VEVOR®

TOUGH TOOLS, HALF PRICE

Technical Support and E-Warranty Certificate www.vevor.com/support

Food Warmer Display

Model:SC-CJ-60S/SC-CJ-601/
SC-CJ-602/SC-CJ-603

We continue to be committed to provide you tools with competitive price.
"Save Half", "Half Price" or any other similar expressions used by us only represents an estimate of savings you might benefit from buying certain tools with us compared to the major top brands and does not necessarily mean to cover all categories of tools offered by us. You are kindly reminded to verify carefully when you are placing an order with us if you are actually saving half in comparison with the top major brands.

VEVOR®
TOUGH TOOLS, HALF PRICE

Food Warmer Display

MODEL:SC-CJ-60S/SC-CJ-601/SC-CJ-602/SC-CJ-603

SC-CJ60S

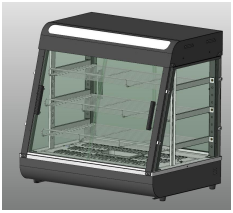

SC-CJ-601

SC-CJ-602

SC-CJ-603

NEED HELP? CONTACT US!

Have product questions? Need technical support? Please feel free to contact us:

Technical Support and E-Warranty Certificate
www.vevor.com/support

This is the original instruction, please read all manual instructions carefully before operating. VEVOR reserves a clear interpretation of our user manual. The appearance of the product shall be subject to the product you received. Please forgive us that we won't inform you again if there are any technology or software updates on our product.

	Warning-To reduce the risk of injury, user must read instructions manual carefully.
	CORRECT DISPOSAL This product is subject to the provision of European Directive 2012/19/EU. The symbol showing a wheelie bin crossed through indicates that the product requires separate refuse collection in the European Union. This applies to the product and all accessories marked with this symbol. Products marked as such may not be discarded with normal domestic waste, but must be taken to a collection point for recycling electrical and electronic devices.
	Indoor Use Only

Warm reminder

To ensure that this product will not be scratched during transportation, a protective film is attached to the surface of the machine. Please tear off all protective films before use!

1. Instructions for use:

1. The product must be safely grounded before use!
2. The voltage used by the product must be consistent with the rated voltage.
3. During each use, add water to the water basin to 2/3 of the capacity before turning on the power.
4. Turn on the power, the power indicator light is on, turn the temperature control heating switch, and select the insulation temperature of the food to increase the temperature of the space inside the cabinet. Through natural convection, the temperature of each layer can be kept consistent.

5. During use, if you need lighting, you can turn on the lighting switch of the light group, and all lights will be turned on, which can improve the display effect.
6. After use, the power must be cut off when cleaning to prevent accidents;
7. If any abnormality occurs during use, stop using it and ask a professional to troubleshoot it before continuing to use it.
This product is not intended for use by persons (including children) with reduced physical, sensory, or mental capabilities or lack of experience and knowledge.
9. Since the temperature of the equipment is relatively high during operation, do not bring your hands or other parts of the body close to the surface of the machine to avoid burns or other injuries.

2. Precautions and maintenance:

1. It should be operated by designated personnel and should be proficient in the use of machinery and equipment.
2. Be careful when moving the machine. If there is a fault, it must be repaired by a professional. Do not knock it.
3. Please do not install and store this equipment in the following locations to avoid malfunction due to misoperation:
3.1 On an unstable table or counter.
3.2 Places where the temperature is too high or too low.
3.3 Places with excessive air volume and excessive dust.
3.4 Places where the power supply voltage is very unstable.
3.5 Where there is no good grounding device.
4. The appliance must not be cleaned with a water spray pipe or immersed in water to prevent electrical leakage.
5. It is strictly prohibited to use liquids that are soluble in baking paint to wipe the surface of the insulation cabinet.
6. Special precautions:
6.1 This product is a commercial device and is not suitable for home use
6.2 It cannot be disassembled or modified. Disassembling it without permission may cause serious accidents.

6.3 The power needs to be cut off before cleaning to prevent accidental leakage accidents.
6.4 It is prohibited to use hard or sharp objects to scratch the glass.

3. Normal working environment conditions:

1. The ambient temperature is 5-50℃, and the relative air humidity is not more than 90%;
2. Power supply voltage: 110V±10%, frequency: 60±1%HZ. (220V±10%, frequency: 50±1%)

4. Product introduction:

1. This product has a novel and unique design, arc shape, multi-layer adjustable grid shelf, four-sided glass perspective, the top uses an environmentally friendly high-transparency PC board as a light-transmitting light panel, and a white LED tube is used internally to increase the service life; users can Put different advertising cards according to your own preferences to increase the beauty. The convenient disassembly and assembly structure is easy to operate, sturdy and durable, and easy to maintain. It has an optional constant temperature and a temperature display. The top warm tube downlight design can make the light more uniform, and it is equipped with moisturizing compensation to keep the food fresh. It is a special equipment for food display and heat preservation.

5. Symbol description:

In this manual, symbols are used to highlight all important safety instructions and recommendations related to the equipment. To avoid the risk of accidents, personal injury, or property damage, follow these instructions with special care.

6. Model, specifications and main technical parameters:

Model	Voltage (V)	Power (KW)	Frequency (HZ)	Temperature range	Dimension (MM)
SC-CJ-60S	AC110-120	1	60	86-185F	385*490*640
	AC220-240		50	30-85℃	
SC-CJ-601	AC110-120	1.2	60	86-185F	667*470*640
	AC220-240		50	30-85℃	
SC-CJ-602	AC110-120	1.5	60	86-185F	907*470*640
	AC220-240		50	30-85℃	
SC-CJ-603	AC110-120	1.5	60	86-185F	1210*470*640
	AC220-240		50	30-85℃	

7. Product appearance picture

SC-CJ-60S

SC-CJ-601

SC-CJ-602

SC-CJ603

8.Product structure diagram

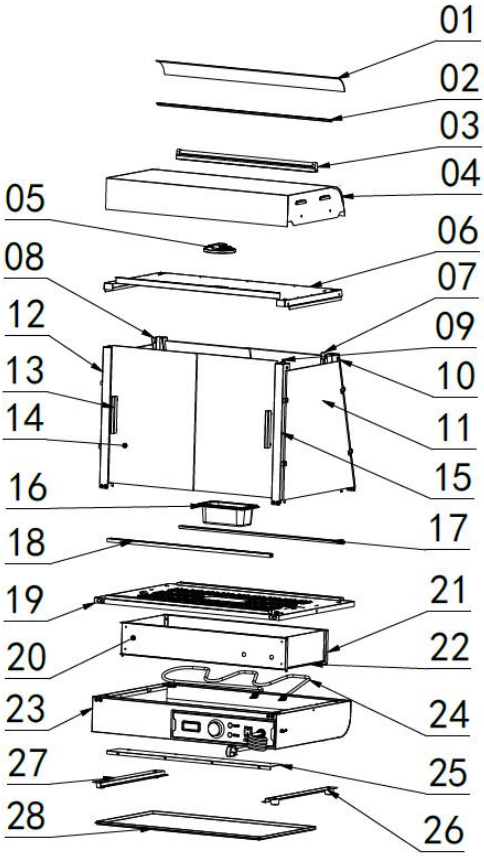

Note: The location of the electrical components is based on the design at that time. Our company reserves the right to change the participating designs. If the design is changed and the instructions are not updated in a timely manner, we hope for your understanding!

Exploded chart list					
No.	Name	Qty	No.	Name	Qty
01	Translucent cover	1	15	Mirror image of front pillar	1
02	Translucent card slot	2	16	0.5L basin	1
03	LED tube 600mm long	1	17	Glass chute inclined opening	1
04	Top cover	1	18	Glass chute straight mouth	1
05	Ultra-thin downlight 6W	1	19	Base table	1
06	Top cover bottom plate	1	20	Electrical box partition	1
07	Shelf column	2	21	Rear heat shield	1
08	Rear pillar	1	22	Side insulation panels	2
09	Aviation plug cable	1	23	Base	1
10	Rear pillar mirror	1	24	Heating pipe	1
11	Side glass	2	25	Electrical box sealing plate	1
12	Front pillar	1	26	No.1 machine foot	4
13	Aluminum T-shaped door handle	4	27	Slag basin guide bar	2
14	Front glass sliding door	4	28	Slag tray	1

9.Product installation diagram:

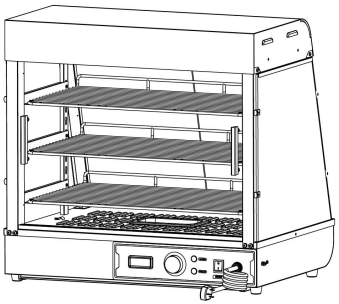

Parts kit bill of materials				
Applicable to models:SC-CJ-601、SC-CJ-602、SC-CJ-603、SC-CJ-60S				
	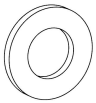		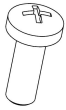	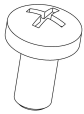
A	B	C	D	E
Black spring washer	Black flat washer	Stainless steel hexagon socket bolts	Black round head screws	Black round head screws
M5 (8pcs)	M5 (8pcs)	M5X14 (4pcs)	M5X14 (8pcs)	M4X8 (8pcs)
	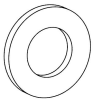	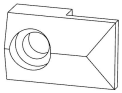		
F	G	H	I	J
Stainless steel padded screws (60s none)	Silicone gasket (60s none)	Glass card holder	Black T-shaped aluminum handle (60s none)	Screw tools
M4X12 (8PCS)	（16pcs）	（8pcs）	(4pcs)	(1pcs)

60S Exclusive accessory			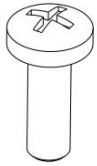	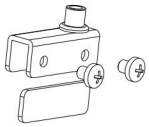
	K	L	M	N
	Black Ball Handle	Magnet door panel	Stainless Steel cross screw	Glass hinge set
	(1pcs)	(1pcs)	M5X18 (1pcs)	One for each top and bottom

Note: The above are all the accessories in the accessory package. During installation, you can find the screws whose codes in the picture above match the codes printed in the screw package according to the screws required in the installation steps for easy installation!

Assembly parts list			
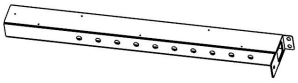		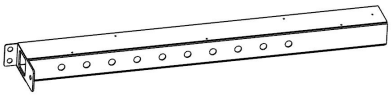	
①	Left front pillar	②	Right front pillar
	1PCS		1PCS
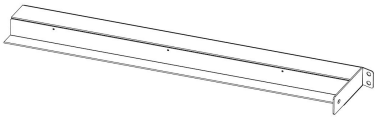		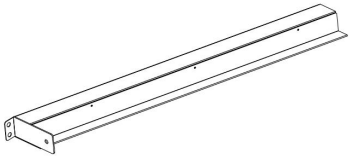	
③	Left rear pillar	④	Right rear pillar
	1PCS		1PCS

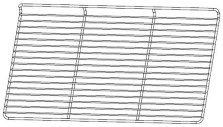		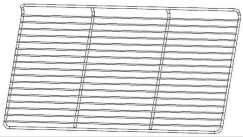	
⑤	Upper shelf - shortest 1PCS	⑥	Middle shelf-medium 1PCS
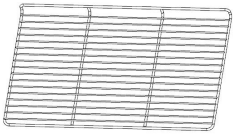		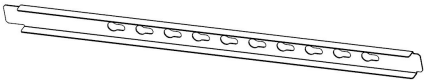	
⑦	Lower shelf-longest 1PCS	⑧	Shelf column 2PCS
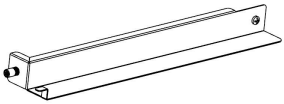		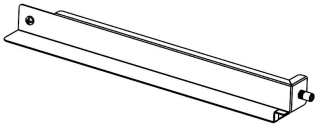	
⑨	Shelf bracket-left 3PCS	⑩	Shelf bracket-right 3PCS
		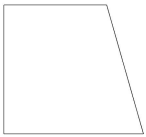	
⑪	Front and rear glass sliding doors(60s none) 4PCS	⑫	Side glass 2PCS
60S Exclusive accessory (one each)	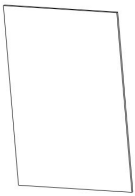 ⑬Rear glass door		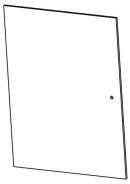 ⑭Front glass flip door

Note: The above are all accessories included in the accessory package. Please check whether the accessories are complete before installation!

SC-CJ-60 Series Universal Installation Diagram	
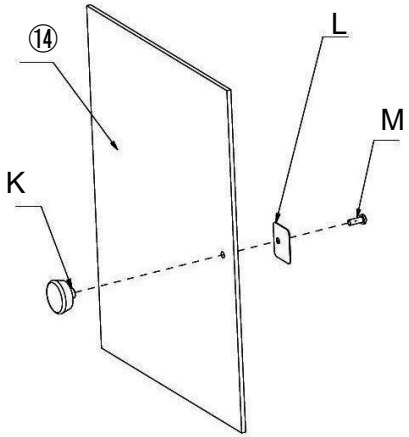	K (1PCS) L (1PCS) M (1PCS)
Step 1（60s）	

SC-CJ-60 Series Universal Installation Diagram	
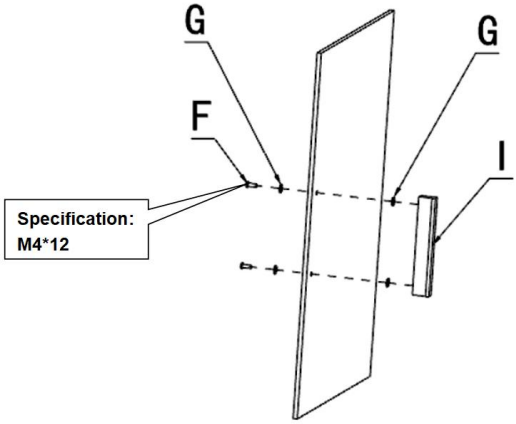	G (4PCS) F (2PCS) I (1PCS)
Step 1(601　602　603)	

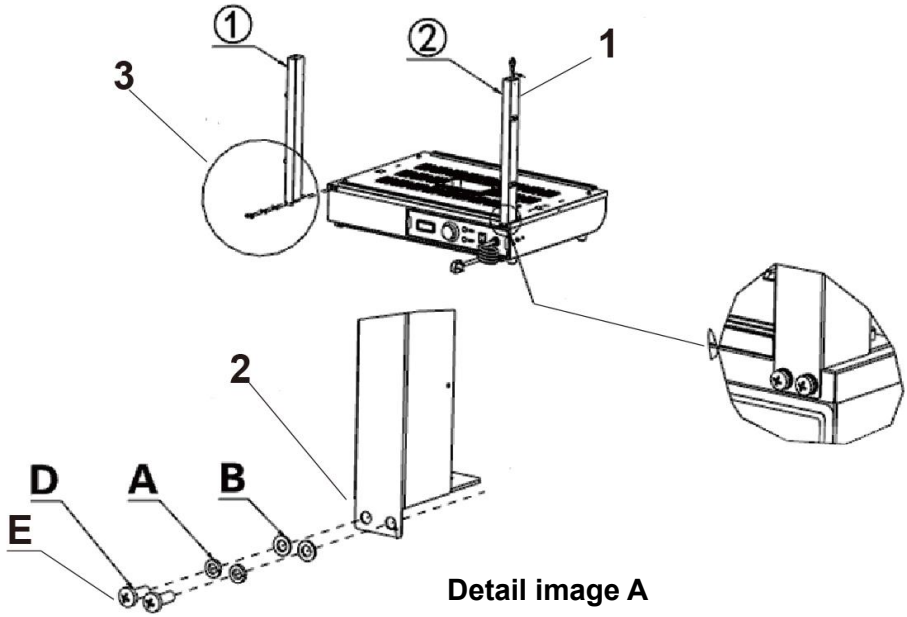

1. Pass the light cord connector protruding from the base through the column and hang it above the column.

Note: When installing the columns on both sides, please note that the side with holes in the column faces the outside of the machine for installation!

2. According to the order of the picture, use the corresponding screws: "D, A, B" to lock the accessories: "①, ②" on the reserved nut holes respectively.

3.Detail image A

① (1PCS)

② (1PCS)

A (4PCS)

B (4PCS)

D (4PCS)

E (Specification:M5*14)

Step 2

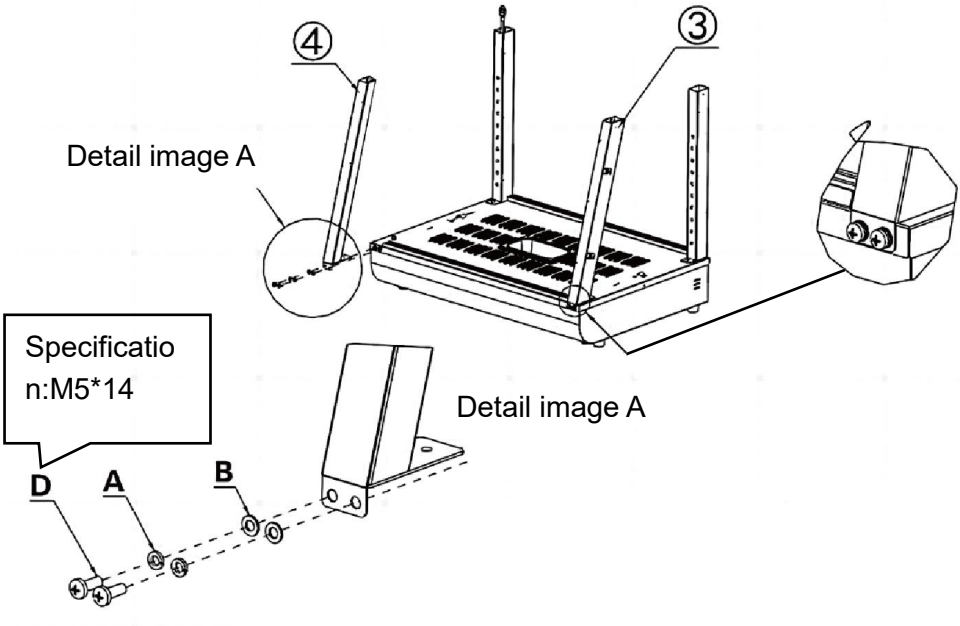

1. According to the order of the picture, use the corresponding screws: "D, A, B" to lock the accessories: "③, ④" on the reserved nut holes respectively.

Note: When installing the columns on both sides, please note that the side with holes in the column faces the outside of the machine for installation!

③(1PCS)

④(1PCS)

A (4PCS)

B (4PCS)

D (4PCS)

Step 3

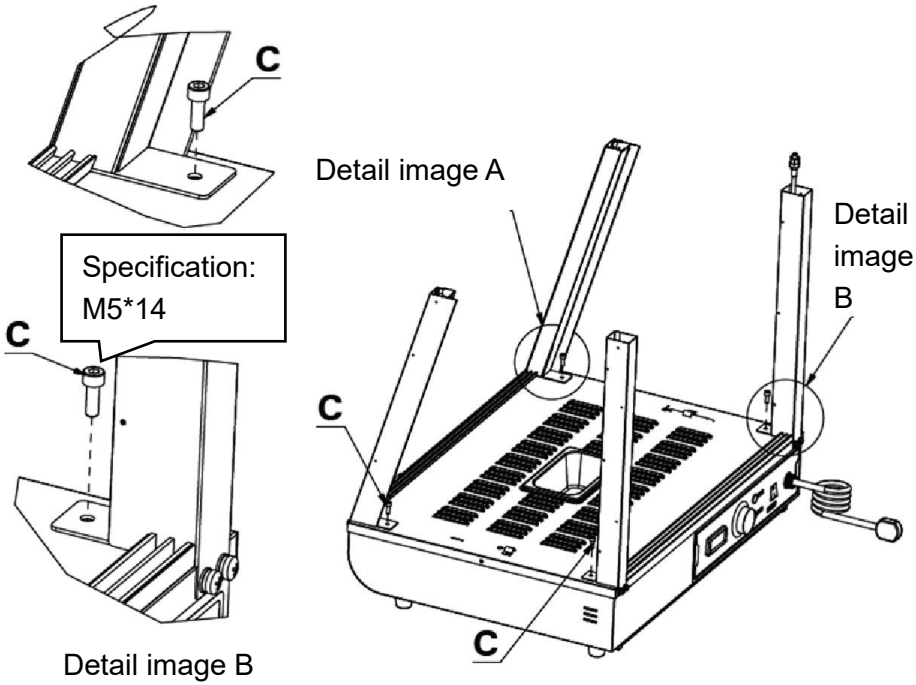

1.Use screw “C” to fix the four columns to the reserved nuts on the base in the same way as shown in the detailed picture.
C (4PCS)

Step 4

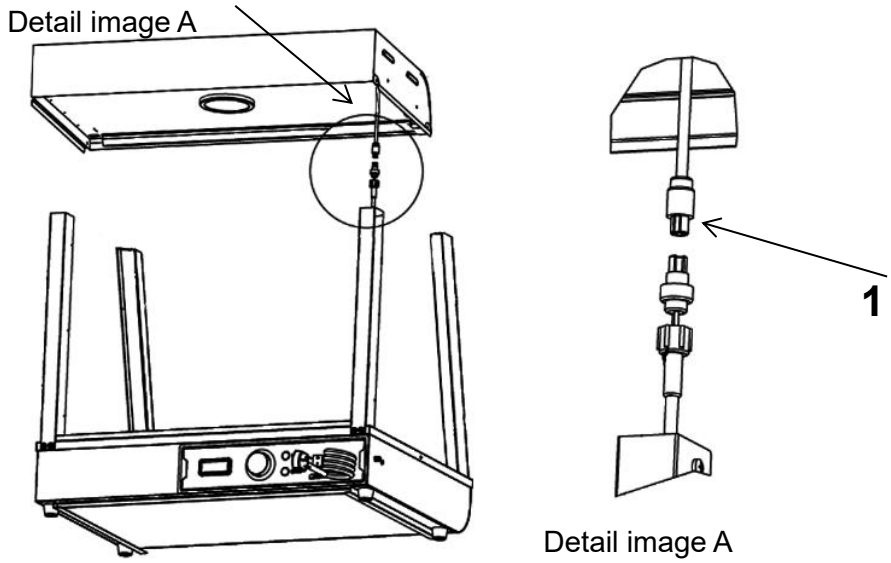

1. Connect the wire connector protruding from the top cover to the connector hanging on the column and tighten it, then insert the connected connector into the column and hide it.

Step 5

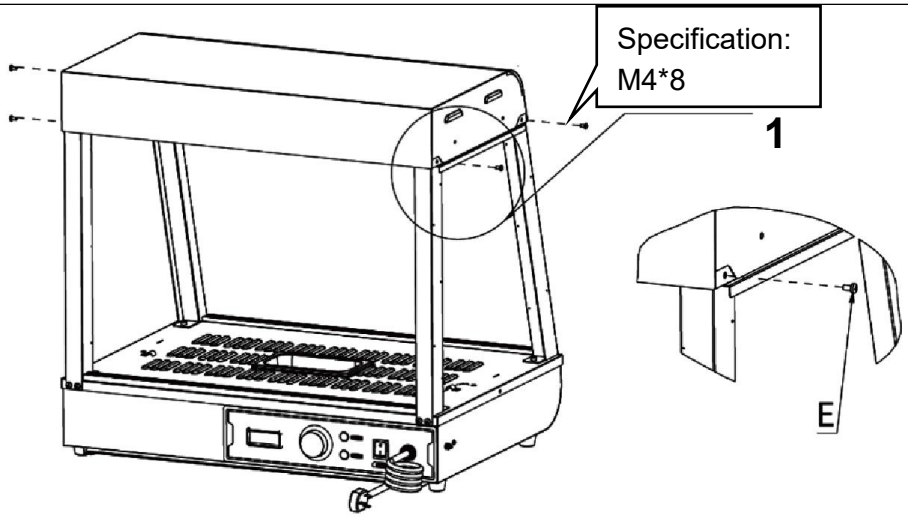

1. Place the top cover on the four upright posts, and then use "screws E" to fix the top cover and the upright posts (four in total).
E (4PCS)

Step 6

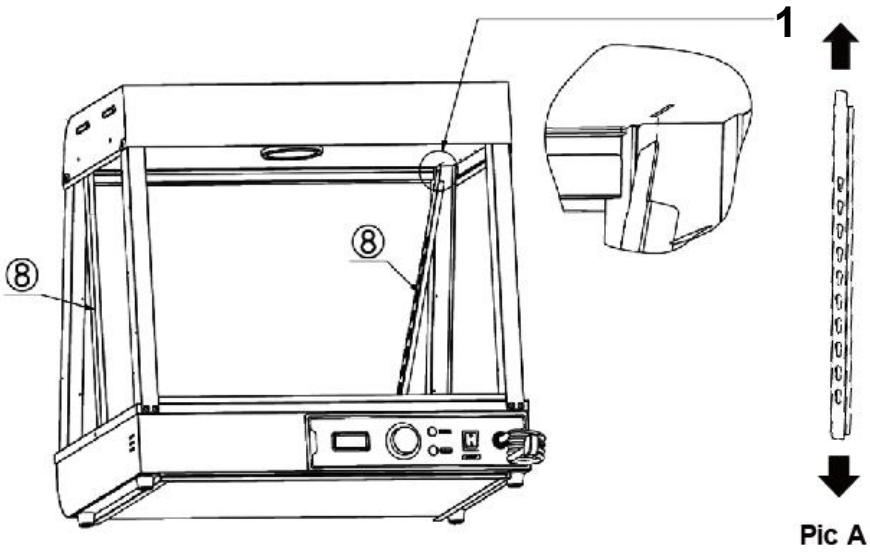

1. Align the two left and right shelf pillars "⑧" in the same way in the direction of Figure A, then insert them diagonally into the reserved holes on the top until they are fully inserted, and then align them.
Note: The position of accessory No. 8 is as shown in the figure. The big hole of the gourd hole is facing up, the small hole is facing down, and the groove is facing the outside of the machine!

⑧ (2PCS)

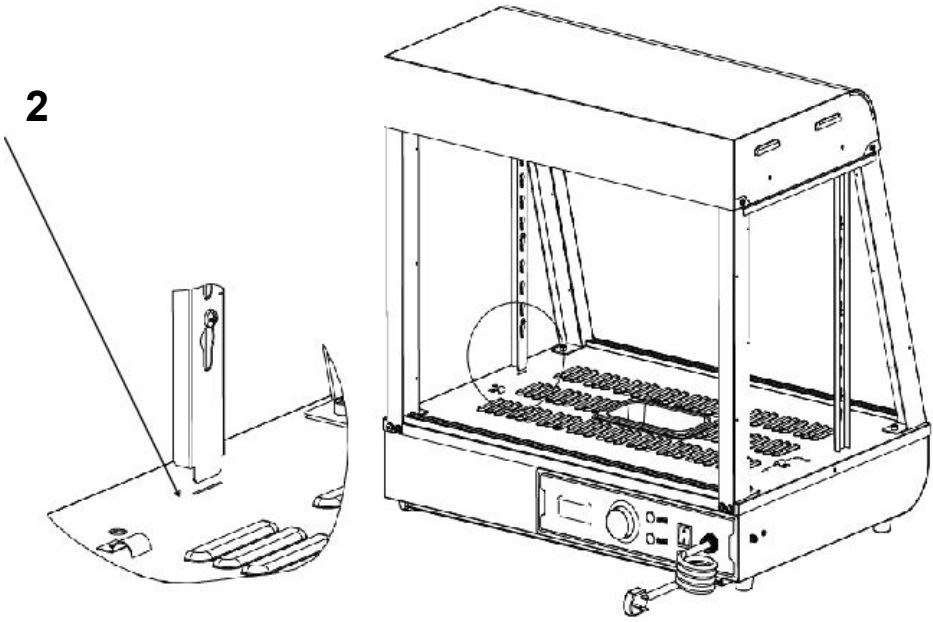

2. Refer to Figure B and align the bottom of the column with the reserved hole in the base plate and place it to complete the installation.

Step 7

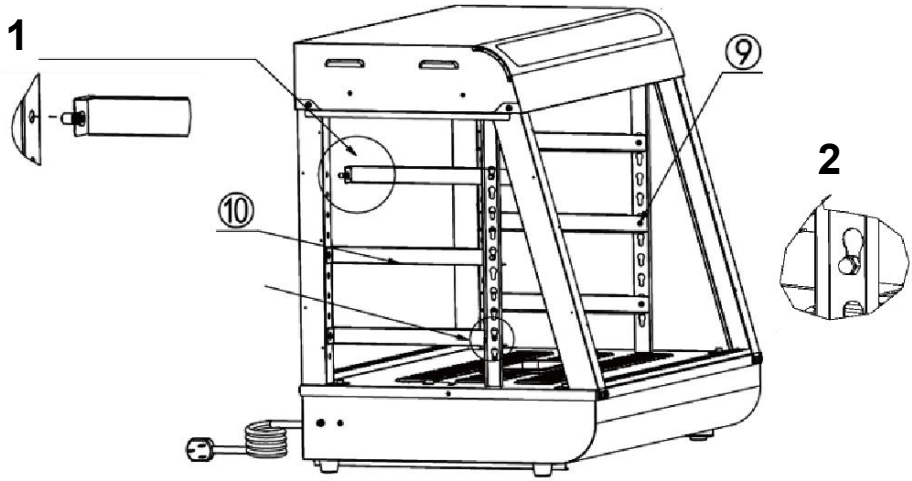

1. First insert the ram nail on the front part of the part into the reserved hole of the column as shown below.
Note: Place the protruding part of the I-shaped nail on the shelf bracket toward the outside of the machine for installation!
2. Then, insert the buckle nail at the rear of the part into the gourd mouth as shown in the picture below.
⑨ (3PCS)
⑩ (3PCS)

Step 8

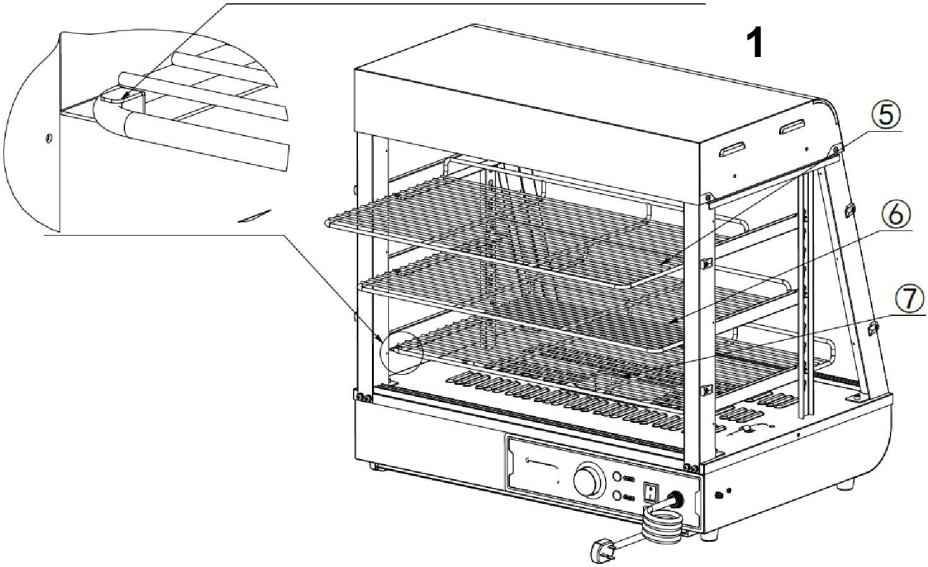

1. Place the parts "⑤, ⑥, ⑦" on the shelf bracket according to the positions shown in the picture, and push them into the reserved slots as shown in the picture.
⑤ (1PCS)
⑥ (1PCS)
⑦ (1PCS)

Step 9 (601 602 603)

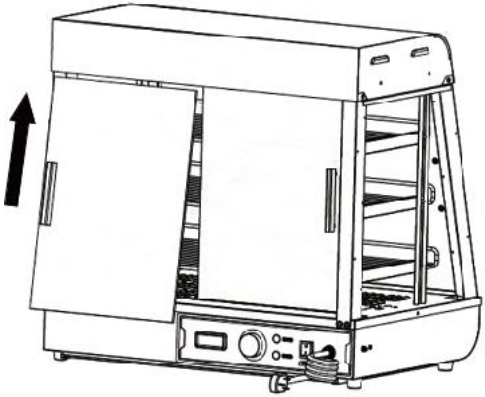

1. First, insert the front and rear glass sliding doors diagonally into the card slot set at the top, as shown in "Figure A"; after inserting it to the extreme position, align the falling glass with the card slot below that is horizontal and vertical to the top card slot, as shown in "Figure A". The installation is completed as shown in "Figure B". A total of four glass sliding doors at the front and rear are installed in the same way.
⑪ (4PCS)

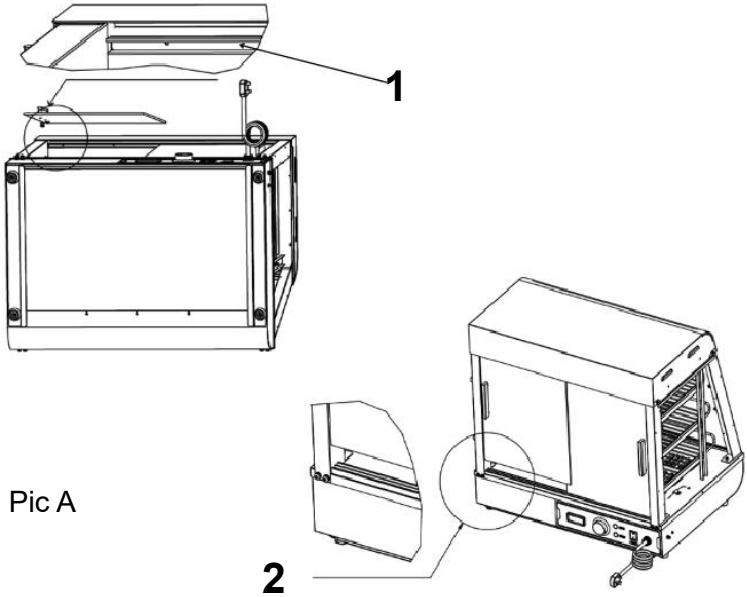

Pic A

Notice:

1. You need to install the inner piece of glass first and then the outer piece of glass;
2. When installing, the upper card slot should be aligned horizontally and vertically with the lower card slot!

Step 9 (60S)

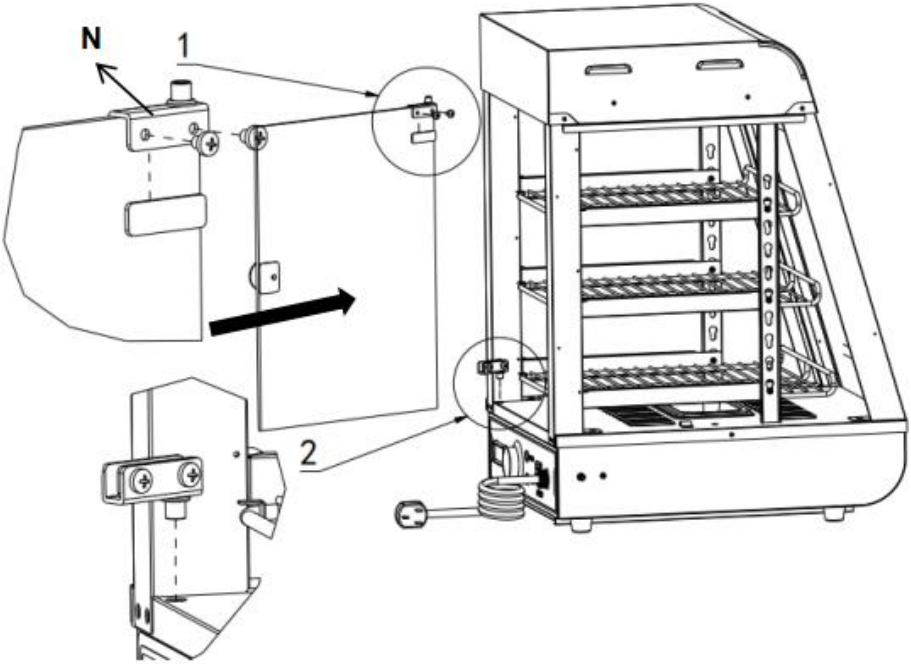

1. First install the upper glass door hinge on the top of the glass flip door and tighten the screws.Then prepare the lower door hinge in the corresponding position.Finally, push the glass flip door into the prepared position of the lower hinge, and then tighten the screws of the lower hinge!

N(One for each top and bottom)

Install the door handle before the glass door(1PCS)

Step 10
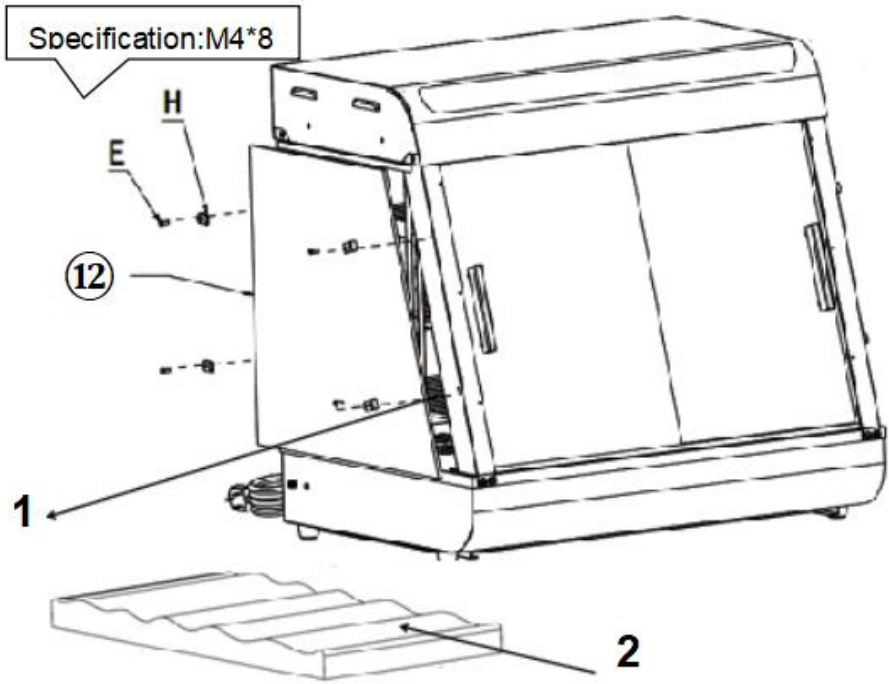
2. First install the upper glass door hinge on the top of the glass flip door and tighten the screws.Then prepare the lower door hinge in the corresponding position.Finally, push the glass flip door into the prepared position of the lower hinge, and then tighten the screws of the lower hinge! **N(**One for each top and bottom) Install the door handle before the glass door(1PCS)
Installation completed

The position of the electrical parts is designed at that time, the company reserves the right to change the design of the evaluation, when the design changes and does not improve the manual in time, hope customers understand!

10. Circuit diagram

SC-CJ-60S/SC-CJ-601 Electrical schematic diagram	
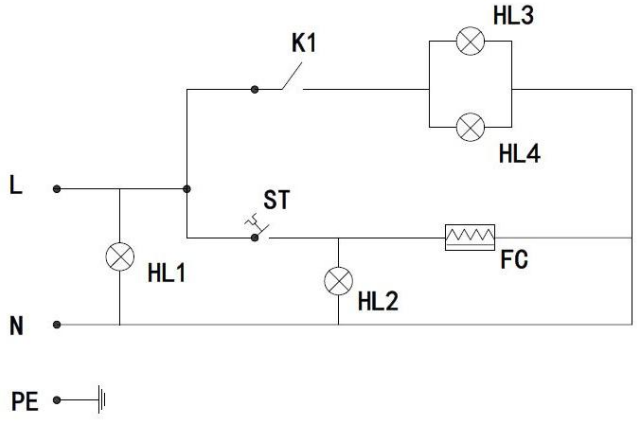	**Illustrate** K1: Light switch HL1: Power indicator light HL2: Heating indicator light HL3 warm light ceiling lamp HL4:LED light tube FC: heating tube ST: Thermostat

SC-CJ-602/SC-CJ-603 Electrical schematic diagram	
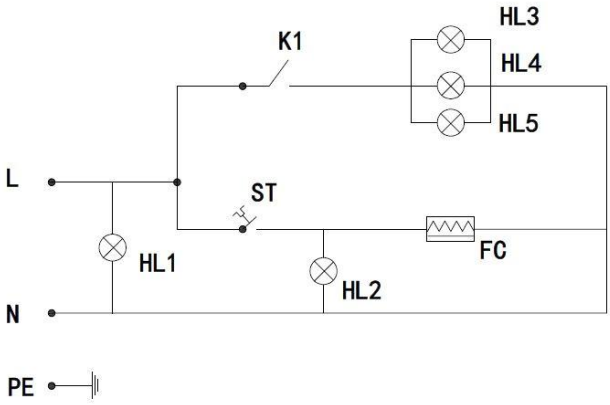	**Illustrate** K1: Light switch HL1: Power indicator light HL2: Heating indicator light HL3: Warm light ceiling lamp 1 HL4: Warm light ceiling lamp 2 HL5:LED light tube FC: heating tube ST: Thermostat

11. Fault analysis and troubleshooting:

NO.	Fault phenomenon	Reason	Method of exclusion
01	The indicator light does not light up when the device is turned on.	Power switch fuse blown	①Replace with a suitable fuse ②Plug in the power cord firmly
02	The green and red indicator lights are on at the same time and the temperature does not rise.	The electric heating tube wiring is loose and the electric heating tube is burned out.	①Tighten the electric heating pipe wiring bolts. ②Replace the electric heating tube
03	The work indicator light stays on and the temperature rise cannot be controlled.	Thermostat failure	①Replace the thermostat
04	The indicator light is off and the temperature control is normal	Indicator light burned out	①Replace the indicator light
05	It cannot automatically keep warm.	Thermostat failure	①Replace the thermostat
06	There is a tingling sensation in the hands due to leakage from the casing.	The insulation is damp or the inner conductor is in contact with the outer shell.	①Send it to the maintenance department for repair.
07	The light does not come on or flickers.	The cable interface is not connected or has poor contact.	①Plug it in tightly

Note: The above problems are only for analysis and reference use. Do not deal with them by yourself. Relevant professionals are required to conduct troubleshooting and repairs. In case of safety abnormalities such as leakage, the power supply should be cut off immediately and use should be stopped!

Please keep this manual properly

Manufacturer: Shanghaimuxinmuyeyouxiangongsi
Address: Shuangchenglu 803nong11hao1602A-1609shi, baoshanqu, shanghai 200000 CN.
Imported to AUS: SIHAO PTY LTD. 1 ROKEVA STREETEASTWOOD NSW 2122 Australia
Imported to USA: Sanven Technology Ltd. Suite 250, 9166 Anaheim Place, Rancho Cucamonga, CA 91730

UK REP	YH CONSULTING LIMITED. C/O YH Consulting Limited Office 147, Centurion House, London Road, Staines-upon-Thames, Surrey, TW18 4AX
EC REP	E-CrossStu GmbH Mainzer Landstr.69, 60329 Frankfurt am Main.

VEVOR®

TOUGH TOOLS, HALF PRICE

Technical Support and E-Warranty Certificate

www.vevor.com/support

Machine Translated by Google

VEVOR®

TOUGH TOOLS, HALF PRICE

Assistance technique et certificat de garantie électronique www.vevor.com/support

Affichage du chauffe-plats

Modèle : SC-CJ-60S/SC-CJ-601/
SC-CJ-602/SC-CJ-603

Nous continuons à nous engager à vous fournir des outils à des prix compétitifs.
"Économisez la moitié", "Moitié prix" ou toute autre expression similaire que nous utilisons ne représente qu'une estimation des économies dont vous pourriez bénéficier en achetant certains outils chez nous par rapport aux grandes marques et ne signifie pas nécessairement couvrir toutes les catégories d'outils proposés. par nous. Nous vous rappelons de vérifier attentivement lorsque vous passez une commande chez nous si vous économisez réellement la moitié par rapport aux grandes marques.

Machine Translated by Google

Machine Translated by Google

VEVOR®
TOUGH TOOLS, HALF PRICE

Affichage du chauffe-plats

Modèle : SC-CJ-60S/SC-CJ-601/SC-CJ-602/SC-CJ-603.

SC-CJ60S

SC-CJ-601

SC-CJ-602

SC-CJ-603

BESOIN D'AIDE? CONTACTEZ-NOUS!

Vous avez des questions sur les produits ? Besoin d'une assistance technique ? N'hésitez pas à nous

contacter : Support technique et certificat de garantie électronique
www.vevor.com/support

Il s'agit des instructions originales, veuillez lire attentivement toutes les instructions du manuel avant de l'utiliser. VEVOR se réserve une interprétation claire de notre manuel d'utilisation. L'apparence du produit dépend du produit que vous avez reçu. Veuillez nous pardonner que nous ne vous informerons plus s'il y a des mises à jour technologiques ou logicielles sur notre produit.

Machine Translated by Google

	Avertissement : Pour réduire le risque de blessure, l'utilisateur doit lire attentivement le manuel d'instructions.
	ÉLIMINATION CORRECTE Ce produit est soumis aux dispositions de la directive européenne 2012/19/UE. Le symbole représentant une poubelle barrée indique que le produit nécessite une collecte sélective des déchets dans l'Union européenne. Ceci s'applique au produit et à tous les accessoires marqués de ce symbole. Les produits marqués comme tels ne peuvent pas être jetés avec les ordures ménagères normales, mais doivent être déposés dans un point de collecte pour le recyclage des appareils électriques et électroniques.
	Utilisation en intérieur uniquement

Rappel chaleureux

Pour garantir que ce produit ne sera pas rayé pendant le transport, un film protecteur est fixé sur la surface de la machine. Veuillez retirer tous les films protecteurs avant utilisation !

1. Mode d'emploi : 1. Le produit

doit être mis à la terre en toute sécurité avant utilisation !

2. La tension utilisée par le produit doit être conforme à la tension nominale.

3. Lors de chaque utilisation, ajoutez de l'eau dans le bassin d'eau aux 2/3 de la capacité avant de mettre sous tension.

4. Allumez l'alimentation, le voyant d'alimentation est allumé, allumez l'interrupteur de chauffage de contrôle de la température et sélectionnez la température d'isolation des aliments pour augmenter la température de l'espace à l'intérieur de l'armoire. Grâce à la convection naturelle, la température de chaque couche peut rester constante.

Machine Translated by Google

5. Pendant l'utilisation, si vous avez besoin d'éclairage, vous pouvez allumer l'interrupteur d'éclairage du Groupe de lumière, et toutes les lumières seront allumées, ce qui peut améliorer l'affichage effet.

6. Après utilisation, l'alimentation doit être coupée lors du nettoyage pour éviter les accidents ;

7. Si une anomalie se produit pendant l'utilisation, arrêtez de l'utiliser et demandez à un professionnel pour le dépanner avant de continuer à l'utiliser.

Ce produit n'est pas destiné à être utilisé par des personnes (y compris des enfants) avec capacités physiques, sensorielles ou mentales réduites ou manque d'expérience et connaissance.

9. Étant donné que la température de l'équipement est relativement élevée pendant fonctionnement, n'approchez pas vos mains ou d'autres parties du corps à proximité du surface de la machine pour éviter les brûlures ou autres blessures.

2. Précautions et entretien :

1. Il doit être utilisé par du personnel désigné et doit être compétent dans l'utilisation des machines et des équipements.

2. Soyez prudent lorsque vous déplacez la machine. S'il y a un défaut, ce doit être réparé par un professionnel. Ne le frappez pas.

3. Veuillez ne pas installer et stocker cet équipement dans les endroits suivants pour éviter un dysfonctionnement dû à une mauvaise utilisation :

3.1 Sur une table ou un comptoir instable.

3.2 Endroits où la température est trop élevée ou trop basse.

3.3 Lieux avec un volume d'air excessif et une poussière excessive.

3.4 Endroits où la tension d'alimentation est très instable.

3.5 Là où il n'y a pas de bon dispositif de mise à la terre.

4. L'appareil ne doit pas être nettoyé avec un jet d'eau ni immergé dans l'eau pour éviter les fuites électriques.

5. Il est strictement interdit d'utiliser des liquides solubles dans la peinture de cuisson pour essuyez la surface de l'armoire isolante.

6. Précautions particulières :

6.1 Ce produit est un appareil commercial et ne convient pas à un usage domestique

6.2 Il ne peut être démonté ou modifié. Le démonter sans autorisation peut provoquer des accidents graves.

Machine Translated by Google

6.3 L'alimentation doit être coupée avant le nettoyage pour éviter les fuites accidentelles.

6.4 Il est interdit d'utiliser des objets durs ou pointus pour rayer le verre.

3. Conditions normales d'environnement de travail : 1. La température ambiante est de 5 à 50 et l'humidité relative de l'air ne dépasse pas 90 % ; 2. Tension d'alimentation : 110 V ± 10 %, fréquence : 60 ± 1 % HZ. (220 V ± 10 %, fréquence : 50 ± 1 %)

4. Présentation du produit : 1. Ce produit a un design novateur et unique, une forme d'arc, une étagère à grille réglable multicouche, une perspective en verre à quatre côtés, le dessus utilise une carte PC à haute transparence respectueuse de l'environnement comme panneau lumineux transmettant la lumière. , et un tube LED blanc est utilisé en interne pour augmenter la durée de vie ; les utilisateurs peuvent mettre différentes cartes publicitaires selon vos propres préférences pour augmenter la beauté. La structure pratique de démontage et d'assemblage est facile à utiliser, robuste et durable, et facile à entretenir. Il dispose d'une température constante en option et d'un affichage de la température. La conception du downlight à tube chaud supérieur peut rendre la lumière plus uniforme et elle est équipée d'une compensation hydratante pour garder les aliments frais. C'est un équipement spécial pour la présentation des aliments et la conservation

5. Description des symboles :
Dans ce manuel, des symboles sont utilisés pour mettre en évidence toutes les instructions de sécurité et recommandations importantes liées à l'équipement. Pour éviter tout risque d'accident, de blessure ou de dommage matériel, suivez ces instructions avec un soin particulier.

Machine Translated by Google

6. Modèle, spécifications et principaux paramètres techniques :

Modèle	Tension (DANS)	Pouvoir (KW)	Fréquence (HZ)	Température gamme	Dimension (MM)
SC-CJ-60S	AC110-120	1	60	86-185F	385*490*640
	AC220-240		50	30-85	
SC-CJ-601	AC110-120	1.2	60	86-185F	667*470*640
	AC220-240		50	30-85	
SC-CJ-602	AC110-120	1,5	60	86-185F	907*470*640
	AC220-240		50	30-85	
SC-CJ-603	AC110-120	1,5	60	86-185F	1210*470*640
	AC220-240		50	30-85	

7. Image d'apparence du produit

SC-CJ-60S

SC-CJ-601

Machine Translated by Google

SC-CJ-602	SC-CJ603

8. Schéma de structure du produit

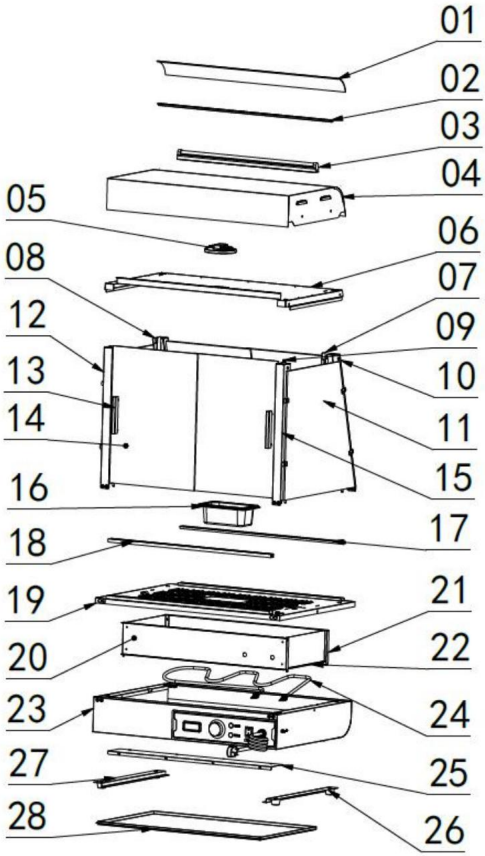

Machine Translated by Google

Remarque : L'emplacement des composants électriques est basé sur la conception à ce temps. Notre société se réserve le droit de modifier les conditions de participation dessins. Si la conception est modifiée et que les instructions ne sont pas mises à jour dans un en temps opportun, nous espérons votre compréhension !

Liste des graphiques éclatés					
Non.	Nom	Qté	No.	Nom	Quantité
01	Couverture translucide	1	15	Image miroir de la face avant pilier	1
02	Emplacement pour carte translucide	2	16	Bassin de 0,5L	1
03	Tube LED 600mm long	1	17	Goulotte à verre inclinée ouverture	1
04	Le couvercle supérieur	1	18	Goulotte à verre droite bouche	1
05	Downlight ultra fin 6W	1	19	Table de base	1
06	Bas du capot supérieur plaque	1	20	Boîte électrique cloison	1
07	Colonne d'étagère	2	21	Bouclier thermique arrière	1
08	Montant arrière	1	22	Panneaux isolants latéraux	2
09	Câble prise aviation	1	23	Base	1
dix	Rétroviseur de montant arrière	1	24	Tuyau de chauffage	1
11	Verre latéral	2	25	Etanchéité du coffret électrique plaque	1
12	Pilier avant	1	26	Pied de machine n°1	4
13	En forme de T en aluminium poignée de porte	4	27	Barre de guidage de bassin temps	2
14	Vitre avant coulissante porte	4	28	Bac à scories	1

Machine Translated by Google

9. Schéma d'installation du produit :

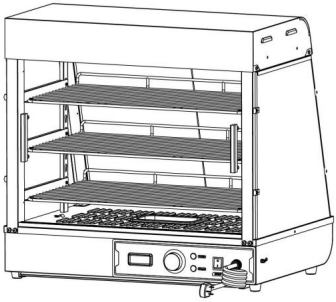

Nomenclature du kit de pièces				
Applicable aux modèles : SC-CJ-601, SC-CJ-602, SC-CJ-603, SC-CJ-60S				
				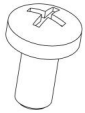
UN	B	C	D	ET
Printemps noir machine à laver	Plat noir machine à laver	Inoxydable acier hexagone boulons à douille	Noir tête ronde des vis	Rond noir vis à tête
M5 (8 pièces)	M5 (8 pièces)	M5X14 (4 pièces)	M5X14 (8 pièces)	M4X8 (8 pièces)
		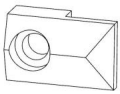		
F	g	H	.	J.
Inoxydable en acier rembourré des vis (années 60 aucun)	Silicone joint (années 60 aucun)	Carte en verre titulaire	Noir en forme de T aluminium poignée (années 60 aucun)	Outils à vis
M4X12 (8 PIÈCES)	(16 pièces)	(8 pièces)	(4 pièces)	(1 PCS)

Machine Translated by Google

60S Exclusif accessoire			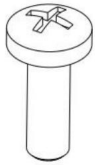	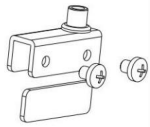
	K	L	M.	N
	Noir Balle Poignée	Panneau de porte magnétique	Inoxydable Croix en acier vis	Jeu de charnières en verre
	(1 PCS)	(1 PCS)	M5X18 (1 pièces)	Un pour chaque haut et bas

Remarque : ce qui précède correspond à tous les accessoires contenus dans le paquet d'accessoires.

Lors de l'installation, vous pouvez trouver les vis dont les codes dans l'image ci-dessus correspondent aux codes imprimés dans l'emballage des vis selon les vis requises dans les étapes d'installation pour une installation facile !

Liste des pièces d'assemblage			
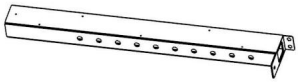		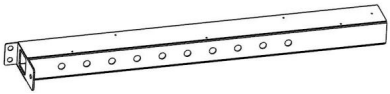	
	Montant avant gauche		Montant avant droit
	1 PCS		1 PCS
		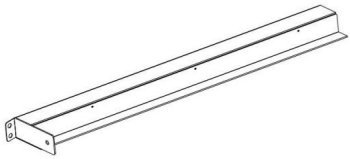	
	Montant arrière gauche		Montant arrière droit
	1 PCS		1 PCS

Machine Translated by Google

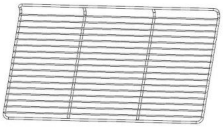		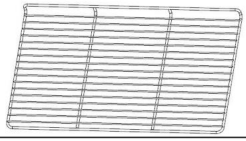	
	Etagère supérieure - la plus courte		Étagère du milieu-moyenne
	1 PCS		1 PCS
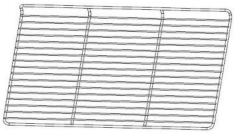		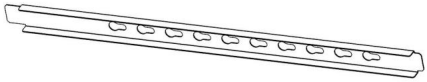	
	Tablette inférieure la plus longue		Colonne d'étagère
	1 PCS		2 pièces
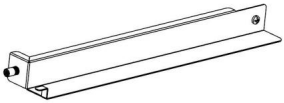		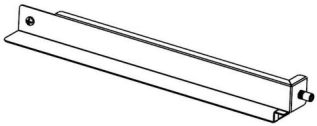	
	Support d'étagère-gauche		Support d'étagère-droite
	3 PIÈCES		3 PIÈCES
		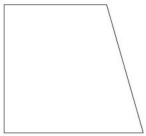	
	Vitre avant et arrière coulissante portes (années 60 aucune)		Verre latéral
	4 PIÈCES		2 pièces
60S Exclusif accessoire (un chacun)	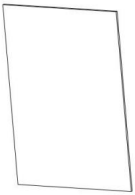		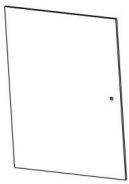
	Porte vitrée arrière		Porte avant rabattable en verre

Machine Translated by Google

Remarque : ce qui précède concerne tous les accessoires inclus dans le paquet d'accessoires.
Veuillez vérifier si les accessoires sont complets avant l'installation !

Schéma d'installation universel série SC-CJ-60	
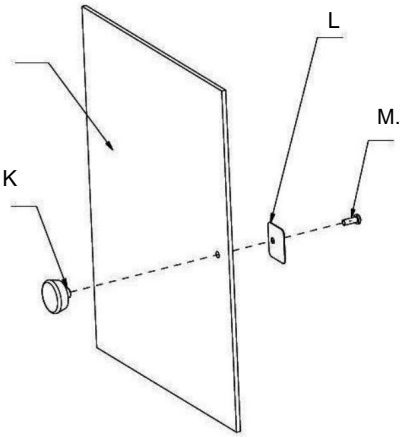	K (1 PIÈCES) L (1 PIÈCES) M (1 PIÈCES)
Étape 1 (60 s)	

Schéma d'installation universel série SC-CJ-60	
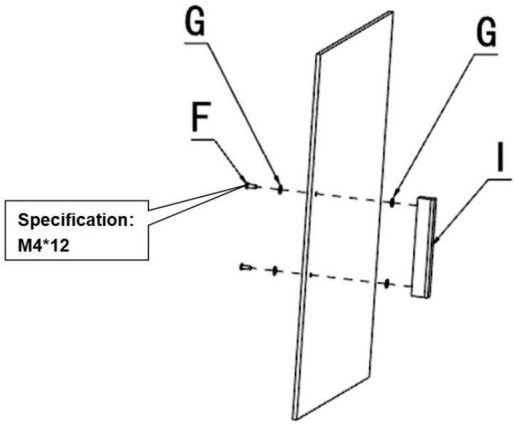	G (4 pièces) F (2 pièces) Je (1 pièces)
Étape 1(601 602 603)	

Machine Translated by Google

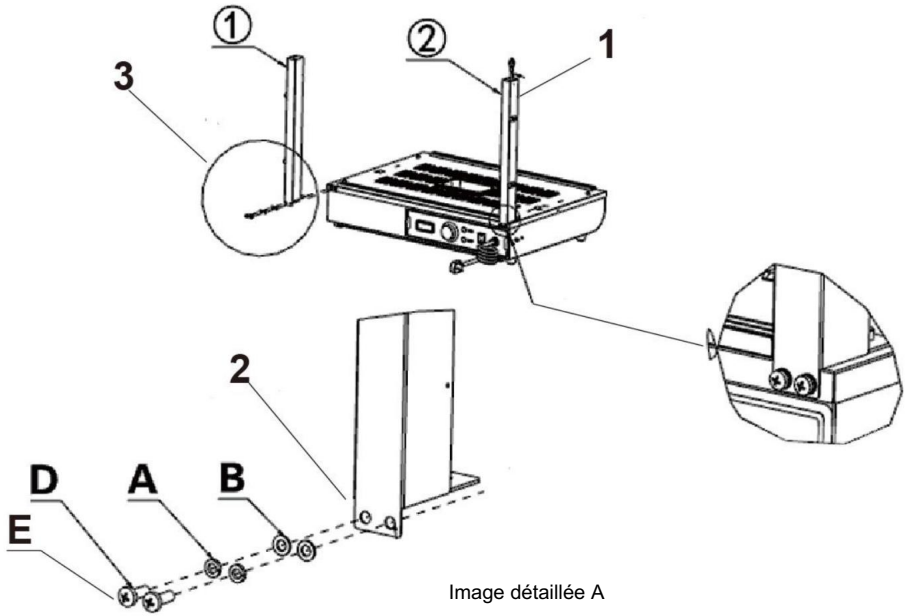

Image détaillée A

1. Passez le connecteur du cordon lumineux dépassant de la base à travers la colonne et accrochez-le au-dessus de la colonne.

Remarque : lors de l'installation des colonnes des deux côtés, veuillez noter que le côté avec des trous dans la colonne fait face à l'extérieur de la machine pour installation!

2. Selon l'ordre de l'image, utilisez les vis correspondantes : « D, A, B » pour verrouiller les accessoires : « , » respectivement sur les trous d'écrou réservés.

3. Image détaillée A

(1 pièce) (1 pièce)

Un (4 pièces)

B (4 pièces)

D (4 PIÈCES)

E (spécification : M5*14)

Étape 2

Machine Translated by Google

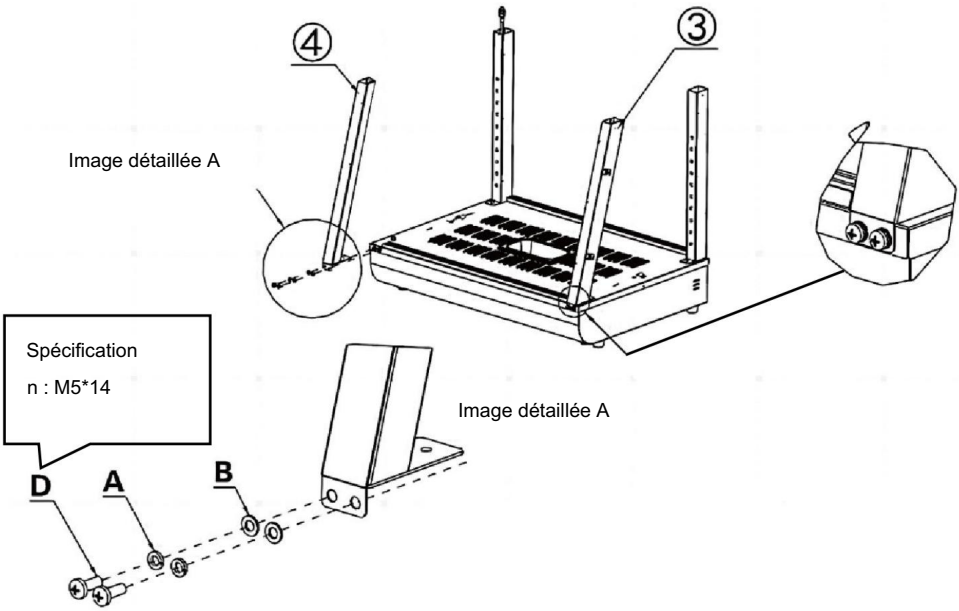

1. Selon l'ordre de l'image, utilisez les vis correspondantes : « D, A, B » pour verrouiller les accessoires : « , » sur les trous d'écrou réservés respectivement.

Remarque : lors de l'installation des colonnes des deux côtés, veuillez noter que le côté avec des trous dans la colonne fait face à l'extérieur de la machine pour

installation!

(1 PIÈCES)

(1 PIÈCES)

Un (4 pièces)

B (4 pièces)

D (4 PIÈCES)

Étape 3

Machine Translated by Google

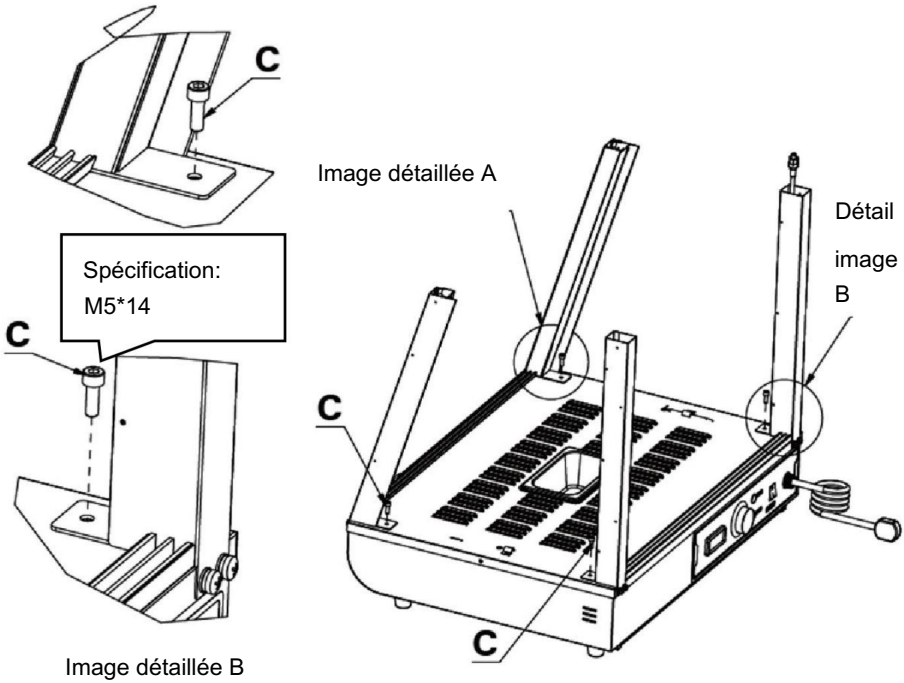

1.Utilisez la vis « C » pour fixer les quatre colonnes aux écrous réservés sur la base.

de la même manière que le montre l'image détaillée.

C (4 pièces)

Étape 4

Machine Translated by Google

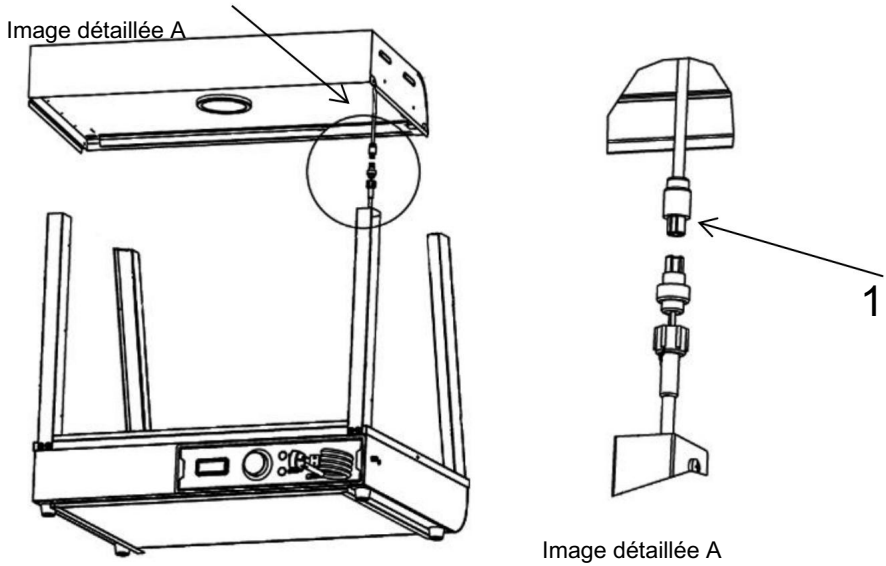

1. Connectez le connecteur de fil dépassant du couvercle supérieur au connecteur accroché à la colonne et serrez-le, puis insérez le connecteur connecté dans la colonne et cachez-le.

Étape 5

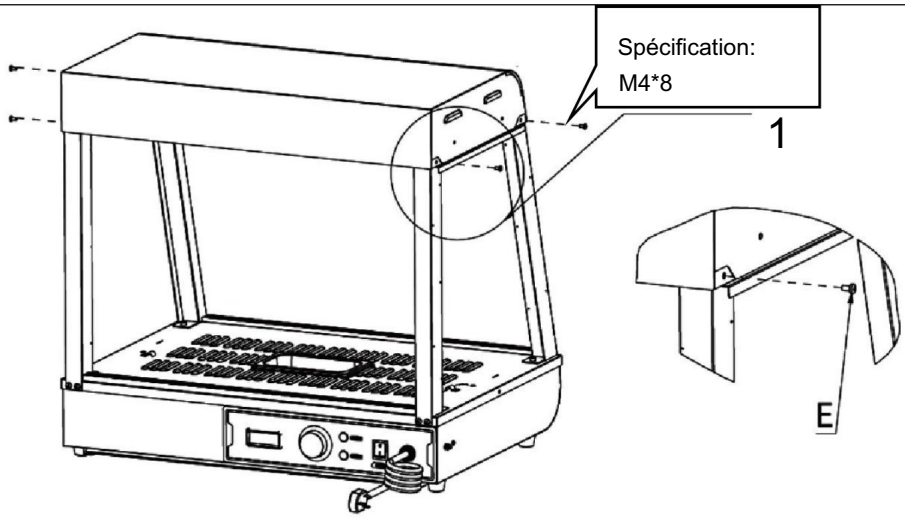

Machine Translated by Google

1. Placez le capot supérieur sur les quatre montants verticaux, puis utilisez les « vis E » pour fixer le capot supérieur et les montants verticaux (quatre au total).
E (4 pièces)

Étape 6

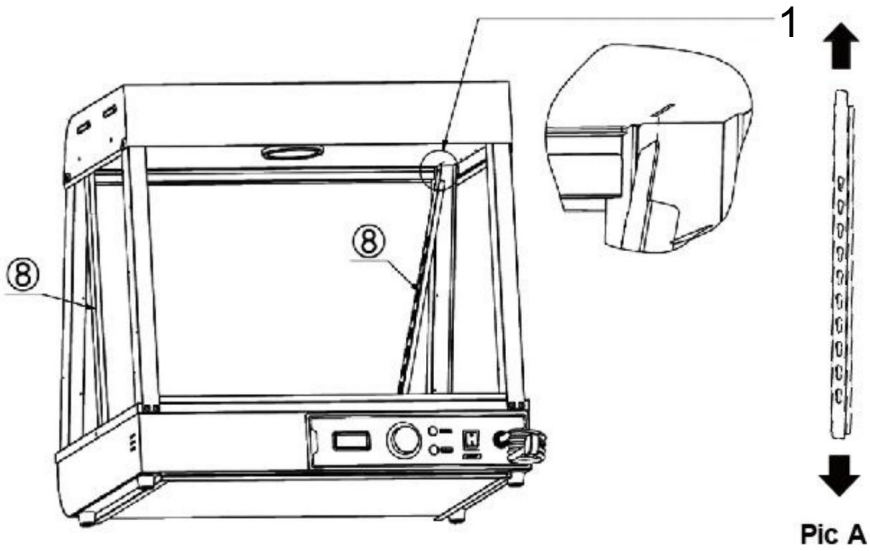

1. Alignez les deux piliers d'étagère gauche et droit « » de la même manière dans le sens de la figure A, puis insérez-les en diagonale dans les trous réservés sur le dessus jusqu'à ce qu'ils soient complètement insérés, puis alignez-les.
Remarque : La position de l'accessoire n° 8 est celle indiquée sur la figure. Le grand trou du trou de gourde est tourné vers le haut, le petit trou est tourné vers le bas et la rainure est tournée vers l'extérieur de la machine !

(2 pièces)

Machine Translated by Google

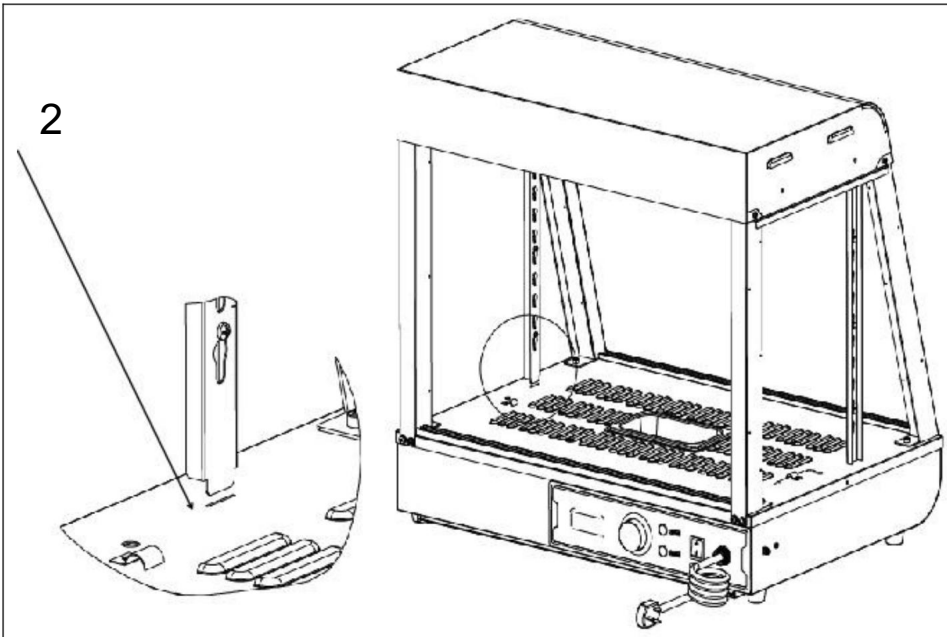

2. Reportez-vous à la figure B et alignez le bas de la colonne avec le trou réservé dans la plaque de base et placez-la pour terminer l'installation.

Étape 7

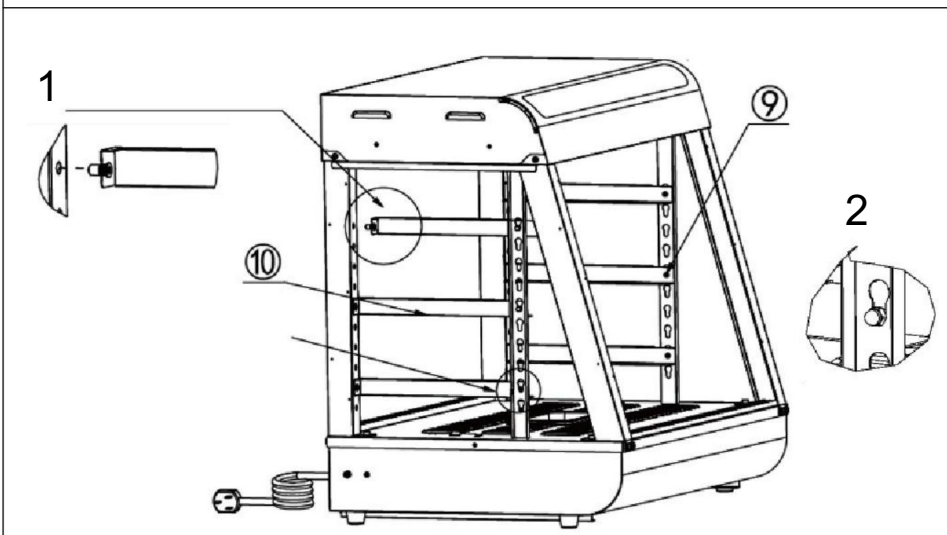

Machine Translated by Google

1. Insérez d'abord le clou à vérin sur la partie avant de la pièce dans le trou réservé de la colonne comme indiqué ci-dessous.

Remarque : placez la partie saillante du clou en forme de I sur le support d'étagère vers l'extérieur de la machine pour l'installation !

2. Ensuite, insérez le clou de boucle à l'arrière de la pièce dans l'embouchure de la gourde comme indiqué sur l'image ci-dessous.

(3 pièces)

(3 pièces)

Étape 8

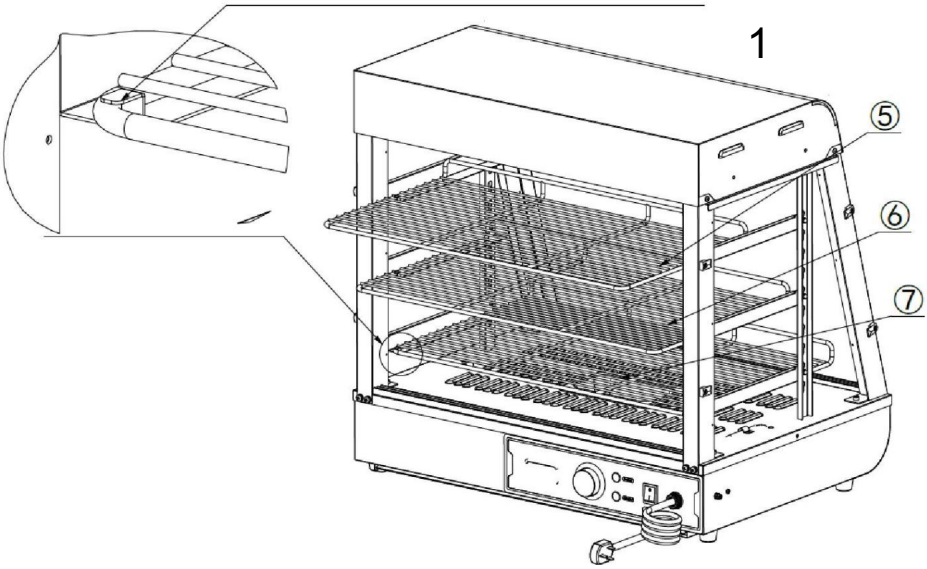

1. Placez les pièces « , , » sur le support d'étagère selon les positions indiquées sur l'image, et poussez-les dans les fentes réservées comme indiqué sur l'image.

(1 PIÈCE) (1 PIÈCE)

(1 PIÈCE)

Étape 9 (601 602 603)

Machine Translated by Google

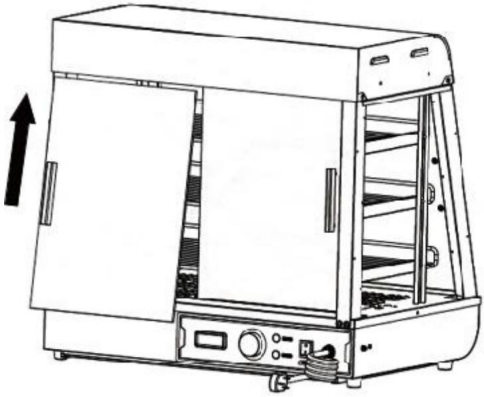

1. Tout d'abord, insérez les portes coulissantes en verre avant et arrière en diagonale dans l'emplacement pour carte situé en haut, comme indiqué sur la « Figure A » ; après l'avoir inséré à l'extrême, alignez le verre tombant avec la fente pour carte en dessous qui est horizontale et verticale par rapport à la fente pour carte supérieure, comme indiqué dans la « Figure A ». L'installation est terminée comme indiqué dans la « Figure B ». Au total, quatre portes coulissantes en verre à l'avant et à l'arrière sont installées de la même manière.

(4 pièces)

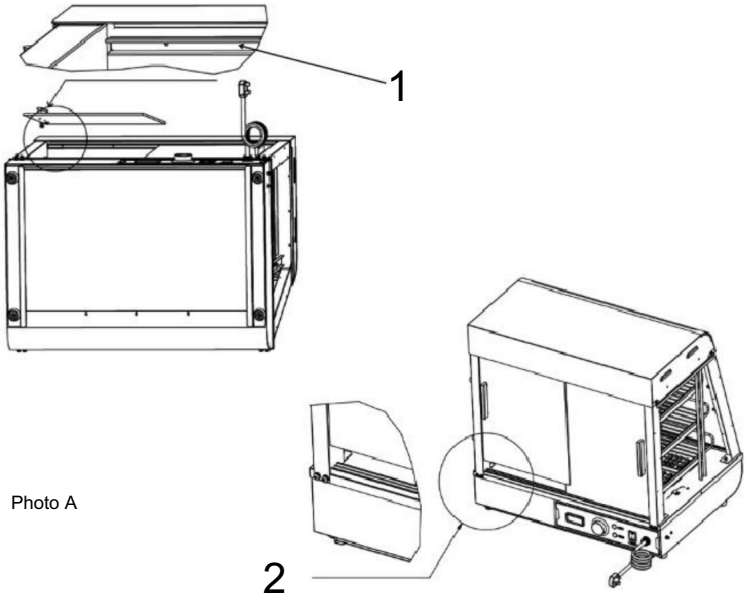

Photo A

Machine Translated by Google

Avis:

1. Vous devez d'abord installer la pièce de verre intérieure, puis la pièce de verre extérieure ; 2.

Lors de l'installation, l'emplacement pour carte supérieur doit être aligné horizontalement et verticalement avec l'emplacement pour carte inférieur !

Étape 9 (60S)

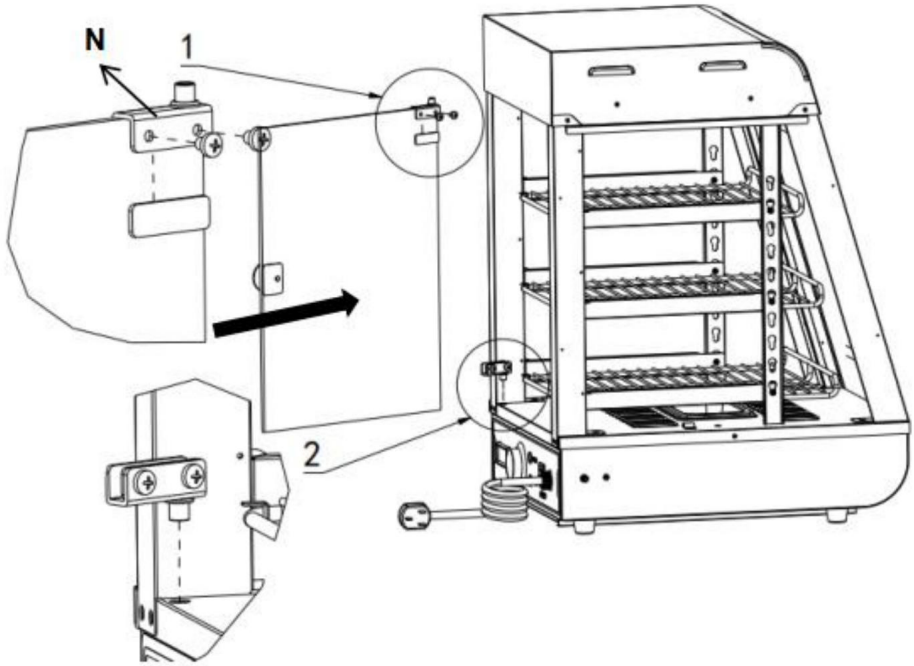

1. Installez d'abord la charnière supérieure de la porte en verre sur le dessus de la porte battante en verre et serrez les vis. Préparez ensuite la charnière inférieure de la porte dans la position correspondante. Enfin, poussez la porte battante en verre dans la position préparée de la charnière inférieure, et puis serrez les vis de la charnière inférieure !

N (un pour chaque haut et bas)

Installez la poignée de porte avant la porte vitrée (1 pièce)

Machine Translated by Google

Étape 10

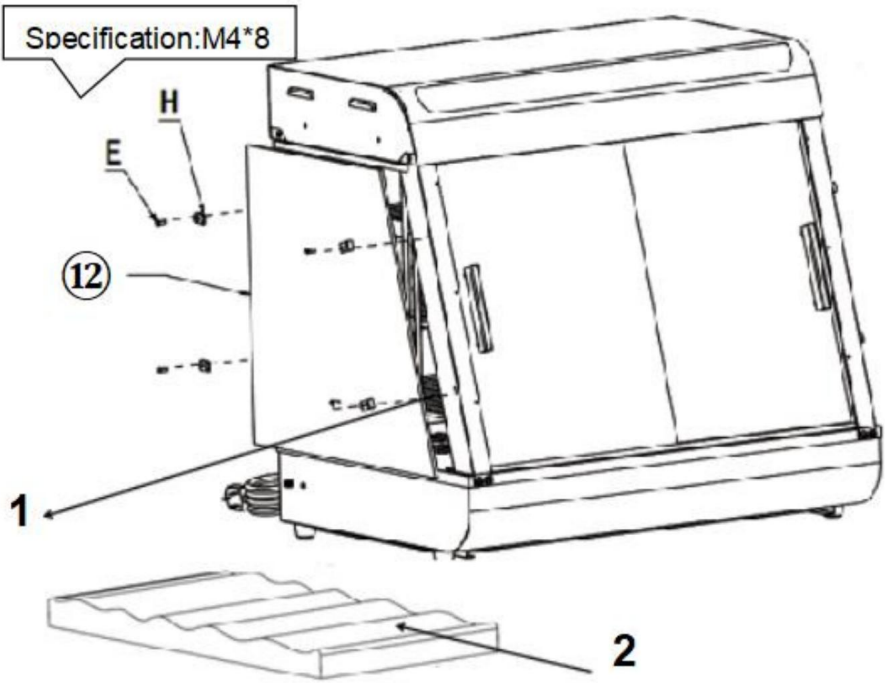

2. Installez d'abord la charnière supérieure de la porte en verre sur le dessus de la porte battante en verre et serrez les vis. Préparez ensuite la charnière inférieure de la porte dans la position correspondante. Enfin, poussez la porte battante en verre dans la position préparée de la charnière inférieure, et puis serrez les vis de la charnière inférieure !

N (un pour chaque haut et bas)

Installez la poignée de porte avant la porte vitrée (1 pièce)

installation terminée

La position des pièces électriques est conçue à ce moment-là, la société se réserve le droit de modifier la conception de l'évaluation, lorsque la conception change et n'améliore pas le manuel à temps, j'espère que les clients comprendront !

Machine Translated by Google

10. Schéma de circuit

SC-CJ-60S/SC-CJ-601 Schéma électrique

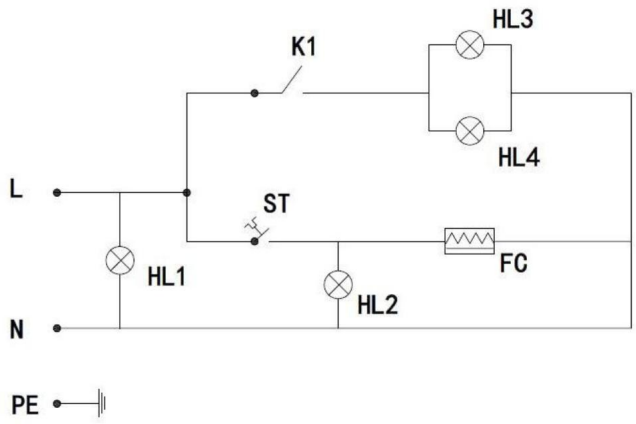

Illustrer

K1 : interrupteur d'éclairage
HL1 : Puissance voyant
HL2 : Voyant de chauffe
Plafonnier lumière chaude HL3
HL4 : tube lumineux LED
FC : tube chauffant
ST : Thermostat

SC-CJ-602/SC-CJ-603 Schéma électrique

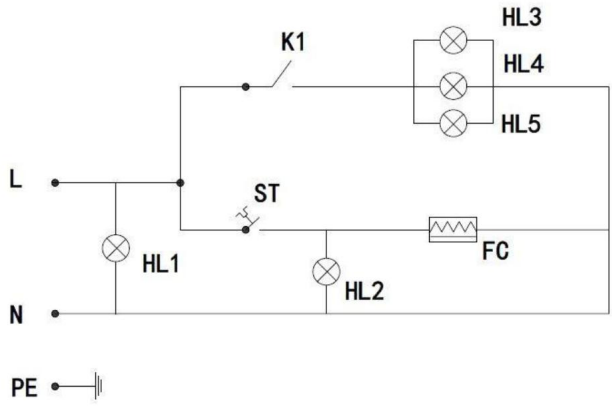

Illustrer

K1 : interrupteur d'éclairage
HL1 : Puissance voyant
HL2 : Voyant de chauffe
HL3 : Plafonnier lumière chaude 1
HL4 : Plafonnier lumière chaude 2
HL5 : tube lumineux à LED
FC : tube chauffant
ST : Thermostat

Machine Translated by Google

11. Analyse des défauts et dépannage :

NON.	Phénomène de défaut	Raison	Méthode de exclusion
01	Le voyant ne s'allume pas lorsque l'appareil est allumé.	Fusible de l'interrupteur d'alimentation soufflé	Remplacer par un fusible approprié Branchez fermement le cordon d'alimentation
02	Les voyants vert et rouge sont allumés en même temps et la température n'augmente pas.	Le câblage du tube de chauffage électrique est lâche et le fil électrique Le tube chauffant est grillé.	Serrez les boulons du câblage du tuyau de chauffage électrique. Remplacez le tube chauffant électriq
03	L'indicateur de travail la lumière reste allumée et la montée en température ne peut pas être contrôlée.	Panne du thermostat	Remplacez le thermostat
04	Le voyant est éteint et le le contrôle de la température est normal	Le voyant est grillé	Remplacez le voyant
05	Il ne peut pas conserver automatiquement chaud.	Panne du thermostat	Remplacez le thermostat
06	Il y a une sensation de picotement dans mains en raison d'une fuite du boîtier.	L'isolation est humide ou le conducteur intérieur est en contact avec le coque extérieure.	Envoyez-le à la maintenance département de réparation.
07	La lumière ne s'allume pas ou scintille.	Le cable l'interface n'est pas connecté ou a un mauvais contact.	Branchez-le fermement

Machine Translated by Google

Remarque : les problèmes ci-dessus sont uniquement destinés à l'analyse et à l'utilisation de référence. Ne vous en occupez pas vous-même. Des professionnels compétents sont requis pour effectuer le dépannage et les réparations. En cas d'anomalies de sécurité telles qu'une fuite, l'alimentation électrique doit être immédiatement coupée et l'utilisation doit être arrêtée !

Veuillez conserver correctement ce manuel

Fabricant : Shanghaimuxinmuyeyouxiangongsi Adresse :
Shuangchenglu 803nong11hao1602A-1609shi, baoshanqu, shanghai 200000 CN.

Importé en Australie : SIHAO PTY LTD. 1 ROKEVA STREETASTWOOD NSW 2122 Australie

Importé aux États-Unis : Sanven Technology Ltd. Suite 250, 9166 Anaheim Place, Rancho Cucamonga, CA 91730

REPRÉSENTANT DU ROYAUME-UNI	YH CONSULTING LIMITÉE. C/O YH Consulting Limited Bureau 147, Centurion House, London Road, Staines-upon-Thames, Surrey, TW18 4AX
REPRÉSENTANT CE	E-CrossStu GmbH Mainzer Landstr.69, 60329 Francfort-sur-le-Main.

Machine Translated by Google

Machine Translated by Google

VEVOR®

TOUGH TOOLS, HALF PRICE

Assistance technique et certificat de garantie électronique www.vevor.com/support

Machine Translated by Google

VEVOR®

TOUGH TOOLS, HALF PRICE

Technischer Support und E-Garantie-Zertifikat www.vevor.com/support

Speisenwärmer-Display

Modell:SC-CJ-60S/SC-CJ-601/ SC-CJ-602/SC-CJ-603

Wir sind weiterhin bestrebt, Ihnen Werkzeuge zu wettbewerbsfähigen Preisen anzubieten. „Sparen Sie die Hälfte“, „Halber Preis“ oder andere ähnliche Ausdrücke, die wir verwenden, stellen nur eine Schätzung der Ersparnis dar, die Sie beim Kauf bestimmter Werkzeuge bei uns im Vergleich zu den großen Topmarken erzielen können, und decken nicht unbedingt alle von uns angebotenen Werkzeugkategorien ab. Wir möchten Sie freundlich daran erinnern, bei Ihrer Bestellung bei uns sorgfältig zu prüfen, ob Sie im Vergleich zu den großen Topmarken tatsächlich die Hälfte sparen.

Machine Translated by Google

Machine Translated by Google

VEVOR®
TOUGH TOOLS, HALF PRICE

Speisenwärmer-Display

MODELL: SC-CJ-60S/SC-CJ-601/SC-CJ-602/SC-CJ-603

SC-CJ60S

SC-CJ-601

SC-CJ-602

SC-CJ-603

Brauchen Sie Hilfe? Kontaktieren Sie uns!

Haben Sie Fragen zum Produkt? Benötigen Sie technischen Support? Bitte kontaktieren Sie uns:

Technischer Support und E-Garantie-Zertifikat www.vevor.com/support

Dies ist die Originalanleitung. Bitte lesen Sie alle Anweisungen sorgfältig durch, bevor Sie das Gerät in Betrieb nehmen. VEVOR behält sich eine klare Auslegung unserer Bedienungsanleitung vor. Das Erscheinungsbild des Produkts richtet sich nach dem Produkt, das Sie erhalten haben. Bitte verzeihen Sie uns, dass wir Sie nicht erneut informieren, wenn es Technologie- oder Software-Updates für unser Produkt gibt.

Machine Translated by Google

	Warnung: Um das Verletzungsrisiko zu verringern, muss der Benutzer die Bedienungsanleitung sorgfältig lesen.
	KORREKTE ENTSORGUNG Dieses Produkt unterliegt den Bestimmungen der europäischen Richtlinie 2012/19/EU. Das Symbol einer durchgestrichenen Mülltonne weist darauf hin, dass dieses Produkt in der Europäischen Union einer getrennten Müllentsorgung unterliegt. Dies gilt für das Produkt und alle mit diesem Symbol gekennzeichneten Zubehörteile. So gekennzeichnete Produkte dürfen nicht im normalen Hausmüll entsorgt werden, sondern müssen an einer Sammelstelle für das Recycling von elektrischen und elektronischen Geräten abgegeben werden.
	Nur Innen benutzen

Herzliche Erinnerung

Um sicherzustellen, dass dieses Produkt während des Transports nicht zerkratzt wird, ist auf der Oberfläche der Maschine eine Schutzfolie angebracht. Bitte reißen Sie vor dem Gebrauch alle Schutzfolien ab!

1. Gebrauchsanweisung: 1. Das Produkt muss vor der Verwendung sicher geerdet werden!

2. Die vom Produkt verwendete Spannung muss mit der Nennspannung übereinstimmen.

3. Füllen Sie bei jedem Gebrauch vor dem Einschalten 2/3 der Kapazität des Wasserbeckens mit Wasser auf.

4. Schalten Sie den Strom ein, die Betriebsanzeige leuchtet, drehen Sie den Heizschalter der Temperaturregelung und wählen Sie die Isoliertemperatur der Lebensmittel, um die Temperatur im Schrankinneren zu erhöhen. Durch natürliche Konvektion kann die Temperatur jeder Schicht konstant gehalten werden.

Machine Translated by Google

5. Wenn Sie während des Gebrauchs Beleuchtung benötigen, können Sie den Beleuchtungsschalter des Lichtgruppe, und alle Lichter werden eingeschaltet, was die Anzeige verbessern kann Wirkung.

6. Nach Gebrauch muss beim Reinigen die Stromzufuhr unterbrochen werden, um Unfälle zu vermeiden;

7. Wenn während des Gebrauchs eine Anomalie auftritt, beenden Sie die Verwendung und fragen Sie einen Lassen Sie das Problem von einem Fachmann beheben, bevor Sie es weiter verwenden.

Dieses Produkt ist nicht für den Gebrauch durch Personen (einschließlich Kinder) bestimmt mit eingeschränkte körperliche, sensorische oder geistige Fähigkeiten oder mangelnde Erfahrung und Wissen.

9. Da die Temperatur des Gerätes während der bringen Sie Ihre Hände oder andere Körperteile während des Betriebs nicht in die Nähe des Oberfläche der Maschine, um Verbrennungen oder andere Verletzungen zu vermeiden.

2. Vorsichtsmaßnahmen und Wartung:

1. Es sollte von ausgewiesenem Personal bedient werden und sollte kompetent sein beim Einsatz von Maschinen und Geräten.

2. Seien Sie vorsichtig, wenn Sie die Maschine bewegen. Wenn ein Fehler auftritt, muss er von einem Fachmann reparieren lassen. Keine Schläge darauf schalten.

3. Bitte installieren und lagern Sie dieses Gerät nicht an den folgenden Orten um Fehlfunktionen durch Fehlbedienung zu vermeiden:

3.1 Auf einem instabilen Tisch oder einer instabilen Theke.

3.2 Orte, an denen die Temperatur zu hoch oder zu niedrig ist.

3.3 Orte mit übermäßigem Luftvolumen und übermäßigem Staub.

3.4 Orte, an denen die Versorgungsspannung sehr instabil ist.

3.5 Wenn keine gute Erdungsvorrichtung vorhanden ist.

4. Das Gerät darf nicht mit einer Wasserspritzpistole gereinigt oder in Wasser getaucht werden. im Wasser, um Stromlecks zu verhindern.

5. Es ist strengstens verboten, Flüssigkeiten zu verwenden, die in Backfarbe löslich sind, um Wischen Sie die Oberfläche des Isolierschranks ab.

6. Besondere Vorsichtsmaßnahmen:

6.1 Dieses Produkt ist ein kommerzielles Gerät und nicht für den Heimgebrauch geeignet

6.2 Das Gerät kann nicht zerlegt oder modifiziert werden. Eine Demontage ohne Erlaubnis kann zu schweren Unfällen führen.

Machine Translated by Google

6.3 Um unbeabsichtigte Leckagen zu vermeiden, muss vor der Reinigung die Stromzufuhr unterbrochen werden.

6.4 Es ist verboten, das Glas mit harten oder scharfen Gegenständen zu zerkratzen.

3. Normale Arbeitsbedingungen: 1. Die Umgebungstemperatur beträgt 5–50 °C und die relative Luftfeuchtigkeit nicht mehr als 90 %. 2. Versorgungsspannung:

110 V ± 10 %, Frequenz: 60 ± 1 % Hz. (220 V ± 10 %, Frequenz: 50 ± 1 %)

4. Produkteinführung: 1. Dieses Produkt hat ein neuartiges und einzigartiges Design, eine Bogenform, ein mehrschichtiges verstellbares Gitterregal und eine vierseitige Glasperspektive. Die Oberseite verwendet eine umweltfreundliche, hochtransparente PC-Platine als lichtdurchlässige Lichtplatte und im Inneren wird eine weiße LED-Röhre verwendet, um die Lebensdauer zu verlängern. Benutzer können verschiedene Werbekarten nach Ihren eigenen Wünschen anbringen, um die Schönheit zu erhöhen. Die praktische Demontage- und Montagestruktur ist einfach zu bedienen, robust und langlebig und leicht zu warten. Es verfügt über eine optionale konstante Temperatur und eine Temperaturanzeige. Das Design der oberen Warmröhren-Downlights kann das Licht gleichmäßiger machen und ist mit einer Feuchtigkeitskompensation ausgestattet, um die Lebensmittel frisch zu halten. Es ist eine spezielle Ausrüstung für die Präsentation und Wärmekonservierung von Lebensmit

5. Symbolbeschreibung: In dieser Anleitung werden Symbole verwendet, um alle wichtigen Sicherheitshinweise und Empfehlungen zum Gerät hervorzuheben. Um das Risiko von Unfällen, Personen- oder Sachschäden zu vermeiden, befolgen Sie diese Anweisungen mit besonderer Sorgfalt.

Machine Translated by Google

6. Modell, Spezifikationen und wichtigste technische Parameter:

Modell	Stromspannung (IN)	Leistung (KW)	Frequenz (HZ)	Temperatur Reichweite	Abmessungen (MM)
SC-CJ-60S	AC110-120	1	60	86-185F	385*490*640
	AC220-240		50	30-85ÿ	
SC-CJ-601	AC110-120	1.2	60	86-185F	667*470*640
	AC220-240		50	30-85ÿ	
SC-CJ-602	AC110-120	1.5	60	86-185F	907*470*640
	AC220-240		50	30-85ÿ	
SC-CJ-603	AC110-120	1.5	60	86-185F	1210*470*640
	AC220-240		50	30-85ÿ	

7. Produktbild

SC-CJ-60S

SC-CJ-601

Machine Translated by Google

SC-CJ-602	SC-CJ603

8.Produktstrukturdiagramm

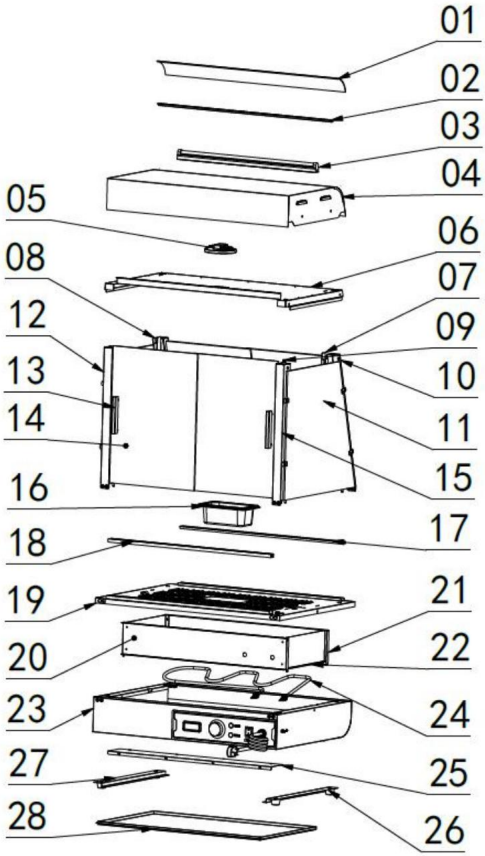

Machine Translated by Google

Hinweis: Die Lage der elektrischen Komponenten richtet sich nach der Bauart Unser Unternehmen behält sich das Recht vor, die teilnehmenden Designs. Wenn das Design geändert wird und die Anweisungen nicht in einem aktualisierten zeitnah, wir hoffen auf Ihr Verständnis!

Explosionszeichnungsliste					
NEIN.	Name	Menge	Nr.	Name	Menge
01	Durchscheinende Abdeckung	1	15	Spiegelbild der Vorderseite Säule	1
02	Durchsichtiger Kartensteckplatz	2	16	0,5L-Becken	1
03	LED Röhre 600mm lang	1	17	Glasrutsche geneigt Öffnung	1
04	Obere Abdeckung	1	18	Glasrutsche gerade Mund	1
05	Ultradünnes Downlight 6W	1	19	Basistabelle	1
06	Obere Abdeckung unten Platte	1	20	Elektrische Box Partition	1
07	Regalsäule	2	21	Hitzeschild hinten	1
08	Hintere Säule	1	22	Seitliche Dämmplatten	2
09	Luftfahrt-Steckerkabel	1	23	Base	1
10	Rückspiegel an der Säule	1	24	Heizungsrohr	1
11	Seitenglas	2	25	Abdichtung von Schaltkästen Platte	1
12	Vordere Säule	1	26	Maschinenfuß Nr. 1	4
13	Aluminium T-förmig Türschnalle	4	27	Takt-Beckenführungsschiene	2
14	Frontglasschiebetür Tür	4	28	Schlackenwanne	1

Machine Translated by Google

9.Produktinstallationsdiagramm:

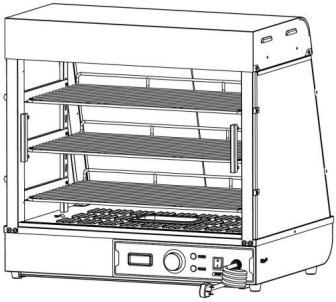

Stückliste für Teilesätze				
Gilt für Modelle: SC-CJ-601, SC-CJ-602, SC-CJ-603, SC-CJ-60S				
				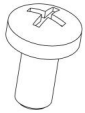
A	B	C	D	UND
Schwarzer Frühling Waschmaschine	Schwarz flach Waschmaschine	Edelstahl Stahl Hexagon Innensechskantschrauben	Schwarz runder Kopf Schrauben	Schwarzes Rund Kopfschrauben
M5 (8 Stück)	M5 (8 Stück)	M5X14 (4 Stück)	M5X14 (8 Stück)	M4X8 (8 Stück)
		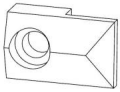		
F	G	H	-	J
Edelstahl Stahl gepolstert Schrauben (60er keine)	Silikon Dichtung (60er keine)	Glaskarte Halter	Schwarz T-förmig Aluminium handhaben (60er keine)	Schraubwerkzeuge
M4X12 (8 STÜCK)	ÿ16 Stückÿ	ÿ8 Stückÿ	(4 Stück)	(1 Stück)

Machine Translated by Google

60er Jahre Exklusiv Zubehörteil			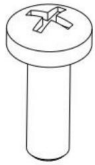	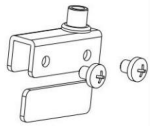
	K	M	M	N
	Schwarz Ball Handhaben	Magnet- Türverkleidung	Edelstahl Stahlkreuz schrauben	Glasscharnier- Set
	(1 Stück)	(1 Stück)	M5X18 (1 Stück)	Eins für jeweils oben und unten

Hinweis: Oben aufgeführte Zubehörteile sind alle im Zubehörpaket enthaltenen Zubehörteile. Zur einfachen Installation können Sie während der Installation die Schrauben finden, deren Codes im Bild oben mit den auf der Schraubenverpackung aufgedruckten Codes übereinstimmen. Entsprechend den in den Installationsschritten erforderlichen Schrauben finden Sie sie!

Baugruppen-Stückliste			
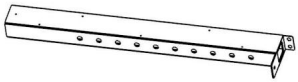		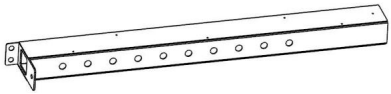	
ÿ	Linke vordere Säule 1 STÜCK	ÿ	Rechte Vordersäule 1 STÜCK
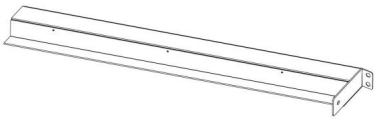		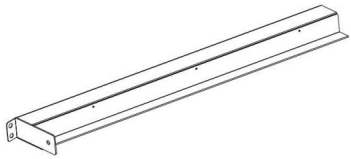	
ÿ	Linke hintere Säule 1 STÜCK	ÿ	Rechte hintere Säule 1 STÜCK

Machine Translated by Google

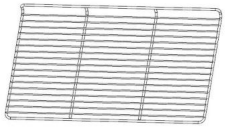		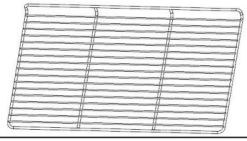	
ÿ	Oberes Regal - kürzeste 1 STÜCK	ÿ	Mittleres Regal - mittel 1 STÜCK
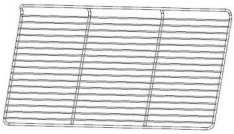		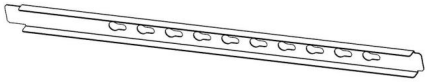	
ÿ	Unteres Regal-längste 1 STÜCK	ÿ	Regalsäule 2 STK
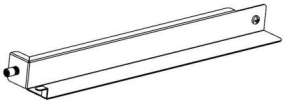		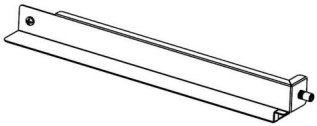	
ÿ	Regalträger-links 3 STK	ÿ	Regalträger rechts 3 STK
		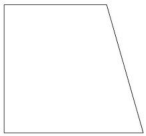	
ÿ	Glasschiebetüren vorn und hinten Türen (60er keine) 4 STÜCK	ÿ	Seitenglas 2 STK
60er Jahre Exklusiv Zubehörteil (je eine)	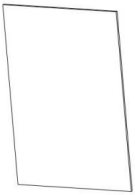 ÿHintere Glastür		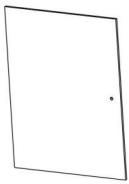 ÿFrontglas-Klapptür

Machine Translated by Google

Hinweis: Die oben genannten Zubehörteile sind alle im Zubehörpaket enthalten. Bitte prüfen Sie vor der Montage die Vollständigkeit des Zubehörs!

Universelles Installationsdiagramm der SC-CJ-60-Serie	
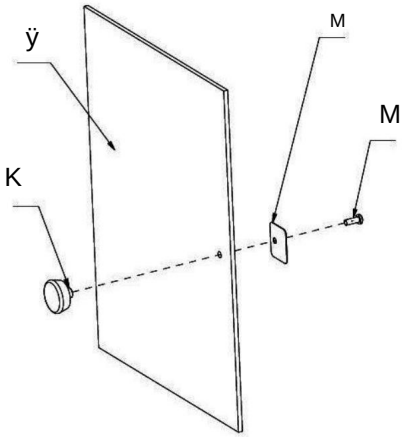	K (1 STK) L (1 STK) M (1 STK)
Schritt 1 (60 s)	

Universelles Installationsdiagramm der SC-CJ-60-Serie	
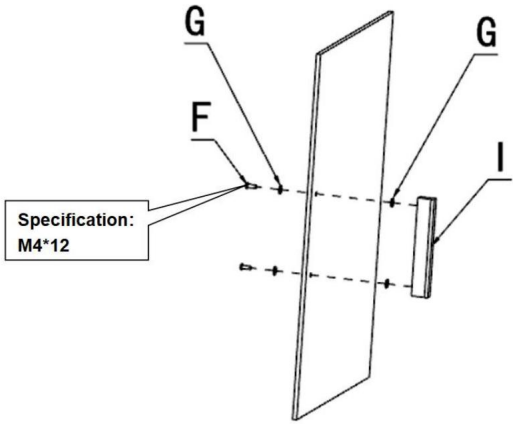	G (4 STK) F (2 STK) Ich (1 STK)
Schritt 1 (601 602 603)	

Machine Translated by Google

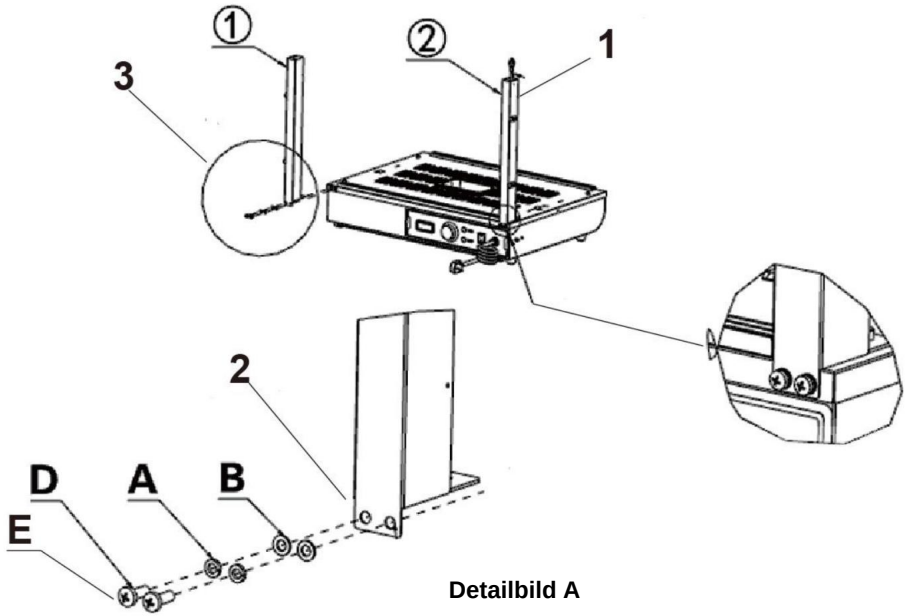

Detailbild A

1. Führen Sie den aus der Basis herausragenden Lichtkabelanschluss durch die Säule und hängen Sie ihn über die Säule.

Hinweis: Bei der Montage der Säulen auf beiden Seiten ist darauf zu achten, dass die Seite mit den Löchern in der Säule zur Außenseite der Maschine zeigt.

Installation!

2. Befestigen Sie die Zubehörteile „ÿ, ÿ“ gemäß der Reihenfolge im Bild mit den entsprechenden Schrauben „D, A, B“ an den dafür vorgesehenen Mutternlöchern.

3.Detailbild A ÿ (1
STK) ÿ (1
STK)
A (4 STK)
B (4 STK)
D (4 STK)
E (Spezifikation: M5*14)

Schritt 2

Machine Translated by Google

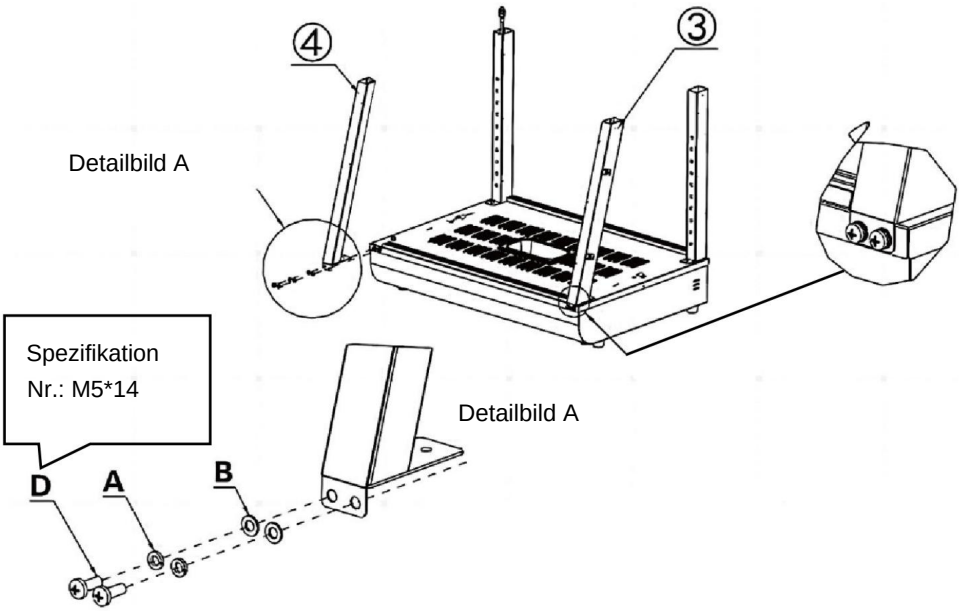

1. Befestigen Sie die Zubehörteile „ÿ, ÿ“ gemäß der Reihenfolge im Bild mit den entsprechenden Schrauben „D, A, B“ an den dafür vorgesehenen Mutternlöchern.

Hinweis: Bei der Montage der Säulen auf beiden Seiten ist darauf zu achten, dass die Seite mit den Löchern in der Säule zur Außenseite der Maschine zeigt.

Installation!

ÿ (1 STK) ÿ

(1 STK)

A (4 STK)

B (4 STK)

D (4 STK)

Schritt 3

Machine Translated by Google

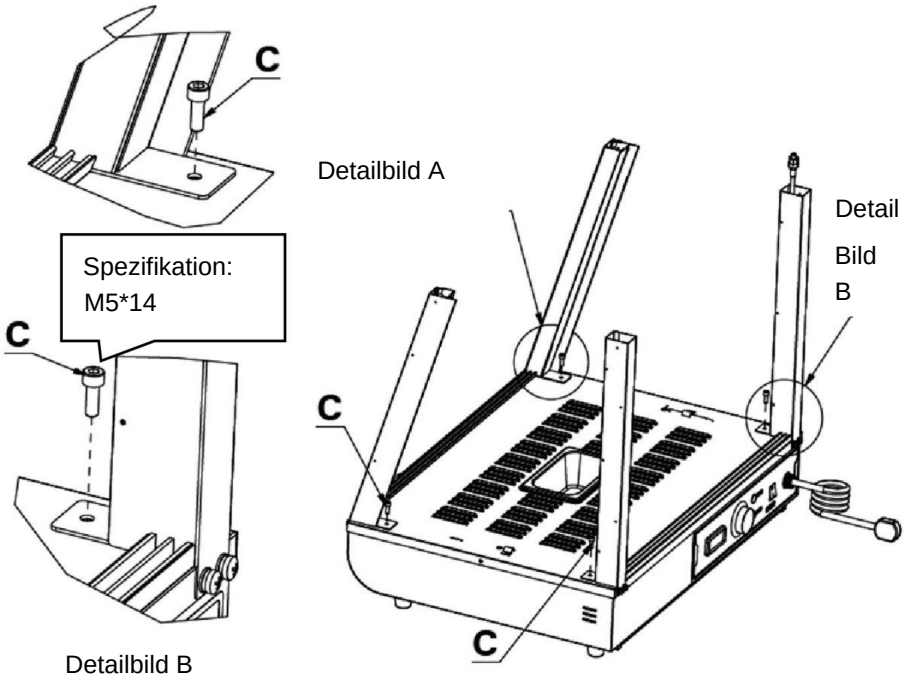

1.Befestigen Sie die vier Säulen mit der Schraube „C“ an den dafür vorgesehenen Muttern an der Basis auf die gleiche Weise, wie in der Detailabbildung gezeigt.

C (4 STK)

Schritt 4

Machine Translated by Google

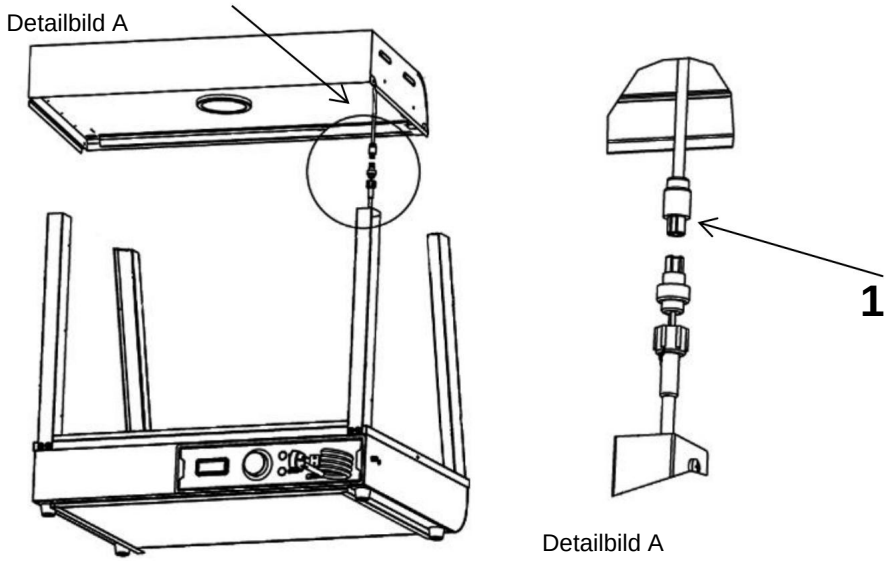

1. Verbinden Sie den aus der oberen Abdeckung herausragenden Kabelverbinder mit dem an der Säule hängenden Verbinder und ziehen Sie ihn fest, stecken Sie dann den verbundenen Verbinder in die Säule und verstecken Sie ihn.

Schritt 5

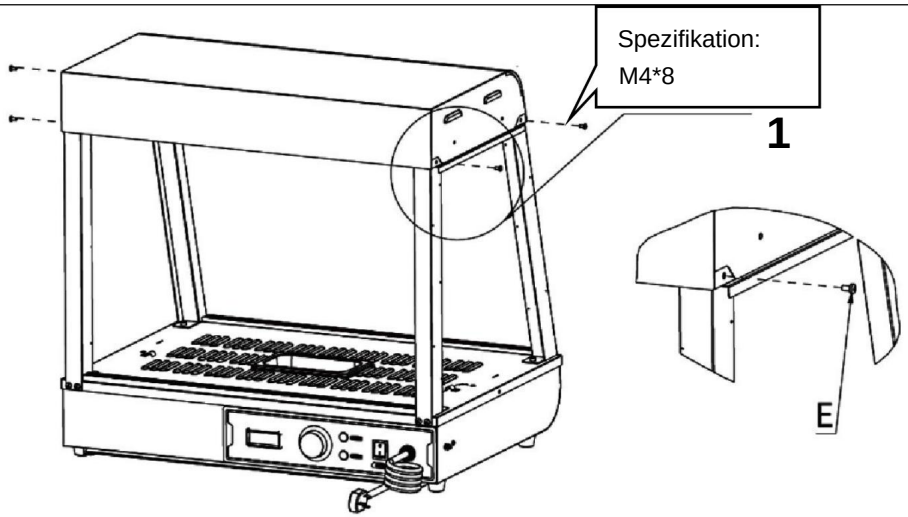

Machine Translated by Google

1. Platzieren Sie die obere Abdeckung auf den vier aufrechten Pfosten und befestigen Sie dann die obere Abdeckung und die aufrechten Pfosten (insgesamt vier) mit den „Schrauben E“.

E (4 STK)

Schritt 6

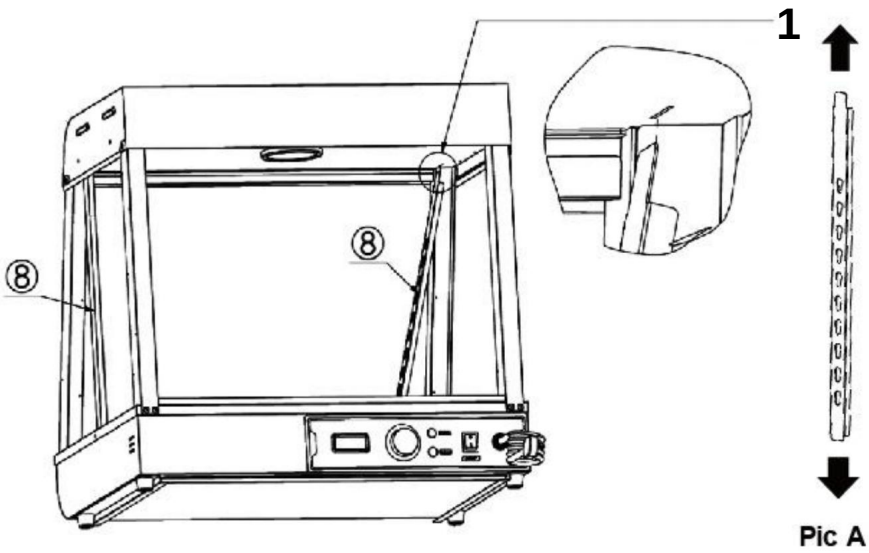

1. Richten Sie die beiden linken und rechten Regalsäulen „ÿ“ in gleicher Weise in Richtung Abbildung A aus, stecken Sie sie dann diagonal in die reservierten Löcher an der Oberseite, bis sie vollständig eingesetzt sind, und richten Sie sie dann aus.
Hinweis: Die Position des Zubehörs Nr. 8 ist wie in der Abbildung dargestellt. Das große Loch des Kürbislochs zeigt nach oben, das kleine Loch zeigt nach unten und die Nut zeigt zur Außenseite der Maschine!

ÿ (2 STK)

Machine Translated by Google

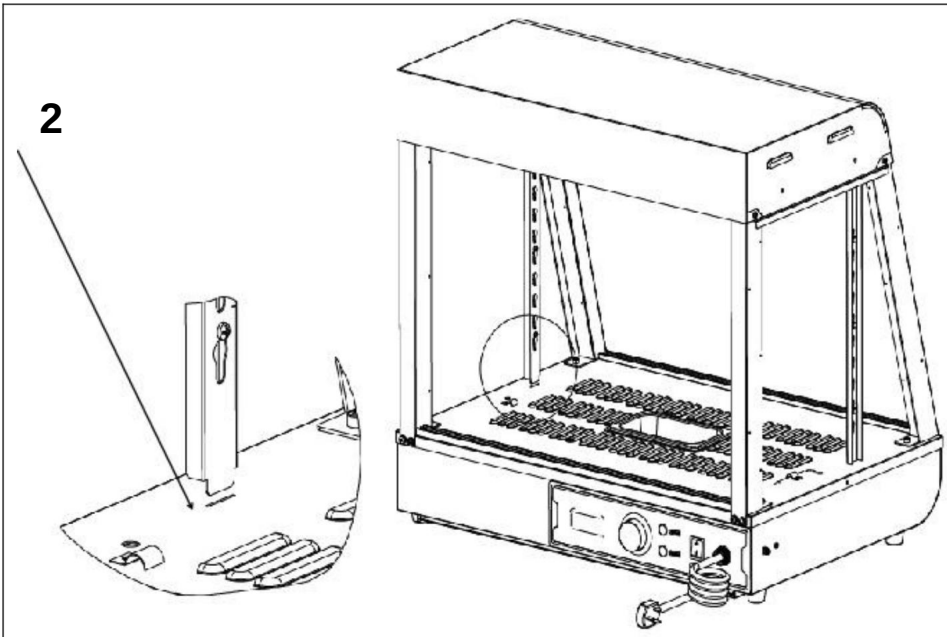

2. Richten Sie die Unterseite der Säule gemäß Abbildung B an der dafür vorgesehenen Öffnung in der Grundplatte aus und platzieren Sie sie, um die Installation abzuschließen.

Schritt 7

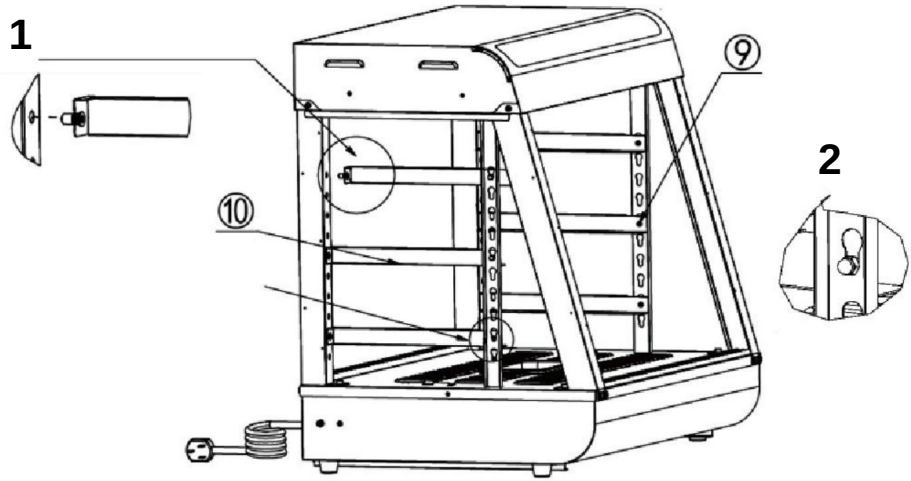

Machine Translated by Google

1. Führen Sie zuerst den Rammnagel an der Vorderseite des Teils in das dafür vorgesehene Loch der Säule ein, wie unten gezeigt.

Hinweis: Bei der Montage den überstehenden Teil des I-förmigen Nagels am Regalträger zur Außenseite der Maschine hin ausrichten!

2. Führen Sie dann den Schnallennagel an der Rückseite des Teils in die Kürbisöffnung ein, wie in der Abbildung unten gezeigt. ÿ

(3 STK) ÿ (3

STK)

Schritt 8

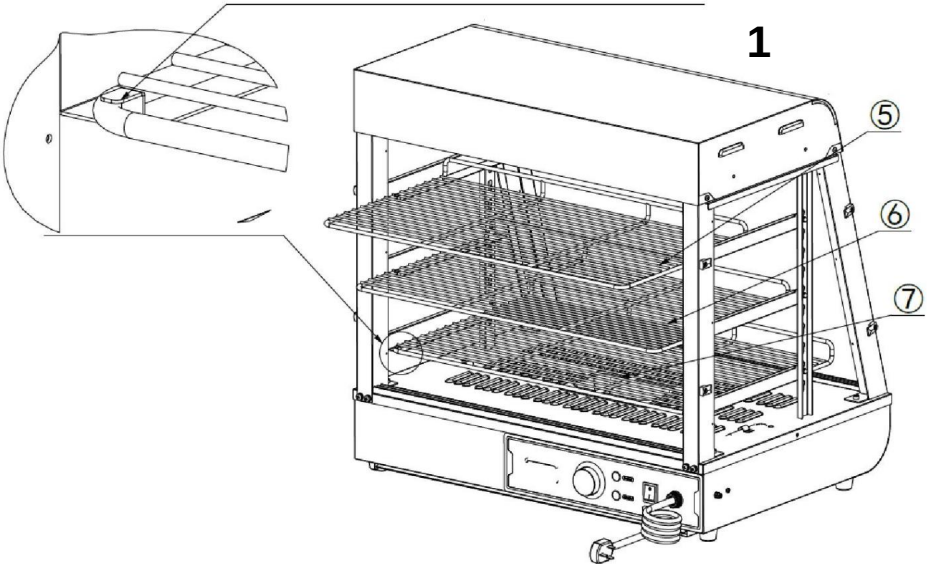

1. Platzieren Sie die Teile „ÿ, ÿ, ÿ“ entsprechend den im Bild gezeigten Positionen auf der Regalhalterung und schieben Sie sie wie im Bild gezeigt in die reservierten Schlitze.

ÿ (1 STK) ÿ (1 STK) ÿ (1

STK)

Schritt 9 (601 602 603)

Machine Translated by Google

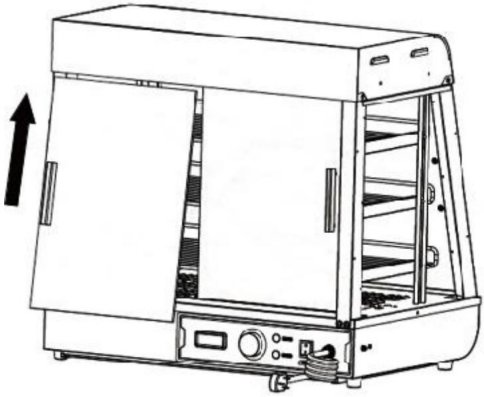

1. Setzen Sie zunächst die vorderen und hinteren Glasschiebetüren diagonal in den oben angebrachten Kartenschlitz ein, wie in „Abbildung A“ gezeigt. Nachdem Sie sie bis zur äußersten Position eingesetzt haben, richten Sie das fallende Glas mit dem darunter liegenden Kartenschlitz aus, der horizontal und vertikal zum oberen Kartenschlitz ist, wie in „Abbildung A“ gezeigt. Die Installation ist wie in „Abbildung B“ gezeigt abgeschlossen. Insgesamt werden vier Glasschiebetüren vorne und hinten auf die gleiche Weise installiert. ÿ (4 STK)

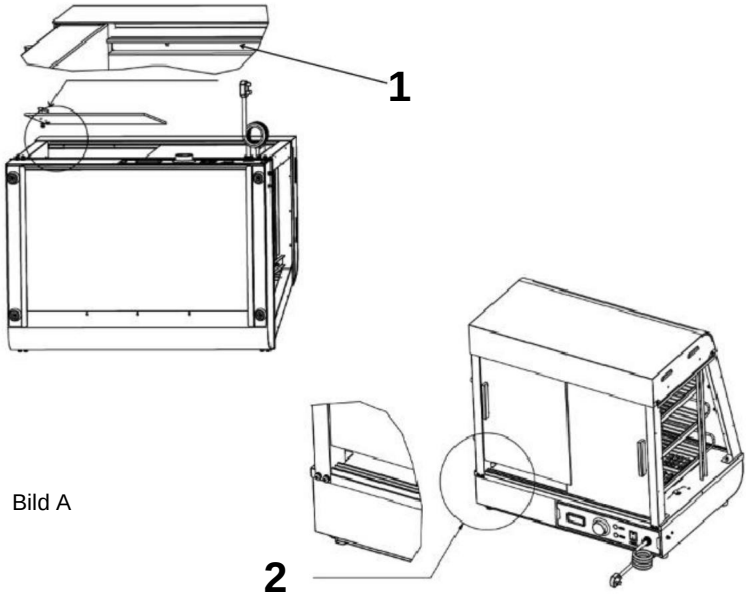

Bild A

Machine Translated by Google

Beachten:

1. Sie müssen zuerst das innere Glasstück und dann das äußere Glasstück installieren; 2. Beim Installieren

sollte der obere Kartensteckplatz horizontal und vertikal mit dem unteren Kartensteckplatz ausgerichtet sein!

Schritt 9 (60S)

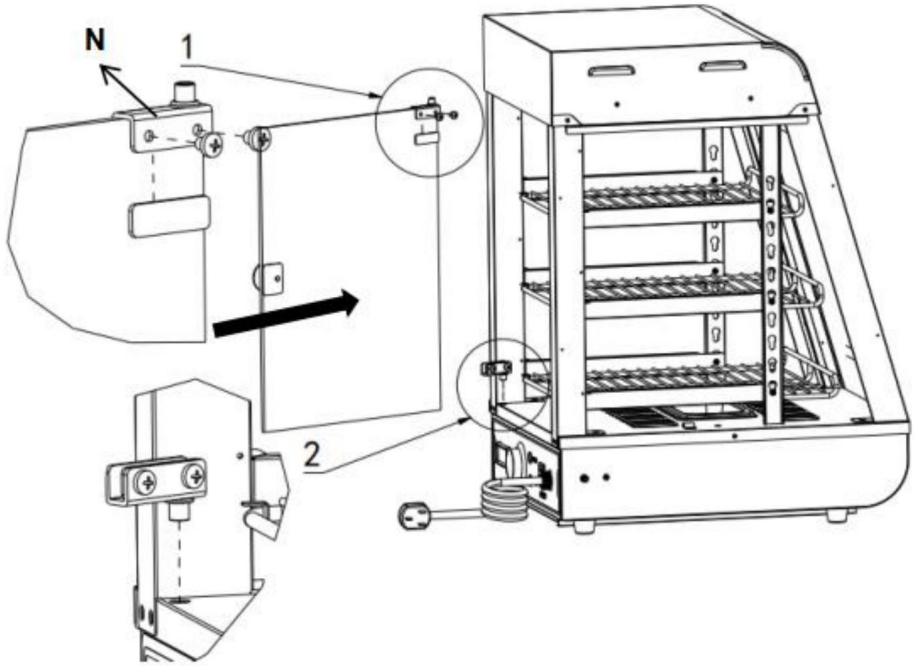

1. Montieren Sie zunächst das obere Glastürscharnier auf der Oberseite der Glas-Klapptür und ziehen Sie die Schrauben fest. Bereiten Sie dann das untere Türscharnier in der entsprechenden Position vor. Schieben Sie abschließend die Glas-Klapptür in die vorbereitete Position des unteren Scharniers und ziehen Sie dann die Schrauben des unteren Scharniers fest!

N (jeweils eine für oben und unten)

Installieren Sie den Türgriff vor der Glastür (1 STK).

Machine Translated by Google

Schritt 10

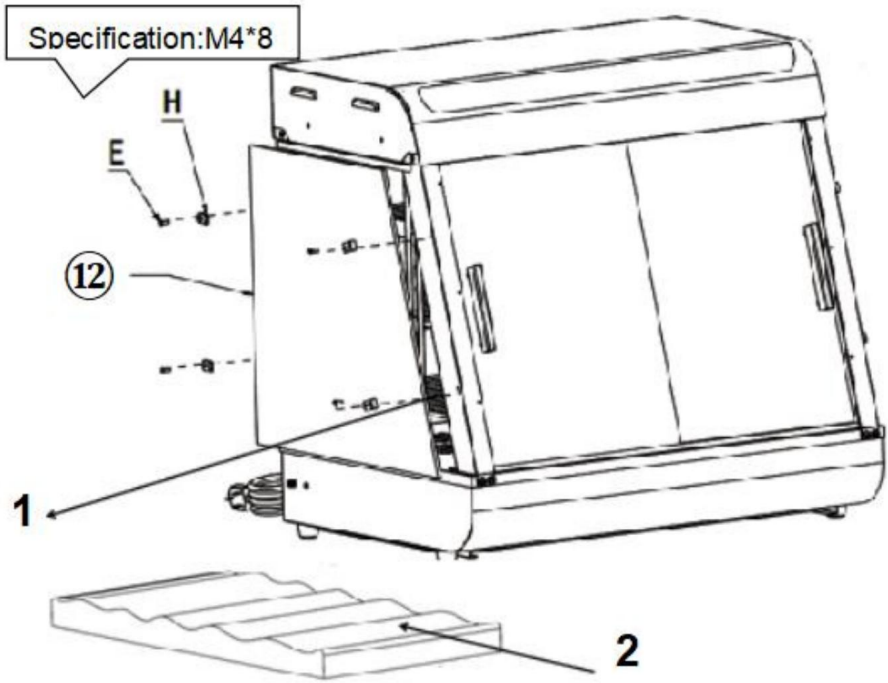

2. Montieren Sie zunächst das obere Glastürscharnier auf der Oberseite der Glasklapptür und ziehen Sie die Schrauben fest. Bereiten Sie dann das untere Türscharnier in der entsprechenden Position vor. Schieben Sie abschließend die Glasklapptür in die vorbereitete Position des unteren Scharniers und ziehen Sie dann die Schrauben des unteren Scharniers fest!

N (jeweils eine für oben und unten)
Installieren Sie den Türgriff vor der Glastür (1 STK).

Installation abgeschlossen

Die Position der elektrischen Teile wird zum jeweiligen Zeitpunkt entworfen. Das Unternehmen behält sich das Recht vor, das Design vor der Bewertung zu ändern. Wenn sich das Design ändert und das Handbuch nicht rechtzeitig verbessert wird, hoffen wir auf das Verständnis der Kunden!

Machine Translated by Google

10. Schaltplan

SC-CJ-60S/SC-CJ-601 Elektrisches Schaltbild

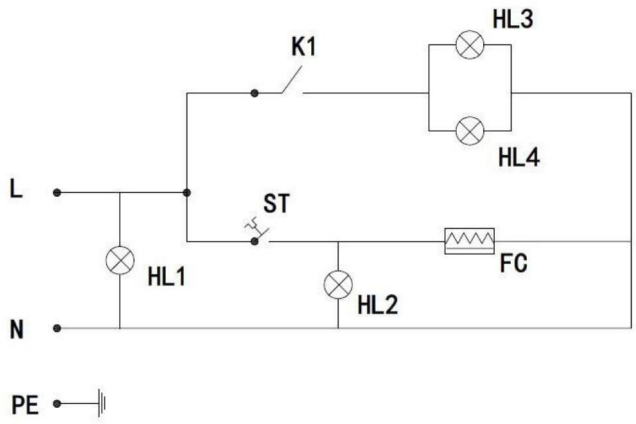

Veranschaulichen

K1: Lichtschalter
HL1: Leistung
Kontrollleuchte
HL2:
Heizkontrollleuchte
HL3 Deckenleuchte
mit warmem Licht
HL4:LED-
Lichtschlauch
FC: Heizrohr
ST: Thermostat

SC-CJ-602/SC-CJ-603 Elektrisches Schaltbild

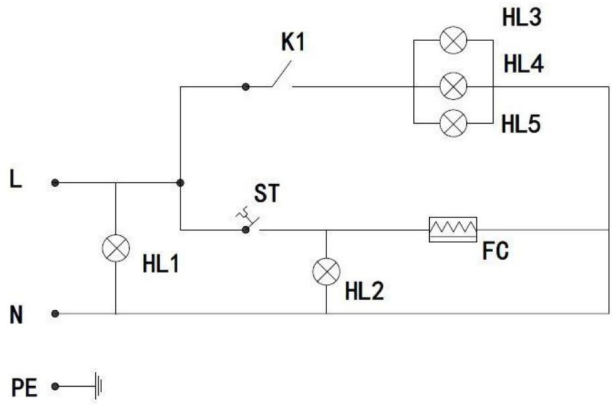

Veranschaulichen

K1: Lichtschalter
HL1: Leistung
Kontrollleuchte
HL2:
Heizkontrollleuchte
HL3: Warmes Licht
Deckenlampe 1
HL4: Warmes Licht
Deckenlampe 2
HL5:LED-
Lichtschlauch
FC: Heizrohr
ST: Thermostat

Machine Translated by Google

11. Fehleranalyse und Fehlerbehebung:

NEIN.	Fehlerphänomen	Grund	Methode von Ausschluss
01	Die Kontrollleuchte leuchtet nicht, wenn das Gerät eingeschaltet ist eingeschaltet.	Netzschaltersicherung geblasen	ÿDurch eine geeignete Sicherung ersetzen ÿStecken Sie das Netzkabel fest ein
02	Die grüne und die rote Kontrollleuchte leuchten gleichzeitig und die Temperatur steigt nicht an.	Die Verkabelung des elektrischen Heizrohrs ist lose und die elektrische Heizrohr ist durchgebrannt.	ÿ Die Verkabelungsschrauben des elektrischen Heizrohrs festziehen. ÿ Das elektrische Heizrohr ersetzen
03	Der Arbeitsindikator Licht bleibt an und der Temperaturanstieg kann nicht kontrolliert werden.	Thermostatfehler	ÿErsetzen Sie den Thermostat
04	Die Kontrollleuchte ist aus und die Temperaturregelung ist normal	Kontrollleuchte durchgebrannt	ÿErsetzen Sie die Kontrollleuchte
05	Es kann nicht automatisch halten warm.	Thermostatfehler	ÿErsetzen Sie den Thermostat
06	Es gibt ein Kribbeln im Hände aufgrund von Undichtigkeiten am Gehäuse.	Die Isolierung ist feucht oder der Innenleiter ist Kontakt mit dem Außenhülle.	ÿSenden Sie es an die Wartung zwecks Reparatur an unsere Fachwerkstatt.
07	Das Licht geht nicht an bzw. flackert.	Das Kabel Schnittstelle ist nicht angeschlossen oder hat schlechten Kontakt.	ÿStecken Sie es fest ein

Machine Translated by Google

Hinweis: Die oben genannten Probleme dienen nur zu Analyse- und Referenzzwecken. Beheben Sie sie nicht selbst. Für die Fehlersuche und Reparaturen sind entsprechende Fachleute erforderlich. Bei Sicherheitsabweichungen wie Leckagen sollte die Stromversorgung sofort unterbrochen und die Nutzung eingestellt werden!

Bitte bewahren Sie dieses Handbuch sorgfältig auf

Hersteller: Shanghaimuxinmuyeyouxiangongsi **Adresse:**
Shuangchenglu 803nong11hao1602A-1609shi, baoshanqu, Shanghai 200000 CN.

Nach AUS importiert: SIHAO PTY LTD. 1 ROKEVA STREETEASTWOOD NSW 2122 Australien

Importiert in die USA: Sanven Technology Ltd. Suite 250, 9166 Anaheim Place, Rancho Cucamonga, CA 91730

UK REP	YH CONSULTING LIMITED. C/O YH Consulting Limited Office 147, Centurion House, London Road, Staines-upon-Thames, Surrey, TW18 4AX
Vertreter der EG	E-CrossStu GmbH Mainzer Landstr.69, 60329 Frankfurt am Main.

Machine Translated by Google

Machine Translated by Google

VEVOR®

TOUGH TOOLS, HALF PRICE

Technischer Support und E-Garantie-Zertifikat

www.vevor.com/support

Machine Translated by Google

VEVOR®

TOUGH TOOLS, HALF PRICE

Supporto tecnico e certificato di garanzia elettronica www.vevor.com/support

Display scaldavivande

Modello:SC-CJ-60S/SC-CJ-601/
SC-CJ-602/SC-CJ-603

Continuiamo a impegnarci per fornirvi strumenti a prezzi competitivi.
"Risparmia la metà", "Metà prezzo" o qualsiasi altra espressione simile da noi utilizzata rappresenta solo una stima del risparmio che potresti trarre dall'acquistare determinati strumenti con noi rispetto ai principali marchi più importanti e non significa necessariamente coprire tutte le categorie di strumenti offerti da noi. Ti ricordiamo di verificare attentamente quando effettui un ordine con noi se stai effettivamente risparmiando la metà rispetto ai migliori marchi principali.

Machine Translated by Google

Machine Translated by Google

VEVOR®
TOUGH TOOLS, HALF PRICE

Display scaldavivande

MODELLO:SC-CJ-60S/SC-CJ-601/SC-CJ-602/SC-CJ-603

SC-CJ60S

SC-CJ-601

SC-CJ-602

SC-CJ-603

HO BISOGNO DI AIUTO? CONTATTACI!

Hai domande sul prodotto? Hai bisogno di supporto tecnico? Non esitate a contattarci:

Supporto tecnico e certificato di garanzia elettronica www.vevor.com/support

Queste sono le istruzioni originali, leggere attentamente tutte le istruzioni del manuale prima dell'uso. VEVOR si riserva una chiara interpretazione del nostro manuale d'uso. L'aspetto del prodotto sarà soggetto al prodotto ricevuto. Ti preghiamo di perdonarci se non ti informeremo più se sono presenti aggiornamenti tecnologici o software sul nostro pr

Machine Translated by Google

	Avvertenza: per ridurre il rischio di lesioni, l'utente deve leggere attentamente il manuale di istruzioni.
	CORRETTO SMALTIMENTO Questo prodotto è soggetto alle disposizioni della Direttiva Europea 2012/19/UE. Il simbolo del bidone della spazzatura barrato indica che nell'Unione Europea il prodotto richiede la raccolta differenziata dei rifiuti. Ciò vale per il prodotto e tutti gli accessori contrassegnati da questo simbolo. I prodotti contrassegnati come tali non possono essere smaltiti con i normali rifiuti domestici, ma devono essere portati in un punto di raccolta per il riciclaggio di dispositivi elettrici ed elettronici.
	Solo per uso interno

Ricordo caldo

Per garantire che questo prodotto non venga graffiato durante il trasporto, sulla superficie della macchina è attaccata una pellicola protettiva. Si prega di strappare tutte le pellicole protettive prima dell'uso!

1. Istruzioni per l'uso: 1. Il prodotto deve essere messo a terra in modo sicuro prima dell'uso!

2. La tensione utilizzata dal prodotto deve essere coerente con la tensione nominale.

3. Durante ogni utilizzo, aggiungere acqua nella vaschetta dell'acqua fino a 2/3 della capacità prima di accendere l'alimentazione.

4. Accendere l'alimentazione, la spia di alimentazione è accesa, accendere l'interruttore di riscaldamento del controllo della temperatura e selezionare la temperatura di isolamento del cibo per aumentare la temperatura dello spazio all'interno dell'armadietto. Attraverso la convezione naturale, la temperatura di ogni strato può essere mantenuta costante.

Machine Translated by Google

5. Durante l'uso, se hai bisogno di illuminazione, puoi accendere l'interruttore di illuminazione del gruppo luci e tutte le luci saranno accese, il che può migliorare la visualizzazione effetto.

6. Dopo l'uso, è necessario interrompere l'alimentazione durante la pulizia per evitare incidenti;

7. Se si verificano anomalie durante l'uso, smettere di usarlo e chiedere a professionista per risolvere il problema prima di continuare a utilizzarlo.

Questo prodotto non è destinato all'uso da parte di persone (compresi i bambini) con ridotte capacità fisiche, sensoriali o mentali o mancanza di esperienza e conoscenza.

9. Poiché la temperatura dell'apparecchiatura è relativamente elevata durante funzionamento, non avvicinare le mani o altre parti del corpo al superficie della macchina per evitare ustioni o altre lesioni.

2. Precauzioni e manutenzione:

1. Dovrebbe essere gestito da personale designato e competente nell'uso di macchinari e attrezzature.

2. Fare attenzione quando si sposta la macchina. Se c'è un difetto, deve esserlo riparato da un professionista. Non bussare.

3. Non installare e conservare l'apparecchiatura nei seguenti luoghi per evitare malfunzionamenti dovuti ad un utilizzo errato:

3.1 Su un tavolo o bancone instabile.

3.2 Luoghi in cui la temperatura è troppo alta o troppo bassa.

3.3 Luoghi con volume d'aria eccessivo e polvere eccessiva.

3.4 Luoghi in cui la tensione di alimentazione è molto instabile.

3.5 Dove non è presente un buon dispositivo di messa a terra.

4. L'apparecchio non deve essere pulito con un tubo spruzzatore d'acqua o immerso in acqua per evitare perdite elettriche.

5. È severamente vietato l'uso di liquidi solubili nella vernice da forno pulire la superficie dell'armadio isolante.

6. Precauzioni speciali:

6.1 Questo prodotto è un dispositivo commerciale e non è adatto all'uso domestico

6.2 Non può essere smontato o modificato. Smontandolo senza l'autorizzazione può causare gravi incidenti.

Machine Translated by Google

6.3 È necessario interrompere l'alimentazione prima della pulizia per evitare perdite accidentali.

6.4 È vietato utilizzare oggetti duri o taglienti per graffiare il vetro.

3. Condizioni normali dell'ambiente di lavoro: 1. La temperatura ambiente è 5-50 ÿ e l'umidità relativa dell'aria non è superiore al 90%; 2. Tensione di alimentazione: 110 V±10%, frequenza: 60±1% HZ. (220 V±10%, frequenza: 50±1%)

4. Presentazione del prodotto: 1. Questo prodotto ha un design nuovo e unico, forma ad arco, ripiano a griglia regolabile multistrato, prospettiva in vetro su quattro lati, la parte superiore utilizza una scheda PC ecologica ad alta trasparenza come pannello luminoso che trasmette la luce e internamente viene utilizzato un tubo LED bianco per aumentare la durata; gli utenti possono inserire diverse carte pubblicitarie in base alle proprie preferenze per aumentare la bellezza. La comoda struttura di smontaggio e montaggio è facile da usare, robusta, durevole e di facile manutenzione. Ha una temperatura costante opzionale e un display della temperatura. Il design del downlight a tubo caldo superiore può rendere la luce più uniforme ed è dotato di compensazione idratante per mantenere il cibo fresco. È un'attrezzatura speciale per l'esposizione degli alimenti e la conservazione del calore.

5. Descrizione dei simboli: in questo manuale i simboli vengono utilizzati per evidenziare tutte le importanti istruzioni e raccomandazioni di sicurezza relative all'apparecchiatura. Per evitare il rischio di incidenti, lesioni personali o danni materiali, seguire queste istruzioni con particolare attenzione.

Machine Translated by Google

6. Modello, specifiche e principali parametri tecnici:

Modello	Voltaggio (IN)	Energia (KW)	Frequenza (HZ)	Temperatura allineare	Dimensione (MM)
SC-CJ-60S	AC110-120	1	60	86-185F	385*490*640
	AC220-240		50	30-85 ÿ	
SC-CJ-601	AC110-120	1.2	60	86-185F	667*470*640
	AC220-240		50	30-85 ÿ	
SC-CJ-602	AC110-120	1.5	60	86-185F	907*470*640
	AC220-240		50	30-85 ÿ	
SC-CJ-603	AC110-120	1.5	60	86-185F	1210*470*640
	AC220-240		50	30-85 ÿ	

7. Immagine dell'aspetto del prodotto

SC-CJ-60S

SC-CJ-601

Machine Translated by Google

SC-CJ-602	SC-CJ603

8. Schema della struttura del prodotto

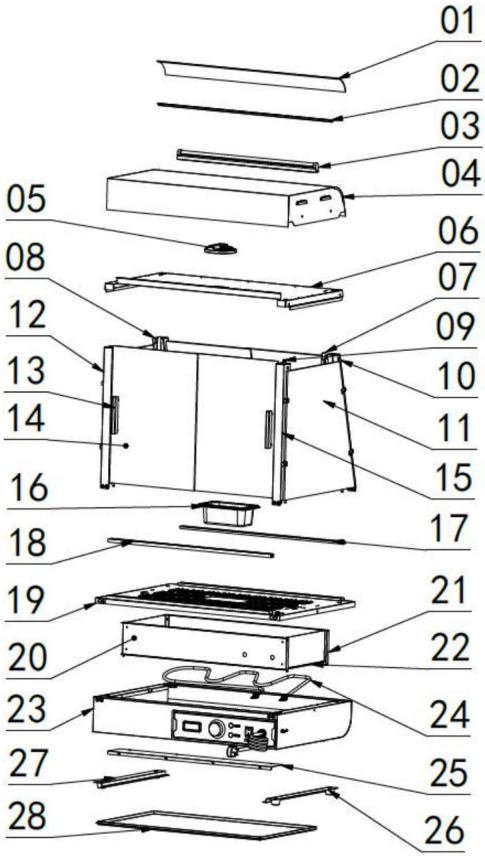

Machine Translated by Google

Nota: la posizione dei componenti elettrici si basa sul progetto in quella volta. La nostra azienda si riserva il diritto di modificare la partecipazione disegni. Se il design viene modificato e le istruzioni non vengono aggiornate in a modo tempestivo, speriamo nella vostra comprensione!

Elenco delle carte esplose					
NO.	Nome	Qtà n.		Nome	Qtà
01	Copertura traslucida	1	15	Immagine speculare della parte anteriore pilastro	1
02 Slot per scheda traslucido 2			16	Bacinella da 0,5 l	1
03	Tubo LED 600mm lungo	1	17	Scivolo vetro inclinato apertura	1
04	Coperchio superiore	1	18	Scivolo di vetro dritto bocca	1
05	Downlight ultrasottile 6 W	1	19	Tavolo basso	1
06	Fondo del coperchio superiore piatto	1	20	Scatola elettrica partizione	1
07	Colonna per scaffali	2	21	Scudo termico posteriore	1
08	Pilastro posteriore	1	22 Pannelli isolanti laterali 2		
09 Cavo con spina aeronautica		1	23	Base	1
10	Specchio sul montante posteriore	1	24	Tubo di riscaldamento	1
11	Vetro laterale	2	25	Sigillatura della scatola elettrica piatto	1
12	Pilastro anteriore	1	26	N.1 piedino della macchina	4
13	A forma di T in alluminio maniglia	4	27 Corsa barra guida vasca		2
14	Scorrevole vetro frontale porta	4	28	Vassoio per scorie	1

Machine Translated by Google

9. Schema di installazione del prodotto:

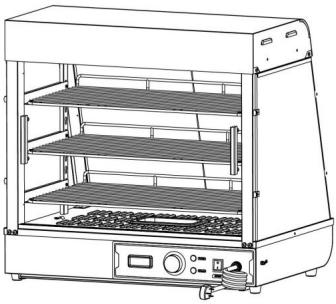

Distinta base del kit delle parti				
Applicabile ai modelli:SC-CJ-601ÿSC-CJ-602ÿSC-CJ-603ÿSC-CJ-60S				
				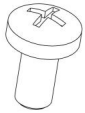
UN	B	C	D	E
Primavera nera rondella	Nero piatto rondella	Inossidabile acciaio esagono bulloni a presa	Nero testa rotonda viti	Rotondo nero viti a testa
M5 (8 pezzi)	M5 (8 pezzi)	M5X14 (4 pezzi)	M5X14 (8 pezzi)	M4X8 (8 pezzi)
		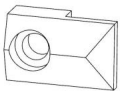		
F	G	H	-	J
Inossidabile imbottito in acciaio viti (anni '60 nessuno)	Silicone guarnizione (anni '60 nessuno)	Carta di vetro titolare	Nero A forma di T alluminio maniglia (anni '60 nessuno)	Strumenti per viti
M4X12 (8 pezzi)	ÿ16 pezziÿ	ÿ8 pezziÿ	(4 pezzi)	(1 pezzo)

Machine Translated by Google

ANNI '60 Esclusivo accessorio			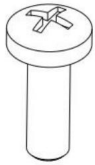	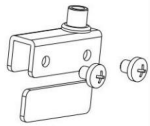
	K	I	M	N
	Nero Palla Maniglia	Pannello porta magnetico	Inossidabile Croce in acciaio vite	Set cerniere per vetro
	(1 pezzo)	(1 pezzo)	M5X18 (1 pz)	Uno per ciascuno in alto e in basso

Nota: quelli sopra indicati sono tutti gli accessori nel pacchetto accessori.
Durante l'installazione, è possibile trovare le viti i cui codici nell'immagine sopra corrispondono ai codici stampati nella confezione delle viti in base alle viti richieste nelle fasi di installazione per una facile installazione!

Elenco delle parti di assemblaggio			
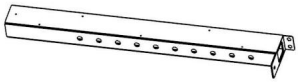		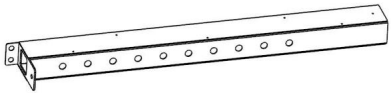	
ÿ	Montante anteriore sinistro 1 pezzo	ÿ	Montante anteriore destro 1 pezzo
		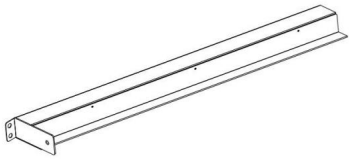	
ÿ	Montante posteriore sinistro 1 pezzo	ÿ	Montante posteriore destro 1 pezzo

Machine Translated by Google

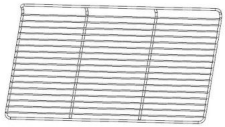		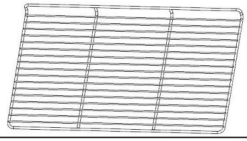	
ÿ	Ripiano superiore: il più corto 1 pezzo	ÿ	Ripiano medio-medio 1 pezzo
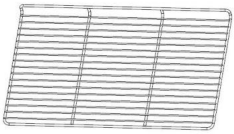		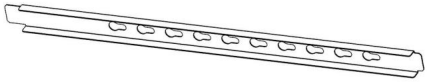	
ÿ	Ripiano inferiore più lungo 1 pezzo	ÿ	Colonna per scaffali 2 pezzi
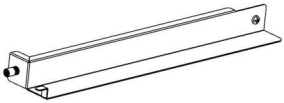		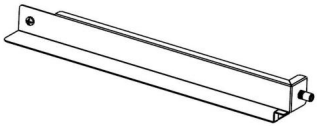	
ÿ	Mensola a sinistra 3 pezzi	ÿ	Mensola a destra 3 pezzi
		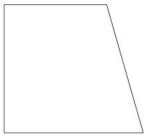	
ÿ	Scorrimento vetri anteriore e posteriore porte (anni '60 nessuna) 4 pezzi	ÿ	Vetro laterale 2 pezzi
ANNI '60 Esclusivo accessorio (uno Ognuno)	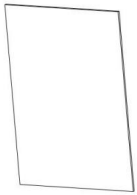	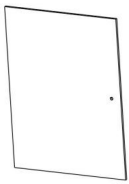	
	ÿPorta posteriore in vetro	ÿPorta frontale a ribalta in vetro	

Machine Translated by Google

Nota: quelli sopra indicati sono tutti gli accessori inclusi nel pacchetto accessori. Si prega di verificare se gli accessori sono completi prima dell'installazione!

Schema di installazione universale serie SC-CJ-60

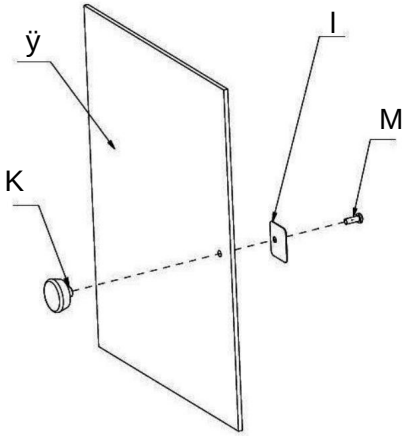

K (1 PZ)
L (1 PZ)
M (1 PZ)

Passaggio 1 (anni '60)

Schema di installazione universale serie SC-CJ-60

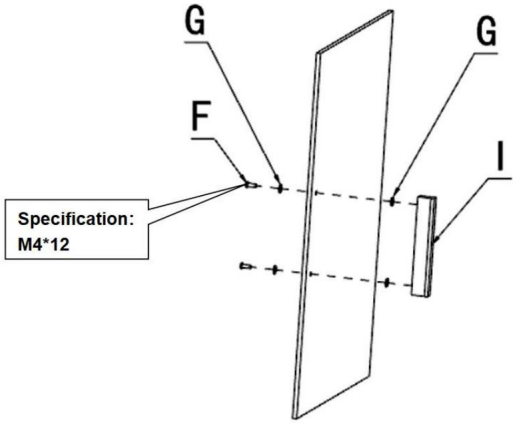

G (4 PZ)
F (2 PZ)
Io (1 PZ)

Passaggio 1(601 602 603)

Machine Translated by Google

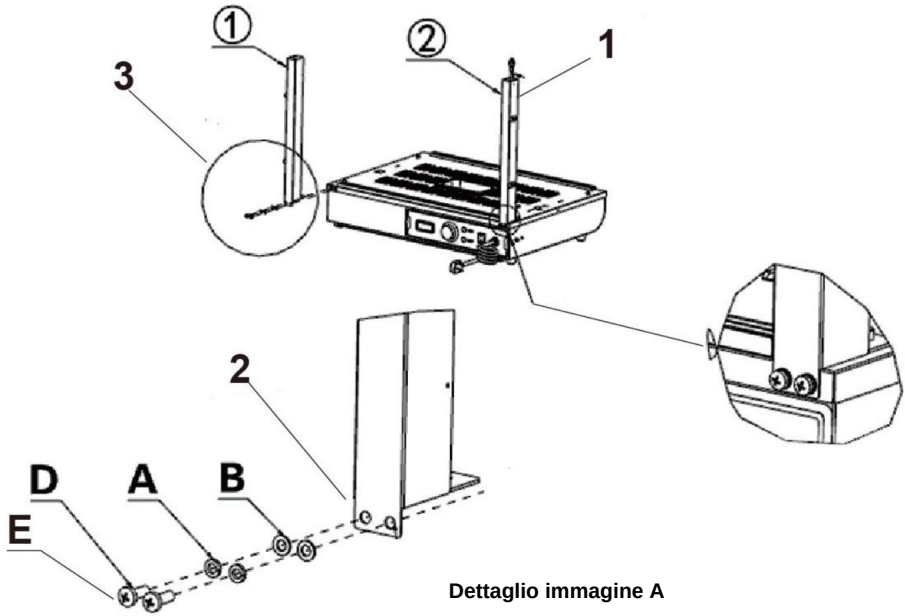

Dettaglio immagine A

1. Passare il connettore del cavo luminoso che sporge dalla base attraverso la colonna e appenderlo sopra la colonna.

Nota: quando si installano le colonne su entrambi i lati, tenere presente che il lato con i fori nella colonna è rivolto verso l'esterno della macchina

installazione!

2. Secondo l'ordine dell'immagine, utilizzare le viti corrispondenti: "D, A, B" per bloccare gli accessori: "ÿ, ÿ" rispettivamente sui fori dei dadi riservati.

3.Immagine di

dettaglio A ÿ

(1 pezzo) ÿ (1 pezzo)

UN (4 PZ)

B (4 PZ)

D (4 PZ)

E (Specifica: M5*14)

Passo 2

Machine Translated by Google

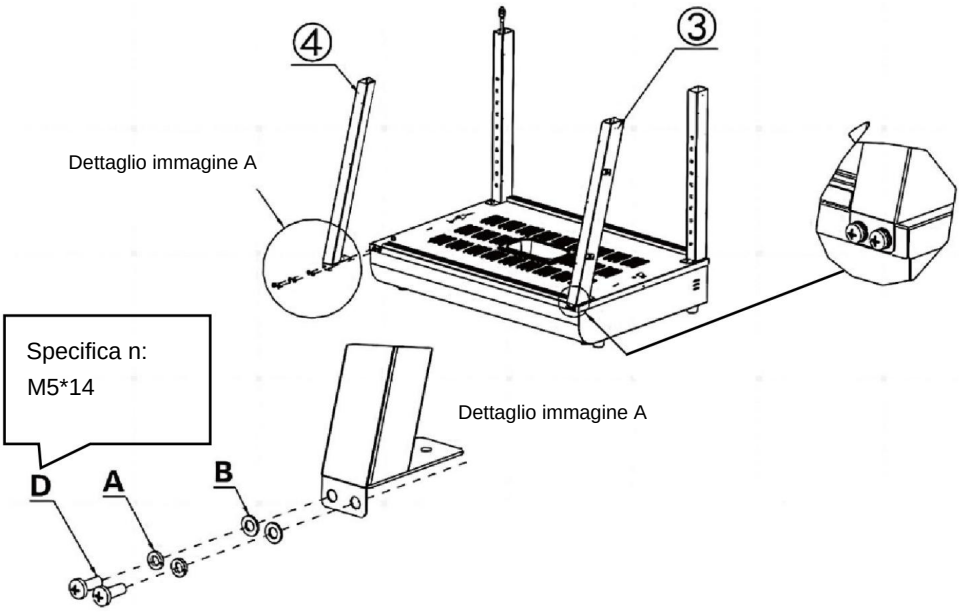

1. Secondo l'ordine dell'immagine, utilizzare le viti corrispondenti: "D, A, B" per bloccare gli accessori: "ÿ, ÿ" rispettivamente sui fori dei dadi riservati.

Nota: quando si installano le colonne su entrambi i lati, tenere presente che il lato con i fori nella colonna è rivolto verso l'esterno della macchina installazione!

ÿ(1 PZ) ÿ(1 PZ)

UN (4 PZ)

B (4 PZ)

D (4 PZ)

Passaggio 3

Machine Translated by Google

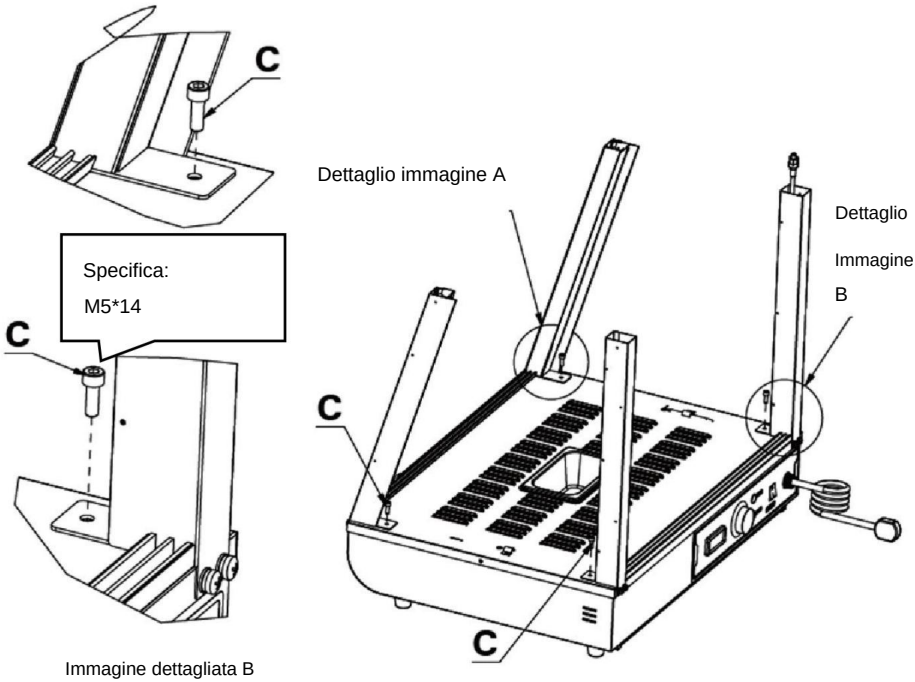

1.Utilizzare la vite "C" per fissare le quattro colonne ai dadi riservati sulla base

nello stesso modo mostrato nell'immagine dettagliata.

C (4 pezzi)

Passaggio 4

Machine Translated by Google

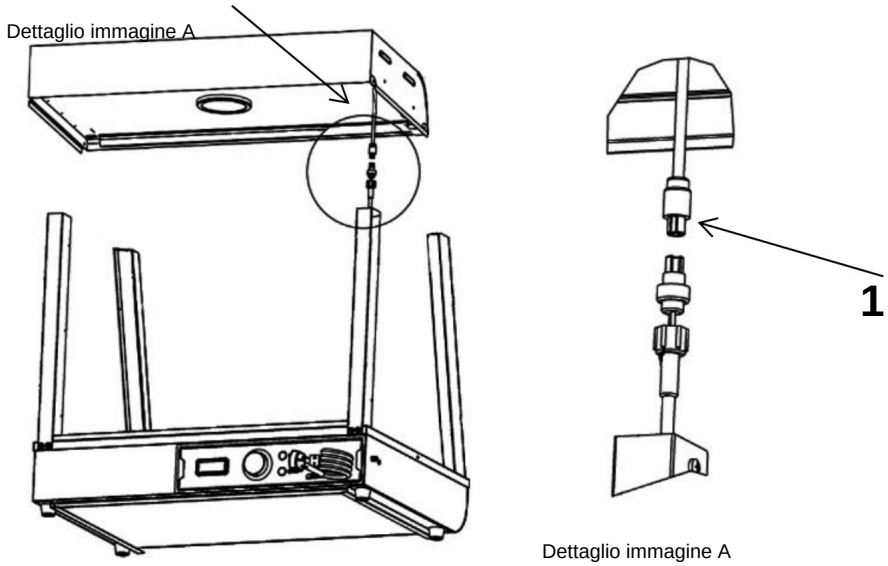

1. Collegare il connettore del filo che sporge dal coperchio superiore al connettore appeso alla colonna e serrarlo, quindi inserire il connettore collegato nella colonna e nasconderlo.

Passaggio 5

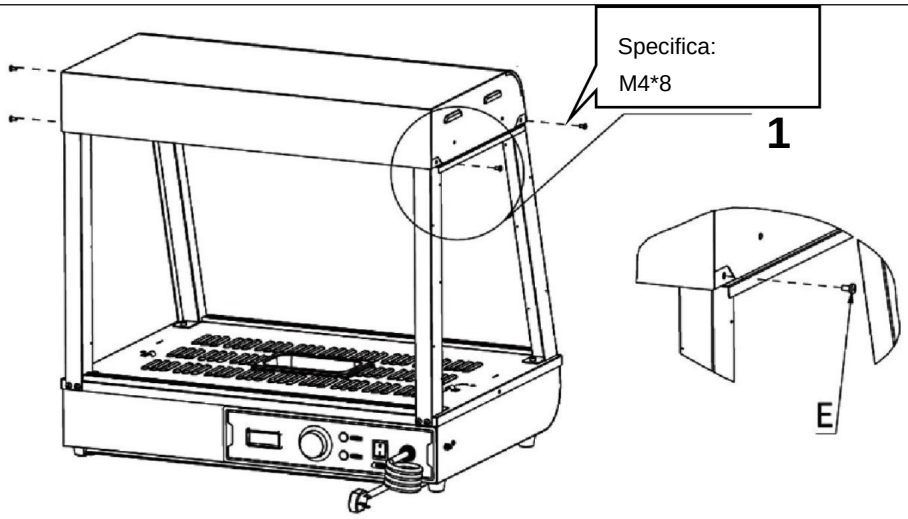

Machine Translated by Google

1. Posizionare il coperchio superiore sui quattro montanti verticali, quindi utilizzare le "viti E" per fissare il coperchio superiore e i montanti verticali (quattro in totale).

E (4 PZ)

Passaggio 6

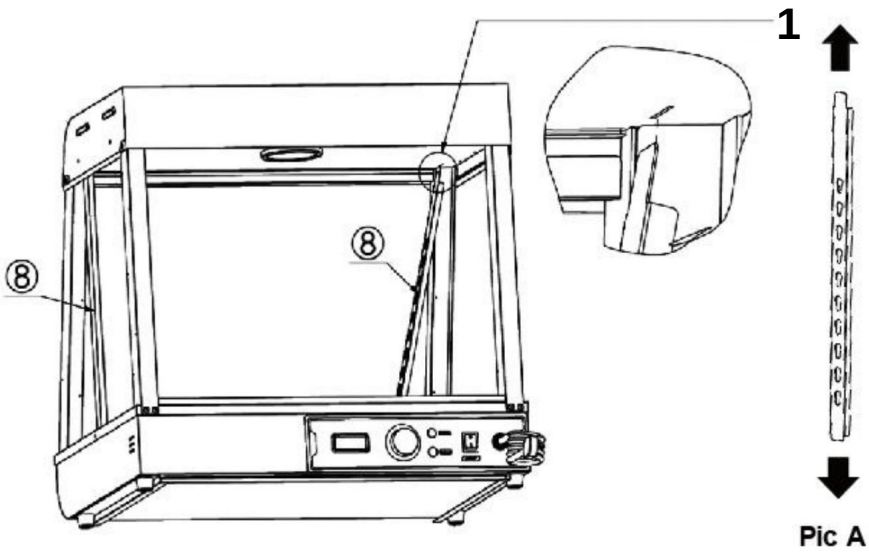

1. Allineare i due pilastri del ripiano sinistro e destro "ÿ" nello stesso modo nella direzione della Figura A, quindi inserirli in diagonale nei fori riservati sulla parte superiore finché non sono completamente inseriti, quindi allinearli.

Nota: La posizione dell'accessorio n. 8 è come mostrato in figura. Il foro grande della zucca è rivolto verso l'alto, il foro piccolo è rivolto verso il basso e la scanalatura è rivolta verso l'esterno della macchina!

ÿ (2 pezzi)

Machine Translated by Google

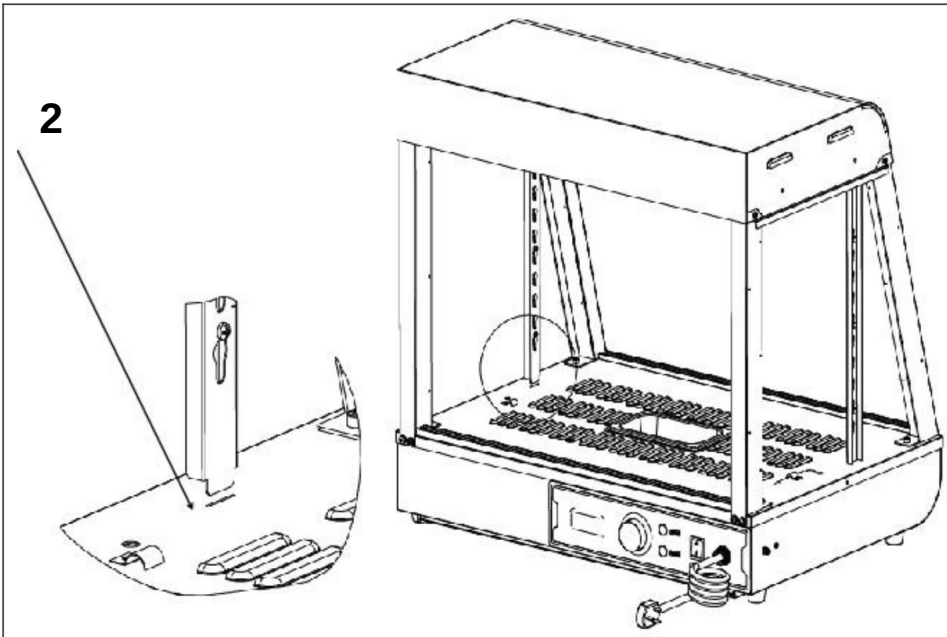

2. Fare riferimento alla Figura B e allineare la parte inferiore della colonna con il foro riservato nella piastra di base e posizionarla per completare l'installazione.

Passaggio 7

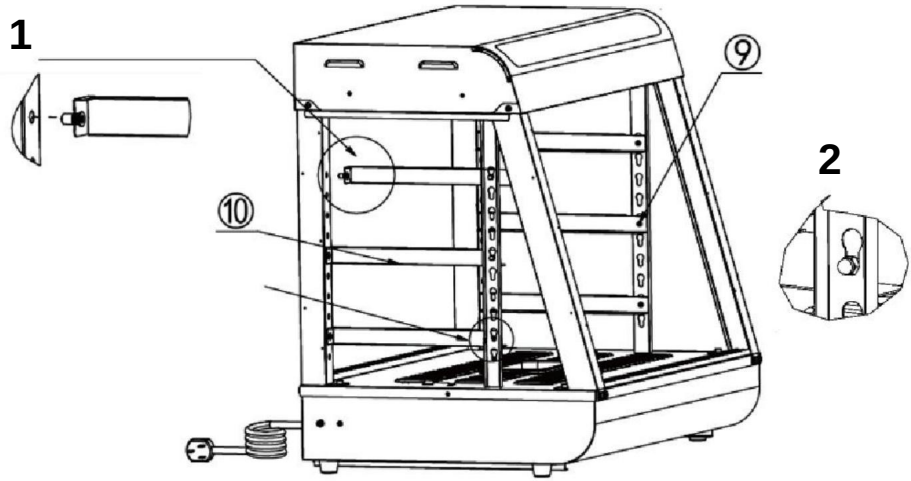

Machine Translated by Google

1. Per prima cosa inserire il chiodo del pistone sulla parte anteriore del pezzo nel foro riservato della colonna come mostrato di seguito.

Nota: posizionare la parte sporgente del chiodo a forma di I sulla mensola verso l'esterno della macchina per l'installazione!

2. Quindi, inserire il chiodo della fibbia nella parte posteriore della parte nella bocca della zucca, come mostrato nell'immagine
qui sotto. ÿ
(3 pezzi) ÿ (3 pezzi)

Passaggio 8

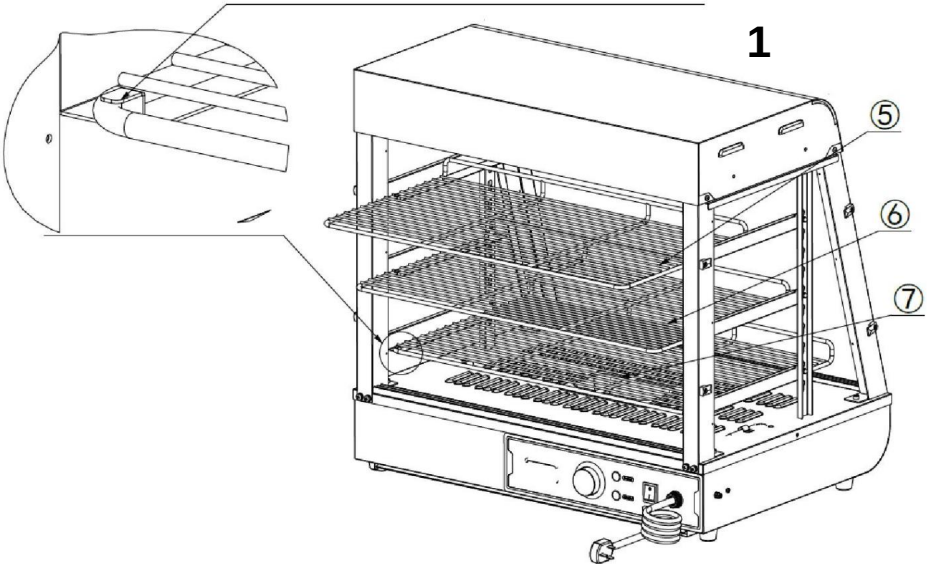

1. Posizionare le parti "ÿ, ÿ, ÿ" sul supporto dello scaffale secondo le posizioni mostrate nell'immagine e spingerle nelle fessure riservate come mostrato nell'immagine. ÿ (1 PZ) ÿ (1 PZ) ÿ (1 PZ)

Passaggio 9 (601 602 603)

Machine Translated by Google

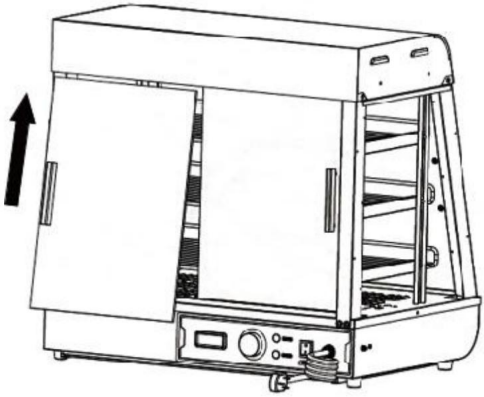

1. Per prima cosa, inserire diagonalmente le porte scorrevoli in vetro anteriore e posteriore nello slot per schede posto in alto, come mostrato nella "Figura A"; dopo averlo inserito nella posizione estrema, allineare il vetro che cade con lo slot per schede sottostante che è orizzontale e verticale rispetto allo slot per schede superiore, come mostrato nella "Figura A". L'installazione è completata come mostrato nella "Figura B". Un totale di quattro porte scorrevoli in vetro nella parte anteriore e posteriore sono installate allo stesso modo. ÿ (4 pezzi)

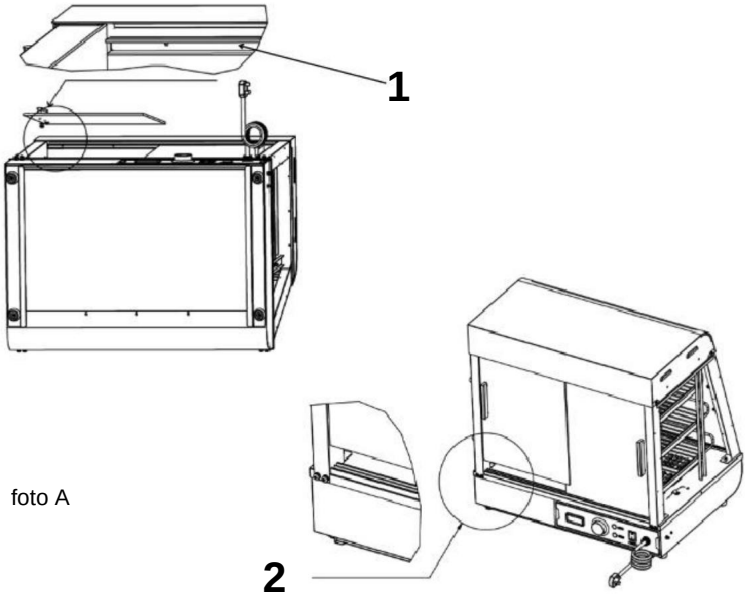

foto A

Machine Translated by Google

Avviso:

1. È necessario installare prima il pezzo di vetro interno e poi il pezzo di vetro esterno; 2. Durante
l'installazione, lo slot per scheda superiore deve essere allineato orizzontalmente e verticalmente con lo slot per scheda inferiore!

Passaggio 9 (anni '60)

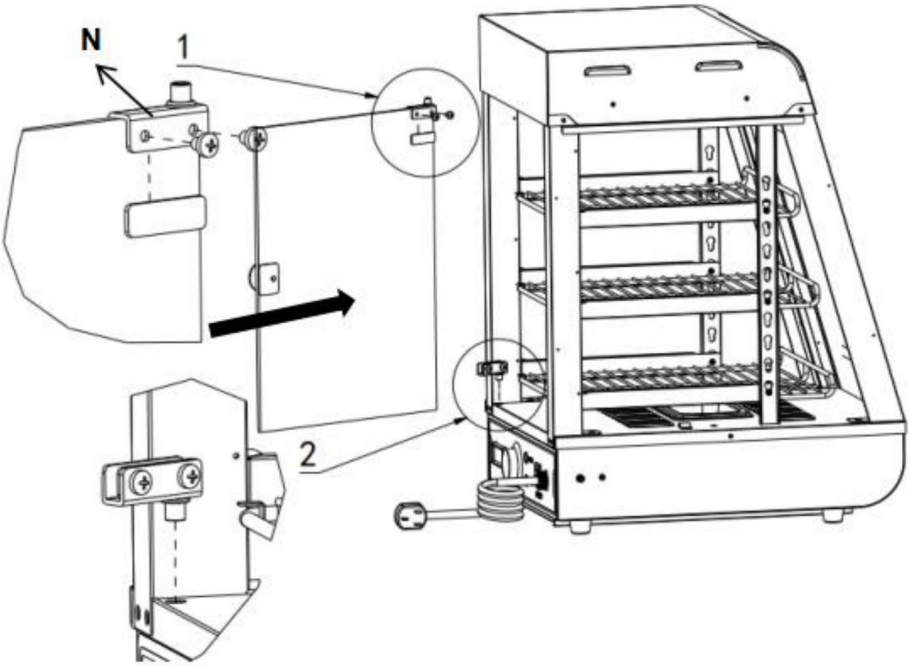

1. Installare innanzitutto la cerniera superiore della porta in vetro sulla parte superiore della porta ribaltabile in vetro e serrare le viti. Quindi preparare la cerniera inferiore della porta
nella posizione corrispondente. Infine, spingere la porta ribaltabile in vetro nella posizione preparata della cerniera inferiore e quindi serrare le viti della cerniera inferiore!

N (Uno per ogni parte superiore e inferiore)

Installare la maniglia della porta prima della porta in vetro (1 PZ)

Machine Translated by Google

Passaggio 10

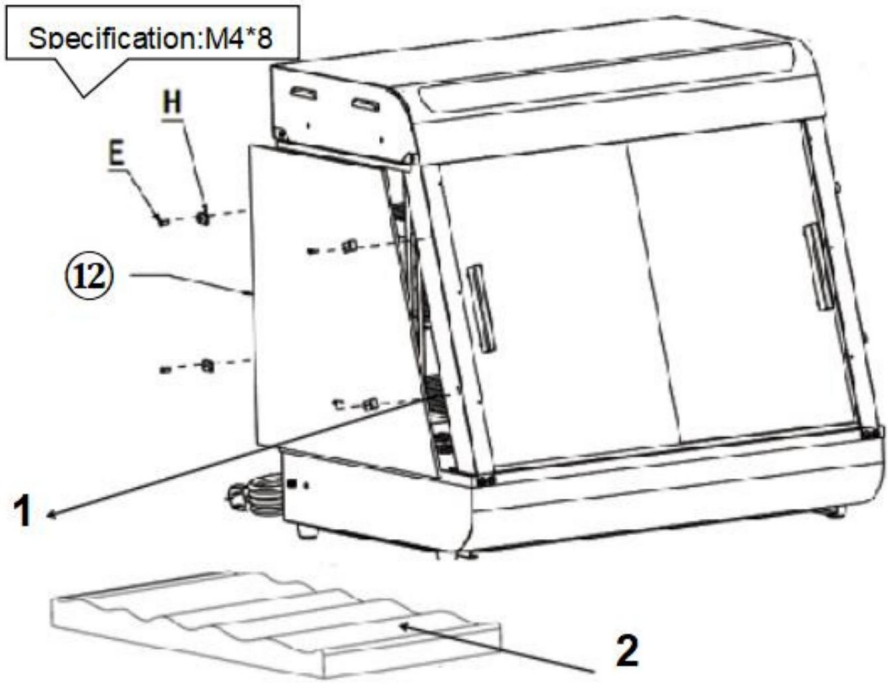

2. Installare innanzitutto la cerniera superiore della porta in vetro sulla parte superiore della porta ribaltabile in vetro e serrare le viti. Quindi preparare la cerniera inferiore della porta nella posizione corrispondente. Infine, spingere la porta ribaltabile in vetro nella posizione preparata della cerniera inferiore e quindi serrare le viti della cerniera inferiore!

N (Uno per ogni parte superiore e inferiore)

Installare la maniglia della porta prima della porta in vetro (1 PZ)

installazione completata

La posizione delle parti elettriche è progettata in quel momento, l'azienda si riserva il diritto di modificare il design della valutazione, quando il design cambia e non migliora il manuale in tempo, spero che i clienti capiscano!

Machine Translated by Google

10. Schema elettrico

SC-CJ-60S/SC-CJ-601 Schema elettrico

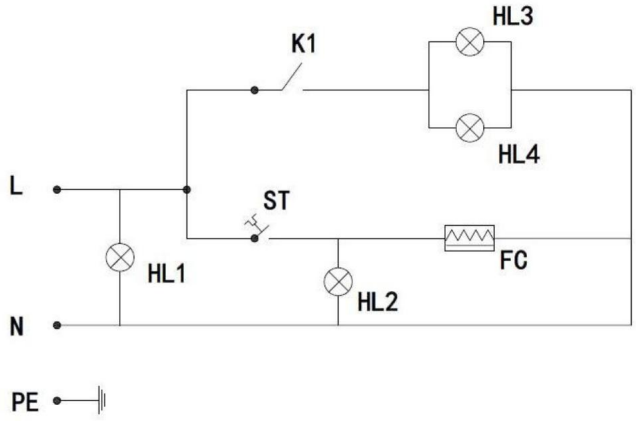

Illustrare

K1: interruttore della luce
HL1: Potenza spia
HL2: Spia riscaldamento
Lampada da soffitto a luce calda HL3
HL4: tubo luminoso a LED
FC: tubo riscaldante
ST: termostato

SC-CJ-602/SC-CJ-603 Schema elettrico

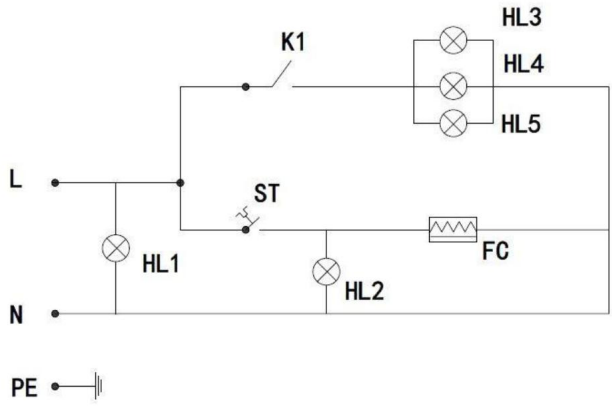

Illustrare

K1: interruttore della luce
HL1: Potenza spia
HL2: Spia riscaldamento
HL3: Plafoniera a luce calda 1
HL4: Plafoniera a luce calda 2
HL5: tubo luminoso a LED
FC: tubo riscaldante
ST: termostato

Machine Translated by Google

11. Analisi dei guasti e risoluzione dei problemi:

NO.	Fenomeno di colpa	Motivo	Metodo di esclusione
01	L'indicatore luminoso non si accende quando il dispositivo è acceso acceso.	Fusibile dell'interruttore di alimentazione soffiato	ÿSostituire con un fusibile adatto ÿCollegare saldamente il cavo di alimentazione
02	Le spie verde e rossa sono accese contemporaneamente e la temperatura non aumenta.	Il cablaggio del tubo del riscaldamento elettrico è allentato e l'impianto elettrico il tubo del riscaldamento è bruciato.	ÿSerrare i bulloni del cablaggio del tubo del riscaldamento elettrico. ÿSostituire il tubo del riscaldamento elettrico
03	L'indicatore del lavoro la luce rimane accesa e l'aumento della temperatura non può essere controllato.	Guasto del termostato	ÿSostituire il termostato
04	La spia è spenta e il il controllo della temperatura è normale	La spia è bruciata	ÿSostituire l'indicatore luminoso
05	Non può mantenersi automaticamente Caldo.	Guasto del termostato	ÿSostituire il termostato
06	C'è una sensazione di formicolio nel mani a causa di perdite dall'involucro.	L'isolamento è umido o il conduttore interno è inserito contatto con il guscio esterno.	ÿInviarlo alla manutenzione reparto per la riparazione.
07	La luce non si accende o tremola.	Il cavo l'interfaccia non lo è collegato o ha un contatto scadente.	ÿCollegalo saldamente

Machine Translated by Google

Nota: i problemi di cui sopra sono solo per analisi e uso di riferimento. Non affrontarli da solo. I professionisti competenti sono tenuti a condurre la risoluzione dei problemi e le riparazioni. In caso di anomalie di sicurezza come perdite, interrompere immediatamente l'alimentazione e interrompere l'uso!

Si prega di conservare correttamente questo manuale

Produttore: Shanghaimuxinmuyeyouxiangongsi **Indirizzo:**
Shuangchenglu 803nong11hao1602A-1609shi, baoshanqu, shanghai 200000 CN.

Importato in Australia: SIHAO PTY LTD. 1 ROKEVA STREETEASTWOOD NSW 2122 Australia

Importato negli Stati Uniti: Sanven Technology Ltd. Suite 250, 9166 Anaheim Place, Rancho Cucamonga, CA 91730

REP. DEL REGNO UNITO	YH CONSULENZA LIMITATA. C/O YH Consulting Limited Office 147, Centurion House, London Road, Staines-upon-Thames, Surrey, TW18 4AX
REP.CE	E-CrossStu GmbH Mainzer Landstr.69, 60329 Francoforte sul Meno.

Machine Translated by Google

Machine Translated by Google

VEVOR®

TOUGH TOOLS, HALF PRICE

Supporto tecnico e certificato di garanzia elettronica www.vevor.com/support

Machine Translated by Google

VEVOR®

TOUGH TOOLS, HALF PRICE

Soporte técnico y certificado de garantía electrónica www.vevor.com/support

Exhibición del calentador de alimentos

Modelo:SC-CJ-60S/SC-CJ-601/
SC-CJ-602/SC-CJ-603

Seguimos comprometidos a proporcionarle herramientas a precios competitivos.
"Ahorre a mitad de precio", "A mitad de precio" o cualquier otra expresión similar utilizada por nosotros solo representa una estimación de los ahorros que podría beneficiarse al comprar ciertas herramientas con nosotros en comparación con las principales marcas y no significa necesariamente cubrir todas las categorías de herramientas ofrecidas. por nosotros. Le recordamos que, cuando realice un pedido con nosotros, verifique cuidadosamente si realmente está ahorrando la mitad en comparación con las principales marcas.

Machine Translated by Google

Machine Translated by Google

VEVOR®
TOUGH TOOLS, HALF PRICE

Exhibición del calentador de alimentos

MODELO:SC-CJ-60S/SC-CJ-601/SC-CJ-602/SC-CJ-603

SC-CJ60S

SC-CJ-601

SC-CJ-602

SC-CJ-603

¿NECESITAS AYUDA? ¡CONTÁCTENOS!

¿Tiene preguntas sobre el producto? ¿Necesita soporte técnico? No dude en contactarnos: Soporte técnico y certificado de garantía electrónica www.vevor.com/support

Estas son las instrucciones originales; lea atentamente todas las instrucciones del manual antes de operar. VEVOR se reserva una interpretación clara de nuestro manual de usuario. La apariencia del producto estará sujeta al producto que recibió. Perdone que no le informaremos nuevamente si hay actualizaciones de tecnología o software en nuestro producto.

Machine Translated by Google

	Advertencia: para reducir el riesgo de lesiones, el usuario debe leer atentamente el manual de instrucciones.
	ELIMINACIÓN CORRECTA Este producto está sujeto a lo dispuesto en la Directiva Europea 2012/19/UE. El símbolo que muestra un contenedor con ruedas tachado indica que el producto requiere recogida selectiva de basura en la Unión Europea. Esto se aplica al producto y a todos los accesorios marcados con este símbolo. Los productos marcados como tales no podrán desecharse junto con la basura doméstica normal, sino que deberán llevarse a un punto de recogida para el reciclaje de aparatos eléctricos y electrónicos.
	Solamente para uso en interiores

cálido recordatorio

Para garantizar que este producto no se raye durante el transporte, se coloca una película protectora en la superficie de la máquina. ¡Retire todas las películas protectoras antes de usarlas!

1. Instrucciones de uso: 1. ¡El producto debe estar conectado a tierra de forma segura antes de su uso!
2. El voltaje utilizado por el producto debe ser consistente con el voltaje nominal.

3. Durante cada uso, agregue agua al recipiente de agua hasta 2/3 de la capacidad antes de encenderlo.
4. Encienda la alimentación, la luz indicadora de alimentación está encendida, gire el interruptor de calentamiento de control de temperatura y seleccione la temperatura de aislamiento de los alimentos para aumentar la temperatura del espacio dentro del gabinete. Mediante convección natural, la temperatura de cada capa se puede mantener constante.

Machine Translated by Google

5. Durante el uso, si necesita iluminación, puede encender el interruptor de iluminación del grupo de luces y todas las luces se encenderán, lo que puede mejorar la visualización efecto.

6. Después del uso, se debe cortar la energía durante la limpieza para evitar accidentes;

7. Si ocurre alguna anomalía durante el uso, deje de usarlo y solicite un profesional para solucionarlo antes de continuar usándolo.

Este producto no está diseñado para que lo utilicen personas (incluidos niños) con capacidades físicas, sensoriales o mentales reducidas o falta de experiencia y conocimiento.

9. Dado que la temperatura del equipo es relativamente alta durante Durante el funcionamiento, no acerque las manos u otras partes del cuerpo al superficie de la máquina para evitar quemaduras u otras lesiones.

2. Precauciones y mantenimiento:

1. Debe ser operado por personal designado y debe ser competente en el uso de maquinaria y equipos.

2. Tenga cuidado al mover la máquina. Si hay una falla, debe ser reparado por un profesional. No lo golpees.

3. No instale ni almacene este equipo en los siguientes lugares

Para evitar un mal funcionamiento debido a un mal funcionamiento:

3.1 Sobre una mesa o mostrador inestable.

3.2 Lugares donde la temperatura es demasiado alta o demasiado baja.

3.3 Lugares con excesivo volumen de aire y exceso de polvo.

3.4 Lugares donde la tensión de alimentación sea muy inestable.

3.5 Donde no exista un buen dispositivo de puesta a tierra.

4. El aparato no debe limpiarse con un tubo rociador de agua ni sumergirse en agua para evitar fugas eléctricas.

5. Está estrictamente prohibido utilizar líquidos solubles en pintura para hornear para limpie la superficie del gabinete de aislamiento.

6. Precauciones especiales:

6.1 Este producto es un dispositivo comercial y no es adecuado para uso doméstico.

6.2 No se puede desmontar ni modificar. Desmontarlo sin permiso puede causar accidentes graves.

Machine Translated by Google

6.3 Es necesario cortar la energía antes de limpiar para evitar accidentes por fugas accidentales.
6.4 Está prohibido utilizar objetos duros o punzantes para rayar el cristal.

3. Condiciones ambientales de trabajo normales: 1. La temperatura ambiente es de 5 a 50 y la humedad relativa del aire no supera el 90 %; 2. Tensión de alimentación: 110V±10%, frecuencia: 60±1%HZ. (220V±10%, frecuencia: 50±1%)

4. Introducción del producto: 1.
Este producto tiene un diseño novedoso y único, forma de arco, estante de rejilla ajustable de múltiples capas, perspectiva de vidrio de cuatro lados, la parte superior utiliza una placa de PC de alta transparencia respetuosa con el medio ambiente como panel de luz transmisora de luz. Y internamente se utiliza un tubo LED blanco para aumentar la vida útil; Los usuarios pueden colocar diferentes tarjetas publicitarias según sus propias preferencias para aumentar la belleza. La conveniente estructura de desmontaje y montaje es fácil de operar, resistente, duradera y fácil de mantener. Tiene una temperatura constante opcional y un indicador de temperatura. El diseño del downlight de tubo cálido superior puede hacer que la luz sea más uniforme y está equipado con compensación de hidratación para mantener los alimentos frescos. Es un equipo especial para exhibición de alimentos y conservaci

5. Descripción de los símbolos:
En este manual, los símbolos se utilizan para resaltar todas las instrucciones y recomendaciones de seguridad importantes relacionadas con el equipo. Para evitar el riesgo de accidentes, lesiones personales o daños a la propiedad, siga estas instrucciones con especial cuidado.

Machine Translated by Google

6. Modelo, especificaciones y principales parámetros técnicos:

Modelo	Voltaje (EN)	Fuerza (kilovatios)	Frecuencia (HZ)	Temperatura rango	Dimensión (MM)
SC-CJ-60S	AC110-120	1	60	86-185F	385*490*640
	AC220-240		50	30-85	
SC-CJ-601	AC110-120	1.2	60	86-185F	667*470*640
	AC220-240		50	30-85	
SC-CJ-602	AC110-120	1.5	60	86-185F	907*470*640
	AC220-240		50	30-85	
SC-CJ-603	AC110-120	1.5	60	86-185F	1210*470*640
	AC220-240		50	30-85	

7. Imagen de apariencia del producto

SC-CJ-60S

SC-CJ-601

Machine Translated by Google

SC-CJ-602	SC-CJ603

8.Diagrama de estructura del producto

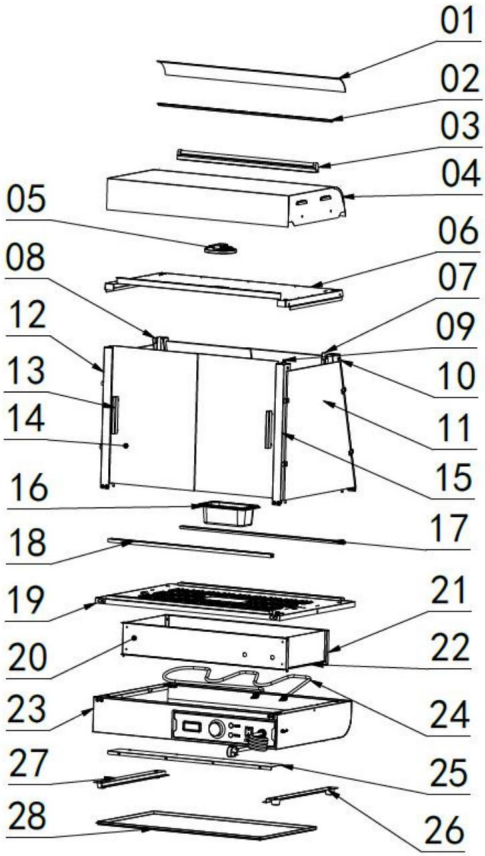

Machine Translated by Google

Nota: La ubicación de los componentes eléctricos se basa en el diseño en ese momento. Nuestra empresa se reserva el derecho de cambiar los participantes. diseños. Si se cambia el diseño y las instrucciones no se actualizan en un oportunamente, esperamos su comprensión!

Lista de gráficos desglosados					
No.	Nombre	Cant.	No.	Nombre	Cantidad
01	Cubierta translúcida	1	15	Imagen especular del frente pilar	1
02	Ranura para tarjeta translúcida	2	dieciséis	lavabo de 0,5 l	1
03	tubo LED 600mm largo	1	17	Tolva de vidrio inclinada apertura	1
04	La cubierta superior	1	18	Tolva de vidrio recta boca	1
05	Downlight ultrafino 6W	1	19	mesa baja	1
06	Tapa superior inferior lámina	1	20	Caja electrica dividir	1
07	Columna de estante	2	21	Escudo térmico trasero	1
08	Pilar trasero	1	22	Paneles aislantes laterales	2
09	Cable de enchufe de aviación	1	23	Base	1
10	Espejo del pilar trasero	1	24	Tubo de calefacción	1
11	Vidrio lateral	2	25	Sellado de caja eléctrica lámina	1
12	Pilar delantero	1	26	Pie de máquina número 1	4
13	Aluminio en forma de T manija de la puerta	4		Barra guía de lavabo de 27 tiempos	2
14	Corredera de vidrio frontal puerta	4	28	bandeja de escoria	1

Machine Translated by Google

9.Diagrama de instalación del producto:

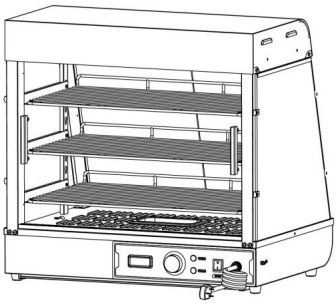

Lista de materiales del kit de piezas				
Aplicable a los modelos:SC-CJ-601SC-CJ-602SC-CJ-603SC-CJ-60S				
				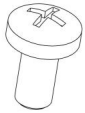
A	B	C	D	Y
Primavera negra lavadora	Negro plano lavadora	Inoxidable acero hexágono pernos de casquillo	Negro cabeza redonda tornillos	redondo negro tornillos de cabeza
M5 (8 piezas)	M5 (8 piezas)	M5X14 (4 piezas)	M5X14 (8 piezas)	M4X8 (8 piezas)
		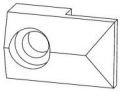		
F	GRAMO	h	I	j
Inoxidable acolchado de acero tornillos (años 60 ninguno)	Silicona empaquetadura (años 60 ninguno)	tarjeta de cristal poseedor	Negro en forma de T aluminio manejar (años 60 ninguno)	Herramientas para tornillos
M4X12 (8PCS)	(16 piezas)	(8 piezas)	(4 piezas)	(PC 1)

Machine Translated by Google

60S Exclusivo accesorio			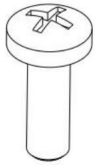	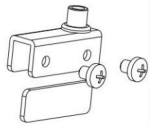
	k	l	METRO	norte
	Negro Pelota Manejar	Panel de puerta magnético	Inoxidable Cruz de acero tornillo	Juego de bisagras de vidrio
	(PC 1)	(PC 1)	M5X18 (1 pieza)	Uno para cada parte superior e inferior

Nota: Los anteriores son todos los accesorios del paquete de accesorios. Durante la instalación, puede encontrar los tornillos cuyos códigos en la imagen de arriba coincidan con los códigos impresos en el paquete de tornillos de acuerdo con los tornillos requeridos en los pasos de instalación para una fácil instalación.

Lista de piezas de montaje			
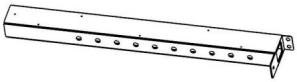		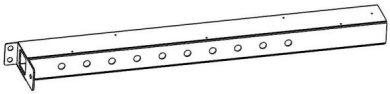	
	Pilar delantero izquierdo		Pilar delantero derecho
	PC 1		PC 1
		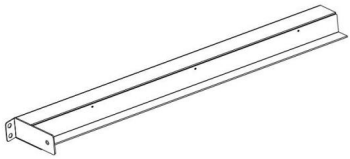	
	Pilar trasero izquierdo		Pilar trasero derecho
	PC 1		PC 1

Machine Translated by Google

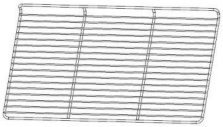		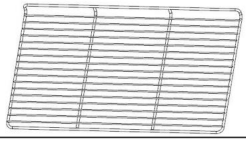	
	Estante superior - más corto		Estante medio-medio
	PC 1		PC 1
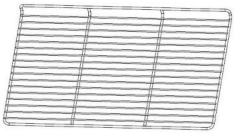		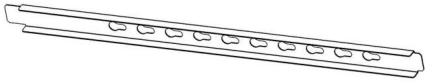	
	Estante inferior más largo		Columna de estante
	PC 1		2 piezas
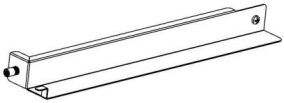		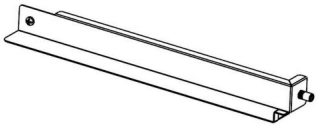	
	Soporte de estante izquierdo		Soporte de estante derecho
	3 PIEZAS		3 PIEZAS
		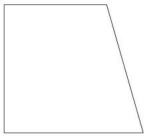	
	Corredera de cristal delantero y trasero puertas (años 60 ninguna)		Vidrio lateral
	4 PIEZAS		2 piezas

60S Exclusivo accesorio (cada uno)	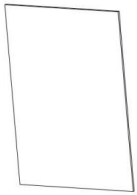	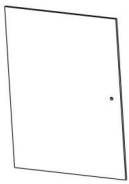
	Puerta de cristal trasera	Puerta abatible de vidrio frontal

Machine Translated by Google

Nota: Los anteriores son todos los accesorios incluidos en el paquete de accesorios.
¡Compruebe si los accesorios están completos antes de la instalación!

Diagrama de instalación universal de la serie SC-CJ-60	
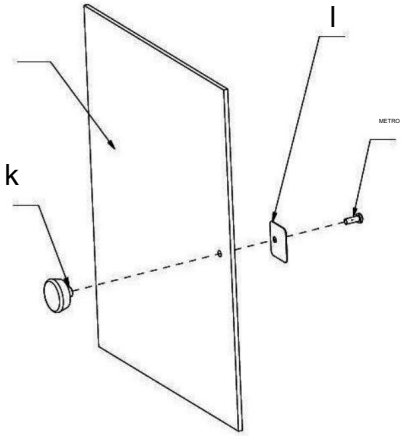	K (1PCS) L (1 unidad) M (1PCS)
Paso 1 (años 60)	

Diagrama de instalación universal de la serie SC-CJ-60	
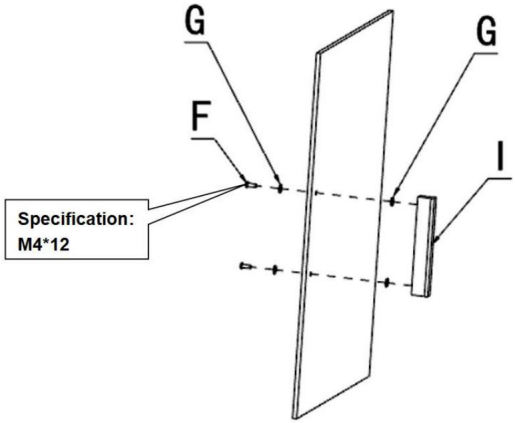	G (4PCS) F (2PCS) Yo (1 Uds.)
Paso 1(601 602 603)	

Machine Translated by Google

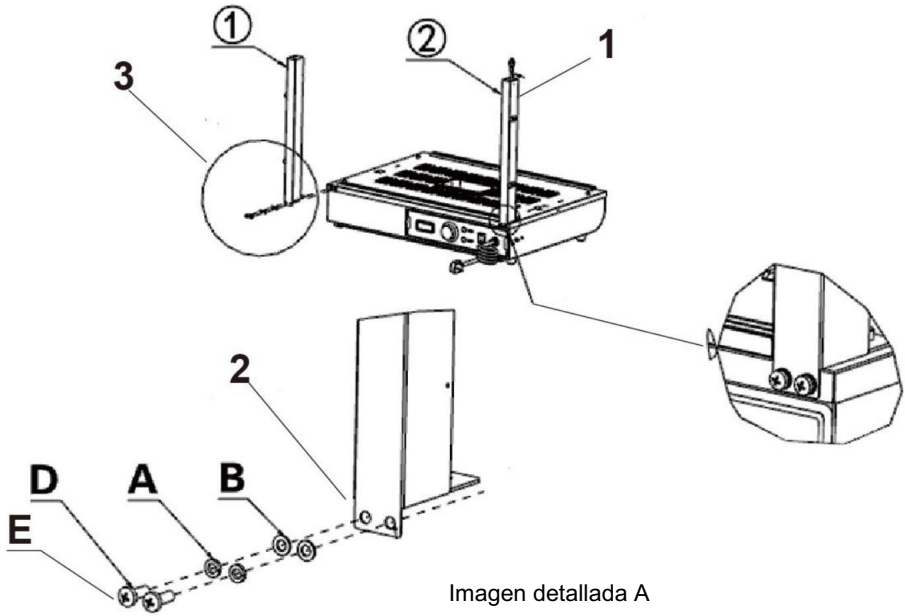

Imagen detallada A

1. Pase el conector del cable de luz que sobresale de la base a través de la columna y cuélguelo encima de la columna.

Nota: Al instalar las columnas en ambos lados, tenga en cuenta que el lado con orificios en la columna mira hacia el exterior de la máquina para ¡instalación!

2. Según el orden de la imagen, utilice los tornillos correspondientes: "D, A, B" para bloquear los accesorios: " , " en los orificios de tuerca reservados respectivamente.

3.Imagen detallada

A (1PCS)

(1PCS)

Un (4 piezas)

B (4PCS)

D (4PCS)

E (Especificación: M5*14)

Paso 2

Machine Translated by Google

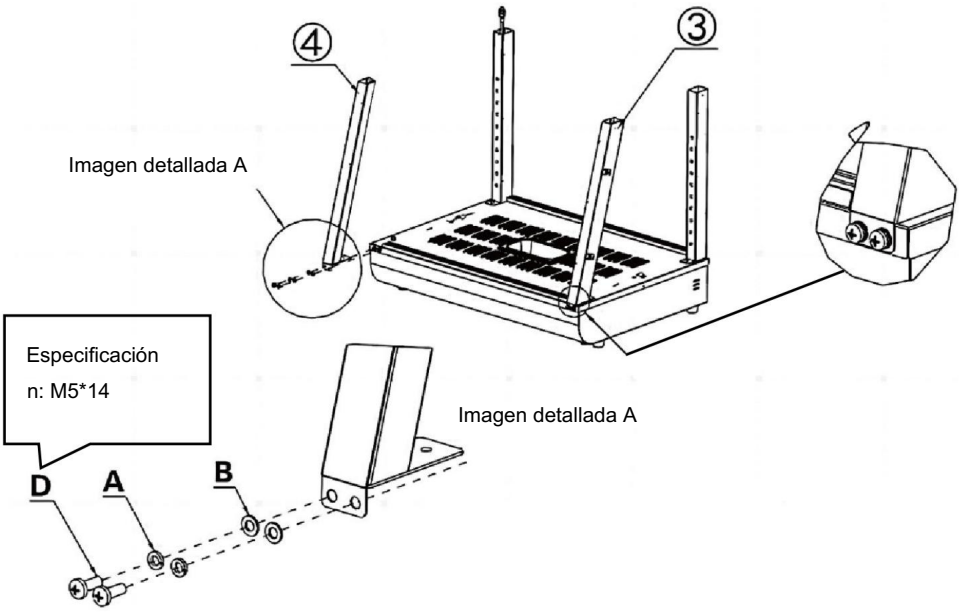

1. Según el orden de la imagen, utilice los tornillos correspondientes: "D, A, B" para bloquear los accesorios: " , " en los orificios de tuerca reservados respectivamente.

Nota: Al instalar las columnas en ambos lados, tenga en cuenta que el lado con orificios en la columna mira hacia el exterior de la máquina para

¡instalación!

(1PCS)

(1PCS)

Un (4 piezas)

B (4PCS)

D (4PCS)

Paso 3

Machine Translated by Google

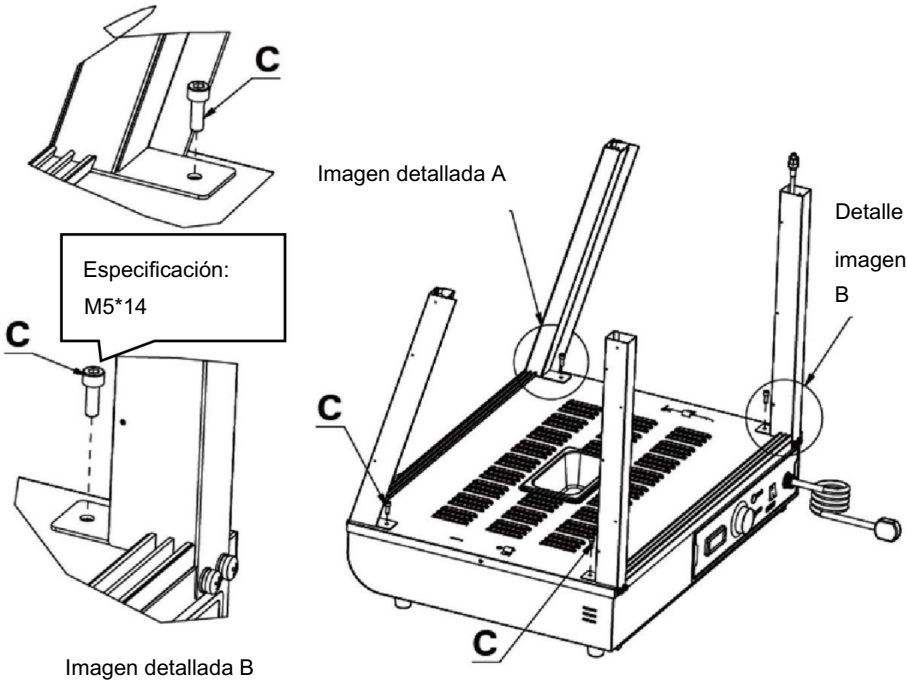

1.Utilice el tornillo “C” para fijar las cuatro columnas a las tuercas reservadas en la base.

de la misma manera que se muestra en la imagen detallada.

C (4PCS)

Etapa 4

Machine Translated by Google

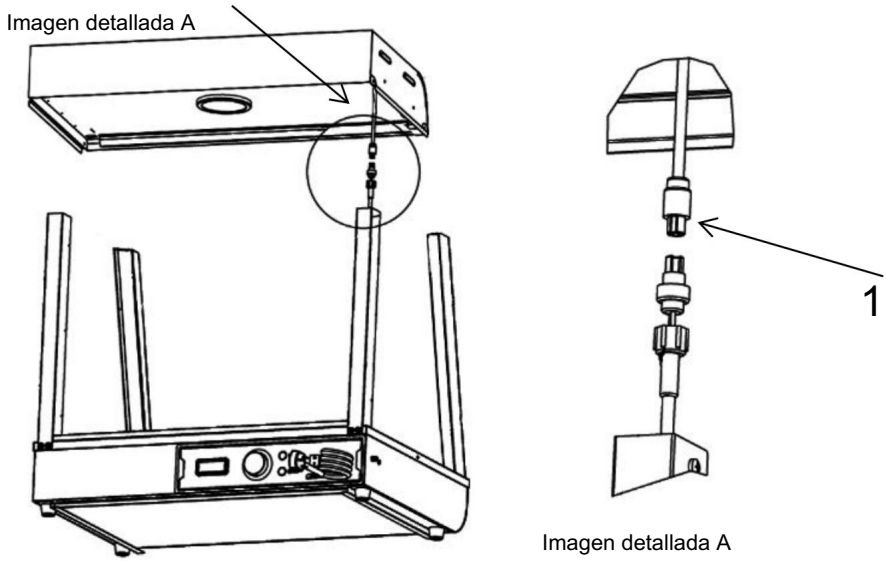

1. Conecte el conector del cable que sobresale de la cubierta superior al conector que cuelga de la columna y apriételo, luego inserte el conector conectado en la columna y ocultelo.

Paso 5

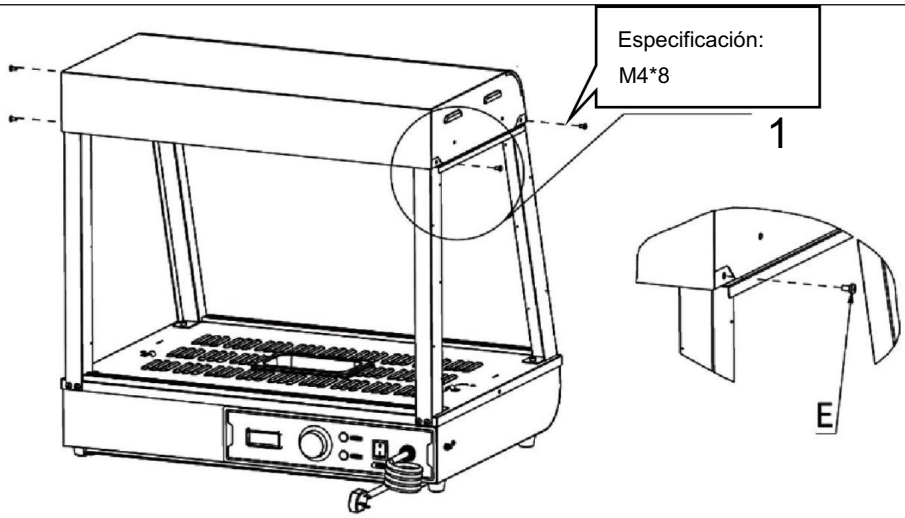

Machine Translated by Google

1. Coloque la cubierta superior en los cuatro postes verticales y luego use los "tornillos E" para fijar la cubierta superior y los postes verticales (cuatro en total).

E (4PCS)

Paso 6

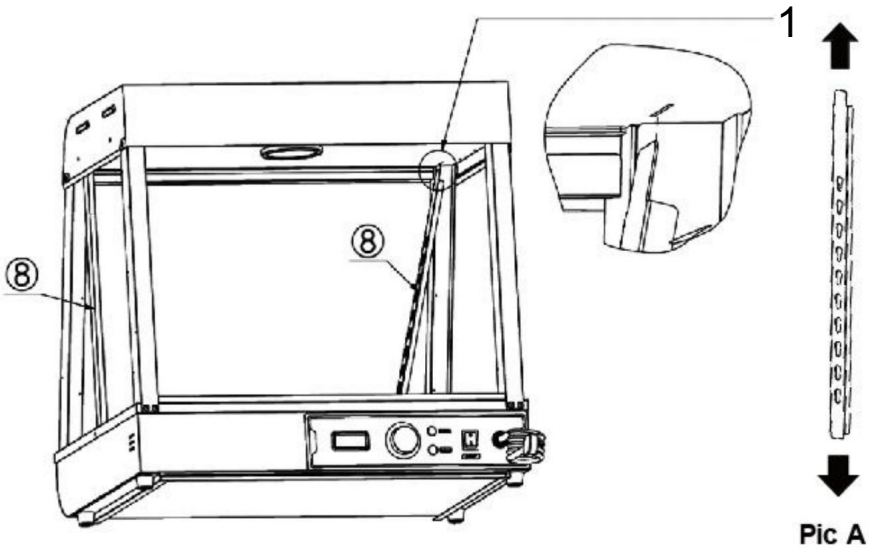

1. Alinee los dos pilares del estante izquierdo y derecho " " de la misma manera en la dirección de la Figura A, luego insértelos diagonalmente en los orificios reservados en la parte superior hasta que estén completamente insertados y luego alinéelos.

Nota: La posición del accesorio N° 8 es como se muestra en la figura. ¡El orificio grande del orificio de la calabaza está hacia arriba, el orificio pequeño hacia abajo y la ranura hacia el exterior de la máquina!

(2PCS)

Machine Translated by Google

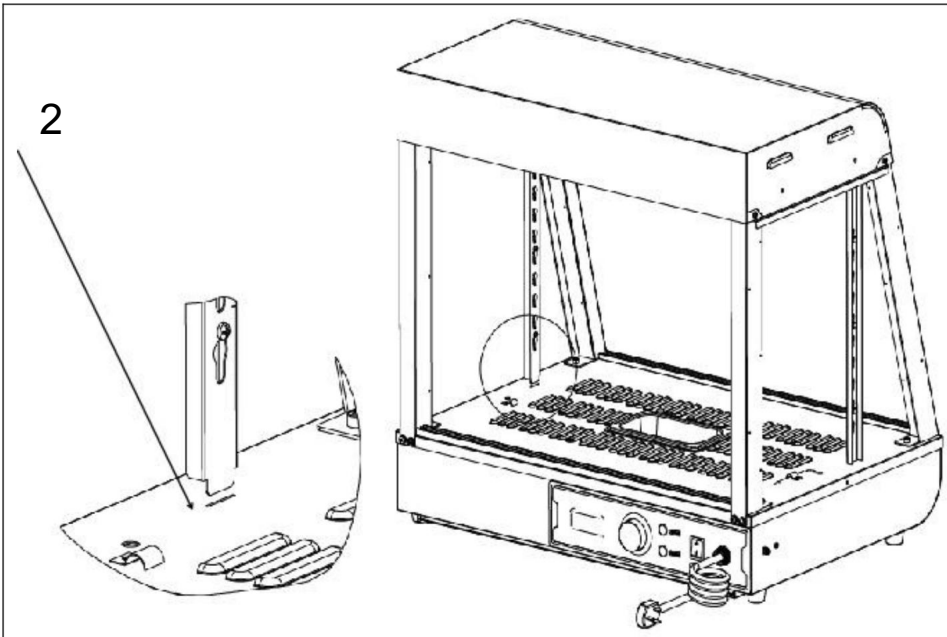

2. Consulte la Figura B y alinee la parte inferior de la columna con el orificio reservado en la placa base y colóquela para completar la instalación.

Paso 7

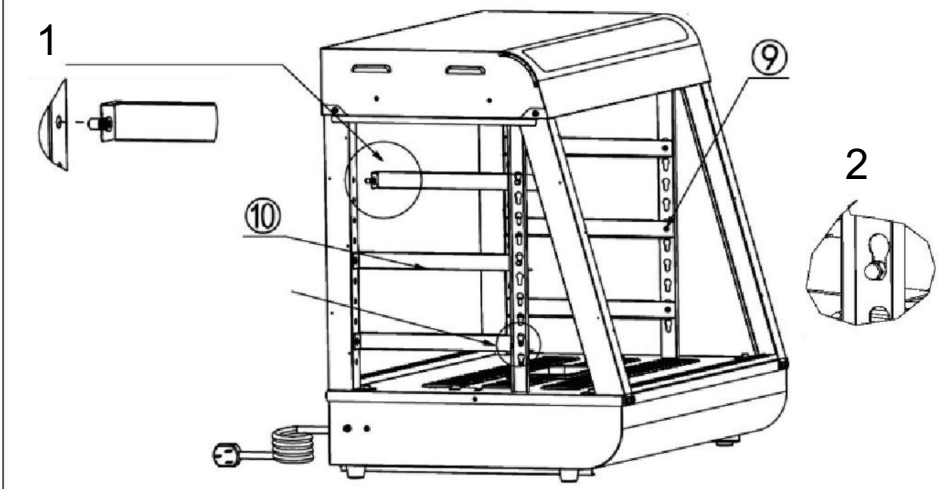

Machine Translated by Google

1. Primero inserte el clavo del ariete en la parte frontal de la pieza en el orificio reservado de la columna como se muestra a continuación.

Nota: Coloque la parte sobresaliente del clavo en forma de I en el soporte del estante hacia el exterior de la máquina para la instalación.

2. Luego, inserte el clavo de la hebilla en la parte posterior de la pieza en la boca de la calabaza como se muestra en la
siguiente
imagen. (3PCS) (3PCS)

Paso 8

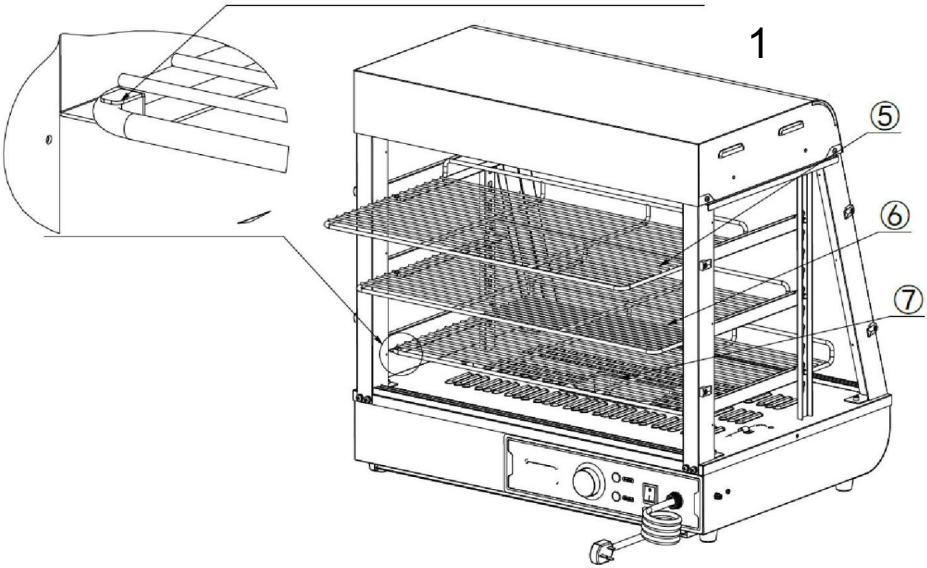

1. Coloque las piezas " , , " en el soporte del estante de acuerdo con las posiciones que se muestran en la imagen y empújelas en las ranuras reservadas como se muestra en la imagen.
(1PCS)
(1PCS)
(1PCS)

Paso 9 (601 602 603)

Machine Translated by Google

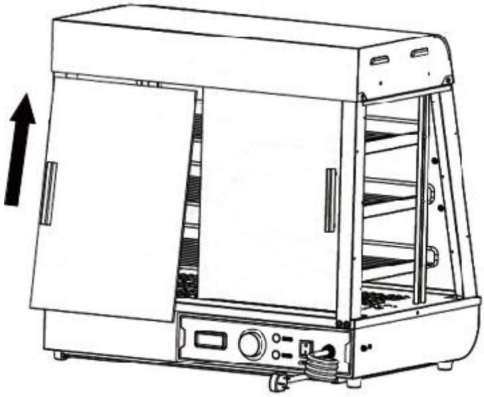

1. Primero, inserte las puertas corredizas de vidrio delantera y trasera en diagonal en la ranura para tarjetas ubicada en la parte superior, como se muestra en la "Figura A"; Después de insertarlo en la posición extrema, alinee el cristal que cae con la ranura para tarjetas de abajo, que está horizontal y vertical con respecto a la ranura para tarjetas superior, como se muestra en la "Figura A". La instalación se completa como se muestra en la "Figura B". En total se instalan de la misma manera cuatro puertas correderas de cristal delante y detrás. (4PCS)

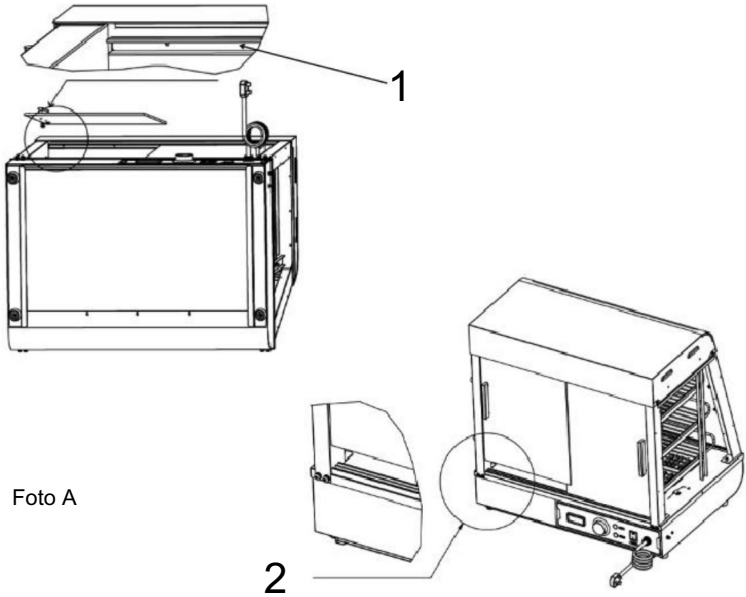

Foto A

Machine Translated by Google

Aviso:

1. Primero debe instalar la pieza de vidrio interior y luego la pieza de vidrio exterior; 2. Al instalar, la ranura
para tarjetas superior debe estar alineada horizontal y verticalmente con la ranura para tarjetas inferior.

Paso 9 (60S)

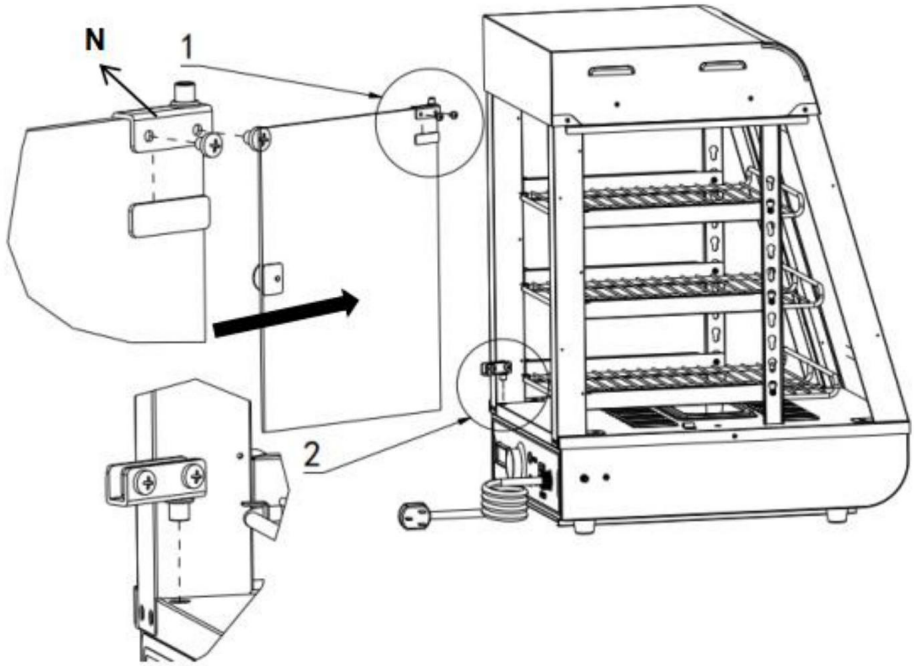

1. Primero instale la bisagra superior de la puerta de vidrio en la parte superior de la puerta abatible de vidrio y apriete los tornillos. Luego prepare la bisagra inferior de la puerta en la posición correspondiente. Finalmente, empuje la puerta abatible de vidrio a la posición preparada de la bisagra inferior y ¡luego apriete los tornillos de la bisagra inferior!

N(Uno para cada parte superior e inferior)

Instale la manija de la puerta antes de la puerta de vidrio (1 unidad).

Machine Translated by Google

Paso 10

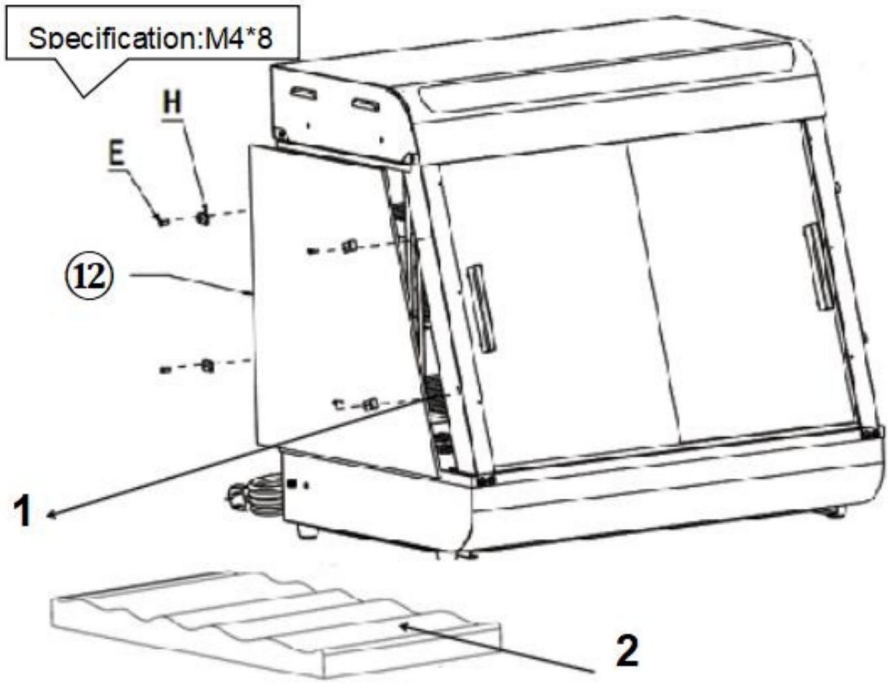

2. Primero instale la bisagra superior de la puerta de vidrio en la parte superior de la puerta abatible de vidrio y apriete los tornillos. Luego prepare la bisagra inferior de la puerta en la posición correspondiente. Finalmente, empuje la puerta abatible de vidrio a la posición preparada de la bisagra inferior y ¡luego apriete los tornillos de la bisagra inferior!

N(Uno para cada parte superior e inferior)

Instale la manija de la puerta antes de la puerta de vidrio (1 unidad).

instalación completa

La posición de las piezas eléctricas se diseña en ese momento, la empresa se reserva el derecho de cambiar el diseño de la evaluación, cuando el diseño cambia y no mejora el manual a tiempo, ¡esperamos que los clientes lo entiendan!

Machine Translated by Google

10. Diagrama del circuito

SC-CJ-60S/SC-CJ-601 Diagrama esquemático eléctrico

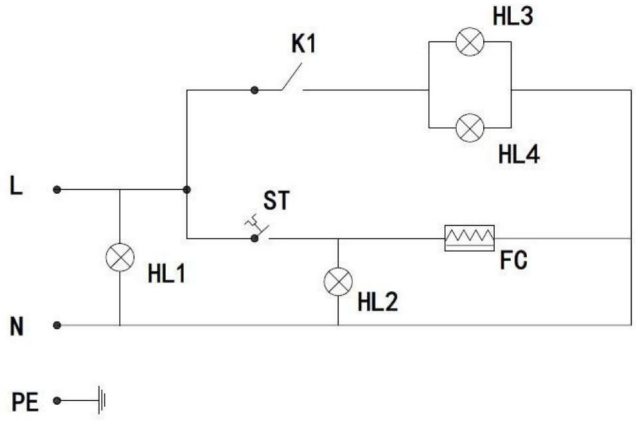

Ilustrar

K1: interruptor de luz
HL1: Poder
luz indicadora
HL2: Luz
indicadora de calefacción
Lámpara de techo
de luz cálida HL3
HL4: tubo de luz
LED
FC: tubo calefactor
ST: Termostato

SC-CJ-602/SC-CJ-603 Diagrama esquemático eléctrico

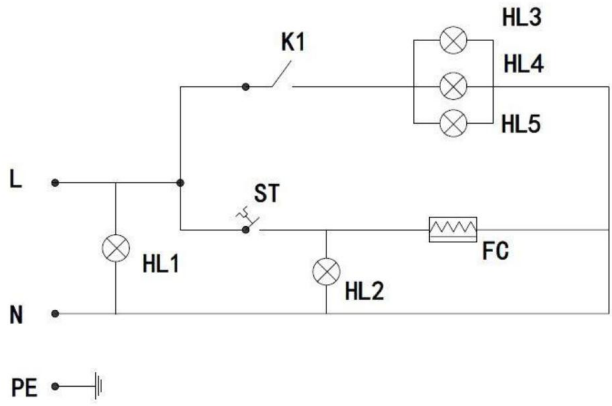

Ilustrar

K1: interruptor de luz
HL1: Poder
luz indicadora
HL2: Luz
indicadora de calefacción
HL3: Lámpara de
techo de luz cálida 1
HL4: Lámpara de
techo de luz cálida 2
HL5: tubo de luz
LED
FC: tubo calefactor
ST: Termostato

Machine Translated by Google

11. Análisis de fallas y solución de problemas:

NO.	Fenómeno de falla	Razón	Método de exclusión
01	La luz indicadora no se enciende cuando el dispositivo está encendido.	Fusible del interruptor de encendido estropeado	Reemplace con un fusible adecuado Conecte el cable de alimentación firmemente
02	Las luces indicadoras verde y roja están encendidas al mismo tiempo y la temperatura no aumenta.	El cableado del tubo de calefacción eléctrica está suelto y el cable eléctrico El tubo calefactor está quemado.	Apriete los pernos del cableado del tubo de calefacción eléctrica. Reemplace el tubo calefac
03	El indicador de trabajo La luz permanece encendida y el aumento de temperatura no se puede controlar.	Fallo del termostato	Reemplace el termostato
04	La luz indicadora está apagada y el El control de temperatura es normal.	Luz indicadora quemada	Reemplace la luz indicadora
05	No puede mantener automáticamente cálido.	Fallo del termostato	Reemplace el termostato
06	Hay una sensación de hormigueo en el manos debido a fugas de la carcasa.	El aislamiento es húmedo o el conductor interior está en contacto con el Concha exterior.	Enviarlo al mantenimiento departamento de reparación.
07	La luz no se enciende o parpadea.	El cable la interfaz no es conectado o tiene mal contacto.	Conéctelo firmemente

Machine Translated by Google

Nota: Los problemas anteriores son sólo para análisis y uso de referencia. No se ocupe de ellos usted mismo. Se requieren profesionales relevantes para llevar a cabo la resolución de problemas y reparaciones. En caso de anomalías de seguridad, como fugas, se debe cortar el suministro de energía inmediatamente y se debe suspender el uso.

Por favor conserve este manual correctamente

Fabricante: Shanghaimuxinmuyeyouxiangongsi Dirección:
Shuangchenglu 803nong11hao1602A-1609shi, baoshanqu, shanghai 200000 CN.

Importado a AUS: SIHAO PTY LTD. 1 ROKEVA STREET ASTWOOD NSW 2122 Australia

Importado a EE. UU.: Sanven Technology Ltd. Suite 250, 9166 Anaheim Place, Rancho Cucamonga, CA 91730

REPRESENTANTE DEL REINO UNIDO	YH CONSULTING LIMITADO. C/O YH Consulting Limited Oficina 147, Centurion House, London Road, Staines-upon-Thames, Surrey, TW18 4AX
REPRESENTANTE DE LA CE	E-CrossStu GmbH Mainzer Landstr.69, 60329 Fráncfort del Meno.

Machine Translated by Google

Machine Translated by Google

VEVOR®

TOUGH TOOLS, HALF PRICE

Soporte técnico y certificado de garantía electrónica www.vevor.com/support

Machine Translated by Google

VEVOR®

TOUGH TOOLS, HALF PRICE

Wsparcie techniczne i certyfikat e-gwarancji www.vevor.com/support

Wyś wietlacz podgrzewacza ż ywnoś ci

Modelu:SC-CJ-60S/SC-CJ-601/
SC-CJ-602/SC-CJ-603

Nadal dokł adamy wszelkich starań, aby zapewnićPaństwu narzędzia w konkurencyjnej cenie. „Zaoszczędź o poł owę", „o poł owę ceny" lub inne podobne wyraż enia uż ywane przez nas przedstawiają jedynie szacunkową oszczędnoś ć, jaką moż esz zyskaćkupując u nas okreś lone narzędzia w porównaniu z gł ównymi najlepszymi markami i niekoniecznie oznaczają uwzględnienie wszystkich kategorii oferowanych narzędzi przez nas. Przypominamy, aby podczas skł adania zamówienia u nas dokł adnie sprawdzić, czy rzeczywiś cie oszczędzasz poł owę w porównaniu z czoł owymi markami.

Machine Translated by Google

Machine Translated by Google

VEVOR®
TOUGH TOOLS, HALF PRICE

Wyś wietlacz podgrzewacza ż ywnoś ci

MODEL:SC-CJ-60S/SC-CJ-601/SC-CJ-602/SC-CJ-603

SC-CJ60S

SC-CJ-601

SC-CJ-602

SC-CJ-603

POTRZEBUJĘ POMOCY? SKONTAKTUJ SIĘ Z NAMI!

Masz pytania dotyczące produktu? Potrzebujesz wsparcia technicznego? Prosimy o kontakt: Wsparcie

techniczne i certyfikat e-gwarancji www.vevor.com/support

To jest oryginalna instrukcja. Przed przystąpieniem do obsł ugi prosimy o dokł adne zapoznanie się ze wszystkimi instrukcjami. VEVOR zastrzega sobie jasną interpretację naszej instrukcji obsł ugi. Wygląd produktu zależ y od produktu, który otrzymał eś . Proszę wybaczyćnam, ż e nie będziemy ponownie informować Państwa, jeś li pojawią się jakieś aktualizacje technologii lub oprogramowania naszego produktu

Machine Translated by Google

	Ostrzeż enie — aby zmniejszyćryzyko obraż eń, uż ytkownik musi uważ nie przeczytaćinstrukcję obsł ugi.
	PRAWIDŁOWA UTYLIZACJA Ten produkt podlega przepisom Dyrektywy Europejskiej 2012/19/UE. Symbol przekreś lonego kosza na ś mieci oznacza, ż e produkt wymaga selektywnej zbiórki ś mieci na terenie Unii Europejskiej. Dotyczy to produktu i wszystkich akcesoriów oznaczonych tym symbolem. Produktów oznaczonych jako takie nie moż na wyrzucaćrazem ze zwykł ymi odpadami domowymi, lecz należ y je oddaćdo punktu zbiórki w celu recyklingu urządzeń elektrycznych i elektronicznych.
	Do uż ytku wewnątrz

Ciepł e przypomnienia

Aby miećpewnoś ć, ż e produkt nie zostanie zarysowany podczas transportu, na powierzchnię maszyny naklejona jest folia ochronna. Przed uż yciem należ y oderwaćwszystkie folie ochronne!

1. Instrukcja uż ytkowania: 1.

Przed uż yciem produkt należ y bezpiecznie uziemić

2. Napięcie stosowane przez produkt musi byćzgodne z napięciem znamionowym.

3. Przy każ dym uż yciu przed wł ączeniem zasilania dolej wody do zbiornika na wodę do 2/3 pojemnoś ci.

4. Wł ącz zasilanie, kontrolka zasilania zaś wieci się, przekręćprzeł ącznik ogrzewania regulujący temperaturę i wybierz temperaturę izolacji ż ywnoś ci, aby zwiększyćtemperaturę w pomieszczeniu wewnątrz szafki. Dzięki naturalnej konwekcji temperatura każ dej warstwy moż e być utrzymywana na stał ym poziomie.

Machine Translated by Google

5. Jeś li podczas uż ytkowania potrzebujesz oś wietlenia, moż esz wł ączyćwł ącznik oś wietlenia grupę ś wiateł , a wszystkie ś wiatł a zostaną wł ączone, co moż e poprawićwyś wietlanie efekt.

6. Po uż yciu należ y odciąćzasilanie podczas czyszczenia, aby zapobiec wypadkom;

7. Jeś li podczas uż ytkowania wystąpią jakiekolwiek nieprawidł owoś ci, przestańgo uż ywaći zapytaj: profesjonalistę, aby rozwiązał problem przed dalszym uż yciem.

Ten produkt nie jest przeznaczony do uż ytku przez osoby (w tym dzieci) z ograniczone moż liwoś ci fizyczne, sensoryczne lub umysł owe lub brak doś wiadczenia i wiedza.

9. Ponieważ temperatura sprzętu jest stosunkowo wysoka podczas obsł ugi, nie zbliż aj rąk ani innych częś ci ciał a do urządzenia powierzchni maszyny, aby uniknąćoparzeńlub innych obraż eń.

2. Ś rodki ostroż noś ci i konserwacja:

1. Powinien byćobsł ugiwany przez wyznaczony personel i posiadaćodpowiednią wiedzę w uż ytkowaniu maszyn i urządzeń.

2. Zachowaj ostroż noś ćpodczas przenoszenia maszyny. Jeś li jest jakiś bł ąd, to musi tak być naprawiony przez profesjonalistę. Nie pukaj.

3. Proszę nie instalowaći nie przechowywaćtego sprzętu w następujących miejscach aby uniknąćnieprawidł owego dział ania spowodowanego bł ędną obsł ugą:

3.1 Na niestabilnym stole lub blacie.

3.2 Miejsca, w których temperatura jest zbyt wysoka lub zbyt niska.

3.3 Miejsca o nadmiernej iloś ci powietrza i nadmiernym zapyleniu.

3.4 Miejsca, w których napięcie zasilania jest bardzo niestabilne.

3.5 Tam, gdzie nie ma dobrego urządzenia uziemiającego.

4. Urządzenia nie wolno czyś ćirurą natryskową ani zanurzać w wodzie, aby zapobiec upł ywowi prądu.

5. Zabrania się stosowania pł ynów rozpuszczalnych w farbach wypiekowych wytrzyj powierzchnię szafki izolacyjnej.

6. Specjalne ś rodki ostroż noś ci:

6.1 Ten produkt jest urządzeniem komercyjnym i nie nadaje się do uż ytku domowego

6.2 Nie moż na go demontowaćani modyfikować Demontaż bez pozwolenie moż e spowodowaćpoważ ne wypadki.

Machine Translated by Google

6.3 Przed czyszczeniem należ y odł ączyćzasilanie, aby zapobiec przypadkowym wyciekom.
6.4 Zabrania się uż ywania twardych i ostrych przedmiotów do zarysowania szkł a.

3. Normalne warunki ś rodowiska pracy: 1. Temperatura otoczenia wynosi 5-50 ℃, a wilgotnoś ćwzględna powietrza nie przekracza 90%; 2. Napięcie zasilania:
110 V ± 10%, częstotliwoś ć 60 ± 1% HZ. (220V±10%, częstotliwoś ć 50±1%)

4. Wprowadzenie produktu: 1.
Ten produkt ma nowatorski i niepowtarzalny design, kształ t ł uku, wielowarstwową regulowaną pół kę z siatki, czterostronną perspektywę szklaną, na górze zastosowano przyjazną dla ś rodowiska pł ytkę drukowaną o wysokiej przezroczystoś ci jako panel ś wietlny przepuszczający ś wiatł o , a biał a rura LED jest uż ywana wewnętrznie, aby zwiększyćż ywotnoś ć, uż ytkownicy mogą umieszczaćróż ne karty reklamowe zgodnie z wł asnymi preferencjami, aby zwiększyćpiękno. Wygodna konstrukcja do demontaż u i montaż u jest ł atwa w obsł udze, solidna i trwał a oraz ł atwa w utrzymaniu. Posiada opcjonalną stał ą temperaturę i wyś wietlacz temperatury. Oprawa typu downlight z ciepł ą rurką moż e sprawić, ż e ś wiatł o będzie bardziej jednolite i jest wyposaż ona w kompensację nawilż ania, aby utrzymaćś wież oś ć ż ywnoś ci. Jest to specjalny sprzęt do ekspozycji ż ywnoś ci i utrwalania ciepł a.

5. Opis symboli: W tej instrukcji
symbole sł uż ą do podkreś lenia wszystkich waż nych instrukcji i zaleceń dotyczących bezpieczeństwa związanych z urządzeniem. Aby uniknąćryzyka wypadków, obraż eń ciał a lub szkód materialnych, należ y postępowaćzgodnie z poniż szymi instrukcjami ze szczególną ostroż noś cią.

Machine Translated by Google

6. Model, dane techniczne i gł ówne parametry techniczne:

Model	Napięcie (W)	Moc (KW)	Częstotliwoś ć (HZ)	Temperatura zakres	Wymiar (MM)
SC-CJ-60S	AC110-120	1	60	86-185F	385*490*640
	AC220-240		50	30-85 ℃	
SC-CJ-601	AC110-120	1.2	60	86-185F	667*470*640
	AC220-240		50	30-85 ℃	
SC-CJ-602	AC110-120	1,5	60	86-185F	907*470*640
	AC220-240		50	30-85 ℃	
SC-CJ-603	AC110-120	1,5	60	86-185F	1210*470*640
	AC220-240		50	30-85 ℃	

7. Zdjęcie wyglądu produktu

SC-CJ-60S

SC-CJ-601

Machine Translated by Google

SC-CJ-602	SC-CJ603

8.Schemat struktury produktu

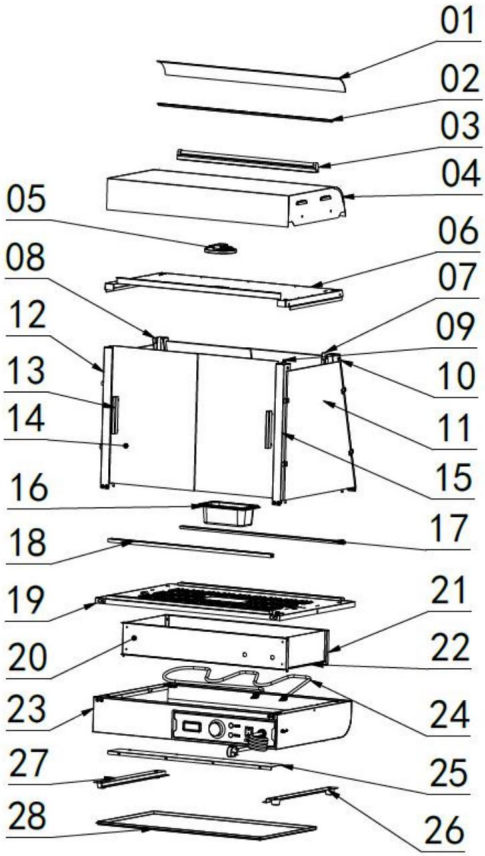

Machine Translated by Google

Uwaga: Rozmieszczenie elementów elektrycznych opiera się na projekcie pod adresem ten czas. Nasza firma zastrzega sobie prawo do zmiany uczestniczących projekty. Jeż eli projekt zostanie zmieniony i instrukcje nie zostaną zaktualizowane w a terminowo, liczymy na Państwa zrozumienie!

Rozł oż ona lista wykresów					
NIE.	Nazwa	Iloś ć	nr.	Nazwa	Iloś ć
01	Przezroczysta okł adka	1	15	Lustrzane odbicie przodu filar	1
02	Pół przezroczyste gniazdo karty 2		16	Zbiornik 0,5L	1
03	Tuba LEDowa 600mm dł ugi	1	17	Zsyp szkł a pochylony otwarcie	1
04	Górna obudowa	1	18	Zsyp szklany prosty usta	1
05	Ultracienka oprawa typu downlight 6W	1	19	Stół bazowy	1
06	Górna pokrywa dolna pł yta	1	20	Skrzynka elektryczna przegroda	1
07	Kolumna pół kowa	2	21	Tylna osł ona termiczna	1
08	Tylny sł upek	1	22	Boczne panele izolacyjne 2	
09	Kabel z wtyczką lotniczą	1	23	Baza	1
10	Lusterko tylne	1	24	Rura grzewcza	1
11	Szkł o boczne	2	25	Uszczelnienie skrzynki elektrycznej pł yta	1
12	Przedni sł upek	1	26	Stopka maszynowa nr 1	4
13	Aluminiowy kształ t litery T klamka	4		Prowadnica basenu o 27 skokach	2
14	Szyba przednia przesuwana drzwi	4	28	Taca na ż uż el	1

Machine Translated by Google

9. Schemat instalacji produktu:

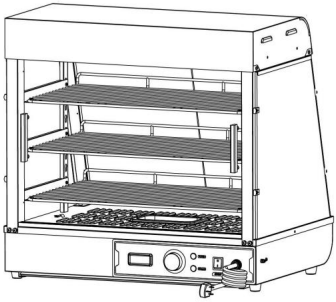

Lista materiał ów zestawu częś ci				
Dotyczy modeli: SC-CJ-601, SC-CJ-602, SC-CJ-603, SC-CJ-60S				
				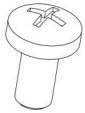
A	B	C	D	I
Czarna wiosna pralka	Czarne mieszkanie pralka	Nierdzewny stal sześ ciokąt ś ruby gniazdowe	Czarny okrągł a gł owa ś ruby	Czarna okrągł a ś ruby z ł bem
M5 (8szt)	M5 (8szt)	M5X14 (4szt)	M5X14 (8szt)	M4X8 (8szt)
		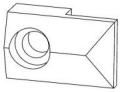		
F	G	H	I	J
Nierdzewny wyś cieł ane stalą ś ruby (lata 60. bez)	Silikon uszczelka (lata 60. bez)	Karta szklana uchwyt	Czarny W kształ cie litery T aluminium uchwyt (lata 60. bez)	Narzędzia do ś rub
M4X12 (8 SZTUK)	(16 sztuk)	8szt	(4szt)	(1 szt.)

Machine Translated by Google

60S Ekskluzywny akcesorium			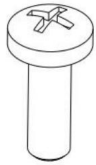	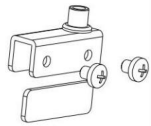
	K	L	M	N
	Czarny Pił ka Uchwyt	Panel drzwi magnetyczny	Nierdzewny Krzyż stalowy ś ruba	Zestaw zawiasów do szkł a
	(1 szt.)	(1 szt.)	M5X18 (1szt)	Jeden dla każ dą górę i dół

Uwaga: Powyż sze są wszystkimi akcesoriami w pakiecie akcesoriów.
Podczas instalacji moż esz znaleź ćś ruby, których kody na powyż szym obrazku odpowiadają kodom wydrukowanym w opakowaniu ś rub, zgodnie ze ś rubami wymaganymi w poszczególnych etapach instalacji, aby uł atwićinstalację!

Lista częś ci montaż owych			
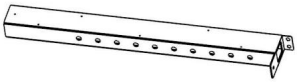		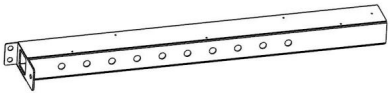	
	Lewy przedni sł upek		Prawy przedni sł upek
	1 szt		1 szt
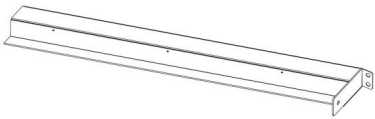		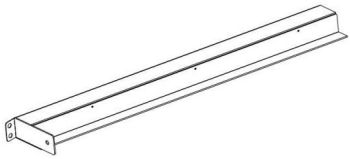	
	Lewy tylny sł upek		Prawy tylny sł upek
	1 szt		1 szt

Machine Translated by Google

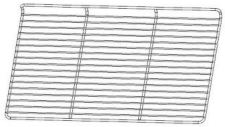		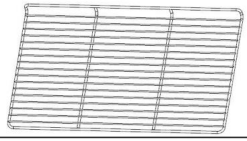	
	Górna pół ka - najkrótsza		Pół ka ś rednia-ś rednia
	1 szt		1 szt
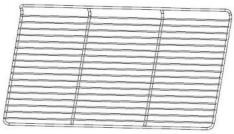		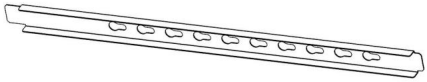	
	Najdł uż sza dolna pół ka		Kolumna pół kowa
	1 szt		2szt
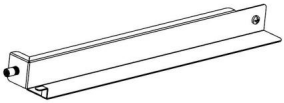		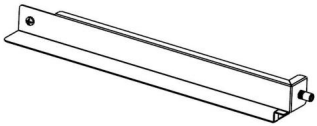	
	Wspornik pół ki lewy		Wspornik pół ki-prawy
	3 SZT		3 SZT
		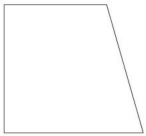	
	Przesuwne szyby przednie i tylne drzwi (lata 60- te brak)		Szkł o boczne
	4szt		2szt
60S Ekskluzywny akcesorium (po jednym)	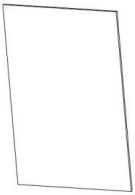		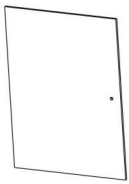
	Tylne szklane drzwi		Przednie szklane drzwi uchylne

Machine Translated by Google

Uwaga: Powyż sze są wszystkimi akcesoriami zawartymi w pakiecie akcesoriów. Przed instalacją sprawdź , czy akcesoria są kompletne!

Schemat instalacji uniwersalnej serii SC-CJ-60	
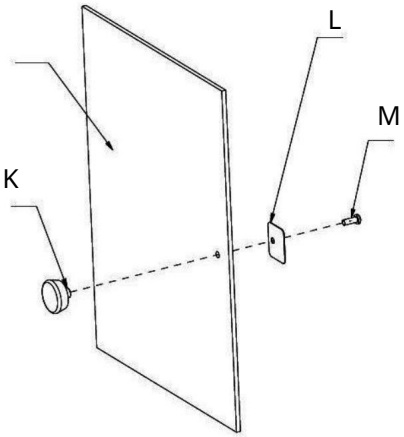	K (1 szt.) L (1 szt.) M (1 szt.)
Krok 1 (60 s)	

Schemat instalacji uniwersalnej serii SC-CJ-60	
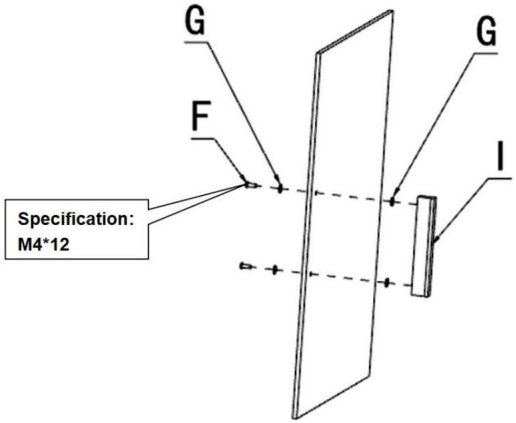	G (4 SZT.) F (2 SZT.) Ja (1 szt.)
Krok 1(601 602 603)	

Machine Translated by Google

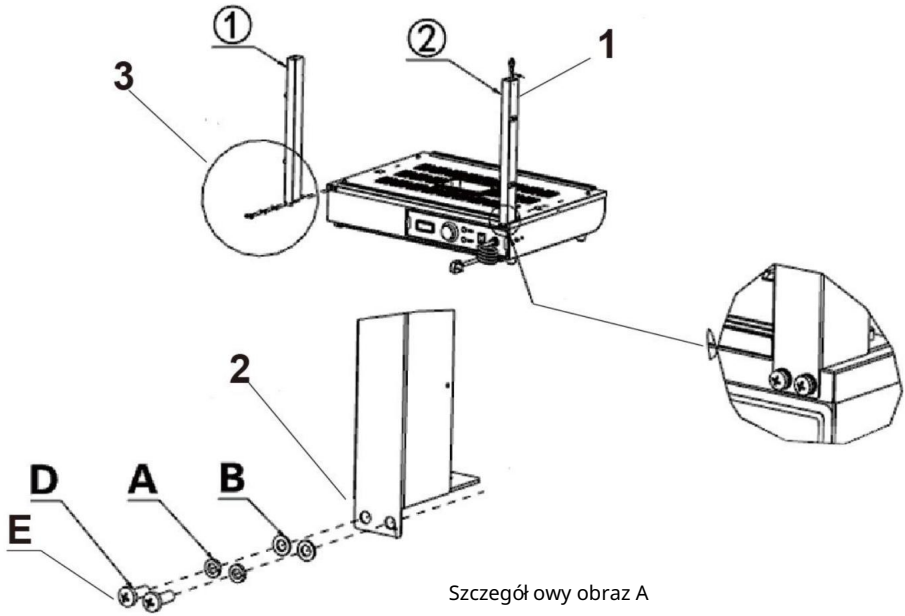

Szczegół owy obraz A

1. Przeł óż zł ącze przewodu ś wietlnego wystające z podstawy przez kolumnę i zawieś nad kolumną.

Uwaga: Podczas instalowania kolumn po obu stronach należ y pamiętać, ż e strona z otworami w kolumnie skierowana jest na zewnątrz maszyny

instalacja!

2. Zgodnie z kolejnoś cią na rysunku uż yj odpowiednich ś rub: „D, A, B”, aby zablokowaćakcesoria: „ , ” odpowiednio w zarezerwowanych otworach na nakrętki.

3. Szczegół owy

obraz A

(1 szt.) (1 szt.)

A (4 szt.)

B (4 SZT.)

D (4 SZT.)

E (specyfikacja: M5*14)

Krok 2

Machine Translated by Google

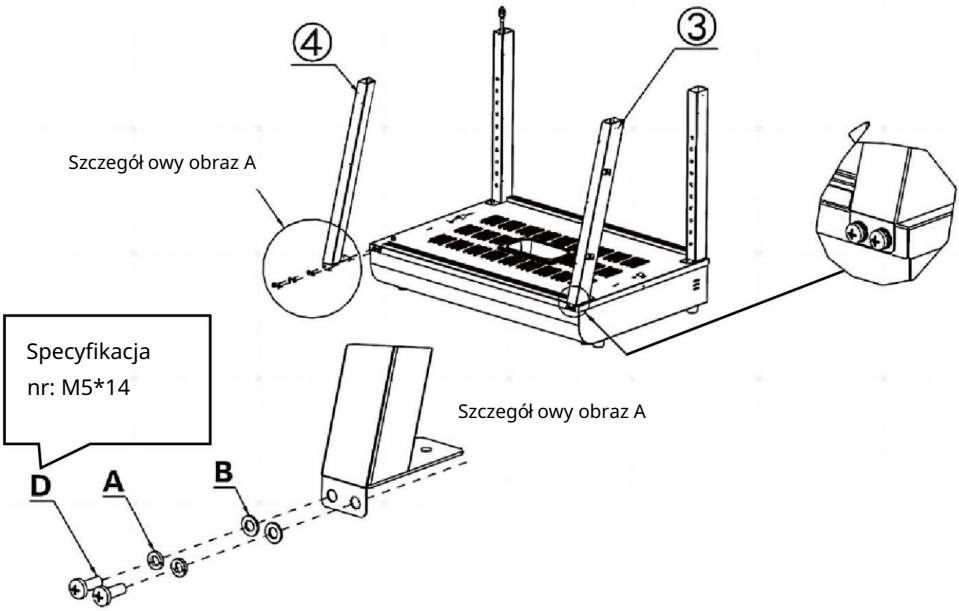

1. Zgodnie z kolejnoś cią na rysunku uż yj odpowiednich ś rub: „D, A, B”, aby zablokowaćakcesoria: „ , ” odpowiednio w zarezerwowanych otworach na nakrętki.

Uwaga: Podczas instalowania kolumn po obu stronach należ y pamiętać ż e strona z otworami w kolumnie skierowana jest na zewnątrz maszyny instalacja!

(1 szt.)

(1 szt.)

A (4 szt.)

B (4 SZT.)

D (4 SZT.)

Krok 3

Machine Translated by Google

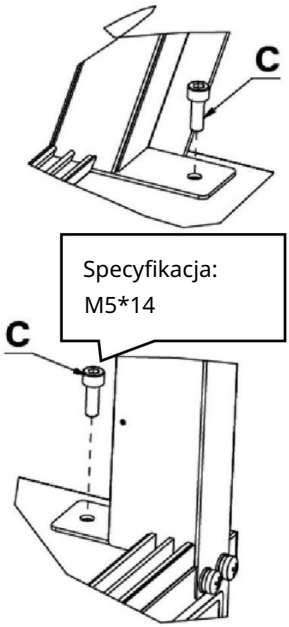

Szczegół owy obraz B

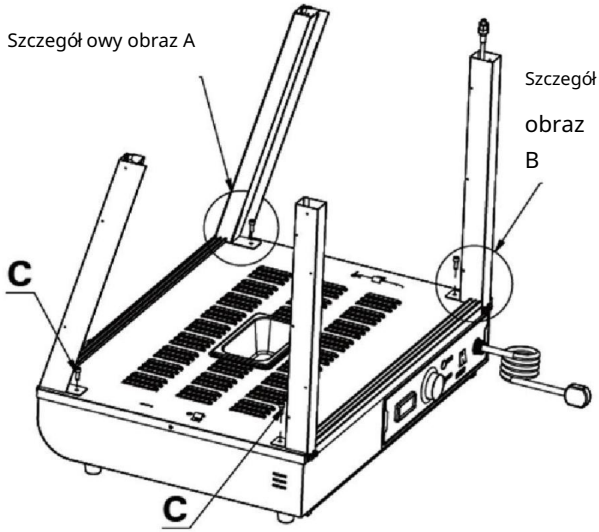

1. Za pomocą ś ruby „C” przymocuj cztery kolumny do zarezerwowanych nakrętek w podstawie w taki sam sposób, jak pokazano na szczegół owym obrazku.

C (4 SZT.)

Krok 4

Machine Translated by Google

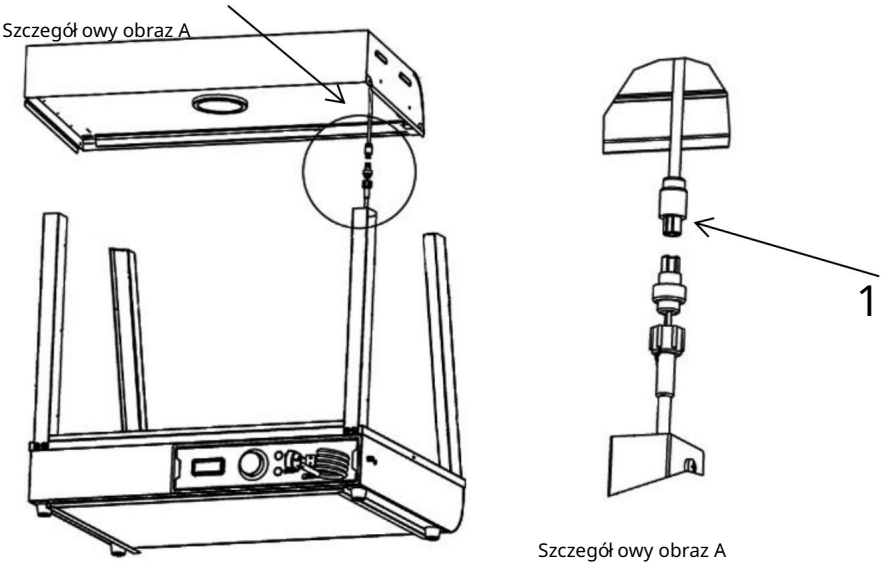

1. Podł ącz zł ącze przewodu wystające z górnej pokrywy do zł ącza wiszącego na kolumnie i dokręćje, następnie wł óż podł ączone zł ącze do kolumny i ukryj je.

Krok 5

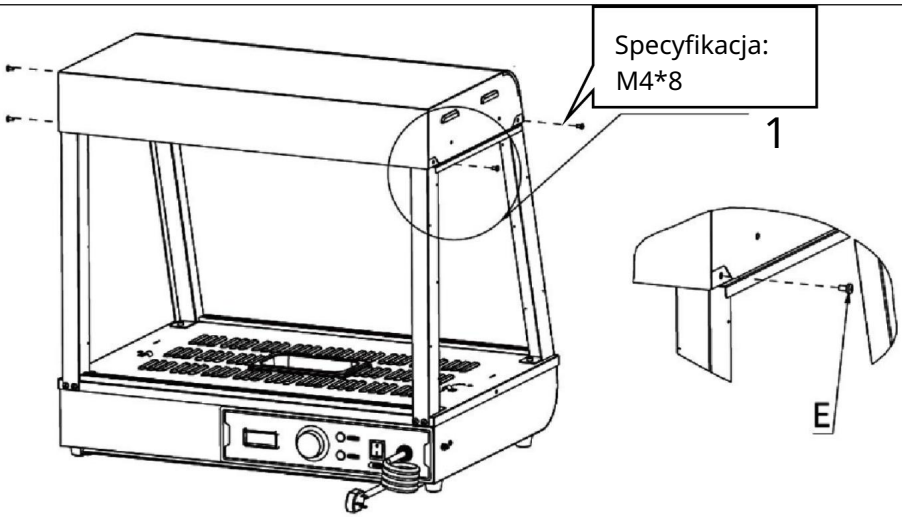

Machine Translated by Google

1. Umieś ćgórną pokrywę na czterech pionowych sł upkach, a następnie za pomocą „ś rub E” przymocuj górną pokrywę i pionowe sł upki (w sumie cztery).
E (4 SZT.)

Krok 6

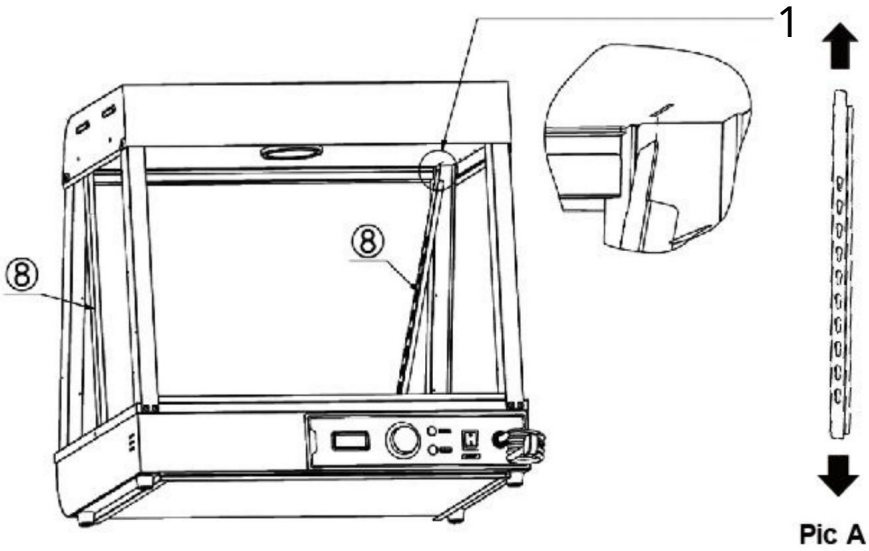

1. Dopasuj dwa lewe i prawe sł upki pół ki „ ” w ten sam sposób w kierunku pokazanym na rysunku A, następnie wł óż je po przekątnej w zarezerwowane otwory na górze, aż zostaną cał kowicie wsunięte, a następnie wyrównaj je.
Uwaga: poł oż enie akcesorium nr 8 pokazano na rysunku. Duż y otwór tykwy jest skierowany do góry, mał y otwór jest skierowany w dół , a rowek jest skierowany na zewnątrz maszyny!

(2 SZTUK)

Machine Translated by Google

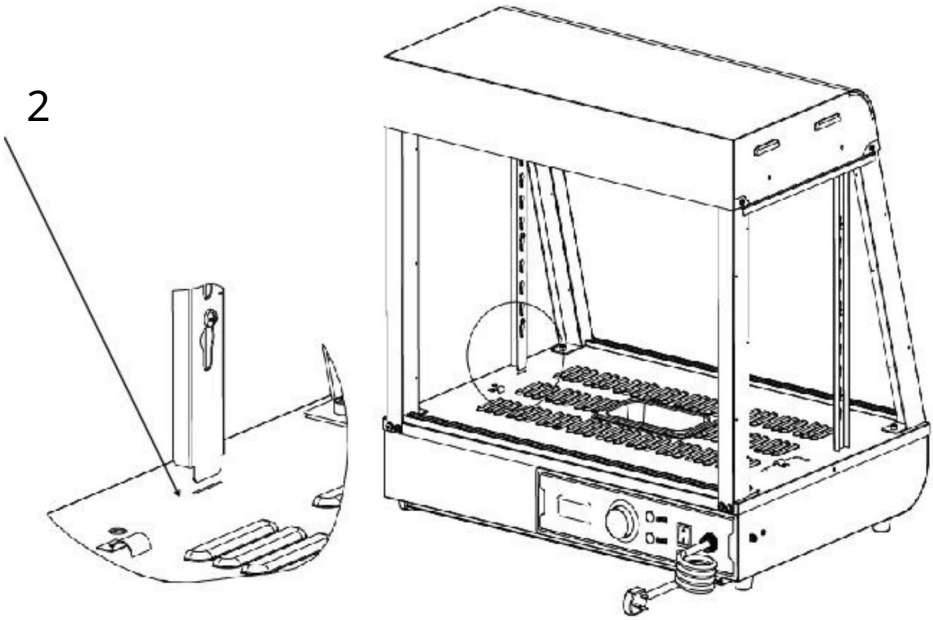

2. Zapoznaj się z rysunkiem B i dopasuj dolną częś ćkolumny do zarezerwowanego otworu w pł ycie podstawy i umieś ćją, aby zakończyćinstalację.

Krok 7

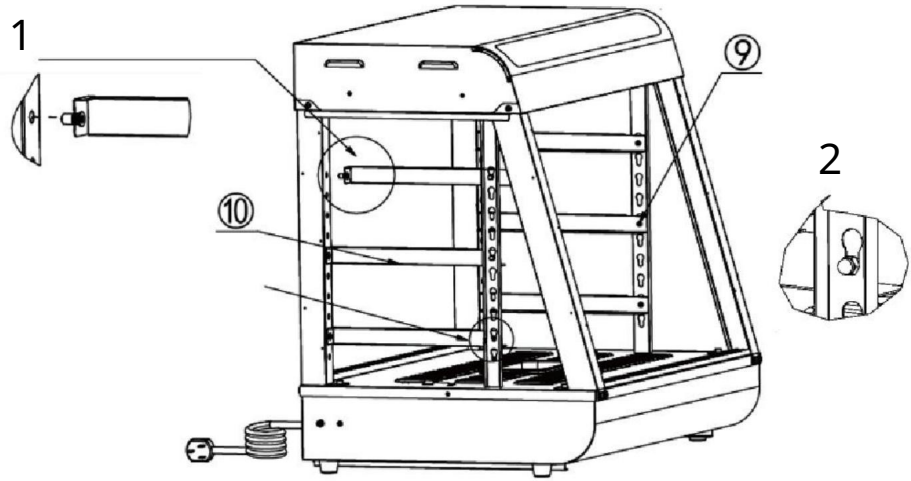

Machine Translated by Google

1. Najpierw wł óż gwóź dź tł okowy znajdujący się w przedniej częś ci częś ci w zarezerwowany otwór w kolumnie, jak pokazano poniż ej.

Uwaga: Umieś ćwystającą częś ćgwoź dzia w kształ cie litery I na wsporniku pół ki w kierunku zewnętrznej strony urządzenia w celu montaż u!

2. Następnie wł óż gwóź dź klamry z tył u częś ci do otworu tykwy, jak pokazano na poniż szym obrazku. (3 SZT.) (3 SZT.)

Krok 8

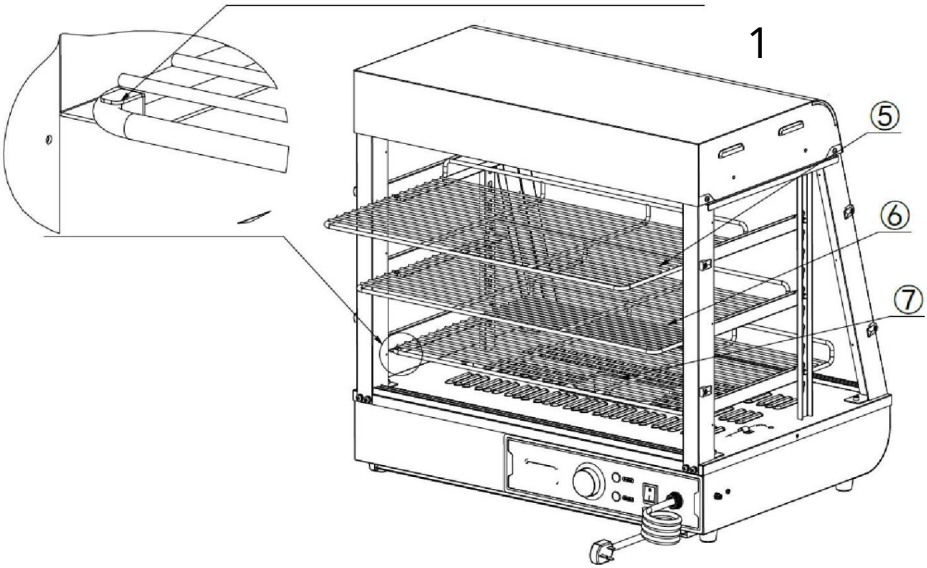

1. Umieś ćczęś ci „ , , ” na wsporniku pół ki zgodnie z pozycjami pokazanymi na rysunku i wsuń je w zarezerwowane szczeliny, jak pokazano na rysunku. (1 SZT.) (1 SZT.) (1 SZT.)

Krok 9 (601 602 603)

Machine Translated by Google

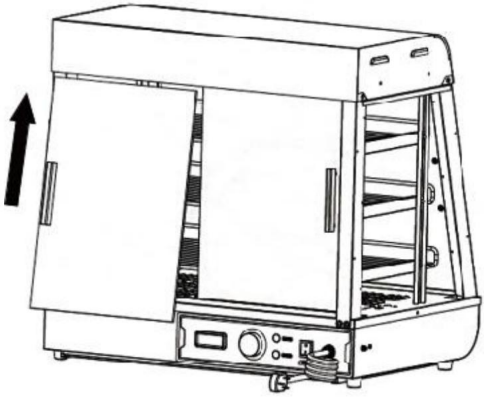

1. Najpierw wł óż przednie i tylne szklane drzwi przesuwne po przekątnej do gniazda karty znajdującego się u góry, jak pokazano na „Rysunku A"; po wł ież eniu go do skrajnego poł ież enia, wyrównaj opadające szkł o z gniazdem na kartę poniż ej, które jest poziome i pionowe w stosunku do górnego gniazda na kartę, jak pokazano na „Rysunek A". Instalacja jest zakończona, jak pokazano na „Rysunku B". Łącznie cztery szklane drzwi przesuwne z przodu i z tył u montuje się w ten sam sposób. (4 SZT.)

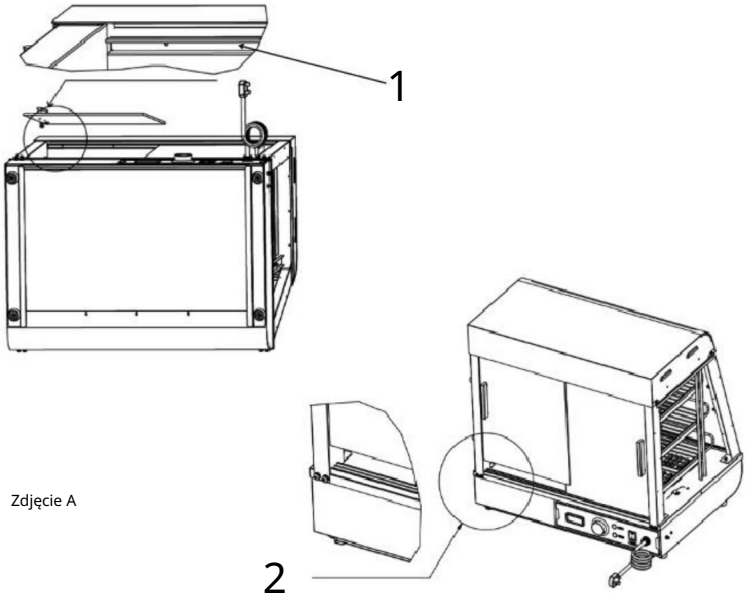

Zdjęcie A

Machine Translated by Google

Ogł oszenie:

1. Najpierw należ y zamontowaćszybę wewnętrzną, a następnie szybę zewnętrzną; 2.
Podczas instalacji górne gniazdo karty powinno byćwyrównane w poziomie i pionie z dolnym gniazdem karty!

Krok 9 (60 s)

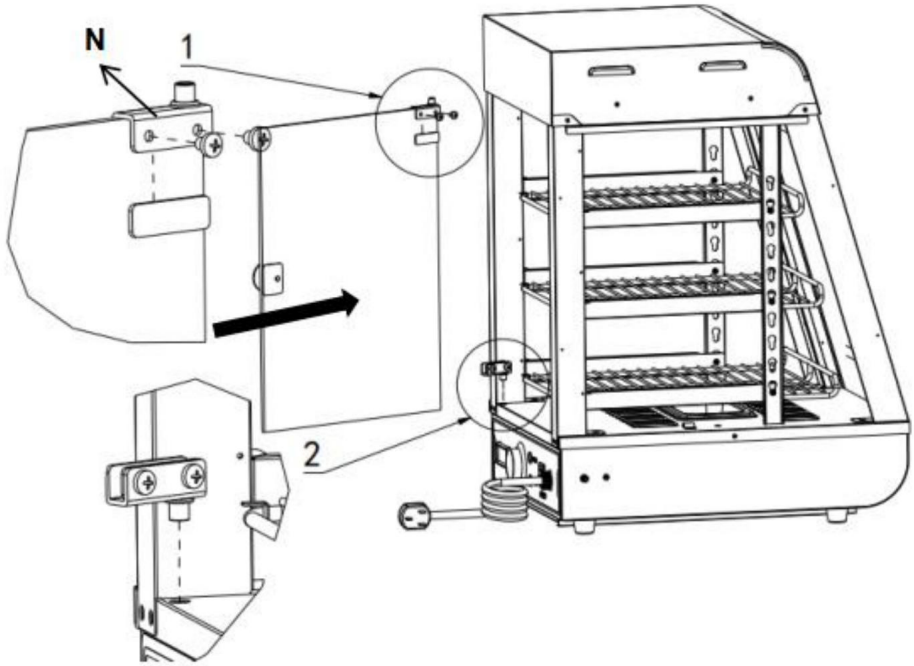

1. Najpierw zamontuj górny zawias drzwi szklanych na górze szklanych drzwi uchylnych i dokręćś ruby. Następnie przygotuj dolny zawias drzwi w odpowiedniej pozycji. Na koniec wepchnij szklane drzwi uchylne do przygotowanej pozycji dolnego zawiasu i następnie dokręćś ruby dolnego zawiasu!

N (po jednym na górę i na dół)
Zainstaluj klamkę przed szklanymi drzwiami (1 szt.)

Machine Translated by Google

Krok 10

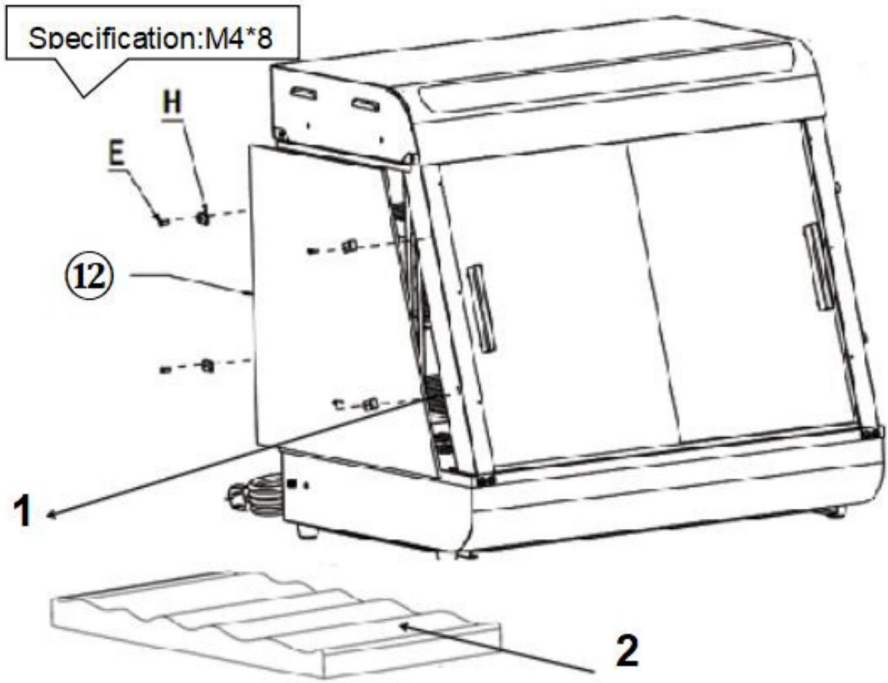

2. Najpierw zamontuj górny zawias drzwi szklanych na górze szklanych drzwi uchylnych i dokręćś ruby. Następnie przygotuj dolny zawias drzwi w odpowiedniej pozycji. Na koniec wepchnij szklane drzwi uchylne do przygotowanej pozycji dolnego zawiasu i następnie dokręćś ruby dolnego zawiasu!

N (po jednym na górę i na dół)
Zainstaluj klamkę przed szklanymi drzwiami (1 szt.)

instalacja zakończona

Poł oż enie częś ci elektrycznych jest projektowane w tym czasie, firma zastrzega sobie prawo do zmiany projektu oceny, gdy projekt ulegnie zmianie i nie poprawi instrukcji na czas, mam nadzieję, ż e klienci zrozumieją!

Machine Translated by Google

10. Schemat obwodu

SC-CJ-60S/SC-CJ-601 Schemat elektryczny

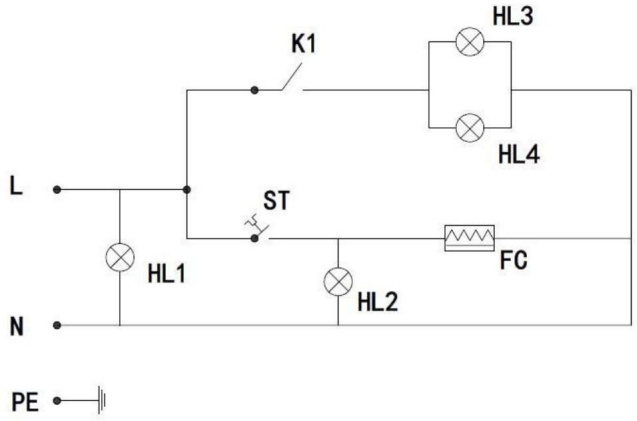

Zilustrować

K1: Wł ącznik ś wiatł a

HL1: Moc

Kontrolka

HL2: Lampka

kontrolna ogrzewania

Lampa sufitowa HL3

o ciepł ym ś wietle

HL4: ś wietlówka LED

FC: rura grzewcza

ST: Termostat

SC-CJ-602/SC-CJ-603 Schemat elektryczny

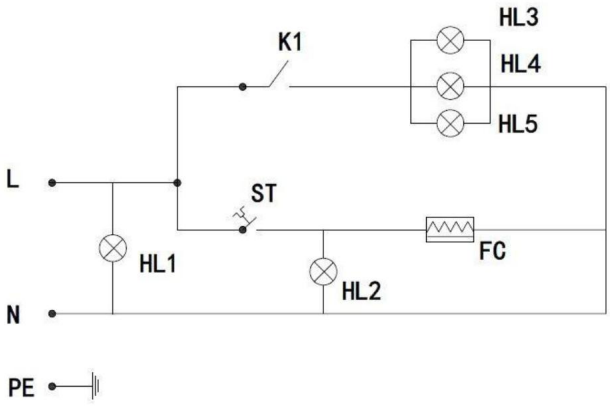

Zilustrować

K1: Wł ącznik ś wiatł a

HL1: Moc

Kontrolka

HL2: Lampka

kontrolna ogrzewania

HL3: Lampa sufitowa

o ciepł ym ś wietle 1

HL4: Lampa sufitowa

o ciepł ym ś wietle 2

HL5: ś wietlówka LED

FC: rura grzewcza

ST: Termostat

Machine Translated by Google

11. Analiza usterek i rozwiązywanie problemów:

NIE.	Zjawisko usterki	Powód	Metoda wykluczenie
01	Lampka kontrolna nie ś wieci się, gdy urządzenie jest wł ączone wł ączone.	Bezpiecznik wył ącznika zasilania nadęty	Wymień na odpowiedni bezpiecznik Podł ącz mocno przewód zasilający
02	Zielona i czerwona kontrolka ś wiecą się jednocześ nie, a temperatura nie wzrasta.	Okablowanie elektrycznej rury grzewczej jest luź ne i elektryczne przepalona rura grzewcza.	Dokręćś ruby okablowania rur ogrzewania elektrycznego. Wymień elektryczną rurkę grzejną
03	Wskaź nik pracy lampka pozostaje wł ączona i nie moż na kontrolowaćwzrostu temperatury.	Awaria termostatu	Wymień termostat
04	Lampka kontrolna zgaś nie i kontrola temperatury jest normalna	Przepalił a się kontrolka	Wymień lampkę kontrolną
05	Nie moż e automatycznie zachować ciepł y.	Awaria termostatu	Wymień termostat
06	Występuje uczucie mrowienia w ręce z powodu wycieku z obudowy.	Izolacja jest wilgotny lub przewód wewnętrzny jest w ś rodku kontakt z powł oka zewnętrzna.	Wyś lij go do serwisu dział naprawy.
07	Ś wiatł o nie ś wieci się lub nie miga.	Kabel interfejs nie podł ączony lub ma sł aby kontakt.	Podł ącz go mocno

Machine Translated by Google

Uwaga: Powyż sze problemy sł uż ą wył ącznie celom analitycznym i referencyjnym. Nie zajmuj się nimi sam. Do rozwiązywania problemów i napraw potrzebni są odpowiedni specjaliś ci. W przypadku wystąpienia nieprawidł owoś ci związanych z bezpieczeństwem, takich jak wyciek, należ y natychmiast odł ączyćzasilanie i zaprzestaćuż ytkowania!

Prosimy o prawidł owe przechowywanie niniejszej instrukcji

Producent: Shanghaimuxinmuyeyouxiangongsi Adres:
Shuangchenglu 803nong11hao1602A-1609shi, baoshanqu, szanghaj 200000 CN.

Import do AUS: SIHAO PTY LTD. 1 ROKEVA STREETEASTWOOD NSW 2122 Australia

Import do USA: Sanven Technology Ltd. Suite 250, 9166 Anaheim Place, Rancho Cucamonga, CA 91730

REPUBLIKA Wielkiej Brytanii	YH CONSULTING SPÓŁKA Z OGRANICZONĄ ODPOWIEDZIALNOŚ CIĄ. C/O YH Consulting Limited Office 147, Centurion House, London Road, Staines-upon-Thames, Surrey, TW1
REPREZENT KE	E-CrossStu GmbH Mainzer Landstr.69, 60329 Frankfurt nad Menem.

Machine Translated by Google

Machine Translated by Google

VEVOR®

TOUGH TOOLS, HALF PRICE

Wsparcie techniczne i certyfikat e-gwarancji

www.vevor.com/support

Machine Translated by Google

VEVOR®

TOUGH TOOLS, HALF PRICE

Technische ondersteuning en e-garantiecertificaat www.vevor.com/support

Voedselverwarmer-display

Model: SC-CJ-60S/SC-CJ-601/ SC-CJ-602/SC-CJ-603

We blijven ons inzetten om u gereedschap tegen een concurrerende prijs te bieden. "Bespaar de helft", "Halve prijs" of andere soortgelijke uitdrukkingen die door ons worden gebruikt vertegenwoordigt slechts een schatting van de besparingen die u zou kunnen profiteren als u bepaalde gereedschappen bij ons koopt in vergelijking met de grote topmerken en betekent niet noodzakelijkerwijs dat deze alle categorieën van aangeboden gereedschappen omvatten door ons. Wij verzoeken u vriendelijk om bij het plaatsen van een bestelling bij ons goed na te gaan of u daadwerkelijk de helft bespaart in vergelijking met de grote topmerken.

Machine Translated by Google

Machine Translated by Google

VEVOR®
TOUGH TOOLS, HALF PRICE

Voedselverwarmer-display

MODEL: SC-CJ-60S/SC-CJ-601/SC-CJ-602/SC-CJ-603

SC-CJ60S

SC-CJ-601

SC-CJ-602

SC-CJ-603

HULP NODIG? NEEM CONTACT MET ONS OP!

Heeft u productvragen? Technische ondersteuning nodig? Neem gerust contact met ons op:
Technische ondersteuning en e-garantiecertificaat www.vevor.com/support

Dit is de originele instructie. Lees alle instructies in de handleiding zorgvuldig door voordat u ermee aan de slag gaat. VEVOR behoudt zich een duidelijke interpretatie van onze gebruikershandleiding voor. Het uiterlijk van het product is afhankelijk van het product dat u heeft ontvangen. Vergeef ons alstublieft dat we u niet opnieuw zullen informeren als er technologie- of software-updates zijn voor ons product.

Machine Translated by Google

	Waarschuwing-Om het risico op letsel te verminderen, moet de gebruiker de handleiding zorgvuldig lezen.
	CORRECTE VERWIJDERING Dit product valt onder de bepalingen van de Europese Richtlijn 2012/19/EU. Het symbool met een doorgestreepte afvalcontainer geeft aan dat het product in de Europese Unie een aparte afvalinzameling vereist. Dit geldt voor het product en alle accessoires die met dit symbool zijn gemarkeerd. Producten die als zodanig gemarkeerd zijn, mogen niet met het normale huisvuil worden weggegooid, maar moeten naar een inzamelpunt voor recycling van elektrische en elektronische apparaten worden gebracht.
	Alleen binnenshuis te gebruiken

Warme herinnering

Om ervoor te zorgen dat dit product tijdens het transport geen krassen oploopt, is er een beschermfolie op het oppervlak van de machine aangebracht. Scheur vóór gebruik alle beschermfolies af!

1. Gebruiksaanwijzing: 1. Het product moet voor gebruik veilig geaard zijn!

2. De door het product gebruikte spanning moet consistent zijn met de nominale spanning.

3. Voeg tijdens elk gebruik water toe aan het waterbassin tot 2/3 van de capaciteit voordat u de stroom inschakelt.

4. Schakel de stroom in, het stroomindicatielampje brandt, draai de verwarmingsschakelaar voor de temperatuurregeling en selecteer de isolatietemperatuur van het voedsel om de temperatuur van de ruimte in de kast te verhogen. Door natuurlijke convectie kan de temperatuur van elke laag consistent worden gehouden.

Machine Translated by Google

5. Als u tijdens gebruik verlichting nodig heeft, kunt u de verlichtingsschakelaar van de verlichting inschakelen lichtgroep en alle lichten worden ingeschakeld, wat de weergave kan verbeteren effect.

6. Na gebruik moet de stroom worden uitgeschakeld tijdens het reinigen om ongelukken te voorkomen;

7. Als er tijdens het gebruik iets abnormaals optreedt, stop dan met het gebruik en vraag a professional om problemen op te lossen voordat u het apparaat verder gebruikt.

Dit product is niet bedoeld voor gebruik door personen (inclusief kinderen) met verminderde fysieke, zintuiglijke of mentale vermogens of gebrek aan ervaring en kennis.

9. Omdat de temperatuur van de apparatuur relatief hoog is tijdens tijdens de bediening, breng uw handen of andere lichaamsdelen niet in de buurt van de oppervlak van de machine om brandwonden of ander letsel te voorkomen.

2. Voorzorgsmaatregelen en onderhoud:

1. Het moet worden bediend door aangewezen personeel en moet bekwaam zijn bij het gebruik van machines en apparatuur.

2. Wees voorzichtig bij het verplaatsen van de machine. Als er sprake is van een fout, dan moet dat zo zijn gerepareerd door een professional. Klop er niet op.

3. Installeer en bewaar deze apparatuur niet op de volgende locaties om defecten als gevolg van een verkeerde bediening te voorkomen:

3.1 Op een onstabiele tafel of toonbank.

3.2 Plaatsen waar de temperatuur te hoog of te laag is.

3.3 Plaatsen met een overmatig luchtvolume en overmatig stof.

3.4 Plaatsen waar de voedingsspanning zeer onstabiel is.

3.5 Waar er geen goed aardingsapparaat is.

4. Het apparaat mag niet worden gereinigd met een watersproeipijp of worden ondergedompeld in water om elektrische lekkage te voorkomen.

5. Het is ten strengste verboden om vloeistoffen te gebruiken die oplosbaar zijn in bakverf veeg het oppervlak van de isolatiekast schoon.

6. Speciale voorzorgsmaatregelen:

6.1 Dit product is een commercieel apparaat en is niet geschikt voor thuisgebruik

6.2 Het kan niet worden gedemonteerd of aangepast. Demonteren zonder toestemming kan ernstige ongelukken veroorzaken.

Machine Translated by Google

6.3 De stroom moet vóór het reinigen worden uitgeschakeld om onbedoelde lekkage-ongelukken te voorkomen.

6.4 Het is verboden harde of scherpe voorwerpen te gebruiken om krassen op het glas te maken.

3. Normale werkomgevingsomstandigheden: 1. De omgevingstemperatuur is 5-50 ÿ en de relatieve luchtvochtigheid is niet meer dan 90%; 2. Voedingsspanning:

110V ± 10%, frequentie: 60 ± 1% Hz. (220V±10%, frequentie: 50±1%)

4. Productintroductie: 1. Dit product heeft een nieuw en uniek ontwerp, boogvorm, meerlaags verstelbare roosterplank, vierzijdig glasperspectief, de bovenkant maakt gebruik van een milieuvriendelijke, hoogtransparante pc-plaat als lichtdoorlatend lichtpaneel en intern wordt een witte LED-buis gebruikt om de levensduur te verlengen; gebruikers kunnen verschillende reclamekaarten plaatsen volgens uw eigen voorkeuren om de schoonheid te vergroten. De handige demontage- en montagestructuur is eenvoudig te bedienen, stevig en duurzaam en gemakkelijk te onderhouden. Het beschikt optioneel over een constante temperatuur en een temperatuurdisplay. Het ontwerp van de bovenste warme buis-downlight kan het licht uniformer maken en is uitgerust met vochtcompensatie om het voedsel vers te houden. Het is een speciale uitrusting voor het tentoonstellen van voedsel en het behoud van warmte.

5. Beschrijving van symbolen: In deze handleiding worden symbolen gebruikt om alle belangrijke veiligheidsinstructies en aanbevelingen met betrekking tot de apparatuur te benadrukken. Om het risico op ongelukken, persoonlijk letsel of materiële schade te voorkomen, dient u deze instructies met bijzondere zorg op te volgen.

Machine Translated by Google

6. Model, specificaties en belangrijkste technische parameters:

Model	Spanning (IN)	Stroom (kW)	Frequentie (HZ)	Temperatuur bereik	Dimensie (MM)
SC-CJ-60S	AC110-120	1	60	86-185F	385*490*640
	AC220-240		50	30-85ÿ	
SC-CJ-601	AC110-120	1.2	60	86-185F	667*470*640
	AC220-240		50	30-85ÿ	
SC-CJ-602	AC110-120	1.5	60	86-185F	907*470*640
	AC220-240		50	30-85ÿ	
SC-CJ-603	AC110-120	1.5	60	86-185F	1210*470*640
	AC220-240		50	30-85ÿ	

7. Afbeelding van het uiterlijk van het product

SC-CJ-60S

SC-CJ-601

Machine Translated by Google

SC-CJ-602	SC-CJ603

8.Productstructuurdiagram

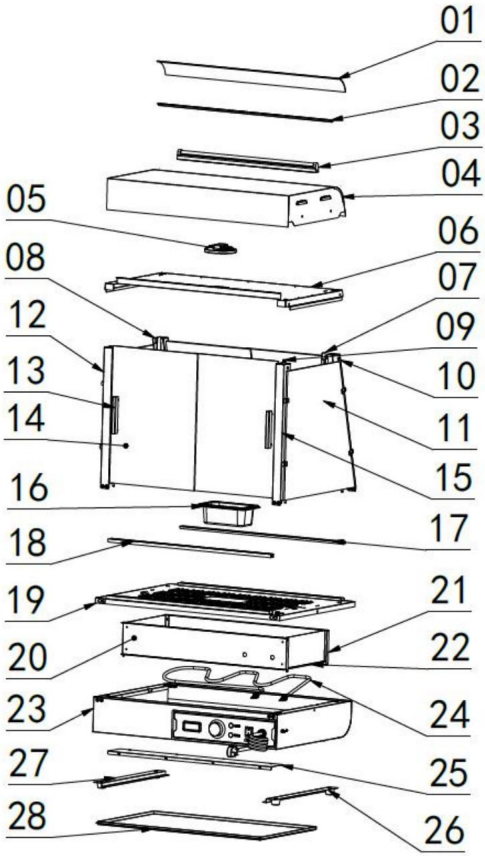

Machine Translated by Google

Let op: De locatie van de elektrische componenten is gebaseerd op het ontwerp bij die tijd. Ons bedrijf behoudt zich het recht voor om de deelname te wijzigen ontwerpen. Als het ontwerp wordt gewijzigd en de instructies niet worden bijgewerkt in a tijdig, wij hopen op uw begrip!

Geëxplodeerde kaartlijst					
Nee.	Naam	Aantal nr.		Naam	Aantal
01	Doorschijnende hoes	1	15	Spiegelbeeld voorkant pijler	1
02 Doorzichtige kaartsleuf 2			16	Bassin van 0,5 liter	1
03	LED buis 600mm lang	1	17	Glazen goot schuin opening	1
04	Bovenklep	1	18	Glazen goot recht mond	1
05	Ultradunne downlight 6W	1	19	Basis tafel	1
06	Bovenklep onderkant bord	1	20	Elektrische kast partitie	1
07	Plankkolom	2	21	Hitteschild achteraan	1
08	Achterste pijler	1	22 Zij-isolatiepanelen 2		
09 Luchtvaartstekkerkabel		1	23	Baseren	1
10	Spiegel in de achterstijl	1	24	Verwarming pijp	1
11	Zijglas	2	25	Afdichting van elektrische kasten bord	1
12	Voorste pijler	1	26	Nr. 1 machinevoet	4
13	Aluminium T-vormig deurklink	4	27 Slag wastafelgeleider		2
14	Glazen schuifpui vooraan deur	4	28	Slakkenbak	1

Machine Translated by Google

9.Productinstallatieschema:

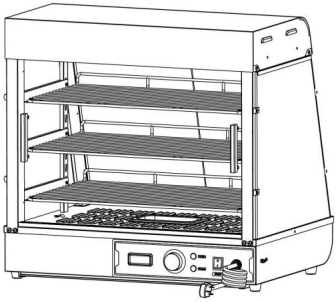

Onderdelenset stuklijst				
Van toepassing op modellen: SC-CJ-601, SC-CJ-602, SC-CJ-603, SC-CJ-60S				
				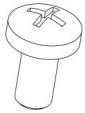
A	B	C	D	EN
Zwarte veer wasmachine	Zwart plat wasmachine	Roestvrij staal zeshoek inbusbouten	Zwart rond hoofd schroeven	Zwart rond kop schroeven
M5 (8 stuks)	M5 (8 stuks)	M5X14 (4 stuks)	M5X14 (8 stuks)	M4X8 (8 stuks)
		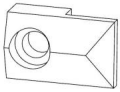		
F	G	H	I	J
Roestvrij staal gevoerd schroeven (Jaren 60 geen)	Siliconen pakking (Jaren 60 geen)	Glazen kaart houder	Zwart T-vormig aluminium hendel (Jaren 60 geen)	Gereedschap voor schroeven
M4X12 (8 STUKS)	(16 stuks)	(8 stuks)	(4 stuks)	(1 stuk)

Machine Translated by Google

Jaren 60 Exclusief accessoire				
			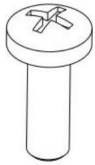	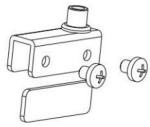
	K	L	M	N
	Zwart Bal Hendel	Deurpaneel met magneet	Roestvrij Stalen kruis schroef	Glazen scharnierset
	(1 stuk)	(1 stuk)	M5X18 (1 stuks)	Een voor elke boven- en onderkant

Let op: Bovenstaande zijn alle accessoires in het accessoirepakket.
Tijdens de installatie kunt u de schroeven vinden waarvan de codes op de afbeelding hierboven overeenkomen met de codes die in de schroevenverpakking zijn afgedrukt, volgens de schroeven die vereist zijn in de installatiestappen voor eenvoudige installatie!

Lijst met montageonderdelen			
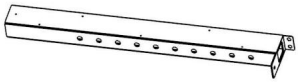		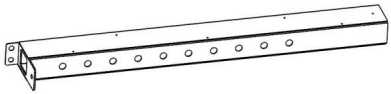	
ÿ	Linker voorstijl 1 STUK	ÿ	Rechtervoorstijl 1 STUK
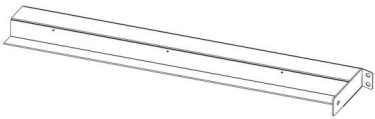		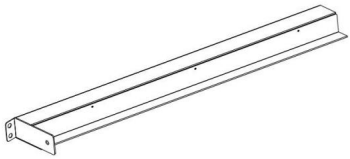	
ÿ	Linker achterstijl 1 STUK	ÿ	Rechter achterstijl 1 STUK

Machine Translated by Google

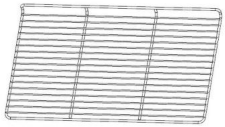		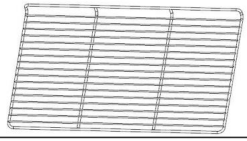	
ÿ	Bovenste plank - kortste 1 STUK	ÿ	Middelste plank-medium 1 STUK
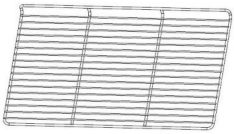		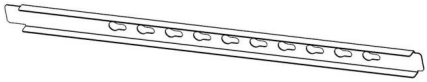	
ÿ	Lagere plank-langste 1 STUK	ÿ	Plankkolom 2 STUKS
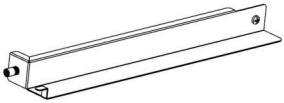		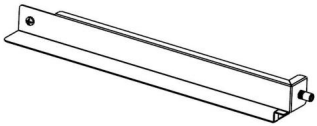	
ÿ	Plankbeugel-links 3 STUKS	ÿ	Plankbeugel-rechts 3 STUKS
		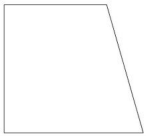	
ÿ	Glazen schuifpui voor en achter deuren (jaren 60 geen) 4 STUKS	ÿ	Zijglas 2 STUKS
Jaren 60 Exclusief accessoire (elk een)	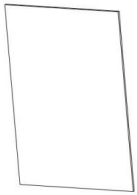 ÿGlazen deur achteraan		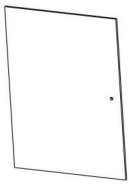 ÿ Glazen klapdeur aan de voorkant

Machine Translated by Google

Let op: Bovenstaande zijn alle accessoires die in het accessoirepakket zitten.
Controleer vóór installatie of de accessoires compleet zijn!

SC-CJ-60-serie universeel installatieschema

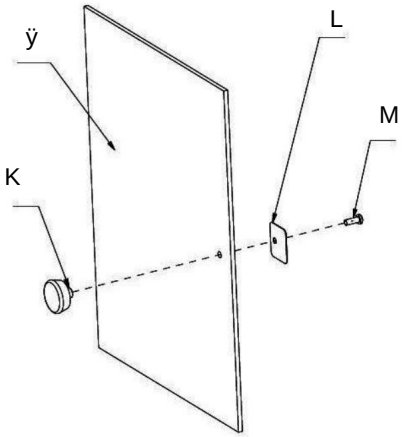

K (1 STUKS)

L (1 STUKS)

M (1 STUKS)

Stap 1 (jaren 60)

SC-CJ-60-serie universeel installatieschema

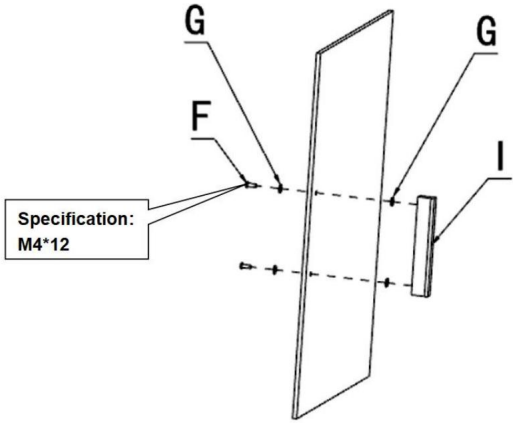

G (4 STUKS)

F (2 STUKS)

ik (1 STUKS)

Stap 1(601 602 603)

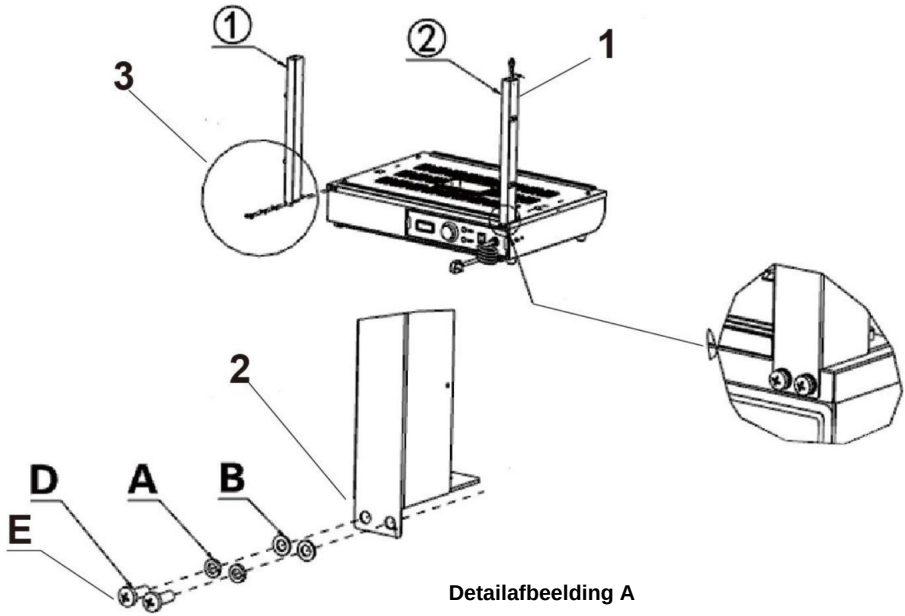

Detailafbeelding A

1. Leid de lichtsnoerconnector die uit de basis steekt door de kolom en hang deze boven de kolom.

Opmerking: Houd er bij het installeren van de kolommen aan beide zijden rekening mee dat de kant met gaten in de kolom naar de buitenkant van de machine is gericht.

installatie!

2. Gebruik volgens de volgorde van de afbeelding de bijbehorende schroeven: "D, A, B" om de accessoires te vergrendelen: "ÿ, ÿ" respectievelijk op de gereserveerde moergaten.

3. Detailafbeelding A

ÿ (1 STUKS)

ÿ (1 STUKS)

EEN (4 STUKS)

B (4 STUKS)

D (4 STUKS)

E (Specificatie: M5*14)

Stap 2

Machine Translated by Google

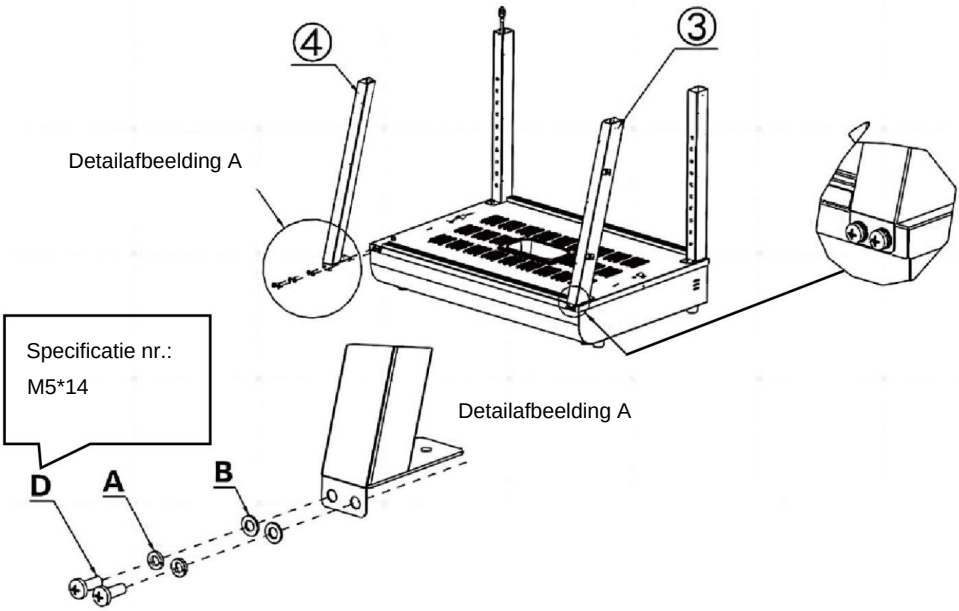

1. Gebruik volgens de volgorde van de afbeelding de bijbehorende schroeven: "D, A, B" om de accessoires te vergrendelen: "ÿ, ÿ" respectievelijk op de gereserveerde moergaten.

Opmerking: Houd er bij het installeren van de kolommen aan beide zijden rekening mee dat de kant met gaten in de kolom naar de buitenkant van de machine is gericht.

installatie!

ÿ(1 STUKS)

ÿ(1 STUKS)

EEN (4 STUKS)

B (4 STUKS)

D (4 STUKS)

Stap 3

Machine Translated by Google

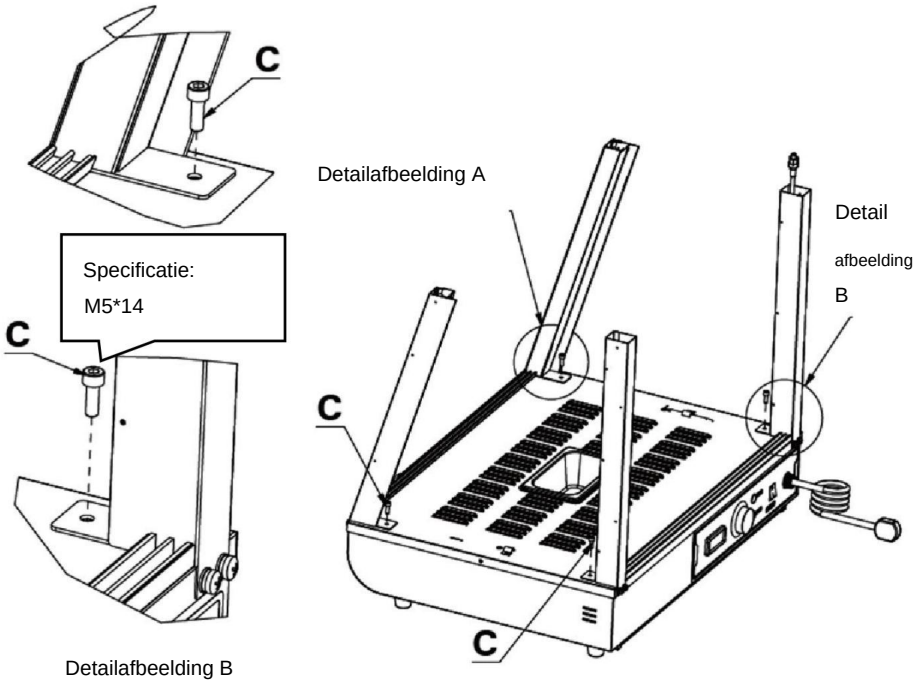

1. Gebruik schroef “C” om de vier kolommen aan de gereserveerde moeren op de basis te bevestigen op dezelfde manier als weergegeven in de gedetailleerde afbeelding.

C (4 STUKS)

Stap 4

Machine Translated by Google

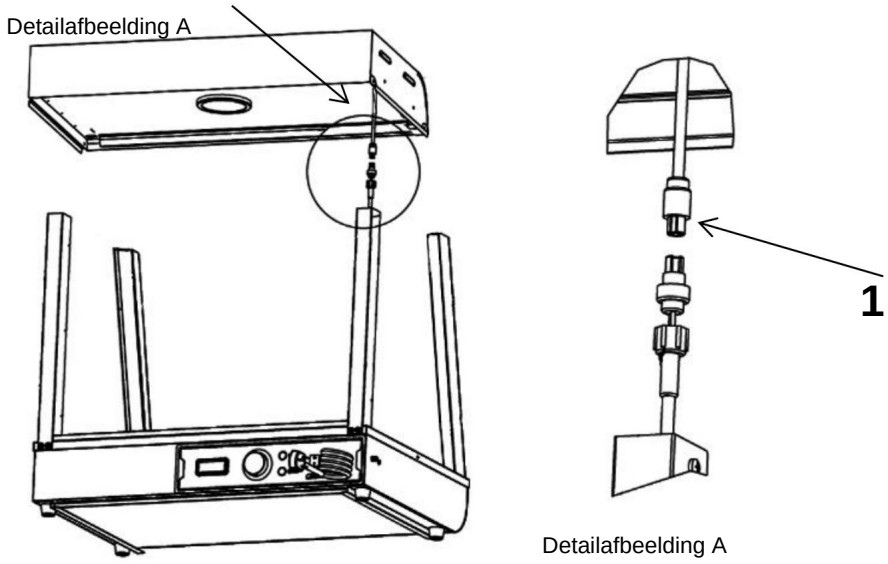

1. Sluit de draadconnector die uit de bovenklep steekt aan op de connector die aan de kolom hangt en draai deze vast. Steek vervolgens de aangesloten connector in de kolom en verberg deze.

Stap 5

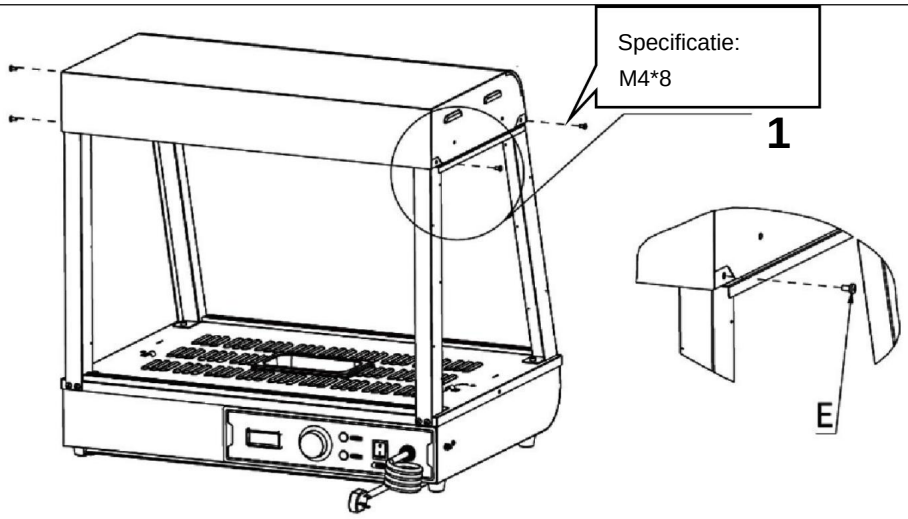

1. Plaats het bovendeksel op de vier rechtopstaande palen en gebruik vervolgens "schroeven E" om het bovendeksel en de rechtopstaande palen vast te zetten (vier in totaal).

E (4 STUKS)

Stap 6

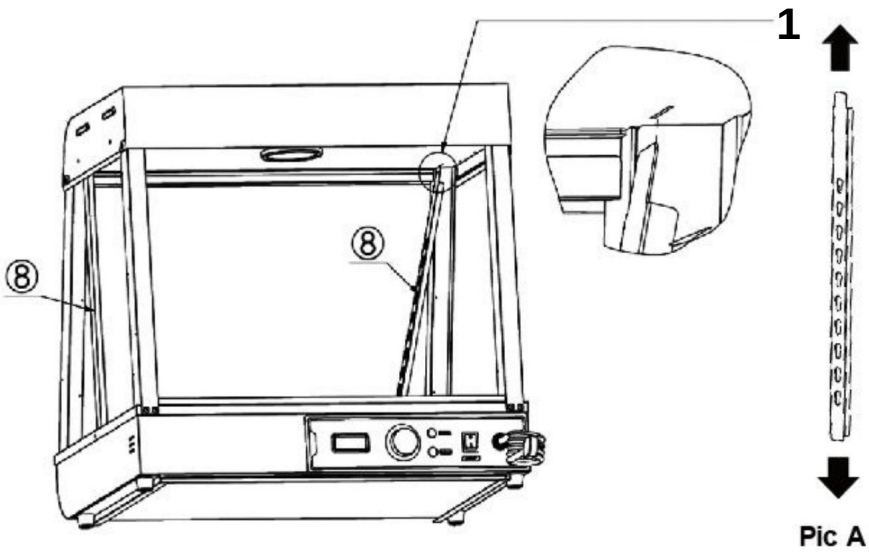

1. Lijn de twee linker en rechter plankstijlen "ÿ" op dezelfde manier uit in de richting van Afbeelding A, steek ze vervolgens diagonaal in de gereserveerde gaten aan de bovenkant totdat ze volledig zijn ingebracht, en lijn ze vervolgens uit.

Opmerking: De positie van accessoire nr. 8 is zoals weergegeven in de afbeelding. Het grote gat van het kalebasgat is naar boven gericht, het kleine gat is naar beneden gericht en de groef is naar de buitenkant van de machine gericht!

ÿ (2 STUKS)

Machine Translated by Google

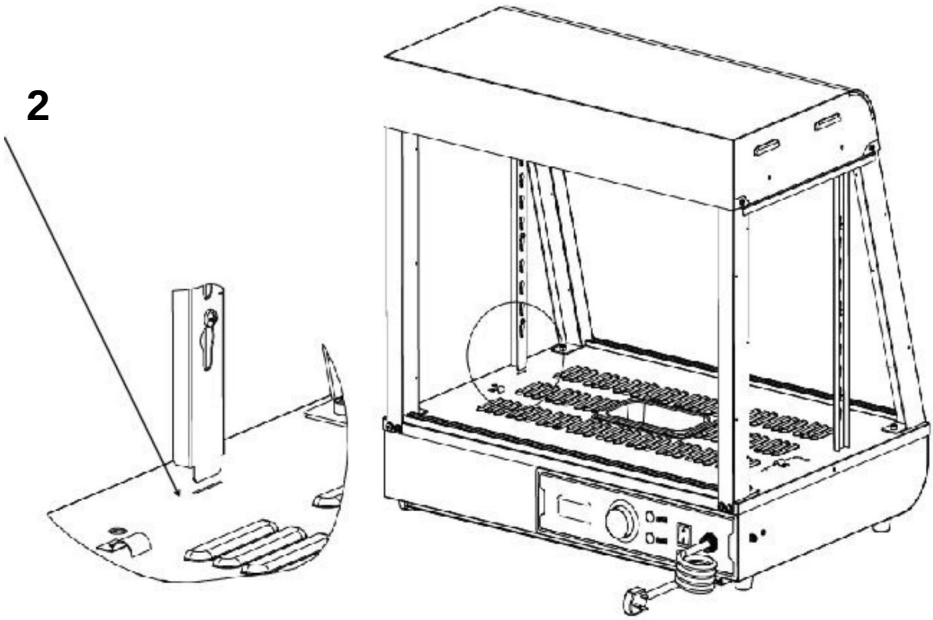

2. Zie afbeelding B, lijn de onderkant van de kolom uit met het gereserveerde gat in de basisplaat en plaats deze om de installatie te voltooien.

Stap 7

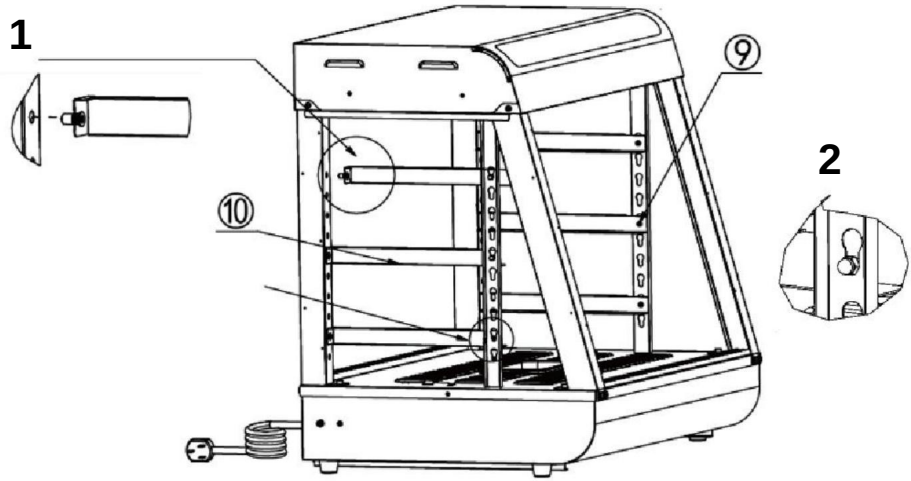

Machine Translated by Google

1. Steek eerst de ramspijker op het voorste deel van het onderdeel in het daarvoor bestemde gat van de kolom, zoals hieronder weergegeven.

Let op: Plaats het uitstekende deel van de I-vormige spijker op de plankbeugel richting de buitenkant van de machine voor installatie!

2. Steek vervolgens de gespspijker aan de achterkant van het onderdeel in de kalebasmond, zoals weergegeven in de onderstaande

afbeelding. ÿ

(3 STUKS) ÿ (3 STUKS)

Stap 8

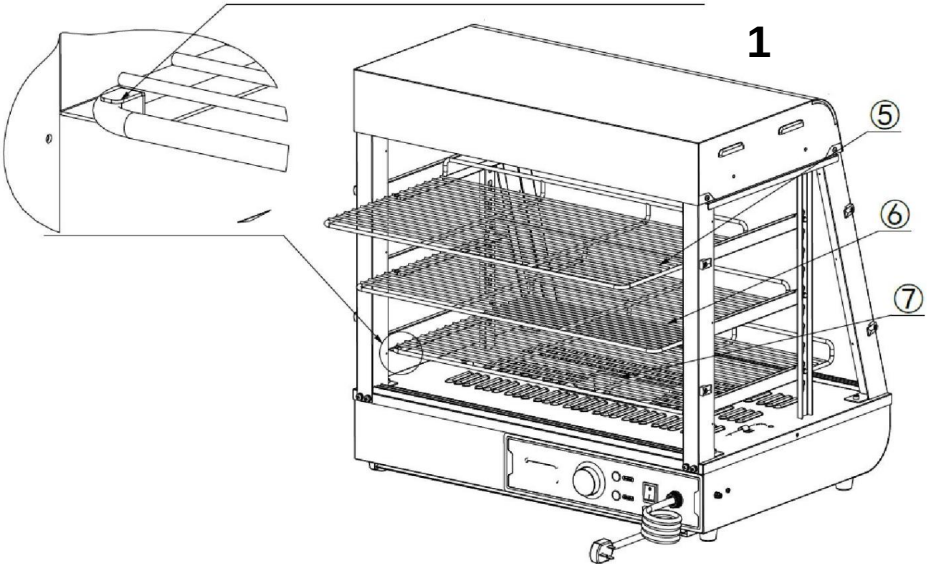

1. Plaats de onderdelen "ÿ, ÿ, ÿ" op de plankbeugel volgens de posities weergegeven in

de afbeelding, en druk ze in de gereserveerde sleuven zoals weergegeven in de afbeelding. ÿ

(1 STUKS) ÿ (1 STUKS) ÿ

(1 STUKS)

Stap 9 (601 602 603)

Machine Translated by Google

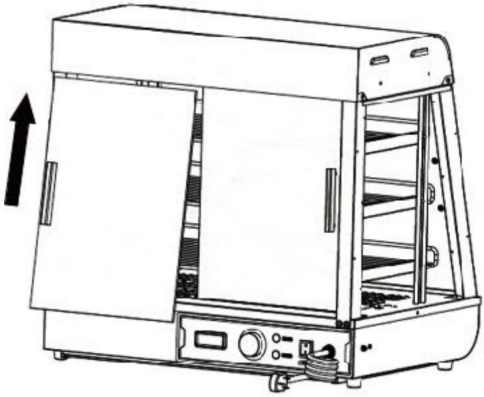

1. Plaats eerst de glazen schuifdeuren aan de voor- en achterzijde diagonaal in de kaartsleuf bovenaan, zoals weergegeven in "Figuur A"; Nadat u het in de uiterste positie hebt geplaatst, lijnt u het vallende glas uit met de kaartsleuf eronder, die horizontaal en verticaal is ten opzichte van de bovenste kaartsleuf, zoals weergegeven in "Afbeelding A". De installatie is voltooid zoals weergegeven in "Figuur B". Op dezelfde wijze worden in totaal vier glazen schuifdeuren aan de voor- en achterzijde gemonteerd. ÿ (4 STUKS)

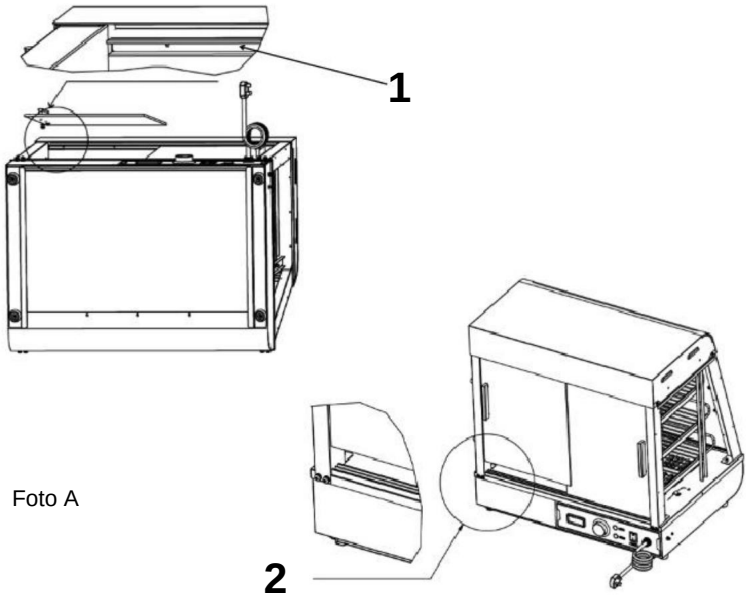

Foto A

Machine Translated by Google

Kennisgeving:

1. U moet eerst het binnenste stuk glas installeren en vervolgens het buitenste stuk glas; 2. Bij
installatie moet de bovenste kaartsleuf horizontaal en verticaal uitgelijnd zijn met de onderste kaartsleuf!

Stap 9 (60S)

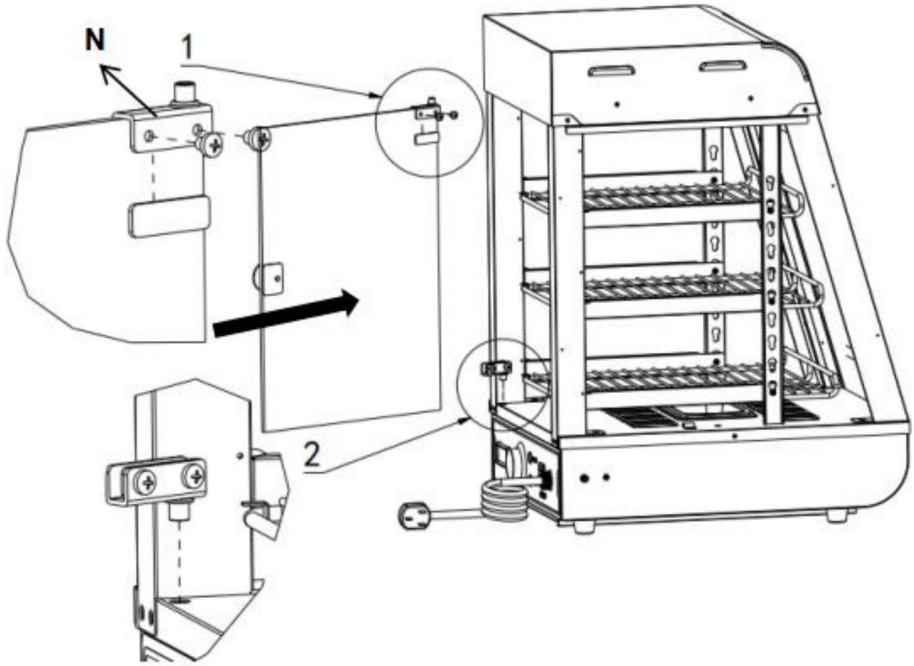

1. Installeer eerst het bovenste glazen deurscharnier op de bovenkant van de glazen klapdeur en draai de schroeven vast. Bereid vervolgens het onderste deurscharnier in de overeenkomstige positie voor. Duw ten slotte de glazen klapdeur in de voorbereide positie van het onderste scharnier en draai vervolgens de schroeven van het onderste scharnier vast!

N(Eén voor elke boven- en onderkant)
Installeer de deurklink vóór de glazen deur (1 STKS)

Machine Translated by Google

Stap 10

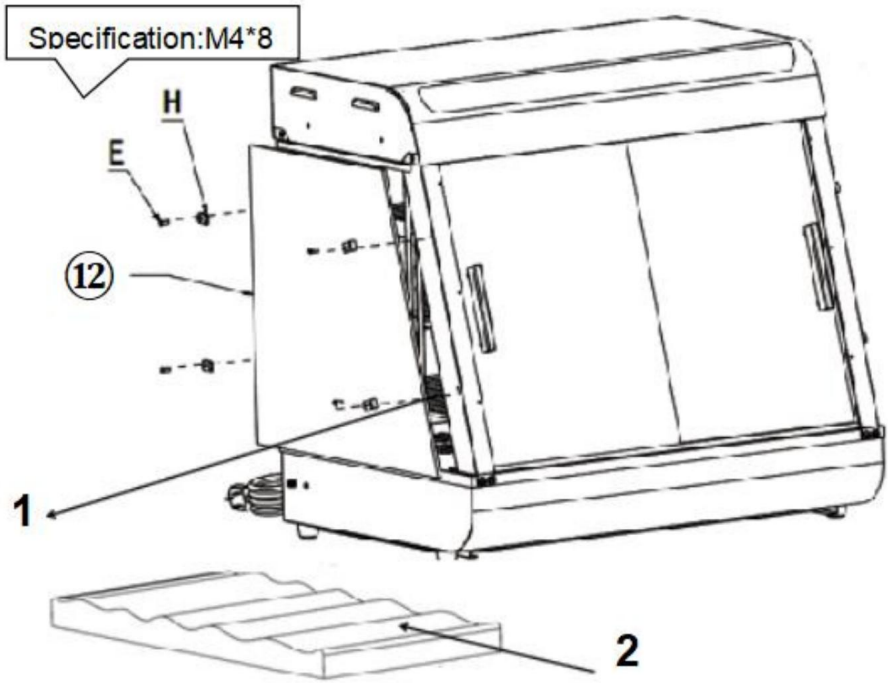

2. Installeer eerst het bovenste scharnier van de glazen deur op de bovenkant van de glazen klapdeur en draai de schroeven vast. Bereid vervolgens het onderste deurscharnier in de overeenkomstige positie voor. Duw ten slotte de glazen klapdeur in de voorbereide positie van het onderste scharnier en draai vervolgens de schroeven van het onderste scharnier vast!

N(Eén voor elke boven- en onderkant)

Installeer de deurklink vóór de glazen deur (1 STKS)

Installatie voltooid

De positie van de elektrische onderdelen is op dat moment ontworpen, het bedrijf behoudt zich het recht voor om het ontwerp van de evaluatie te wijzigen, wanneer het ontwerp verandert en de handleiding niet op tijd verbetert, hoop dat klanten het begrijpen!

Machine Translated by Google

10. Schakelschema

SC-CJ-60S/SC-CJ-601 Elektrisch schema

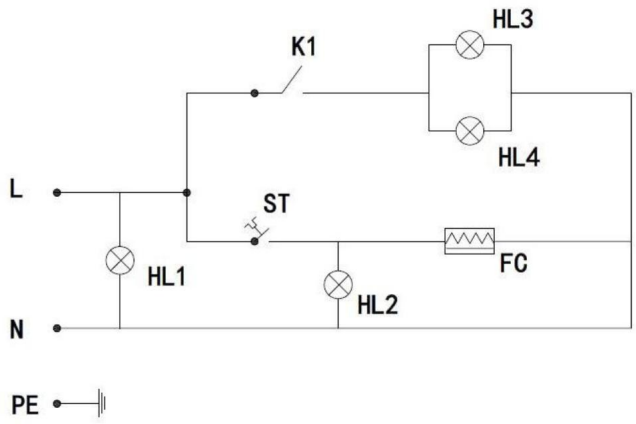

Illustreren

K1: Lichtschakelaar
HL1: Kracht indicatielampje
HL2: Controlelampje verwarming
HL3 warmlicht plafondlamp
HL4: LED-lichtbuis

FC: verwarmingsbuis
ST: Thermostaat

SC-CJ-602/SC-CJ-603 Elektrisch schema

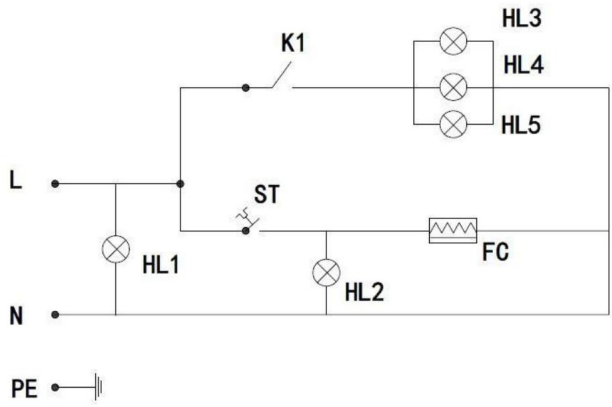

Illustreren

K1: Lichtschakelaar
HL1: Kracht indicatielampje
HL2: Controlelampje verwarming
HL3: Warmlichtplafondlamp 1
HL4: Warmlichtplafondlamp 2
HL5: LED-lichtbuis

FC: verwarmingsbuis
ST: Thermostaat

Machine Translated by Google

11. Foutanalyse en probleemoplossing:

NEE.	Fout fenomeen	Reden	Methode van uitsluiting
01	Het indicatielampje brandt niet als het apparaat is ingeschakeld Opgewonden.	Zekering stroomschakelaar geblazen	ÿVervang door een geschikte zekering ÿSteek het netsnoer stevig in het stopcontact
02	De groene en rode indicatielampjes branden tegelijkertijd en de temperatuur stijgt niet.	De bedrading van de elektrische verwarmingsbuis is los en de elektrische verwarmingsbuis is doorgebrand.	ÿZet de bedradingsbouten van de elektrische verwarmingsbuis vast. ÿVervang de elektrische verwarmi
03	De werkindicator het licht blijft branden en de temperatuurstijging kan niet worden gecontroleerd.	Thermostaat defect	ÿVervang de thermostaat
04	Het indicatielampje is uit en de temperatuurregeling is normaal	Indicatielampje is doorgebrand	ÿVervang het indicatielampje
05	Het kan niet automatisch behouden blijven warm.	Thermostaat defect	ÿVervang de thermostaat
06	Er is een tintelend gevoel in de handen als gevolg van lekkage uit de behuizing.	De isolatie is vochtig of de binnengeleider zit erin kontakt met de buitenschaal.	ÿStuur het naar het onderhoud afdeling voor reparatie.
07	Het licht gaat niet aan of flikkert.	De kabel interface niet aangesloten of heeft slecht contact.	ÿSluit hem stevig aan

Machine Translated by Google

Opmerking: de bovenstaande problemen zijn alleen bedoeld voor analyse- en referentiegebruik. Behandel ze niet zelf. Er zijn relevante professionals nodig om probleemoplossing en reparaties uit te voeren. In geval van veiligheidsafwijkingen zoals lekkage moet de stroomtoevoer onmiddellijk worden afgesloten en moet het gebruik worden stopgezet!

Bewaar deze handleiding goed

Fabrikant: Shanghaimuxinmuyeyouxiangongsi **Adres:**
Shuangchenglu 803nong11hao1602A-1609shi, baoshanqu, shanghai 200000 CN.

Geïmporteerd naar AUS: SIHAO PTY LTD. 1 ROKEVA STREETEASTWOOD NSW 2122 Australië

Geïmporteerd naar de VS: Sanven Technology Ltd. Suite 250, 9166 Anaheim Place, Rancho Cucamonga, CA 91730

Britse REP	YH CONSULTING LIMITED. C/O YH Consulting Limited Office 147, Centurion House, London Road, Staines-upon-Thames, Surrey, TW18 4AX
EG REP	E-CrossStu GmbH Mainzer Landstr.69, 60329 Frankfurt am Main.

Machine Translated by Google

Machine Translated by Google

VEVOR®

TOUGH TOOLS, HALF PRICE

Technische ondersteuning en e-garantiecertificaat www.vevor.com/support

Machine Translated by Google

VEVOR®

TOUGH TOOLS, HALF PRICE

Teknisk support och e-garanticertifikat www.vevor.com/support

Matvärmare display

Modell: SC-CJ-60S/SC-CJ-601/ SC-CJ-602/SC-CJ-603

Vi fortsätter att vara engagerade i att ge dig verktyg till konkurrenskraftiga priser. "Spara hälften", "halva priset" eller andra liknande uttryck som används av oss representerar bara en uppskattning av besparingar du kan dra nytta av att köpa vissa verktyg hos oss jämfört med de stora toppmärkena och betyder inte nödvändigtvis att täcka alla kategorier av verktyg som erbjuds av oss. Du påminns vänligen om att noggrant kontrollera när du gör en beställning hos oss om du faktiskt sparar hälften i jämförelse med de främsta stora varumärkena.

Machine Translated by Google

Machine Translated by Google

VEVOR®
TOUGH TOOLS, HALF PRICE

Matvärmare display

MODELL:SC-CJ-60S/SC-CJ-601/SC-CJ-602/SC-CJ-603

SC-CJ60S

SC-CJ-601

SC-CJ-602

SC-CJ-603

BEHÖVS HJÄLP? KONTAKTA OSS!

Har du produktfrågor? Behöver du teknisk support? Kontakta oss gärna: **Teknisk support och e-garanticertifikat www.vevor.com/support**

Detta är den ursprungliga instruktionen, läs alla instruktioner noggrant innan du använder den. VEVOR reserverar sig för en tydlig tolkning av vår användarmanual. Utseendet på produkten är beroende av den produkt du fått. Ursäkta oss att vi inte kommer att informera dig igen om det finns någon teknik eller mjukvaruuppdateringar på vår produkt.

Machine Translated by Google

	Varning - För att minska risken för skada måste användaren läsa instruktionerna noggrant.
	KORREKT AVFALLSHANTERING Denna produkt omfattas av bestämmelserna i det europeiska direktivet 2012/19/EU. Symbolen som visar en soptunna korsad anger att produkten kräver separat sophämtning i EU. Detta gäller för produkten och alla tillbehör märkta med denna symbol. Produkter märkta som sådana får inte kasseras tillsammans med vanligt hushållsavfall, utan måste lämnas till en insamlingsplats för återvinning av elektriska och elektroniska apparater.
	Endast för inomhusbruk

Varm påminnelse

För att säkerställa att denna produkt inte repas under transport, fästs en skyddsfilm på maskinens yta. Riv av alla skyddsfilmer före användning!

1. Bruksanvisning: 1.

Produkten måste vara säkert jordad före användning!

2. Spänningen som används av produkten måste överensstämma med märkspänningen.

3. Under varje användning, tillsätt vatten till vattenbassängen till 2/3 av kapaciteten innan du slår på strömmen.

4. Slå på strömmen, strömindikatorlampan lyser, vrid temperaturkontrollens värmebrytare och välj matens isoleringstemperatur för att öka temperaturen i utrymmet inuti skåpet. Genom naturlig konvektion kan temperaturen i varje lager hållas konstant.

Machine Translated by Google

5. Under användning, om du behöver belysning, kan du slå på belysningsomkopplaren på ljusgrupp, och alla lampor kommer att tändas, vilket kan förbättra displayen effekt.

6. Efter användning måste strömmen stängas av vid rengöring för att förhindra olyckor;

7. Om någon avvikelse uppstår under användning, sluta använda den och fråga a professionell för att felsöka den innan du fortsätter att använda den.

Denna produkt är inte avsedd att användas av personer (inklusive barn) med nedsatt fysisk, sensorisk eller mental förmåga eller brist på erfarenhet och kunskap.

9. Eftersom temperaturen på utrustningen är relativt hög under för operationen, för inte händerna eller andra delar av kroppen nära maskinens yta för att undvika brännskador eller andra skador.

2. Försiktighetsåtgärder och underhåll:

1. Den bör användas av utsedd personal och bör vara skicklig vid användning av maskiner och utrustning.

2. Var försiktig när du flyttar maskinen. Om det finns ett fel måste det vara det repareras av en fackman. Slå inte på den.

3. Installera och förvara inte denna utrustning på följande platser för att undvika fel på grund av felaktig användning:

3.1 På ett instabilt bord eller disk.

3.2 Platser där temperaturen är för hög eller för låg.

3.3 Platser med för stor luftvolym och för mycket damm.

3.4 Platser där nätspänningen är mycket instabil.

3.5 Där det inte finns någon bra jordningsanordning.

4. Apparaten får inte rengöras med vattensprayrör eller nedsänkas i vatten för att förhindra elektriskt läckage.

5. Det är strängt förbjudet att använda vätskor som är lösliga i bakfärg till torka av ytan på isoleringsskåpet.

6. Särskilda försiktighetsåtgärder:

6.1 Denna produkt är en kommersiell enhet och är inte lämplig för hemmabruk

6.2 Den kan inte tas isär eller modifieras. Plockar isär den utan tillstånd kan orsaka allvarliga olyckor.

Machine Translated by Google

6.3 Strömmen måste stängas av före rengöring för att förhindra oavsiktliga läckageolyckor.
6.4 Det är förbjudet att använda hårda eller vassa föremål för att repa glaset.

3. Normala arbetsmiljöförhållanden: 1.
Omgivningstemperaturen är 5-50 ÿ, och den relativa luftfuktigheten är inte mer än 90 %; 2.
Strömförsörjningsspänning: 110V±10%, frekvens: 60±1%HZ. (220V±10%, frekvens: 50±1%)

4. Produktintroduktion: 1.
Denna produkt har en ny och unik design, bågform, flerlagers justerbar gallerhylla, fyrsidigt glasperspektiv, toppen använder en miljövänlig högtransparens PC-kort som en ljusgenomsläpplig ljuspanel , och ett vitt LED-rör används internt för att öka livslängden; användare kan lägga olika reklamkort enligt dina egna preferenser för att öka skönheten. Den bekväma demonterings- och monteringsstrukturen är lätt att använda, robust och hållbar och lätt att underhålla. Den har en valfri konstant temperatur och en temperaturdisplay. Den övre varma tubens downlight-design kan göra ljuset mer enhetligt, och det är utrustat med fuktgivande kompensation för att hålla maten fräsch. Det är en specialutrustning för matvisning och värmekonservering.

5. Symbolbeskrivning: I
denna handbok används symboler för att markera alla viktiga säkerhetsinstruktioner och rekommendationer relaterade till utrustningen. För att undvika risken för olyckor, personskador eller skador på egendom, följ dessa instruktioner med särskild försiktighet.

Machine Translated by Google

6. Modell, specifikationer och huvudsakliga tekniska parametrar:

Modell	Spänning (I)	Kraft (KW)	Frekvens (HZ)	Temperatur räckvidd	Dimensionera (MM)
SC-CJ-60S	AC110-120	1	60	86-185F	385*490*640
	AC220-240		50	30-85 ÿ	
SC-CJ-601	AC110-120	1.2	60	86-185F	667*470*640
	AC220-240		50	30-85 ÿ	
SC-CJ-602	AC110-120	1.5	60	86-185F	907*470*640
	AC220-240		50	30-85 ÿ	
SC-CJ-603	AC110-120	1.5	60	86-185F	1210*470*640
	AC220-240		50	30-85 ÿ	

7. Produktens utseende bild

SC-CJ-60S

SC-CJ-601

Machine Translated by Google

SC-CJ-602	SC-CJ603

8. Produktstrukturdiagram

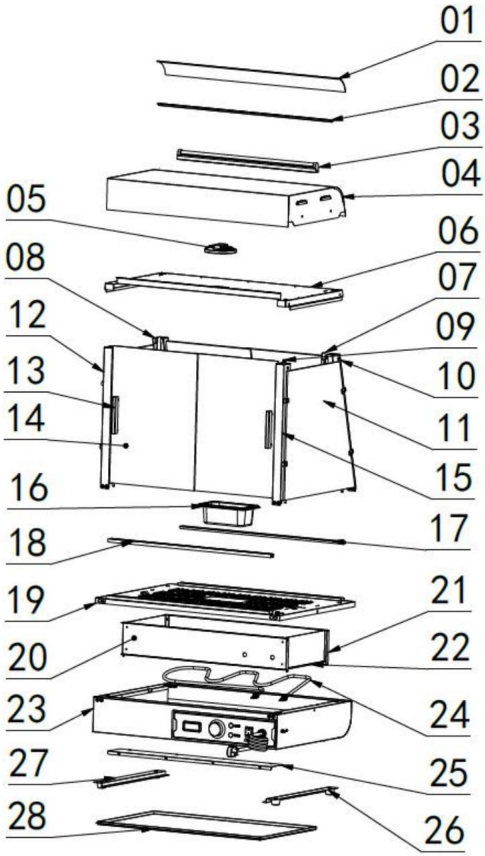

Machine Translated by Google

Obs: Placeringen av de elektriska komponenterna baseras på designen på den gången. Vårt företag förbehåller sig rätten att ändra de deltagande mönster. Om designen ändras och instruktionerna inte uppdateras i en i rätt tid, vi hoppas på din förståelse!

Exploderad sjökortslista					
Nej.	namn	Antal	nr.	namn	Antal
01	Genomskinligt omslag	1	15	Spegelbild av framsidan pelare	1
02	Genomskinlig kortplats 2		16	0,5L handfat	1
03	LED-rör 600mm lång	1	17	Glasränna lutande öppning	1
04	Topplock	1	18	Glasränna rak mun	1
05	Ultratunn downlight 6W	1	19	Basbord	1
06	Topplock botten tallrik	1	20	Eldosa dela	1
07	Hyllpelare	2	21	Bakre värmesköld	1
08	Bakre pelare	1	22	Sidoisoleringspaneler 2	
09	Flygkontaktkabel	1	23	Bas	1
10	Bakspegel	1	24	Värmerör	1
11	Sidoglas	2	25	Elboxtätning tallrik	1
12	Främre pelare	1	26	Maskinfot nr 1	4
13	T-formad aluminium dörrhantag	4	27	27-takts handfatssvärd	2
14	Frontglas glidande dörr	4	28	Slaggbricka	1

Machine Translated by Google

9. Produktinstallationsschema:

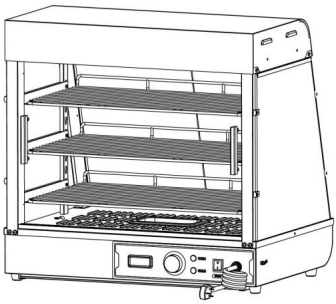

Delarsats materialförteckning				
Gäller modeller: SC-CJ-601, SC-CJ-602, SC-CJ-603, SC-CJ-60S				
				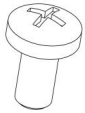
A	B	C	D	OCH
Svart vår tvättmaskin	Svart platt tvättmaskin	Rostfri stål sexhörning hylsbultar	Svart runt huvud skruvar	Svart rund huvudskruvar
M5 (8st)	M5 (8st)	M5X14 (4st)	M5X14 (8st)	M4X8 (8st)
		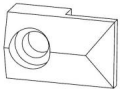		
F	G	H	-	J
Rostfri stål vadderad skruvar (60-tal inga)	Silikon packning (60-tal inga)	Glas kort hållare	Svart T-formad aluminium hantera (60-tal inga)	Skruvverktyg
M4X12 (8 st)	ÿ16stÿ	ÿ8stÿ	(4st)	(1 st)

Machine Translated by Google

60S Exklusiv tillbehör			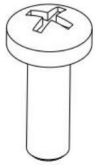	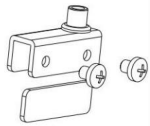
	K	L	M	N
	Svart Boll Hantera	Magnet dörrpanel	Rostfri Stålkors skruva	Glas gångjärn set
	(1 st)	(1 st)	M5X18 (1st)	En för varje topp och botten

Obs: Ovanstående är alla tillbehör i tillbehörspaketet.
Under installationen kan du hitta skruvarna vars koder på bilden ovan matchar koderna som är tryckta i skruvpaketet enligt de skruvar som krävs i monteringsstegen för enkel installation!

Lista över monteringsdelar			
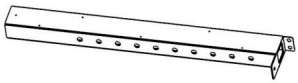		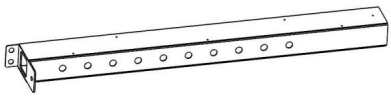	
ÿ	Vänster främre pelare	ÿ	Höger främre pelare
	1 ST		1 ST
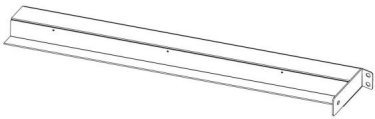		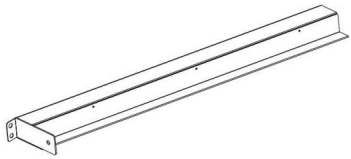	
ÿ	Vänster bakpelare	ÿ	Höger bakre pelare
	1 ST		1 ST

Machine Translated by Google

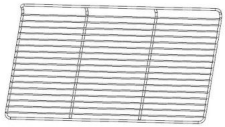		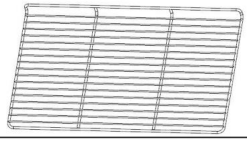	
ÿ	Övre hylla - kortast 1 ST	ÿ	Mellanhylla-medium 1 ST
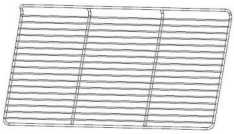		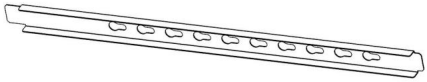	
ÿ	Nedre hyllan längst 1 ST	ÿ	Hyllpelare 2 st
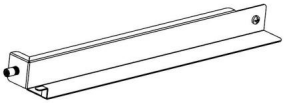		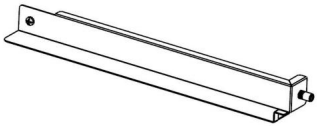	
ÿ	Hyllfäste-vänster 3 st	ÿ	Hyllfäste-höger 3 st
		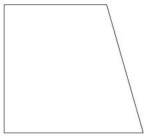	
ÿ	Skjutglas fram och bak dörrar (ingen 60-tal) 4 st	ÿ	Sidoglas 2 st
60S Exklusiv tillbehör (en var)	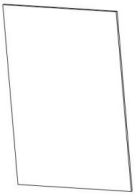 ÿ Bakre glasdörr		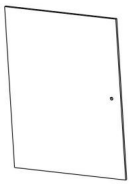 ÿFrämre glasdörr

Machine Translated by Google

Obs: Ovanstående är alla tillbehör som ingår i tillbehörspaketet.
Kontrollera om tillbehören är kompletta innan installation!

SC-CJ-60-serien Universal installationsdiagram

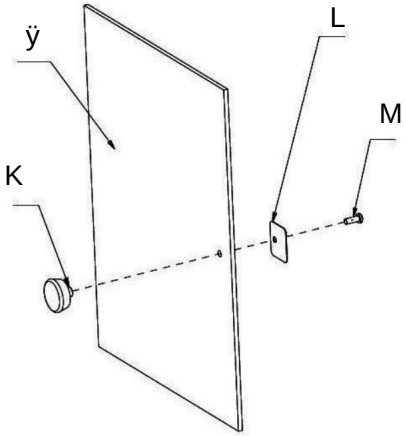

K (1 st)
L (1 st)
M (1 st)

Steg 1 (60-talet)

SC-CJ-60-serien Universal installationsdiagram

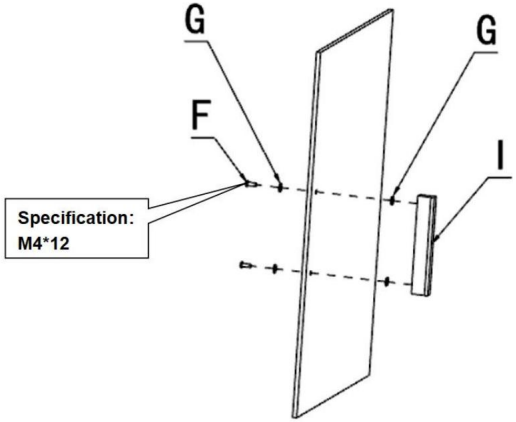

G (4st)
F (2 st)
I (1 st)

Steg 1 (601 602 603)

Machine Translated by Google

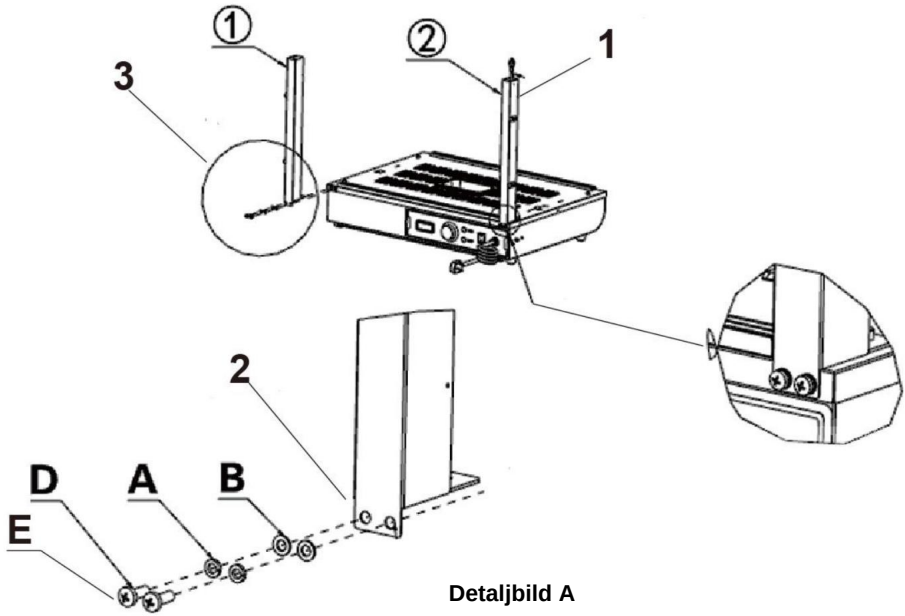

Detaljbild A

1. För ljussladdskontakten som sticker ut från basen genom kolonnen och häng den ovanför kolonnen.

Obs: När du installerar kolonnerna på båda sidor, observera att sidan med hål i kolonnen är vänd mot maskinens utsida för installation!

2. Enligt ordningen på bilden, använd motsvarande skruvar: "D, A, B" för att låsa tillbehören: "ÿ, ÿ" på de reserverade mutterhålen.

3.Detaljbild A ÿ

(1PCS) ÿ

(1PCS)

A (4st)

B (4st)

D (4st)

E (Specifikation: M5*14)

Steg 2

Machine Translated by Google

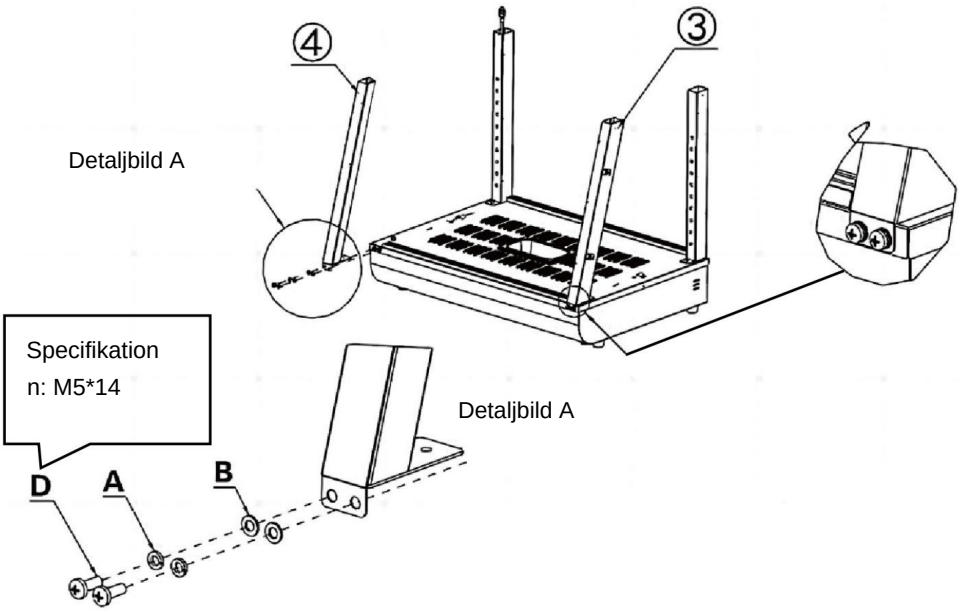

1. Enligt ordningen på bilden, använd motsvarande skruvar: "D, A, B" för att låsa tillbehören: "ÿ, ÿ" på de reserverade mutterhålen.

Obs: När du installerar kolonnerna på båda sidor, observera att sidan med hål i kolonnen är vänd mot maskinens utsida för
installation!

ÿ(1PCS)

ÿ(1PCS)

A (4st)

B (4st)

D (4st)

Steg 3

Machine Translated by Google

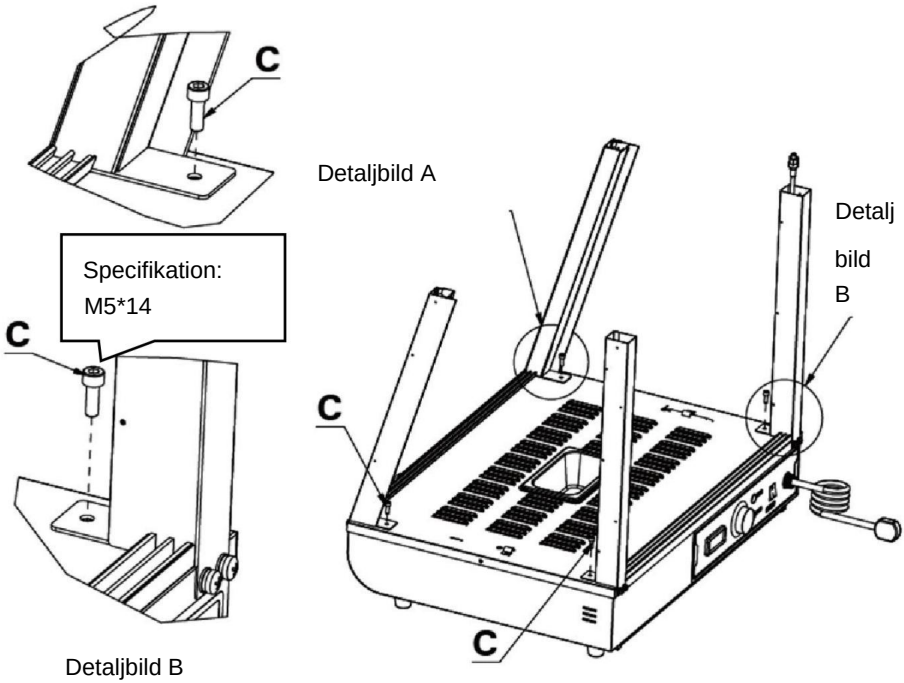

1. Använd skruv "C" för att fästa de fyra kolumnerna vid de reserverade muttrarna på basen på samma sätt som visas på den detaljerade bilden.

C (4st)

Steg 4

Machine Translated by Google

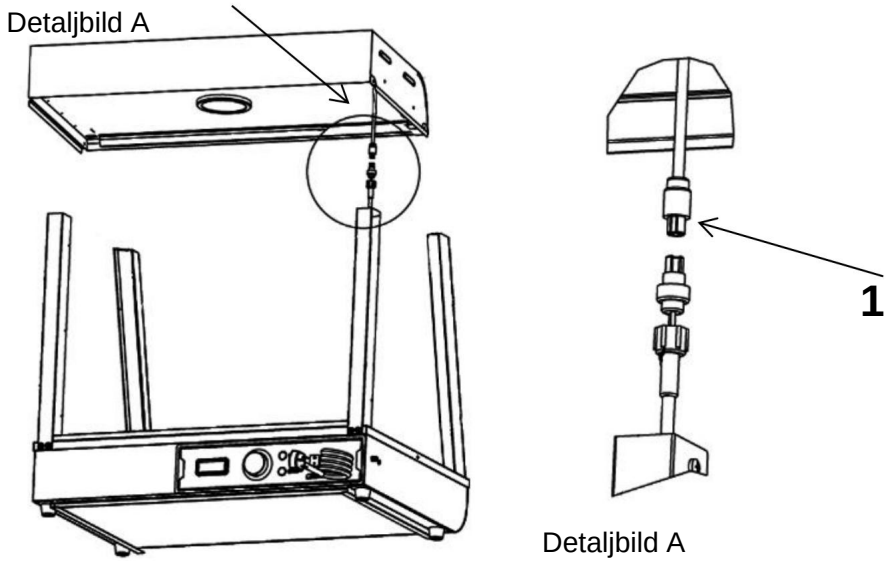

1. Anslut trådkontakten som sticker ut från topplocket till kontakten som hänger på kolonnen och dra åt den, sätt sedan in den anslutna kontakten i kolonnen och göm den.

Steg 5

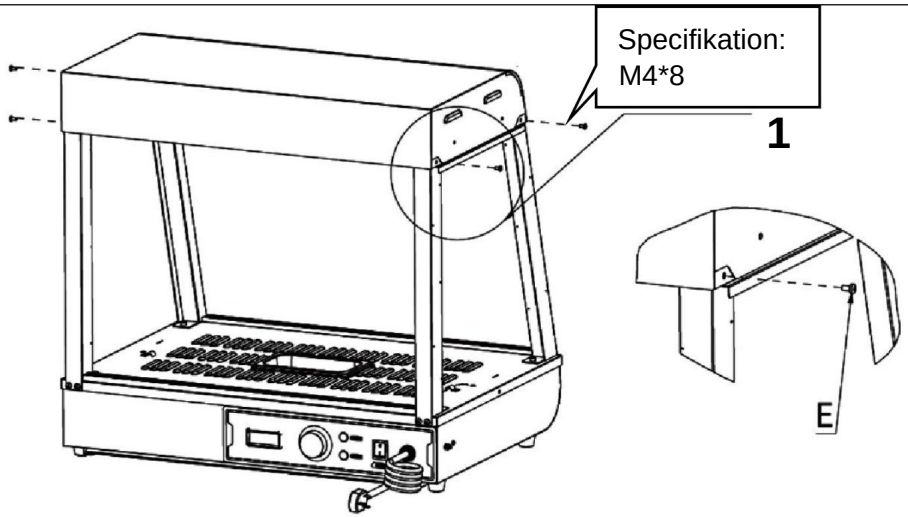

Machine Translated by Google

1. Placera topplocket på de fyra upprättstående stolparna och använd sedan "skruvarna E" för att fixera topplocket och de upprättstående stolparna (totalt fyra).

E (4st)

Steg 6

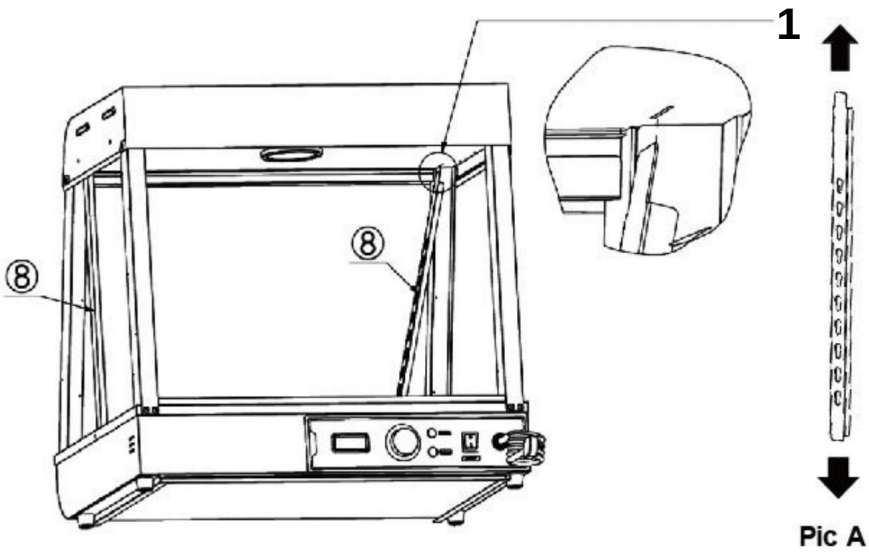

1. Rikta in de två vänstra och högra hyllstolparna "ÿ" på samma sätt i riktningen för figur A, för in dem sedan diagonalt i de reserverade hålen på toppen tills de är helt insatta och rikta in dem sedan.
Obs: Placeringen av tillbehör nr 8 är som visas i figuren. Det stora hålet i kalebasshålet är vänt uppåt, det lilla hålet är vänt nedåt och skåran är vänd mot maskinens utsida!

ÿ (2st)

Machine Translated by Google

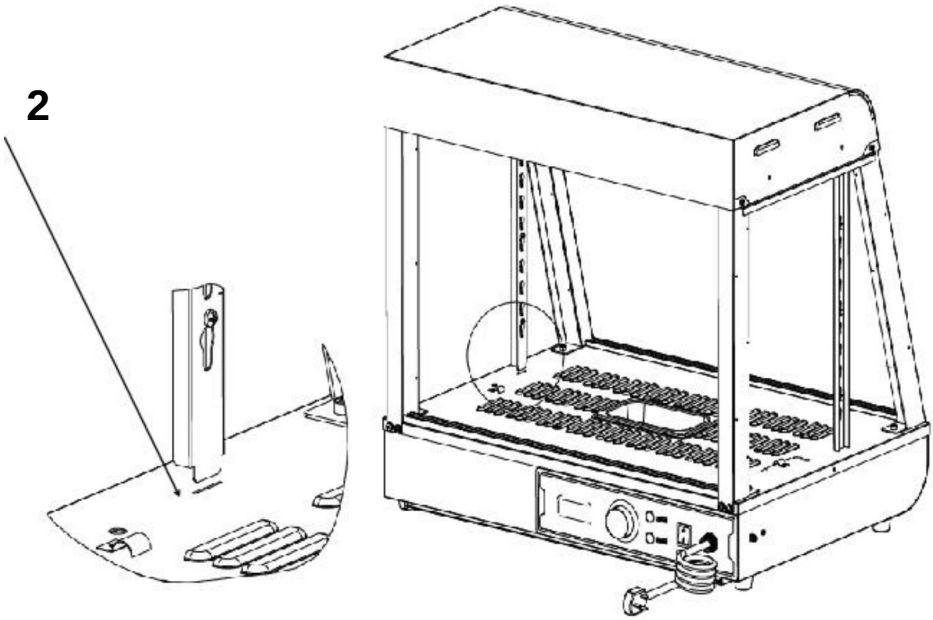

2. Se figur B och rikta in kolonnens botten med det reserverade hålet i basplattan och placera den för att slutföra installationen.

Steg 7

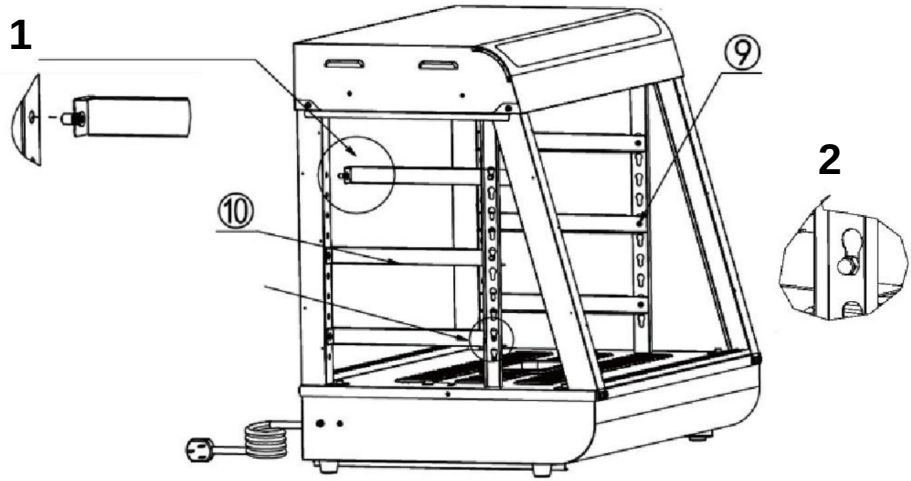

Machine Translated by Google

1. Sätt först in ramspiken på den främre delen av delen i det reserverade hålet i kolonnen som visas nedan.

Obs: Placera den utskjutande delen av den I-formade spiken på hyllfästet mot utsidan av maskinen för installation!

2. Sätt sedan in spännespiken på baksidan av delen i kalebassmunnen som visas på bilden nedan. ÿ (3PCS) ÿ (3PCS)

Steg 8

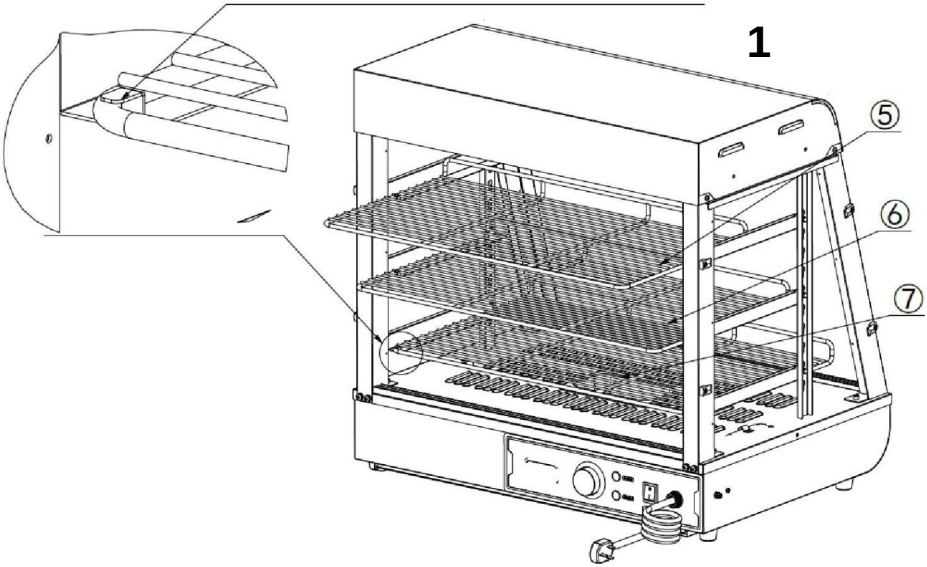

1. Placera delarna "ÿ, ÿ, ÿ" på hyllfästet enligt positionerna som visas på bilden och tryck in dem i de reserverade skårorna som visas på bilden. ÿ (1 st) ÿ (1 st) ÿ (1 st)

Steg 9 (601 602 603)

Machine Translated by Google

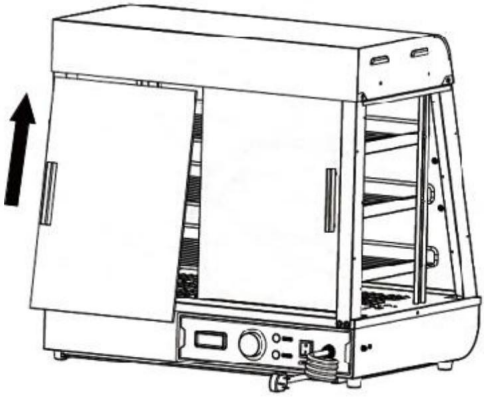

1. Sätt först in de främre och bakre glasskjutdörrarna diagonalt i kortfacket upptill, som visas i "Figur A"; efter att ha fört in det till yttersta läget, rikta in det fallande glaset med kortfacket nedanför som är horisontellt och vertikalt mot det övre kortfacket, som visas i "Figur A". Installationen slutförs som visas i "Figur B". Totalt fyra glasskjutdörrar fram och bak monteras på samma sätt. ÿ (4st)

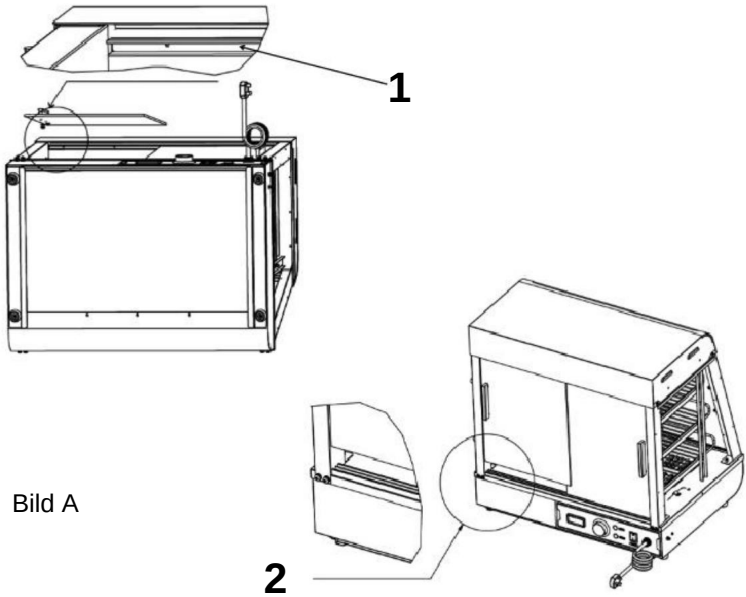

Bild A

Machine Translated by Google

Lägga märke till:

1. Du måste installera den inre glasbiten först och sedan den yttre glasbiten; 2.
Vid installation ska den övre kortplatsen vara i linje med den nedre kortplatsen horisontellt och vertikalt!

Steg 9 (60S)

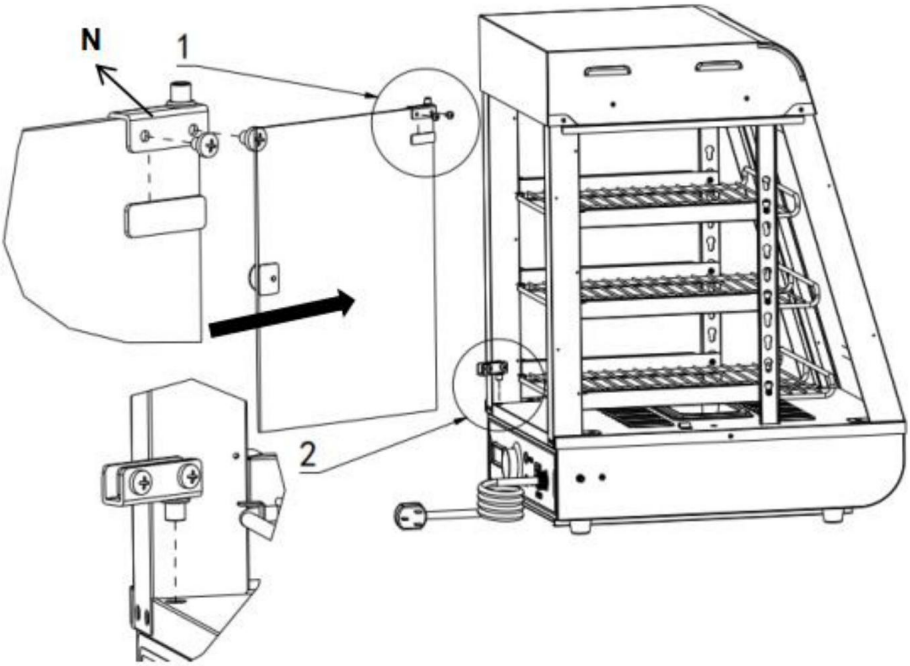

1. Montera först det övre glasdörrgångjärnet på toppen av glasdörren och dra åt skruvarna. Förbered sedan det nedre dörrgångjärnet i motsvarande läge. Tryck slutligen in glasdörren till det förberedda läget för det nedre gångjärnet, och dra sedan åt skruvarna på det nedre gångjärnet!

N (En för varje topp och botten)
Installera dörrhandtaget före glasdörren (1 st)

Machine Translated by Google

Steg 10

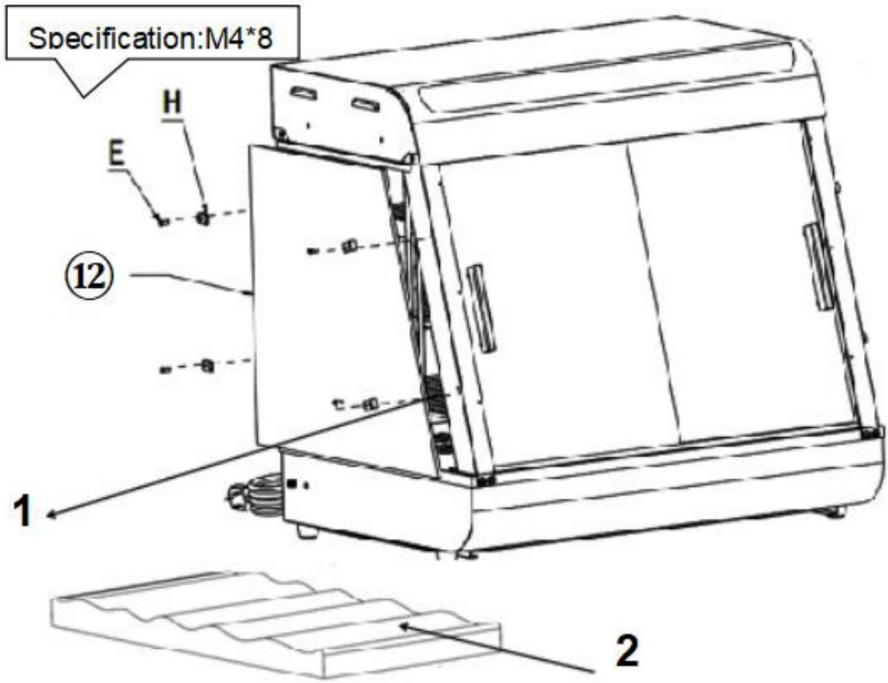

2. Montera först det övre glasdörrgångjärnet på toppen av glasdörren och dra åt skruvarna. Förbered sedan det nedre dörrgångjärnet i motsvarande läge. Tryck slutligen in glasluckan till det förberedda läget för det nedre gångjärnet, och dra sedan åt skruvarna på det nedre gångjärnet!

N (En för varje topp och botten)
Installera dörrhandtaget före glasdörren (1 st)

Installationen är klar

Placeringen av de elektriska delarna är utformad vid den tiden, företaget förbehåller sig rätten att ändra designen av utvärderingen, när designen ändras och inte förbättrar manualen i tid, hoppas kunderna förstår!

Machine Translated by Google

10. Kretsschema

SC-CJ-60S/SC-CJ-601 Elschema

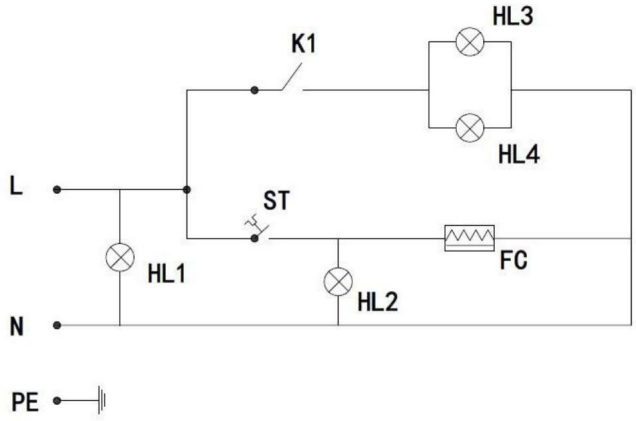

Illustrera

K1: Ljusbrytare
HL1: Kraft indikator ljus
HL2: Värmeindikatorlampa
HL3 varmljus taklampa
HL4:LED ljusrör

FC: värmerör
ST: Termostat

SC-CJ-602/SC-CJ-603 Elschema

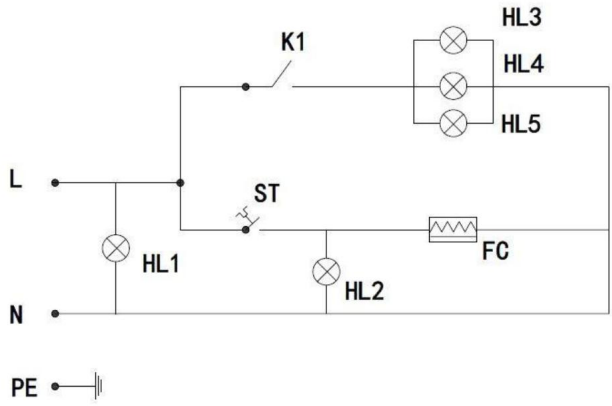

Illustrera

K1: Ljusbrytare
HL1: Kraft indikator ljus
HL2: Värmeindikatorlampa
HL3: Taklampa med varmt ljus 1
HL4: Taklampa med varmt ljus 2
HL5:LED ljusrör

FC: värmerör
ST: Termostat

Machine Translated by Google

11. Felanalys och felsökning:

NEJ.	Felfenomen	Anledning	Metod av uteslutning
01	Indikatorlampan tänds inte när enheten är det påslagen.	Strömbrytare säkring blåst	ÿByt ut mot en lämplig säkring ÿSätt i nätsladden ordentligt
02	De gröna och röda indikatorlamporna lyser samtidigt och temperaturen stiger inte.	Elvärmarörskabeln är lös och den elektriska värmeröret är utbränt.	ÿ Dra åt elvärmarörets ledningsbultar. ÿByt ut det elektriska värmeröret
03	Arbetsindikatorn lampan lyser och temperaturökningen kan inte kontrolleras.	Termostatfel	ÿByt ut termostaten
04	Indikatorlampan är släckt och temperaturkontroll är normalt	Indikeringslampan brändes ut	ÿSätt tillbaka indikatorlampan
05	Den kan inte behållas automatiskt värma.	Termostatfel	ÿByt ut termostaten
06	Det finns en stickande känsla i händer på grund av läckage från höljet.	Isoleringen är fuktig eller innerledaren är inne kontakt med yttre skal.	ÿ Skicka den till underhållet avdelning för reparation.
07	Ljuset tänds inte eller flimrar.	Kabeln gränssnittet är det inte ansluten eller har dålig kontakt.	ÿSätt i den ordentligt

Machine Translated by Google

Obs: Ovanstående problem är endast för analys och referensanvändning. Ta inte hand om dem själv. Relevanta fackmän krävs för att utföra felsökning och reparationer. Vid säkerhetsavvikelser såsom läckage ska strömförsörjningen omedelbart brytas och användningen avbrytas!

Vänligen förvara denna manual på rätt sätt

Tillverkare: Shanghaimuxinmuyeyouxiangongsi **Adress:**
Shuangchenglu 803nong11hao1602A-1609shi, baoshanqu, shanghai 200000 CN.

Importerad till AUS: SIHAO PTY LTD. 1 ROKEVA STREETEASTWOOD NSW 2122 Australien

Importerad till USA: Sanven Technology Ltd. Suite 250, 9166 Anaheim Place, Rancho Cucamonga, CA 91730

UK REP

YH CONSULTING LIMITED. C/O YH Consulting Limited Office 147, Centurion House, London Road, Staines-upon-Thames, Surrey, TW18 4AX

EC REP

E-CrossStu GmbH
Mainzer Landstr.69,
60329 Frankfurt am Main.

Machine Translated by Google

Machine Translated by Google

VEVOR®

TOUGH TOOLS, HALF PRICE

Teknisk support och e-garanticertifikat

www.vevor.com/support