VEVOR®

TOUGH TOOLS, HALF PRICE

Technical Support and E-Warranty Certificate www.vevor.com/support

WASHING MACHINE BRACKET

MODEL:YN-WMP01/YN-WMP01S

We continue to be committed to provide you tools with competitive price.
"Save Half", "Half Price" or any other similar expressions used by us only represents an estimate of savings you might benefit from buying certain tools with us compared to the major top brands and does not necessarily mean to cover all categories of tools offered by us. You are kindly reminded to verify carefully when you are placing an order with us if you are actually saving half in comparison with the top major brands.

VEVOR®

TOUGH TOOLS, HALF PRICE

MODEL:YN-WMP01/YN-WMP01S

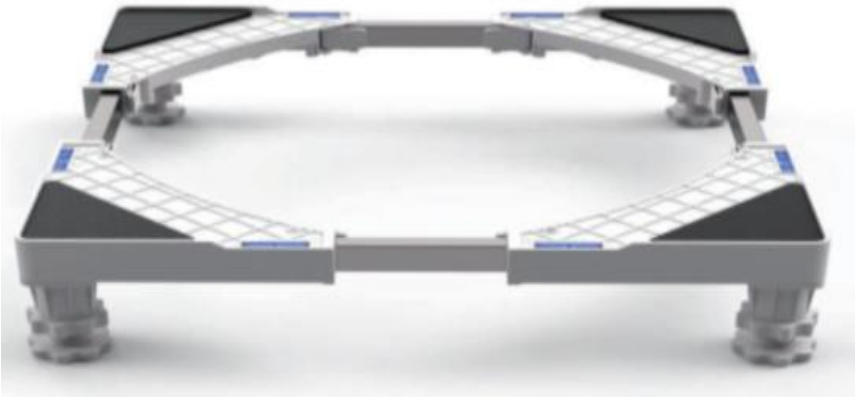

NEED HELP? CONTACT US!

Have product questions? Need technical support? Please feel free to contact us:

Technical Support and E-Warranty Certificate
www.vevor.com/support

This is the original instruction, please read all manual instructions carefully before operating. VEVOR reserves a clear interpretation of our user manual. The appearance of the product shall be subject to the product you received. Please forgive us that we won't inform you again if there are any technology or software updates on our product.

Warning:

1.Do not allow children to climb on the unit.

2. Keep children and pets away during assembly.

ASSEMBLY PRECAUTIONS

1. Please assemble the product in strict accordance with the instructions. Incorrect assembly could be hazardous.

2. Please wear safety goggles and work gloves properly during assembly.

3. Do not try to assemble the product when feeling tired or when under the influence of alcohol, drugs or medication.

4. Separate and count all parts and hardware.

5. Prepare the following tool: Philips Head Screwdriver.

6. If using power tools, please be careful to slow down and stop when needed.

7. Two people are required for assembly.

8. Follow the intended uses only. Do not sit or stand on the above.

Parts List

	4 pcs		4 pcs		4 pcs
	4 pcs		16 pcs		

Safety notice

1.Please contact the service team immediately if any proplem with the base when you receive the parcel.

2.Adjust the size of the base according to the size your appliances.

3.please notice that the distance between the 2 plates on the same steel tube is supposed to be above or equal to 1cm.

4.Close the lock catch when size adjusted.

5.You can adjust the load-bearing leg freely when the lock catch is below when adjusting the load-bearing legs; Height can only be shortened when above.

6.Place the appliance in the middle of the base to avoid instability, keep the origin of force down when you need to remove the appliance.

Installation Diagram

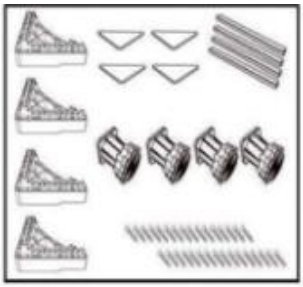

① Get everything ready.

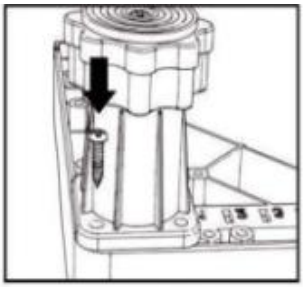

② Use screws to fix 4 Foot pedestals.

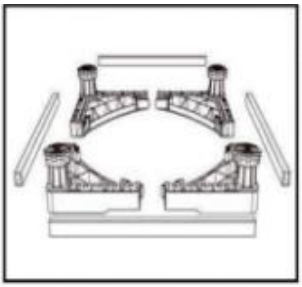

③ Place Stainless steel square tube as picture shows.

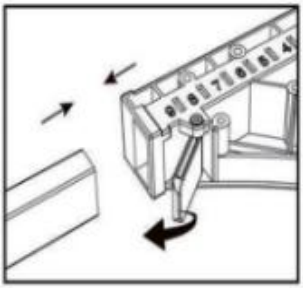

④ Insert Stainless steel square tube & adjust to the proper size, then lock 4 buckles.

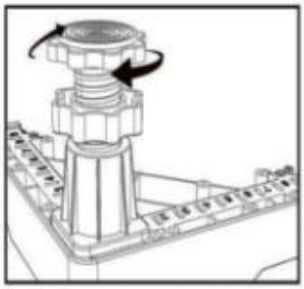

⑤ Rotate to the proper hight to keep the base flat.

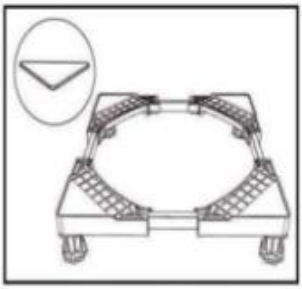

⑥ Stick shock absorption mats in 4 corners of this base.

NOTE：

1.During the assembly of the square tube, the length of the plastic support legs inserted at both ends should be consistent to avoid uneven stress and impact on load-bearing.

2.When assembling the support feet, the foot rest should be removed first, and then the 4 screws that fix the support foot seat should be installed, otherwise the foot rest will interfere with the screwdriver when directly assembling the screws.
3.After assembly, when placing the washing machine, it is important to ensure that all four corners are under stress simultaneously, and the support rod between the two legs cannot be prioritized for load-bearing.

Address: Baoshanqu Shuangchenglu 803long 11hao 1602A-1609shi Shanghai
Imported to AUS: SIHAO PTY LTD. 1 ROKEVA STREETEASTWOOD NSW 2122 Australia
Imported to USA: Sanven Technology Ltd. Suite 250, 9166 Anaheim Place, Rancho Cucamonga, CA 91730

EC REP	SHUNSHUN GmbH Römeräcker 9 Z2021,76351 Linkenheim-Hochstetten,Germany
UK REP	Pooledas Group Ltd Unit 5 Albert Edward House, The Pavilions Preston, United Kingdom

Made In China

VEVOR®

TOUGH TOOLS, HALF PRICE

Technical Support and E-Warranty Certificate

www.vevor.com/support

VEVOR®

TOUGH TOOLS, HALF PRICE

Technique Assistance et certificat de garantie électronique

www.vevor.com/support

SUPPORT LAVE-LINGE

MODÈLE: YN-WMP01 /YN-WMP01S

We continue to be committed to provide you tools with competitive price.
"Save Half", "Half Price" or any other similar expressions used by us only represents an estimate of savings you might benefit from buying certain tools with us compared to the major top brands and does not necessarily mean to cover all categories of tools offered by us. You are kindly reminded to verify carefully when you are placing an order with us if you are actually saving half in comparison with the top major brands.

VEVOR®

TOUGH TOOLS, HALF PRICE

MODÈLE: YN-WMP01 /YN-WMP01S

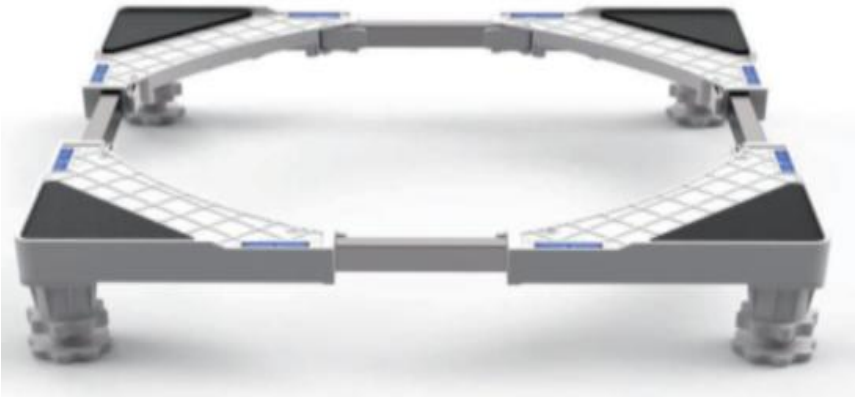

NEED HELP? CONTACT US!

Have product questions? Need technical support? Please feel free to contact us:

Technical Support and E-Warranty Certificate
www.vevor.com/support

This is the original instruction, please read all manual instructions carefully before operating. VEVOR reserves a clear interpretation of our user manual. The appearance of the product shall be subject to the product you received. Please forgive us that we won't inform you again if there are any technology or software updates on our product.

Avertissement:

1. Ne laissez pas les enfants grimper sur l'appareil.
2. Éloignez les enfants et les animaux domestiques pendant l'assemblage.

PRÉCAUTIONS DE MONTAGE

1. Veuillez assembler le produit en stricte conformité avec les instructions. Un assemblage incorrect pourrait être dangereux.
2. Veuillez porter correctement des lunettes de sécurité et des gants de travail pendant l'assemblage.
3. N'essayez pas d'assembler le produit lorsque vous vous sentez fatigué ou sous l'influence de l'alcool, de drogues ou de médicaments.
4. Séparez et comptez toutes les pièces et le matériel.
5. Préparez l'outil suivant : Tournevis cruciforme.
6. Si vous utilisez des outils électriques, veillez à ralentir et à vous arrêter si nécessaire.
7. Deux personnes sont nécessaires pour le montage.
8. Suivez uniquement les utilisations prévues. Ne vous asseyez pas et ne vous tenez pas debout sur ce qui précède.

Liste des pieces

	4 pcs		4 pcs		4 pcs
	4 pcs		16 pcs		

Avis de sécurité

1. Veuillez contacter immédiatement l'équipe de service en cas de problème avec la base. lorsque vous recevez le colis.
2. Ajustez la taille de la base en fonction de la taille de vos appareils .
3.veuillez noter que la distance entre les 2 plaques sur le même tube en

acier est supposée être supérieur ou égal à 1 cm.
4. Fermez le loquet de verrouillage une fois la taille ajustée .
5. Vous pouvez ajuster le pied porteur librement lorsque le loquet de verrouillage est en dessous lors du réglage des pieds porteurs ; La hauteur ne peut être réduite que lorsqu'elle est supérieure.
6. Placez l'appareil au milieu de la base pour éviter toute instabilité, gardez l'origine de la force vers le bas lorsque vous devez retirer l'appareil.

Schéma d'installation

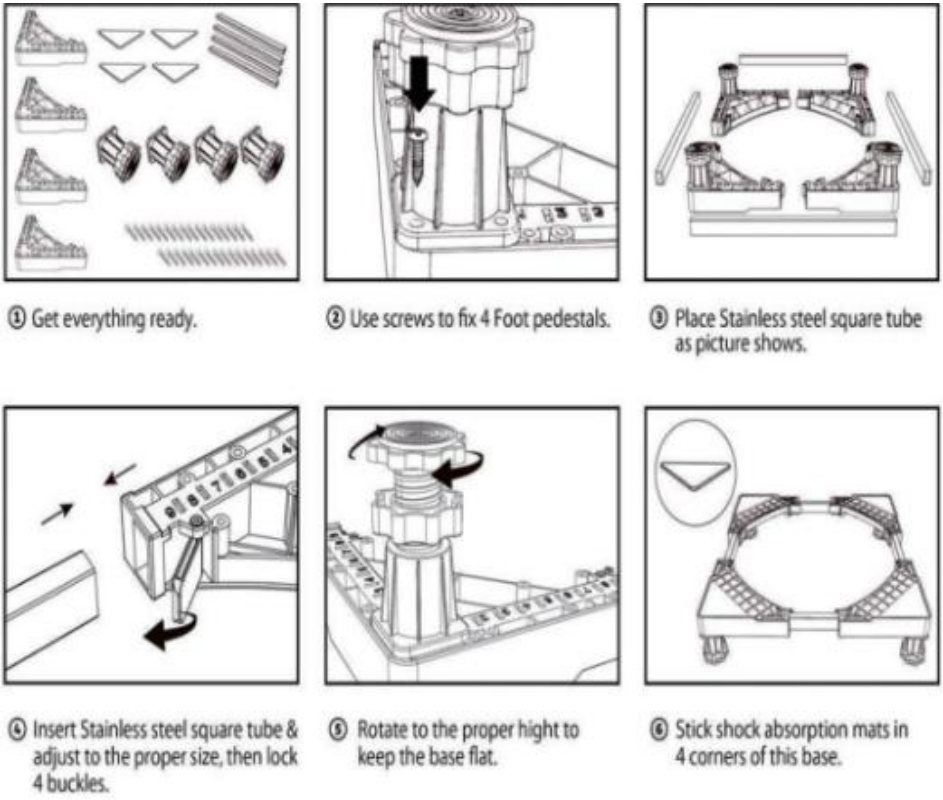

NOTE:
1. Lors de l'assemblage du tube carré, la longueur des pieds de support en

plastique insérés aux deux extrémités doit être cohérente pour éviter des contraintes inégales et des impacts sur la portance.
2. Lors de l'assemblage des pieds de support, le repose-pieds doit d'abord être retiré, puis les 4 vis qui fixent le siège du pied de support doivent être installées, sinon le repose-pieds interférera avec le tournevis lors de l'assemblage direct des vis.
3. Après l'assemblage, lors de la mise en place de la machine à laver, il est important de s'assurer que les quatre coins sont soumis à des contraintes simultanément et que la tige de support entre les deux pieds ne peut pas être prioritaire pour la portance.

Adresse : Baoshanqu Shuangchenglu 803long 11hao 1602A-1609shi Shanghai
Importé en Australie : SIHAO PTY LTD . 1 ROKEVA STREETASTWOOD NSW 2122 Australie
Importé aux États-Unis : Sanven Technology Ltd. Suite 250, 9166 Anaheim Place, Rancho Cucamonga, CA 91730

EC REP	SHUNSHUN GmbH Römeräcker 9 Z2021,76351 Linkenheim-Hochstetten,Germany
UK REP	Pooledas Group Ltd Unit 5 Albert Edward House, The Pavilions Preston, United Kingdom

Fabriqué en Chine

VEVOR®

TOUGH TOOLS, HALF PRICE

Technique Assistance et certificat de garantie électronique

www.vevor.com/support

VEVOR®

TOUGH TOOLS, HALF PRICE

Technisch Support- und E-Garantie-Zertifikat www.vevor.com/support

WASCHMASCHINENHALTERUNG

MODELL:YN-WMP01 /YN-WMP01S

We continue to be committed to provide you tools with competitive price.
"Save Half", "Half Price" or any other similar expressions used by us only represents an estimate of savings you might benefit from buying certain tools with us compared to the major top brands and does not necessarily mean to cover all categories of tools offered by us. You are kindly reminded to verify carefully when you are placing an order with us if you are actually saving half in comparison with the top major brands.

VEVOR®

TOUGH TOOLS, HALF PRICE

MODELL:YN-WMP01 /YN-WMP01S

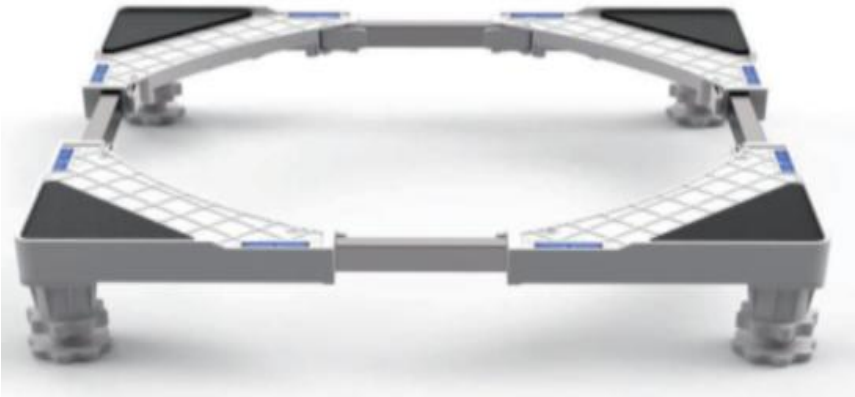

NEED HELP? CONTACT US!

Have product questions? Need technical support? Please feel free to contact us:

Technical Support and E-Warranty Certificate
www.vevor.com/support

This is the original instruction, please read all manual instructions carefully before operating. VEVOR reserves a clear interpretation of our user manual. The appearance of the product shall be subject to the product you received. Please forgive us that we won't inform you again if there are any technology or software updates on our product.

Warnung:

1. Erlauben Sie Kindern nicht, auf das Gerät zu klettern.
2. Halten Sie Kinder und Haustiere während der Montage fern.

VORSICHTSMASSNAHMEN BEI DER MONTAGE

1. Bitte bauen Sie das Produkt unter strikter Einhaltung der Anweisungen zusammen. Eine falsche Montage kann gefährlich sein.
2. Bitte tragen Sie bei der Montage ordnungsgemäß eine Schutzbrille und Arbeitshandschuhe.
3. Versuchen Sie nicht, das Produkt zusammenzubauen, wenn Sie sich müde fühlen oder unter dem Einfluss von Alkohol, Drogen oder Medikamenten stehen.
4. Trennen und zählen Sie alle Teile und Hardware.
5. Bereiten Sie das folgende Werkzeug vor: Kreuzschlitzschraubendreher.
6. Wenn Sie Elektrowerkzeuge verwenden, achten Sie bitte darauf, langsamer zu fahren und bei Bedarf anzuhalten.
7. Für den Aufbau sind zwei Personen erforderlich.
8. Befolgen Sie nur die vorgesehenen Verwendungszwecke. Setzen oder stehen Sie nicht darauf.

Liste der Einzelteile

	4 pcs		4 pcs		4 pcs
	4 pcs		16 pcs		

Sicherheitshinweis

1. Bei Problemen mit der Basis wenden Sie sich bitte umgehend an das Serviceteam wenn Sie das Paket erhalten.
2. Passen Sie die Größe der Basis entsprechend der Größe Ihrer Geräte

an .
3. Bitte beachten Sie, dass der Abstand zwischen den beiden Platten auf demselben Stahlrohr angegeben ist größer oder gleich 1 cm sein.
4. Schließen Sie die Verriegelung, wenn die Größe angepasst ist .
tragende Bein frei einstellen , wenn sich die Sperrklinke beim Verstellen der tragenden Beine unten befindet ; Die Höhe kann nur oben gekürzt werden.
6. Platzieren Sie das Gerät in der Mitte des Sockels, um Instabilität zu vermeiden. Achten Sie beim Entfernen des Geräts darauf, dass die Kraft nach unten zeigt.

Installationsdiagramm

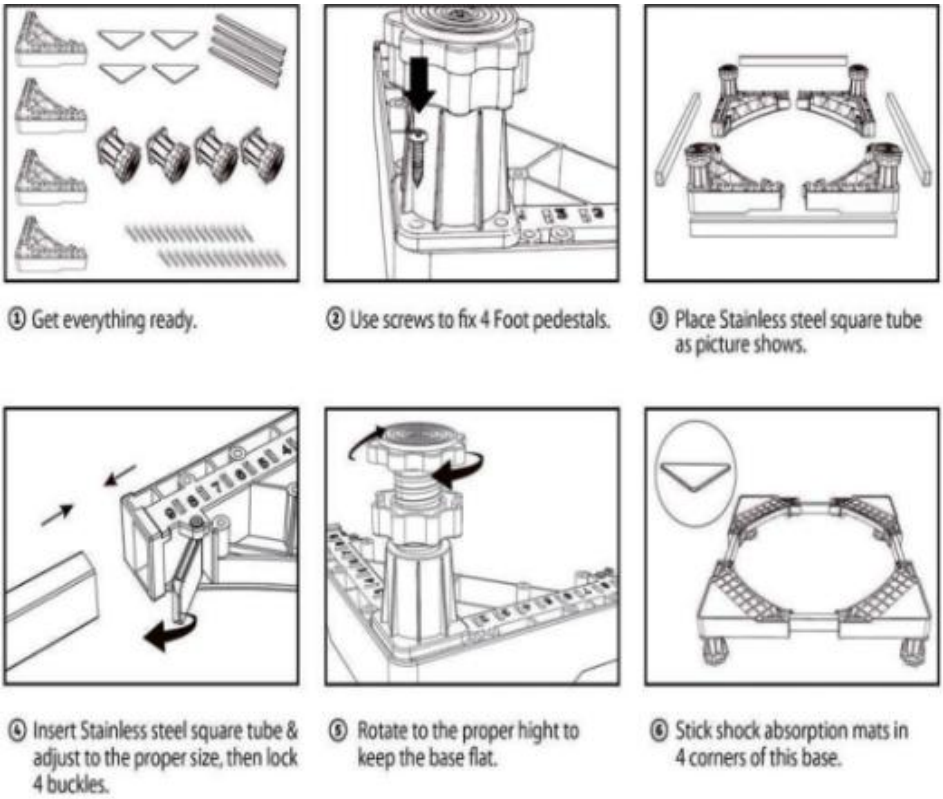

NOTIZ:

1. Bei der Montage des Vierkantrohrs sollte die Länge der an beiden Enden eingesetzten Kunststoff-Stützbeine gleichmäßig sein, um ungleichmäßige Belastungen und Stöße auf die Tragfähigkeit zu vermeiden.
2. Bei der Montage der Stützfüße sollte zuerst die Fußstütze entfernt werden und dann die 4 Schrauben, die den Stützfußsitz befestigen, installiert werden, da sonst die Fußstütze beim direkten Zusammenbau der Schrauben mit dem Schraubendreher in Konflikt gerät.
3. Nach dem Zusammenbau ist beim Aufstellen der Waschmaschine darauf zu achten, dass alle vier Ecken gleichzeitig belastet werden und die Stützstange zwischen den beiden Beinen nicht zur Lastaufnahme priorisiert werden kann.

Adresse: Baoshanqu Shuangchenglu 803long 11hao 1602A-1609shi Shanghai

Importiert nach AUS: SIHAO PTY LTD . 1 ROKEVA STREETEASTWOOD NSW 2122 Australien

In die USA importiert: Sanven Technology Ltd. Suite 250, 9166 Anaheim Place, Rancho Cucamonga, CA 91730

EC REP	SHUNSHUN GmbH Römeräcker 9 Z2021,76351 Linkenheim-Hochstetten,Germany
UK REP	Pooledas Group Ltd Unit 5 Albert Edward House, The Pavilions Preston, United Kingdom

In China hergestellt

VEVOR®

TOUGH TOOLS, HALF PRICE

Technisch Support- und E-Garantiezertifikat

www.vevor.com/support

VEVOR®

TOUGH TOOLS, HALF PRICE

Tecnico Supporto e certificato di garanzia elettronica www.vevor.com/support

SUPPORTO PER LAVATRICE

MODELLO:YN-WMP01 /YN-WMP01S

We continue to be committed to provide you tools with competitive price.
"Save Half", "Half Price" or any other similar expressions used by us only represents an estimate of savings you might benefit from buying certain tools with us compared to the major top brands and does not necessarily mean to cover all categories of tools offered by us. You are kindly reminded to verify carefully when you are placing an order with us if you are actually saving half in comparison with the top major brands.

VEVOR®

TOUGH TOOLS, HALF PRICE

MODELLO:YN-WMP01 /YN-WMP01S

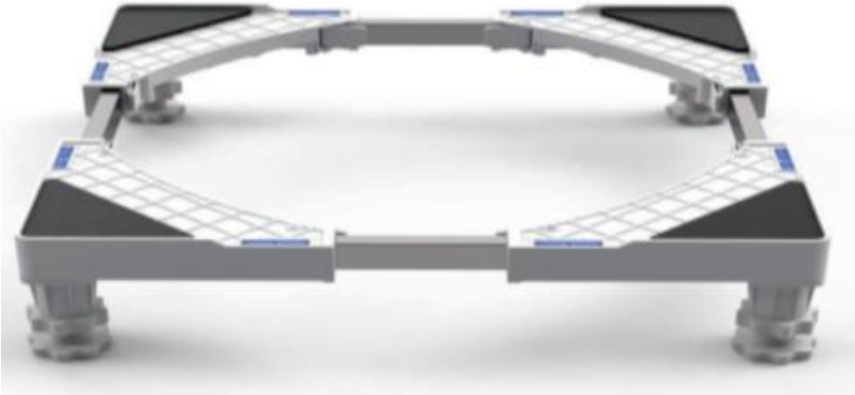

NEED HELP? CONTACT US!

Have product questions? Need technical support? Please feel free to contact us:

Technical Support and E-Warranty Certificate
www.vevor.com/support

This is the original instruction, please read all manual instructions carefully before operating. VEVOR reserves a clear interpretation of our user manual. The appearance of the product shall be subject to the product you received. Please forgive us that we won't inform you again if there are any technology or software updates on our product.

Avvertimento:

1. Non permettere ai bambini di salire sull'unità.
2. Tenere lontani i bambini e gli animali domestici durante il montaggio.

PRECAUZIONI DI MONTAGGIO

1. Si prega di assemblare il prodotto attenendosi rigorosamente alle istruzioni. Un montaggio errato potrebbe essere pericoloso.
2. Indossare correttamente occhiali protettivi e guanti da lavoro durante il montaggio.
3. Non tentare di montare il prodotto quando ci si sente stanchi o sotto l'effetto di alcol, droghe o farmaci.
4. Separare e contare tutte le parti e l'hardware.
5. Preparare il seguente strumento: cacciavite a croce.
6. Se si utilizzano utensili elettrici, fare attenzione a rallentare e fermarsi quando necessario.
7. Per il montaggio sono necessarie due persone.
8. Seguire solo gli usi previsti. Non sedersi o stare in piedi su quanto sopra.

Elenco delle parti

	4 pcs		4 pcs		4 pcs
	4 pcs		16 pcs		

Avviso di sicurezza

1.Si prega di contattare immediatamente il team di assistenza in caso di problemi con la base quando ricevi il pacco.
2.Regola le dimensioni della base in base alle dimensioni dei tuoi elettrodomestici .
3.si prega di notare che si presuppone la distanza tra le 2 piastre sullo

stesso tubo d'acciaio essere superiore o uguale a 1 cm.
4.Chiudere il fermo di blocco una volta regolata la dimensione .
5. È possibile regolare liberamente la gamba portante quando il fermo di bloccaggio è in basso durante la regolazione delle gambe portanti; L'altezza può essere ridotta solo quando è superiore.
6.Posizionare l'apparecchio al centro della base per evitare instabilità, mantenere l'origine della forza verso il basso quando è necessario rimuovere l'apparecchio.

Schema di installazione

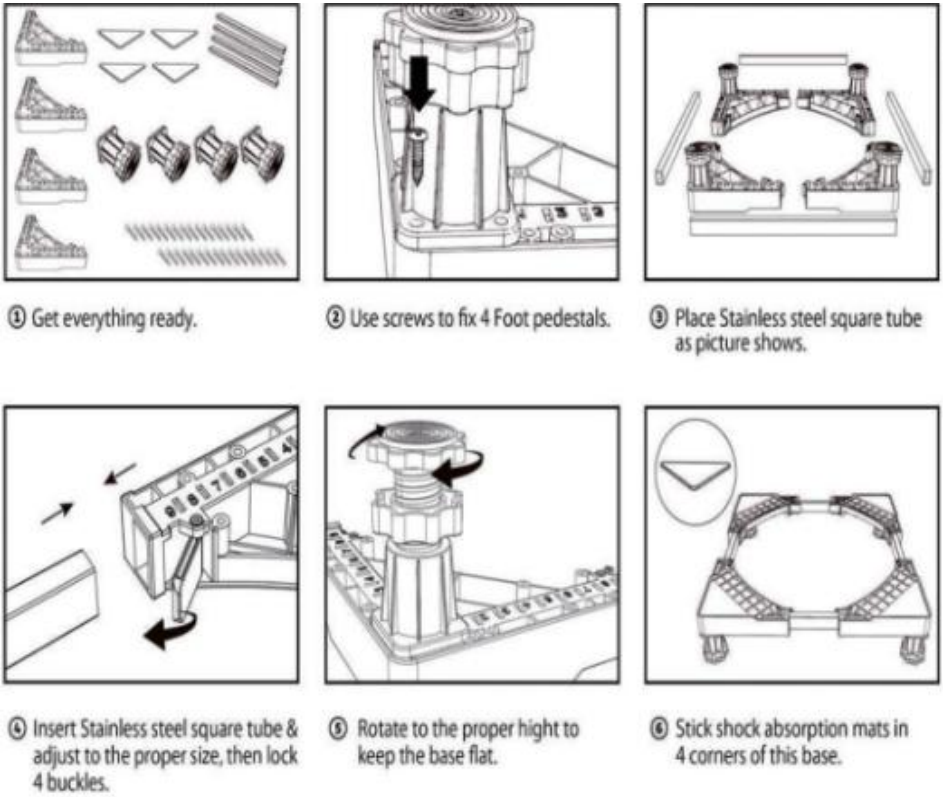

NOTA:

1.Durante l'assemblaggio del tubo quadrato, la lunghezza delle gambe di supporto in plastica inserite su entrambe le estremità deve essere coerente per evitare sollecitazioni irregolari e impatti sul carico.
2.Quando si montano i piedini di supporto, è necessario rimuovere prima il poggiapiedi e poi installare le 4 viti che fissano il sedile del piede di supporto, altrimenti il poggiapiedi interferirà con il cacciavite durante il montaggio diretto delle viti.
3.Dopo il montaggio, quando si posiziona la lavatrice, è importante assicurarsi che tutti e quattro gli angoli siano sollecitati contemporaneamente e che l'asta di supporto tra le due gambe non possa avere la priorità come portante.

Indirizzo: Baoshanqu Shuangchenglu 803long 11hao 1602A-1609shi Shanghai
Importato in AUS: SIHAO PTY LTD . 1 ROKEVA STREETEASTWOOD NSW 2122 Australia
Importato negli Stati Uniti: Sanven Technology Ltd. Suite 250, 9166 Anaheim Place, Rancho Cucamonga, CA 91730

EC REP	SHUNSHUN GmbH Römeräcker 9 Z2021,76351 Linkenheim-Hochstetten,Germany
UK REP	Pooledas Group Ltd Unit 5 Albert Edward House, The Pavilions Preston, United Kingdom

Made in China

VEVOR®

TOUGH TOOLS, HALF PRICE

Tecnico Supporto e certificato di garanzia elettronica

www.vevor.com/support

VEVOR®

TOUGH TOOLS, HALF PRICE

Técnico Soporte y certificado de garantía electrónica www.vevor.com/support

SOPORTE PARA LAVADORA

MODELO:YN-WMP01 /YN-WMP01S

We continue to be committed to provide you tools with competitive price.
"Save Half", "Half Price" or any other similar expressions used by us only represents an estimate of savings you might benefit from buying certain tools with us compared to the major top brands and does not necessarily mean to cover all categories of tools offered by us. You are kindly reminded to verify carefully when you are placing an order with us if you are actually saving half in comparison with the top major brands.

VEVOR®

TOUGH TOOLS, HALF PRICE

MODELO:YN-WMP01 /YN-WMP01S

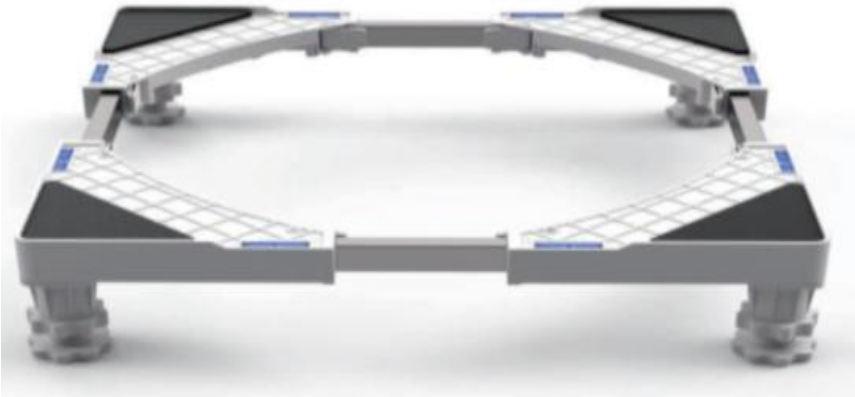

NEED HELP? CONTACT US!

Have product questions? Need technical support? Please feel free to contact us:

Technical Support and E-Warranty Certificate
www.vevor.com/support

This is the original instruction, please read all manual instructions carefully before operating. VEVOR reserves a clear interpretation of our user manual. The appearance of the product shall be subject to the product you received. Please forgive us that we won't inform you again if there are any technology or software updates on our product.

Advertencia:

1. No permita que los niños se suban a la unidad.
2. Mantenga alejados a los niños y las mascotas durante el montaje.

PRECAUCIONES DE MONTAJE

1. Ensamble el producto estrictamente de acuerdo con las instrucciones. El montaje incorrecto podría ser peligroso.
2. Utilice gafas de seguridad y guantes de trabajo correctamente durante el montaje.
3. No intente montar el producto cuando se sienta cansado o bajo la influencia del alcohol, drogas o medicamentos.
4. Separe y cuente todas las piezas y herrajes.
5. Prepare la siguiente herramienta: Destornillador Philips.
6. Si utiliza herramientas eléctricas, tenga cuidado de reducir la velocidad y detenerse cuando sea necesario.
7. Para el montaje se necesitan dos personas.
8. Siga únicamente los usos previstos. No se siente ni se pare sobre lo anterior.

Lista de partes

	4 pcs		4 pcs		4 pcs
	4 pcs		16 pcs		

Aviso de seguridad

1. Comuníquese con el equipo de servicio de inmediato si tiene algún problema con la base. Cuando recibas el paquete.
2.Ajuste el tamaño de la base según el tamaño de sus electrodomésticos .
3. Tenga en cuenta que se supone que la distancia entre las 2 placas en el

mismo tubo de acero ser superior o igual a 1 cm.
4.Cierre el pestillo cuando se ajuste el tamaño .
5. Puede ajustar la pata de carga libremente cuando el pestillo de bloqueo esté debajo al ajustar las patas de carga; La altura sólo se puede acortar cuando está arriba.
6.Coloque el aparato en el medio de la base para evitar la inestabilidad, mantenga el origen de la fuerza hacia abajo cuando necesite retirar el aparato.

Diagrama de instalación

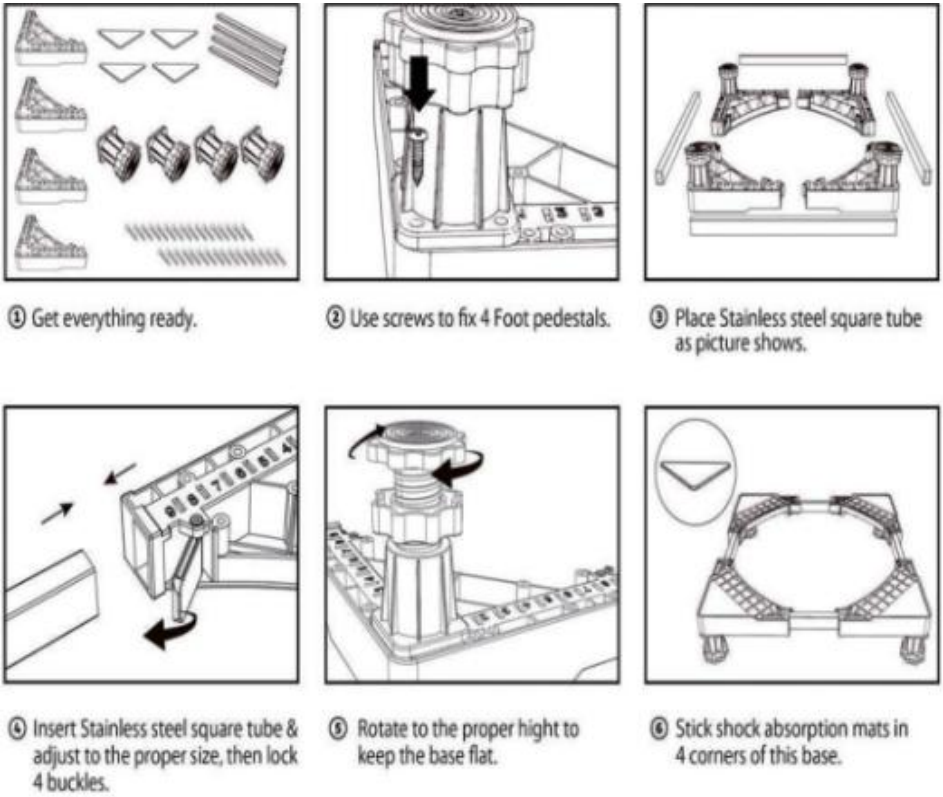

NOTA:

1.Durante el montaje del tubo cuadrado, la longitud de las patas de soporte de plástico insertadas en ambos extremos debe ser constante para evitar tensiones desiguales e impactos en la carga.
2. Al ensamblar los pies de soporte, primero se debe quitar el reposapiés y luego se deben instalar los 4 tornillos que fijan el asiento del pie de soporte; de lo contrario, el reposapiés interferirá con el destornillador al ensamblar directamente los tornillos.
3. Después del montaje, al colocar la lavadora, es importante asegurarse de que las cuatro esquinas estén bajo tensión simultáneamente y que no se pueda priorizar la barra de soporte entre las dos patas para soportar la carga.

Dirección: Baoshanqu Shuangchenglu 803long 11hao 1602A-1609shi Shanghai
Importado a AUS: SIHAO PTY LTD . 1 ROKEVA STREET ASTWOOD NSW 2122 Australia
Importado a EE. UU.: Sanven Technology Ltd. Suite 250, 9166 Anaheim Place, Rancho Cucamonga, CA 91730

EC REP	SHUNSHUN GmbH Römeräcker 9 Z2021,76351 Linkenheim-Hochstetten,Germany
UK REP	Pooledas Group Ltd Unit 5 Albert Edward House, The Pavilions Preston, United Kingdom

Hecho en china

VEVOR®

TOUGH TOOLS, HALF PRICE

Técnico Certificado de soporte y garantía electrónica

www.vevor.com/support

VEVOR®

TOUGH TOOLS, HALF PRICE

Techniczny Certyfikat wsparcia i e-gwarancji www.vevor.com/support

WSPORNIK DO PRALKI

MODELU: YN-WMP01 /YN-WMP01S

We continue to be committed to provide you tools with competitive price.
"Save Half", "Half Price" or any other similar expressions used by us only represents an estimate of savings you might benefit from buying certain tools with us compared to the major top brands and does not necessarily mean to cover all categories of tools offered by us. You are kindly reminded to verify carefully when you are placing an order with us if you are actually saving half in comparison with the top major brands.

VEVOR®

TOUGH TOOLS, HALF PRICE

MODELU: YN-WMP01 /YN-WMP01S

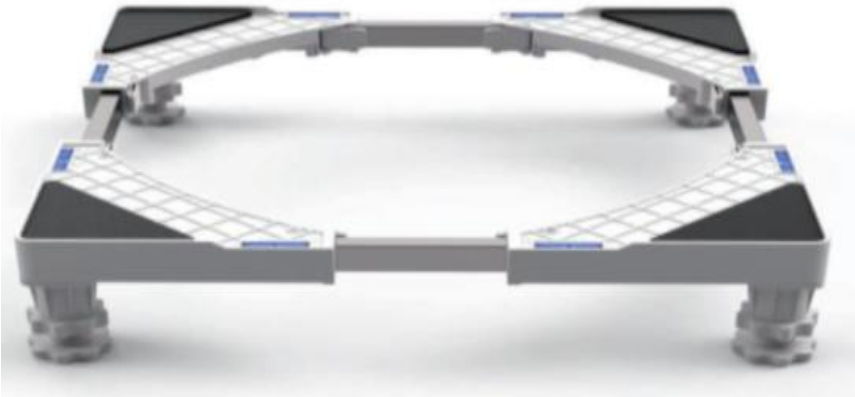

NEED HELP? CONTACT US!

Have product questions? Need technical support? Please feel free to contact us:

Technical Support and E-Warranty Certificate
www.vevor.com/support

This is the original instruction, please read all manual instructions carefully before operating. VEVOR reserves a clear interpretation of our user manual. The appearance of the product shall be subject to the product you received. Please forgive us that we won't inform you again if there are any technology or software updates on our product.

Ostrzeżenie:

1. Nie pozwalaj dzieciom wspinać się na urządzenie.
2. Podczas montażu trzymaj dzieci i zwierzęta z daleka.

ŚRODKI OSTROŻNOŚCI PRZY MONTAŻU

1. Prosimy o złożenie produktu ściśle według instrukcji. Nieprawidłowy montaż może być niebezpieczny.
2. Podczas montażu należy nosić okulary ochronne i rękawice robocze.
3. Nie przystępuj do składania produktu będąc zmęczonym, pod wpływem alkoholu, narkotyków lub leków.
4. Oddziel i policz wszystkie części i osprzęt.
5. Przygotuj następujące narzędzie: Śrubokręt Philips.
6. Jeśli korzystasz z elektronarzędzi, pamiętaj, aby zwolnić i zatrzymać się, jeśli zajdzie taka potrzeba.
7. Do montażu potrzebne są dwie osoby.
8. Postępuj zgodnie z przeznaczeniem. Nie siadaj ani nie stawaj na powyższym.

Lista części

	4 pcs		4 pcs		4 pcs
	4 pcs		16 pcs		

Uwaga dotycząca bezpieczeństwa

1. W przypadku jakichkolwiek problemów z podstawą prosimy o natychmiastowy kontakt z serwisem Kiedy otrzymasz przesyłkę.
2. Dostosuj rozmiar podstawy do rozmiaru swoich urządzeń .
3. Proszę zauważyć, że zakładana jest odległość pomiędzy 2 płytami na tej samej stalowej rurze być większa lub równa 1 cm.

4. Po dostosowaniu rozmiaru zamknij zatrzask blokujący .
5. Można swobodnie regulować nogę nośną , gdy zatrzask blokujący znajduje się poniżej podczas regulacji nóg nośnych; Wysokość można tylko skrócić , jeśli jest powyżej.
6.Umieść urządzenie na środku podstawy, aby uniknąć niestabilności, a w przypadku konieczności wyjęcia urządzenia źródło siły należy umieścić w dół.

Schemat instalacji

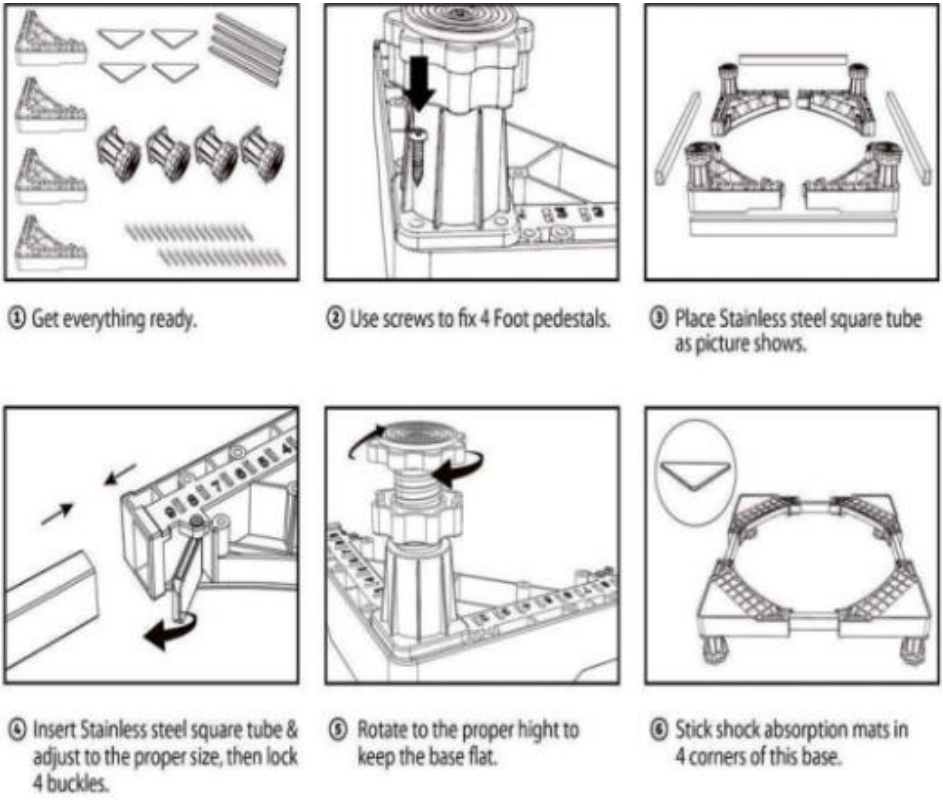

NOTATKA:

1. Podczas montażu rury kwadratowej długość plastikowych wsporników

umieszczonych na obu końcach powinna być jednakowa, aby uniknąć nierównomiernego naprężenia i wpływu na nośność.
2. Podczas montażu nóżek należy najpierw zdemontować podnóżek, a następnie wkręcić 4 śruby mocujące siedzisko podpórki, w przeciwnym razie podnóżek będzie kolidował ze śrubokrętem przy bezpośrednim montażu śrub.
3. Po montażu, podczas ustawiania pralki, ważne jest, aby wszystkie cztery rogi były obciążone jednocześnie, a pręt nośny pomiędzy obiema nogami nie mógł być traktowany priorytetowo jako nośny.

Adres: Baoshanqu Shuangchenglu 803long 11hao 1602A-1609shi Szanghaj
Import do AUS: SIHAO PTY LTD . 1 ROKEVA STREETEASTWOOD NSW 2122 Australia
Import do USA: Sanven Technology Ltd. Suite 250, 9166 Anaheim Place, Rancho Cucamonga, CA 91730

EC REP	SHUNSHUN GmbH Römeräcker 9 Z2021,76351 Linkenheim-Hochstetten,Germany
UK REP	Pooledas Group Ltd Unit 5 Albert Edward House, The Pavilions Preston, United Kingdom

Wyprodukowano w Chinach

VEVOR®

TOUGH TOOLS, HALF PRICE

Techniczny Certyfikat wsparcia i e-gwarancji

www.vevor.com/support

VEVOR®

TOUGH TOOLS, HALF PRICE

Technisch Ondersteuning en e-garantiecertificaat www.vevor.com/support

WASMACHINE BEUGEL

MODEL:YN-WMP01 /YN-WMP01S

We continue to be committed to provide you tools with competitive price.
"Save Half", "Half Price" or any other similar expressions used by us only represents an estimate of savings you might benefit from buying certain tools with us compared to the major top brands and does not necessarily mean to cover all categories of tools offered by us. You are kindly reminded to verify carefully when you are placing an order with us if you are actually saving half in comparison with the top major brands.

VEVOR®

TOUGH TOOLS, HALF PRICE

MODEL:YN-WMP01 /YN-WMP01S

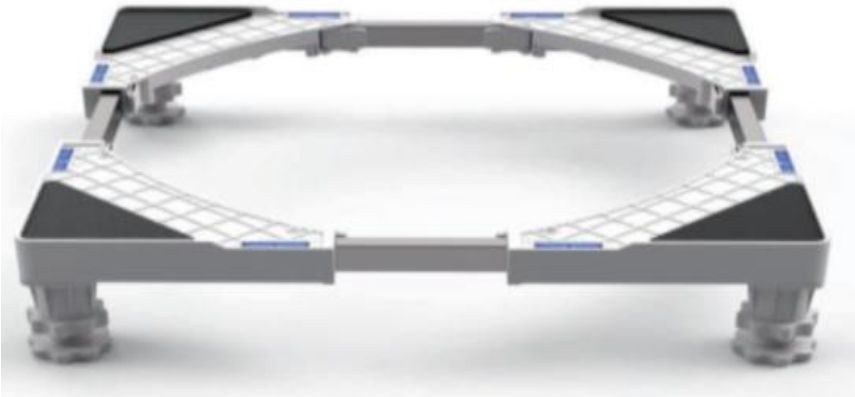

NEED HELP? CONTACT US!

Have product questions? Need technical support? Please feel free to contact us:

Technical Support and E-Warranty Certificate
www.vevor.com/support

This is the original instruction, please read all manual instructions carefully before operating. VEVOR reserves a clear interpretation of our user manual. The appearance of the product shall be subject to the product you received. Please forgive us that we won't inform you again if there are any technology or software updates on our product.

Waarschuwing:

1. Laat kinderen niet op het apparaat klimmen.
2. Houd kinderen en huisdieren tijdens de montage uit de buurt.

MONTAGEVOORZORGSMAATREGELEN

1. Monteer het product strikt volgens de instructies. Een onjuiste montage kan gevaarlijk zijn.
2. Draag tijdens de montage een veiligheidsbril en werkhandschoenen.
3. Probeer het product niet in elkaar te zetten als u zich moe voelt of onder invloed bent van alcohol, drugs of medicijnen.
4. Scheid en tel alle onderdelen en hardware.
5. Houd het volgende gereedschap gereed: kruiskopschroevendraaier.
6. Als u elektrisch gereedschap gebruikt, zorg er dan voor dat u langzamer gaat rijden en stopt wanneer dat nodig is.
7. Voor de montage zijn twee personen nodig.
8. Volg uitsluitend het beoogde gebruik. Ga niet op het bovenstaande zitten of staan.

Onderdelen lijst

	4 pcs		4 pcs		4 pcs
	4 pcs		16 pcs		

Veiligheidsmededeling

1. Neem onmiddellijk contact op met het serviceteam als er problemen zijn met de basis wanneer u het pakket ontvangt.
2. Pas de grootte van de basis aan, afhankelijk van de grootte van uw apparaten .
3. Houd er rekening mee dat de afstand tussen de 2 platen op dezelfde

stalen buis verondersteld wordt groter dan of gelijk aan 1 cm zijn.
4. Sluit de vergrendeling wanneer de maat is aangepast .
dragende poten kunt u de lastdragende poot vrij verstellen als de vergrendeling zich onder bevindt ; De hoogte kan alleen worden ingekort als deze hoger is.
6.Plaats het apparaat in het midden van de basis om instabiliteit te voorkomen. Houd de kracht laag als u het apparaat moet verwijderen.

Installatieschema

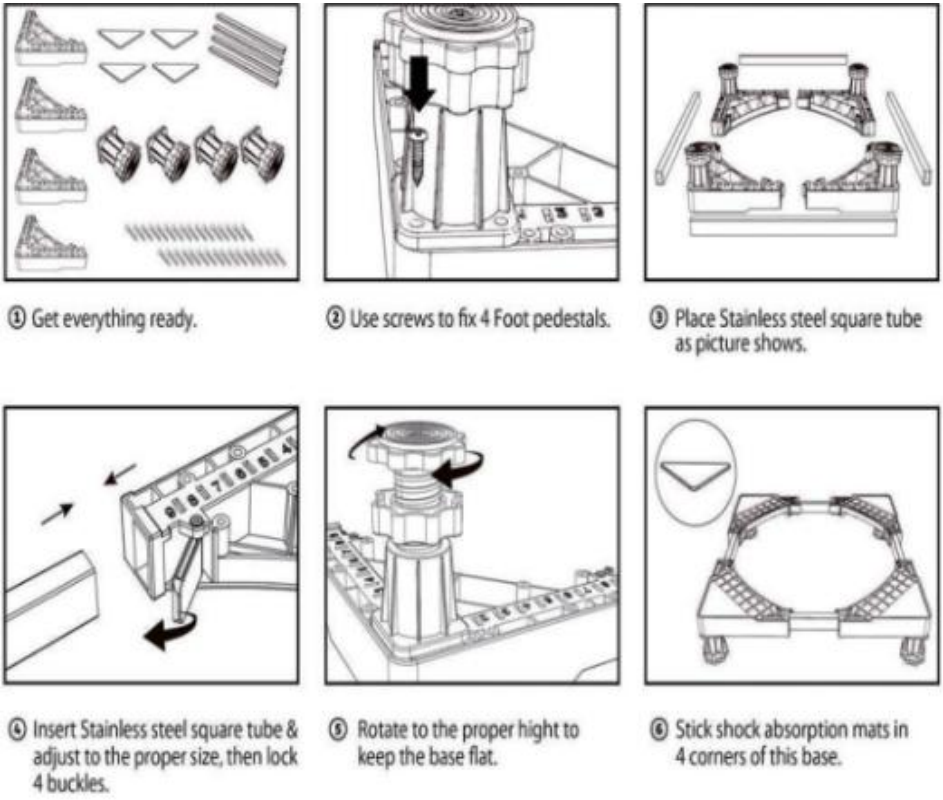

OPMERKING:

1. Tijdens de montage van de vierkante buis moet de lengte van de aan

beide uiteinden geplaatste kunststof steunpoten consistent zijn om ongelijkmatige spanning en impact op de belasting te voorkomen.
2. Bij het monteren van de steunvoeten moet eerst de voetsteun worden verwijderd en vervolgens moeten de 4 schroeven waarmee de steunvoetzitting wordt bevestigd worden geïnstalleerd, anders zal de voetsteun de schroevendraaier hinderen bij het direct monteren van de schroeven.
3. Na de montage is het bij het plaatsen van de wasmachine belangrijk om ervoor te zorgen dat alle vier de hoeken tegelijkertijd onder spanning staan en dat de steunstang tussen de twee poten niet voorrang kan krijgen bij het dragen.

Adres: Baoshanqu Shuangchenglu 803long 11hao 1602A-1609shi Shanghai
Geïmporteerd naar AUS: SIHAO PTY LTD . 1 ROKEVA STREETEASTWOOD NSW 2122 Australië
Geïmporteerd naar de VS: Sanven Technology Ltd. Suite 250, 9166 Anaheim Place, Rancho Cucamonga, CA 91730

EC REP	SHUNSHUN GmbH Römeräcker 9 Z2021,76351 Linkenheim-Hochstetten,Germany
UK REP	Pooledas Group Ltd Unit 5 Albert Edward House, The Pavilions Preston, United Kingdom

Gemaakt in China

VEVOR®

TOUGH TOOLS, HALF PRICE

Technisch Ondersteuning en e-garantiecertificaat

www.vevor.com/support

VEVOR®

TOUGH TOOLS, HALF PRICE

Teknisk Support och e-garanticertifikat www.vevor.com/support

TVÄTTMASKINSFÄSTE

MODELL: YN-WMP01 /YN-WMP01S

We continue to be committed to provide you tools with competitive price.
"Save Half", "Half Price" or any other similar expressions used by us only represents an estimate of savings you might benefit from buying certain tools with us compared to the major top brands and does not necessarily mean to cover all categories of tools offered by us. You are kindly reminded to verify carefully when you are placing an order with us if you are actually saving half in comparison with the top major brands.

VEVOR®

TOUGH TOOLS, HALF PRICE

MODELL: YN-WMP01 /YN-WMP01S

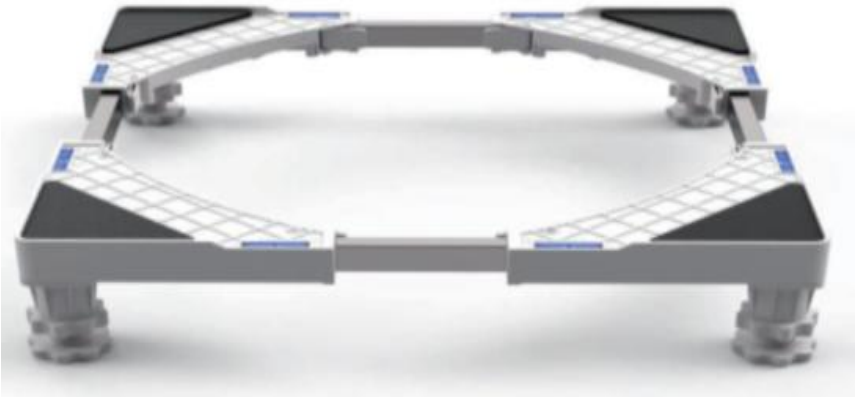

NEED HELP? CONTACT US!

Have product questions? Need technical support? Please feel free to contact us:

Technical Support and E-Warranty Certificate
www.vevor.com/support

This is the original instruction, please read all manual instructions carefully before operating. VEVOR reserves a clear interpretation of our user manual. The appearance of the product shall be subject to the product you received. Please forgive us that we won't inform you again if there are any technology or software updates on our product.

Varning:

1. Låt inte barn klättra på enheten.
2. Håll barn och husdjur borta under monteringen.

FÖRSIKTIGHETSÅTGÄRDER FÖR MONTERING

1. Vänligen montera produkten i strikt enlighet med instruktionerna. Felaktig montering kan vara farligt.
2. Använd skyddsglasögon och arbetshandskar ordentligt under monteringen.
3. Försök inte att sätta ihop produkten när du känner dig trött eller är påverkad av alkohol, droger eller medicin.
4. Separera och räkna alla delar och hårdvara.
5. Förbered följande verktyg: Philips huvudskruvmejsel.
6. Om du använder elverktyg, var noga med att sakta ner och stanna vid behov.
7. Två personer krävs för montering.
8. Följ endast avsedd användning. Sitt eller stå inte på ovanstående.

Delarlista

	4 pcs		4 pcs		4 pcs
	4 pcs		16 pcs		

Säkerhetsmeddelande

1. Vänligen kontakta serviceteamet omedelbart om det finns något problem med basen när du får paketet.
2. Justera storleken på basen efter storleken på dina apparater .
3. Observera att avståndet mellan de 2 plattorna på samma stålrör är tänkt att vara över eller lika med 1 cm.

4.Stäng låsspärren när storleken justeras .
5. Du kan justera det bärande benet fritt när låsspärren är under när du justerar de bärande benen; Höjd kan på l y förkortas när ovan.
6.Placera apparaten i mitten av basen för att undvika instabilitet, håll kraftursprunget nere när du behöver ta bort apparaten.

Installationsdiagram

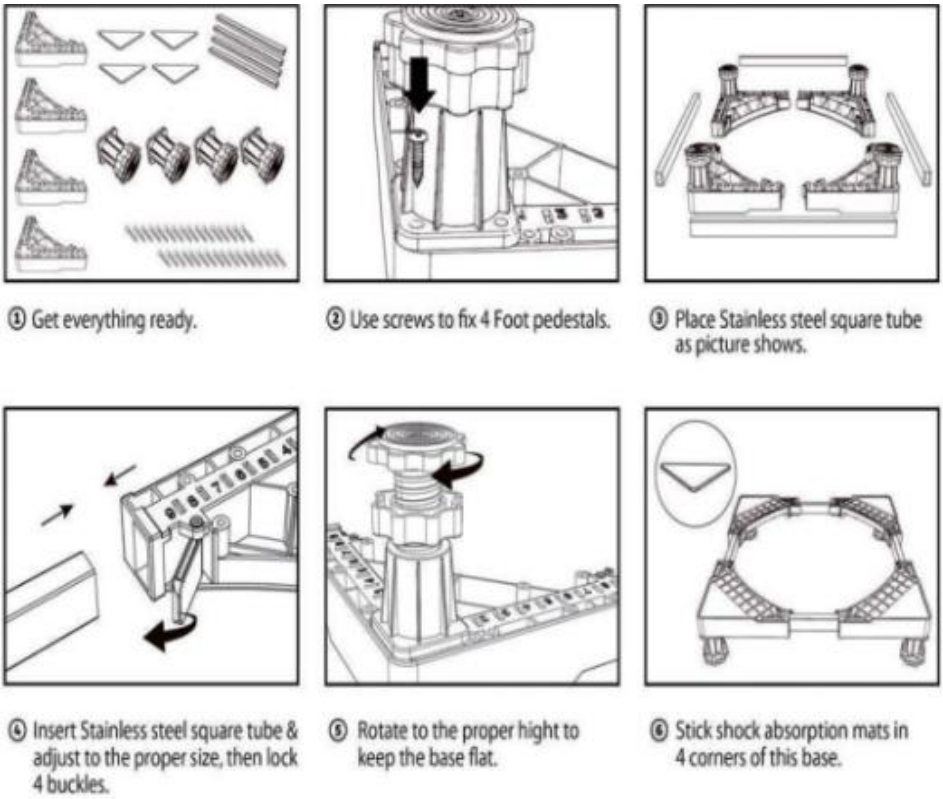

NOTERA:

1. Under monteringen av fyrkantsröret ska längden på plaststödbenen som är insatta i båda ändar vara konsekvent för att undvika ojämn påfrestning och påverkan på lastbärandet.

2. Vid montering av stödfötterna ska fotstödet tas bort först, och sedan ska de 4 skruvarna som fixerar stödfotssätet monteras, annars kommer fotstödet att störa skruvmejseln vid direktmontering av skruvarna.
3. Efter montering, vid placering av tvättmaskinen, är det viktigt att se till att alla fyra hörnen är under påfrestning samtidigt och att stödstången mellan de två benen inte kan prioriteras för bärande.

Adress: Baoshanqu Shuangchenglu 803long 11hao 1602A-1609shi Shanghai
Importerad till AUS: SIHAO PTY LTD . 1 ROKEVA STREETEASTWOOD NSW 2122 Australien
Importerad till USA: Sanven Technology Ltd. Suite 250, 9166 Anaheim Place, Rancho Cucamonga, CA 91730

EC REP	SHUNSHUN GmbH Römeräcker 9 Z2021,76351 Linkenheim-Hochstetten,Germany
UK REP	Pooledas Group Ltd Unit 5 Albert Edward House, The Pavilions Preston, United Kingdom

Tillverkad i Kina

VEVOR®

TOUGH TOOLS, HALF PRICE

Teknisk Support och e-garanticertifikat

www.vevor.com/support