VEVOR®

TOUGH TOOLS, HALF PRICE

Technical Support and E-Warranty Certificate www.vevor.com/support

CHAIN LINK ROLLING GATE CARRIER WHEELS

MODEL:SW6

We continue to be committed to provide you tools with competitive price. "Save Half", "Half Price" or any other similar expressions used by us only represents an estimate of savings you might benefit from buying certain tools with us compared to the major top brands and does not necessarily mean to cover all categories of tools offered by us. You are kindly reminded to verify carefully when you are placing an order with us if you are actually Saving Half in comparison with the top major brands.

VEVOR®
TOUGH TOOLS, HALF PRICE

Chain link rolling gate carrier wheels

Model:SW6

NEED HELP? CONTACT US!

Have product questions? Need technical support? Please feel free to contact us:

Technical Support and E-Warranty Certificate

www.vevor.com/support

This is the original instruction, please read all manual instructions carefully before operating. VEVOR reserves a clear interpretation of our user manual. The appearance of the product shall be subject to the product you received. Please forgive us that we won't inform you again if there are any technology or software updates on our product.

SAFETY INSTRUCTIONS

1.Products need to be installed by adults, and gloves are required during the installation.
2.Children are prohibited from installing the product.
3.Check the product for stability regularly to avoid product damage caused by nut loosening.
4.The product is outdoors for a long time, so it is recommended that the metal parts be treated with rust prevention to better prolong the life of the product.

PARAMETER LIST

Model	SW6
Wheel outer diameter	146mm
Wheel spacing	170mm
Maximum load bearing	600lbs
Door frame tube outer diameter	Ø32-Ø50mm

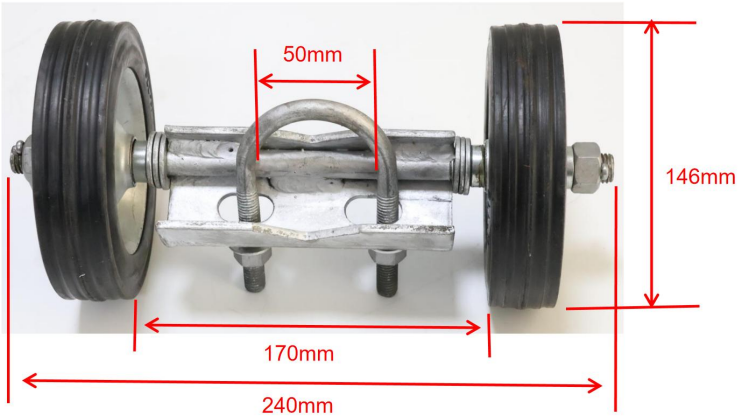

INSTALLATION GUIDE

1.Insert the open pin back into the through holes at both ends of the wheel shaft.

2.Open the nut of the U-shaped bolt, remove the U-shaped bolt, place the door frame pipe in the middle of the rolling gate wheel bracket, then cover the U-shaped bolt to the door frame pipe, lock the nut to complete the installation of the rolling gate wheels and door.

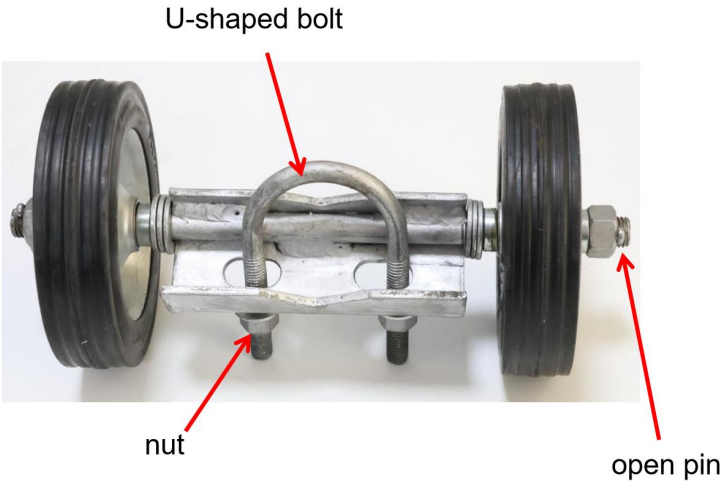

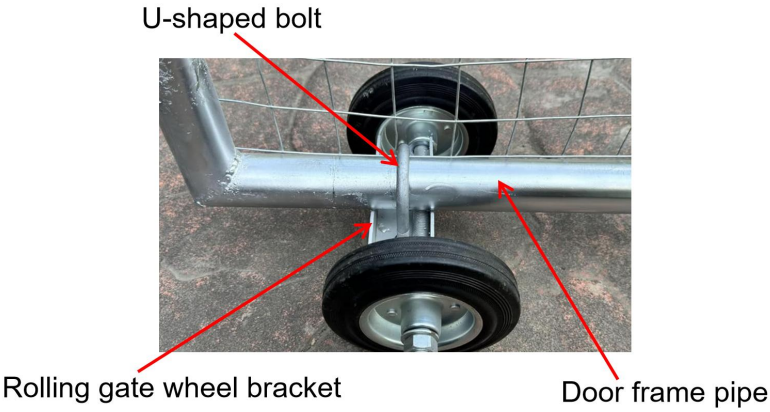

Product maintenance

1.product disassembly:
first remove and unscrew the nut of the u-shaped bolt, take out the u-shaped bolt, and push the bar gate slightly, and take out the chain link rolling gate carrier;
pull out the open pin at both ends of the wheel shaft, take out the nuts at both ends, the wheel can also be removed, dismantled, the parts can be cleaned.
During product maintenance, pay attention to save the nuts, metal gasket and open pin set.
2.Check the product regularly for loose installation to avoid damage to the operation of loose parts.
3.Clean up the dirt on the surface of the product regularly, so that the product runs more smoothly.
4.The product is outdoors for a long time, so it is recommended that the metal parts be treated with rust prevention to better prolong the life of the product.

Manufacturer: Shanghaimuxinmuyeyouxiangongsi
Address: Shuangchenglu 803nong11hao1602A-1609shi, baoshanqu, shanghai 200000 CN.
Imported to AUS: SIHAO PTY LTD. 1 ROKEVA STREETEASTWOOD NSW 2122 Australia
Imported to USA: Sanven Technology Ltd. Suite 250, 9166 Anaheim Place, Rancho Cucamonga, CA 91730

UK	REP

YH CONSULTING LIMITED. C/O YH Consulting Limited Office 147, Centurion House, London Road, Staines-upon-Thames, Surrey, TW18 4AX

EC	REP

E-CrossStu GmbH
Mainzer Landstr.69,
60329 Frankfurt am Main.

VEVOR®

TOUGH TOOLS, HALF PRICE

Technical Support and E-Warranty Certificate

www.vevor.com/support

Machine Translated by Google

VEVOR®

TOUGH TOOLS, HALF PRICE

Assistance technique et certificat de garantie électronique www.vevor.com/support

PORTE-PORTILLON ROULANT À MAILLONS DE CHAÎNE ROUES

MODÈLE : SW6

Nous continuons à nous engager à vous fournir des outils à des prix compétitifs. « Économisez la moitié », « Moitié prix » ou toute autre expression similaire utilisée par nous ne représente qu'une estimation des économies que vous pourriez réaliser en achetant certains outils chez nous par rapport aux grandes marques et ne couvre pas nécessairement toutes les catégories d'outils que nous proposons. Nous vous rappelons de bien vouloir vérifier soigneusement lorsque vous passez une commande chez nous si vous économisez réellement la moitié par rapport aux grandes marques.

Machine Translated by Google

Machine Translated by Google

VEVOR®
TOUGH TOOLS, HALF PRICE

Roues porteuses de portail roulant à maillons de chaîne

Modèle:SW6

BESOIN D'AIDE? CONTACTEZ-NOUS!

Vous avez des questions sur nos produits ? Vous avez besoin d'une assistance technique ? N'hésitez pas à nous contacter :

Assistance technique et certificat de garantie électronique www.vevor.com/

support Il s'agit des instructions

d'origine, veuillez lire attentivement toutes les instructions du manuel avant de l'utiliser. VEVOR se réserve une interprétation claire de notre manuel d'utilisation. L'apparence du produit dépend du produit que vous avez reçu. Veuillez nous excuser, nous ne vous informerons plus s'il y a des mises à jour technologiques ou logicielles sur notre produit.

Machine Translated by Google

CONSIGNES DE SÉCURITÉ

1. Les produits doivent être installés par des adultes et des gants sont obligatoires pendant l'installation.

2. Il est interdit aux enfants d'installer le produit.

3. Vérifiez régulièrement la stabilité du produit pour éviter tout dommage causé au produit. en desserrant l'écrou.

4. Le produit est à l'extérieur pendant une longue période, il est donc recommandé de le les pièces métalliques doivent être traitées avec un antirouille pour mieux prolonger la durée de vie de la produit.

LISTE DES PARAMÈTRES

Modèle	SW6
Diamètre extérieur de la roue	146 mm
Espacement des roues	170 mm
Capacité de charge maximale	600 livres
Diamètre extérieur du tube du cadre de porte	Ø32-Ø50mm

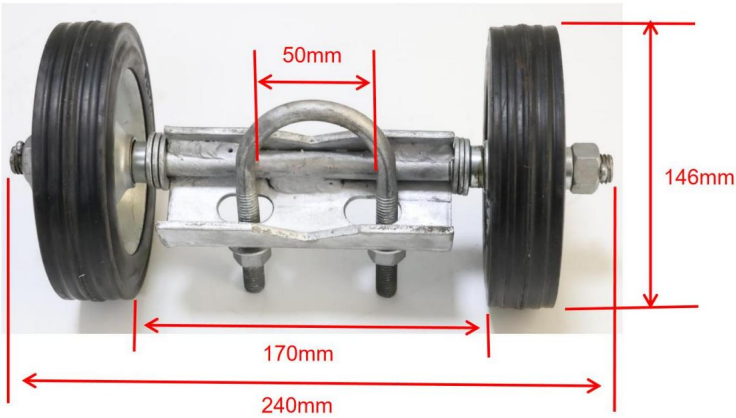

Machine Translated by Google

GUIDE D'INSTALLATION

1. Réinsérez la goupille ouverte dans les trous traversants aux deux extrémités de l'arbre de roue.

2.Ouvrez l'écrou du boulon en U, retirez le boulon en U, placez le tuyau du cadre de la porte au milieu du support de roue du portail roulant, puis couvrez le boulon en U sur le tuyau du cadre de la porte, verrouillez l'écrou pour terminer l'installation des roues du portail roulant et de la porte.

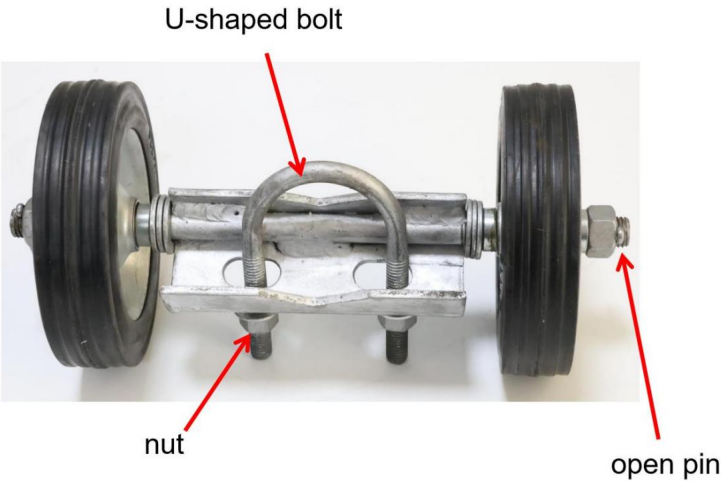

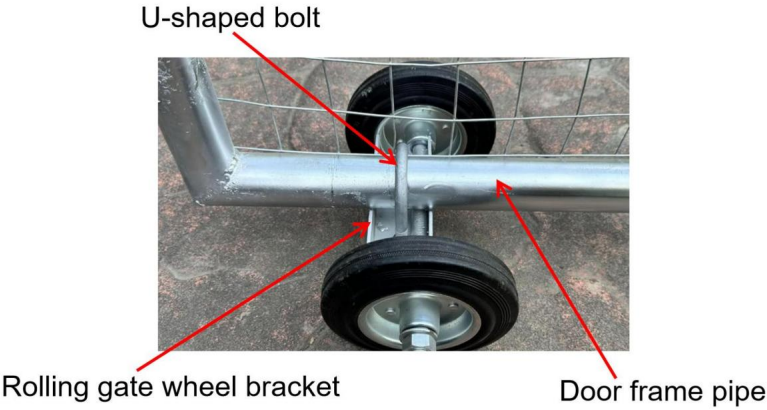

Machine Translated by Google

Maintenance du produit

1. Démontage du produit :

retirez d'abord et dévissez l'écrou du boulon en U, retirez le boulon en forme de U, poussez légèrement la porte de la barre et retirez le maillon de la chaîne porte-barrière roulante;

retirez la goupille ouverte aux deux extrémités de l'arbre de roue, retirez les écrous à les deux extrémités, la roue peut également être retirée, démontée, les pièces peuvent être nettoyé.

Lors de l'entretien du produit, veillez à conserver les écrous et le joint métallique.

et un ensemble de broches ouvertes.

2. Vérifiez régulièrement que le produit n'est pas mal installé afin d'éviter d'endommager le fonctionnement des pièces détachées.

3. Nettoyez régulièrement la saleté sur la surface du produit, afin que le le produit fonctionne plus facilement.

4. Le produit est à l'extérieur pendant une longue période, il est donc recommandé de le les pièces métalliques doivent être traitées avec un antirouille pour mieux prolonger la durée de vie de la produit.

Fabricant : Shanghaimuxinmuyeyouxiangongsi

Adresse : Shuangchenglu 803nong11hao1602A-1609shi, baoshanqu, Shanghai 200000 CN.

Importé en Australie : SIHAO PTY LTD. 1 ROKEVA STREETEASTWOOD NSW 2122 Australie

Importé aux États-Unis : Sanven Technology Ltd. Suite 250, 9166 Anaheim Lieu, Rancho Cucamonga, CA 91730

REPRÉSENTANT	DU ROYAUME-UNI

YH CONSULTING LIMITED. Avec l'aide de YH Consulting Bureau limité 147, Centurion House, Londres Route, Staines-upon-Thames, Surrey, TW18 4AX

REPRÉSENTANT	DE LA CE

E-CrossStu GmbH

Mainzer Landstr.69,

60329 Francfort-sur-le-Main.

Machine Translated by Google

Machine Translated by Google

VEVOR®

TOUGH TOOLS, HALF PRICE

Assistance technique et certificat de garantie électronique www.vevor.com/support

Machine Translated by Google

VEVOR®

TOUGH TOOLS, HALF PRICE

Technischer Support und E-Garantie-Zertifikat www.vevor.com/support

ROLLTORTRÄGER MIT KETTENGLIEDER RÄDER

MODELL:SW6

Wir sind weiterhin bestrebt, Ihnen Werkzeuge zu wettbewerbsfähigen Preisen anzubieten. „Sparen Sie die Hälfte“, „Halber Preis“ oder andere ähnliche Ausdrücke, die wir verwenden, stellen nur eine Schätzung der Ersparnis dar, die Sie beim Kauf bestimmter Werkzeuge bei uns im Vergleich zu den großen Topmarken erzielen können, und decken nicht unbedingt alle von uns angebotenen Werkzeugkategorien ab. Wir möchten Sie freundlich daran erinnern, bei der Bestellung bei uns sorgfältig zu prüfen, ob Sie im Vergleich zu den großen Topmarken tatsächlich die Hälfte sparen.

Machine Translated by Google

Machine Translated by Google

VEVOR®
TOUGH TOOLS, HALF PRICE

Kettenglieder-Rolltor-Trägerräder

Modell: SW6

Brauchen Sie Hilfe? Kontaktieren Sie uns!

Sie haben Fragen zu unseren Produkten? Sie benötigen technischen Support? Dann kontaktieren Sie uns gerne:

Technischer Support und E-Garantie-Zertifikat www.vevor.com/support Dies ist die Originalanleitung. Bitte lesen Sie alle Anweisungen im Handbuch vor der Inbetriebnahme sorgfältig durch. VEVOR behält sich eine klare Auslegung unseres Benutzerhandbuchs vor. Das Erscheinungsbild des Produkts hängt von dem Produkt ab, das Sie erhalten haben. Bitte verzeihen Sie uns, dass wir Sie nicht erneut informieren, wenn es Technologie- oder Software-Updates für unser Produkt gibt.

Machine Translated by Google

SICHERHEITSHINWEISE

1.Produkte müssen von Erwachsenen installiert werden, und Handschuhe sind erforderlich während die Installation.

2.Kindern ist die Installation des Produkts untersagt.

3.Überprüfen Sie das Produkt regelmäßig auf Stabilität, um Produktschäden zu vermeiden durch Lösen der Mutter.

4.Das Produkt ist für eine lange Zeit im Freien, daher wird empfohlen, die Metallteile sollten mit Rostschutz behandelt werden, um die Lebensdauer des Produkt.

PARAMETERLISTE

Modell	SW6
Radaußendurchmesser	146 mm
Radabstand	170 mm
Maximale Tragfähigkeit	600 Pfund
Außendurchmesser des Türrahmenrohrs	Ø32-Ø50mm

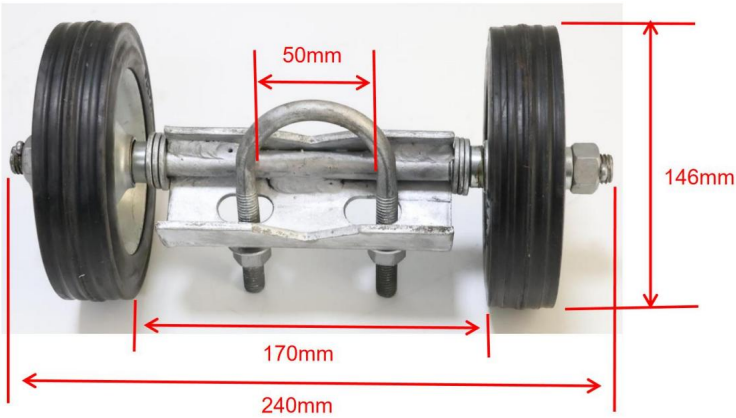

Machine Translated by Google

INSTALLATIONSANLEITUNG

1.Stecken Sie den offenen Stift wieder in die Durchgangslöcher an beiden Enden der Radwelle.

2. Öffnen Sie die Mutter des U-förmigen Bolzens, entfernen Sie den U-förmigen Bolzen, platzieren Sie das Türrahmenrohr in der Mitte der Rolltorradhalterung, decken Sie dann den U-förmigen Bolzen mit dem Türrahmenrohr ab und ziehen Sie die Mutter fest, um die Montage der Rolltorräder und der Tür abzuschließen.

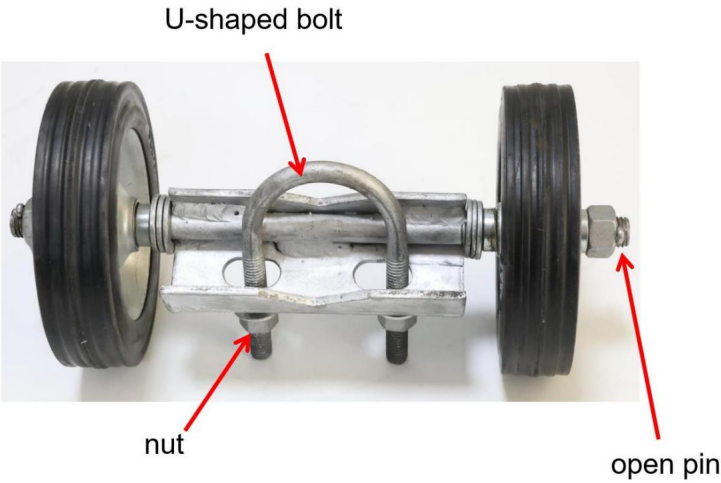

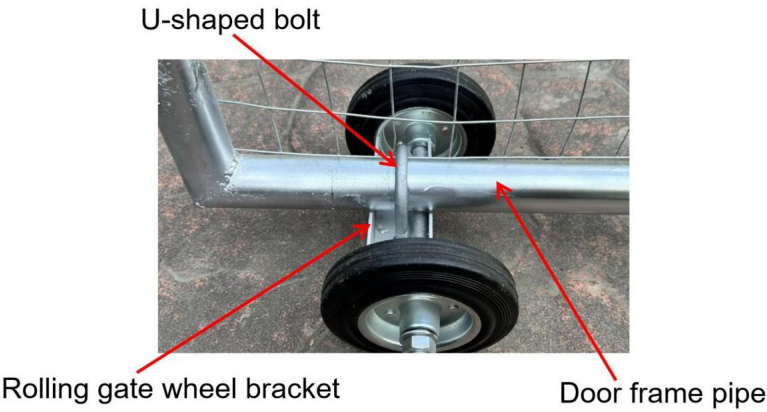

Machine Translated by Google

Produktwartung

1. Produktdemontage:

Entfernen Sie zunächst die Mutter der U-förmigen Schraube und schrauben Sie sie ab. U-förmiger Bolzen, drücken Sie das Riegeltor leicht und nehmen Sie das Kettenglied heraus Rolltorträger;

Ziehen Sie den offenen Stift an beiden Enden der Radwelle heraus, nehmen Sie die Muttern heraus Beide Enden, das Rad kann auch entfernt werden, zerlegt, die Teile können gereinigt.

Achten Sie bei der Wartung des Produkts darauf, die Muttern, Metalldichtungen und und offenes Pin-Set.

2.Überprüfen Sie das Produkt regelmäßig auf lockere Installation, um Schäden am Bedienung loser Teile.

3.Reinigen Sie regelmäßig den Schmutz auf der Oberfläche des Produkts, so dass die Das Produkt läuft reibungsloser.

4.Das Produkt ist für eine lange Zeit im Freien, daher wird empfohlen, die Metallteile sollten mit Rostschutz behandelt werden, um die Lebensdauer des Produkt.

Hersteller: Shanghaimuxinmuyeyouxiangongsi

Adresse: Shuangchenglu 803nong11hao1602A-1609shi, baoshanqu, Shanghai 200000 CN.

Nach AUS importiert: SIHAO PTY LTD. 1 ROKEVA STREETEASTWOOD NSW 2122 Australien

Importiert in die USA: Sanven Technology Ltd. Suite 250, 9166 Anaheim Ort, Rancho Cucamonga, CA 91730

UK REP	YH CONSULTING LIMITED. C/O YH Consulting Büro mit beschränkter Haftung 147, Centurion House, London Straße, Staines-upon-Thames, Surrey, TW18 4AX
Vertreter der EG	E-CrossStu GmbH Mainzer Landstr.69, 60329 Frankfurt am Main.

Machine Translated by Google

Machine Translated by Google

VEVOR®

TOUGH TOOLS, HALF PRICE

Technischer Support und E-Garantie-Zertifikat

www.vevor.com/support

Machine Translated by Google

VEVOR®

TOUGH TOOLS, HALF PRICE

Supporto tecnico e certificato di garanzia elettronica www.vevor.com/support

TRASPORTO PER SERRANDA A CATENA RUOTE

MODELLO:SW6

Continuiamo a impegnarci per fornirvi strumenti a prezzi competitivi. "Risparmia la metà", "Metà prezzo" o qualsiasi altra espressione simile da noi utilizzata rappresenta solo una stima del risparmio che potresti ottenere acquistando determinati utensili con noi rispetto ai principali marchi principali e non significa necessariamente coprire tutte le categorie di utensili da noi offerti. Ti ricordiamo gentilmente di verificare attentamente quando effettui un ordine con noi se stai effettivamente risparmiando la metà rispetto ai principali marchi principali.

Machine Translated by Google

Machine Translated by Google

VEVOR®
TOUGH TOOLS, HALF PRICE

Ruote di trasporto per saracinesca a maglie di catena

Modello:SW6

HAI BISOGNO DI AIUTO? CONTATTACI!

Hai domande sui prodotti? Hai bisogno di supporto tecnico? Non esitare a contattarci:

Supporto tecnico e certificato di garanzia elettronica

www.vevor.com/support Questa

è l'istruzione originale, leggere attentamente tutte le istruzioni del manuale prima di utilizzare.

VEVOR si riserva una chiara interpretazione del nostro manuale utente. L'aspetto del prodotto sarà soggetto al prodotto ricevuto. Vi preghiamo di perdonarci se non vi informeremo di nuovo se ci sono aggiornamenti tecnologici o software sul nostro prodotto.

Machine Translated by Google

ISTRUZIONI DI SICUREZZA

1. I prodotti devono essere installati da adulti e sono richiesti guanti durante l'installazione.

2. È vietato ai bambini installare il prodotto.

3. Controllare regolarmente la stabilità del prodotto per evitare danni al prodotto causati allentando il dado.

4. Il prodotto è all'aperto per lungo tempo, quindi si consiglia di le parti metalliche devono essere trattate con antiruggine per prolungarne al meglio la durata prodotto.

ELENCO PARAMETRI

Modello	SW6
Diametro esterno della ruota	146mm
Distanza tra le ruote	170mm
Carico massimo sopportabile	600 libbre
Diametro esterno del tubo del telaio della porta	Ø32-Ø50mm

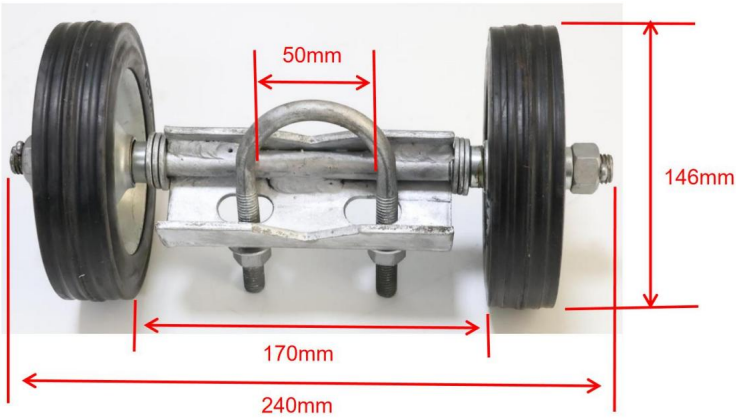

Machine Translated by Google

GUIDA ALL'INSTALLAZIONE

1. Inserire nuovamente il perno aperto nei fori passanti su entrambe le estremità del perno della ruota.

2. Aprire il dado del bullone a U, rimuovere il bullone a U, posizionare il tubo del telaio della porta al centro della staffa della ruota del cancello scorrevole, quindi coprire il bullone a U con il tubo del telaio della porta, bloccare il dado per completare l'installazione delle ruote del cancello scorrevole e della porta.

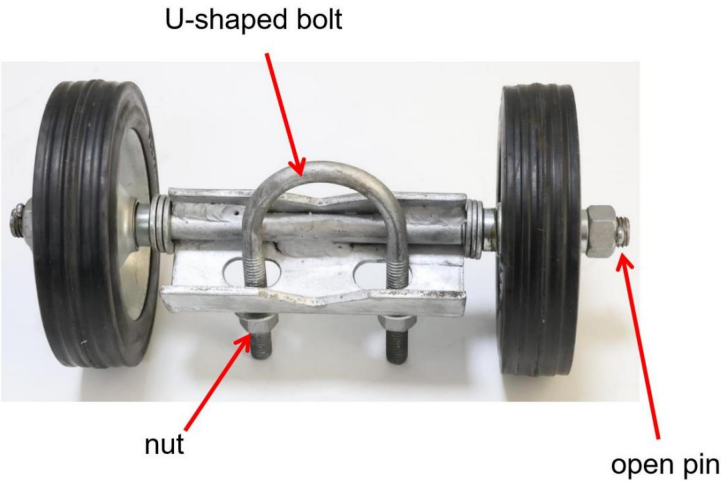

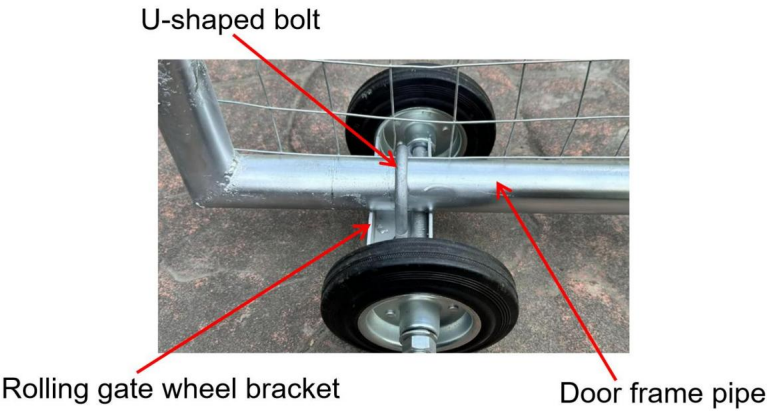

Machine Translated by Google

Manutenzione del prodotto

1. smontaggio del prodotto:

per prima cosa rimuovere e svitare il dado del bullone a U, estrarre il bullone a forma di U, spingere leggermente la barra del cancello e togliere la maglia della catena supporto per saracinesca avvolgibile;

estrarre il perno aperto da entrambe le estremità dell'albero della ruota, togliere i dadi a entrambe le estremità, la ruota può anche essere rimossa, smontata, le parti possono essere pulito.

Durante la manutenzione del prodotto, prestare attenzione a conservare i dadi e la guarnizione metallica e set di perni aperti.

2. Controllare regolarmente il prodotto per un'installazione allentata per evitare danni al funzionamento delle parti sciolte.

3. Pulire regolarmente lo sporco sulla superficie del prodotto, in modo che il il prodotto funziona in modo più fluido.

4. Il prodotto è all'aperto per lungo tempo, quindi si consiglia di le parti metalliche devono essere trattate con antiruggine per prolungarne al meglio la durata prodotto.

Produttore: Shanghaimuxinmuyeyouxiangongsi

Indirizzo: Shuangchenglu 803nong11hao1602A-1609shi, baoshanqu, shanghai 200000 CN.

Importato in AUS: SIHAO PTY LTD. 1 ROKEVA STREETEASTWOOD Nuovo Galles del Sud 2122 Australia

Importato negli USA: Sanven Technology Ltd. Suite 250, 9166 Anaheim Luogo, Rancho Cucamonga, CA 91730

RAPPRESENTANZA DEL REGNO UNITO	YH CONSULTING LIMITED. Per conto di YH Consulting Ufficio limitato 147, Centurion House, Londra Strada, Staines-upon-Thames, Surrey, TW18 4AX
Rappresentante della CE	E-CrossStu GmbH Mainzer Landstr.69, 60329 Francoforte sul Meno.

Machine Translated by Google

Machine Translated by Google

VEVOR®

TOUGH TOOLS, HALF PRICE

Supporto tecnico e certificato di garanzia elettronica www.vevor.com/support

Machine Translated by Google

VEVOR®

TOUGH TOOLS, HALF PRICE

Soporte técnico y certificado de garantía electrónica www.vevor.com/support

PORTADOR DE PUERTA ENROLLABLE CON ESLABONES DE CADENA

Ruedas

MODELO: SW6

Seguimos comprometidos a brindarle herramientas a precios competitivos. "Ahorre la mitad", "mitad de precio" o cualquier otra expresión similar que utilicemos solo representa una estimación del ahorro que podría obtener al comprar ciertas herramientas con nosotros en comparación con las principales marcas y no necesariamente significa que cubra todas las categorías de herramientas que ofrecemos. Le recordamos que, al realizar un pedido con nosotros, verifique cuidadosamente si realmente está ahorrando la mitad en comparación con las principales marcas.

Machine Translated by Google

Machine Translated by Google

VEVOR®
TOUGH TOOLS, HALF PRICE

Ruedas para portón rodante con eslabones de cadena

Modelo: SW6

¿NECESITAS AYUDA? ¡CONTÁCTANOS!

¿Tiene preguntas sobre el producto? ¿Necesita asistencia técnica? No dude en ponerse en contacto con nosotros:

Soporte técnico y certificado de garantía electrónica www.vevor.com/

support Estas son las instrucciones

originales, lea atentamente todas las instrucciones del manual antes de utilizar el producto. VEVOR se reserva una interpretación clara de nuestro manual de usuario. La apariencia del producto estará sujeta al producto que recibió. Perdónenos por no informarle nuevamente si hay actualizaciones de tecnología o software en nuestro producto.

Machine Translated by Google

INSTRUCCIONES DE SEGURIDAD

1. Los productos deben ser instalados por adultos y se requieren guantes durante su instalación.
La instalación.

2. Los niños tienen prohibido instalar el producto.

3. Compruebe periódicamente la estabilidad del producto para evitar daños en el mismo.
aflojando la tuerca.

4. El producto estará al aire libre durante un largo tiempo, por lo que se recomienda
Las piezas metálicas deben tratarse con un agente antioxidante para prolongar mejor la vida útil de las mismas.
producto.

LISTA DE PARÁMETROS

Modelo	SW6
Diámetro exterior de la rueda	146 mm
Espaciado entre ruedas	170 mm
Capacidad máxima de carga	600 libras
Diámetro exterior del tubo del marco de la puerta	Ø32-Ø50mm

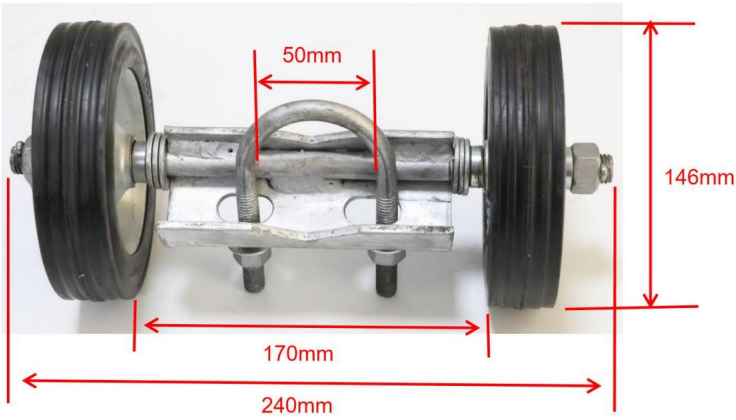

Machine Translated by Google

GUÍA DE INSTALACIÓN

1. Inserte el pasador abierto nuevamente en los orificios pasantes en ambos extremos del eje de la rueda.

2. Abra la tuerca del perno en forma de U, retire el perno en forma de U, coloque el tubo del marco de la puerta en el medio del soporte de la rueda de la puerta rodante, luego cubra el perno en forma de U con el tubo del marco de la puerta, bloquee la tuerca para completar la instalación de las ruedas de la puerta rodante y la puerta.

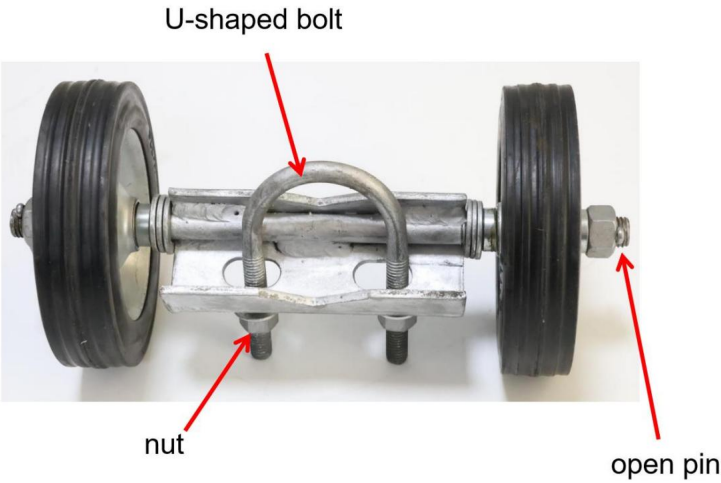

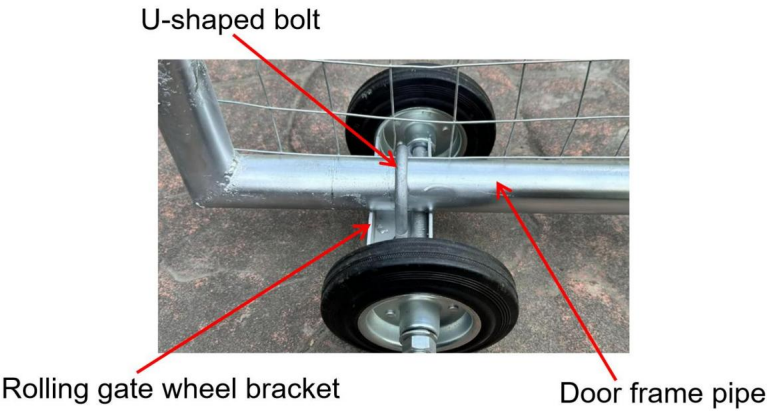

Machine Translated by Google

Mantenimiento del producto

1. Desmontaje del producto:

Primero retire y desenrosque la tuerca del perno en forma de U, saque el perno en forma de U, empuje ligeramente la puerta de la barra y saque el eslabón de la cadena portador de puerta rodante;

Saque el pasador abierto en ambos extremos del eje de la rueda, saque las tuercas en Ambos extremos, la rueda también se puede quitar, desmontar, las piezas se pueden Limpiado.

Durante el mantenimiento del producto, preste atención a guardar las tuercas y la junta metálica. y juego de pasadores abiertos.

2. Revise el producto periódicamente para detectar cualquier instalación floja para evitar dañarlo. Operación de piezas sueltas.

3. Limpie la suciedad de la superficie del producto periódicamente, para que El producto funciona con mayor fluidez.

4. El producto estará al aire libre durante un largo tiempo, por lo que se recomienda Las piezas metálicas deben tratarse con un agente antioxidante para prolongar mejor la vida útil de las mismas. producto.

Fabricante: Shanghaimuxinmuyeyouxiangongsi

Dirección: Shuangchenglu 803nong11hao1602A-1609shi, baoshanqu, shanghai 200000 CN.

Importado a Australia: SIHAO PTY LTD. 1 ROKEVA STREETEASTWOOD Nueva Gales del Sur 2122 Australia

Importado a EE. UU.: Sanven Technology Ltd. Suite 250, 9166 Anaheim Lugar, Rancho Cucamonga, CA 91730

REPRESENTANTE DEL REINO UNIDO	YH CONSULTING LIMITADA. A LA CARGO DE YH Consulting Oficina limitada 147, Centurion House, Londres Carretera, Staines-upon-Thames, Surrey, TW18 4AX
REPRESENTANTE CE	E-CrossStu GmbH Mainzer Landstr.69, 60329 Fráncfort del Meno.

Machine Translated by Google

Machine Translated by Google

VEVOR®

TOUGH TOOLS, HALF PRICE

Soporte técnico y certificado de garantía electrónica www.vevor.com/support

Machine Translated by Google

VEVOR®

TOUGH TOOLS, HALF PRICE

Wsparcie techniczne i certyfikat gwarancji elektronicznej www.vevor.com/support

Nośnik bramy rolowanej z ogniwami łańcuchowymi

KOŁA

MODEL:SW6

Nadal staramy się oferować Państwu narzędzia w konkurencyjnych cenach. „Oszczędź połowę", „Połowa ceny" lub inne podobne wyrażenia używane przez nas stanowią jedynie szacunkowe oszczędności, jakie możesz uzyskać, kupując u nas określone narzędzia w porównaniu z głównymi markami i niekoniecznie oznaczają one objęcie wszystkich kategorii narzędzi oferowanych przez nas. Uprzejmie przypominamy, aby dokładnie sprawdzić, czy składając u nas zamówienie faktycznie oszczędzasz połowę w porównaniu z głównymi markami.

Machine Translated by Google

Machine Translated by Google

VEVOR®
TOUGH TOOLS, HALF PRICE

Koła nośne do bram rolowanych z ogniwami łańcuchowymi

Model:SW6

POTRZEBUJESZ POMOCY? SKONTAKTUJ SIĘ Z NAMI!

Masz pytania dotyczące produktu? Potrzebujesz wsparcia technicznego? Skontaktuj się z nami:

Wsparcie techniczne i certyfikat gwarancji elektronicznej

www.vevor.com/support To jest oryginalna instrukcja, przed rozpoczęciem użytkowania należy uważnie przeczytać wszystkie instrukcje. VEVOR zastrzega sobie jasną interpretację naszej instrukcji obsługi. Wygląd produktu będzie zależał od produktu, który otrzymałeś. Prosimy o wybaczenie, że nie poinformujemy Cię ponownie, jeśli w naszym produkcie pojawią się jakiekolwiek aktualizacje technologiczne lub oprogramowania.

Machine Translated by Google

INSTRUKCJE BEZPIECZEŃSTWA

1. Produkty muszą być instalowane przez osoby dorosłe, a podczas montażu wymagane jest założenie rękawiczek. instalacja.

2. Dzieciom nie wolno instalować produktu.

3. Regularnie sprawdzaj stabilność produktu, aby uniknąć jego uszkodzenia. przez poluzowanie nakrętki.

4. Produkt będzie długotrwale przechowywany na zewnątrz, dlatego zaleca się, aby części metalowe należy zabezpieczyć środkiem antykorozyjnym, aby wydłużyć ich żywotność produkt.

LISTA PARAMETRÓW

Model	SW6
Średnica zewnętrzna koła	146 mm
Rozstaw kół	170 mm
Maksymalne obciążenie	600 funtów
Średnica zewnętrzna rury ościeżnicy	Ř32-Ř50mm

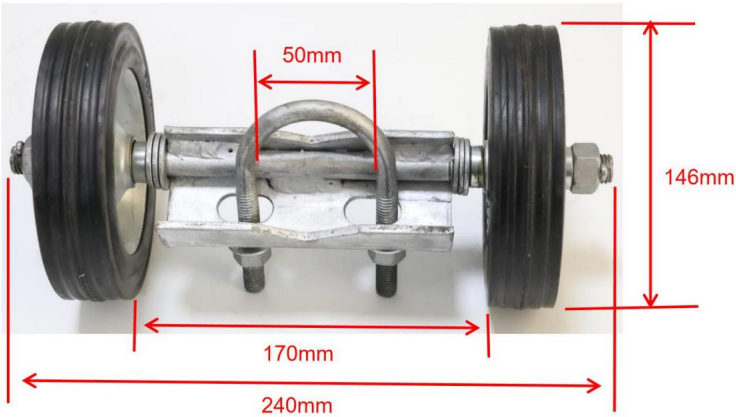

Machine Translated by Google

INSTRUKCJA INSTALACJI

1. Włóż otwarty sworzeń z powrotem do otworów przelotowych na obu końcach wału koła.

2. Odkręć nakrętkę śruby w kształcie litery U, wyjmij śrubę w kształcie litery U, umieść rurę ramy drzwi na środku wspornika koła bramy rolowanej, a następnie przykryj śrubę w kształcie litery U rurą ramy drzwi, zablokuj nakrętkę, aby zakończyć montaż kółek bramy rolowanej i drzwi.

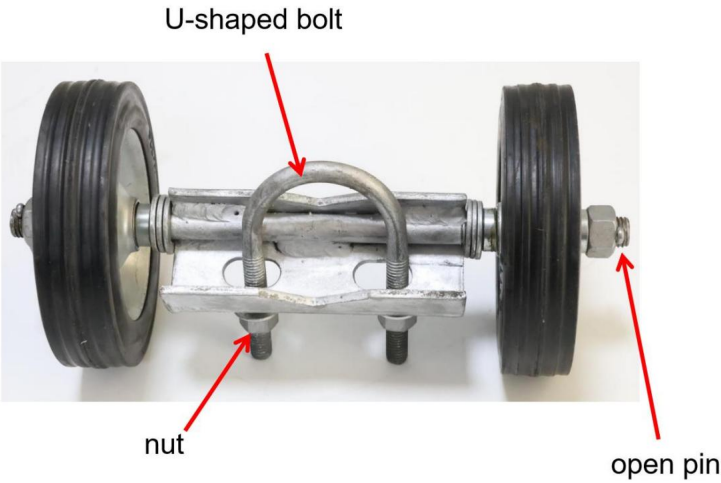

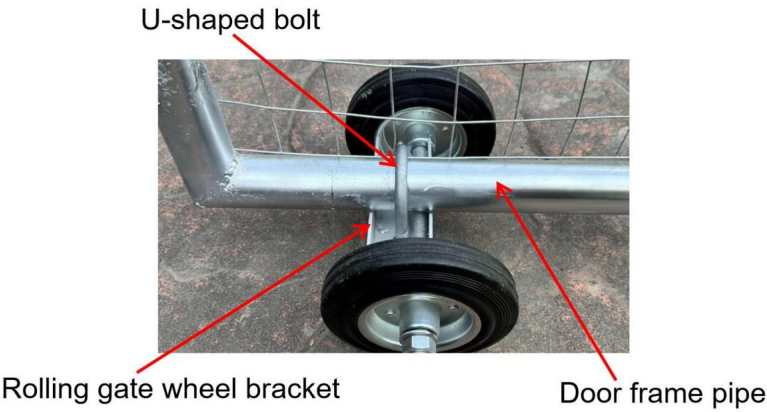

Machine Translated by Google

Konserwacja produktu

1.demontaż produktu:

najpierw zdejmij i odkręć nakrętkę śruby w kształcie litery U, wyjmij śrubę w kształcie litery U, lekko pchnij bramkę i wyjmij ogniwo łańcucha uchwyt bramy rolowanej;

wyciągnij otwarte sworznie z obu końców wału koła, wyjmij nakrętki z oba końce, koło można również zdjąć, zdemontować, części można wyczyszczony.

Podczas konserwacji produktu należy zwrócić uwagę na zachowanie nakrętek i uszczelek metalowych i otwórz zestaw pinów.

2. Regularnie sprawdzaj produkt pod kątem luźnych instalacji, aby uniknąć uszkodzenia eksploatacja luźnych części.

3. Regularnie usuwaj zanieczyszczenia z powierzchni produktu, aby zapewnić jego trwałość. produkt działa płynniej.

4. Produkt będzie długotrwale przechowywany na zewnątrz, dlatego zaleca się, aby części metalowe należy zabezpieczyć środkiem antykorozyjnym, aby wydłużyć ich żywotność produkt.

Producent: Shanghaimuxinmuyeyouxiangongsi

Adres: Shuangchenglu 803nong11hao1602A-1609shi, baoshanqu, szanghaj 200000 CN.

Importowane do AUS: SIHAO PTY LTD. 1 ROKEVA STREETEASTWOOD NSW 2122 Australia

Importowane do USA: Sanven Technology Ltd. Suite 250, 9166 Anaheim Miejsce, Rancho Cucamonga, CA 91730

REP WIELKIEJ BRYTANII	YH CONSULTING LIMITED. C/O YH Consulting Biuro Limited 147, Centurion House, Londyn Droga, Staines-upon-Thames, Surrey, TW18 4AX
Przedstawiciel UE	E-CrossStu GmbH Mainzer Landstr.69, 60329 Frankfurt nad Menem.

Machine Translated by Google

Machine Translated by Google

VEVOR®

TOUGH TOOLS, HALF PRICE

Wsparcie techniczne i certyfikat gwarancji elektronicznej www.vevor.com/support

Machine Translated by Google

VEVOR®

TOUGH TOOLS, HALF PRICE

Technische ondersteuning en e-garantiecertificaat www.vevor.com/support

KETTINGSCHAKEL ROLLENDE DRAGER WIELEN

MODEL:SW6

Wij streven er voortdurend naar om u gereedschappen tegen concurrerende prijzen te leveren. "Save Half", "Half Price" of andere soortgelijke uitdrukkingen die wij gebruiken, geven alleen een schatting van de besparingen die u kunt behalen door bepaalde gereedschappen bij ons te kopen in vergelijking met de grote topmerken en betekent niet noodzakelijkerwijs dat alle categorieën gereedschappen die wij aanbieden, worden gedekt. Wij herinneren u eraan om zorgvuldig te controleren of u daadwerkelijk de helft bespaart in vergelijking met de grote topmerken wanneer u een bestelling bij ons plaatst.

Machine Translated by Google

Machine Translated by Google

VEVOR®
TOUGH TOOLS, HALF PRICE

Kettingschakel rolpoort draagwielen

Model:SW6

HULP NODIG? NEEM CONTACT MET ONS OP!

Heeft u vragen over het product? Heeft u technische ondersteuning nodig? Neem dan gerust contact met ons op:

Technische ondersteuning en e-garantiecertificaat

www.vevor.com/support Dit is de originele instructie, lees alle instructies in de handleiding zorgvuldig door voordat u het product gebruikt. VEVOR behoudt zich een duidelijke interpretatie van onze gebruikershandleiding voor. Het uiterlijk van het product is afhankelijk van het product dat u hebt ontvangen. Vergeef ons dat we u niet opnieuw zullen informeren als er technologische of software-updates voor ons product zijn.

Machine Translated by Google

VEILIGHEIDSINSTRUCTIES

1. Producten moeten door volwassenen worden geïnstalleerd en handschoenen zijn vereist tijdens de installatie.

2. Het is niet toegestaan dat kinderen het product installeren.

3. Controleer het product regelmatig op stabiliteit om productschade te voorkomen.

door het losdraaien van de moer.

4. Het product staat langere tijd buiten, daarom wordt aanbevolen om het

metalen onderdelen worden behandeld met roestwerend middel om de levensduur ervan te verlengen product.

PARAMETERLIJST

Model	SW6
Buitendiameter van het wiel	146mm
Wielafstand	170mm
Maximale draagkracht	600 pond
Buitendiameter van de deurkozijnbuis	Ø32-Ø50mm

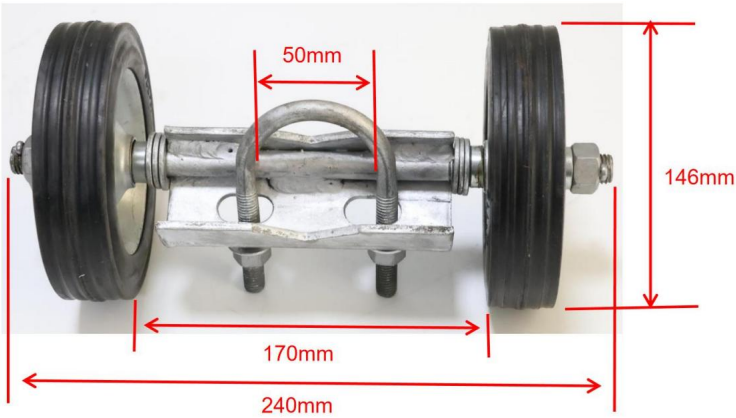

Machine Translated by Google

INSTALLATIEGIDS

1. Plaats de open pen terug in de doorlopende gaten aan beide uiteinden van de wielas.

2. Draai de moer van de U-vormige bout los, verwijder de U-vormige bout, plaats de deurkozijnbuis in het midden van de beugel van het rolpoortwiel, dek de U-vormige bout af op de deurkozijnbuis en draai de moer vast om de installatie van de rolpoortwielen en de deur te voltooien.

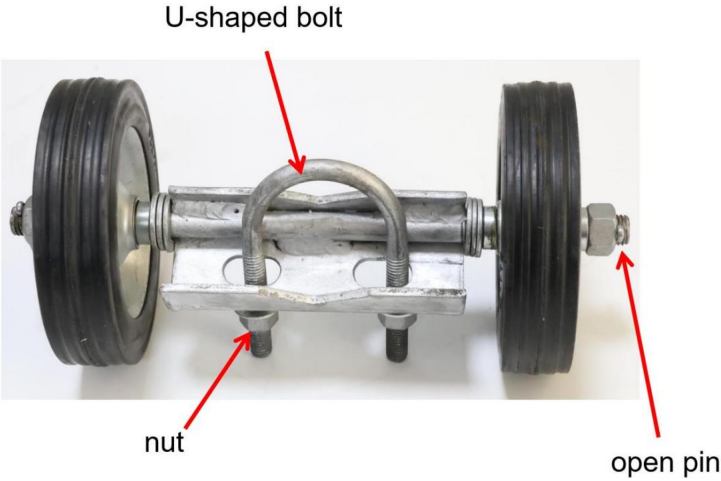

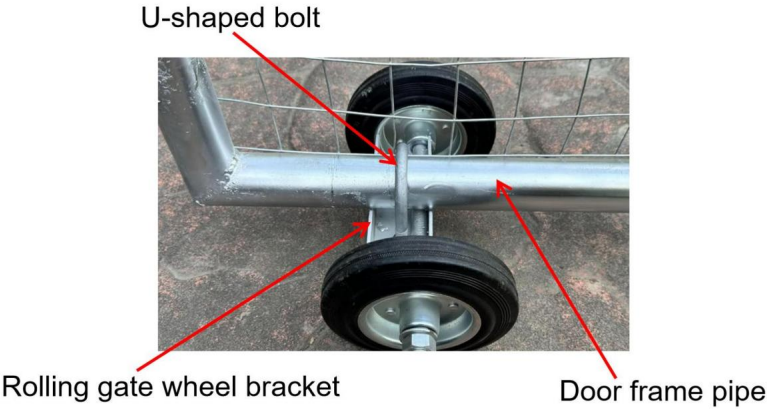

Machine Translated by Google

Productonderhoud

1. product demontage:

verwijder eerst de moer van de u-vormige bout en draai deze los, haal de U-vormige bout, duw de stangpoort lichtjes en verwijder de kettingschakel rolpoortdrager;

trek de open pen aan beide uiteinden van de wielas eruit, verwijder de moeren aan beide uiteinden, het wiel kan ook worden verwijderd, gedemonteerd, de onderdelen kunnen worden schoongemaakt.

Let er bij het onderhoud van het product op dat u de moeren en de metalen pakking bewaart en open pinset.

2. Controleer het product regelmatig op losse montage om schade aan het product te voorkomen. werking van losse onderdelen.

3. Maak het vuil op het oppervlak van het product regelmatig schoon, zodat de product soepeler verloopt.

4. Het product staat langere tijd buiten, daarom wordt aanbevolen om het metalen onderdelen worden behandeld met roestwerend middel om de levensduur ervan te verlengen product.

Fabrikant: Shanghaimuxinmuyeyouxiangongsi

Adres: Shuangchenglu 803nong11hao1602A-1609shi, baoshanqu, shanghai 200000 CN.

Geïmporteerd naar AUS: SIHAO PTY LTD. 1 ROKEVA STREETEASTWOOD NSW 2122 Australië

Geïmporteerd naar de VS: Sanven Technology Ltd. Suite 250, 9166 Anaheim Plaats, Rancho Cucamonga, CA 91730

VK REP

YH CONSULTING LIMITED. C/O YH Consulting Beperkt kantoor 147, Centurion House, Londen Weg, Staines-upon-Thames, Surrey, TW18 4AX

EC-REP

E-CrossStu GmbH

Mainzer Landstr.69,

60329 Frankfurt am Main.

Machine Translated by Google

Machine Translated by Google

VEVOR®

TOUGH TOOLS, HALF PRICE

Technische ondersteuning en e-garantiecertificaat www.vevor.com/support

Machine Translated by Google

VEVOR®

TOUGH TOOLS, HALF PRICE

Teknisk support och e-garanticertifikat www.vevor.com/support

KEDDELÄNK RULLGRANDSBÄRARE

HJUL

MODELL:SW6

Vi fortsätter att vara engagerade i att ge dig verktyg till konkurrenskraftiga priser. "Spara hälften", "halva priset" eller andra liknande uttryck som används av oss representerar bara en uppskattning av besparingar du kan dra nytta av att köpa vissa verktyg hos oss jämfört med de stora toppmärkena och betyder inte nödvändigtvis att täcka alla kategorier av verktyg som erbjuds av oss. Du påminns om att noggrant kontrollera när du gör en beställning hos oss om du verkligen sparar hälften i jämförelse med de främsta varumärkena.

Machine Translated by Google

Machine Translated by Google

VEVOR®
TOUGH TOOLS, HALF PRICE

Kedjelänk rullportsbärarhjul

Modell: SW6

BEHÖVER HJÄLP? KONTAKTA OSS!

Har du produktfrågor? Behöver du teknisk support? Kontakta oss gärna:

Teknisk support och e-garanticertifikat www.vevor.com/

support Detta är originalinstruktionen,

läs alla instruktioner noggrant innan du använder den. VEVOR reserverar sig för en tydlig tolkning av vår användarmanual. Utseendet på produkten är beroende av den produkt du fått.

Ursäkta oss att vi inte kommer att informera dig igen om det finns någon teknik eller mjukvaruuppdateringar på vår produkt.

Machine Translated by Google

SÄKERHETSINSTRUKTIONER

1. Produkter måste installeras av vuxna och handskar krävs under installationen.

2. Barn får inte installera produkten.

3. Kontrollera produktens stabilitet regelbundet för att undvika produktskador genom att lossa muttern.

4. Produkten är utomhus under lång tid, så det rekommenderas att metalldelar behandlas med rostskydd för att bättre förlänga livslängden produkt.

PARAMETERLISTA

Modell	SW6
Hjulets ytterdiameter	146 mm
Hjulavstånd	170 mm
Maximalt bärande	600 pund
Dörrkarmrörets ytterdiameter	Ø32-Ø50mm

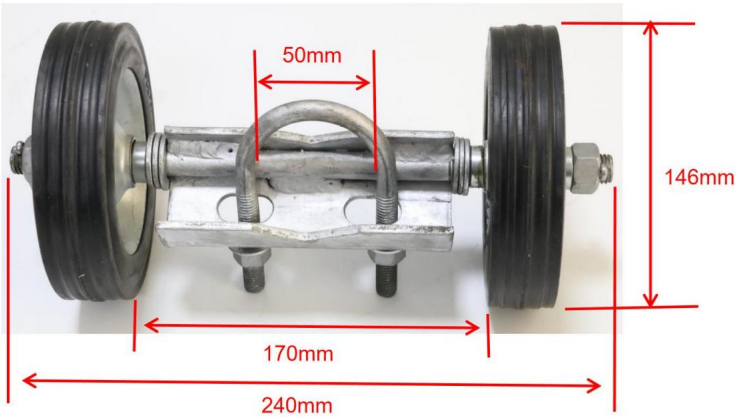

Machine Translated by Google

INSTALLATIONSGUIDE

1. Sätt tillbaka den öppna tappen i de genomgående hålen i båda ändarna av hjulaxeln.

2. Öppna muttern på den U-formade bulten, ta bort den U-formade bulten, placera dörrkarmens rör i mitten av rullportens hjulfäste, täck sedan den U-formade bulten till dörrkarmens rör, lås muttern för att slutföra installationen av rullportens hjul och dörr.

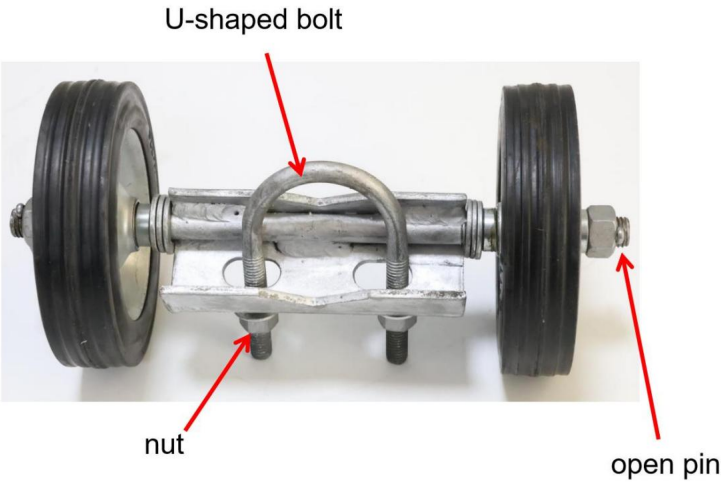

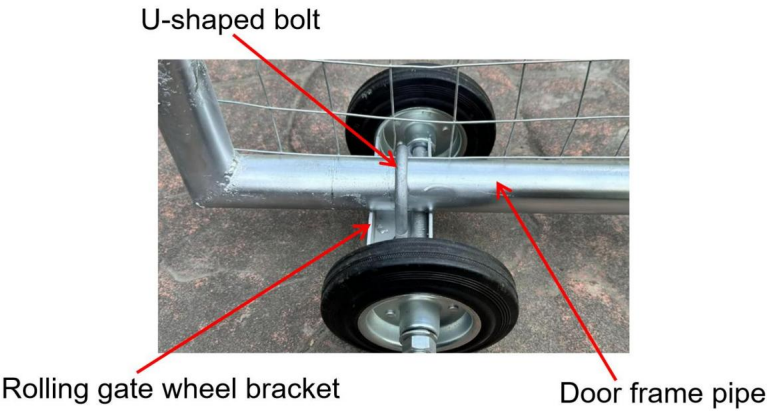

Machine Translated by Google

Produktunderhåll

1. demontering av produkten:
först ta bort och skruva loss muttern på den u-formade bulten, ta ut den u-formad bult, och tryck svärdsgrinden något, och ta ut kedjelänken rullportsbärare;
dra ut den öppna tappen i båda ändarna av hjulaxeln, ta ut muttrarna vid båda ändarna, hjulet kan också tas bort, demonteras, delarna kan vara rengöras.

Under produktunderhåll, var uppmärksam på att spara muttrarna, metallpackningen och öppna stiftset.

2. Kontrollera produkten regelbundet för lös installation för att undvika skador på drift av lösa delar.
3. Rensa upp smutsen på produktens yta regelbundet så att produkten går smidigare.
4. Produkten är utomhus under lång tid, så det rekommenderas att metalldelar behandlas med rostskydd för att bättre förlänga livslängden produkt.

Tillverkare: Shanghaimuxinmuyeyouxiangongsi

Adress: Shuangchenglu 803nong11hao1602A-1609shi, baoshanqu, shanghai 200000 CN.

Importerad till AUS: SIHAO PTY LTD. 1 ROKEVA STREETEASTWOOD NSW 2122 Australien

Importerad till USA: Sanven Technology Ltd. Suite 250, 9166 Anaheim Place, Rancho Cucamonga, CA 91730

UK REP

YH CONSULTING LIMITED. C/O YH Consulting Limited Office 147, Centurion House, London Road, Staines-upon-Thames, Surrey, TW18 4AX

EC REP

E-CrossStu GmbH
Mainzer Landstr.69,
60329 Frankfurt am Main.

Machine Translated by Google

Machine Translated by Google

VEVOR®

TOUGH TOOLS, HALF PRICE

Teknisk support och e-garanticertifikat

www.vevor.com/support