VEVOR

Affordable. Reliable. Home Improvement.

ROUNDNESS BEVERAGE JUG COOLERS

Model:WNS-7/WNS-8/WNS-9

Technical Support and E-Warranty Certificate
www.vevor.com/support

VEVOR
Affordable. Reliable. Home Improvement.

Roundness Beverage Jug Coolers

MODEL:WNS-7/WNS-8/WNS-9



This is the original instruction, please read all manual instructions carefully before operating. VEVOR reserves a clear interpretation of our user manual. The appearance of the product shall be subject to the product you received. Please forgive us that we won't inform you again if there are any technology or software updates on our product.

SAFETY INSTRUCTIONS

Read and understand this entire manual before operating and servicing this product. Failure to follow these warnings and instructions can cause death, personal injury or damage to valuable property.

Tip Over Hazard

• A child or adult can tip the insulated beverage dispener and be killed or seriously injured.

• Serious injury may occur to children and adults if not secured before installation.

• This product is not a toy. Children should not play with or around the insulated beverage dispener at any time.

• Use as intended only. Do not stand on the product.

• Do not exceed the listed weight capacity.

SAVE THESE INSTRUCTIONS

PROPER USE OF YOUR INSULATED PRODUCT

1. Wash and rinse the unit prior to its use.
2. Preheating interior with hot water will improve heat retention.
3. Pre-chilling entire unit will improve cold retention.
4. Load container to its maximum capacity. Make sure the gasket is in place. Replace lid and lock in position.

CARE AND CLEANING OF INSULATED CARRIER

1. Clean after every use. Destaining compounds approved for food or beverage contact may be used. Ask your detergent supplier for proper compound.
2. Make sure gasket is removed prior to running through a dishwasher.

Also, prevent latches from getting caught in the conveyor.

BEVERAGE DISPENSER FILLING INSTRUCTIONS

CAUTION: Liquid can overflow or squirt out of the vent cap when securing lid if the unit is overfilled.

TO PREVENT OVERFLOW, DO NOT FILL HIGHER THAN 11/4" FROM TOP.

CARE AND CLEANING OF THE FAUCET

To remove faucet assembly from unit:

1. Unscrew union nut to remove faucet from unit.
2. Unscrew bonnet from faucet body to expose rubber seat cup and stem end. Pull down on seat cup to remove.
3. Push back union nut and remove metal "c" ring. Unscrew wing nut to remove spout from unit completely. Set aside large rubber washer, small rubber washer and "c" ring.
4. Depress faucet lever in "locked open" position to clean top of bonnet thoroughly.
5. Clean all parts of faucet with a solution of hot water and urn cleaner. Use a faucet brush to clean the insides of the faucet and spout.

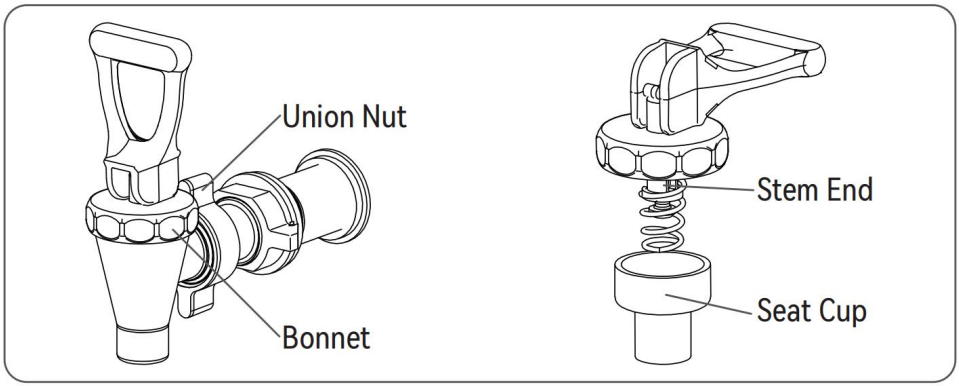

To return faucet assembly to unit:

1. Place small rubber washer on spout first. Then place spout inside unit.
2. Place large rubber washer on spout from outside the unit.
3. Screw wing nut on spout with circle base facing the unit. Fit union nut on spout with inner screw side facing out. Replace metal “c” ring.
4. Replace rubber seat cut on spring and stem end of faucet. Apply pressure to secure seat cup.
5. Screw bonnet onto faucet body.
6. Screw faucet onto spout and tighten union nut.

EXPLODED PARTS DIAGRAM

Beverage Dispenser Faucet

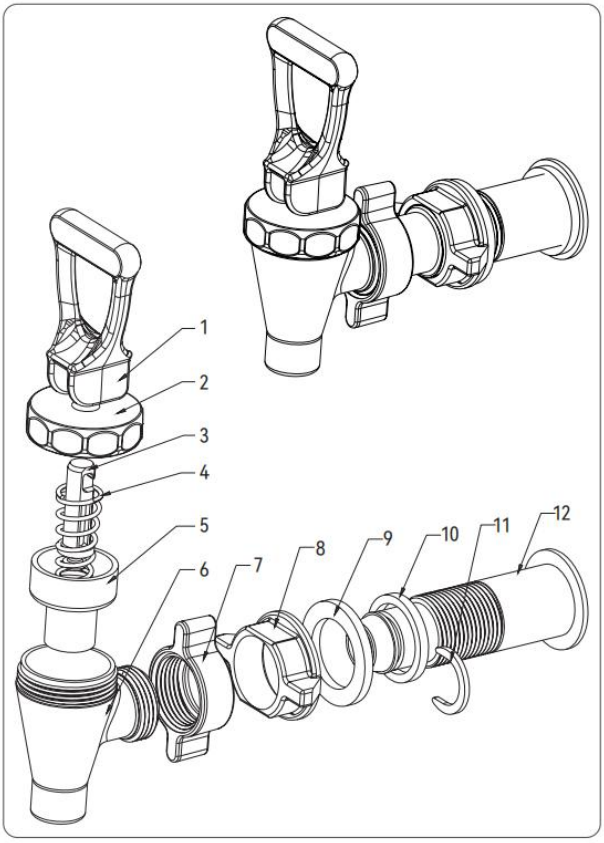

Number	Part Name
1	Faucet Lever
2	Bonnet
3	Stem End
4	Spring
5	Rubber Seat Cup
6	Faucet Body
7	Union Nut
8	Wing Nut
9	Large Rubber Washer
10	Small Rubber Washer
11	Metal C Ring
12	Spout

TEMPERATURE TEST

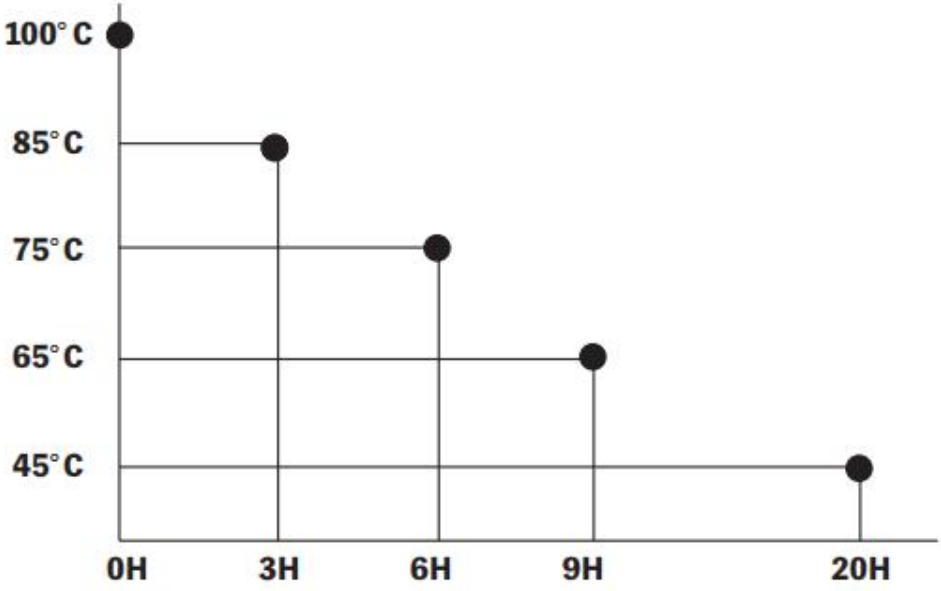

In Room Temperature 25°C

HOW TO CLEAN

1.Please wash the inside barrel in time after finish using and dry it.

2.Please do not put acid food or alkaline food for long time to avoid barrel rusting.

HOW TO USE

● **How to place**

Do not fill excess the max water level

		
Correct placement	No slant	Do not turn over

● **How to wash**

 Do not soak in the water	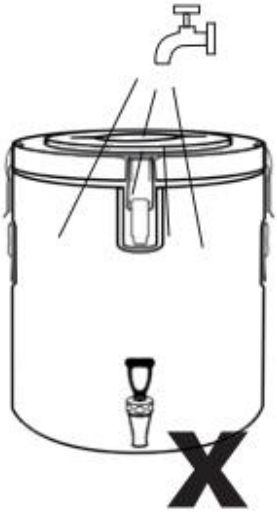 No direct flushing	 Do wash the inner barrel

1.Please use soft cloth to clean the barrel outside.
2.Please wash the inside with water,then put some hot water (can add some vinegar) inside to steep for 30minutes. Due to the polishing technology, the inside may leave some polishing dusty, so please do wash it before use.
3.Please do not put over the plastic circle position when you put the water inside to avoid water overflow.
4.Do not fill excess the max water level
5.Please wash the inside barrel in time after finish using and dry it.
6.Please do not put acid food or alkaline food for long time to avoid barrel rusting.

Manufacturer: Shanghaimuxinmuyeyouxiangongsi
Address: Shuangchenglu 803nong11hao1602A-1609shi, baoshanqu, shanghai 200000 CN.
Imported to AUS: SIHAO PTY LTD. 1 ROKEVA STREETEASTWOOD NSW 2122 Australia
Imported to USA: Sanven Technology Ltd. Suite 250, 9166 Anaheim Place, Rancho Cucamonga, CA 91730

UK	REP

YH CONSULTING LIMITED. C/O YH Consulting Limited Office 147, Centurion House, London Road, Staines-upon-Thames, Surrey, TW18 4AX

EC	REP

E-CrossStu GmbH
Mainzer Landstr.69,
60329 Frankfurt am Main.



Technical Support and E-Warranty Certificate
www.vevor.com/support

VEVOR

Affordable. Reliable. Home Improvement.

BOISSON RONDEUR

REFROIDISSEURS DE PICHET

Modèle : WNS-7/WNS-8/WNS-9

Assistance technique et certificat de garantie électronique

www.vevor.com/support

VEVOR
Affordable. Reliable. Home Improvement.

Roundness Beverage Jug Coolers

MODÈLE : WNS-7/WNS-8/WNS-9



Ceci est le mode d'emploi d'origine. Veuillez lire attentivement l'intégralité du manuel avant utilisation. VEVOR se réserve le droit d'interpréter clairement ce manuel d'utilisation. L'apparence du produit dépend du produit que vous avez reçu. Veuillez nous excuser pour les éventuelles mises à jour technologiques ou logicielles.

SAFETY INSTRUCTIONS

Veuillez lire attentivement ce manuel avant d'utiliser et d'entretenir ce produit. Le non-respect de ces avertissements et instructions peut entraîner la mort, des blessures corporelles ou des dommages matériels.

Risque de basculement

• Un enfant ou un adulte peut renverser le distributeur de boissons isotherme et être tué ou gravement blessé.

• Des blessures graves peuvent survenir aux enfants et aux adultes si elles ne sont pas fixées avant l'installation.

• Ce produit n'est pas un jouet. Les enfants ne doivent jamais jouer avec ou à proximité du distributeur de boissons isotherme.

• Utiliser uniquement comme prévu. Ne pas monter sur le produit.

• Ne pas dépasser la capacité de poids indiquée.

CONSERVEZ CES INSTRUCTIONS

PROPER USE OF YOUR INSULATED PRODUCT

1. Lavez et rincez l'appareil avant son utilisation.

2. Le préchauffage de l'intérieur avec de l'eau chaude améliorera la rétention de la chaleur.

3. Le pré-refroidissement de l'ensemble de l'unité améliorera la rétention du froid.

4. Remplissez le récipient jusqu'à sa capacité maximale. Assurez-vous que le joint est bien en place. Remettez le couvercle et verrouillez-le en position.

CARE AND CLEANING OF INSULATED CARRIER

1. Nettoyer après chaque utilisation. Composés détachants approuvés pour un usage alimentaire ou
peut être utilisé pour le contact avec les boissons. Demandez à votre fournisseur de détergent les instructions appropriées.
composé.
2. Assurez-vous que le joint est retiré avant de passer au lave-vaisselle. Veillez également à ce que les loquets ne se coincent pas dans le convoyeur.

BEVERAGE DISPENSER FILLING INSTRUCTIONS

ATTENTION : Du liquide peut déborder ou jaillir du bouchon d'aération lors de la fixation du couvercle si l'appareil est trop rempli.
POUR ÉVITER LES DÉBORDEMENTS, NE PAS REMPLIR À PLUS DE 1 1/4 PO DU HAUT.

CARE AND CLEANING OF THE FAUCET

Pour retirer l'ensemble du robinet de l'unité :
1. Dévissez l'écrou-raccord pour retirer le robinet de l'appareil.
2. Dévissez le chapeau du corps du robinet pour exposer la coupelle du siège en caoutchouc et l'extrémité de la tige. Tirez sur la coque du siège pour la retirer.
3. Repoussez l'écrou-raccord et retirez la bague métallique en « C ». Dévissez l'écrou papillon pour
Retirez complètement le bec de l'appareil. Mettez de côté la grande rondelle en caoutchouc, la petite
rondelle en caoutchouc et anneau en « C ».
4. Appuyez sur le levier du robinet en position « verrouillée ouverte » pour nettoyer le dessus du capot
soigneusement.

5. Nettoyez toutes les pièces du robinet avec une solution d'eau chaude et de nettoyant pour urne. Utilisez un brosse de robinet pour nettoyer l'intérieur du robinet et du bec.

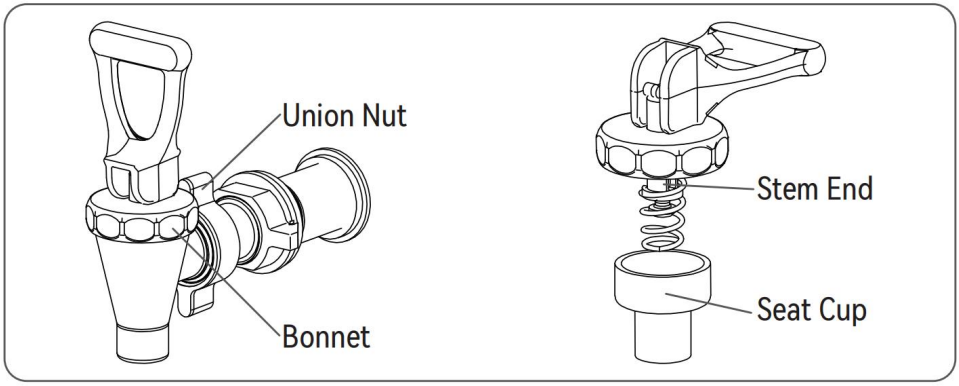

Pour remettre l'ensemble du robinet dans l'unité :

1. Placez d'abord la petite rondelle en caoutchouc sur le bec verseur. Ensuite, placez le bec verseur à l'intérieur de l'appareil.
2. Placez une grande rondelle en caoutchouc sur le bec depuis l'extérieur de l'appareil.
3. Visser l'écrou papillon sur le bec, la base circulaire tournée vers l'appareil. Placer l'écrou-raccord.
Bec verseur avec la vis intérieure tournée vers l'extérieur. Remettre la bague métallique en « C ».
4. Remettez en place le siège en caoutchouc coupé au niveau du ressort et de la tige du robinet. Appliquez une pression. pour fixer la coque du siège.
5. Vissez le chapeau sur le corps du robinet.
6. Vissez le robinet sur le bec et serrez l'écrou-raccord.

EXPLODED PARTS DIAGRAM

Robinet de distributeur de boissons

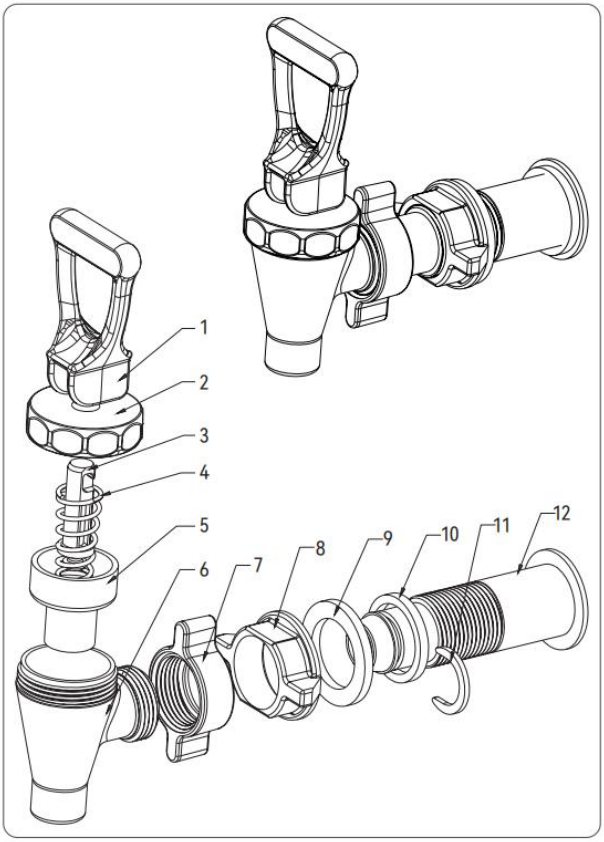

Nombre	Nom de la pièce
1	Levier de robinet
2	Bonnet
3	extrémité de la tige
4	Printemps
5	Coque de siège en caoutchouc
6	Corps du robinet
7	Écrou-raccord
8	écrou à oreilles
9	Grande rondelle en caoutchouc
10	Petite rondelle en caoutchouc
11	Anneau en C en métal

12	Bec

TEMPERATURE TEST

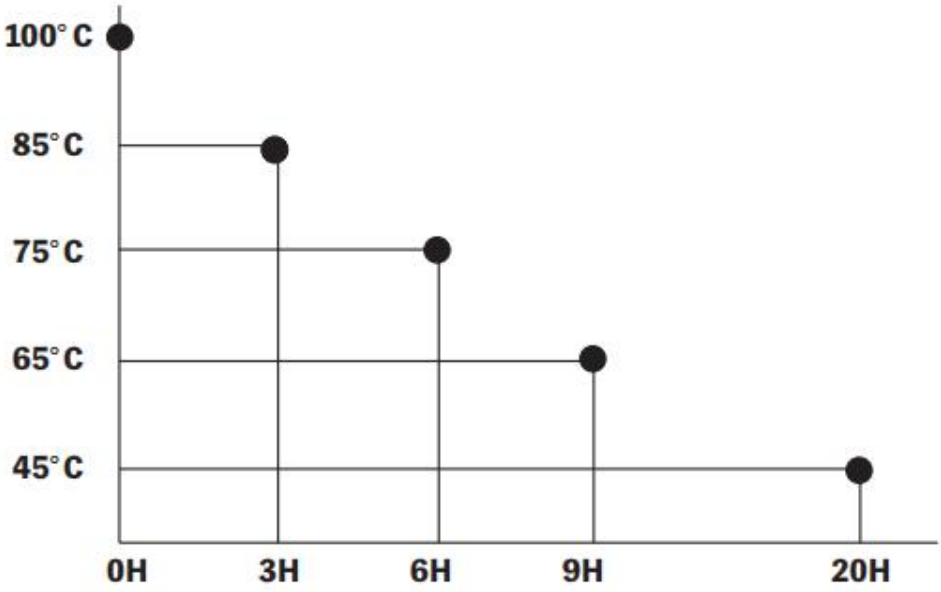

À température ambiante 25°C

HOW TO CLEAN

1. Veuillez laver l'intérieur du canon à temps après avoir terminé de l'utiliser et le sécher.

2. Veuillez ne pas mettre d'aliments acides ou alcalins pendant une longue période pour éviter la rouille du baril.

HOW TO USE

● **Comment placer**

Ne pas remplir au-delà du niveau d'eau maximum

		
Placement correct	Pas d'inclinaison	Ne pas retourner

● **Comment se laver**

 Ne pas tremper dans l'eau	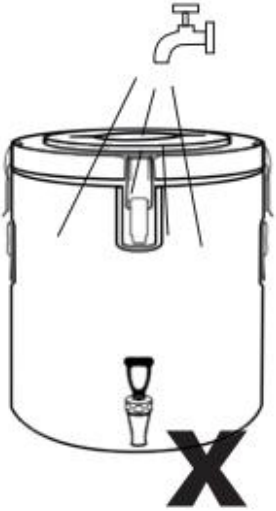 Pas de rinçage direct	 Lavez le canon intérieur

1. Veuillez utiliser un chiffon doux pour nettoyer l'extérieur du canon.
2. Veuillez laver l'intérieur avec de l'eau, puis mettez de l'eau chaude (peut (ajouter un peu de vinaigre) à l'intérieur et laisser infuser pendant 30 minutes. En raison de
technologie de polissage, l'intérieur peut laisser un peu de poussière de polissage,
veuillez donc le laver avant utilisation.
3. Veuillez ne pas placer sur la position du cercle en plastique lorsque vous mettez
l'eau à l'intérieur pour éviter les débordements d'eau.
4. Ne remplissez pas au-delà du niveau d'eau maximum
5. Veuillez laver l'intérieur du canon à temps après avoir terminé de l'utiliser et le sécher.
6. Veuillez ne pas mettre d'aliments acides ou alcalins pendant une longue période.
éviter la rouille du canon.

Fabricant : Shanghaimuxinmuyeyouxiangongsi
Adresse : Shuangchenglu 803nong11hao1602A-1609shi, baoshanqu, shanghai 200000 CN.
Importé en Australie : SIHAO PTY LTD. 1 ROKEVA STREET, ASTWOOD NSW 2122, Australie
Importé aux États-Unis : Sanven Technology Ltd. Suite 250, 9166 Anaheim
Lieu, Rancho Cucamonga, CA 91730

UK	REP

YH CONSULTING LIMITED. C/O YH Consulting Limited Office 147, Centurion House, London Road, Staines-upon-Thames, Surrey, TW18 4AX

EC	REP

E-CrossStu GmbH
Mainzer Landstr.69,
60329 Frankfurt am Main.



Assistance technique et certificat de garantie électronique
www.vevor.com/support

VEVOR

Affordable. Reliable. Home Improvement.

RUNDHEIT GETRÄNK KRUGKÜHLER

Modell: WNS-7/WNS-8/WNS-9

Technischer Support und E-Garantie-Zertifikat
www.vevor.com/support

VEVOR
Affordable. Reliable. Home Improvement.

Roundness Beverage Jug Coolers

MODELL: WNS-7/WNS-8/WNS-9



Dies ist die Originalanleitung. Bitte lesen Sie alle Anweisungen sorgfältig durch, bevor Sie das Gerät in Betrieb nehmen. VEVOR behält sich das Recht vor , die Bedienungsanleitung klar und deutlich zu interpretieren. Das Aussehen des Produkts hängt vom gelieferten Produkt ab. Bitte haben Sie Verständnis dafür, dass wir Sie nicht erneut über Technologie- oder Software-Updates informieren.

SAFETY INSTRUCTIONS

Lesen Sie die gesamte Anleitung sorgfältig durch, bevor Sie das Produkt bedienen und warten. Die Nichtbeachtung dieser Warnungen und Anweisungen kann zu Todesfällen, Verletzungen oder Sachschäden führen.

Umkippgefahr

• Ein Kind oder Erwachsener kann den isolierten Getränkespender umkippen und getötet oder schwer verletzt werden.

• Wenn Kinder und Erwachsene vor der Installation nicht gesichert werden, kann es zu schweren Verletzungen kommen.

• Dieses Produkt ist kein Spielzeug. Kinder sollten zu keiner Zeit mit dem isolierten Getränkespender oder in dessen Nähe spielen.

• Nur bestimmungsgemäß verwenden. Nicht auf das Produkt steigen.

• Überschreiten Sie nicht die angegebene Gewichtskapazität.

BEWAHREN SIE DIESE ANWEISUNGEN AUF

PROPER USE OF YOUR INSULATED PRODUCT

1. Waschen und spülen Sie das Gerät vor der Verwendung.
2. Das Vorwärmen des Innenraums mit heißem Wasser verbessert die Wärmespeicherung.
3. Durch Vorkühlen der gesamten Einheit wird die Kältespeicherung verbessert.
4. Behälter bis zur maximalen Kapazität befüllen. Sicherstellen, dass die Dichtung richtig sitzt. Deckel wieder aufsetzen und verriegeln.

CARE AND CLEANING OF INSULATED CARRIER

1. Nach jedem Gebrauch reinigen. Für Lebensmittel zugelassene

Entfärbemittel oder
Getränkekontakt kann verwendet werden. Fragen Sie Ihren Reinigungsmittellieferanten nach
Verbindung.
2. Stellen Sie sicher, dass die Dichtung vor dem Spülen im Geschirrspüler entfernt ist. Achten Sie außerdem darauf, dass sich die Riegel nicht im Förderband verfangen.

BEVERAGE DISPENSER FILLING INSTRUCTIONS

VORSICHT: Wenn das Gerät überfüllt ist und der Deckel fest verschlossen ist, kann Flüssigkeit überlaufen oder aus der Entlüftungskappe spritzen. **UM EIN ÜBERLAUF ZU VERMEIDEN, FÜLLEN SIE DAS GEFÜLL NICHT HÖHER ALS 1 1/4 ZOLL VOM OBERRAND.**

CARE AND CLEANING OF THE FAUCET

So entfernen Sie die Wasserhahnbaugruppe vom Gerät:
1. Überwurfmutter abschrauben, um den Wasserhahn vom Gerät zu entfernen.
2. Schrauben Sie die Haube vom Wasserhahnkörper ab, um den Gummisitz und das Schaftende freizulegen. Zum Entfernen die Sitzschale nach unten ziehen.
3. Überwurfmutter zurückschieben und Metallring „C“ entfernen. Flügelmutter abschrauben, um
Ausguss vollständig vom Gerät entfernen. Große Gummischeibe, kleine Gummischeibe und C-Ring.
4. Drücken Sie den Wasserhahnhebel in die Position „offen verriegelt“, um die Oberseite der Haube zu reinigen
gründlich.
5. Reinigen Sie alle Teile des Wasserhahns mit einer Lösung aus heißem Wasser und Urnenreiniger. Verwenden Sie einen Wasserhahnbürste zum Reinigen der Innenseiten des Wasserhahns und des Auslaufs.

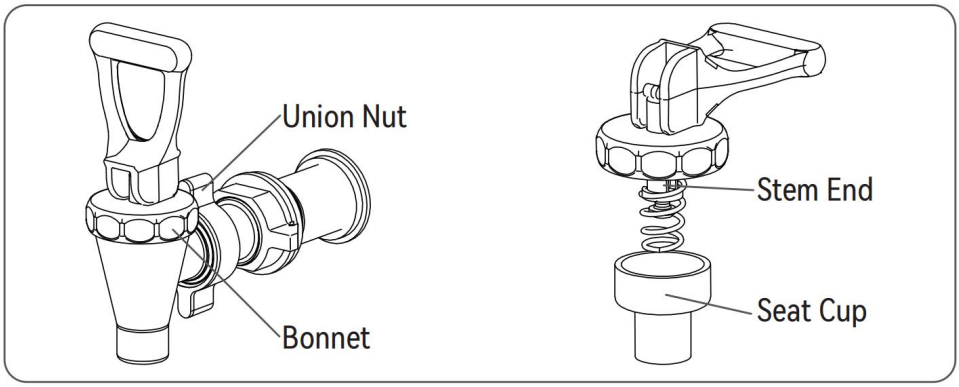

So bringen Sie die Wasserhahnbaugruppe wieder in die Einheit ein:

1. Legen Sie zuerst eine kleine Gummidichtung auf den Ausguss. Setzen Sie den Ausguss dann in das Gerät ein.
2. Setzen Sie von außen eine große Gummidichtung auf den Ausguss des Geräts.
3. Flügelmutter mit der Kreisfläche zum Gerät zeigend auf den Ausguss schrauben. Überwurfmutter auf
Ausguss mit der inneren Schraubenseite nach außen. Ersetzen Sie den metallischen C-Ring.
4. Setzen Sie den Gummisitz an der Feder und am Schaftende des Wasserhahns wieder ein. Üben Sie Druck aus zur Befestigung der Sitzschale.
5. Schrauben Sie die Haube auf den Wasserhahnkörper.
6. Wasserhahn auf den Auslauf schrauben und Überwurfmutter festziehen.

EXPLODED PARTS DIAGRAM

Getränkespender-Wasserhahn

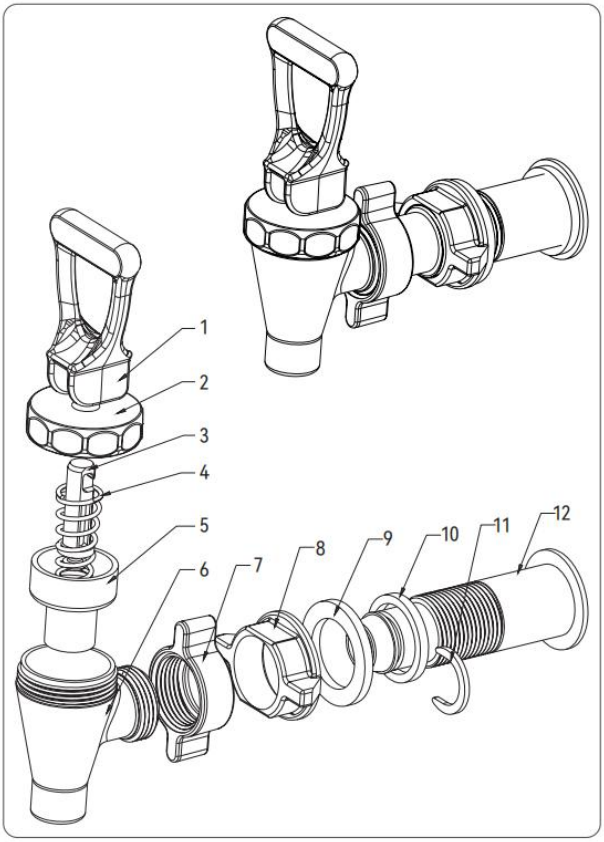

Nummer	Teilename
1	Wasserhahnhebel
2	Motorhaube
3	Stielende
4	Frühling
5	Gummi-Sitzschale
6	Wasserhahnkörper
7	Überwurfmutter
8	Flügelmutter
9	Große Gummischeibe
10	Kleine Gummischeibe
11	C-Ring aus Metall

12	Tülle

TEMPERATURE TEST

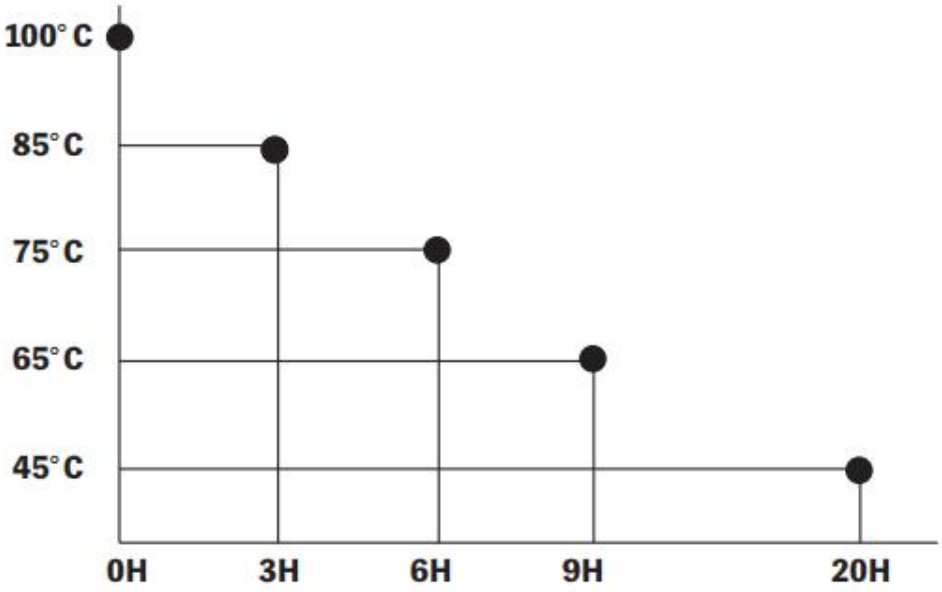

Bei Raumtemperatur 25°C

HOW TO CLEAN

1. Bitte waschen Sie das Innere des Fasses rechtzeitig nach Gebrauch und trocknen Sie es.

2. Bitte stellen Sie das Fass nicht über längere Zeit mit säurehaltigen oder alkalischen Lebensmitteln in Berührung, um ein Rosten zu vermeiden.

HOW TO USE

● **So platzieren Sie**

Füllen Sie nicht mehr als den maximalen Wasserstand ein.

		
Richtige Platzierung	Keine Schräglage	Nicht umdrehen

● **Wie man wäscht**

 Nicht im Wasser einweichen	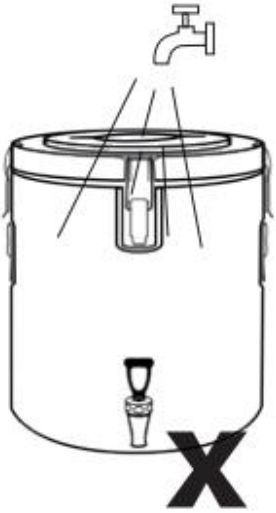 Keine direkte Spülung	 Waschen Sie den inneren Lauf

1. Reinigen Sie die Außenseite des Fasses bitte mit einem weichen Tuch.
2.Bitte waschen Sie die Innenseite mit Wasser, dann etwas heißes Wasser (kann
etwas Essig hinzufügen) hineingeben und 30 Minuten ziehen lassen. Aufgrund der
Poliertechnologie, im Inneren kann etwas Polierstaub zurückbleiben, Waschen Sie es daher bitte vor dem Gebrauch.
3.Bitte legen Sie nicht über die Kunststoff-Kreisposition, wenn Sie
das Wasser im Inneren, um ein Überlaufen zu vermeiden.
4. Füllen Sie nicht mehr als den maximalen Wasserstand ein.
5. Bitte waschen Sie das Innere des Fasses rechtzeitig nach Gebrauch und trocknen Sie es.
6.Bitte legen Sie keine sauren oder alkalischen Lebensmittel für lange Zeit in
Vermeiden Sie das Rosten des Fasses.

Hersteller: Shanghaimuxinmuyeyouxiangongsi
Adresse: Shuangchenglu 803nong11hao1602A-1609shi, baoshanqu, Shanghai 200000 CN.
Importiert nach AUS: SIHAO PTY LTD. 1 ROKEVA STREETEASTWOOD NSW 2122 Australien
Importiert in die USA: Sanven Technology Ltd. Suite 250, 9166 Anaheim Place, Rancho Cucamonga, CA 91730

UK REP	YH CONSULTING LIMITED. C/O YH Consulting Limited Office 147, Centurion House, London Road, Staines-upon-Thames, Surrey, TW18 4AX
EC REP	E-CrossStu GmbH Mainzer Landstr.69, 60329 Frankfurt am Main.

Technischer Support und E-Garantie-Zertifikat
www.vevor.com/support

VEVOR

Affordable. Reliable. Home Improvement.

BEVANDA ROTONDITÀ

REFRIGERATORI PER BROCCHE

Modello: WNS-7/WNS-8/WNS-9

Supporto tecnico e certificato di garanzia elettronica
www.vevor.com/support

VEVOR
Affordable. Reliable. Home Improvement.

Roundness Beverage Jug Coolers

MODELLO: WNS-7/WNS-8/WNS-9



Queste sono le istruzioni originali, si prega di leggere attentamente tutte le istruzioni del manuale prima di utilizzare il prodotto. VEVOR si riserva la piena interpretazione del manuale utente. L'aspetto del prodotto dipenderà dal prodotto ricevuto. Vi preghiamo di non informarvi ulteriormente in caso di aggiornamenti tecnologici o software relativi al nostro prodotto.

SAFETY INSTRUCTIONS

Leggere attentamente e comprendere l'intero manuale prima di utilizzare e manutenere il prodotto. La mancata osservanza di queste avvertenze e istruzioni può causare morte, lesioni personali o danni a beni di valore.

Pericolo di ribaltamento

• Un bambino o un adulto potrebbero ribaltare il distributore di bevande isolato e restare uccisi o gravemente feriti.

• Se non si adottano misure di sicurezza prima dell'installazione, bambini e adulti potrebbero subire gravi lesioni.

• Questo prodotto non è un giocattolo. I bambini non devono mai giocare con o vicino al distributore di bevande isolato.

• Utilizzare solo come previsto. Non salire sul prodotto.

• Non superare la capacità di peso indicata.

CONSERVARE QUESTE ISTRUZIONI

PROPER USE OF YOUR INSULATED PRODUCT

1. Lavare e risciacquare l'unità prima dell'uso.
2. Preriscaldare l'interno con acqua calda migliorerà la conservazione del calore.
3. Il pre-raffreddamento dell'intera unità migliorerà la conservazione del freddo.
4. Caricare il contenitore fino alla sua massima capacità. Assicurarsi che la guarnizione sia in posizione. Richiudere il coperchio e bloccarlo in posizione.

CARE AND CLEANING OF INSULATED CARRIER

1. Pulire dopo ogni utilizzo. Composti decoloranti approvati per alimenti o è possibile utilizzare il contatto con le bevande. Chiedere al fornitore del detersivo informazioni appropriate
composto.
2. Assicurarsi che la guarnizione sia stata rimossa prima di lavare la macchina in lavastoviglie. Inoltre, evitare che i fermi rimangano incastrati nel trasportatore.

BEVERAGE DISPENSER FILLING INSTRUCTIONS

ATTENZIONE: se l'unità è troppo piena, il liquido potrebbe traboccare o schizzare fuori dal tappo di sfiato quando si chiude il coperchio.
PER EVITARE TRABOCCAMENTI, NON RIEMPIRE OLTRE 11/4 POLLICI DAL LATO SUPERIORE.

CARE AND CLEANING OF THE FAUCET

Per rimuovere il gruppo rubinetto dall'unità:
1. Svitare il dado di raccordo per rimuovere il rubinetto dall'unità.
2. Svitare il coperchio dal corpo del rubinetto per esporre la sede in gomma e l'estremità dello stelo. Per rimuoverlo, tirare verso il basso la coppa del sedile.
3. Spingere indietro il dado di raccordo e rimuovere l'anello metallico a "C". Svitare il dado ad alette per
rimuovere completamente il beccuccio dall'unità. Mettere da parte la rondella di gomma grande, quella piccola
rondella in gomma e anello a “C”.
4. Premere la leva del rubinetto in posizione "bloccata aperta" per pulire la parte superiore del cofano
completamente.
5. Pulire tutte le parti del rubinetto con una soluzione di acqua calda e detergente per rubinetti. Utilizzare un spazzola per rubinetto per pulire l'interno del rubinetto e il beccuccio.

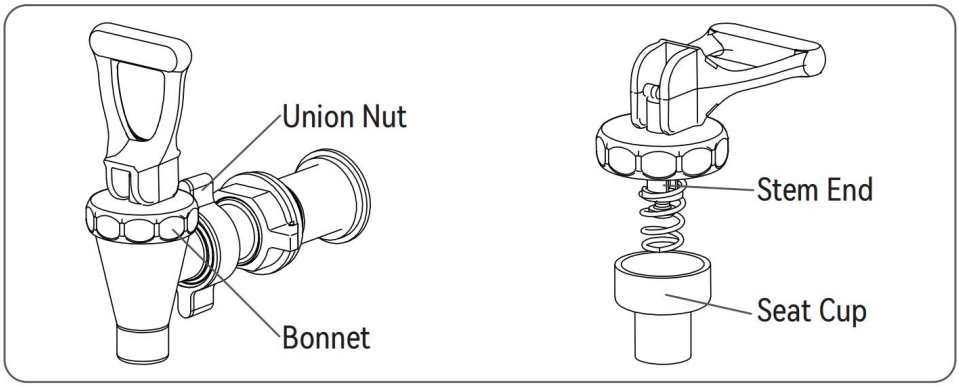

Per rimettere il rubinetto nell'unità:

1. Posizionare prima la piccola guarnizione di gomma sul beccuccio. Quindi posizionare il beccuccio all'interno dell'unità.
2. Posizionare la guarnizione di gomma grande sul beccuccio dall'esterno dell'unità.
3. Avvitare il dado ad alette sul beccuccio con la base circolare rivolta verso l'unità. Montare il dado di raccordo su
Beccuccio con il lato interno della vite rivolto verso l'esterno. Riposizionare l'anello metallico a "C".
4. Riposizionare la guarnizione in gomma tagliata sulla molla e sull'estremità dello stelo del rubinetto. Applicare pressione per fissare la tazza del sedile.
5. Avvitare il coperchio sul corpo del rubinetto.
6. Avvitare il rubinetto sul beccuccio e stringere il dado di raccordo.

EXPLODED PARTS DIAGRAM

Rubinetto per distributore di bevande

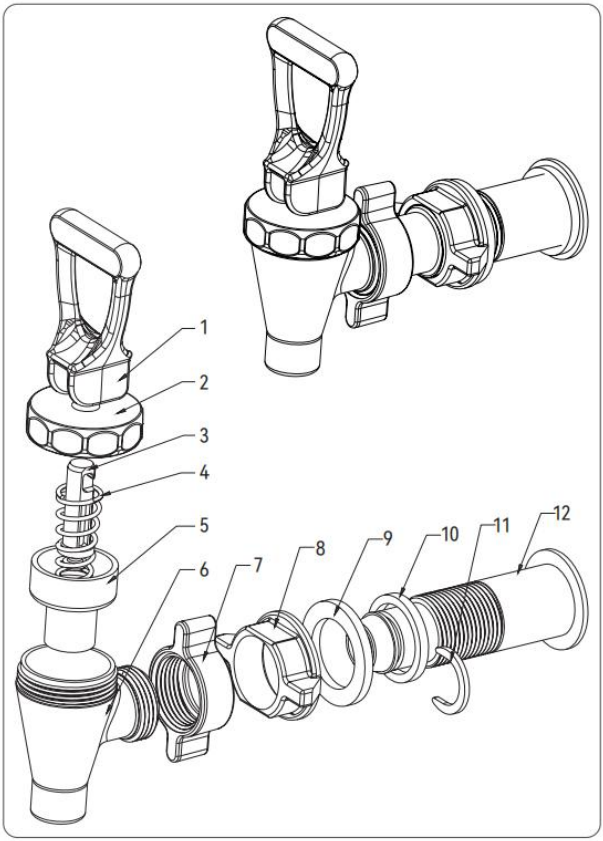

Numero	Nome della parte
1	Leva del rubinetto
2	Cofano
3	Estremità dello stelo
4	Primavera
5	Tazza del sedile in gomma
6	Corpo del rubinetto
7	Dado di unione
8	Dado ad alette
9	Grande rondella in gomma
10	Piccola rondella in gomma
11	Anello in metallo a C

12	Becco

TEMPERATURE TEST

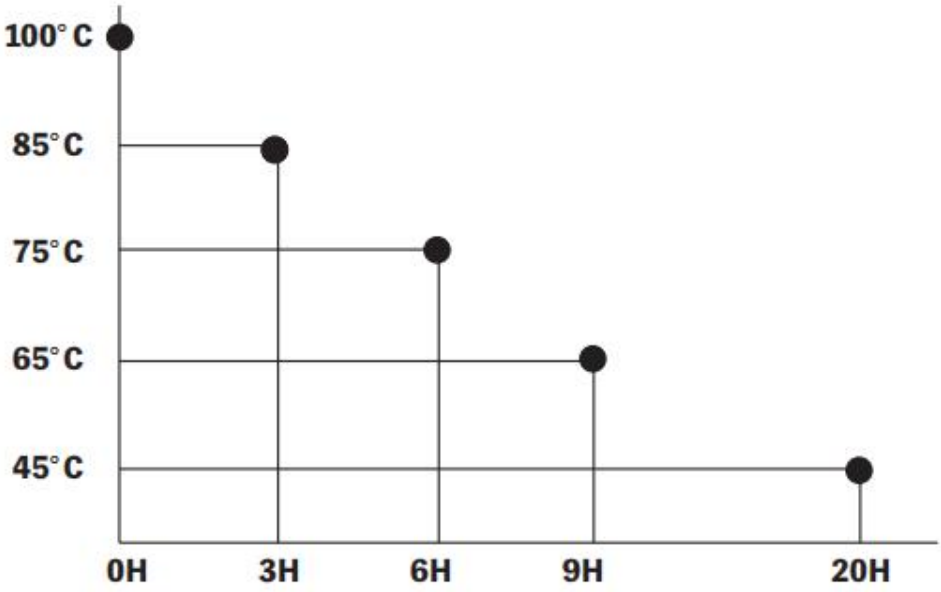

A temperatura ambiente 25°C

HOW TO CLEAN

1. Dopo l'uso, lavare accuratamente l'interno del contenitore e asciugarlo.

2. Si prega di non conservare alimenti acidi o alcalini per lunghi periodi di tempo per evitare che la botte arrugginisca.

HOW TO USE

● **Come posizionare**

Non riempire oltre il livello massimo dell'acqua

		
Posizionamento corretto	Nessuna inclinazione	Non girare

- **Come lavare**

	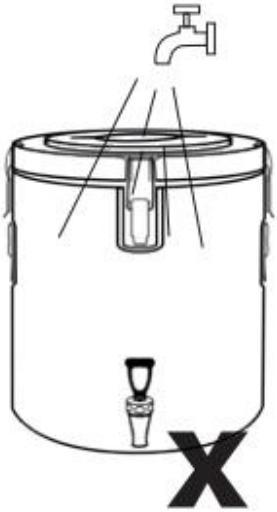	
Non immergere nell'acqua	Nessun lavaggio diretto	Lavare la canna interna

1. Utilizzare un panno morbido per pulire l'esterno della canna.
2. Si prega di lavare l'interno con acqua, quindi aggiungere un po' di acqua calda (può
aggiungere un po' di aceto) all'interno e lasciare in infusione per 30 minuti. A causa del
tecnologia di lucidatura, l'interno potrebbe lasciare un po' di polvere di lucidatura,
quindi lavatelo prima dell'uso.
3. Si prega di non posizionare sopra la posizione del cerchio di plastica quando si posiziona
l'acqua all'interno per evitare che trabocchi.
4. Non riempire oltre il livello massimo di acqua
5. Dopo l'uso, lavare accuratamente l'interno del serbatoio e asciugarlo.
6. Si prega di non mettere alimenti acidi o alcalini per lungo tempo
evitare che la canna arrugginisca.

Produttore: Shanghaimuxinmuyeyouxiangongsi
Indirizzo: Shuangchenglu 803nong11hao1602A-1609shi, baoshanqu, shanghai 200000 CN.
Importato in AUS: SIHAO PTY LTD. 1 ROKEVA STREETEASTWOOD NSW 2122 Australia
Importato negli USA: Sanven Technology Ltd. Suite 250, 9166 Anaheim Luogo, Rancho Cucamonga, CA 91730

UK REP	YH CONSULTING LIMITED. C/O YH Consulting Limited Office 147, Centurion House, London Road, Staines-upon-Thames, Surrey, TW18 4AX
EC REP	E-CrossStu GmbH Mainzer Landstr.69, 60329 Frankfurt am Main.

Supporto tecnico e certificato di garanzia elettronica
www.vevor.com/support

VEVOR

Affordable. Reliable. Home Improvement.

BEBIDA ROUNDNESS

ENFRIADORES DE JARRAS

Modelo: WNS-7/WNS-8/WNS-9

Soporte técnico y certificado de garantía electrónica
www.vevor.com/support

VEVOR
Affordable. Reliable. Home Improvement.

Roundness Beverage Jug Coolers

MODELO: WNS-7/WNS-8/WNS-9



Estas son las instrucciones originales; lea atentamente todas las instrucciones del manual antes de utilizarlo. VEVOR se reserva el derecho de interpretar su manual de usuario. La apariencia del producto dependerá del producto que haya recibido. Le rogamos que nos disculpe si no le informamos de nuevo si hay actualizaciones tecnológicas o de software en nuestro producto.

SAFETY INSTRUCTIONS

Lea y comprenda este manual completo antes de operar y realizar tareas de mantenimiento en este producto. El incumplimiento de estas advertencias e instrucciones puede causar la muerte, lesiones personales o daños a bienes valiosos.

Peligro de vuelco

• Un niño o un adulto puede volcar el dispensador de bebidas aislado y morir o sufrir lesiones graves.

• Pueden producirse lesiones graves a niños y adultos si no se asegura antes de la instalación.

Este producto no es un juguete. Los niños no deben jugar con el dispensador de bebidas aislado ni cerca de él.

• Úselo únicamente según lo previsto. No se pare sobre el producto.

• No exceda la capacidad de peso indicada.

GUARDE ESTAS INSTRUCCIONES

PROPER USE OF YOUR INSULATED PRODUCT

1. Lave y enjuague la unidad antes de usarla.
2. Precalentar el interior con agua caliente mejorará la retención del calor.
3. Enfriar previamente toda la unidad mejorará la retención de frío.
4. Llene el contenedor hasta su capacidad máxima. Asegúrese de que la junta esté colocada. Vuelva a colocar la tapa y bloquéela en su posición.

CARE AND CLEANING OF INSULATED CARRIER

1. Limpiar después de cada uso. Compuestos decolorantes aprobados para alimentos o

Puede utilizarse en contacto con bebidas. Consulte a su proveedor de

detergentes para obtener información adecuada.
compuesto.
2. Asegúrese de retirar la junta antes de lavar el lavavajillas. Además, evite que los pestillos se enganchen en la cinta transportadora.

BEVERAGE DISPENSER FILLING INSTRUCTIONS

PRECAUCIÓN: El líquido puede desbordarse o salir disparado por la tapa de ventilación al asegurar la tapa si la unidad está demasiado llena.
PARA EVITAR DESBORDAMIENTO, NO LLENE MÁS DE 1 1/4" DESDE LA PARTE SUPERIOR.

CARE AND CLEANING OF THE FAUCET

Para quitar el conjunto del grifo de la unidad:
1. Desenrosque la tuerca de unión para quitar el grifo de la unidad.
2. Desenrosque la tapa del cuerpo del grifo para exponer la taza del asiento de goma y el extremo del vástago. Tire hacia abajo la copa del asiento para quitarla.
3. Empuje la tuerca de unión hacia atrás y retire el anillo metálico en forma de "C". Desenrosque la tuerca de mariposa para
Retire completamente el pico de la unidad. Deje a un lado la arandela de goma grande y la pequeña.
arandela de goma y anillo "c".
4. Presione la palanca del grifo en la posición "abierta bloqueada" para limpiar la parte superior del capó.
minuciosamente.
5. Limpie todas las piezas del grifo con una solución de agua caliente y limpiador de urnas. Use un Cepillo de grifo para limpiar el interior del grifo y el caño.

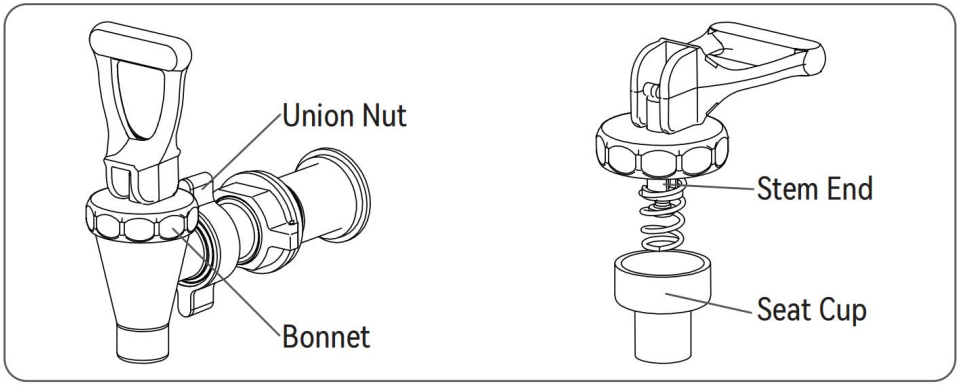

Para devolver el conjunto del grifo a la unidad:

1. Coloque primero la arandela de goma pequeña en el pico. Luego, coloque el pico dentro de la unidad.
2. Coloque una arandela de goma grande en el pico desde el exterior de la unidad.
3. Enrosque la tuerca de mariposa en el pico con la base circular orientada hacia la unidad. Coloque la tuerca de unión en
Pico con el lado interior del tornillo hacia afuera. Reemplace el anillo metálico en forma de C.
4. Reemplace el corte del asiento de goma en el resorte y el extremo del vástago del grifo. Aplique presión. para asegurar la copa del asiento.
5. Atornille la tapa al cuerpo del grifo.
6. Enrosque el grifo en el pico y apriete la tuerca de unión.

EXPLODED PARTS DIAGRAM

Grifo dispensador de bebidas

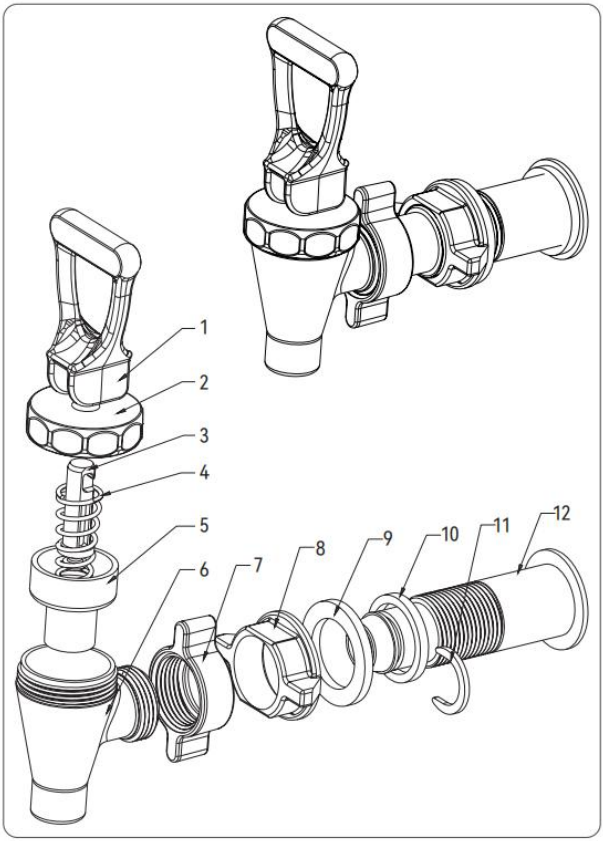

Número	Nombre de la pieza
1	Palanca del grifo
2	Capó
3	Extremo del tallo
4	Primavera
5	Copa de asiento de goma
6	Cuerpo del grifo
7	Tuerca de unión
8	Tuerca de mariposa
9	Arandela de goma grande
10	Arandela de goma pequeña
11	Anillo C de metal

12	Canalón

TEMPERATURE TEST

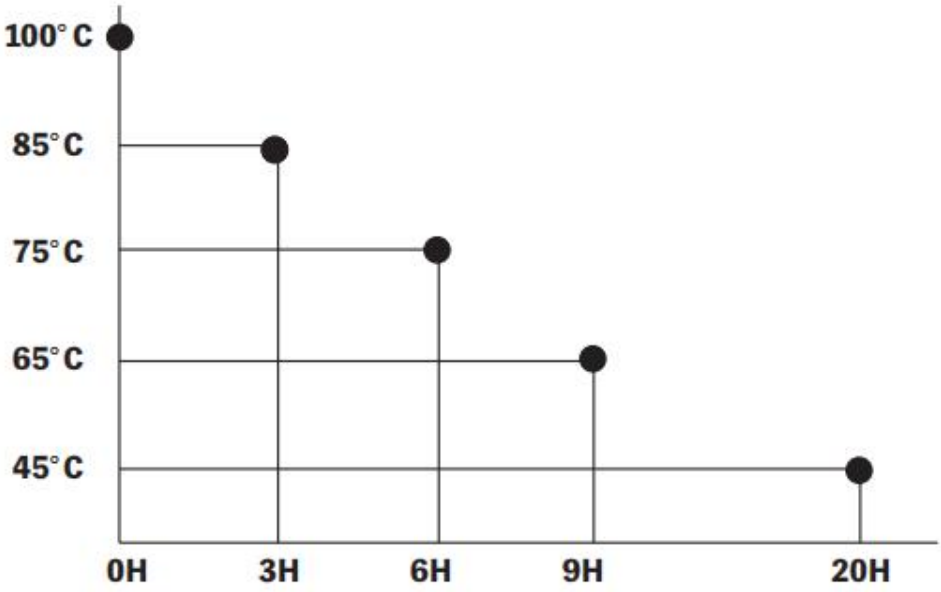

A temperatura ambiente 25°C

HOW TO CLEAN

1. Lave el interior del barril a tiempo después de terminar de usarlo y séquelo.

2. No coloque alimentos ácidos o alcalinos durante mucho tiempo para evitar la oxidación del barril.

HOW TO USE

● **Cómo colocar**

No llene por encima del nivel máximo de agua.

		
Colocación correcta	Sin inclinación	No dar la vuelta

● **Cómo lavar**

 No sumergir en el agua	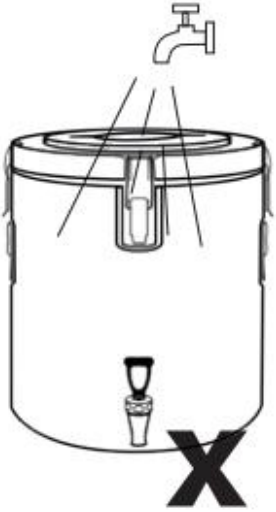 Sin descarga directa	 Lavar el cañón interior

1. Utilice un paño suave para limpiar el exterior del cañón.
2. Lave el interior con agua y luego agregue un poco de agua caliente (puede
añadir un poco de vinagre) en el interior para dejar reposar durante 30 minutos. Debido a la
Tecnología de pulido, el interior puede dejar algo de polvo de pulido,
Así que por favor lávelo antes de usarlo.
3. No coloque sobre la posición del círculo de plástico cuando lo coloque.
el agua en el interior para evitar que se desborde.
4. No llene por encima del nivel máximo de agua.
5. Lave el interior del barril a tiempo después de terminar de usarlo y séquelo.
6. No coloque alimentos ácidos o alcalinos durante mucho tiempo.
evitar la oxidación del barril.

Fabricante: Shanghaimuxinmuyeyouxiangongsi
Dirección: Shuangchenglu 803nong11hao1602A-1609shi, baoshanqu, shanghai 200000 CN.
Importado a AUS: SIHAO PTY LTD. 1 ROKEVA STREET, EASTWOOD, NSW 2122, Australia
Importado a EE. UU.: Sanven Technology Ltd. Suite 250, 9166 Anaheim Lugar, Rancho Cucamonga, CA 91730

UK	REP

YH CONSULTING LIMITED. C/O YH Consulting Limited Office 147, Centurion House, London Road, Staines-upon-Thames, Surrey, TW18 4AX

EC	REP

E-CrossStu GmbH
Mainzer Landstr.69,
60329 Frankfurt am Main.

Soporte técnico y certificado de garantía electrónica
www.vevor.com/support

VEVOR

Affordable. Reliable. Home Improvement.

NAPÓJ OKRĄGŁOŚCIOWY CHŁODZIARKI DO DZBANKÓW

Modele: WNS-7/WNS-8/WNS-9

Wsparcie techniczne i certyfikat e-gwarancji
www.vevor.com/support

VEVOR
Affordable. Reliable. Home Improvement.

Roundness Beverage Jug Coolers

MODELE: WNS-7/WNS-8/WNS-9



To jest oryginalna instrukcja, przed użyciem należy uważnie przeczytać wszystkie instrukcje. VEVOR zastrzega sobie jasną interpretację naszej instrukcji obsługi. Wygląd produktu będzie zależał od produktu, który otrzymałeś. Prosimy o wybaczenie, że nie poinformujemy Cię ponownie, jeśli w naszym produkcie pojawią się jakiekolwiek aktualizacje technologiczne lub oprogramowania.

SAFETY INSTRUCTIONS

Przeczytaj i zrozum całą instrukcję przed rozpoczęciem obsługi i serwisowania tego produktu. Nieprzestrzeganie tych ostrzeżeń i instrukcji może spowodować śmierć, obrażenia ciała lub uszkodzenie cennego mienia.

Ryzyko przewrócenia

• Dziecko lub osoba dorosła może przewrócić dozownik do napojów termicznych, co może skutkować śmiercią lub poważnymi obrażeniami.

• Jeśli przed montażem nie zabezpieczysz elementów, może to spowodować poważne obrażenia u dzieci i dorosłych.

• Ten produkt nie jest zabawką. Dzieci nie powinny bawić się ani przebywać w pobliżu dozownika napojów izolowanych w żadnym momencie.

• Stosować wyłącznie zgodnie z przeznaczeniem. Nie stawać na produkcie.

• Nie przekraczać podanego dopuszczalnego ciężaru.

ZAPISZ TE INSTRUKCJE

PROPER USE OF YOUR INSULATED PRODUCT

1. Przed użyciem umyj i wypłucz urządzenie.
2. Podgrzanie wnętrza gorącą wodą poprawi zatrzymywanie ciepła.
3. Wstępne schłodzenie całego urządzenia poprawi zatrzymywanie chłodu.
4. Załaduj pojemnik do maksymalnej pojemności. Upewnij się, że uszczelka jest na swoim miejscu. Załóż pokrywę i zablokuj ją na miejscu.

CARE AND CLEANING OF INSULATED CARRIER

1. Czyścić po każdym użyciu. Środki odplamiające zatwierdzone do kontaktu z żywnością lub
można stosować kontakt z napojem. Zapytaj swojego dostawcę detergentu o odpowiednie
mieszanina.
2. Upewnij się, że uszczelka została usunięta przed włożeniem do zmywarki. Zapobiegaj również zakleszczaniu się zatrzasków w przenośniku.

BEVERAGE DISPENSER FILLING INSTRUCTIONS

UWAGA: Jeśli urządzenie jest przepełnione, płyn może się wylać lub wytrysnąć przez korek odpowietrzający podczas zamykania pokrywy. **ABY ZAPOBIEC PRZELEWANIU, NIE NAPEŁNIAĆ NA POZIOM WYŻEJ NIŻ 11/4” OD GÓRY.**

CARE AND CLEANING OF THE FAUCET

Aby wyjąć zespół kranu z urządzenia:
1. Odkręć nakrętkę łączącą, aby zdjąć kran z urządzenia.
2. Odkręć pokrywę od korpusu kranu, aby odsłonić gumową miskę siedziska i końcówkę trzpienia. Aby wyjąć siedzisko, należy je pociągnąć w dół.
3. Odepchnij nakrętkę łączącą i usuń metalowy pierścień „c”. Odkręć nakrętkę skrzydełkową, aby
całkowicie wyjąć wylewkę z jednostki. Odłożyć dużą gumową podkładkę, małą
podkładka gumowa i pierścień „c”.
4. Naciśnij dźwignię kranu w pozycji „zablokowany otwarty”, aby wyczyścić górną część pokrywy
dokładnie.
5. Wyczyść wszystkie części kranu roztworem gorącej wody i środka czyszczącego do urn. Użyj szczotka do kranu, służąca do czyszczenia

wnętrza kranu i wylewki.

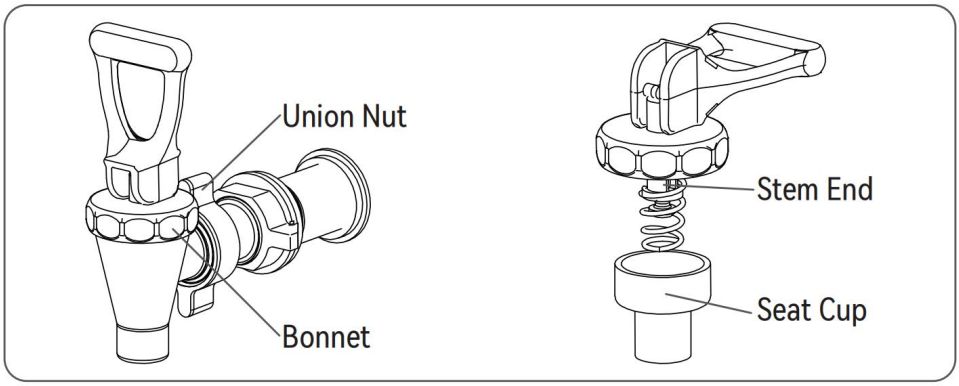

Aby ponownie zamontować baterię w urządzeniu:

1. Najpierw umieść małą gumową podkładkę na wylewce. Następnie umieść wylewkę wewnątrz jednostki.
2. Nałóż dużą gumową podkładkę na wylewkę od zewnątrz urządzenia.
3. Nakręć nakrętkę skrzydełkową na wylewkę z okrągłą podstawą skierowaną w stronę jednostki. Zamontuj nakrętkę łączącą wylewka z wewnętrzną stroną śruby skierowaną na zewnątrz. Wymień metalowy pierścień „c”.
4. Wymień gumowe siedzisko nacięte na sprężynie i końcu trzonu kranu. Zastosuj ciśnienie aby zabezpieczyć miskę siedziska.
5. Nakręć pokrywę na korpus kranu.
6. Nakręć kran na wylewkę i dokręć nakrętkę łączącą.

EXPLODED PARTS DIAGRAM

Kran dozownika napojów

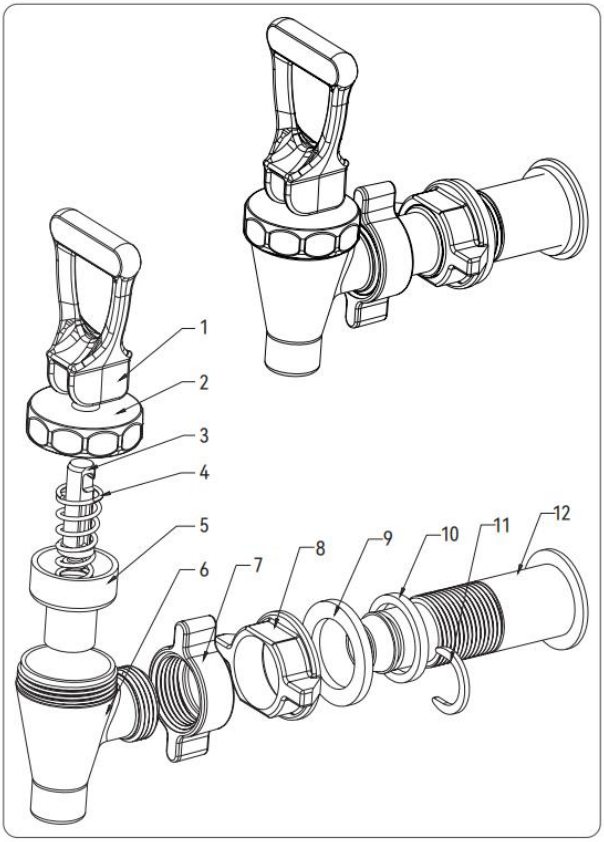

Numer	Nazwa części
1	Dźwignia kranu
2	Czapeczka
3	Koniec łodygi
4	Wiosna
5	Gumowa miska siedziska
6	Korpus kranu
7	Nakrętka złączkowa
8	Nakrętka skrzydełkowa
9	Duża podkładka gumowa
10	Mała podkładka gumowa
11	Metalowy pierścień C

12	Rynna

TEMPERATURE TEST

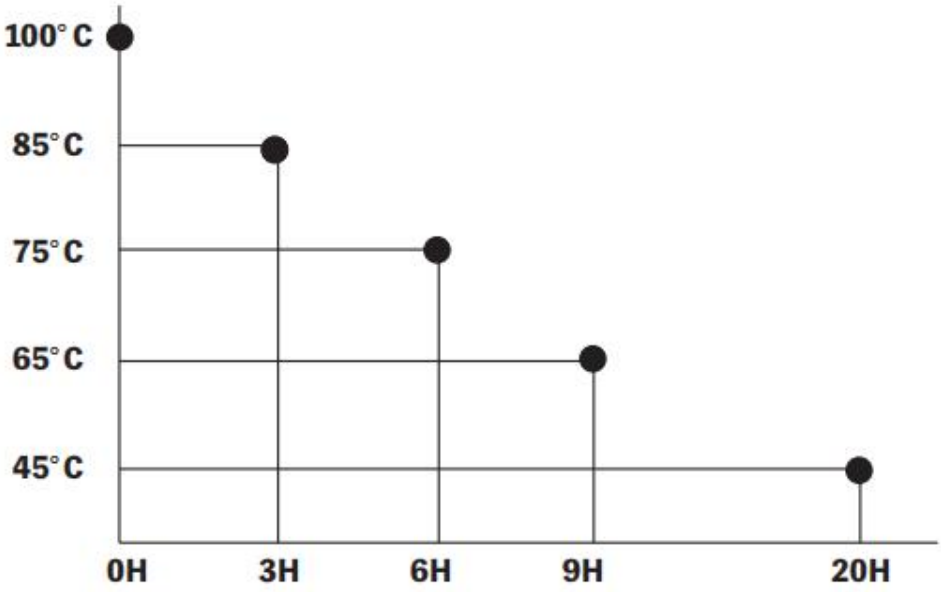

W temperaturze pokojowej 25°C

HOW TO CLEAN

1. Po skończonym użyciu należy umyć wnętrze lufy i wysuszyć je.

2. Aby uniknąć rdzewienia lufy, nie należy przez dłuższy czas przechowywać w niej żywności o odczynie kwaśnym lub zasadowym.

HOW TO USE

● **Jak umieścić**

Nie napełniaj wodą powyżej maksymalnego poziomu

		
Prawidłowe rozmieszczenie	Bez pochylenia	Nie przewracaj się

● **Jak prać**

 Nie moczyć w wodzie	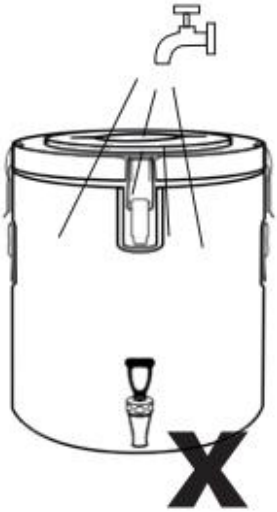 Brak bezpośredniego spłukiwania	 Umyj wewnętrzną część lufy

1. Do czyszczenia zewnętrznej powierzchni lufy należy używać miękkiej ściereczki.
2. Proszę umyć wnętrze wodą, a następnie dodać trochę gorącej wody (może
dodać trochę octu) do środka i parzyć przez 30 minut. Ze względu na technologia polerowania, wewnątrz może pozostać trochę kurzu po polerowaniu,
Dlatego prosimy o umycie go przed użyciem.
3. Proszę nie umieszczać go w pozycji plastikowego koła podczas nakładania
wodę w środku, aby zapobiec jej przelaniu.
4. Nie napełniaj wodą powyżej maksymalnego poziomu

5. Po skończonym użyciu należy umyć wnętrze lufy i wysuszyć je.

6. Nie należy przez dłuższy czas przechowywać żywności kwaśnej lub zasadowej w lodówce.

zapobiegaj rdzewieniu lufy.

Producent: Shanghaimuxinmuyeyouxiangongsi
Adres: Shuangchenglu 803nong11hao1602A-1609shi, baoshanqu, szanghaj 200000 CN.
Importowane do AUS: SIHAO PTY LTD. 1 ROKEVA STREETEASTWOOD NSW 2122 Australia
Importowane do USA: Sanven Technology Ltd. Suite 250, 9166 Anaheim Miejsce, Rancho Cucamonga, CA 91730

UK REP	YH CONSULTING LIMITED. C/O YH Consulting Limited Office 147, Centurion House, London Road, Staines-upon-Thames, Surrey, TW18 4AX
EC REP	E-CrossStu GmbH Mainzer Landstr.69, 60329 Frankfurt am Main.



Wsparcie techniczne i certyfikat e-gwarancji
www.vevor.com/support

VEVOR

Affordable. Reliable. Home Improvement.

RONDHEID DRANK KRUIKENKOELERS

Model: WNS-7/WNS-8/WNS-9

Technische ondersteuning en e-garantiecertificaat
www.vevor.com/support

VEVOR
Affordable. Reliable. Home Improvement.

Roundness Beverage Jug Coolers

MODEL: WNS-7/WNS-8/WNS-9



Dit is de originele handleiding. Lees alle instructies zorgvuldig door voordat u het product gebruikt. VEVOR behoudt zich het recht voor om de gebruiksaanwijzing duidelijk te interpreteren. Het uiterlijk van het product is afhankelijk van het product dat u hebt ontvangen. Neemt u het ons niet kwalijk dat we u niet meer op de hoogte stellen van eventuele technologische of software-updates voor ons product.

SAFETY INSTRUCTIONS

Lees deze volledige handleiding zorgvuldig door voordat u dit product bedient en onderhoudt. Het niet opvolgen van deze waarschuwingen en instructies kan leiden tot overlijden, persoonlijk letsel of schade aan waardevolle eigendommen.

Kantelgevaar

• Een kind of volwassene kan de geïsoleerde drankautomaat omverwerpen en daarbij omkomen of ernstig gewond raken.

• Kinderen en volwassenen kunnen ernstig gewond raken als de apparatuur niet goed is vastgezet vóór de installatie.

• Dit product is geen speelgoed. Kinderen mogen nooit met of in de buurt van de geïsoleerde drankdispenser spelen.

• Gebruik het product uitsluitend zoals bedoeld. Ga niet op het product staan.

• Overschrijd het aangegeven draagvermogen niet.

BEWAAR DEZE INSTRUCTIES

PROPER USE OF YOUR INSULATED PRODUCT

1. Was en spoel het apparaat vóór gebruik.
2. Door de binnenkant voor te verwarmen met warm water, blijft de warmte beter behouden.
3. Door de gehele unit voor te koelen, blijft de kou beter behouden.
4. Vul de container tot de maximale capaciteit. Zorg ervoor dat de pakking op zijn plaats zit. Plaats het deksel terug en vergrendel het.

CARE AND CLEANING OF INSULATED CARRIER

1. Reinig na elk gebruik. Ontvlekkingsmiddelen goedgekeurd voor voedsel

of
Contact met dranken is toegestaan. Vraag uw wasmiddelleverancier naar de juiste instructies.
verbinding.
2. Zorg ervoor dat de pakking verwijderd is voordat u de vaatwasser inschakelt. Voorkom ook dat de vergrendelingen in de transportband vast komen te zitten.

BEVERAGE DISPENSER FILLING INSTRUCTIONS

LET OP: Als het apparaat te vol is, kan er vloeistof overstromen of uit de ontluchtingsdop spuiten wanneer u het deksel vastdraait.
OM OVERLOPEN TE VOORKOMEN, NIET HOGER VULLEN DAN 3,2 CM VANAF DE BOVENKANT.

CARE AND CLEANING OF THE FAUCET

Om de kraan uit het apparaat te verwijderen:
1. Draai de aansluitmoer los om de kraan van het apparaat te verwijderen.
2. Schroef de kap van de kraanbehuizing af, zodat de rubberen zitting en het uiteinde van de spindel zichtbaar worden. Trek de zitting naar beneden om deze te verwijderen.
3. Duw de wartelmoer terug en verwijder de metalen C-ring. Draai de vleugelmoer los om
Verwijder de tuit volledig van het apparaat. Leg de grote rubberen ring, de kleine
rubberen ring en “c”-ring.
4. Druk de kraanhendel in de stand ‘vergrendeld open’ om de bovenkant van de motorkap schoon te maken
diepgaand.
5. Reinig alle onderdelen van de kraan met een oplossing van heet water en urnenreiniger. Gebruik een Kraanborstel om de binnenkant van de kraan en de uitloop schoon te maken.

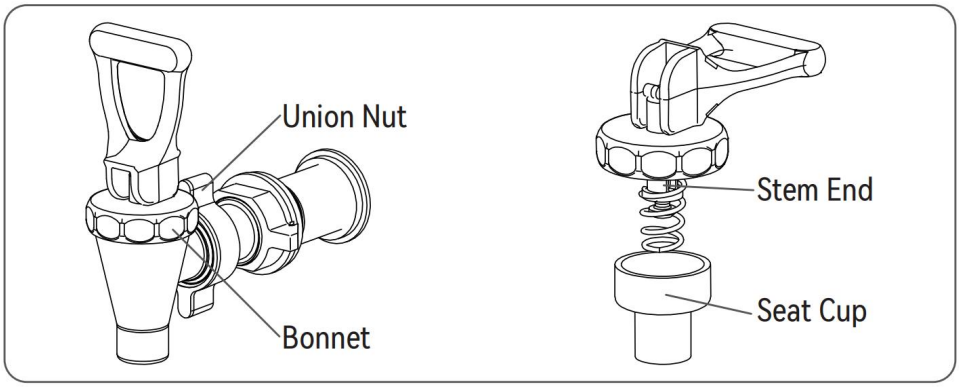

Om de kraan weer in het apparaat te plaatsen:

1. Plaats eerst de kleine rubberen ring op de tuit. Plaats vervolgens de tuit in het apparaat.
2. Plaats de grote rubberen ring op de tuit, aan de buitenkant van het apparaat.
3. Schroef de vleugelmoer op de uitloop met de ronde basis naar het apparaat gericht. Plaats de wartelmoer op
Uitloop met de binnenschroefzijde naar buiten. Vervang de metalen "c"-ring.
4. Plaats de rubberen zitting terug op het veer- en spindeluiteinde van de kraan. Oefen druk uit. om de zitting vast te zetten.
5. Schroef de kap op de kraanbehuizing.
6. Schroef de kraan op de uitloop en draai de moer vast.

EXPLODED PARTS DIAGRAM

Drankdispenserkraan

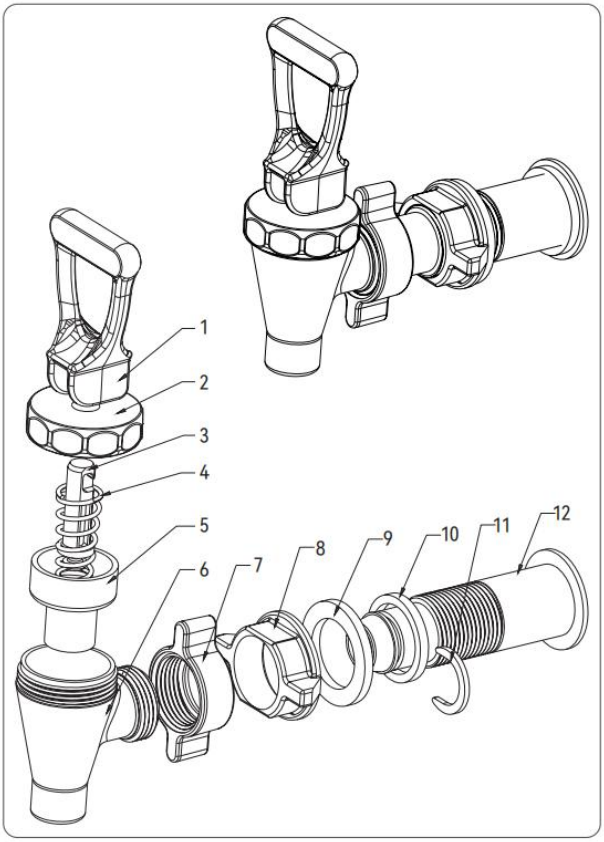

Nummer	Onderdeelnaam
1	Kraanhendel
2	Motorkap
3	Steeluiteinde
4	Lente
5	Rubberen zitkuip
6	Kraanlichaam
7	Wartelmoer
8	Vleugelmoer
9	Grote rubberen ring
10	Kleine rubberen ring
11	Metalen C-ring

12	Tuit

TEMPERATURE TEST

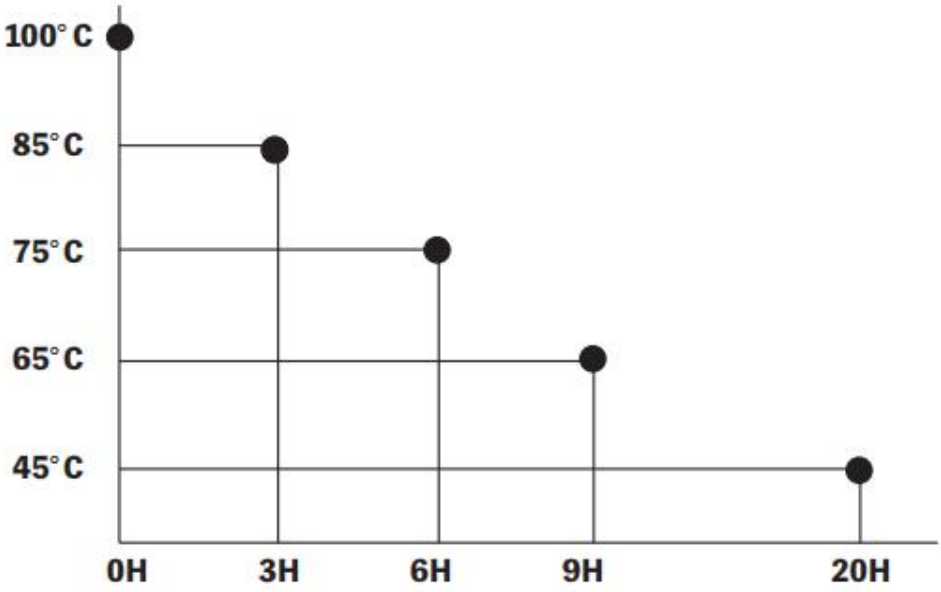

Bij kamertemperatuur 25°C

HOW TO CLEAN

1. Was de binnenkant van de cilinder na gebruik tijdig schoon en droog deze af.

2. Bewaar geen zure of alkalische voedingsmiddelen gedurende een langere periode in het vat om roestvorming te voorkomen.

HOW TO USE

● **Hoe te plaatsen**

Vul niet meer dan het maximale waterniveau

		
Correcte plaatsing	Geen scheefheid	Niet omdraaien

- **Hoe te wassen**

 Niet in het water laten weken	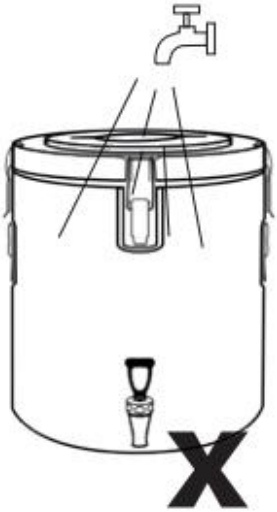 Geen directe doorspoeling	 Was de binnencilinder

1. Gebruik een zachte doek om de buitenkant van de trommel schoon te maken.
2. Was de binnenkant met water en doe er vervolgens wat heet water (kan voeg wat azijn toe) en laat 30 minuten trekken. Vanwege de polijsttechnologie, de binnenkant kan wat polijststof achterlaten,
Was het dus voor gebruik.
3. Plaats de plastic cirkel niet over de positie van de plastic cirkel wanneer u deze plaatst.
het water erin om overstroming te voorkomen.
4. Vul de tank niet verder dan het maximale waterniveau
5. Was de binnenkant van de cilinder na gebruik tijdig schoon en droog deze af.
6. Bewaar geen zuur of alkalisch voedsel gedurende een lange tijd in de koelkast.
Voorkom dat het vat gaat roesten.

Fabrikant: Shanghaimuxinmuyeyouxiangongsi
Adres: Shuangchenglu 803nong11hao1602A-1609shi, baoshanqu, shanghai 200000 CN.
Geïmporteerd naar AUS: SIHAO PTY LTD. 1 ROKEVA STREETEASTWOOD NSW 2122 Australië
Geïmporteerd naar de VS: Sanven Technology Ltd. Suite 250, 9166 Anaheim
Plaats, Rancho Cucamonga, CA 91730

UK	REP

YH CONSULTING LIMITED. C/O YH Consulting Limited Office 147, Centurion House, London Road, Staines-upon-Thames, Surrey, TW18 4AX

EC	REP

E-CrossStu GmbH
Mainzer Landstr.69,
60329 Frankfurt am Main.



Technische ondersteuning en e-garantiecertificaat
www.vevor.com/support

VEVOR

Affordable. Reliable. Home Improvement.

RUNDHETSDRYCK

KANNA-KYLARE

Modell: WNS-7/WNS-8/WNS-9

Teknisk support och e-garanticertifikat

www.vevor.com/support

VEVOR
Affordable. Reliable. Home Improvement.

Roundness Beverage Jug Coolers

MODELL: WNS-7/WNS-8/WNS-9



Detta är originalinstruktionerna, vänligen läs alla instruktioner noggrant innan du använder produkten. VEVOR förbehåller sig en tydlig tolkning av vår användarmanual. Produktens utseende ska vara beroende av den produkt du mottagit. Vi ber om ursäkt för att vi inte kommer att informera dig igen om det finns några teknik- eller programuppdateringar för vår produkt.

SAFETY INSTRUCTIONS

Läs och förstå hela denna manual innan du använder och utför service på denna produkt. Underlåtenhet att följa dessa varningar och instruktioner kan orsaka dödsfall, personskador eller skador på värdefull egendom.

Risk för vältning

• Ett barn eller en vuxen kan välta den isolerade dryckesautomaten och dödas eller skadas allvarligt.

• Allvarliga skador kan uppstå för barn och vuxna om de inte säkras före installation.

• Denna produkt är inte en leksak. Barn bör inte leka med eller runt den isolerade dryckesautomaten.

• Använd endast enligt avsikten. Stå inte på produkten.

• Överskrid inte den angivna viktkapaciteten.

SPARA DESSA INSTRUKTIONER

PROPER USE OF YOUR INSULATED PRODUCT

1. Tvätta och skölj enheten före användning.
2. Förvärmning av interiören med varmt vatten förbättrar värmehållningen.
3. Förkylning av hela enheten förbättrar kylhållningen.
4. Fyll behållaren till dess maximala kapacitet. Se till att packningen är på plats. Sätt tillbaka locket och lås det i läge.

CARE AND CLEANING OF INSULATED CARRIER

1. Rengör efter varje användning. Avfärgningsmedel godkända för livsmedel eller
dryckeskontakt kan användas. Fråga din tvättmedelsleverantör om korrekt

förening.
2. Se till att packningen är borttagen innan du kör diskmaskinen. Se också till att spärrarna inte fastnar i transportbandet.

BEVERAGE DISPENSER FILLING INSTRUCTIONS

VARNING: Vätska kan rinna över eller spruta ut ur ventilationslocket när du sätter på locket om enheten är överfylld.
FÖR ATT FÖRHINDRA ÖVERFLÖDNING, FYLL INTE HÖGRE ÄN 3 1/4 tum FRÅN TOPPEN.

CARE AND CLEANING OF THE FAUCET

För att ta bort kranenheten från enheten:
1. Skruva loss kopplingsmuttern för att ta bort kranen från enheten.
2. Skruva loss huven från kranens kropp för att exponera gummisätets kopp och spindeln. Dra nedåt på sitskoppen för att ta bort den.
3. Tryck tillbaka kopplingsmuttern och ta bort metallringen "C". Skruva loss vingmuttern för att
Ta bort pipen helt från enheten. Lägg den stora gummibrickan och den lilla åt sidan.
gummibricka och “C”-ring.
4. Tryck ner kranens spak till "låst öppet" läge för att rengöra motorhuvens ovansida.
noggrant.
5. Rengör alla delar av kranen med en lösning av varmt vatten och urnrengöring. Använd en kranborste för att rengöra insidan av kranen och pipen.

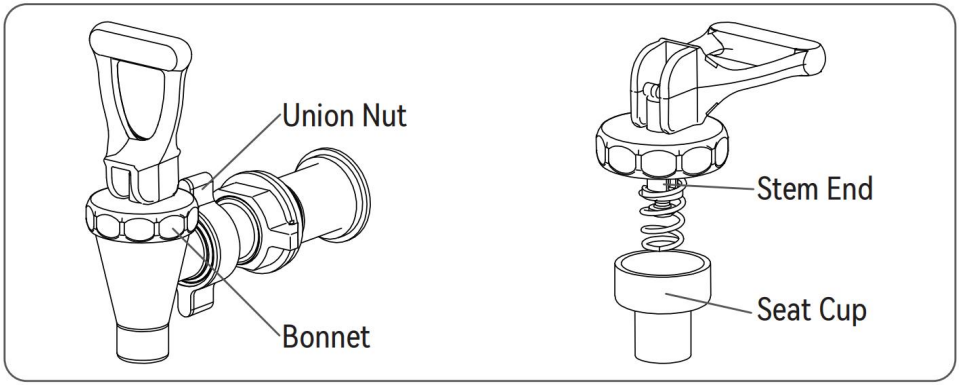

För att återställa kranenheten till enheten:

1. Placera först den lilla gummibrickan på pipen. Placera sedan pipen inuti enheten.
2. Placera den stora gummibrickan på pipen från utsidan av enheten.
3. Skruva fast vingmuttern på pipen med den runda basen vänd mot enheten. Montera kopplingsmuttern på
pipen med skruvens insida utåt. Byt ut metall-C-ringen.
4. Sätt tillbaka gummisätet på fjädern och kranens spindelände. Tryck på. för att säkra sitskoppen.
5. Skruva fast locket på kranens kropp.
6. Skruva fast kranen på pipen och dra åt kopplingsmuttern.

EXPLODED PARTS DIAGRAM

Dryckesdispenserkran

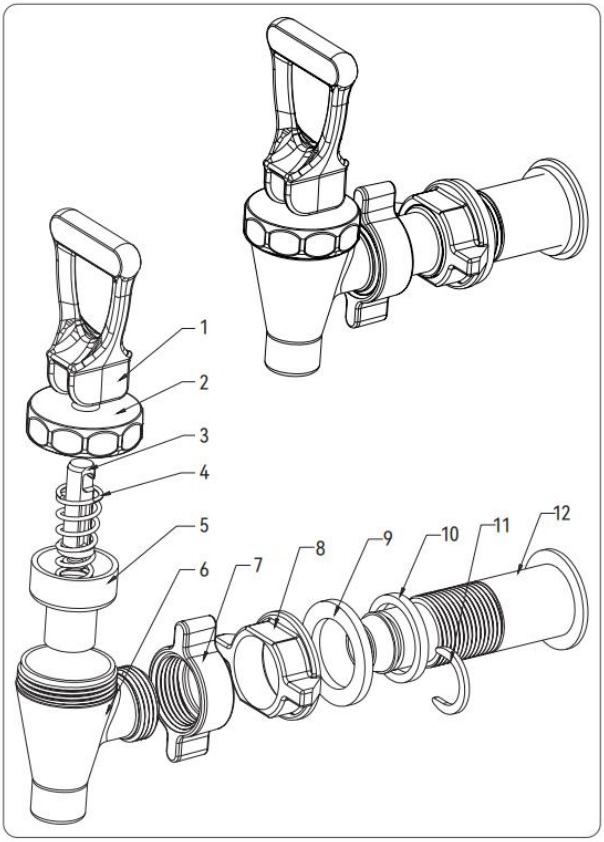

Antal	Delnamn
1	Kranspak
2	Hätta
3	Stjälkänden
4	Fjädra
5	Gummi sitskopp
6	Krankropp
7	Kopplingsmutter
8	Vingmutter
9	Stor gummibricka
10	Liten gummibricka
11	Metall C-ring

12	Pip

TEMPERATURE TEST

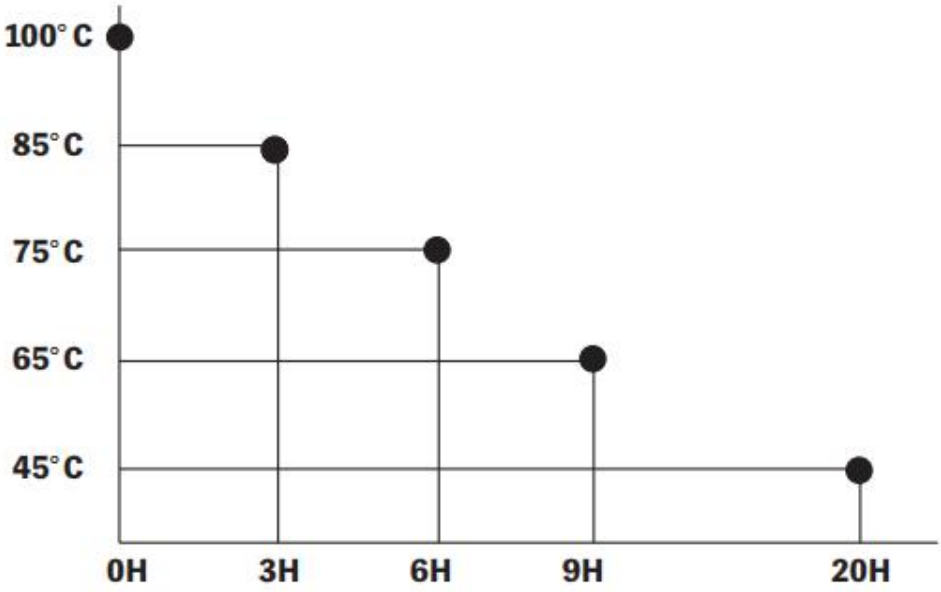

I rumstemperatur 25°C

HOW TO CLEAN

1. Tvätta insidan av pipan i tid efter användning och torka den.

2. Använd inte sura eller alkaliska livsmedel under längre tid för att undvika rost på fatet.

HOW TO USE

● Hur man placerar

Fyll inte på med vatten över maximal vattennivå

		
Korrekt placering	Ingen lutning	Vänd inte om

● **Hur man tvättar**

 Blötlägg inte i vattnet	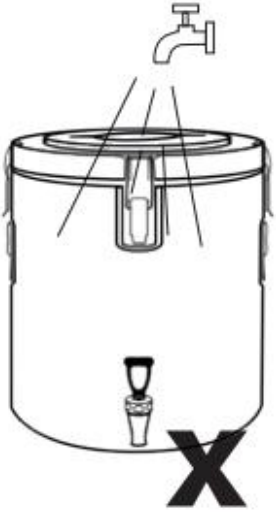 Ingen direktspolning	 Tvätta den inre pipan

1. Använd en mjuk trasa för att rengöra pipans utsida.
2. Tvätta insidan med vatten och häll sedan i lite varmt vatten (burk tillsätt lite vinäger) inuti för att dra i 30 minuter. På grund av poleringsteknik, insidan kan lämna kvar lite poleringsdamm, så tvätta den gärna före användning.
3. Vänligen placera inte över plastcirkelpositionen när du sätter vattnet inuti för att undvika att vatten rinner över.
4. Fyll inte på med vatten över den maximala vattennivån
5. Tvätta insidan av pipan i tid efter användning och torka den.
6. Lägg inte sura eller alkaliska livsmedel under längre tid. undvika rost i fatet.

Tillverkare: Shanghaimuxinmuyeyouxiangongsi
Adress: Shuangchenglu 803nong11hao1602A-1609shi, baoshanqu, shanghai 200000 CN.

Importerad till Australien: SIHAO PTY LTD. 1 ROKEVA STREETEASTWOOD NSW 2122 Australien
Importerad till USA: Sanven Technology Ltd. Suite 250, 9166 Anaheim Plats, Rancho Cucamonga, Kalifornien 91730

UK	REP

YH CONSULTING LIMITED. C/O YH Consulting Limited Office 147, Centurion House, London Road, Staines-upon-Thames, Surrey, TW18 4AX

EC	REP

E-CrossStu GmbH
Mainzer Landstr.69,
60329 Frankfurt am Main.



Teknisk support och e-garanticertifikat
www.vevor.com/support