VEVOR

Affordable. Reliable. Home Improvement.

CONVECTION PANEL HEATER

MODEL:CH507-15DE \ CH507-20DE

VEVOR
Affordable. Reliable. Home Improvement.

CONVECTION PANEL HEATER

MODEL:CH507-15DE \ CH507-20DE

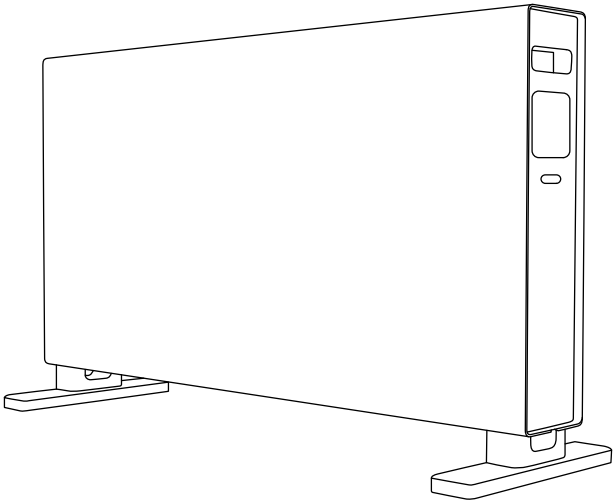

This is the original instruction, please read all manual instructions carefully before operating. VEVOR reserves a clear interpretation of our user manual. The appearance of the product shall be subject to the product you received. Please forgive us that we won't inform you again if there are any technology or software updates on our product.

	Warning-To reduce the risk of injury, user must read instructions manual carefully.

This product is only suitable for well insulated spaces or occasional use.

SAFETY WARNINGS

•This product is not a toy. It should not be used by children or infirm persons without supervision.
•Children of less than 3 years should be kept away unless continuously supervised.
•Children aged from 3 years and less than 8 years shall only switch on/off the appliance provided that it has been placed or installed in its intended normal operating position and they have been given supervision or instruction concerning use of the appliance in a safe way and understand the hazards involved. Children aged from 3 years and less than 8 years shall not plug in, regulate and clean the appliance or perform user maintenance.
•CAUTION — Some parts of this product can become very hot and cause burns. Particular attention has to be given where children and vulnerable people are present.
•This appliance can be used by children aged from 8 years and above and persons with reduced physical, sensory or mental capabilities or lack of experience and knowledge if they have been given supervision or instruction concerning use of the appliance in a safe way and understand the hazards involved. Children shall not play with the appliance. Cleaning and user maintenance shall not be made by children without supervision.
•Do not use this heater with a programmer, timer, separate remote-control system or any other device that switches the heater on automatically, since a fire risk exist if the heater is covered or positioned incorrectly.
•Disconnect from mains when not in use or cleaning.
•If the supply cord is damaged, it must be replaced by the manufacturer, its service agent or similarly qualified persons in order to avoid a hazard.
•It is not recommended to use an extension cord.
•The heater is hot when in use .To avoid burns, do not let bare skin touch hot surface.
•Do not immerse cord, plug or any part of the appliance in water or any other liquid.

•Do not use the heater in dusty environments or where flammable vapors are present (e.g. in a workshop or garage).
•Do not place the heater on or near any other source of heat.



• Warning: in order to avoid overheating, do not cover the heater.
•A fire may occur if the heater is covered with or touches flammable material, including curtains, drapes, bedding etc. when in operation. KEEP THE HEATER FROM SUCH MATERIALS.
•The heater must not be located immediately below a socket-outlet.
•Do not use this heater in the immediate surroundings of a bath, a shower or a swimming pool.
•Do not let the mains lead hang over the edge of the table or work surface or touch hot surfaces.
•Do not use outdoors.
•Do not use the appliance for other than its intended use.
•This appliance is intended for household use only.
•Do not misuse the cord or pull the cable to disconnect it from the outlet. Instead, grasp the plug and pull it to disconnect.
•Do not attempt to repair, disassemble or modify the appliance. There are no user-serviceable parts inside.
•Do not insert or allow foreign objects to enter the ventilation or exhaust openings as this may cause an electric shock, fire or damage to the appliance.
•When the heater is turned on for the first time, it may release a slight, harmless odor. This odor is a normal occurrence caused by the initial heating of the internal heating elements and should not occur again.
•Please do not put any unit on the product.
•In order to avoid any accident, please turn off the unit when people leave.
•Please do not use the product when there are no people to take care of children, animal or the disabled people.
•If do not use the product for a long time, please disconnect the plug, put the product into the box and stock the product in a dry and ventilated place.

•When using the product, please do not locate the air outlet and inlet next to the wall or curtain to avoid obstructing the air and influence the effect.
•Please do not use the product under the direct sunshine.
•The inflammable or explosive article is not allowed to be put around the heater. The product is not allowed to be use in the environment filled with inflammable air or dust.
•Please do not let the power cord touching the front net cover in order to avoid the high temperature damaging the power cord.
•Do not hang the wet clothes above the heater.
•The voltage and frequency of the power supply must comply with the technical specification of the heater.
•Not allowed to impinge or shake the unit when it is in operation.
•Please keep wind inlet & outlet unblocked, to avoid any malfunction appearance, such as distortion, changing color, etc.
•Do not let the power cord at the wind outlet, it will damage the insulation layer of wires.
•Ensure no water or rain drop into the unit, in order to avoid electric shock, short circuit or fire.
•Clean the surface of the unit with damp cloth (or add some detergent). Do not use corrosive detergent or solvent to clean. Not allowed to wash directly with water.
•Do not handle the power cord and plug by wet hands.
•Do not insert the wood or metal stick or other slim objects into air inlet or outlet.
•Do not put heavy objects onto the power cord.
•Do not face the wind outlet to babies for a long time.
•Regarding the instructions for the installation, thanks to refer to the below paragraph of the manual.
•**CAUTION:** In order to avoid a hazard due to inadvertent resetting of the thermal cut-out, this appliance must not be supplied through an external switching device, such as a timer, or connected to a circuit that is regularly switched on and off by the utility.
•Do not use this heater if it has been dropped.

•Do not use if there are visible signs of damage to the heater.
•Use this heater on a horizontal and stable surface, or fix it to the wall, as applicable.
•**WARNING:** Do not use this heater in small rooms when they are occupied by persons not capable of leaving the room on their own, unless constant supervision is provided.
•**WARNING:** To reduce the risk of fire, keep textiles, curtains, or any other flammable material a minimum distance of 1 m from the air outlet.

Model	CH507-15DE	CH507-20DE
Input	AC120V 60Hz	AC220-240V 50-60Hz
Power	1500W	1800-2000W

Part List		
Code	**Picture**	**Qty.**
1	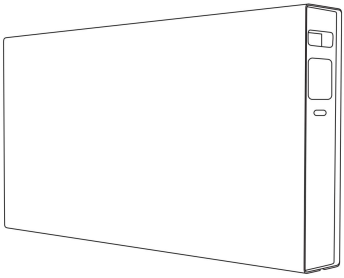	1
2	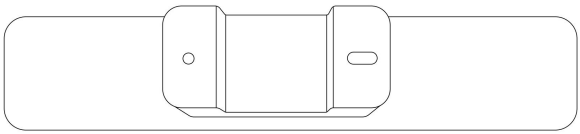	2
3	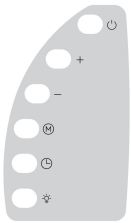	1

4	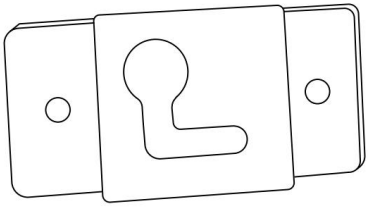	3
5	 M4*40	3
6	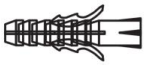	3
7	 M4*12	10

CONTROL PANEL

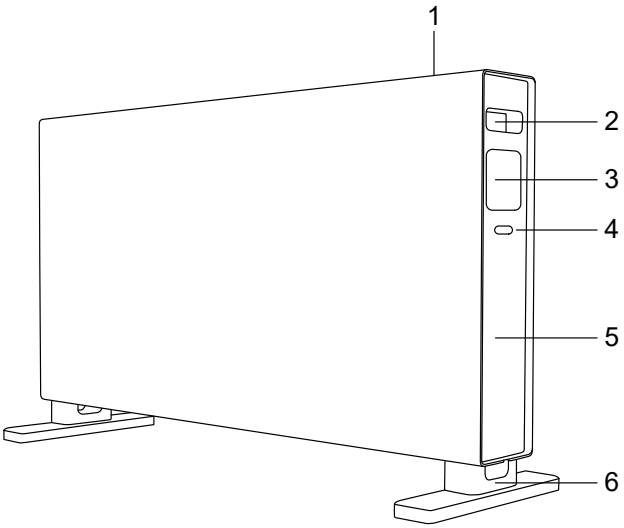

1.Air outlet 2.Handle 3.LED display
4.Power switch 5.Side panel 6.Standing feet

Assemble

Wall-mounted:

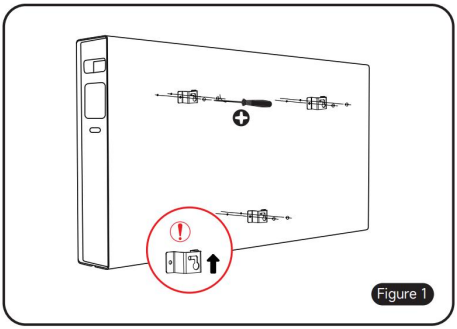

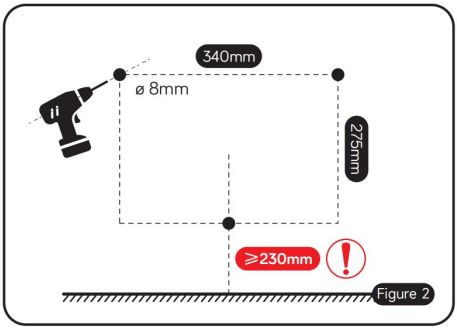

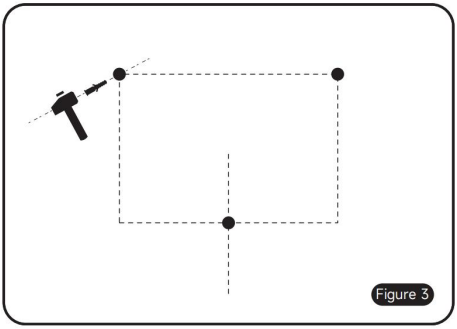

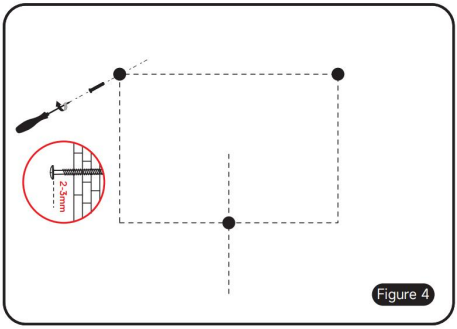

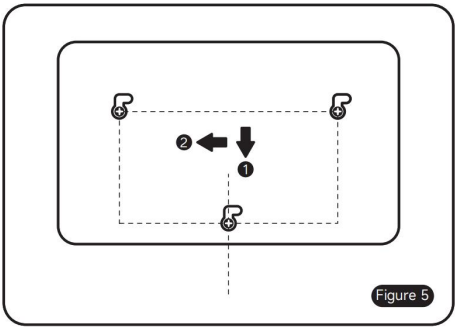

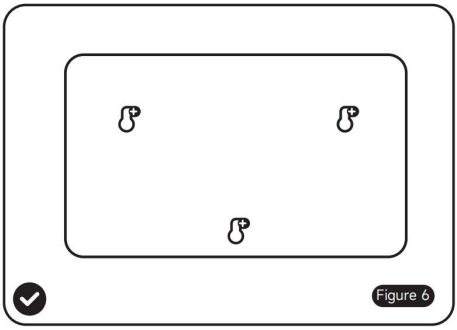

1.Place the product horizontally, use screws to fix the three wall mountings on the back of the body as shown in

2.According to the size and diatance requirements shown in, punch holes in the wall.
3.Fix 3 pieces of plastic expansion into the hole.
4.Screw the screws in the hole, and leave a gap of 2-3mm between thescrew cap and the wall.
5.Align the screw hole of the product pendant with the screw head and snap it into the pendant limit groove.
6.Installation complete.

Free-Standing:
Gently upside down the heater body, and put it on a flat soft surface, refer to below Pics:
Assemble 2 standing feets on the bottom of heater with 4 pcs screws, and tighten the standing feets with the screws.
Then gently upside the heater again and put the heater on the flat floor.

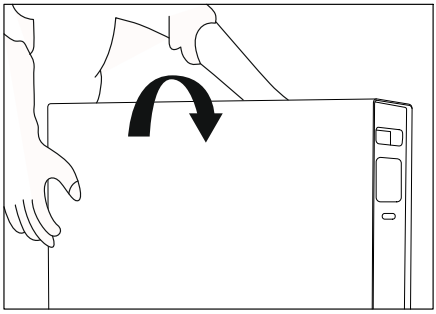

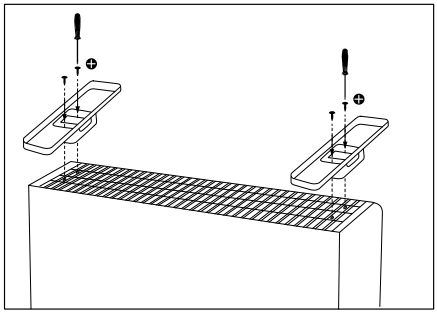

Installation

Your appliance shall be used as portable appliance only (thanks to respect all the safety warnings given)
1. Put the heater on a flat, dry and clean floor.
2. Leave a minimum distance of 1m between any side of your appliance and any obstacle (furniture, wall, etc.) to ensure a good circulation of the airflow. Keep away from sundries.

OPERATION

Buttons and functions



Indicators

- The heat is on
- °C Degrees Celsius
- The shutdown timer is activated

Buttons

- Main power switch, switches the heater on/off
- Standby, switches the heater on or puts it into standby mode.
- Brightness, 50%, 25% or OFF
  Shutdown timer, press for three seconds to set a time.
- Heat mode, choice of H1, H2 or AF
- Increases the value when making settings
- Decreases the value when making settings

1.Plug the appliance to socket. Please verify the rated current of the power socket whether it fits the requirements and equipped with a safety grounding device; otherwise, replace the socket.

2.Press down the on/off main button, the standby button on the

LED display screen is illuminated.
3.Touch the standby button, the heater will be on.

4.Temperature setting: Press  or  to adjust temperature from 5 ºC to 35 ºC(41-95oF),
5.Press The power setting will be shown on the display. Press 5 to change the power setting according to the following sequence:

H1	H2	AF
750W(CH507-15DE) 1250W(CH507-20DE)	1500W(CH507-15DE) 2000W(CH507-20DE)	Anti-frost mode 7℃±3℃(cannot be changed).

Notice: When it is in anti-frost function, the target temp is 7 ºC.（45oF）

6.Power setting: Press  button to set the working power setting, and the relevant ICON will be shown on the LED display.

ICON display	H1	H2
Working status	Low power 750W(CH507-15DE) 1250W(CH507-20DE)	High power 1500W(CH507-15DE) 2000W(CH507-20DE)

7.Timer setting: Press and hold the button  for more than 3 seconds, the display will show “0h”, Press s  or  to set the timer among 1-24 hours, the display will show the left working time until the timer is over.
8.Brightness of LED display

The default brightness is 100%. Press the  to change the brightness from 100%, 50%, 25%, and 0% display in a continuous cycle. But even select 0% brightness, the standby button  and Brightness/Timer button  will always keep as 25% brightness.

Notice: If there are no operations in1 minute when it is in 100% brightness, the brightness would turn to 50%.

When it is 0% display situation, the screen would display as 25% brightness if there are any operations.

9.To turn off the heater, press  on the control panel, switch off the on/off switch and remove plug from the mains socket.

Remote control

-After remove the insulation paper in the remote controller, you can control the heater by remote controller. All the buttons are same as the control buttons on the heater and functions are same too.

-The remote controller use AAA battery, if the battery needs to be replaced, please follow below steps:

-1. Open the battery cover at the bottom of the remote control, press the buckle on the battery cover inward and pull it out, take out the old battery.

-2. Identify the polarity of the battery, and insert the new battery into the battery slot.

-3. Push the battery cover to the bottom of the remote control.

-If long time no use, please remove the battery from battery box.

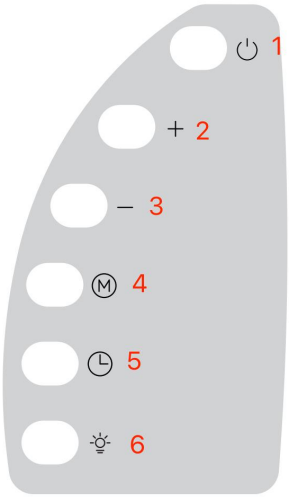	1 Standby button 2. Increase function button 3. Decrease function button 4. Mode selection button 5. Timer button 6. Bringhtness button

CLEANING AND MAINTENANCE

Warning! Always disconnect the mains power supply before cleaning the Unit. Regarding the instructions for the “CLEANING AND MAINTENANCE”, thanks to refer to the below paragraph of the manual.

1.Use a soft dry cloth to clean the surface of the product. Wipe it dry with a clean cloth.

2.Use warm water with a mild detergent and a soft damp cloth to clean the product. Wipe it dry with a clean cloth. Do not pour water onto or into the unit.

3.To store your product in the off-season, we recommend using the original (or appropriately sized) box. It is important to keep it in a safe, dry location.

4.Do not allow water or other liquids to run into the interior of the product, as this could create a fire and/or electrical hazard.

5.We also recommend the periodic cleaning of this appliance by lightly running a vacuum cleaner nozzle over the guards to remove any dust or dirt that may have accumulated inside or on the unit.

6.CAUTION: Do not use harsh detergents, chemical cleaners or solvents as they may damage the surface finish of the plastic components.

OVERHEAT SAFETY DEVICE

Your heater is fitted with a safety device to switches off the heater in the event of overheating. If the safety device operated, please turn the heater off, unplug the appliance and let it completely cool, inspect for blockage of air inlet or outlet, attempting to restart the heater then after.
If the heater fails to operate or the safety device switches the heater off again, return heater to your nearest service center for examination or repair.


Warning: In order to avoid overheating, do not cover the heater.

CE This appliance conforms to directives of The European Community.


This marking indicates that this product should not be disposed with other household wastes throughout the EU. To prevent possible harm to the environment or human health from uncontrolled waste disposal, recycle it responsibly to promote the sustainable reuse of material resources. To return your used device, please use the return and collection systems or contact the retailer where the product was purchased. They can take this product for environmental safe recycling.

Warranty

Maxeda DIY BV within the warranty guarantees that the product is free from defects in material and workmanship under normal use, if installation and maintenance instructions are followed, and normal storage (storage means the condition where the product is not used for the intended purpose).
The warranty period begins on the date of retail purchase by the original end-use buyer. For different products and components of products are subject to different warranty periods. On (the pack) you purchased the product can be found in the applicable guarantee.

Exclusions

This warranty does not cover:
(a) wear, corrosion, discoloration and deterioration due to normal use and storage,
(b) damage due to incorrect and / or improper maintenance,
(c) damage caused to the product external causes such as fire, water (vapor, liquid, ice), misapplication, fall, neglect, misuse (including but not limited to use in violation of the Maxeda DIY Ltd instructions) or abuse,
(d) supplies and replaceable parts including batteries (one year warranty) and accessories. When invoking the guarantee, the product (or part) and the original purchase receipt must be submitted.



VEVOR

Affordable. Reliable. Home Improvement.

PANNEAU CHAUFFANT À CONVECTION

MODÈLE : CH507-15DE \ CH507-20DE

VEVOR
Affordable. Reliable. Home Improvement.

CONVECTION PANEL HEATER

MODÈLE : CH507-15DE \ CH507-20DE

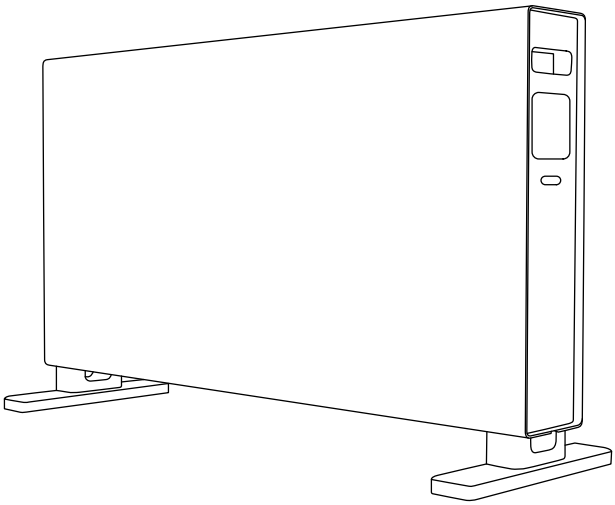

Ceci est le mode d'emploi d'origine. Veuillez lire attentivement l'intégralité du manuel avant utilisation. VEVOR se réserve le droit d'interpréter clairement ce manuel d'utilisation. L'apparence du produit dépend du produit que vous avez reçu. Veuillez nous excuser pour les éventuelles mises à jour technologiques ou logicielles.

	Avertissement - Pour réduire le risque de blessure, l'utilisateur doit lire attentivement le manuel d'instructions.

Ce produit convient uniquement aux espaces bien isolés ou à une utilisation occasionnelle.

AVERTISSEMENTS DE SÉCURITÉ

• Ce produit n'est pas un jouet. Il ne doit pas être utilisé par des enfants ou des personnes handicapées sans surveillance.
• Les enfants de moins de 3 ans doivent être tenus à l’écart, sauf s’ils sont surveillés en permanence.
• Les enfants de 3 à 8 ans ne doivent allumer et éteindre l'appareil que s'il est placé ou installé dans sa position de fonctionnement normale prévue, s'ils sont sous surveillance ou ont reçu des instructions concernant son utilisation en toute sécurité et s'ils comprennent les dangers encourus. Les enfants de 3 à 8 ans ne doivent pas brancher, régler, nettoyer l'appareil ni effectuer d'entretien.
• ATTENTION — Certaines pièces de ce produit peuvent devenir très chaudes et provoquer des brûlures. Une attention particulière doit être portée en présence d'enfants et de personnes vulnérables.
• Cet appareil peut être utilisé par des enfants de 8 ans et plus et par des personnes ayant des capacités physiques, sensorielles ou mentales réduites, ou manquant d'expérience et de connaissances, à condition qu'ils soient sous surveillance ou aient reçu des instructions concernant l'utilisation de l'appareil en toute sécurité et qu'ils comprennent les dangers encourus. Les enfants ne doivent pas jouer avec l'appareil. Le nettoyage et l'entretien ne doivent pas être effectués par des enfants sans surveillance.
• N'utilisez pas ce radiateur avec un programmateur, une minuterie, un système de télécommande séparé ou tout autre dispositif qui allume le radiateur automatiquement, car il existe un risque d'incendie si le radiateur est recouvert ou mal positionné.
• Débrancher l’appareil du secteur lorsqu’il n’est pas utilisé ou lorsqu’il n’est pas nettoyé.
• Si le cordon d'alimentation est endommagé, il doit être remplacé par le fabricant, son agent de service ou des personnes de qualification similaire afin d'éviter tout danger.
• Il n’est pas recommandé d’utiliser une rallonge.

• Le radiateur est chaud lorsqu'il est utilisé. Pour éviter les brûlures, ne laissez pas la peau nue toucher la surface chaude.
• Ne pas immerger le cordon, la fiche ou toute autre partie de l'appareil dans l'eau ou tout autre liquide.
• N'utilisez pas le radiateur dans des environnements poussiéreux ou où des vapeurs inflammables sont présentes (par exemple dans un atelier ou un garage).
• Ne placez pas le radiateur sur ou à proximité d'une autre source de chaleur.

•  Attention : afin d'éviter une surchauffe, ne pas couvrir le radiateur.
• Un incendie peut se produire si le radiateur est recouvert ou touche des matériaux inflammables, y compris des rideaux, des tentures, de la literie, etc., pendant son fonctionnement. ÉLOIGNEZ LE RADIATEUR DE CES MATÉRIAUX.
• Le radiateur ne doit pas être placé immédiatement en dessous d'une prise de courant.
• Ne pas utiliser ce radiateur à proximité immédiate d'un bain, d'une douche ou d'une piscine.
• Ne laissez pas le cordon d'alimentation pendre du bord de la table ou du plan de travail ou toucher des surfaces chaudes.
• Ne pas utiliser à l'extérieur.
• N'utilisez pas l'appareil à d'autres fins que celles prévues.
• Cet appareil est destiné à un usage domestique uniquement.
• Ne pas utiliser le cordon d'alimentation de manière abusive ni tirer dessus pour le débrancher de la prise. Il est préférable de saisir la fiche et de tirer dessus pour la débrancher.
• Ne tentez pas de réparer, de démonter ou de modifier l'appareil. Il ne contient aucune pièce réparable par l'utilisateur.
• N'insérez pas et ne laissez pas d'objets étrangers pénétrer dans les ouvertures de ventilation ou d'échappement, car cela pourrait provoquer

un choc électrique, un incendie ou endommager l'appareil.
• Lors de la première mise en marche du radiateur, une légère odeur inoffensive peut se dégager. Cette odeur est normale, causée par le chauffage initial des éléments chauffants internes, et ne devrait plus se reproduire.
• Veuillez ne placer aucune unité sur le produit.
• Afin d’éviter tout accident, veuillez éteindre l’appareil lorsque les personnes quittent les lieux.
• Veuillez ne pas utiliser le produit lorsqu'il n'y a personne pour s'occuper des enfants, des animaux ou des personnes handicapées.
• Si vous n'utilisez pas le produit pendant une longue période, veuillez débrancher la prise, mettre le produit dans la boîte et stocker le produit dans un endroit sec et aéré.
• Lors de l'utilisation du produit, veuillez ne pas placer la sortie et l'entrée d'air à côté du mur ou du rideau pour éviter d'obstruer l'air et d'influencer l'effet.
• Veuillez ne pas utiliser le produit sous la lumière directe du soleil.
• Il est interdit de placer des objets inflammables ou explosifs à proximité du radiateur. Il est interdit d'utiliser le produit dans un environnement contenant de l'air ou des poussières inflammables.
• Veuillez ne pas laisser le cordon d'alimentation toucher le couvercle du filet avant afin d'éviter que la température élevée n'endommage le cordon d'alimentation.
• Ne suspendez pas les vêtements mouillés au-dessus du radiateur.
• La tension et la fréquence de l’alimentation électrique doivent être conformes aux spécifications techniques de l’appareil de chauffage.
• Il est interdit de heurter ou de secouer l’appareil lorsqu’il est en fonctionnement.
• Veuillez garder l'entrée et la sortie du vent dégagées, afin d'éviter tout dysfonctionnement, tel qu'une déformation, un changement de couleur, etc.
• Ne laissez pas le cordon d'alimentation à la sortie du vent, cela endommagerait la couche isolante des fils.

• Assurez-vous qu'aucune goutte d'eau ou de pluie ne pénètre dans l'appareil, afin d'éviter tout choc électrique, court-circuit ou incendie.
• Nettoyer la surface de l'appareil avec un chiffon humide (ou ajouter un peu de détergent). Ne pas utiliser de détergent corrosif ni de solvant. Ne pas laver directement à l'eau.
• Ne manipulez pas le cordon d'alimentation et la fiche avec les mains mouillées.
• N'insérez pas de bâton en bois ou en métal ou d'autres objets fins dans l'entrée ou la sortie d'air.
• Ne placez pas d'objets lourds sur le cordon d'alimentation.
• Ne pas exposer la sortie d'air aux bébés pendant une longue période.
• Concernant les instructions d'installation, merci de vous référer au paragraphe ci-dessous du manuel.
• **ATTENTION :** Afin d'éviter tout danger dû à une réinitialisation involontaire du disjoncteur thermique, cet appareil ne doit pas être alimenté par un dispositif de commutation externe, tel qu'une minuterie, ni connecté à un circuit régulièrement allumé et éteint par le service public.
• N'utilisez pas ce radiateur s'il est tombé.
• Ne pas utiliser si le radiateur présente des signes visibles de dommages.
• Utilisez ce radiateur sur une surface horizontale et stable, ou fixez-le au mur, selon le cas.
• **AVERTISSEMENT :** N'utilisez pas ce radiateur dans de petites pièces lorsqu'elles sont occupées par des personnes incapables de quitter la pièce par elles-mêmes, à moins qu'une surveillance constante ne soit assurée.
• **AVERTISSEMENT :** Pour réduire le risque d'incendie, maintenez les textiles, les rideaux ou tout autre matériau inflammable à une distance minimale de 1 m de la sortie d'air.

Modèle	CH507-15DE	CH507-20DE
Saisir	CA 120 V 60 Hz	CA 220-240 V 50-60 Hz
Pouvoir	1500W	1800-2000W

Liste des pièces		
Code	**Image**	**Qté.**
1	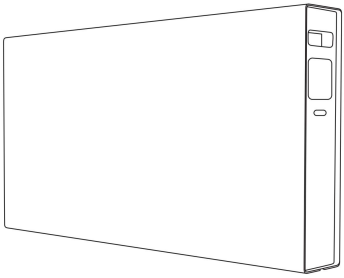	1
2	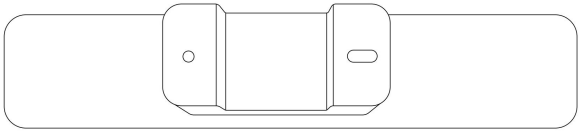	2
3	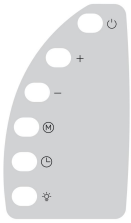	1
4	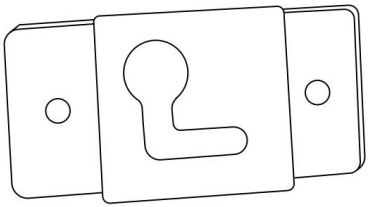	3
5	 M4*40	3
6		3

7	 M4*12	10

PANNEAU DE CONTRÔLE

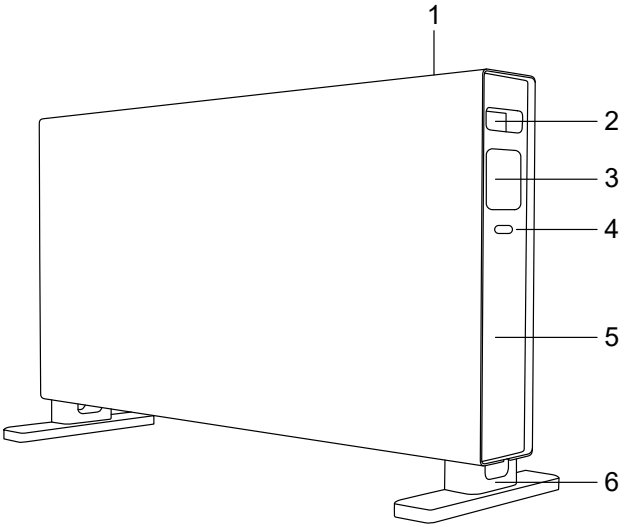

1. Sortie d'air 2. Poignée 3. Affichage LED
4. Interrupteur d'alimentation 5. Panneau latéral 6. Pieds de support

Assembler

Fixation murale :

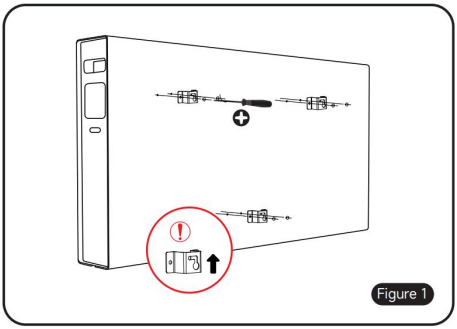

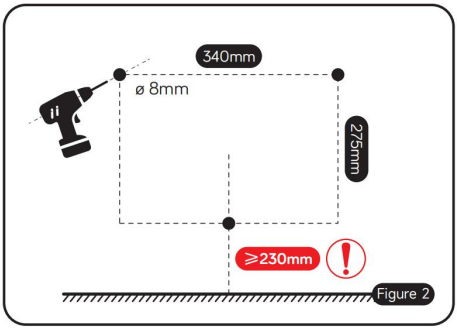

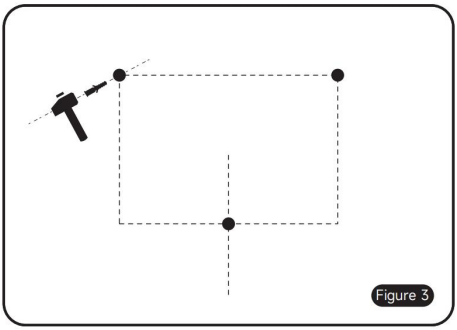

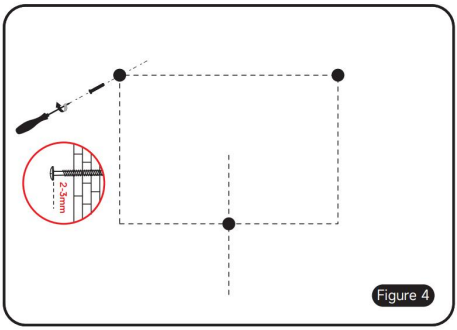

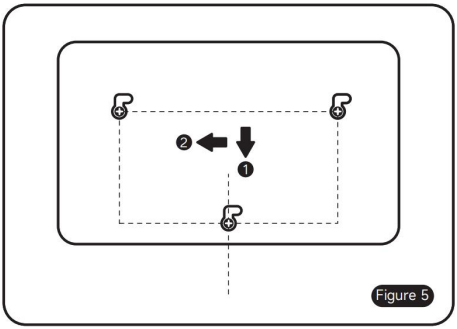

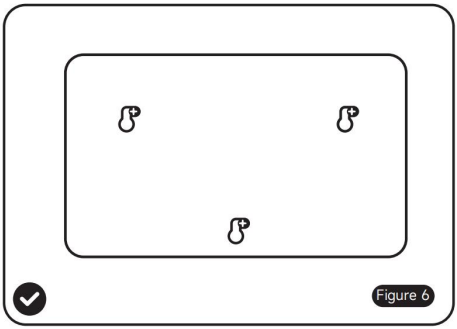

1. Placez le produit horizontalement, utilisez des vis pour fixer les trois supports muraux à l'arrière du corps comme indiqué dans
2. Selon les exigences de taille et de distance indiquées, percez des trous dans le mur.
3.Fixez 3 morceaux d’expansion en plastique dans le trou.
4. Vissez les vis dans le trou et laissez un espace de 2 à 3 mm entre le capuchon de la vis et le mur.

5. Alignez le trou de vis du pendentif du produit avec la tête de vis et enclenchez-le dans la rainure de limite du pendentif.
6. Installation terminée.

Autonome :
Retournez doucement le corps du radiateur et placez-le sur une surface plane et douce, reportez-vous aux photos ci-dessous :
Assemblez 2 pieds debout sur le bas du radiateur avec 4 vis et serrez les pieds debout avec les vis.
Ensuite, retournez doucement le radiateur et posez-le sur le sol plat.

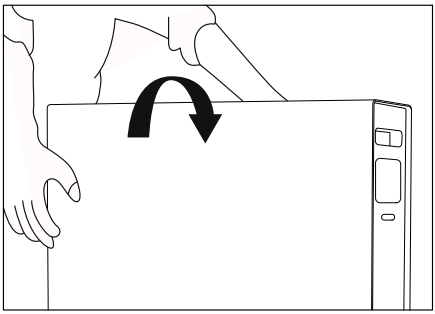

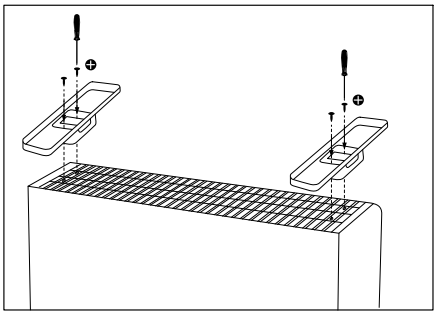

Installation

Votre appareil doit être utilisé comme appareil portable uniquement (merci de respecter toutes les consignes de sécurité données)
1. Placez le radiateur sur un sol plat, sec et propre.
2. Laissez une distance minimale de 1 m entre chaque côté de votre appareil et tout obstacle (meuble, mur, etc.) afin d'assurer une bonne circulation du flux d'air. Tenez-le à l'écart des objets divers.

OPÉRATION

Buttons and functions



Indicators

°F

- The heat is on
- °C Degrees Celsius
- The shutdown timer is activated

Buttons

- Main power switch, switches the heater on/off
- Standby, switches the heater on or puts it into standby mode.
- Brightness, 50%, 25% or OFF
  Shutdown timer, press for three seconds to set a time.
- Heat mode, choice of H1, H2 or AF
- Increases the value when making settings
- Decreases the value when making settings

1. Branchez l'appareil sur une prise secteur. Vérifiez que le courant nominal de la prise est conforme aux exigences et qu'elle est équipée d'un dispositif de mise à la terre. Dans le cas contraire, remplacez la prise.
2. Appuyez sur le bouton principal marche/arrêt, le bouton de veille

sur l'écran d'affichage LED s'allume.

3. Appuyez sur le bouton de veille, le chauffage s'allumera.

4. Réglage de la température : Appuyez sur  ou  pour régler la température de 5 ºC à 35 ºC (41 - 95 o F) ,

5. Appuyez sur Le pouvoir paramètre sera affiché sur l'écran. Appuyez sur 5 pour modifiez le réglage de puissance selon la séquence suivante :

H1	H2	AF
750 W (CH507-15DE) 1250 W (CH507-20DE)	1500 W (CH507-15DE) 2000 W (CH507-20DE)	Mode antigel 7℃±3℃ (ne peut pas être modifié).

Remarque : lorsque la fonction antigel est activée, la température cible est de 7 ºC. （ 45 o F ）

6. Réglage de la puissance : appuyez sur  le bouton pour régler la puissance de travail et l'ICÔNE correspondante s'affichera sur l'écran LED.

Affichage ICÔNE	H1	H2
Statut de travail	Faible puissance 750 W (CH507-15DE) 1250 W (CH507-20DE)	Haute puissance 1500 W (CH507-15DE) 2000 W (CH507-20DE)

7. Réglage de la minuterie : Appuyez sur le bouton et maintenez-le enfoncé  pendant plus de 3 secondes, l'écran affichera « 0h », appuyez sur s  ou  pour régler la minuterie entre 1 et 24 heures, l'écran affichera le temps de travail restant jusqu'à ce que la minuterie soit terminée.

8. Luminosité de l'écran LED

La luminosité par défaut est de 100 %. Appuyez sur  pour modifier la luminosité : 100 %, 50 %, 25 % et 0 %, selon un cycle continu. Même avec une luminosité de 0 %, le bouton de veille  et le bouton Luminosité/Minuterie  resteront toujours à 25 %.
Remarque : si aucune opération n'est effectuée pendant 1 minute alors que la luminosité est à 100 %, la luminosité passera à 50 %.
Lorsque l'affichage est à 0 %, l'écran affichera une luminosité de 25 % s'il y a des opérations.

9. Pour éteindre le radiateur, appuyez  sur le panneau de commande, éteignez l'interrupteur marche/arrêt et retirez la fiche de la prise secteur.

Télécommande

Après avoir retiré le papier isolant de la télécommande, vous pouvez contrôler le radiateur. Tous les boutons sont identiques à ceux du radiateur et leurs fonctions sont identiques.
- La télécommande utilise une pile AAA . Si la pile doit être remplacée, veuillez suivre les étapes ci-dessous :
- 1. Ouvrez le couvercle de la batterie au bas de la télécommande, appuyez sur la boucle du couvercle de la batterie vers l'intérieur et retirez-le, retirez l'ancienne batterie.
- 2. Identifiez la polarité de la batterie et insérez la nouvelle batterie dans son emplacement.
- 3. Poussez le couvercle de la batterie vers le bas de la télécommande.
- Si vous ne l'utilisez pas pendant une longue période, veuillez retirer la batterie du boîtier.

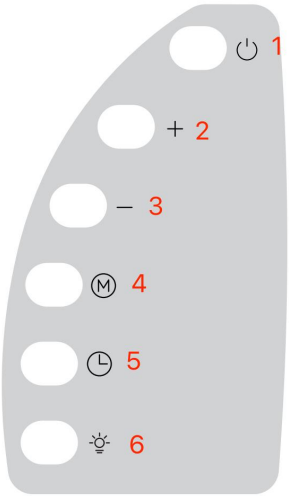	1 bouton de veille 2. Bouton de fonction d' augmentation 3. Bouton de fonction de diminution 4. Bouton de sélection de mode 5. Bouton de minuterie 6. Bouton de luminosité

NETTOYAGE ET ENTRETIEN

Attention ! Débranchez toujours l'appareil avant de le nettoyer. Pour les instructions de NETTOYAGE ET D'ENTRETIEN, veuillez vous référer au paragraphe ci-dessous du manuel.

1. Utilisez un chiffon doux et sec pour nettoyer la surface du produit. Essuyez-le ensuite avec un chiffon propre.
2. Utilisez de l'eau tiède avec un détergent doux et un chiffon doux et humide pour nettoyer le produit. Essuyez-le avec un chiffon propre. Ne versez pas d'eau sur ou dans l'appareil.
3. Pour stocker votre produit hors saison, nous vous recommandons d'utiliser le carton d'origine (ou un carton de taille appropriée). Il est important de le conserver dans un endroit sûr et sec.
4. Ne laissez pas d’eau ou d’autres liquides pénétrer à l’intérieur du produit, car cela pourrait créer un incendie et/ou un risque électrique.
5. Nous recommandons également le nettoyage périodique de cet appareil en passant légèrement la buse d'un aspirateur sur les protections pour

éliminer toute poussière ou saleté qui aurait pu s'accumuler à l'intérieur ou sur l'appareil.
6. ATTENTION : N'utilisez pas de détergents agressifs, de nettoyants chimiques ou de solvants, car ils pourraient endommager la finition de surface des composants en plastique.

DISPOSITIF DE SÉCURITÉ CONTRE LA SURCHAUFFE

Votre radiateur est équipé d'un dispositif de sécurité qui l'arrête en cas de surchauffe. Si le dispositif de sécurité se déclenche, éteignez le radiateur, débranchez-le et laissez-le refroidir complètement. Vérifiez que l'entrée ou la sortie d'air n'est pas obstruée, puis redémarrez-le.
Si le radiateur ne fonctionne pas ou si le dispositif de sécurité l'éteint à nouveau, rapportez le radiateur au centre de service le plus proche pour examen ou réparation.


Attention : Afin d'éviter une surchauffe, ne pas couvrir le radiateur.

CE Cet appareil est conforme aux directives de la Communauté européenne.


Ce marquage indique que ce produit ne doit pas être jeté avec les autres déchets ménagers dans l'UE. Pour éviter tout risque pour l'environnement ou la santé humaine lié à une élimination incontrôlée des déchets, recyclez-le de manière responsable afin de promouvoir une réutilisation durable des ressources matérielles. Pour retourner votre

appareil usagé, veuillez utiliser les systèmes de retour et de collecte ou contacter le revendeur où vous avez acheté le produit. Ce dernier pourra le reprendre pour un recyclage respectueux de l'environnement.

Garantie

Maxeda DIY BV garantit dans le cadre de la garantie que le produit est exempt de défauts de matériaux et de fabrication dans des conditions normales d'utilisation, si les instructions d'installation et d'entretien sont suivies et de stockage normal (le stockage signifie l'état dans lequel le produit n'est pas utilisé aux fins prévues).
La période de garantie débute à la date d'achat par l'acheteur final initial. Les périodes de garantie varient selon les produits et composants. La garantie applicable est indiquée sur l'emballage du produit.

Exclusions

Cette garantie ne couvre pas :
(a) l'usure, la corrosion, la décoloration et la détérioration dues à une utilisation et un stockage normaux,
(b) les dommages dus à un entretien incorrect et/ou inadéquat,
(c) les dommages causés au produit par des causes externes telles que le feu, l'eau (vapeur, liquide, glace), une mauvaise application, une chute, une négligence, une mauvaise utilisation (y compris, mais sans s'y limiter, une utilisation en violation des instructions de Maxeda DIY Ltd) ou un abus,
(d) Fournitures et pièces de rechange, y compris les batteries (garantie d'un an) et les accessoires. Pour invoquer la garantie, le produit (ou la pièce) et la facture d'achat originale doivent être présentés.



VEVOR

Affordable. Reliable. Home Improvement.

KONVEKTIONS-FLÄCHENHEIZUNG

MODELL: CH507-15DE \ CH507-20DE

VEVOR
Affordable. Reliable. Home Improvement.

CONVECTION PANEL HEATER

MODELL: CH507-15DE \ CH507-20DE

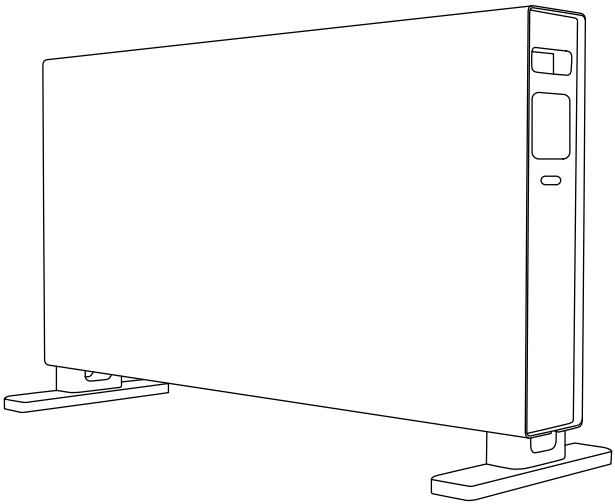

Dies ist die Originalanleitung. Bitte lesen Sie alle Anweisungen sorgfältig durch, bevor Sie das Gerät in Betrieb nehmen. VEVOR behält sich eine klare Auslegung unserer Bedienungsanleitung vor. Das Aussehen des Produkts hängt vom gelieferten Produkt ab. Bitte haben Sie Verständnis dafür, dass wir Sie nicht erneut über Technologie- oder Software-Updates informieren.

	Warnung: Um das Verletzungsrisiko zu verringern, muss der Benutzer die Bedienungsanleitung sorgfältig lesen.

Dieses Produkt ist nur für gut isolierte Räume oder den gelegentlichen Gebrauch geeignet.

SICHERHEITSHINWEISE

• Dieses Produkt ist kein Spielzeug. Es sollte nicht von Kindern oder gebrechlichen Personen ohne Aufsicht verwendet werden.
• Kinder unter 3 Jahren sollten ferngehalten werden, es sei denn, sie werden ständig beaufsichtigt.
• Kinder im Alter von 3 bis 8 Jahren dürfen das Gerät nur ein- und ausschalten, wenn es an seinem vorgesehenen normalen Betriebsort aufgestellt oder installiert wurde, sie beaufsichtigt werden oder Anweisungen zur sicheren Verwendung des Geräts erhalten haben und die damit verbundenen Gefahren verstehen. Kinder im Alter von 3 bis 8 Jahren dürfen das Gerät nicht anschließen, regulieren, reinigen oder Wartungsarbeiten durchführen.
• VORSICHT — Einige Teile dieses Produkts können sehr heiß werden und Verbrennungen verursachen. Besondere Vorsicht ist geboten, wenn sich Kinder und gefährdete Personen in der Nähe befinden.
• Dieses Gerät kann von Kindern ab 8 Jahren und Personen mit eingeschränkten physischen, sensorischen oder geistigen Fähigkeiten oder mangelnder Erfahrung und Kenntnis verwendet werden, sofern sie beaufsichtigt werden oder in die sichere Verwendung des Geräts eingewiesen wurden und die damit verbundenen Gefahren verstehen. Kinder dürfen nicht mit dem Gerät spielen. Reinigung und Wartung dürfen nicht von Kindern ohne Aufsicht durchgeführt werden.
• Verwenden Sie dieses Heizgerät nicht mit einem Programmiergerät, Timer, separaten Fernbedienungssystem oder einem anderen Gerät, das das Heizgerät automatisch einschaltet, da Brandgefahr besteht, wenn das Heizgerät abgedeckt oder falsch positioniert wird.
• Trennen Sie das Gerät vom Stromnetz, wenn es nicht verwendet oder gereinigt wird.
• Wenn das Netzkabel beschädigt ist, muss es vom Hersteller, seinem Kundendienst oder ähnlich qualifizierten Personen ersetzt werden, um Gefahren zu vermeiden.

• Die Verwendung eines Verlängerungskabels wird nicht empfohlen.
• Das Heizgerät ist während des Betriebs heiß. Um Verbrennungen zu vermeiden, berühren Sie die heiße Oberfläche nicht mit bloßer Haut.
• Tauchen Sie Kabel, Stecker oder andere Teile des Geräts nicht in Wasser oder andere Flüssigkeiten.
• Verwenden Sie das Heizgerät nicht in staubiger Umgebung oder in der Nähe von brennbaren Dämpfen (z. B. in einer Werkstatt oder Garage).
• Stellen Sie das Heizgerät nicht auf oder in die Nähe einer anderen Wärmequelle.

•  Achtung: Um eine Überhitzung zu vermeiden, decken Sie die Heizung nicht ab.
• Ein Brand kann entstehen, wenn das Heizgerät während des Betriebs mit brennbarem Material, einschließlich Vorhängen, Gardinen, Bettzeug usw., abgedeckt wird oder damit in Berührung kommt. HALTEN SIE DAS HEIZGERÄT VON DERARTIGEN MATERIALIEN FERN.
• Das Heizgerät darf nicht unmittelbar unter einer Steckdose stehen.
• Verwenden Sie dieses Heizgerät nicht in unmittelbarer Nähe einer Badewanne, einer Dusche oder eines Schwimmbeckens.
• Lassen Sie das Netzkabel nicht über die Tisch- oder Arbeitsplattenkante hängen oder heiße Oberflächen berühren.
• Nicht im Freien verwenden.
• Verwenden Sie das Gerät nicht für andere als die vorgesehenen Zwecke.
• Dieses Gerät ist nur für den Hausgebrauch bestimmt.
• Missbrauchen Sie das Kabel nicht und ziehen Sie nicht am Kabel, um es aus der Steckdose zu ziehen. Fassen Sie stattdessen den Stecker und ziehen Sie daran, um es zu trennen.
• Versuchen Sie nicht, das Gerät zu reparieren, zu zerlegen oder zu modifizieren. Es enthält keine vom Benutzer zu wartenden Teile.
• Stecken Sie keine Fremdkörper in die Belüftungs- oder Abluftöffnungen und lassen Sie nicht zu, dass diese eindringen, da dies zu einem Stromschlag, Brand oder einer Beschädigung des Geräts führen kann.

• Beim ersten Einschalten des Heizgeräts kann ein leichter, harmloser Geruch auftreten. Dieser Geruch ist normal und entsteht durch die anfängliche Erwärmung der internen Heizelemente. Er sollte nicht wieder auftreten.
• Bitte stellen Sie keine Einheiten auf das Produkt.
• Um Unfälle zu vermeiden, schalten Sie das Gerät bitte aus, wenn Personen das Gebäude verlassen.
• Bitte verwenden Sie das Produkt nicht, wenn keine Personen da sind, die sich um Kinder, Tiere oder behinderte Menschen kümmern können.
• Wenn Sie das Produkt längere Zeit nicht verwenden, ziehen Sie bitte den Stecker, legen Sie das Produkt in die Schachtel und lagern Sie es an einem trockenen und belüfteten Ort.
• Achten Sie bei der Verwendung des Produkts darauf, dass der Luftauslass und -einlass nicht neben einer Wand oder einem Vorhang platziert werden, um eine Behinderung der Luftzufuhr und eine Beeinträchtigung der Wirkung zu vermeiden.
• Bitte verwenden Sie das Produkt nicht in direkter Sonneneinstrahlung.
• Brennbare oder explosive Gegenstände dürfen nicht in der Nähe des Heizgeräts platziert werden. Das Produkt darf nicht in einer Umgebung mit entzündlicher Luft oder Staub verwendet werden.
• Achten Sie darauf, dass das Netzkabel nicht die vordere Netzabdeckung berührt, um eine Beschädigung des Netzkabels durch die hohe Temperatur zu vermeiden.
• Hängen Sie nasse Kleidung nicht über die Heizung.
• Die Spannung und Frequenz der Stromversorgung müssen den technischen Spezifikationen des Heizgeräts entsprechen.
• Das Gerät darf während des Betriebs nicht angestoßen oder geschüttelt werden.
• Bitte halten Sie den Lufteinlass und -auslass frei, um Fehlfunktionen wie Verzerrungen, Farbveränderungen usw. zu vermeiden.
• Lassen Sie das Netzkabel nicht in der Windsteckdose, da dies die Isolierschicht der Kabel beschädigen würde.
• Stellen Sie sicher, dass kein Wasser oder Regen in das Gerät tropft, um

einen Stromschlag, Kurzschluss oder Brand zu vermeiden.
• Reinigen Sie die Oberfläche des Geräts mit einem feuchten Tuch (oder geben Sie etwas Reinigungsmittel hinzu). Verwenden Sie zum Reinigen keine ätzenden Reinigungsmittel oder Lösungsmittel. Nicht direkt mit Wasser abwaschen.
• Fassen Sie das Netzkabel und den Stecker nicht mit nassen Händen an.
• Stecken Sie keine Holz- oder Metallstäbe oder andere dünne Gegenstände in den Lufteinlass oder -auslass.
• Stellen Sie keine schweren Gegenstände auf das Netzkabel.
• Richten Sie Babys nicht über längere Zeit aus dem Windauslass aus.
• Die Installationsanweisungen finden Sie im folgenden Abschnitt des Handbuchs.
• **VORSICHT:** Um eine Gefahr durch unbeabsichtigtes Zurücksetzen des Thermoschutzschalters zu vermeiden, darf dieses Gerät nicht über ein externes Schaltgerät, wie beispielsweise einen Timer, versorgt oder an einen Stromkreis angeschlossen werden, der vom Energieversorger regelmäßig ein- und ausgeschaltet wird.
• Verwenden Sie dieses Heizgerät nicht, wenn es heruntergefallen ist.
• Nicht verwenden, wenn sichtbare Anzeichen einer Beschädigung des Heizgeräts vorhanden sind.
• Verwenden Sie dieses Heizgerät auf einer horizontalen und stabilen Oberfläche oder befestigen Sie es gegebenenfalls an der Wand.
• **WARNUNG:** Verwenden Sie dieses Heizgerät nicht in kleinen Räumen, wenn sich dort Personen aufhalten, die nicht in der Lage sind, den Raum alleine zu verlassen, es sei denn, es wird für eine ständige Aufsicht gesorgt.
• **WARNUNG:** Um die Brandgefahr zu verringern, halten Sie Textilien, Vorhänge oder andere brennbare Materialien mindestens 1 m vom Luftauslass entfernt.

Modell	CH507-15DE	CH507-20DE
Eingang	AC120V 60Hz	AC220-240V 50-60Hz

Leistung	1500 W	1800 – 2000 W

Teileliste		
Code	**Bild**	**Menge**
1	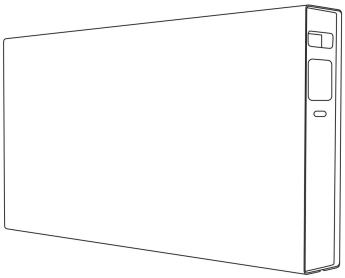	1
2	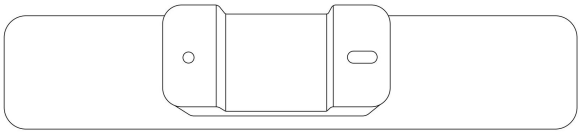	2
3	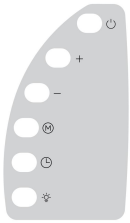	1
4	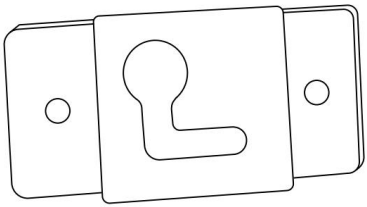	3
5	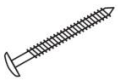 M4*40	3

6		3
7	 M4*12	10

BEDIENFELD

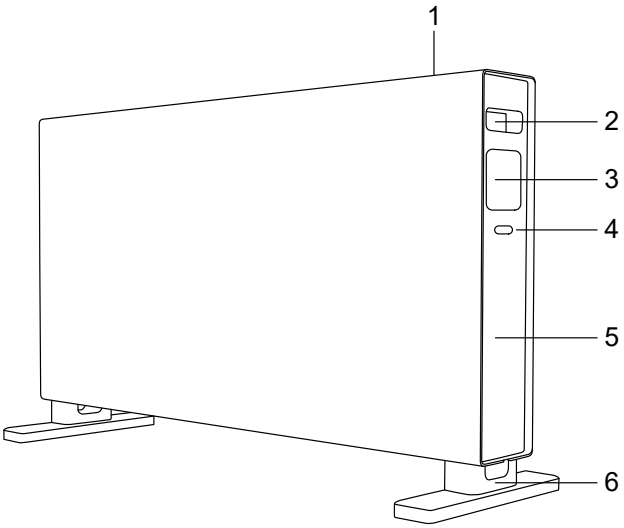

1. Luftauslass 2. Griff 3. LED-Anzeige
4. Netzschalter 5. Seitenwand 6. Standfüße

Montieren

Wandmontage:

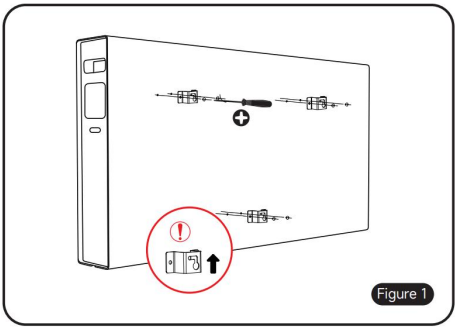

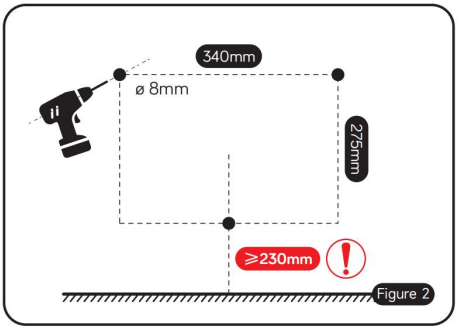

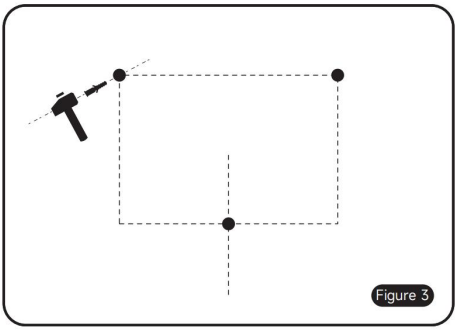

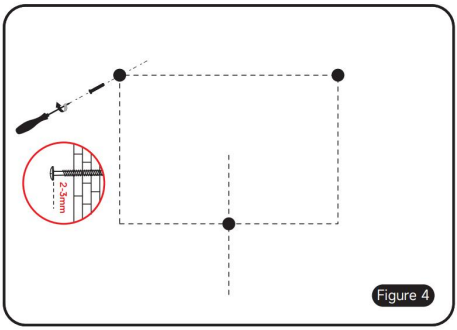

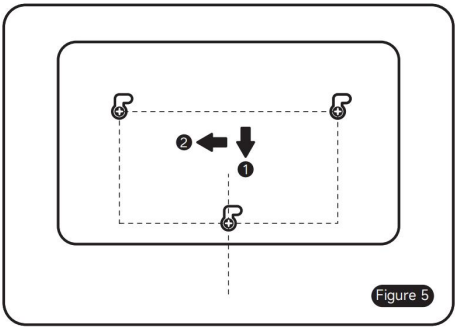

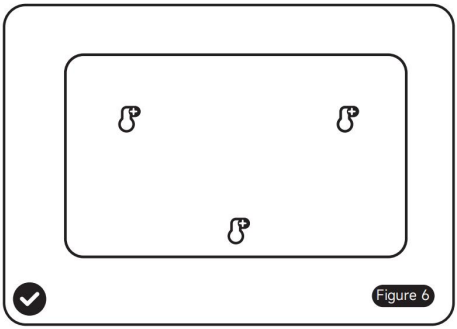

1. Legen Sie das Produkt horizontal hin und befestigen Sie die drei Wandhalterungen auf der Rückseite des Gehäuses mit Schrauben, wie in
2. Stanzen Sie entsprechend den angegebenen Größen- und Abstandsanforderungen Löcher in die Wand.
3. Befestigen Sie 3 Stücke Kunststoff-Expansionsstücke im Loch.
4. Schrauben Sie die Schrauben in das Loch und lassen Sie einen Abstand von 2–3 mm zwischen der Schraubenkappe und der Wand.

5. Richten Sie das Schraubenloch des Produktanhängers mit dem Schraubenkopf aus und rasten Sie es in die Begrenzungsnut des Anhängers ein.
6.Installation abgeschlossen.

Freistehend:
Drehen Sie den Heizkörper vorsichtig um und legen Sie ihn auf eine flache, weiche Oberfläche, siehe Abbildungen unten:
Montieren Sie 2 Standfüße mit 4 Schrauben an der Unterseite des Heizgeräts und ziehen Sie die Standfüße mit den Schrauben fest.
Drehen Sie den Heizstrahler anschließend wieder vorsichtig um und stellen Sie ihn auf den ebenen Boden.

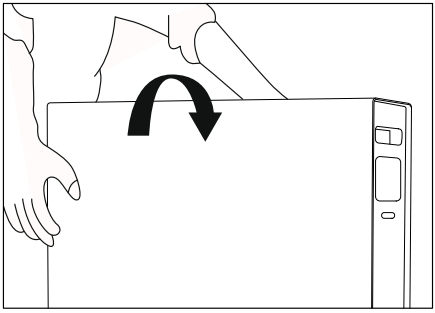

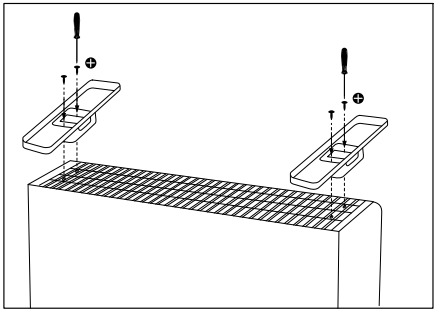

Installation

Ihr Gerät darf nur als tragbares Gerät verwendet werden (bitte beachten Sie alle Sicherheitshinweise)
. 1. Stellen Sie das Heizgerät auf einen ebenen, trockenen und sauberen Boden.
2. Halten Sie zwischen den Seiten des Geräts und Hindernissen (Möbel, Wände usw.) einen Mindestabstand von 1 m ein, um eine gute Luftzirkulation zu gewährleisten. Von anderen Gegenständen fernhalten.

BETRIEB

Buttons and functions



°F

Indicators

The heat is on

°C Degrees Celsius

The shutdown timer is activated

Buttons

Main power switch, switches the heater on/off

Standby, switches the heater on or puts it into standby mode.

Brightness, 50%, 25% or OFF
Shutdown timer, press for three seconds to set a time.

Heat mode, choice of H1, H2 or AF

Increases the value when making settings

Decreases the value when making settings

1. Schließen Sie das Gerät an die Steckdose an. Überprüfen Sie die Nennstromstärke der Steckdose, ob sie den Anforderungen entspricht und über eine Schutzerdung verfügt. Andernfalls ersetzen Sie die Steckdose.

2. Drücken Sie die Ein-/Aus-Haupttaste, die Standby-Taste auf dem LED-Anzeigebildschirm leuchtet auf.

3. Berühren Sie die Standby-Taste, die Heizung wird eingeschaltet.

4. Temperatureinstellung: Drücken Sie  oder , um die Temperatur von  5 °C bis 35 °C (41 - 95 ° F) einzustellen .

5. Drücken Sie Der Leistung Einstellung wird auf dem Display angezeigt. Drücken Sie 5, um Ändern Sie die Leistungseinstellung gemäß der folgenden Reihenfolge:

H1	H2	AF
750 W (CH507-15DE) 1250 W (CH507-20DE)	1500 W (CH507-15DE) 2000 W (CH507-20DE)	Anti-Frost-Modus 7℃±3℃ (kann nicht geändert werden).

Hinweis: Im Frostschutzmodus beträgt die Zieltemperatur 7 °C (45 ° F).

6. Leistungseinstellung: Drücken Sie  die Taste, um die Arbeitsleistungseinstellung festzulegen. Das entsprechende Symbol wird auf der LED-Anzeige angezeigt.

ICON-Anzeige	H1	H2
Arbeitsstatus	Niedrige Leistung 750 W (CH507-15DE) 1250 W (CH507-20DE)	Hohe Leistung 1500 W (CH507-15DE) 2000 W (CH507-20DE)

7. Timer-Einstellung: Halten Sie die Taste  länger als 3 Sekunden gedrückt, auf dem Display wird „0h“ angezeigt. Drücken Sie s  oder ,  um den Timer zwischen 1 und 24 Stunden einzustellen, auf dem

Display wird die verbleibende Arbeitszeit bis zum Ablauf des Timers angezeigt.
8. Helligkeit der LED-Anzeige

Die Standardhelligkeit beträgt 100 %. Drücken Sie die Taste,  um die Helligkeit kontinuierlich zwischen 100 %, 50 %, 25 % und 0 % zu ändern.

Selbst bei 0 % Helligkeit bleiben die Standby-Taste  und die

Helligkeits-/Timer-Taste  immer auf 25 % eingestellt.
Hinweis: Wenn bei 100 % Helligkeit 1 Minute lang keine Bedienung erfolgt, wird die Helligkeit auf 50 % gesenkt.
Bei einer Anzeige von 0 % wird die Bildschirmhelligkeit bei allen Vorgängen mit 25 % angezeigt.

9. Um die Heizung auszuschalten, drücken Sie  auf dem Bedienfeld, schalten Sie den Ein-/Ausschalter aus und ziehen Sie den Stecker aus der Steckdose.

Fernbedienung

- Nachdem Sie das Isolierpapier von der Fernbedienung entfernt haben, können Sie die Heizung über die Fernbedienung steuern. Alle Tasten sind dieselben wie die Steuertasten an der Heizung und haben dieselben Funktionen.
- Die Fernbedienung benötigt eine AAA- Batterie. Wenn die Batterie ausgetauscht werden muss, befolgen Sie bitte die folgenden Schritte:
- 1. Öffnen Sie die Batterieabdeckung an der Unterseite der Fernbedienung, drücken Sie die Schnalle an der Batterieabdeckung nach innen und ziehen Sie sie heraus, nehmen Sie die alte Batterie heraus.
- 2. Ermitteln Sie die Polarität der Batterie und legen Sie die neue Batterie in den Batterieschacht ein.
- 3. Drücken Sie die Batterieabdeckung an die Unterseite der

Fernbedienung.
- Bei längerer Nichtbenutzung entnehmen Sie bitte die Batterie aus dem Batteriefach.

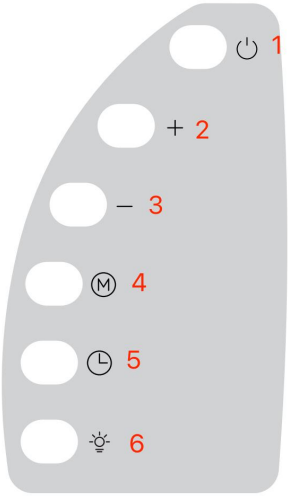	1 Standby-Taste 2. Funktionstaste „Erhöhen “ 3. Funktionstaste „ Verkleinern “ 4. Modusauswahltaste 5. Timer-Taste 6. Bringhtness - Taste

REINIGUNG UND WARTUNG

Achtung! Trennen Sie das Gerät vor der Reinigung immer vom Stromnetz. Weitere Informationen zu „REINIGUNG UND WARTUNG“ finden Sie im folgenden Abschnitt der Bedienungsanleitung.
1. Reinigen Sie die Oberfläche des Produkts mit einem weichen, trockenen Tuch. Wischen Sie es mit einem sauberen Tuch trocken.
2. Reinigen Sie das Produkt mit warmem Wasser und einem milden Reinigungsmittel und einem weichen, feuchten Tuch. Trocknen Sie es anschließend mit einem sauberen Tuch ab. Gießen Sie kein Wasser auf oder in das Gerät.
3. Für die Lagerung außerhalb der Saison empfehlen wir die Verwendung des Originalkartons (oder eines Kartons in geeigneter Größe). Wichtig ist, den Karton an einem sicheren und trockenen Ort aufzubewahren.

4. Achten Sie darauf, dass kein Wasser oder andere Flüssigkeiten in das Innere des Produkts gelangen, da dies zu Brand- und/oder Stromschlaggefahr führen kann.
5. Wir empfehlen außerdem, dieses Gerät regelmäßig zu reinigen, indem Sie mit der Düse eines Staubsaugers leicht über die Schutzvorrichtungen fahren, um Staub oder Schmutz zu entfernen, der sich im Inneren oder auf dem Gerät angesammelt haben könnte.
6. VORSICHT: Verwenden Sie keine scharfen Reinigungsmittel, chemischen Reiniger oder Lösungsmittel, da diese die Oberfläche der Kunststoffkomponenten beschädigen können.

ÜBERHITZUNGSSCHUTZ

Ihr Heizgerät ist mit einer Sicherheitsvorrichtung ausgestattet, die das Gerät im Falle einer Überhitzung abschaltet. Sollte die Sicherheitsvorrichtung ausgelöst haben, schalten Sie das Heizgerät bitte aus, ziehen Sie den Netzstecker und lassen Sie es vollständig abkühlen. Überprüfen Sie den Lufteinlass oder -auslass auf Verstopfungen und versuchen Sie anschließend, das Heizgerät erneut zu starten.
Wenn die Heizung nicht funktioniert oder die Sicherheitsvorrichtung die Heizung wieder abschaltet, bringen Sie die Heizung zur Überprüfung oder Reparatur zu Ihrem nächstgelegenen Servicecenter.


Achtung: Um eine Überhitzung zu vermeiden, decken Sie die Heizung nicht ab.

CE Dieses Gerät entspricht den Richtlinien der Europäischen Gemeinschaft.



Diese Kennzeichnung weist darauf hin, dass dieses Produkt innerhalb der EU nicht mit dem Hausmüll entsorgt werden darf. Um mögliche Schäden für Umwelt und Gesundheit durch unkontrollierte Abfallentsorgung zu vermeiden, recyceln Sie es verantwortungsvoll und fördern Sie so die nachhaltige Wiederverwendung von Materialressourcen. Um Ihr Altgerät zurückzugeben, nutzen Sie bitte die Rückgabe- und Sammelsysteme oder wenden Sie sich an den Händler, bei dem Sie das Produkt gekauft haben. Dieser kann das Produkt einem umweltgerechten Recycling zuführen.

Garantie

Maxeda DIY BV garantiert im Rahmen der Garantie, dass das Produkt bei normalem Gebrauch, Befolgung der Installations- und Wartungsanweisungen und normaler Lagerung (Lagerung bedeutet den Zustand, in dem das Produkt nicht für den vorgesehenen Zweck verwendet wird) frei von Material- und Verarbeitungsfehlern ist.
Die Garantiezeit beginnt mit dem Datum des Kaufs durch den ursprünglichen Endverbraucher. Für verschiedene Produkte und Produktkomponenten gelten unterschiedliche Garantiezeiten. Auf der (der Verpackung) des von Ihnen gekauften Produkts finden Sie die geltenden Garantiebedingungen.

Ausschlüsse

Diese Garantie deckt nicht ab:
(a) Verschleiß, Korrosion, Verfärbung und Verschlechterung durch normale Verwendung und Lagerung,
(b) Schäden durch falsche und/oder unsachgemäße Wartung,
(c) Schäden am Produkt, die durch äußere Einflüsse wie Feuer, Wasser (Dampf, Flüssigkeit, Eis), falsche Anwendung, Sturz, Vernachlässigung,

Missbrauch (einschließlich, aber nicht beschränkt auf die Verwendung unter Verletzung der Anweisungen von Maxeda DIY Ltd) oder Missbrauch verursacht wurden,
(d) Verbrauchsmaterial und Ersatzteile einschließlich Batterien (ein Jahr Garantie) und Zubehör. Bei Inanspruchnahme der Garantie sind das Produkt (oder Teil) und der Originalkaufbeleg vorzulegen.



VEVOR

Affordable. Reliable. Home Improvement.

PANNELLO RISCALDANTE A CONVEZIONE

MODELLO: CH507-15DE \ CH507-20DE

VEVOR
Affordable. Reliable. Home Improvement.

CONVECTION PANEL HEATER

MODELLO: CH507-15DE \ CH507-20DE

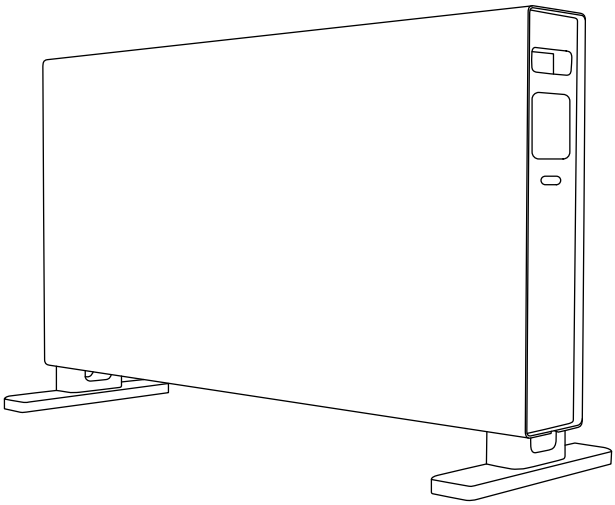

Queste sono le istruzioni originali, si prega di leggere attentamente tutte le istruzioni del manuale prima dell'uso. VEVOR si riserva la piena interpretazione del proprio manuale utente. L'aspetto del prodotto dipenderà dal prodotto ricevuto. Vi preghiamo di scusarci se non vi informeremo più in caso di aggiornamenti tecnologici o software sul nostro prodotto.

	Avvertenza: per ridurre il rischio di lesioni, l'utente deve leggere attentamente il manuale di istruzioni.

Questo prodotto è adatto solo per spazi ben isolati o per un uso occasionale.

AVVERTENZE DI SICUREZZA

• Questo prodotto non è un giocattolo. Non deve essere utilizzato da bambini o persone inferme senza supervisione.
• I bambini di età inferiore a 3 anni devono essere tenuti lontani, a meno che non siano costantemente sorvegliati.
• I bambini di età compresa tra 3 e 8 anni devono accendere/spegnere l'apparecchio solo se questo è stato posizionato o installato nella normale posizione di funzionamento prevista e se sono stati supervisionati o hanno ricevuto istruzioni sull'uso sicuro dell'apparecchio e se ne sono consapevoli. I bambini di età compresa tra 3 e 8 anni non devono collegare, regolare e pulire l'apparecchio né eseguire la manutenzione a cura dell'utente.
• ATTENZIONE — Alcune parti di questo prodotto possono diventare molto calde e causare ustioni. Prestare particolare attenzione in presenza di bambini e persone vulnerabili.
• Questo apparecchio può essere utilizzato da bambini di età pari o superiore a 8 anni e da persone con capacità fisiche, sensoriali o mentali ridotte o prive di esperienza e conoscenza, a condizione che siano supervisionati o abbiano ricevuto istruzioni sull'uso sicuro dell'apparecchio e ne comprendano i pericoli. I bambini non devono giocare con l'apparecchio. La pulizia e la manutenzione da parte dell'utente non devono essere eseguite da bambini senza supervisione.
• Non utilizzare questo riscaldatore con un programmatore, un timer, un sistema di controllo remoto separato o qualsiasi altro dispositivo che accenda automaticamente il riscaldatore, poiché esiste il rischio di incendio se il riscaldatore è coperto o posizionato in modo errato.
• Scollegare dalla rete elettrica quando non in uso o in caso di pulizia.
• Se il cavo di alimentazione è danneggiato, deve essere sostituito dal produttore, dal suo agente di assistenza o da personale qualificato per evitare pericoli.
• Si sconsiglia l'uso di una prolunga.

• Il riscaldatore è caldo quando è in uso. Per evitare ustioni, non lasciare che la pelle nuda tocchi la superficie calda.
• Non immergere il cavo, la spina o qualsiasi parte dell'apparecchio in acqua o altri liquidi.
• Non utilizzare il riscaldatore in ambienti polverosi o in presenza di vapori infiammabili (ad esempio in un'officina o in un garage).
• Non posizionare la stufa sopra o vicino ad altre fonti di calore.



• Attenzione: per evitare il surriscaldamento, non coprire la stufa.
• Potrebbe verificarsi un incendio se la stufa viene coperta o entra in contatto con materiali infiammabili, tra cui tende, drappeggi, biancheria da letto ecc. durante il funzionamento. TENERE LA STUFA LONTANA DA TALI MATERIALI.
• Il riscaldatore non deve essere posizionato immediatamente sotto una presa di corrente.
• Non utilizzare questo riscaldatore nelle immediate vicinanze di una vasca da bagno, una doccia o una piscina.
• Non lasciare che il cavo di alimentazione penda dal bordo del tavolo o della superficie di lavoro o tocchi superfici calde.
• Non utilizzare all'aperto.
• Non utilizzare l'apparecchio per scopi diversi da quelli previsti.
• Questo apparecchio è destinato esclusivamente all'uso domestico.
• Non utilizzare il cavo in modo improprio né tirarlo per scollegarlo dalla presa. Per scollegarlo, afferrare la spina e tirarla.
• Non tentare di riparare, smontare o modificare l'apparecchio. All'interno non sono presenti parti riparabili dall'utente.
• Non inserire o consentire l'ingresso di oggetti estranei nelle aperture di ventilazione o di scarico poiché ciò potrebbe causare scosse elettriche, incendi o danni all'apparecchio.
• Quando si accende la stufa per la prima volta, potrebbe rilasciare un leggero odore innocuo. Questo odore è normale, causato dal riscaldamento iniziale degli elementi riscaldanti interni, e non dovrebbe più

verificarsi.
• Non posizionare alcuna unità sul prodotto.
• Per evitare incidenti, spegnere l'unità quando le persone se ne vanno.
• Non utilizzare il prodotto quando non ci sono persone che si prendano cura di bambini, animali o persone disabili.
• Se non si utilizza il prodotto per un lungo periodo, scollegare la spina, riporre il prodotto nella scatola e conservarlo in un luogo asciutto e ventilato.
• Quando si utilizza il prodotto, non posizionare l'uscita e l'ingresso dell'aria vicino al muro o alla tenda per evitare di ostruire l'aria e influenzare l'effetto.
• Non utilizzare il prodotto sotto la luce diretta del sole.
• Non è consentito posizionare oggetti infiammabili o esplosivi vicino al riscaldatore. Il prodotto non deve essere utilizzato in ambienti con aria o polvere infiammabili.
• Evitare che il cavo di alimentazione tocchi la copertura della rete anteriore per evitare che le alte temperature possano danneggiarlo.
• Non appendere i vestiti bagnati sopra la stufa.
• La tensione e la frequenza dell'alimentazione elettrica devono essere conformi alle specifiche tecniche del riscaldatore.
• Non è consentito urtare o scuotere l'unità quando è in funzione.
• Tenere libere le aperture di ingresso e uscita dell'aria per evitare malfunzionamenti, come distorsioni, cambiamenti di colore, ecc.
• Non lasciare il cavo di alimentazione vicino alla presa di corrente, poiché ciò danneggerebbe lo strato isolante dei fili.
• Assicurarsi che non penetri acqua o pioggia nell'unità, per evitare scosse elettriche, cortocircuiti o incendi.
• Pulire la superficie dell'unità con un panno umido (o aggiungere un po' di detersivo). Non utilizzare detergenti corrosivi o solventi per la pulizia. Non lavare direttamente con acqua.
• Non maneggiare il cavo di alimentazione e la spina con le mani bagnate.
• Non inserire bastoncini di legno o di metallo o altri oggetti sottili nell'ingresso o nell'uscita dell'aria.

• Non appoggiare oggetti pesanti sul cavo di alimentazione.
• Non rivolgere l'uscita dell'aria verso i bambini per lungo tempo.
• Per quanto riguarda le istruzioni per l'installazione, si prega di fare riferimento al paragrafo seguente del manuale.
• **ATTENZIONE:** per evitare pericoli dovuti al ripristino involontario del termofusibile, questo apparecchio non deve essere alimentato tramite un dispositivo di commutazione esterno, come un timer, né collegato a un circuito che viene regolarmente acceso e spento dalla rete elettrica.
• Non utilizzare la stufa se è caduta.
• Non utilizzare se sono presenti segni visibili di danni al riscaldatore.
• Utilizzare questa stufa su una superficie orizzontale e stabile oppure fissarla alla parete, a seconda dei casi.
• **AVVERTENZA:** Non utilizzare questa stufa in stanze piccole quando sono occupate da persone che non sono in grado di uscire dalla stanza da sole, a meno che non sia garantita una supervisione costante.
• **AVVERTENZA:** Per ridurre il rischio di incendio, tenere tessuti, tende o altri materiali infiammabili a una distanza minima di 1 m dall'uscita dell'aria.

Modello	CH507-15DE	CH507-20DE
Ingresso	AC120V 60Hz	AC220-240V 50-60Hz
Energia	1500W	1800-2000W

Elenco delle parti		
Codice	**Immagine**	**Quantità**
1	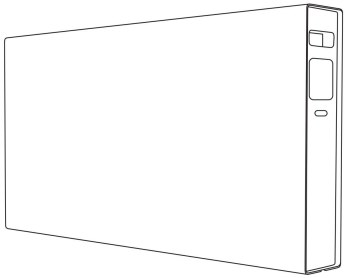	1

2	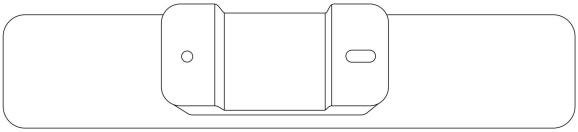	2
3	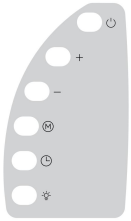	1
4	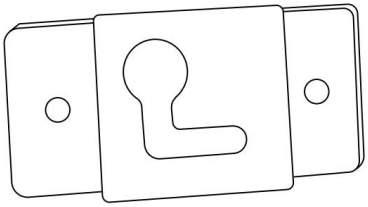	3
5	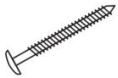 M4*40	3
6		3
7	 M4*12	10

PANNELLO DI CONTROLLO

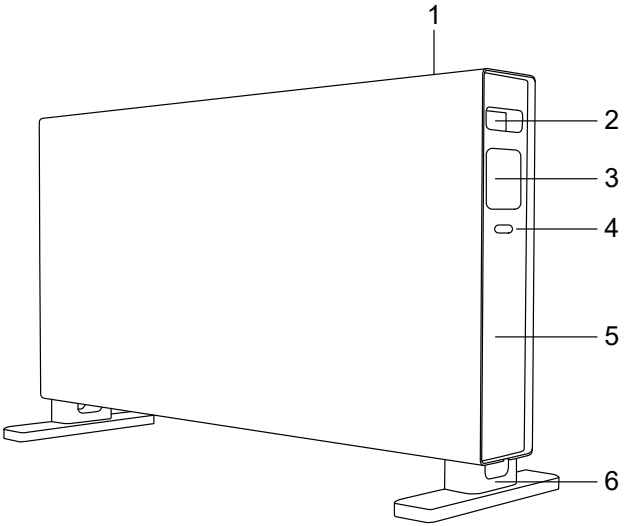

1. Uscita aria 2. Maniglia 3. Display LED
4. Interruttore di alimentazione 5. Pannello laterale 6. Piedini di appoggio

assemblare

Montaggio a parete:

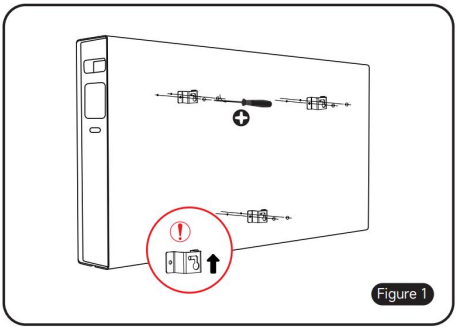

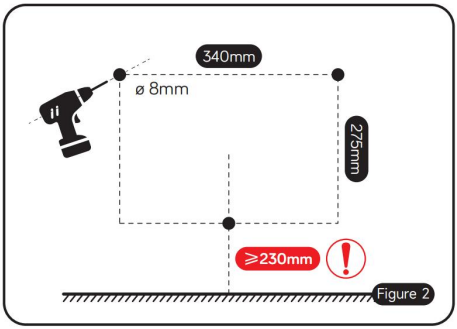

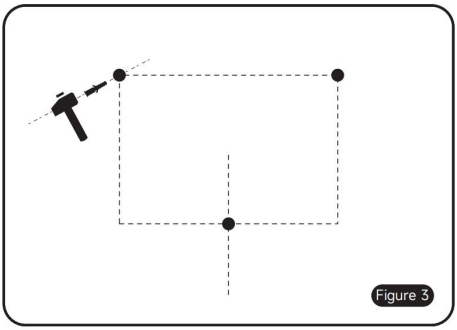

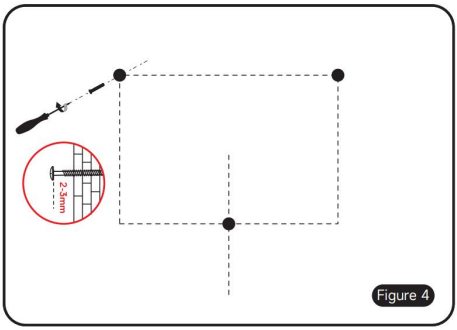

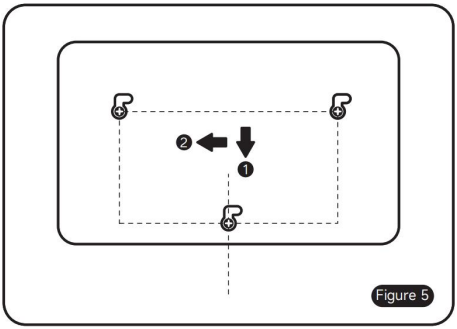

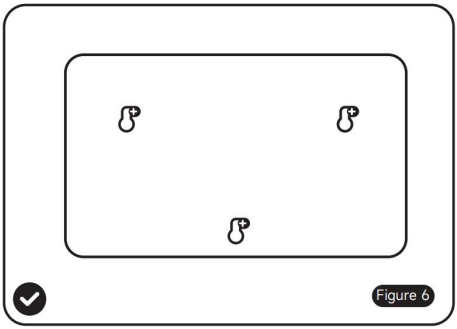

1. Posizionare il prodotto orizzontalmente, utilizzare le viti per fissare i tre supporti a parete sul retro del corpo come mostrato in
2. In base alle dimensioni e alle distanze indicate, praticare dei fori nel muro.
3. Fissare 3 pezzi di espansione in plastica nel foro.
4. Avvitare le viti nel foro e lasciare uno spazio di 2-3 mm tra il tappo della vite e la parete.

5. Allineare il foro della vite del pendente del prodotto con la testa della vite e inserirlo nella scanalatura di limite del pendente.
6. Installazione completata.

Autoportante:
Capovolgere delicatamente il corpo del riscaldatore e posizionarlo su una superficie piana e morbida, fare riferimento alle immagini seguenti:
Montare 2 piedini di appoggio sul fondo della stufa con 4 viti e serrare i piedini di appoggio con le viti.
Quindi capovolgere delicatamente la stufa e appoggiarla nuovamente sul pavimento piano.

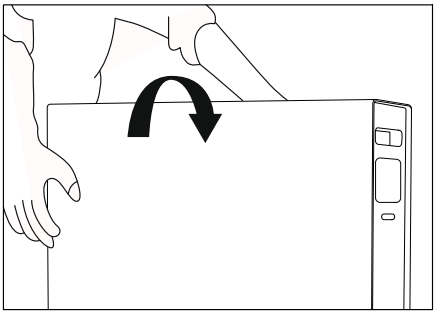

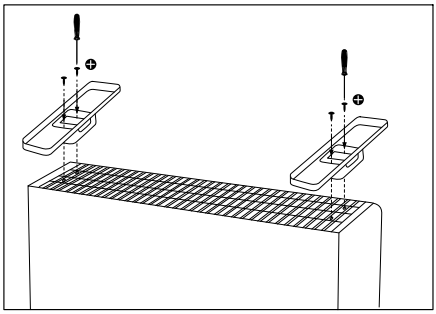

Installazione

L'apparecchio deve essere utilizzato esclusivamente come apparecchio portatile (rispettando tutte le avvertenze di sicurezza fornite).
1. Posizionare la stufa su un pavimento piano, asciutto e pulito.
2. Lasciare una distanza minima di 1 m tra qualsiasi lato dell'apparecchio e qualsiasi ostacolo (mobili, pareti, ecc.) per garantire una buona circolazione del flusso d'aria. Tenere lontano da oggetti vari.

OPERAZIONE

Buttons and functions



Indicators

°F

- The heat is on
- °C Degrees Celsius
- The shutdown timer is activated

Buttons

- Main power switch, switches the heater on/off
- Standby, switches the heater on or puts it into standby mode.
- Brightness, 50%, 25% or OFF
  Shutdown timer, press for three seconds to set a time.
- Heat mode, choice of H1, H2 or AF
- Increases the value when making settings
- Decreases the value when making settings

1. Collegare l'apparecchio alla presa di corrente. Verificare che la corrente nominale della presa di corrente sia conforme ai requisiti e dotata di un dispositivo di messa a terra di sicurezza; in caso contrario, sostituire la presa.
2. Premere il pulsante principale di accensione/spegnimento, il pulsante di standby sullo schermo LED si illumina.

3. Toccare il pulsante di standby, il riscaldatore si accenderà.

4. Impostazione della temperatura: premere  o  per regolare la temperatura da 5 ºC a 35 ºC (41 - 95 o F) ,

5. Premere IL energia collocamento verrà visualizzato sul display. Premere 5 per modificare l'impostazione di potenza secondo la seguente sequenza:

H1	H2	AF
750W (CH507-15DE) 1250W (CH507-20DE)	1500W (CH507-15DE) 2000 W (CH507-20DE)	Modalità antigelo 7℃±3℃(non modificabile).

Avviso: quando è in funzione antigelo, la temperatura target è di 7 ºC. (45 o F)

6. Impostazione della potenza: premere  il pulsante per impostare la potenza di lavoro e l'ICONA corrispondente verrà visualizzata sul display LED.

Visualizzazione ICONA	H1	H2
Stato di lavoro	Bassa potenza 750W (CH507-15DE) 1250W (CH507-20DE)	Alta potenza 1500W (CH507-15DE) 2000 W (CH507-20DE)

7. Impostazione del timer: tenere premuto il pulsante  per più di 3 secondi, il display mostrerà "0h", premere s  o  per impostare il timer tra 1 e 24 ore, il display mostrerà il tempo di funzionamento rimanente fino allo scadere del timer.

8. Luminosità del display LED

La luminosità predefinita è 100%. Premere  per modificare la luminosità del display dal 100%, 50%, 25% e 0% in un ciclo continuo. Tuttavia, anche selezionando la luminosità 0%, il pulsante di standby  e il pulsante Luminosità/Timer  manterranno sempre la luminosità al 25%.
Avviso: se non vengono eseguite operazioni per 1 minuto quando la luminosità è al 100%, la luminosità passerà al 50%.
Quando la luminosità dello schermo è pari allo 0%, se vengono eseguite delle operazioni lo schermo mostrerà una luminosità del 25%.

9. Per spegnere il riscaldatore, premere  sul pannello di controllo, spegnere l'interruttore on/off e staccare la spina dalla presa di corrente.

Telecomando

- Dopo aver rimosso la carta isolante dal telecomando, è possibile controllare il riscaldatore tramite il telecomando. Tutti i pulsanti sono identici a quelli del riscaldatore e anche le funzioni sono le stesse.
- Il telecomando utilizza batterie AAA . Se è necessario sostituirle, seguire i passaggi indicati di seguito:
- 1. Aprire il coperchio della batteria nella parte inferiore del telecomando, premere verso l'interno la fibbia sul coperchio della batteria ed estrarla, quindi estrarre la vecchia batteria.
- 2. Identificare la polarità della batteria e inserire la nuova batteria nell'apposito alloggiamento.
- 3. Spingere il coperchio della batteria verso la parte inferiore del telecomando.
- Se non si utilizza la batteria per un lungo periodo, rimuoverla dalla scatola.

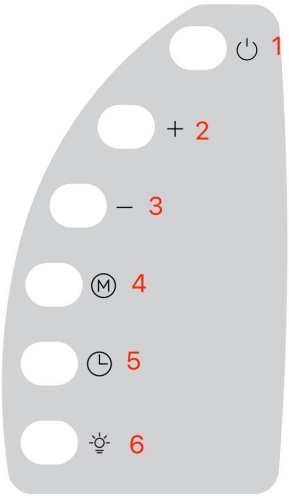	1 Pulsante di standby 2. Pulsante di aumento della funzione 3. Pulsante funzione di riduzione 4. Pulsante di selezione della modalità 5. Pulsante Timer 6. Pulsante Luminosità

PULIZIA E MANUTENZIONE

Attenzione! Scollegare sempre l'alimentazione di rete prima di pulire l'Unità. Per quanto riguarda le istruzioni per la "PULIZIA E MANUTENZIONE", si prega di fare riferimento al paragrafo seguente del manuale.

1. Utilizzare un panno morbido e asciutto per pulire la superficie del prodotto. Asciugare con un panno pulito.
2. Per pulire il prodotto, utilizzare acqua tiepida con un detergente delicato e un panno morbido e umido. Asciugare con un panno pulito. Non versare acqua sull'unità o al suo interno.
3. Per conservare il prodotto fuori stagione, consigliamo di utilizzare la scatola originale (o di dimensioni adeguate). È importante conservarla in un luogo sicuro e asciutto.
4. Non lasciare che acqua o altri liquidi penetrino all'interno del prodotto, poiché ciò potrebbe causare incendi e/o rischi elettrici.
5. Si consiglia inoltre di pulire periodicamente l'apparecchio passando delicatamente la bocchetta dell'aspirapolvere sulle protezioni per

rimuovere polvere o sporco che potrebbero essersi accumulati all'interno o sull'unità.
6. ATTENZIONE: Non utilizzare detergenti aggressivi, detergenti chimici o solventi poiché potrebbero danneggiare la finitura superficiale dei componenti in plastica.

DISPOSITIVO DI SICUREZZA

ANTISURRISCALDAMENTO

La stufa è dotata di un dispositivo di sicurezza che la spegne in caso di surriscaldamento. Se il dispositivo di sicurezza si attiva, spegnere la stufa, scollegare l'apparecchio e lasciarlo raffreddare completamente, verificare che non vi siano ostruzioni all'ingresso o all'uscita dell'aria e provare a riavviarla in seguito.
Se il riscaldatore non funziona o il dispositivo di sicurezza lo spegne di nuovo, riportarlo al centro di assistenza più vicino per farlo controllare o riparare.


Attenzione: per evitare il surriscaldamento, non coprire la stufa.

CE Questo apparecchio è conforme alle direttive della Comunità Europea.


Questo marchio indica che questo prodotto non deve essere smaltito insieme agli altri rifiuti domestici in tutta l'UE. Per prevenire

possibili danni all'ambiente o alla salute umana derivanti dallo smaltimento incontrollato dei rifiuti, riciclarlo responsabilmente per promuovere il riutilizzo sostenibile delle risorse materiali. Per restituire il dispositivo usato, utilizzare i sistemi di restituzione e raccolta differenziata o contattare il rivenditore presso il quale è stato acquistato il prodotto. Il rivenditore può ritirare il prodotto per un riciclaggio ecocompatibile.

Garanzia

Maxeda DIY BV, nell'ambito della garanzia, garantisce che il prodotto è esente da difetti di materiale e di fabbricazione in condizioni di normale utilizzo, se vengono seguite le istruzioni di installazione e manutenzione e se conservato normalmente (per conservazione si intende la condizione in cui il prodotto non viene utilizzato per lo scopo previsto).
Il periodo di garanzia decorre dalla data di acquisto al dettaglio da parte dell'acquirente finale originale. Prodotti e componenti diversi sono soggetti a periodi di garanzia diversi. La garanzia applicabile è disponibile sulla confezione del prodotto acquistato.

Esclusioni

Questa garanzia non copre:
(a) usura, corrosione, scolorimento e deterioramento dovuti al normale utilizzo e stoccaggio,
(b) danni dovuti a manutenzione errata e/o impropria,
(c) danni causati al prodotto da cause esterne quali fuoco, acqua (vapore, liquido, ghiaccio), applicazione errata, caduta, negligenza, uso improprio (incluso ma non limitato all'uso in violazione delle istruzioni di Maxeda DIY Ltd) o abuso,
(d) materiali di consumo e parti sostituibili, comprese batterie (garanzia di un anno) e accessori. Per avvalersi della garanzia, è necessario presentare il prodotto (o la parte) e la ricevuta d'acquisto originale.



VEVOR

Affordable. Reliable. Home Improvement.

CALENTADOR DE PANEL DE CONVECCIÓN

MODELO: CH507-15DE \ CH507-20DE

VEVOR
Affordable. Reliable. Home Improvement.

CONVECTION PANEL HEATER

MODELO: CH507-15DE \ CH507-20DE

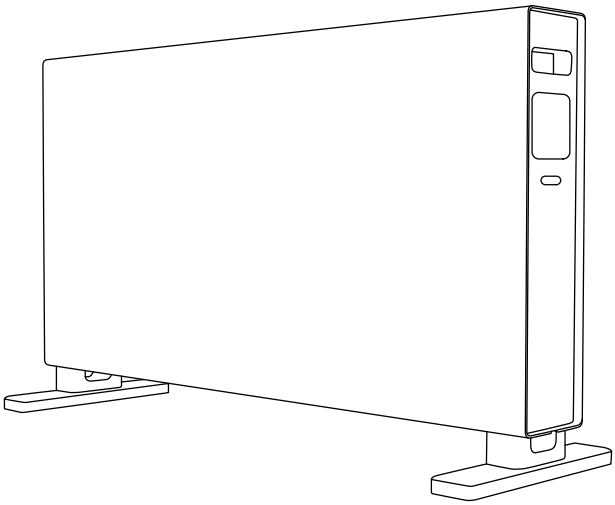

Estas son las instrucciones originales; lea atentamente todas las instrucciones del manual antes de utilizarlo. VEVOR se reserva el derecho de interpretar su manual de usuario. La apariencia del producto dependerá del producto que haya recibido. Le rogamos que nos disculpe si no le informamos de nuevo si hay actualizaciones tecnológicas o de software en nuestro producto.

	Advertencia: Para reducir el riesgo de lesiones, el usuario debe leer atentamente el manual de instrucciones.

Este producto solo es adecuado para espacios bien aislados o para uso ocasional.

ADVERTENCIAS DE SEGURIDAD

Este producto no es un juguete. No debe ser utilizado por niños ni personas con discapacidades sin supervisión.

• Los niños menores de 3 años deben mantenerse alejados a menos que estén supervisados continuamente.

Los niños de 3 a 8 años solo podrán encender o apagar el aparato si este se ha colocado o instalado en su posición de funcionamiento normal, han recibido supervisión o instrucciones sobre su uso seguro y comprenden los riesgos. Los niños de 3 a 8 años no podrán enchufar, regular ni limpiar el aparato, ni realizar tareas de mantenimiento.

PRECAUCIÓN : Algunas piezas de este producto pueden calentarse mucho y causar quemaduras. Se debe prestar especial atención en presencia de niños y personas vulnerables.

Este aparato puede ser utilizado por niños mayores de 8 años y personas con discapacidades físicas, sensoriales o mentales, o con falta de experiencia y conocimientos, siempre que reciban supervisión o instrucciones sobre su uso seguro y comprendan los riesgos. Los niños no deben jugar con el aparato. La limpieza y el mantenimiento no deben ser realizados por niños sin supervisión .

• No utilice este calentador con un programador, temporizador, sistema de control remoto separado o cualquier otro dispositivo que encienda el calentador automáticamente, ya que existe riesgo de incendio si el calentador está cubierto o colocado incorrectamente.

• Desconecte de la red eléctrica cuando no esté en uso o durante la limpieza.

• Si el cable de alimentación está dañado, debe ser reemplazado por el fabricante, su agente de servicio o personas igualmente calificadas para evitar un peligro.

• No se recomienda utilizar un cable de extensión.

• El calentador está caliente durante su uso. Para evitar quemaduras, no permita que la piel desnuda toque la superficie caliente.

• No sumerja el cable, el enchufe ni ninguna parte del aparato en agua ni en ningún otro líquido.
• No utilice el calentador en entornos polvorientos o donde haya vapores inflamables (por ejemplo, en un taller o garaje).
• No coloque el calentador sobre o cerca de ninguna otra fuente de calor.



• Advertencia: para evitar el sobrecalentamiento, no cubra el calentador.
• Podría producirse un incendio si el calefactor se cubre o toca materiales inflamables, como cortinas, ropa de cama, etc., mientras está en funcionamiento. MANTENGA EL CALENTADOR ALEJADO DE DICHOS MATERIALES.
• El calentador no debe ubicarse inmediatamente debajo de una toma de corriente.
• No utilice este calentador en las inmediaciones de un baño, una ducha o una piscina.
• No deje que el cable de alimentación cuelgue del borde de la mesa o superficie de trabajo ni que toque superficies calientes.
• No utilizar en exteriores.
• No utilice el aparato para un uso distinto al previsto.
• Este aparato está destinado únicamente para uso doméstico.
No maltrate el cable ni tire de él para desconectarlo del tomacorriente. En su lugar, sujete el enchufe y tire de él para desconectarlo.
No intente reparar, desmontar ni modificar el aparato. No contiene piezas que el usuario pueda reparar.
• No inserte ni permita que objetos extraños entren en las aberturas de ventilación o escape ya que esto puede causar una descarga eléctrica, un incendio o daños al aparato.
Al encender el calentador por primera vez, puede desprender un ligero olor inofensivo. Este olor es normal, causado por el calentamiento inicial de los elementos calefactores internos, y no debería volver a aparecer .
• No coloque ninguna unidad sobre el producto.

• Para evitar cualquier accidente, apague la unidad cuando haya gente fuera.
• No utilice el producto cuando no haya personas que cuiden a niños, animales o personas discapacitadas.
• Si no utiliza el producto durante un tiempo prolongado, desconecte el enchufe, coloque el producto en la caja y guárdelo en un lugar seco y ventilado.
• Al utilizar el producto, no ubique la entrada y salida de aire cerca de la pared o una cortina para evitar obstruir el aire e influir en el efecto.
• No utilice el producto bajo la luz solar directa.
No se permite colocar artículos inflamables o explosivos cerca del calentador. El producto no debe utilizarse en entornos con aire o polvo inflamables .
• No permita que el cable de alimentación toque la cubierta de red frontal para evitar que la alta temperatura dañe el cable de alimentación.
• No cuelgue la ropa mojada encima del calentador.
• El voltaje y la frecuencia de la fuente de alimentación deben cumplir con la especificación técnica del calentador.
• No se permite golpear ni sacudir la unidad cuando esté en funcionamiento.
• Mantenga la entrada y salida de viento desbloqueadas para evitar cualquier mal funcionamiento, como distorsión, cambio de color, etc.
• No deje el cable de alimentación en la salida de aire, ya que dañará la capa de aislamiento de los cables.
• Asegúrese de que no entre agua ni lluvia en la unidad, para evitar descargas eléctricas, cortocircuitos o incendios.
Limpie la superficie de la unidad con un paño húmedo (o añada detergente). No utilice detergentes corrosivos ni disolventes. No se puede lavar directamente con agua.
• No manipule el cable de alimentación ni el enchufe con las manos mojadas.
• No inserte palos de madera o metal u otros objetos delgados en la entrada o salida de aire.

• No coloque objetos pesados sobre el cable de alimentación.
• No dirija la salida de aire a los bebés durante mucho tiempo.
• Respecto a las instrucciones para la instalación, gracias por consultar el siguiente párrafo del manual.
• **PRECAUCIÓN:** Para evitar riesgos debido al restablecimiento accidental del interruptor térmico, este aparato no debe ser alimentado a través de un dispositivo de conmutación externo, como un temporizador, ni conectado a un circuito que la empresa de servicios públicos encienda y apague regularmente.
• No utilice este calentador si se ha caído.
• No lo utilice si hay signos visibles de daños en el calentador.
• Utilice este calentador sobre una superficie horizontal y estable, o fíjelo a la pared, según corresponda.
• **ADVERTENCIA:** No utilice este calentador en habitaciones pequeñas cuando estén ocupadas por personas que no puedan salir de la habitación por sí solas, a menos que se proporcione supervisión constante.
• **ADVERTENCIA:** Para reducir el riesgo de incendio, mantenga textiles, cortinas o cualquier otro material inflamable a una distancia mínima de 1 m de la salida de aire.

Modelo	CH507-15DE	CH507-20DE
Aporte	CA 120 V 60 Hz	CA 220-240 V 50-60 Hz
Fuerza	1500W	1800-2000 W

Lista de piezas		
Código	**Imagen**	**Cantidad.**
1	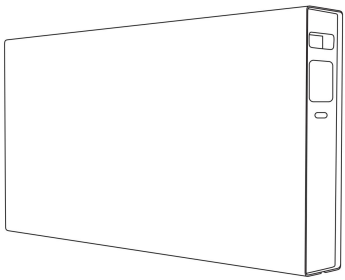	1

2	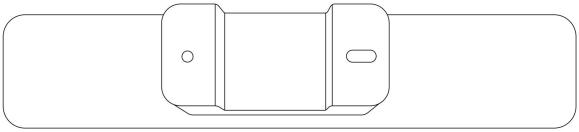	2
3	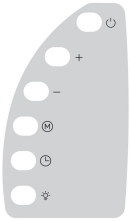	1
4	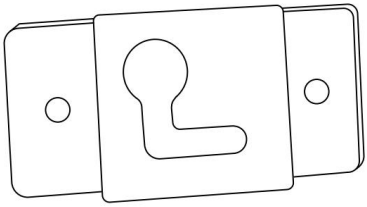	3
5	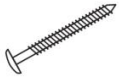 M4*40	3
6		3
7	 M4*12	10

PANEL DE CONTROL

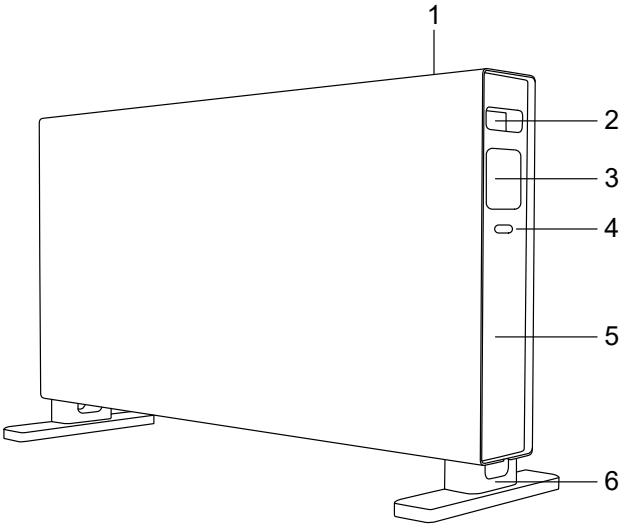

1. Salida de aire 2. Mango 3. Pantalla LED
4. Interruptor de encendido 5. Panel lateral 6. Patas de apoyo

Armar

Montaje en pared:

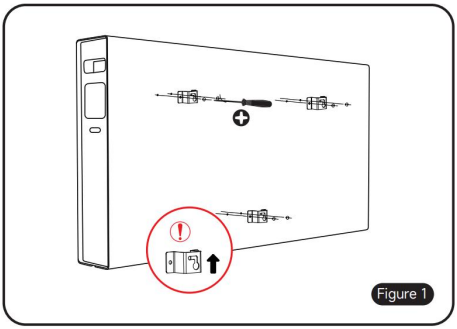

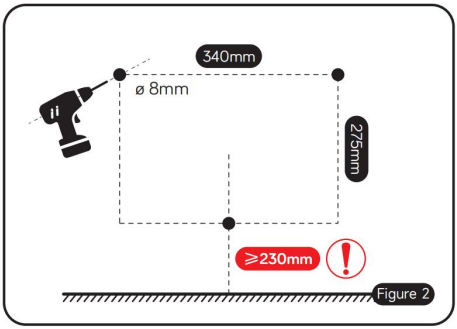

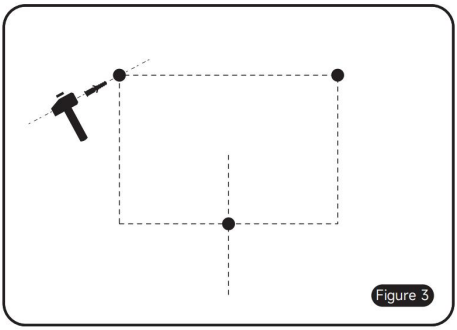

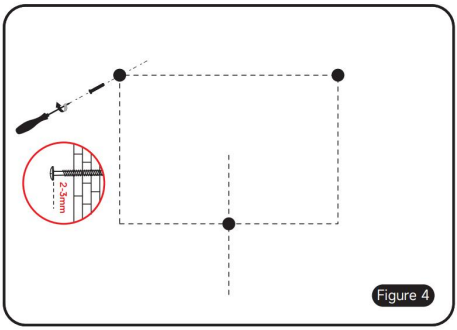

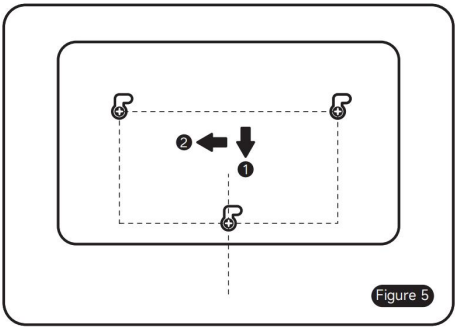

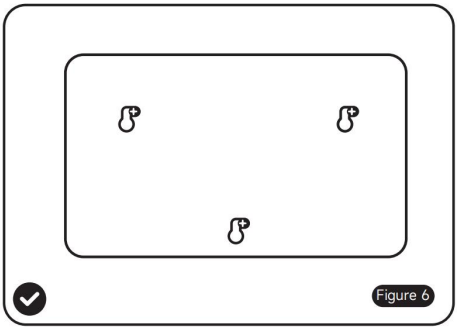

1. Coloque el producto horizontalmente, use tornillos para fijar los tres soportes de pared en la parte posterior del cuerpo como se muestra en
2. De acuerdo con los requisitos de tamaño y distancia que se muestran en, perfore agujeros en la pared.
3. Fije 3 piezas de expansión de plástico en el orificio.
4. Atornille los tornillos en el orificio y deje un espacio de 2-3 mm entre la tapa del tornillo y la pared.

5. Alinee el orificio del tornillo del colgante del producto con la cabeza del tornillo y encájelo en la ranura de límite del colgante.
6.Instalación completada.

Independiente:
Con cuidado, dé la vuelta al cuerpo del calentador y colóquelo sobre una superficie plana y suave, consulte las imágenes a continuación:
Ensamble 2 patas de apoyo en la parte inferior del calentador con 4 tornillos y ajuste las patas de apoyo con los tornillos.
A continuación, voltee con cuidado el calentador nuevamente y colóquelo sobre una superficie plana.

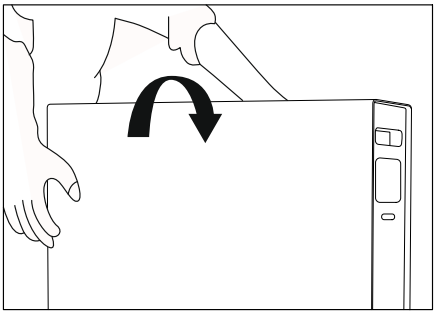

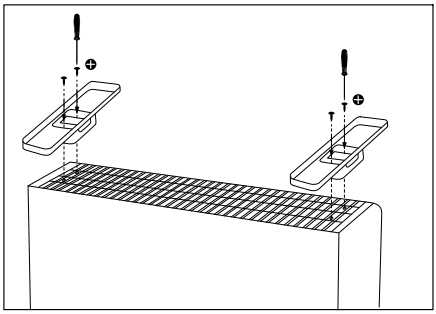

Instalación

Su aparato debe usarse únicamente como aparato portátil (gracias por respetar todas las advertencias de seguridad).
1. Coloque el calefactor sobre una superficie plana, seca y limpia.
2. Deje una distancia mínima de 1 m entre cualquier lado del aparato y cualquier obstáculo (mueble, pared, etc.) para garantizar una buena circulación del aire. Manténgalo alejado de objetos diversos.

OPERACIÓN

Buttons and functions



Indicators

°F

- The heat is on
- °C Degrees Celsius
- The shutdown timer is activated

Buttons

- Main power switch, switches the heater on/off
- Standby, switches the heater on or puts it into standby mode.
- Brightness, 50%, 25% or OFF
  Shutdown timer, press for three seconds to set a time.
- Heat mode, choice of H1, H2 or AF
- Increases the value when making settings
- Decreases the value when making settings

1. Conecte el aparato a la toma de corriente. Compruebe que la corriente nominal de la toma cumpla con los requisitos y cuente con un dispositivo de puesta a tierra de seguridad. De lo contrario, reemplácela.
2. Presione el botón principal de encendido/apagado, el botón de espera en la pantalla LED se iluminará.

3. Toque el botón de espera, el calentador se encenderá.

4. Ajuste de temperatura: Presione  o  para ajustar la temperatura de 5 ºC a 35 ºC (41 - 95 o F) ,

5. Prensa El fuerza configuración se mostrará en la pantalla. Presione 5 para Cambie la configuración de potencia de acuerdo con la siguiente secuencia:

H1	H2	AF
750 W (CH507-15DE) 1250 W (CH507-20DE)	1500 W (CH507-15DE) 2000 W (CH507-20DE)	Modo antihielo 7℃±3℃(no se puede cambiar).

Aviso: Cuando está en función antihielo, la temperatura objetivo es de 7 ºC (45 o F).

6. Configuración de energía: presione  el botón para configurar la configuración de energía de trabajo y el ICONO correspondiente se mostrará en la pantalla LED.

Pantalla ICON	H1	H2
Estado laboral	Bajo consumo de 750 W (CH507-15DE) 1250 W (CH507-20DE)	Energía alta 1500 W (CH507-15DE) 2000 W (CH507-20DE)

7. Configuración del temporizador: Mantenga presionado el botón  durante más de 3 segundos, la pantalla mostrará “0h”, presione s  o  para configurar el temporizador entre 1 y 24 horas, la pantalla mostrará el tiempo de trabajo restante hasta que finalice el temporizador.

8. Brillo de la pantalla LED

El brillo predeterminado es del 100 %. Pulse  para cambiar el brillo de la pantalla al 100 %, 50 %, 25 % y 0 % de forma continua. Incluso con el 0 % de brillo seleccionado, el botón de espera  y el botón de Brillo/Temporizador  se mantendrán al 25 %.

Aviso: Si no se realizan operaciones durante 1 minuto cuando el brillo está al 100 %, el brillo pasará al 50 %.

Cuando la situación de visualización es del 0%, la pantalla se mostrará con un brillo del 25% si hay alguna operación.

9. Para apagar el calentador, presione  en el panel de control, apague el interruptor de encendido/apagado y desenchufe el aparato de la toma de corriente.

Mando a distancia

aislante del control remoto, podrá controlar el calefactor mediante este. Todos los botones y funciones son idénticos a los del calefactor.

- El control remoto utiliza batería AAA , si es necesario reemplazar la batería, siga los pasos a continuación:
- 1. Abra la tapa de la batería en la parte inferior del control remoto, presione la hebilla de la tapa de la batería hacia adentro y tire de ella para sacar la batería vieja.
- 2. Identifique la polaridad de la batería e inserte la batería nueva en la ranura.
- 3. Empuje la tapa de la batería hasta la parte inferior del control remoto.
- Si no lo utiliza durante un tiempo prolongado, retire la batería de la caja.

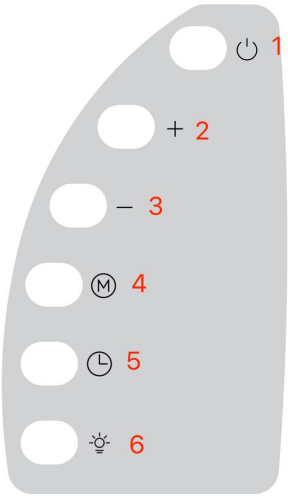	1 botón de espera 2. Botón de aumento de función 3. Botón de función de disminución 4. Botón de selección de modo 5 . Botón del temporizador 6. Botón de brillo

LIMPIEZA Y MANTENIMIENTO

¡Advertencia! Desconecte siempre la alimentación eléctrica antes de limpiar la unidad. Para las instrucciones de "LIMPIEZA Y MANTENIMIENTO", consulte el siguiente párrafo del manual.

1. Limpie la superficie del producto con un paño suave y seco. Séquelo con un paño limpio.
2. Limpie el producto con agua tibia y un detergente suave, y un paño suave y húmedo. Séquelo con un paño limpio. No vierta agua sobre la unidad ni dentro de ella.
3. Para guardar su producto fuera de temporada, le recomendamos usar la caja original (o una de tamaño adecuado). Es importante guardarla en un lugar seguro y seco.
4. No permita que entre agua u otros líquidos en el interior del producto, ya que esto podría generar un incendio y/o peligro eléctrico.
5. También recomendamos la limpieza periódica de este aparato pasando suavemente la boquilla de una aspiradora sobre las protecciones para

eliminar cualquier polvo o suciedad que pueda haberse acumulado en el interior o sobre la unidad.
6. PRECAUCIÓN: No utilice detergentes fuertes, limpiadores químicos o solventes ya que pueden dañar el acabado de la superficie de los componentes plásticos.

DISPOSITIVO DE SEGURIDAD CONTRA SOBRECALENTAMIENTO

Su calentador cuenta con un dispositivo de seguridad que lo apaga en caso de sobrecalentamiento. Si el dispositivo de seguridad se activa, apague el calentador, desenchúfelo y deje que se enfríe por completo. Inspeccione la entrada o salida de aire para ver si hay obstrucciones e intente reiniciarlo.
Si el calentador no funciona o el dispositivo de seguridad lo apaga nuevamente, devuélvalo al centro de servicio más cercano para que lo examinen o lo reparen.


Advertencia: Para evitar el sobrecalentamiento, no cubra el calentador.

CE Este aparato cumple con las directivas de la Comunidad Europea.


Esta marca indica que este producto no debe desecharse con

otros residuos domésticos en toda la UE. Para evitar posibles daños al medio ambiente o a la salud humana derivados de la eliminación incontrolada de residuos, recíclelo de forma responsable para promover la reutilización sostenible de los recursos materiales. Para devolver su dispositivo usado, utilice los sistemas de devolución y recogida o póngase en contacto con el vendedor donde lo adquirió. Ellos podrán reciclarlo de forma respetuosa con el medio ambiente.

Garantía

Maxeda DIY BV dentro de la garantía garantiza que el producto está libre de defectos de material y mano de obra bajo un uso normal, si se siguen las instrucciones de instalación y mantenimiento, y un almacenamiento normal (almacenamiento significa la condición en la que el producto no se utiliza para el propósito previsto).
El periodo de garantía comienza en la fecha de compra por parte del comprador final original. Los distintos productos y componentes están sujetos a diferentes periodos de garantía. En el paquete del producto adquirido encontrará la garantía aplicable.

Exclusiones

Esta garantía no cubre:
(a) desgaste, corrosión, decoloración y deterioro debido al uso y almacenamiento normales,
(b) daños debidos a un mantenimiento incorrecto y/o inadecuado,
(c) daños causados al producto por causas externas como fuego, agua (vapor, líquido, hielo), mala aplicación, caída, negligencia, mal uso (incluido, entre otros, el uso en violación de las instrucciones de Maxeda DIY Ltd) o abuso,
(d) Suministros y piezas de repuesto, incluidas baterías (garantía de un año) y accesorios. Para hacer uso de la garantía, se debe presentar el producto (o la pieza) y el recibo de compra original.



VEVOR

Affordable. Reliable. Home Improvement.

GRZEJNIK KONWEKCYJNY

MODEL: CH507-15DE \ CH507-20DE

VEVOR
Affordable. Reliable. Home Improvement.

CONVECTION PANEL HEATER

MODEL: CH507-15DE \ CH507-20DE

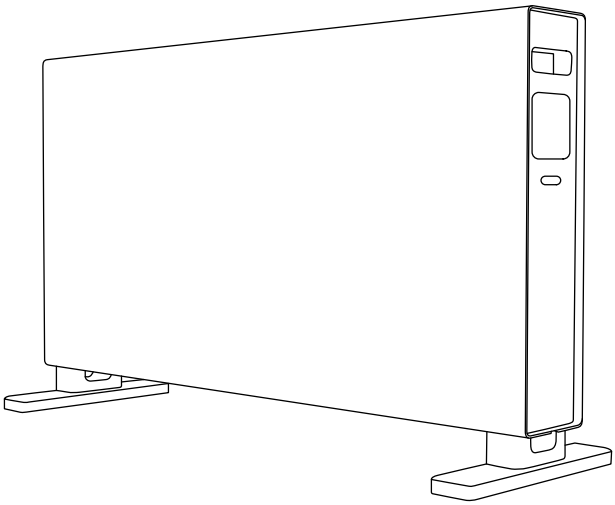

To jest oryginalna instrukcja obsługi. Przed użyciem prosimy o dokładne zapoznanie się z treścią instrukcji. Firma VEVOR zastrzega sobie prawo do jednoznacznej interpretacji niniejszej instrukcji obsługi. Wygląd produktu zależy od stanu, w jakim go otrzymali Państwo. Prosimy o wyrozumiałość, ale nie będziemy Państwa ponownie informować o aktualizacjach technologicznych lub oprogramowania naszego produktu.

	Ostrzeżenie: Aby zminimalizować ryzyko obrażeń, użytkownik powinien uważnie przeczytać instrukcję obsługi.

Produkt nadaje się wyłącznie do stosowania w dobrze izolowanych pomieszczeniach lub do okazjonalnego użytku.

OSTRZEŻENIA DOTYCZĄCE BEZPIECZEŃSTWA

• Ten produkt nie jest zabawką. Dzieci i osoby niepełnosprawne nie powinny go używać bez nadzoru.
• Dzieci poniżej 3 lat nie powinny przebywać w pobliżu, chyba że są pod stałym nadzorem.
• Dzieci w wieku od 3 lat do poniżej 8 lat mogą włączać i wyłączać urządzenie wyłącznie pod warunkiem, że zostało ono umieszczone lub zainstalowane w przeznaczonej do tego celu pozycji roboczej, a dzieci są pod nadzorem lub otrzymały instrukcje dotyczące bezpiecznego korzystania z urządzenia oraz rozumieją związane z tym zagrożenia. Dzieci w wieku od 3 lat do poniżej 8 lat nie mogą podłączać, regulować ani czyścić urządzenia ani wykonywać czynności konserwacyjnych.
• UWAGA — Niektóre części tego produktu mogą się bardzo nagrzać i spowodować oparzenia. Należy zachować szczególną ostrożność w pobliżu dzieci i osób wrażliwych.
• Urządzenie może być używane przez dzieci w wieku od 8 lat oraz osoby o ograniczonej sprawności fizycznej, sensorycznej lub umysłowej, a także osoby z brakiem doświadczenia i wiedzy, pod warunkiem, że będą one nadzorowane lub poinstruowane w zakresie bezpiecznego korzystania z urządzenia i zrozumieją związane z tym zagrożenia. Dzieci nie powinny bawić się urządzeniem. Czyszczenie i konserwacja urządzenia przez użytkownika nie powinny być wykonywane przez dzieci bez nadzoru.
• Nie należy używać tego grzejnika z programatorem, timerem, oddzielnym systemem zdalnego sterowania ani żadnym innym urządzeniem automatycznie włączającym grzejnik, ponieważ istnieje ryzyko pożaru, jeśli grzejnik jest przykryty lub umieszczony nieprawidłowo.
• Odłącz urządzenie od sieci, jeśli nie jest używane lub nie jest czyszczone.
• Jeśli przewód zasilający jest uszkodzony, musi zostać wymieniony przez producenta, jego przedstawiciela serwisowego lub podobnie wykwalifikowaną osobę, aby uniknąć zagrożenia.
• Nie zaleca się stosowania przedłużaczy.

• Grzejnik nagrzewa się podczas użytkowania. Aby uniknąć oparzeń, nie dopuszczaj do kontaktu gołej skóry z gorącą powierzchnią.
• Nie zanurzaj przewodu zasilającego, wtyczki ani żadnej innej części urządzenia w wodzie ani innym płynie.
• Nie należy używać grzejnika w pomieszczeniach o dużym zapyleniu lub w których obecne są łatwopalne opary (np. w warsztacie lub garażu).
• Nie należy umieszczać grzejnika na lub w pobliżu innego źródła ciepła.



• Ostrzeżenie: aby uniknąć przegrzania, nie należy przykrywać grzejnika.
• Może dojść do pożaru, jeśli grzejnik jest przykryty lub styka się z materiałami łatwopalnymi, w tym zasłonami, firankami, pościelą itp. podczas pracy. TRZYMAJ GRZEJNIK Z DALA OD TAKICH MATERIAŁÓW.
• Ogrzewacza nie wolno instalować bezpośrednio pod gniazdkiem elektrycznym.
• Nie należy używać tego grzejnika w bezpośrednim sąsiedztwie wanny, prysznica lub basenu.
• Nie pozwól, aby przewód zasilający zwisał z krawędzi stołu lub powierzchni roboczej ani dotykał gorących powierzchni.
• Nie stosować na zewnątrz.
• Nie używaj urządzenia do celów innych niż te, do których jest przeznaczone.
• Urządzenie przeznaczone jest wyłącznie do użytku domowego.
• Nie używaj przewodu niewłaściwie ani nie ciągnij za kabel, aby odłączyć go od gniazdka. Zamiast tego, chwyć wtyczkę i pociągnij ją, aby odłączyć.
• Nie należy podejmować prób naprawy, demontażu ani modyfikacji urządzenia. Wewnątrz nie ma żadnych części, które mogłyby zostać naprawione przez użytkownika.
• Nie wkładaj żadnych przedmiotów do otworów wentylacyjnych lub wylotowych ani nie pozwól, aby dostały się do nich inne przedmioty, gdyż może to spowodować porażenie prądem, pożar lub uszkodzenie

urządzenia.
• Po pierwszym uruchomieniu grzejnika może wydzielać się delikatny, nieszkodliwy zapach. Zapach ten jest normalnym zjawiskiem, wynikającym z początkowego nagrzania wewnętrznych elementów grzejnych i nie powinien się powtarzać.
• Nie należy stawiać żadnych urządzeń na produkcie.
• Aby uniknąć wypadków, wyłączaj urządzenie, gdy ktoś odchodzi.
• Nie należy używać produktu, jeżeli w pobliżu nie ma osób, które mogłyby zaopiekować się dziećmi, zwierzętami lub osobami niepełnosprawnymi.
• Jeżeli produkt nie będzie używany przez dłuższy czas, należy odłączyć go od zasilania, włożyć do pudełka i przechowywać w suchym i przewiewnym miejscu.
• Podczas stosowania produktu nie należy umieszczać otworu wylotowego i wlotowego powietrza w pobliżu ściany lub zasłony, aby nie utrudniać przepływu powietrza i nie wpływać na efekt.
• Nie należy używać produktu w miejscu narażonym na bezpośrednie działanie promieni słonecznych.
• Przedmiotów łatwopalnych lub wybuchowych nie wolno umieszczać w pobliżu grzejnika. Produktu nie wolno używać w środowisku wypełnionym łatwopalnym powietrzem lub pyłem.
• Nie dopuszczaj do kontaktu przewodu zasilającego z przednią osłoną siatkową, aby uniknąć uszkodzenia przewodu zasilającego pod wpływem wysokiej temperatury.
• Nie należy wieszać mokrych ubrań nad grzejnikiem.
• Napięcie i częstotliwość zasilania muszą być zgodne ze specyfikacją techniczną grzejnika.
• Nie wolno uderzać ani potrząsać urządzeniem podczas jego pracy.
• Aby uniknąć nieprawidłowości w działaniu, takich jak zniekształcenia, zmiana koloru itp., należy zadbać o to, aby wlot i wylot powietrza nie był zablokowany.
• Nie należy pozostawiać przewodu zasilającego przy wylocie wiatru, gdyż może to uszkodzić warstwę izolacyjną przewodów.
• Aby uniknąć porażenia prądem, zwarcia lub pożaru, należy zadbać o to,

aby do wnętrza urządzenia nie dostała się woda ani deszcz.
• Wyczyść powierzchnię urządzenia wilgotną ściereczką (lub dodaj odrobinę detergentu). Nie używaj żrących detergentów ani rozpuszczalników do czyszczenia. Nie wolno myć urządzenia bezpośrednio wodą.
• Nie dotykaj przewodu zasilającego ani wtyczki mokrymi rękami.
• Nie wkładaj drewnianych lub metalowych patyczków ani innych cienkich przedmiotów do wlotu lub wylotu powietrza.
• Nie należy stawiać ciężkich przedmiotów na przewodzie zasilającym.
• Nie należy przez dłuższy czas kierować wylotu powietrza w stronę dziecka.
• Instrukcje dotyczące instalacji znajdziesz w poniższym paragrafie instrukcji.
• **UWAGA:** Aby uniknąć zagrożenia związanego z przypadkowym zresetowaniem wyłącznika termicznego, urządzenie to nie może być zasilane za pomocą zewnętrznego urządzenia przełączającego, takiego jak timer, ani podłączane do obwodu, który jest regularnie włączany i wyłączany przez dostawcę energii.
• Nie należy używać grzejnika, jeśli został upuszczony.
• Nie używać, jeśli na grzejniku widoczne są ślady uszkodzeń.
• Używaj tego grzejnika na poziomej i stabilnej powierzchni lub zamontuj go na ścianie, zależnie od potrzeb.
• **OSTRZEŻENIE:** Nie należy używać tego grzejnika w małych pomieszczeniach, w których przebywają osoby niezdolne do samodzielnego opuszczania pomieszczenia, chyba że zapewniony jest stały nadzór.
• **OSTRZEŻENIE:** Aby zmniejszyć ryzyko pożaru, należy trzymać tekstylia, zasłony lub inne materiały łatwopalne w odległości co najmniej 1 m od wylotu powietrza.

Model	CH507-15DE	CH507-20DE
Wejście	Prąd zmienny 120 V 60 Hz	AC220-240V 50-60Hz

Moc	1500 W	1800-2000 W

Lista części		
Kod	**Zdjęcie**	**Ilość**
1	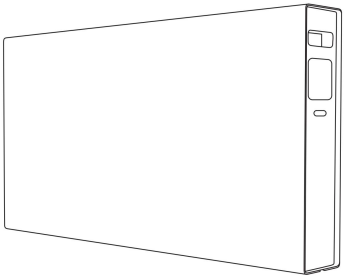	1
2	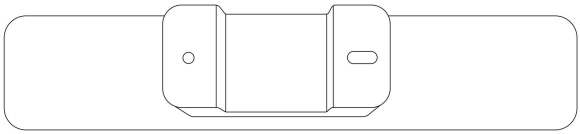	2
3	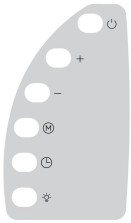	1
4	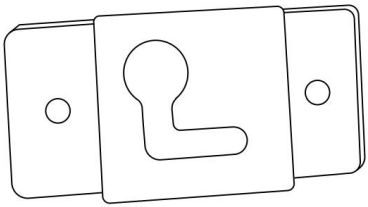	3
5	 M4*40	3
6		3

7	 M4*12	10

PANEL STEROWANIA

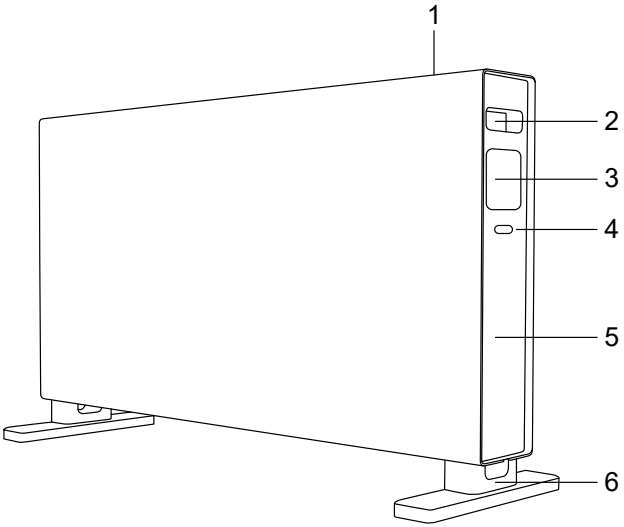

1. Wylot powietrza 2. Uchwyt 3. Wyświetlacz LED
4. Wyłącznik zasilania 5. Panel boczny 6. Nóżki

Gromadzić się

Montaż na ścianie:

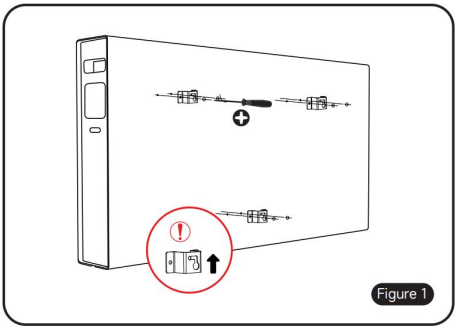

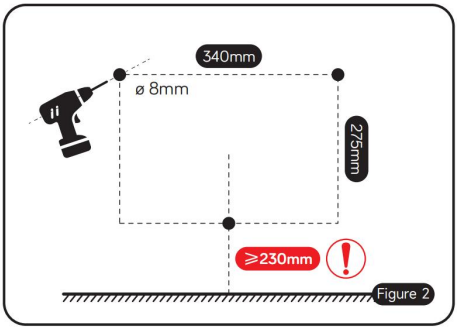

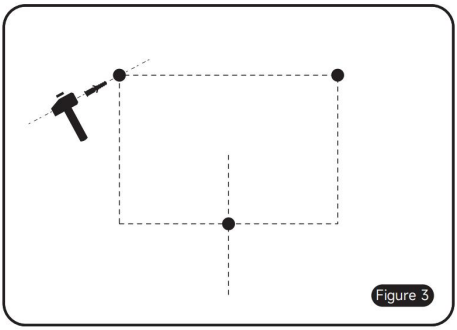

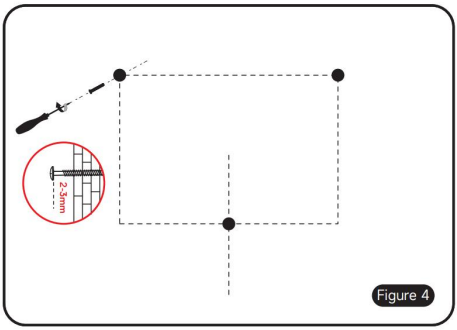

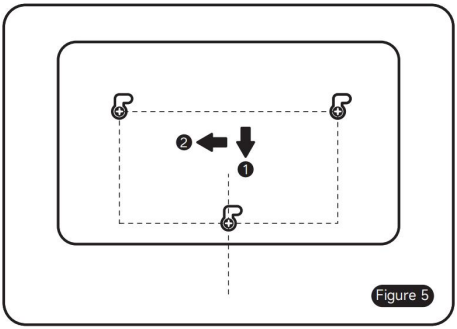

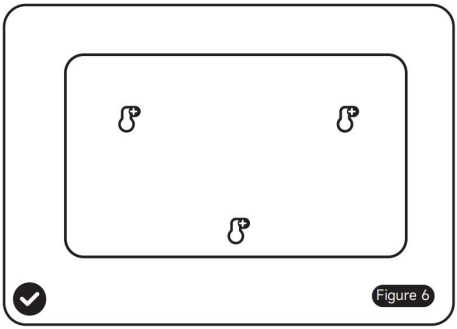

1. Umieść produkt poziomo, a następnie za pomocą śrub przymocuj trzy uchwyty ścienne z tyłu obudowy, jak pokazano na rysunku.
2. Wywierć otwory w ścianie zgodnie z wymaganiami dotyczącymi rozmiaru i odległości przedstawionymi w punkcie 1.
3. Zamontuj 3 kawałki plastikowego elementu rozporowego w otworze.
4. Wkręć śruby w otwór, pozostawiając odstęp 2-3 mm między nakrętką śruby a ścianą.

5. Dopasuj otwór na śrubę w zawieszce produktu do łba śruby i wciśnij ją w rowek ograniczający zawieszkę.
6. Instalacja zakończona.

Wolnostojące:
Delikatnie odwróć korpus grzejnika do góry nogami i połóż go na płaskiej, miękkiej powierzchni, patrz zdjęcia poniżej:
Zamontuj 2 nóżki na spodzie grzejnika za pomocą 4 śrub i dokręć je śrubami.
Następnie ostrożnie odwróć grzejnik do góry dnem i postaw go na płaskiej podłodze.

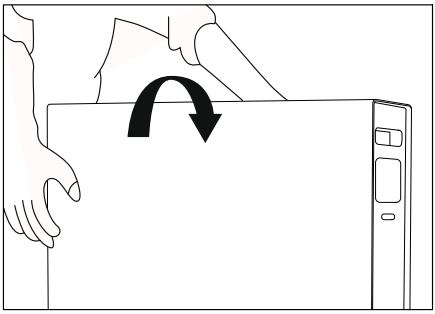

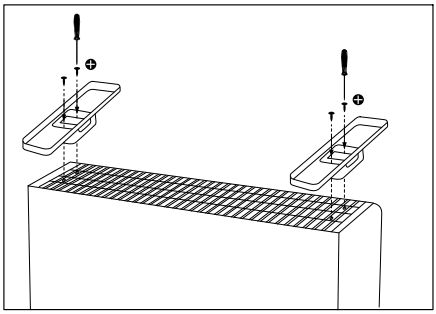

Instalacja

Urządzenie należy używać wyłącznie jako urządzenie przenośne (zgodnie z wszystkimi ostrzeżeniami dotyczącymi bezpieczeństwa).
1. Ustaw grzejnik na płaskiej, suchej i czystej podłodze.
2. Zachowaj co najmniej 1 m odległości między bokami urządzenia a przeszkodami (meblami, ścianą itp.), aby zapewnić dobrą cyrkulację powietrza. Trzymaj urządzenie z dala od przedmiotów niepożądanych.

DZIAŁANIE

Buttons and functions



Indicators

°F °C Degrees Celsius

The heat is on

The shutdown timer is activated

Buttons

Main power switch, switches the heater on/off

Standby, switches the heater on or puts it into standby mode.

Brightness, 50%, 25% or OFF
Shutdown timer, press for three seconds to set a time.

Heat mode, choice of H1, H2 or AF

Increases the value when making settings

Decreases the value when making settings

1. Podłącz urządzenie do gniazdka. Sprawdź, czy prąd znamionowy gniazdka spełnia wymagania i jest wyposażone w urządzenie uziemiające; w przeciwnym razie wymień gniazdko.
2. Naciśnij główny przycisk włączania/wyłączania, przycisk czuwania

na ekranie wyświetlacza LED zostanie podświetlony.

3. Dotknij przycisku czuwania, a grzejnik zostanie włączony.

4. Ustawienie temperatury: Naciśnij przycisk  lub ,  aby ustawić temperaturę w zakresie od 5 ° C do 35°C (41–95 ° F) .

5. Naciśnij Ten moc ustawienie zostanie wyświetlony na wyświetlaczu. Naciśnij 5, aby zmień ustawienie mocy zgodnie z następującą sekwencją:

H1	H2	AF
750W(CH507-15DE) 1250 W (CH507-20DE)	1500W(CH507-15DE) 2000 W (CH507-20DE)	Tryb przeciwzamrożeniowy 7℃±3℃(nie można zmienić).

Uwaga: Gdy funkcja przeciwzamrożeniowa jest włączona, docelowa temperatura wynosi 7 ºC. (45 o F)

6. Ustawienie mocy: Naciśnij  przycisk, aby ustawić moc roboczą. Na wyświetlaczu LED pojawi się odpowiednia IKONA.

Wyświetlacz ICON	H1	H2
Status pracy	Niska moc 750 W (CH507-15DE) 1250 W (CH507-20DE)	Duża moc 1500W(CH507-15DE) 2000 W (CH507-20DE)

7. Ustawianie timera: Naciśnij i przytrzymaj przycisk  przez ponad 3 sekundy, na wyświetlaczu pojawi się „0h”. Naciśnij s  lub ,  aby ustawić timer w zakresie od 1 do 24 godzin. Na wyświetlaczu będzie

wyświetlany pozostały czas pracy, aż do zakończenia odliczania.
8. Jasność wyświetlacza LED

Domyślna jasność wynosi 100%. Naciśnij przycisk , aby zmieniać jasność wyświetlacza w cyklu ciągłym między 100%, 50%, 25% i 0%.

Nawet po wybraniu jasności 0%, przycisk czuwania  i przycisk jasności/timera  zawsze będą utrzymywać jasność na poziomie 25%.
Uwaga: Jeżeli w ciągu 1 minuty nie zostanie wykonana żadna operacja przy jasności ustawionej na 100%, jasność zostanie ustawiona na 50%. Jeśli jasność wyświetlacza wynosi 0%, ekran będzie wyświetlał obraz z jasnością 25% i wykonywane będą na nim jakiekolwiek operacje.

9. Aby wyłączyć grzejnik, naciśnij przycisk  na panelu sterowania, wyłącz przełącznik włącz/wyłącz i wyjmij wtyczkę z gniazdka sieciowego.

Zdalne sterowanie

- Po usunięciu papieru izolacyjnego z pilota, można sterować grzejnikiem za pomocą pilota. Wszystkie przyciski są takie same jak przyciski sterujące na grzejniku, a ich funkcje są identyczne.
- Pilot zdalnego sterowania jest zasilany baterią AAA . Jeśli bateria wymaga wymiany, należy wykonać poniższe czynności:
- 1. Otwórz pokrywę baterii znajdującą się na spodzie pilota, naciśnij zatrzask na pokrywie baterii do wewnątrz i pociągnij ją, wyjmij starą baterię.
- 2. Sprawdź biegunowość baterii i włóż nową baterię do gniazda baterii.
- 3. Przesuń pokrywę baterii w dół pilota.
- Jeśli urządzenie nie będzie używane przez dłuższy czas, należy wyjąć baterię z pojemnika na baterię.

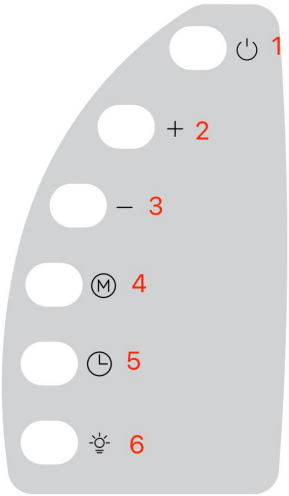	1 Przycisk czuwania 2. Przycisk zwiększania funkcji 3. Przycisk funkcji usuwania zagnieceń 4. Przycisk wyboru trybu 5. Przycisk timera 6. Przycisk Bringhtness

CZYSZCZENIE I KONSERWACJA

Ostrzeżenie! Przed czyszczeniem urządzenia należy zawsze odłączyć je od zasilania sieciowego. Instrukcje dotyczące „CZYSZCZENIA I KONSERWACJI" znajdują się w poniższym akapicie instrukcji.

1. Do czyszczenia powierzchni produktu użyj miękkiej, suchej ściereczki. Wytrzyj do sucha czystą ściereczką.
2. Do czyszczenia produktu należy używać ciepłej wody z łagodnym detergentem i miękkiej, wilgotnej ściereczki. Wytrzeć do sucha czystą ściereczką. Nie wlewać wody do urządzenia ani na nie.
3. Do przechowywania produktu poza sezonem zalecamy użycie oryginalnego (lub odpowiedniego rozmiaru) pudełka. Ważne jest, aby przechowywać je w bezpiecznym, suchym miejscu.
4. Nie dopuść do przedostania się wody lub innych płynów do wnętrza produktu, gdyż może to spowodować pożar i/lub zagrożenie porażeniem prądem.
5. Zalecamy również okresowe czyszczenie urządzenia poprzez delikatne

przetarcie osłon końcówką odkurzacza, aby usunąć kurz i brud, które mogły nagromadzić się wewnątrz lub na obudowie urządzenia.
6. UWAGA: Nie należy używać silnych detergentów, środków czyszczących ani rozpuszczalników, gdyż mogą one uszkodzić powierzchnię elementów plastikowych.

URZĄDZENIE ZABEZPIECZAJĄCE PRZED PRZEGRZANIEM

Twój grzejnik jest wyposażony w zabezpieczenie, które wyłącza grzejnik w przypadku przegrzania. Jeśli zadziałało zabezpieczenie, wyłącz grzejnik, odłącz urządzenie od zasilania i poczekaj, aż całkowicie ostygnie, sprawdź, czy wlot lub wylot powietrza nie jest zablokowany, a następnie spróbuj ponownie uruchomić grzejnik.
Jeżeli grzejnik przestanie działać lub urządzenie zabezpieczające ponownie wyłączy grzejnik, należy zwrócić grzejnik do najbliższego punktu serwisowego w celu sprawdzenia lub naprawy.


Ostrzeżenie: Aby uniknąć przegrzania, nie należy przykrywać grzejnika.

CE To urządzenie jest zgodne z dyrektywami Wspólnoty Europejskiej.


To oznaczenie oznacza, że tego produktu nie należy wyrzucać

razem z innymi odpadami domowymi w całej UE. Aby zapobiec potencjalnym szkodom dla środowiska lub zdrowia ludzkiego wynikającym z niekontrolowanego usuwania odpadów, należy go poddawać recyklingowi w sposób odpowiedzialny, promując zrównoważone ponowne wykorzystanie zasobów materialnych. Aby zwrócić zużyte urządzenie, należy skorzystać z systemu zwrotu i zbiórki lub skontaktować się ze sprzedawcą, u którego produkt został zakupiony. Sprzedawca może oddać produkt do recyklingu w sposób bezpieczny dla środowiska.

Gwarancja

Maxeda DIY BV w ramach gwarancji gwarantuje, że produkt jest wolny od wad materiałowych i wykonawczych pod warunkiem normalnego użytkowania, przestrzegania instrukcji instalacji i konserwacji oraz normalnego przechowywania (przez przechowywanie rozumie się stan, w którym produkt nie jest używany zgodnie z przeznaczeniem).
Okres gwarancji rozpoczyna się w dniu zakupu detalicznego przez pierwotnego nabywcę końcowego. Różne produkty i ich komponenty podlegają różnym okresom gwarancji. Informacje o gwarancji znajdują się na opakowaniu zakupionego produktu.

Wykluczenia

Niniejsza gwarancja nie obejmuje:
(a) zużycie, korozja, odbarwienia i pogorszenie wynikające z normalnego użytkowania i przechowywania,
(b) uszkodzenia powstałe wskutek nieprawidłowej i/lub niewłaściwej konserwacji,
(c) uszkodzenia produktu spowodowane czynnikami zewnętrznymi, takimi jak ogień, woda (para, ciecz, lód), niewłaściwe zastosowanie, upadek, zaniedbanie, niewłaściwe użycie (w tym, ale nie wyłącznie, użycie niezgodne z instrukcją Maxeda DIY Ltd) lub nadużycie,
(d) materiały eksploatacyjne i części zamienne, w tym baterie (roczna gwarancja) i akcesoria. W przypadku powoływania się na gwarancję

należy przedstawić produkt (lub część) oraz oryginalny paragon zakupu.



VEVOR

Affordable. Reliable. Home Improvement.

CONVECTIEPANEELVERWARMING

MODEL: CH507-15DE \ CH507-20DE

VEVOR
Affordable. Reliable. Home Improvement.

CONVECTION PANEL HEATER

MODEL: CH507-15DE \ CH507-20DE

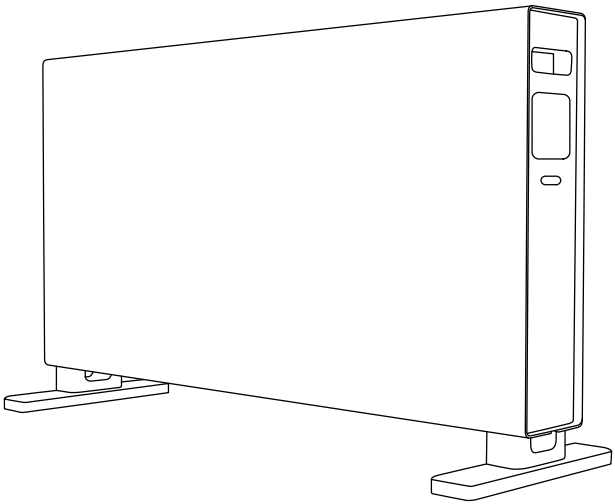

Dit is de originele handleiding. Lees alle instructies zorgvuldig door voordat u het product gebruikt. VEVOR behoudt zich het recht voor om de gebruiksaanwijzing duidelijk te interpreteren. Het uiterlijk van het product is afhankelijk van het product dat u hebt ontvangen. Neemt u het ons niet kwalijk dat we u niet meer op de hoogte stellen van eventuele technologische of software-updates voor ons product.

	Waarschuwing: om het risico op letsel te verminderen, moet de gebruiker de gebruiksaanwijzing zorgvuldig lezen.

Dit product is alleen geschikt voor goed geïsoleerde ruimtes of incidenteel gebruik.

VEILIGHEIDSWAARSCHUWINGEN

• Dit product is geen speelgoed. Het mag niet door kinderen of zwakke personen zonder toezicht worden gebruikt.
• Kinderen jonger dan 3 jaar dienen uit de buurt van het huis te worden gehouden, tenzij ze voortdurend onder toezicht staan.
• Kinderen van 3 jaar en jonger dan 8 jaar mogen het apparaat alleen in- en uitschakelen als het apparaat in de daarvoor bestemde normale gebruikspositie is geplaatst of geïnstalleerd en onder toezicht staat of instructies heeft gekregen over het veilige gebruik van het apparaat en de bijbehorende gevaren begrijpt. Kinderen van 3 jaar en jonger dan 8 jaar mogen het apparaat niet aansluiten, bedienen of schoonmaken, noch zelf onderhoud uitvoeren.
• LET OP — Sommige onderdelen van dit product kunnen zeer heet worden en brandwonden veroorzaken. Wees extra voorzichtig in de aanwezigheid van kinderen en kwetsbare mensen.
• Dit apparaat kan worden gebruikt door kinderen vanaf 8 jaar en door personen met beperkte fysieke, sensorische of mentale capaciteiten of gebrek aan ervaring en kennis, mits zij onder toezicht staan of instructies hebben gekregen over het veilige gebruik van het apparaat en de gevaren ervan begrijpen. Kinderen mogen niet met het apparaat spelen. Reiniging en onderhoud door de gebruiker mogen niet door kinderen zonder toezicht worden uitgevoerd.
• Gebruik deze kachel niet met een programmeur, timer, aparte afstandsbediening of een ander apparaat dat de kachel automatisch inschakelt. Als de kachel wordt afgedekt of verkeerd wordt geplaatst, kan er brandgevaar ontstaan.
• Haal de stekker uit het stopcontact wanneer u het apparaat niet gebruikt of schoonmaakt.
• Indien het netsnoer beschadigd is, dient dit vervangen te worden door de fabrikant, diens serviceagent of een persoon met vergelijkbare kwalificaties om gevaar te voorkomen.

• Het gebruik van een verlengsnoer wordt afgeraden.
• De kachel wordt heet tijdens gebruik. Om brandwonden te voorkomen, mag u uw blote huid niet in aanraking laten komen met het hete oppervlak.
• Dompel het snoer, de stekker of enig onderdeel van het apparaat niet onder in water of een andere vloeistof.
• Gebruik de kachel niet in stoffige omgevingen of waar ontvlambare dampen aanwezig zijn (bijvoorbeeld in een werkplaats of garage).
• Plaats de kachel niet op of in de buurt van een andere warmtebron.



• Waarschuwing: om oververhitting te voorkomen, mag u de kachel niet afdekken.
• Er kan brand ontstaan als de kachel tijdens gebruik wordt afgedekt met of in aanraking komt met brandbaar materiaal, zoals gordijnen, vitrages, beddengoed enz. HOUD DE KACHEL UIT DE BUURT VAN DERGELIJKE MATERIALEN.
• De kachel mag niet direct onder een stopcontact worden geplaatst.
• Gebruik deze kachel niet in de directe omgeving van een bad, douche of zwembad.
• Laat het netsnoer niet over de rand van de tafel of het werkblad hangen en laat het niet in contact komen met hete oppervlakken.
• Niet buitenshuis gebruiken.
• Gebruik het apparaat niet voor andere doeleinden dan waarvoor het bedoeld is.
• Dit apparaat is uitsluitend bedoeld voor huishoudelijk gebruik.
• Gebruik het snoer niet verkeerd en trek niet aan de kabel om het uit het stopcontact te halen. Pak in plaats daarvan de stekker vast en trek eraan om het apparaat los te koppelen.
• Probeer het apparaat niet te repareren, demonteren of aan te passen. Er bevinden zich geen onderdelen in die door de gebruiker kunnen worden onderhouden.
• Steek geen vreemde voorwerpen in de ventilatie- of uitlaatopeningen en zorg ervoor dat deze niet in het apparaat terechtkomen. Dit kan een

elektrische schok, brand of schade aan het apparaat veroorzaken.
• Wanneer de kachel voor het eerst wordt aangezet, kan er een lichte, onschadelijke geur vrijkomen. Deze geur is normaal en wordt veroorzaakt door de eerste verhitting van de interne verwarmingselementen en zal zich in de toekomst niet meer voordoen.
• Plaats geen enkele eenheid op het product.
• Om ongelukken te voorkomen, verzoeken wij u het apparaat uit te schakelen wanneer iemand weggaat.
• Gebruik het product niet als er geen mensen aanwezig zijn die voor de kinderen, dieren of gehandicapten kunnen zorgen.
• Als u het product gedurende een langere tijd niet gebruikt, haal dan de stekker uit het stopcontact, doe het product in de doos en bewaar het product op een droge en geventileerde plaats.
• Plaats bij gebruik van het product de luchtinlaat en -uitlaat niet naast de muur of het gordijn, om te voorkomen dat de lucht wordt geblokkeerd en het effect wordt beïnvloed.
• Gebruik het product niet in direct zonlicht.
• Het is niet toegestaan om het ontvlambare of explosieve artikel in de buurt van de kachel te plaatsen. Het product mag niet worden gebruikt in een omgeving met ontvlambare lucht of stof.
• Zorg ervoor dat het netsnoer de voorste netafdekking niet raakt, om te voorkomen dat het netsnoer door de hoge temperatuur beschadigd raakt.
• Hang geen natte kleding boven de verwarming.
• De spanning en frequentie van de voeding moeten overeenkomen met de technische specificatie van de kachel.
• Het is niet toegestaan om het apparaat te stoten of te schudden wanneer het in werking is.
• Zorg ervoor dat de in- en uitlaat van de wind vrij blijven om storingen, zoals vervorming, kleurverandering, enz. te voorkomen.
• Laat het netsnoer niet bij de winduitlaat komen, dit zal de isolatielaag van de draden beschadigen.
• Zorg ervoor dat er geen water of regendruppels in het apparaat terechtkomen om elektrische schokken, kortsluiting of brand te voorkomen.

• Reinig het oppervlak van het apparaat met een vochtige doek (of voeg wat afwasmiddel toe). Gebruik geen bijtende schoonmaakmiddelen of oplosmiddelen. Niet rechtstreeks met water afspoelen.
• Raak het netsnoer en de stekker niet met natte handen aan.
• Steek geen houten of metalen stokjes of andere dunne voorwerpen in de luchtinlaat of -uitlaat.
• Plaats geen zware voorwerpen op het netsnoer.
• Zorg ervoor dat baby's niet te lang in de windrichting staan.
• Wat betreft de installatie-instructies, verwijzen wij u naar de onderstaande paragraaf van de handleiding.
• **LET OP:** Om gevaar door onbedoeld resetten van de thermische beveiliging te voorkomen, mag dit apparaat niet via een extern schakelapparaat, zoals een timer, van stroom worden voorzien of worden aangesloten op een circuit dat regelmatig door het nutsbedrijf wordt in- en uitgeschakeld.
• Gebruik dit verwarmingstoestel niet als het gevallen is.
• Niet gebruiken indien er zichtbare tekenen van schade aan de kachel zijn.
• Gebruik deze kachel op een horizontaal en stabiel oppervlak of bevestig hem aan de muur, indien van toepassing.
• **WAARSCHUWING:** Gebruik deze kachel niet in kleine ruimtes waarin zich personen bevinden die de ruimte niet zelfstandig kunnen verlaten, tenzij er voortdurend toezicht is.
• **WAARSCHUWING:** Om het risico op brand te verminderen, dient u textiel, gordijnen en ander brandbaar materiaal op een afstand van minimaal 1 m van de luchtuitlaat te houden.

Model	CH507-15DE	CH507-20DE
Invoer	AC120V 60Hz	AC220-240V 50-60Hz
Stroom	1500W	1800-2000W

Onderdelenlijst		
Code	**Afbeelding**	**Aantal**

1	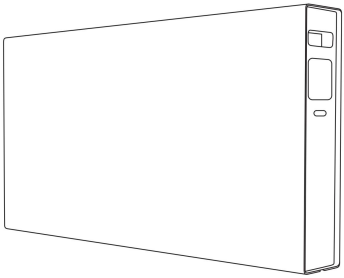	1
2	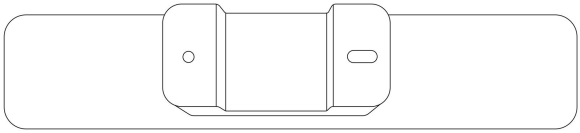	2
3	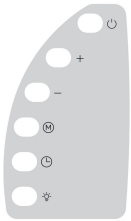	1
4	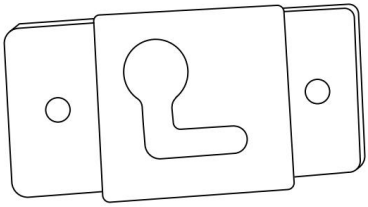	3
5	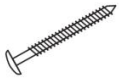 M4*40	3
6		3
7	 M4*12	10

BEDIENINGSPANEEL

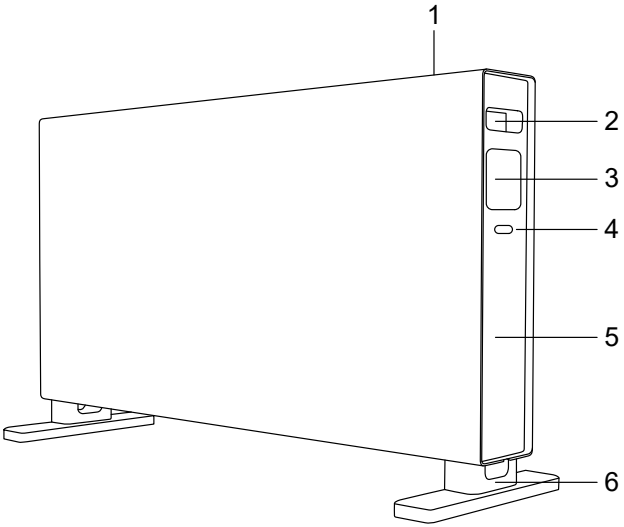

1. Luchtuitlaat 2. Handvat 3. LED-display
4. Aan/uit-schakelaar 5. Zijpaneel 6. Staande voeten

Monteren

Wandmontage:

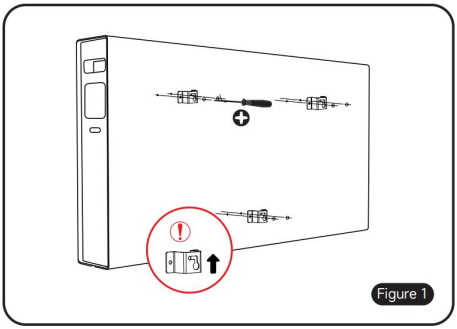

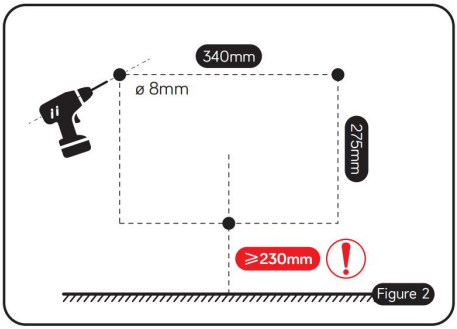

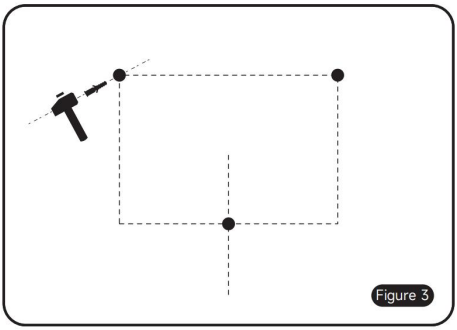

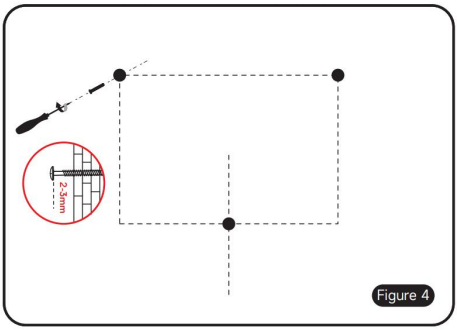

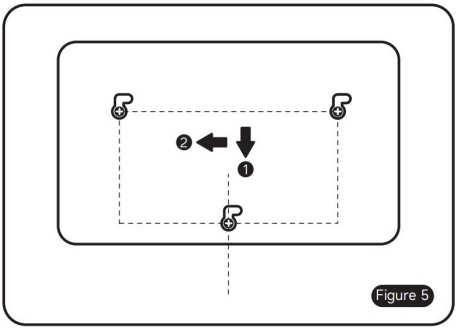

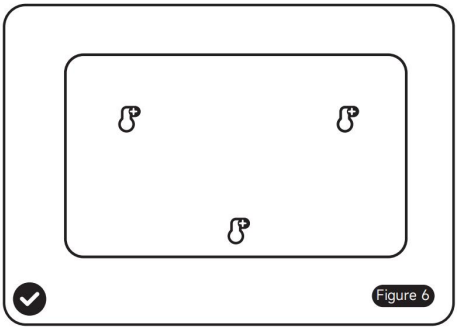

1. Plaats het product horizontaal, gebruik schroeven om de drie wandbevestigingen aan de achterkant van de behuizing te bevestigen zoals weergegeven in
2. Maak gaten in de muur volgens de afmetingen en afstandsvereisten die worden weergegeven.
3. Bevestig 3 stukken kunststof expansiestuk in het gat.
4. Draai de schroeven in het gat en laat een ruimte van 2-3 mm tussen de

schroefdop en de muur.
5. Lijn het schroefgat van de producthanger uit met de schroefkop en klik deze in de groef van de hangerlimiet.
6.Installatie voltooid.

Vrijstaand:
Draai het verwarmingselement voorzichtig ondersteboven en plaats het op een zacht, vlak oppervlak. Zie onderstaande afbeeldingen:
Monteer 2 staande voeten aan de onderkant van de kachel met 4 schroeven en draai de staande voeten vast met de schroeven.
Keer de kachel vervolgens voorzichtig weer om en zet hem op de vlakke vloer.

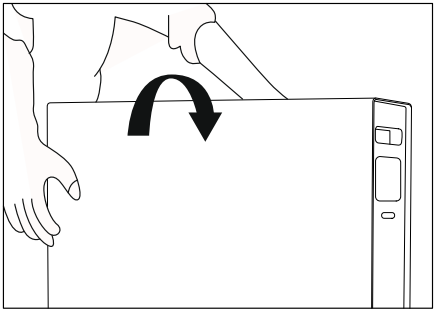

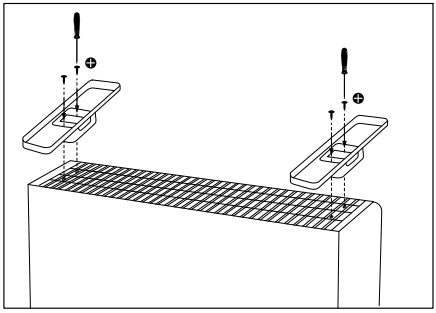

Installatie

Uw apparaat mag uitsluitend als draagbaar apparaat worden gebruikt (met inachtneming van alle gegeven veiligheidswaarschuwingen).
1. Plaats de kachel op een vlakke, droge en schone vloer.
2. Houd minimaal 1 meter afstand tussen de zijkanten van uw apparaat en obstakels (meubels, muur, enz.) om een goede luchtcirculatie te garanderen. Houd het apparaat uit de buurt van allerlei spullen.

WERKING

Buttons and functions



Indicators

The heat is on

°F °C Degrees Celsius

The shutdown timer is activated

Buttons

Main power switch, switches the heater on/off

Standby, switches the heater on or puts it into standby mode.

Brightness, 50%, 25% or OFF
Shutdown timer, press for three seconds to set a time.

Heat mode, choice of H1, H2 or AF

Increases the value when making settings

Decreases the value when making settings

1. Steek de stekker van het apparaat in het stopcontact. Controleer of de nominale stroomsterkte van het stopcontact voldoet aan de eisen en of het is voorzien van een aardingsvoorziening. Vervang anders het stopcontact.

2. Druk op de aan/uit-knop. De stand-byknop op het LED-scherm licht op.

3. Raak de stand-byknop aan, de verwarming gaat aan.

4. Temperatuurinstelling: Druk op  of  om de temperatuur aan te passen van 5 ºC tot 35 ºC (41 - 95 o F) .

5. Druk op De stroom instelling wordt op het display weergegeven. Druk op 5 om Wijzig de vermogensinstelling volgens de volgende volgorde:

H1	H2	AF
750W (CH507-15DE) 1250W (CH507-20DE)	1500W (CH507-15DE) 2000 W (CH507-20DE)	Anti-vorstmodus 7℃±3℃(kan niet worden gewijzigd).

Let op: Wanneer het apparaat in de antivriesfunctie staat, is de streeftemperatuur 7 ºC (45 o F)

6. Vermogensinstelling: Druk op  de knop om het werkvermogen in te stellen. Het relevante PICTOGRAM wordt op het LED-scherm weergegeven.

ICON-weergave	H1	H2
Werkstatus	Laag vermogen 750W (CH507-15DE) 1250W (CH507-20DE)	Hoog vermogen 1500W (CH507-15DE) 2000 W (CH507-20DE)

7. Timerinstelling: Houd de knop  langer dan 3 seconden ingedrukt, op het display verschijnt "0h". Druk op s  of  om de timer in te stellen tussen 1 en 24 uur. Op het display verschijnt de resterende werktijd totdat de timer afloopt.

8. Helderheid van het LED-scherm

De standaardhelderheid is 100%. Druk op  om de helderheid continu te wijzigen van 100%, 50%, 25% en 0%. Maar zelfs als u 0% helderheid selecteert, blijven de standby-knop  en de knop Helderheid/Timer  altijd op 25% helderheid staan.
Let op: Als er gedurende 1 minuut geen handelingen worden uitgevoerd bij een helderheid van 100%, wordt de helderheid 50%.
Als de weergave op 0% staat, wordt het scherm weergegeven met een helderheid van 25% als er handelingen worden uitgevoerd.

9. Om de kachel uit te schakelen, drukt u  op het bedieningspaneel, zet u de aan/uit-schakelaar uit en haalt u de stekker uit het stopcontact.

Afstandsbediening

- Nadat u het isolatiepapier van de afstandsbediening hebt verwijderd, kunt u de kachel bedienen met de afstandsbediening. Alle knoppen zijn hetzelfde als de bedieningsknoppen op de kachel en de functies zijn ook hetzelfde.
- De afstandsbediening maakt gebruik van AAA- batterijen. Als de batterij vervangen moet worden, volgt u onderstaande stappen:
- 1. Open het batterijklepje aan de onderkant van de afstandsbediening, druk de gesp op het batterijklepje naar binnen en trek het eruit. Haal de oude batterij eruit.
- 2. Bepaal de polariteit van de batterij en plaats de nieuwe batterij in het batterijvak.
- 3. Duw het batterijklepje naar de onderkant van de afstandsbediening.
- Als u het apparaat langere tijd niet gebruikt, verwijder dan de batterij uit de batterijhouder.

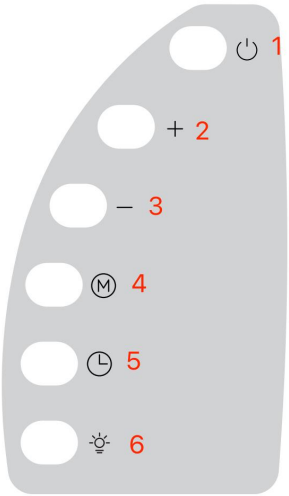	1 Stand-byknop 2. Knop voor het verhogen van de functie 3. Knop voor de verlagingsfunctie 4. Modusselectieknop 5. Timerknop 6. Lichtsterkteknop

REINIGING EN ONDERHOUD

Waarschuwing! Koppel altijd de netvoeding los voordat u het apparaat reinigt. Voor de instructies voor "REINIGING EN ONDERHOUD" verwijzen wij u naar de onderstaande paragraaf in de handleiding.

1. Reinig het oppervlak van het product met een zachte, droge doek. Veeg het droog met een schone doek.
2. Gebruik warm water met een mild reinigingsmiddel en een zachte, vochtige doek om het product schoon te maken. Veeg het droog met een schone doek. Giet geen water op of in het apparaat.
3. Om uw product buiten het seizoen te bewaren, raden wij u aan de originele doos (of een doos van het juiste formaat) te gebruiken. Het is belangrijk om deze op een veilige, droge plaats te bewaren.
4. Zorg ervoor dat er geen water of andere vloeistoffen in het product terechtkomen. Dit kan brand en/of een elektrisch gevaar opleveren.
5. Wij adviseren u om dit apparaat ook regelmatig schoon te maken door de afzuigkap voorzichtig met een stofzuigermondstuk schoon te maken. Zo

verwijdert u stof en vuil dat zich in of op het apparaat heeft opgehoopt.
6. LET OP: Gebruik geen agressieve schoonmaakmiddelen, chemische reinigingsmiddelen of oplosmiddelen, omdat deze de oppervlakteafwerking van de kunststofonderdelen kunnen beschadigen.

OVERVERHITTINGSBEVEILIGING

Uw kachel is voorzien van een veiligheidsvoorziening die de kachel uitschakelt bij oververhitting. Als de veiligheidsvoorziening is geactiveerd, schakel de kachel dan uit, haal de stekker uit het stopcontact en laat het apparaat volledig afkoelen. Controleer de luchtinlaat of -uitlaat op verstoppingen en probeer de kachel vervolgens opnieuw te starten.
Als de kachel niet werkt of als het veiligheidsapparaat de kachel weer uitschakelt, breng de kachel dan terug naar het dichtstbijzijnde servicecentrum voor onderzoek of reparatie.


Waarschuwing: Om oververhitting te voorkomen, mag u de kachel niet afdekken.

CE Dit apparaat voldoet aan de richtlijnen van de Europese Gemeenschap.


Deze markering geeft aan dat dit product niet met ander huishoudelijk afval in de EU mag worden weggegooid. Om mogelijke schade aan het milieu of de menselijke gezondheid door ongecontroleerde afvalverwerking te voorkomen, recyclet u het product op verantwoorde

wijze om het duurzame hergebruik van grondstoffen te bevorderen. Om uw gebruikte apparaat te retourneren, kunt u gebruikmaken van de retour- en inzamelsystemen of contact opnemen met de winkel waar u het product heeft gekocht. Zij kunnen dit product innemen voor milieuvriendelijke recycling.

Garantie

Maxeda DIY BV garandeert binnen de garantie dat het product vrij is van materiaal- en fabricagefouten bij normaal gebruik, mits de installatie- en onderhoudsinstructies worden opgevolgd en bij normale opslag (onder opslag wordt verstaan de toestand waarin het product niet wordt gebruikt voor het beoogde doel).
De garantieperiode gaat in op de datum van aankoop door de oorspronkelijke eindgebruiker. Voor verschillende producten en productcomponenten gelden verschillende garantietermijnen. De garantievoorwaarden vindt u op (de verpakking van) het product dat u hebt gekocht.

Uitsluitingen

Deze garantie dekt niet:
(a) slijtage, corrosie, verkleuring en achteruitgang als gevolg van normaal gebruik en opslag,
(b) schade als gevolg van onjuist en/of ondeskundig onderhoud,
(c) schade aan het product door externe oorzaken zoals brand, water (damp, vloeistof, ijs), verkeerde toepassing, vallen, verwaarlozing, verkeerd gebruik (inclusief maar niet beperkt tot gebruik in strijd met de instructies van Maxeda DIY Ltd) of misbruik,
(d) benodigdheden en vervangbare onderdelen, inclusief batterijen (één jaar garantie) en accessoires. Bij een beroep op de garantie dienen het product (of onderdeel) en de originele aankoopbon te worden overlegd.



VEVOR

Affordable. Reliable. Home Improvement.

KONVEKTIONSPANELVÄRMARE

MODELL: CH507-15DE CH507-20DE

VEVOR
Affordable. Reliable. Home Improvement.

CONVECTION PANEL HEATER

MODELL: CH507-15DE CH507-20DE

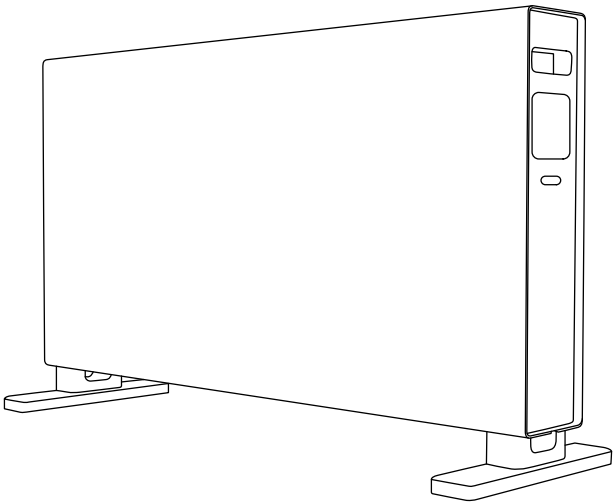

Detta är originalinstruktionerna, vänligen läs alla instruktioner noggrant innan du använder produkten. VEVOR förbehåller sig en tydlig tolkning av vår användarmanual. Produktens utseende ska vara beroende av den produkt du mottagit. Vi ber om ursäkt för att vi inte kommer att informera dig igen om det finns några teknik- eller programuppdateringar för vår produkt.

	Varning – För att minska risken för skador måste användaren läsa instruktionsmanualen noggrant.

Denna produkt är endast lämplig för välisolerade utrymmen eller för sporadisk användning.

SÄKERHETSVARNINGAR

• Denna produkt är inte en leksak. Den bör inte användas av barn eller personer med funktionsnedsättning utan tillsyn.
• Barn under 3 år bör hållas borta om de inte övervakas kontinuerligt.
• Barn från 3 år och under 8 år får endast slå på/av apparaten om den har placerats eller installerats i dess avsedda normala driftsläge och de har fått handledning eller instruktioner om hur apparaten används på ett säkert sätt och förstår de risker som är förknippade med den. Barn från 3 år och under 8 år får inte ansluta, reglera och rengöra apparaten eller utföra underhåll.
• VARNING — Vissa delar av denna produkt kan bli mycket varma och orsaka brännskador. Var särskilt uppmärksam där barn och utsatta personer befinner sig.
• Denna apparat kan användas av barn från 8 år och uppåt och personer med nedsatt fysisk, sensorisk eller mental förmåga eller bristande erfarenhet och kunskap om de har fått handledning eller instruktioner om hur apparaten används på ett säkert sätt och förstår de risker som är förknippade med den. Barn får inte leka med apparaten. Rengöring och underhåll får inte utföras av barn utan handledning.
• Använd inte denna värmare med en programmerare, timer, separat fjärrkontrollsystem eller någon annan enhet som slår på värmaren automatiskt, eftersom det finns brandrisk om värmaren täcks över eller placeras felaktigt.
• Koppla ur strömmen när den inte används eller vid rengöring.
• Om nätsladden är skadad måste den bytas ut av tillverkaren, dess servicerepresentant eller liknande kvalificerad person för att undvika fara.
• Det rekommenderas inte att använda en förlängningssladd.
• Värmaren är varm när den används. För att undvika brännskador, låt inte bar hud vidröra den heta ytan.
• Doppa inte sladden, kontakten eller någon annan del av apparaten i vatten eller någon annan vätska.
• Använd inte värmaren i dammiga miljöer eller där det finns brandfarliga

ångor (t.ex. i verkstad eller garage).
• Placera inte värmaren på eller nära någon annan värmekälla.



• Varning: För att undvika överhettning, täck inte över värmaren.
• Brand kan uppstå om värmaren täcks med eller vidrör brandfarligt material, inklusive gardiner, draperier, sängkläder etc. när den är i drift. HÅLL UTAN KOMMA TILL SÅDANTA MATERIAL.
• Värmaren får inte placeras omedelbart under ett eluttag.
• Använd inte denna värmare i omedelbar närhet av badkar, dusch eller simbassäng.
• Låt inte nätsladden hänga över kanten på bordet eller arbetsytan eller vidröra heta ytor.
• Använd inte utomhus.
• Använd inte apparaten till annat än det avsedda ändamålet.
• Denna apparat är endast avsedd för hushållsbruk.
• Använd inte sladden fel och dra inte i kabeln för att koppla ur den från uttaget. Ta istället tag i kontakten och dra i den för att koppla ur den.
• Försök inte att reparera, demontera eller modifiera apparaten. Det finns inga delar inuti som kan repareras av användaren.
• För inte in eller låt främmande föremål komma in i ventilations- eller utblåsningsöppningarna eftersom det kan orsaka elektrisk stöt, brand eller skador på apparaten.
• När värmaren slås på för första gången kan den avge en svag, ofarlig lukt. Denna lukt är normalt och orsakas av den initiala uppvärmningen av de interna värmeelementen och bör inte uppstå igen.
• Placera inte någon enhet på produkten.
• För att undvika olyckor, vänligen stäng av enheten när någon går bort.
• Använd inte produkten när det inte finns någon som kan ta hand om barn, djur eller personer med funktionsnedsättning.
• Om produkten inte ska användas under en längre tid, dra ur kontakten, lägg produkten i lådan och förvara den på en torr och ventilerad plats.
• Placera inte luftutloppet och luftinloppet nära väggen eller gardinen när

du använder produkten. Detta kan blockera luftinflödet och påverka effekten.
• Använd inte produkten i direkt solljus.
• Brandfarliga eller explosiva föremål får inte placeras i närheten av värmaren. Produkten får inte användas i miljöer fyllda med brandfarlig luft eller damm.
• Låt inte strömsladden vidröra det främre nätskyddet, då kan den höga temperaturen skada strömsladden.
• Häng inte de våta kläderna ovanför värmaren.
• Strömförsörjningens spänning och frekvens måste överensstämma med värmarens tekniska specifikation.
• Får inte stöta mot eller skaka enheten när den är i drift.
• Se till att luftinloppet och -utloppet är fritt för att undvika funktionsfel, såsom distorsion, färgförändringar etc.
• Låt inte strömsladden hamna i vinduttaget, det kommer att skada ledningarnas isoleringsskikt.
• Se till att inget vatten eller regn kommer in i enheten för att undvika elektriska stötar, kortslutning eller brand.
• Rengör enhetens yta med en fuktig trasa (eller tillsätt lite rengöringsmedel). Använd inte frätande rengöringsmedel eller lösningsmedel för rengöring. Skölj inte direkt med vatten.
• Hantera inte nätsladden och kontakten med våta händer.
• Stick inte in trä-, metallpinnen eller andra tunna föremål i luftintaget eller -utloppet.
• Placera inte tunga föremål på strömsladden.
• Håll inte spädbarn vänd mot luftutloppet under längre tid.
• Angående installationsanvisningarna, se nedanstående stycke i manualen.
• **VARNING:** För att undvika fara på grund av oavsiktlig återställning av överhettningsskyddet får denna apparat inte strömförsörjas via en extern brytare, såsom en timer, eller anslutas till en krets som regelbundet slås på och av av elbolaget.
• Använd inte värmaren om den har tappats.

• Använd inte om det finns synliga tecken på skador på värmaren.
• Använd denna värmare på en horisontell och stabil yta, eller fäst den på väggen, beroende på vad som är tillämpligt.
• **VARNING:** Använd inte denna värmare i små rum när de befinner sig av personer som inte kan lämna rummet på egen hand, såvida inte ständig övervakning tillhandahålls.
• **VARNING:** För att minska brandrisken, håll textilier, gardiner eller annat brandfarligt material på minst 1 m avstånd från luftutloppet.

Modell	CH507-15DE	CH507-20DE
Input	AC120V 60Hz	AC220-240V 50-60Hz
Driva	1500W	1800 – 2000 W

Dellista		
Koda	**Bild**	**Antal**
1	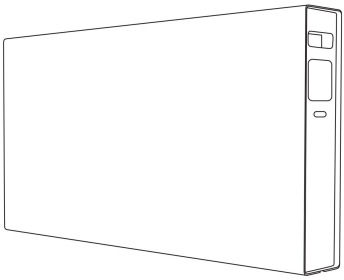	1
2	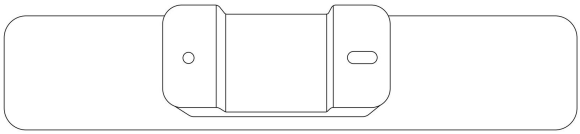	2
3	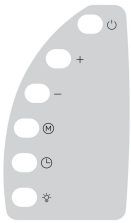	1

4	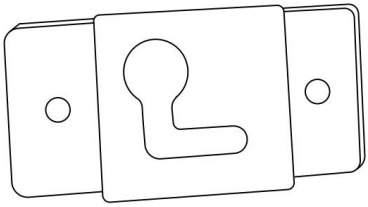	3
5	 M4*40	3
6		3
7	 M4*12	10

KONTROLLPANEL

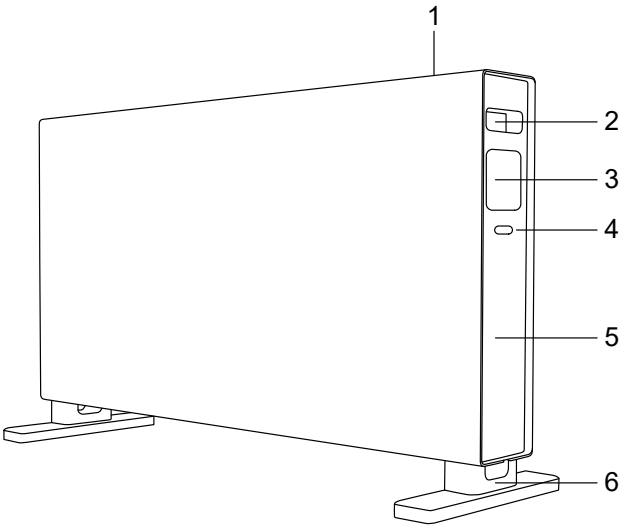

1. Luftutlopp 2. Handtag 3. LED-display
4. Strömbrytare 5. Sidopanel 6. Ståfötter

Montera

Väggmonterad:

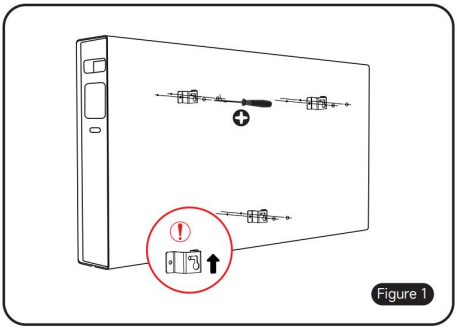

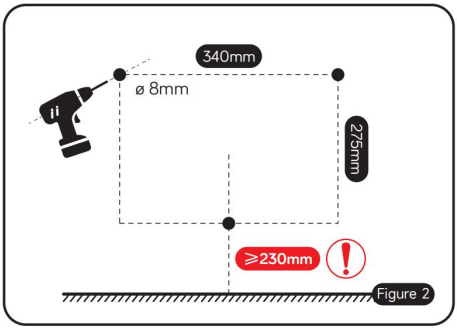

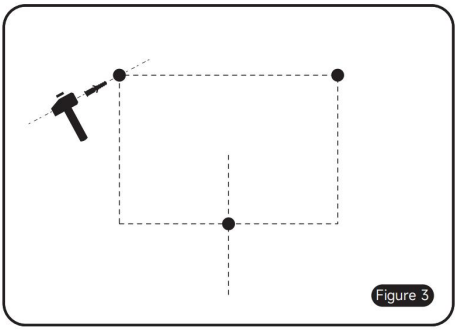

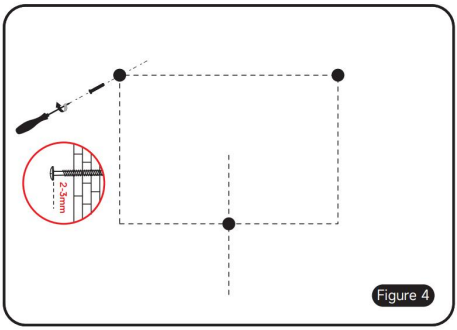

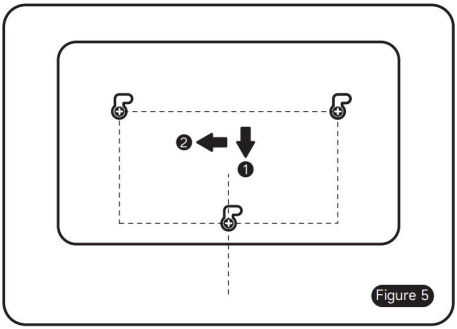

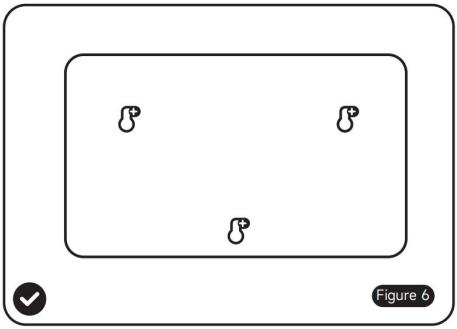

1. Placera produkten horisontellt, använd skruvar för att fästa de tre väggfästena på baksidan av kroppen enligt bilden.

2. Gör hål i väggen enligt de storleks- och distanskrav som visas i.
3. Fäst 3 bitar av plastexpansionen i hålet.
4. Skruva i skruvarna i hålet och lämna ett mellanrum på 2–3 mm mellan skruvkåpan och väggen.
5. Rikta in skruvhålet på produkthänget med skruvhuvudet och snäpp fast det i hängets gränsspår.
6. Installationen är klar.

Fristående:
Vänd försiktigt värmaren upp och ner och placera den på en plan, mjuk yta, se bilderna nedan:
Montera 2 stående fötter på undersidan av värmaren med 4 skruvar och dra åt de stående fötterna med skruvarna.
Vänd sedan försiktigt upp och ner värmaren igen och placera den på det plana golvet.

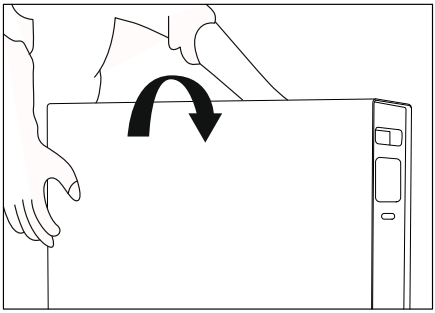

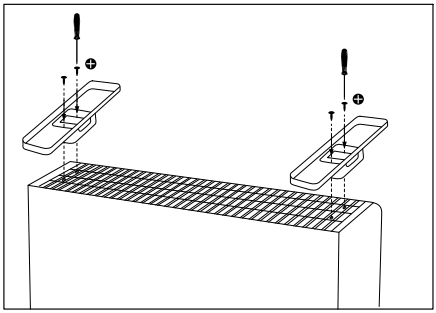

Installation

Din apparat ska endast användas som en bärbar apparat (följ alla säkerhetsvarningar)
1. Placera värmaren på ett plant, torrt och rent golv.
2. Lämna ett minsta avstånd på 1 m mellan apparatens sida och eventuella hinder (möbler, väggar etc.) för att säkerställa god luftcirkulation. Håll borta från diverse föremål.

DRIFT

Buttons and functions



°F

Indicators

- The heat is on
- °C Degrees Celsius
- The shutdown timer is activated

Buttons

- Main power switch, switches the heater on/off
- Standby, switches the heater on or puts it into standby mode.
- Brightness, 50%, 25% or OFF
  Shutdown timer, press for three seconds to set a time.
- Heat mode, choice of H1, H2 or AF
- Increases the value when making settings
- Decreases the value when making settings

1. Anslut apparaten till ett uttag. Kontrollera eluttagets märkström för att se om det uppfyller kraven och är utrustat med en jordningsanordning. Byt annars ut uttaget.

2. Tryck ner huvudknappen för på/av, standby-knappen på

LED-skärmen tänds.
3. Tryck på standby-knappen, så slås värmaren på.

4. Temperaturinställning: Tryck på  eller för  att justera temperaturen från 5 ºC till 35 ºC (41–95 ° F) .
5. Tryck De driva miljö kommer att visas på displayen. Tryck på 5 för att ändra effektinställningen enligt följande ordning:

H1	H2	AF
750W (CH507-15DE) 1250W (CH507-20DE)	1500W (CH507-15DE) 2000 W (CH507-20DE)	Frostskyddsläge 7 ℃±3 ℃ (kan inte ändras).

Observera: När den är i frostskyddsfunktion är måltemperaturen 7 ºC. (45 ° F)

6. Effektinställning: Tryck på  knappen för att ställa in arbetseffektinställningen, och relevant IKON visas på LED-displayen.

IKON-visning	H1	H2
Arbetsstatus	Låg effekt 750W (CH507-15DE) 1250W (CH507-20DE)	Hög effekt 1500W (CH507-15DE) 2000 W (CH507-20DE)

7. Timerinställning: Tryck och håll knappen intryckt  i mer än 3 sekunder, displayen visar “0h”. Tryck på s  eller  för att ställa in timern mellan 1 och 24 timmar. Displayen visar återstående arbetstid tills timern är slut.
8. LED-displayens ljusstyrka

Standardljusstyrkan är 100 %. Tryck på  för att ändra ljusstyrkan från 100 %, 50 %, 25 % och 0 % i en kontinuerlig cykel. Men även om du väljer 0 % ljusstyrka kommer standby-knappen  och Ljusstyrka/Timer-knappen  alltid att bibehålla 25 % ljusstyrka.
Observera: Om inga åtgärder vidtas inom 1 minut när ljusstyrkan är 100 %, kommer ljusstyrkan att öka till 50 %.
När skärmen är 0 % visas den med 25 % ljusstyrka om det finns några åtgärder.

9. För att stänga av värmaren, tryck  på på kontrollpanelen, stäng av på/av-knappen och dra ut kontakten ur eluttaget.

Fjärrkontroll

- Efter att du har tagit bort isoleringspappret från fjärrkontrollen kan du styra värmaren med fjärrkontrollen. Alla knappar är desamma som kontrollknapparna på värmaren och funktionerna är också desamma.
- Fjärrkontrollen använder AAA- batterier. Om batteriet behöver bytas ut, följ stegen nedan:
- 1. Öppna batteriluckan längst ner på fjärrkontrollen, tryck spännet på batteriluckan inåt och dra ut den, ta ut det gamla batteriet.
- 2. Kontrollera batteriets polaritet och sätt i det nya batteriet i batterifacket.
- 3. Tryck batterilocket mot fjärrkontrollens undersida.
- Om apparaten inte har använts under en längre tid, ta ut batteriet ur batterilådan.

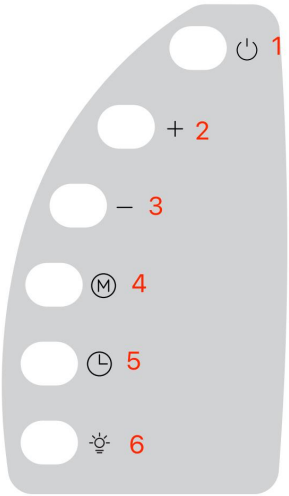	1 Standby-knapp 2. Knapp för att öka funktionen 3. Knapp för minskning av veckfunktionen 4. Knapp för lägesval 5. Timerknapp 6. Knapp för ljusstyrka

RENGÖRING OCH UNDERHÅLL

Varning! Koppla alltid bort strömförsörjningen innan du rengör enheten. Angående instruktionerna för "RENGÖRING OCH UNDERHÅLL" hänvisas till stycket nedan i manualen.

1. Använd en mjuk, torr trasa för att rengöra produktens yta. Torka av den med en ren trasa.
2. Använd varmt vatten med ett milt rengöringsmedel och en mjuk, fuktig trasa för att rengöra produkten. Torka den torr med en ren trasa. Häll inte vatten på eller i enheten.
3. För att förvara din produkt under lågsäsong rekommenderar vi att du använder originalförpackningen (eller förpackningen i lämplig storlek). Det är viktigt att förvara den på en säker och torr plats.
4. Låt inte vatten eller andra vätskor rinna in i produktens insida, eftersom det kan orsaka brandfara och/eller elektrisk fara.
5. Vi rekommenderar också regelbunden rengöring av denna apparat genom att försiktigt dra ett dammsugningsmunstycke över skydden för att

avlägsna damm och smuts som kan ha samlats inuti eller på enheten.
6. VARNING: Använd inte starka rengöringsmedel, kemiska rengöringsmedel eller lösningsmedel eftersom de kan skada ytbehandlingen på plastkomponenterna.

ÖVERHETNINGSSÄKERHETSANORDNING

Din värmare är utrustad med en säkerhetsanordning som stänger av den vid överhettning. Om säkerhetsanordningen har aktiverats, stäng av värmaren, dra ur sladden och låt den svalna helt. Kontrollera om luftinloppet eller luftutloppet är blockerat och försök sedan att starta om värmaren igen.
Om värmaren inte fungerar eller om säkerhetsanordningen stänger av värmaren igen, returnera värmaren till närmaste servicecenter för undersökning eller reparation.


Varning: Täck inte över värmaren för att undvika överhettning.

CE Denna apparat överensstämmer med Europeiska gemenskapens direktiv.


Denna märkning anger att denna produkt inte ska kasseras med annat hushållsavfall inom EU. För att förhindra eventuella skador på miljön eller människors hälsa från okontrollerad avfallshantering, återvinn den ansvarsfullt för att främja hållbar återanvändning av materialresurser. För att returnera din använda enhet, använd retur- och insamlingssystemen

eller kontakta återförsäljaren där produkten köptes. De kan ta in produkten för miljövänlig återvinning.

Garanti

Maxeda DIY BV garanterar inom garantin att produkten är fri från defekter i material och utförande vid normal användning, om installations- och underhållsinstruktioner följs och vid normal förvaring (förvaring avser det tillstånd där produkten inte används för avsett ändamål).
Garantiperioden börjar från och med det datum då produkten köptes av den ursprungliga slutanvändaren. Olika produkter och produktkomponenter omfattas av olika garantiperioder. På (förpackningen) där du köpte produkten finns tillämplig garantiinformation.

Undantag

Denna garanti täcker inte:
(a) slitage, korrosion, missfärgning och försämring på grund av normal användning och lagring,
(b) skador på grund av felaktigt och/eller otillbörligt underhåll,
(c) skador på produkten orsakade av yttre orsaker såsom brand, vatten (ånga, vätska, is), felaktig användning, fall, försummelse, felaktig användning (inklusive men inte begränsat till användning i strid med Maxeda DIY Ltds instruktioner) eller missbruk,
(d) förbrukningsartiklar och utbytbara delar inklusive batterier (ett års garanti) och tillbehör. Vid åberopande av garantin måste produkten (eller delen) och originalkvittot uppvisas.

