VEVOR

Upgrade · The Home Creator Way

Floor Cutter

MODEL:FC1601

VEVOR
Upgrade·The Home Creator Way

Floor Cutter

MODEL:FC1601

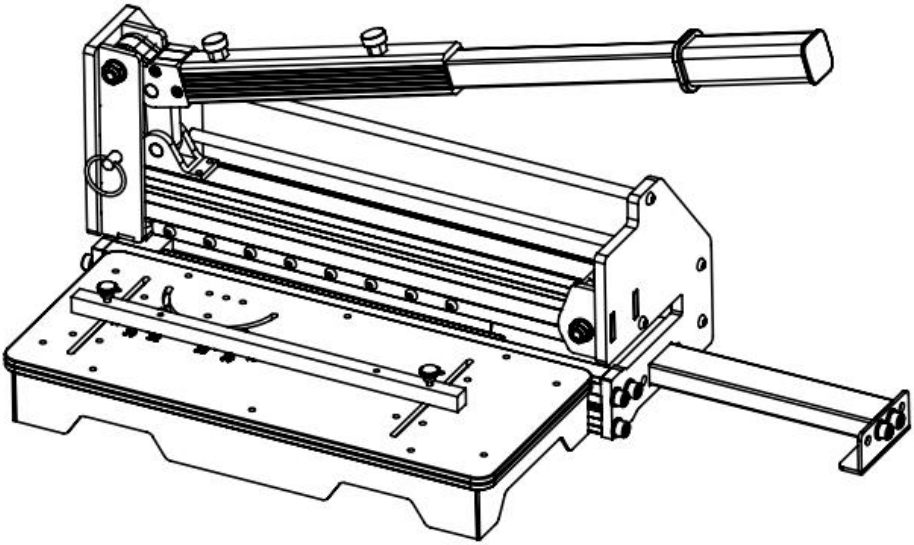

This is the original instruction, please read all manual instructions carefully before operating. VEVOR reserves a clear interpretation of our user manual. The appearance of the product shall be subject to the product you received. Please forgive us that we won't inform you again if there are any technology or software updates on our product.

SAFETY INSTRUCTIONS



WARNING: FAILURE TO FOLLOW THESE RULES MAY RESULT IN SERIOUS INJURY! USING THIS MACHINE WITH RESPECT AND CAUTION
WILL CONSIDERABLY LESSEN THE POSSIBILITY OF PERSONAL INJURY.

SAFETY RULES FOR THE FLOORING CUTTER
READ AND UNDERSTAND THIS INSTRUCTION MANUAL BEFORE OPERATING THE MULTI-FLOORING CUTTERS.

1.Stay alert. Do not operate under the influence of drugs, alcohol, or medication.
2.Always wear safety approved eye protection with side shields(ANSI Z87.1)
3.Keep the work area free of debris.
4.Keep children and unauthorized persons away from the Multi-flooring Cutter and work area.
5.Make sure the tool is secure. Operate only on a firm substrate or solid stand.
6.Use the right tool. Do not force the Multi-flooring Cutter or use it for a job it was not designed; use only on approved materials.
7.Keep the blade sharp. A dull blade will not perform properly.
8.Always keep hands away from the blade while operating or carrying the cutter.
9.Do not alter or misuse this tool. The Multi-flooring Cutter is precision built; modifications not specified in this manual may result in a dangerous and unsafe environment.

10.Maintain the Multi-flooring Cutter with care. Keep the blade sharp and clean. Follow instructions for changing accessories.
11.Use only recommended accessories. The use of improper accessories may be hazardous and cause injuries.
12.Never leave the Multi-flooring Cutter unattended. Secure the handle with the lock chain when not in use.
13. Warning - To reduce the risk of injury, Wear ANSI-approved safety goggles and heavy-duty work gloves during using.




PARAMETER LIST

Model	FC1601
Maximum Cutting Thickness (mm)	16
Product Size (mm)	（565-720）×180×（300-315）
Net Weight (kg)	13.7

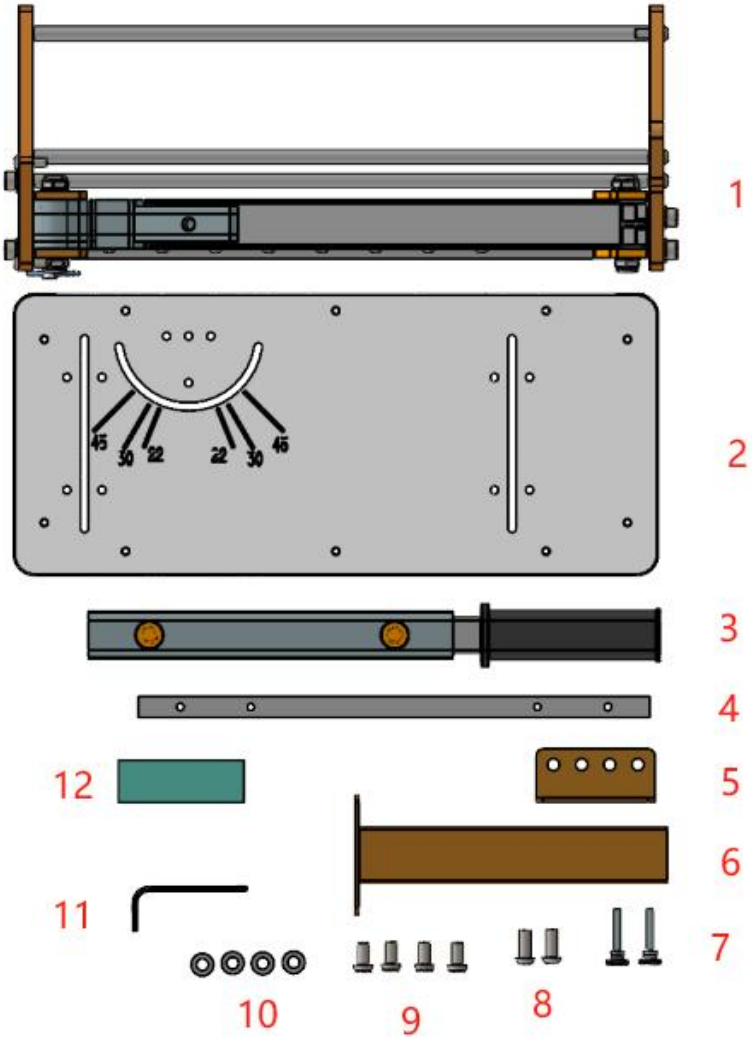

Number	Name	Quantity	Picture
1	Rack	1	

2	Pallet	1	
3	Press Rod	1	
4	Square Tube	1	
5	Presser Foot Plate	1	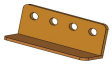
6	External Rod	1	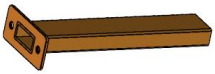
7	High Head Knurled Thumb Screw M5X22	2	
8	Hexagon Socket Cylindrical Head Screw M5*10	2	
9	M8X20	4	
10	M8 Washer	4	
11	Hexagon Wrench	1	
12	Grinding Stone	1	

Installation

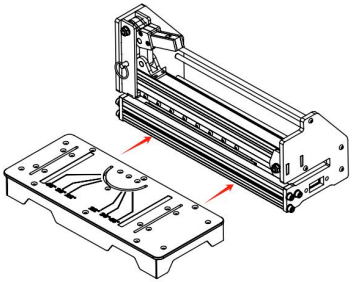	Install the support plate: Connect the support plate to the cutter as shown in the figure. Warning: Never place your fingers on the sharp edge of the blade at any time.
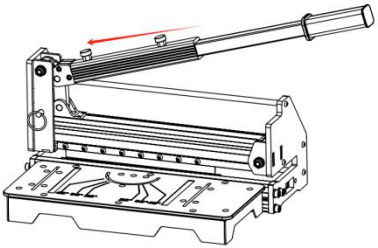	Handle installation operation: As shown in the figure, lift the latch on the control handle upward and insert the handle base into the handle. Press the handle to pull the spring pin downwards, pull it out and insert it into the hole. Tighten the square tube on the auxiliary plate when in use. Warning: Never place your fingers on the sharp edge of the blade at any time. Install the support plate.
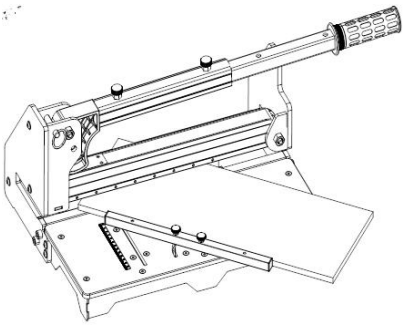	Cutting preparation: Adjust the angle of the angle according to needs to make it reach the required angle. The angle can be installed on the left side of the table as shown in the figure. Warning: Never place your fingers on the sharp edge of the blade at any time.

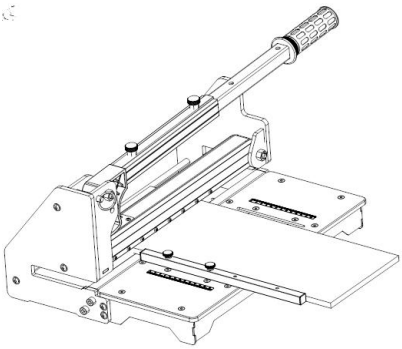	Straight Line Cutting: Insert the material between the cutting blade and the base, keeping it flush with the angle accessory (as shown in the figure). Step on the material and then push down the presser foot to complete the cutting. *Maximum cutting width of the blade: 300 mm *Maximum cutting depth of the blade: 16 mm Warning: Please always control the direction of the handle. Do not let the handle spring back suddenly after cutting.

CUTTING

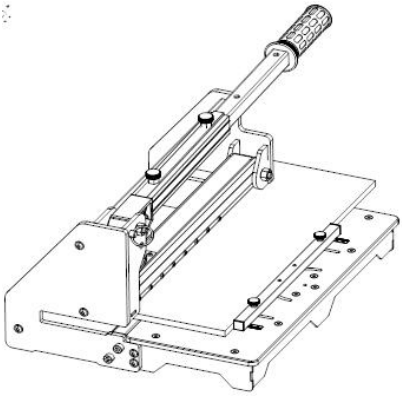	Longitudinal Cutting: Insert the material between the cutting blade and the base, flush with the angle accessory as shown in the figure, then push the handle down to complete the cutting. Warning: Keep control of the handle. Do not let the handle rebound after cutting.

<table>
<tr>
<td>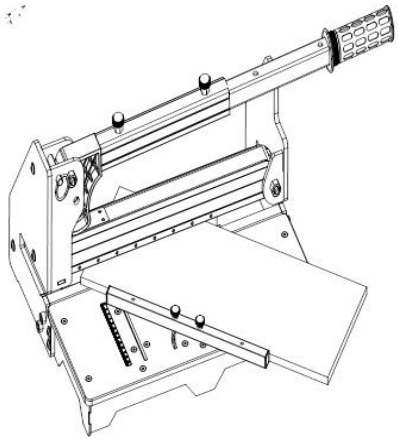</td>
<td>45-Degree Cutting: Rotate the angle accessory to 45 degrees. Insert the material between the cutting blade and the base, flush with the angle accessory as shown in the figure, then push the handle down to complete the cutting. The maximum cutting width of the blade is 300 mm when the angle is 45 degrees.Warning: Keep control of the handle. Do not let the handle rebound after cutting.</td>
</tr>
<tr>
<td>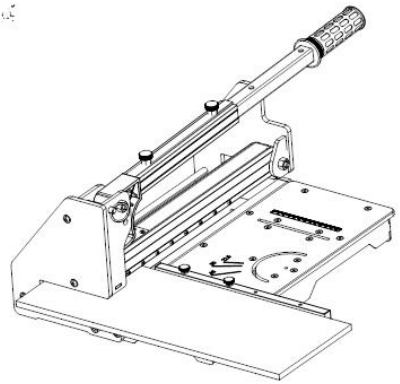
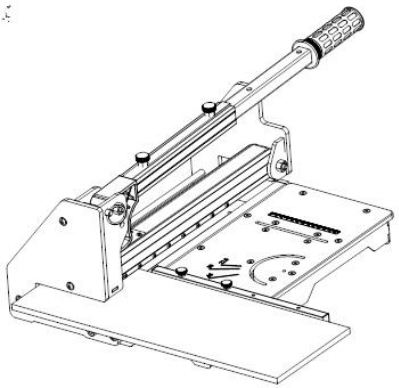</td>
<td>Operation Steps: Step 1, insert the material to be cut between the blade at the end of the machine and the base, keeping it flush with the angle accessory (as shown in the figure), then push down the handle to complete the cutting. Step 2, insert the material to be cut between the blade at the front of the machine and the base, also keeping it flush with the angle accessory (as shown in the figure), then press down the handle to complete the cutting.</td>
</tr>
</table>

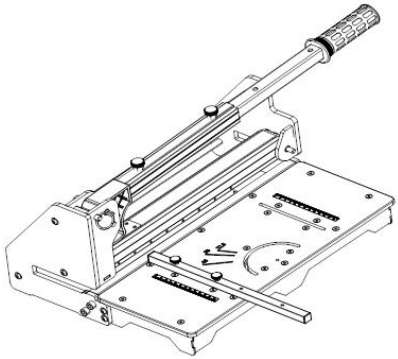	Hold the handle, pull out the spring pin from the upper surface and insert it into the lower surface, as shown in the figure.

Note: It is recommended to use it on a flat ground. When in use, press the floor material and the machine with your hand or foot for more accurate cutting. It is not recommended to use it on a table or desktop.

Blade Replacement

Warning: Never place your fingers on the blade's edge at any time.
Step 1: Press the pressure rod all the way down, then replace the safety plug pin from top to bottom.

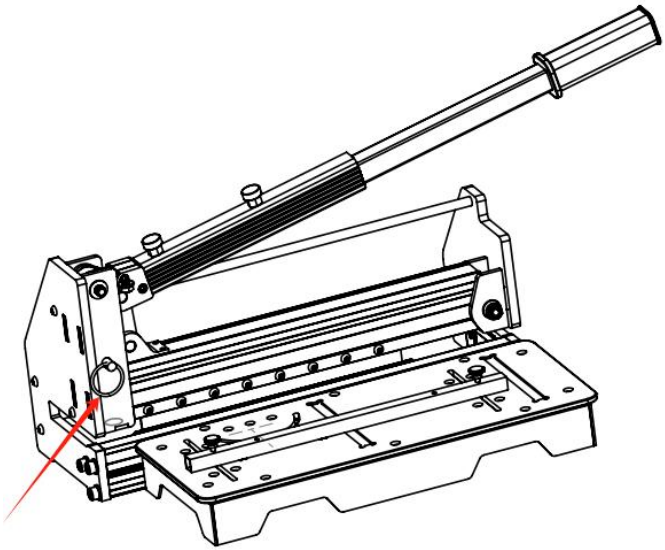

Step 2: Rotate the screw counterclockwise to fix the blade.

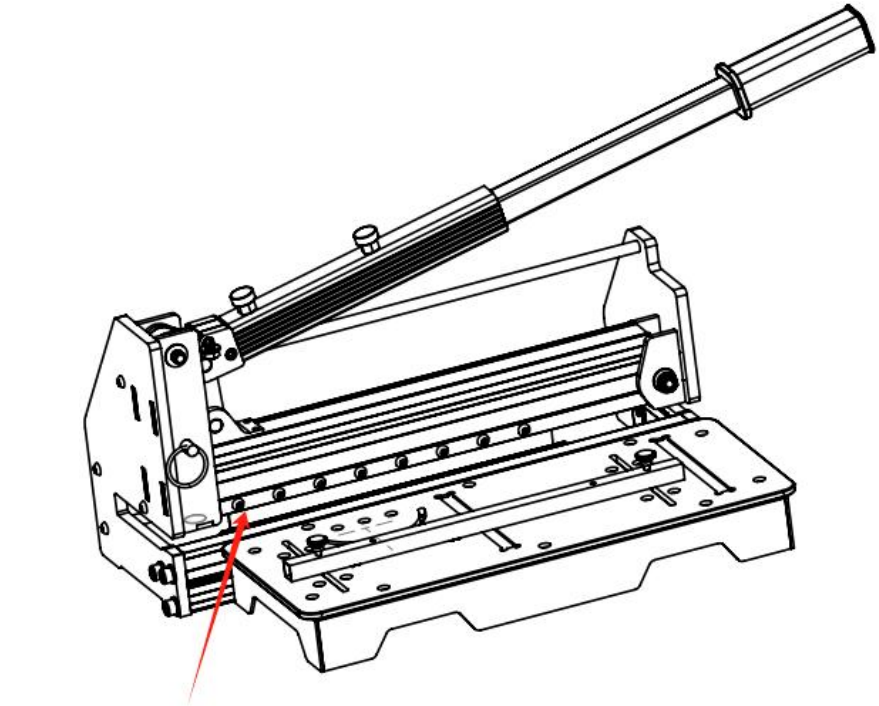

Step 3: Pull out the safety pin and lift the lever to remove the blade.

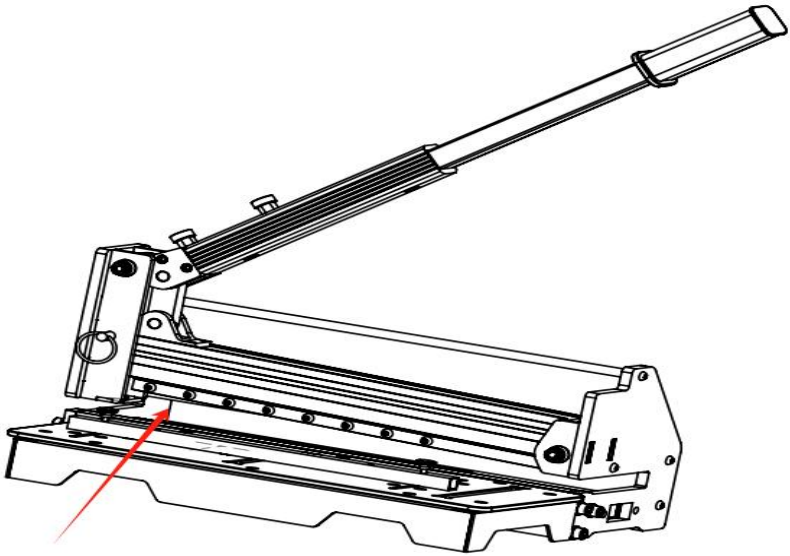

Step 4: Place the new blade into the slot with its flat side facing the connecting rod, then tighten the fixing screw.

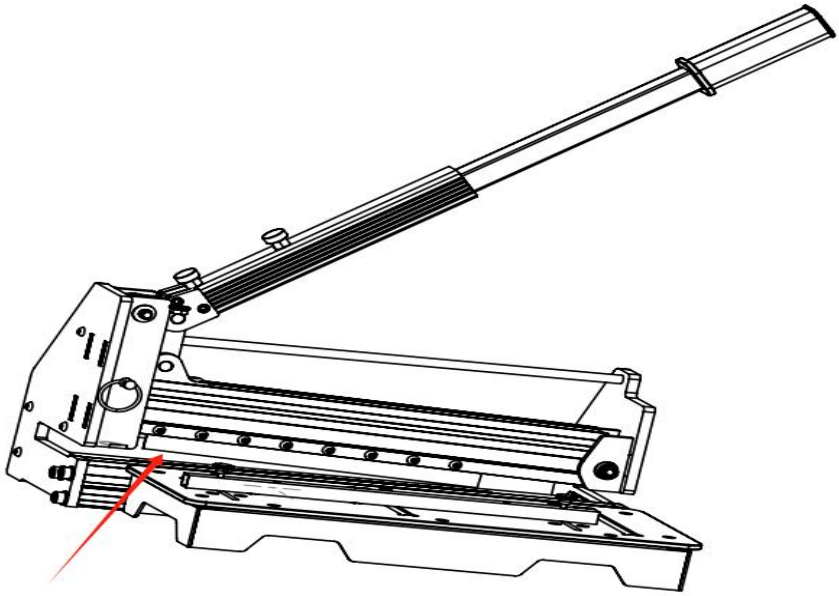

Manufacturer: Shanghaimuxinmuyeyouxiangongsi
Address: Shuangchenglu 803nong11hao1602A-1609shi, baoshanqu, shanghai 200000 CN.
Imported to AUS: SIHAO PTY LTD. 1 ROKEVA STREETEASTWOOD NSW 2122 Australia
Imported to USA: Sanven Technology Ltd. Suite 250, 9166 Anaheim Place, Rancho Cucamonga, CA 91730

UK	REP

YH CONSULTING LIMITED. C/O YH Consulting Limited Office 147, Centurion House, London Road, Staines-upon-Thames, Surrey, TW18 4AX

EC	REP

E-CrossStu GmbH
Mainzer Landstr.69,
60329 Frankfurt am Main.



VEVOR

Upgrade · The Home Creator Way

Coupe-sol

MODÈLE : FC1601

VEVOR
Upgrade·The Home Creator Way

Floor Cutter

MODÈLE : FC1601

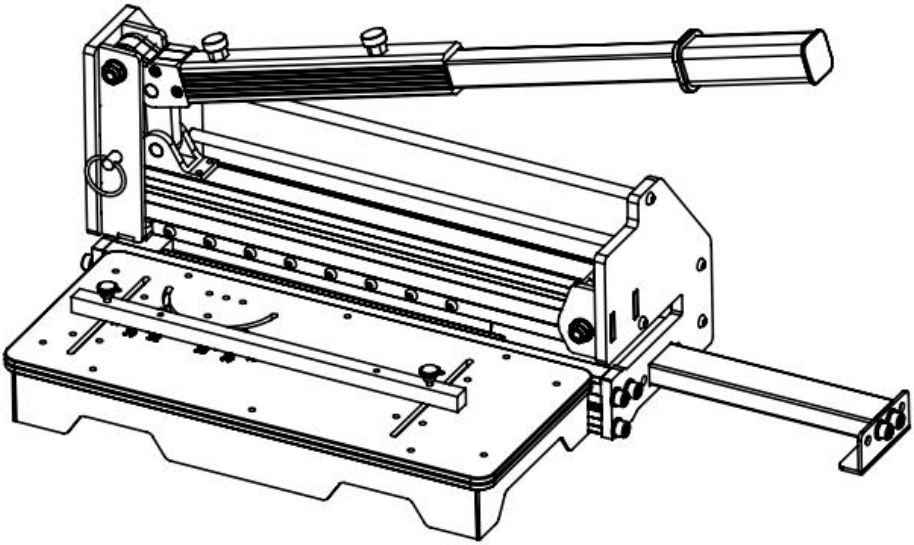

Voici le mode d'emploi original. Veuillez lire attentivement toutes les instructions du manuel avant utilisation. VEVOR se réserve le droit d'interpréter ce manuel à sa guise. L'apparence du produit que vous recevrez peut différer. Nous vous prions de nous excuser si nous ne vous informons pas des mises à jour techniques ou logicielles concernant notre produit.

CONSIGNES DE SÉCURITÉ



AVERTISSEMENT : LE NON-RESPECT DE CES RÈGLES PEUT ENTRAÎNER DES CONSÉQUENCES BLESSURES GRAVES ! UTILISEZ CETTE MACHINE AVEC RESPECT ET PRUDENCE RÉDUIRA CONSIDÉRABLEMENT LE RISQUE DE BLESSURES CORPORELLES.

RÈGLES DE SÉCURITÉ POUR LA COUPEUSE DE PLANCHERS DE SOL

LISEZ ET COMPRENEZ CE MANUEL D'INSTRUCTIONS AVANT UTILISATION DES COUPEUSES MULTI-ÉTAGES.

1. Restez vigilant. Ne conduisez pas sous l'influence de drogues, d'alcool ou de médicaments.
2. Portez toujours une protection oculaire de sécurité homologuée avec protections latérales (ANSI Z87.1).
3. Gardez le Zone de travail exempte de débris.
4. Tenez les enfants et les personnes non autorisées à l'écart de la découpeuse multi-revêtements de sol et de la zone de travail.
5. Assurez-vous que l' outil est bien fixé. Utilisez-le uniquement sur une surface stable ou un support solide.
6. Utilisez l'outil approprié. Ne forcez pas le coupe-revêtements de sol multiples et ne l'utilisez pas pour des travaux pour lesquels il n'a pas été conçu ; utilisez-le uniquement sur des matériaux approuvés.
7. Veillez à ce que la lame soit toujours bien affûtée. Une lame émoussée ne fonctionnera pas correctement.
8. Gardez toujours vos mains à distance de la lame lorsque vous utilisez

ou transportez le cutter.
9. Ne modifiez pas cet outil et n'en faites pas un usage abusif. La découpeuse multi-revêtements de sol est un outil de précision ; toute modification non spécifiée dans ce manuel peut créer un environnement dangereux et non sécuritaire.
10. Entretenez la découpeuse multi-revêtements de sol avec soin. Gardez -la en bon état . Lame affûtée et propre. Suivez les instructions pour changer les accessoires.
11. Utilisez uniquement les accessoires recommandés. L'utilisation d'accessoires inappropriés peut être dangereuse et causer des blessures.
12. Ne laissez jamais la coupeuse de revêtements de sol multiples sans surveillance. Verrouillez la poignée avec la chaînette de sécurité lorsqu'elle n'est pas utilisée.
13. Avertissement - Pour réduire les risques de blessure, portez des lunettes de sécurité approuvées ANSI et des gants de travail robustes pendant l'utilisation.




LISTE DES PARAMÈTRES

Modèle	FC160 1
Épaisseur de coupe maximale (mm)	16
Dimensions du produit (mm)	(565-720)×180×(300-315)
Poids net (kg)	1 3.7

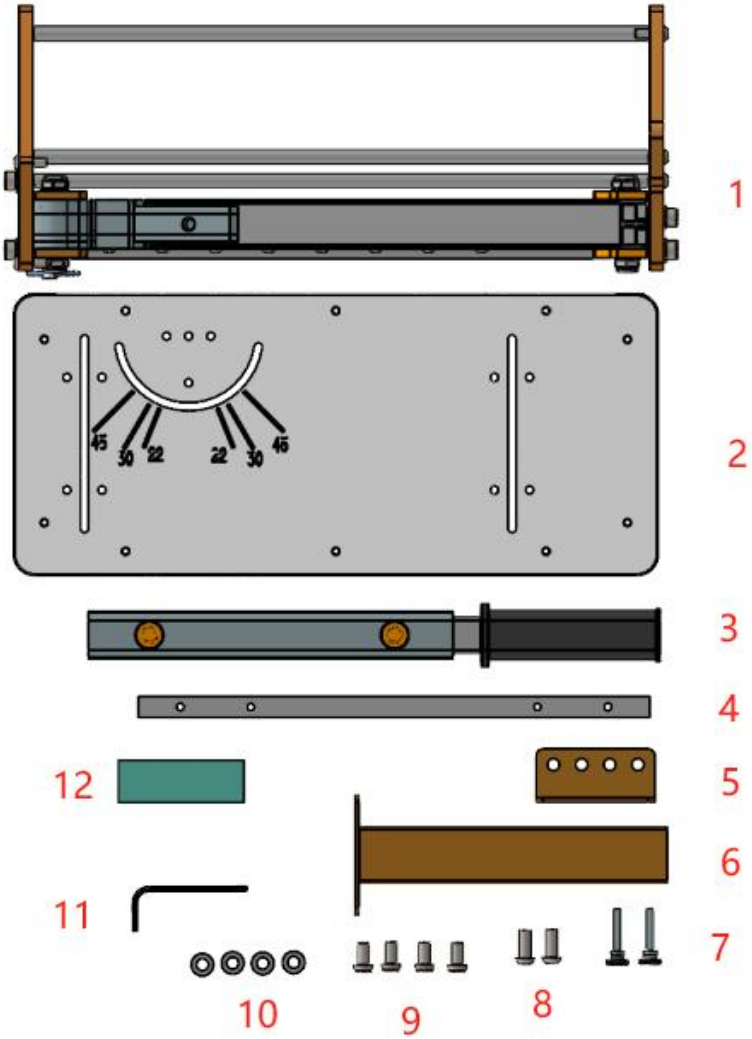

Nombre	Nom	Quantité	Image
1	Étagère	1	

2	Palette	1	
3	Tige de pression	1	
4	Tube carré	1	
5	Plaque du pied presseur	1	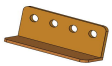
6	Tige externe	1	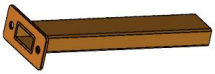
7	Vis à oreilles moletée à tête haute M5X22	2	
8	Vis à tête cylindrique à six pans creux M5*10	2	
9	M8X20	4	
10	Rondelle M8	4	
11	Clé hexagonale	1	
12	Meule	1	

Installation

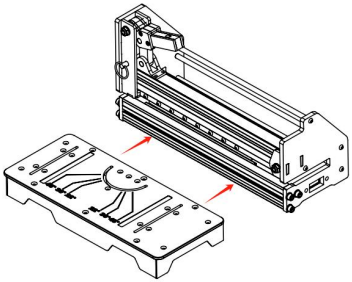	Installez la plaque de support : fixez la plaque de support à la fraiseuse comme indiqué sur la figure. Avertissement : Ne jamais poser les doigts sur le tranchant de la lame.
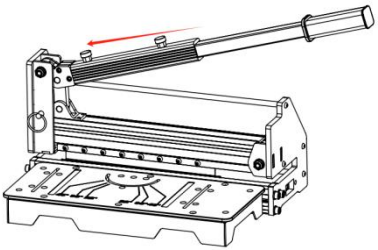	Installation de la poignée : Comme illustré, soulevez le loquet de la poignée de commande et insérez la base de la poignée dans celle-ci. Appuyez sur la poignée pour tirer la goupille élastique vers le bas, retirez-la et insérez-la dans son logement. Serrez le tube carré sur la plaque auxiliaire avant utilisation. Avertissement : Ne jamais poser les doigts sur le tranchant de la lame. Installer la plaque de support.
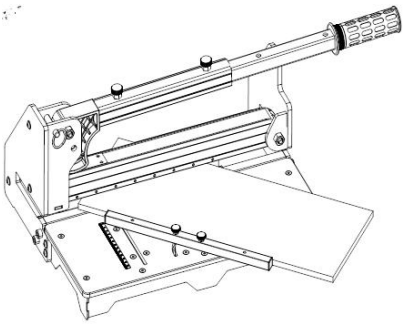	Préparation de la découpe : Ajustez l'angle de l'équerre selon les besoins pour atteindre l'angle requis. L'équerre peut être installée sur le côté gauche de la table, comme indiqué sur la figure. Avertissement : Ne jamais poser les doigts sur le tranchant de la lame.

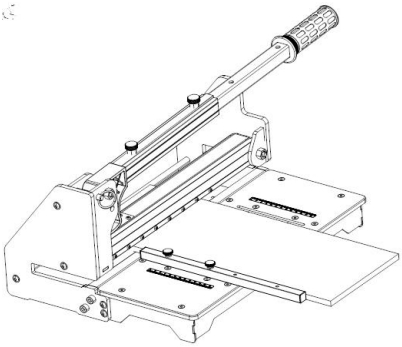	Coupe en ligne droite : Insérez le matériau entre la lame de coupe et la base, en le maintenant aligné avec l'accessoire d'angle (comme illustré). Appuyez sur le matériau, puis abaissez le pied-de-biche pour terminer la coupe. Largeur de coupe maximale de la lame : 300 mm ; profondeur de coupe maximale de la lame : 16 mm Avertissement : Veuillez toujours contrôler le sens de rotation de la poignée. Ne laissez pas la poignée revenir brusquement en place après la coupe.

COUPE

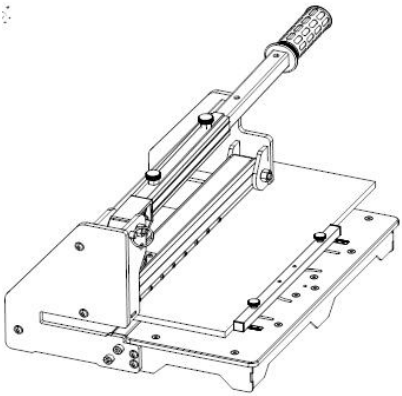	Coupe longitudinale : Insérez le matériau entre la lame de coupe et la base, au ras de l'accessoire d'angle comme indiqué sur la figure, puis appuyez sur la poignée pour terminer la coupe. Avertissement : Maîtrisez la poignée. Ne laissez pas la poignée rebondir après la coupe.

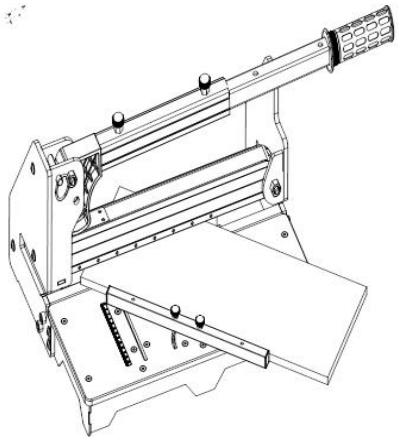

Coupe à 45° : Orientez l’accessoire d’angle à 45°. Insérez le matériau entre la lame et la base, à fleur de l’accessoire d’angle (voir figure), puis abaissez la poignée pour terminer la coupe. La largeur de coupe maximale est de 300 mm à un angle de 45°. Attention : Maîtrisez la poignée. Évitez tout mouvement de recul après la coupe.

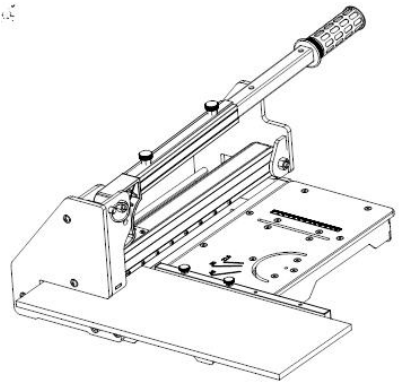

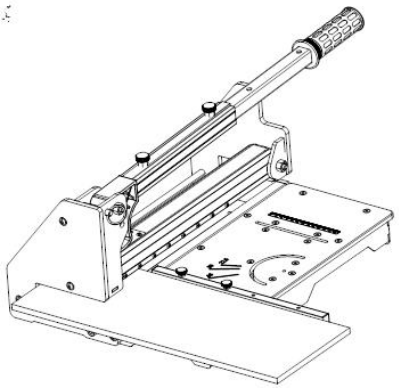

Étapes de fonctionnement : Étape 1 : Insérez le matériau à découper entre la lame située à l’extrémité de la machine et la base, en l’alignant avec l’accessoire d’angle (voir figure), puis abaissez la poignée pour terminer la découpe. Étape 2 : Insérez le matériau à découper entre la lame située à l’avant de la machine et la base, en l’alignant également avec l’accessoire d’angle (voir figure), puis abaissez la poignée pour terminer la découpe.

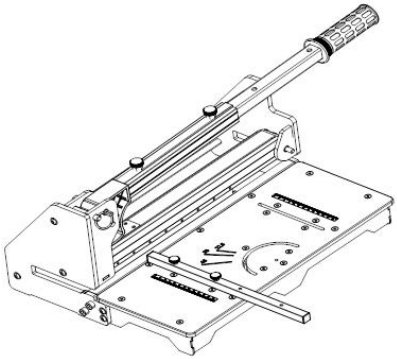	Tenez la poignée, retirez la goupille à ressort de la surface supérieure et insérez-la dans la surface inférieure, comme indiqué sur la figure.

Remarque : Il est recommandé d'utiliser cet appareil sur une surface plane. Lors de son utilisation, appuyez fermement sur le sol et la machine avec la main ou le pied pour une coupe plus précise. Son utilisation sur une table ou un bureau est déconseillée.

Remplacement de la lame

Avertissement : Ne jamais poser les doigts sur le tranchant de la lame.
Étape 1 : Appuyez à fond sur la tige de pression, puis remettez la goupille du bouchon de sécurité en place de haut en bas.

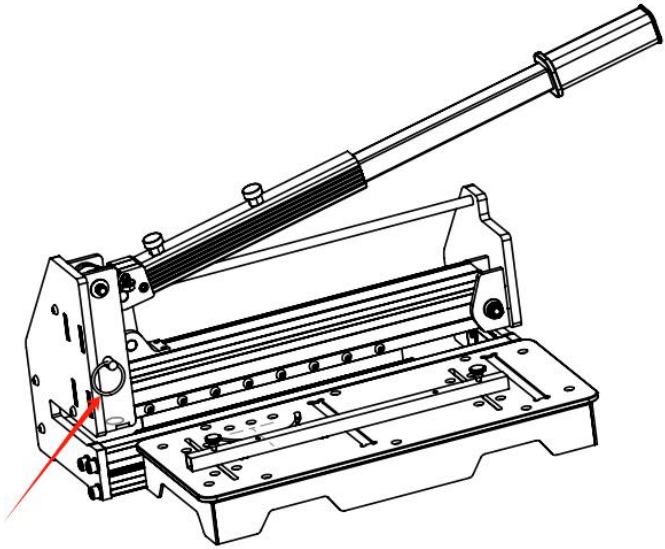

Étape 2 : Tournez la vis dans le sens antihoraire pour fixer la lame.

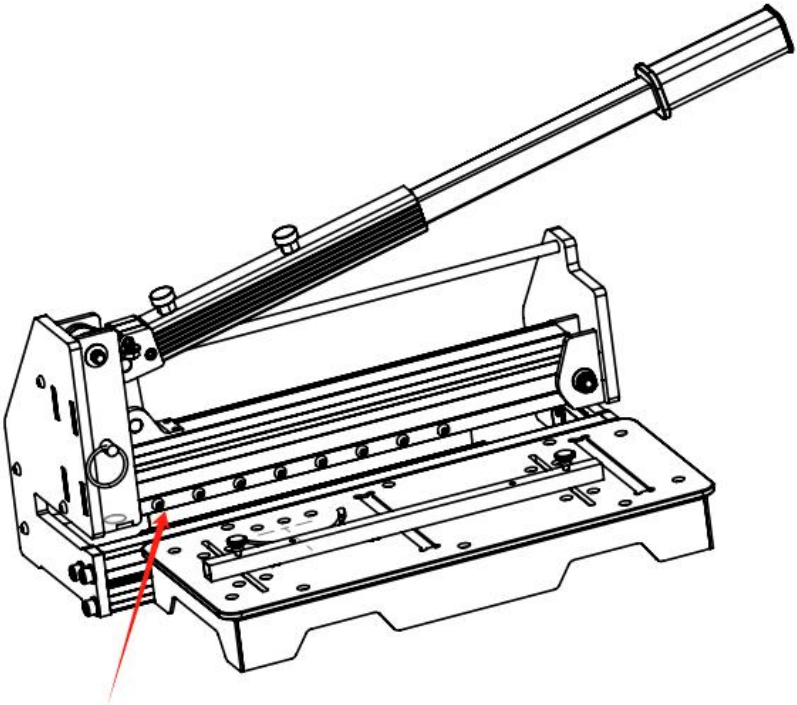

Étape 3 : Retirez la goupille de sécurité et soulevez le levier pour retirer la

lame.

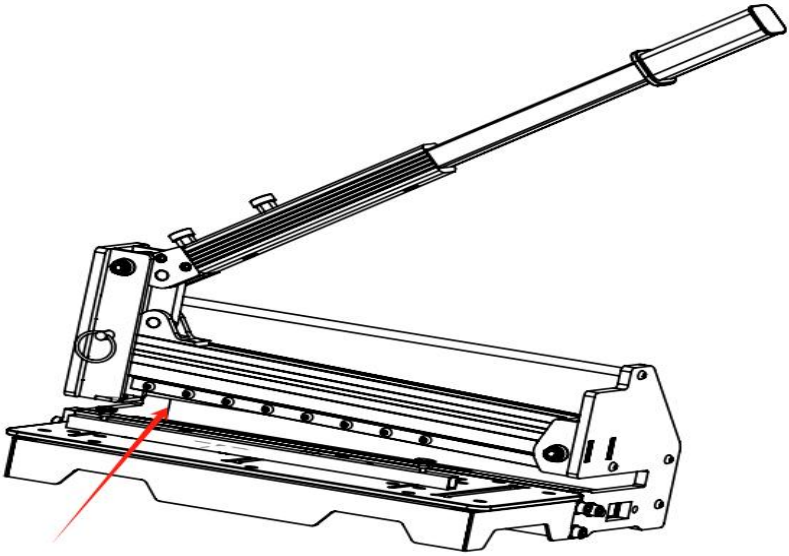

Étape 4 : Placez la nouvelle lame dans la fente avec son côté plat face à la tige de connexion, puis serrez la vis de fixation.

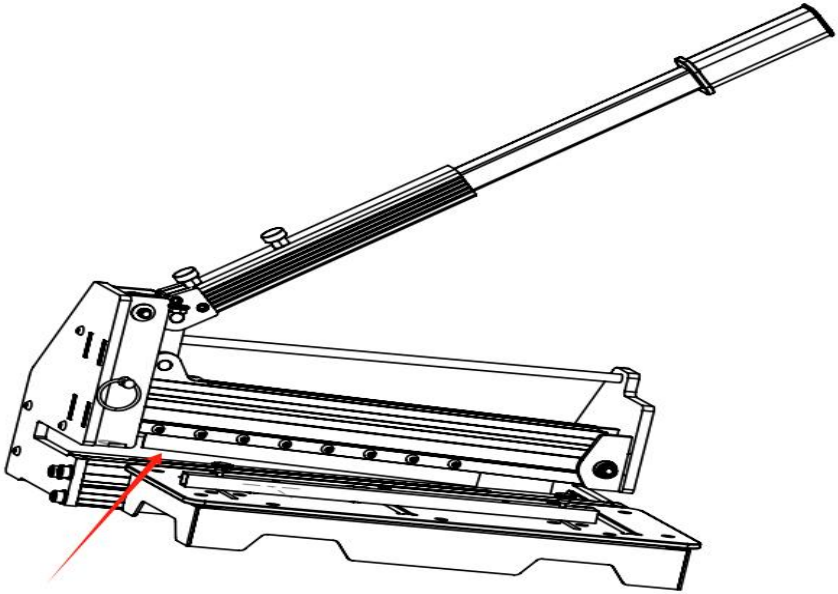

Fabricant : Shanghaimuxinmuyeyouxiangongsi
Adresse : Shuangchenglu 803nong11hao1602A-1609shi, baoshanqu, Shanghai 200000 CN.
Importé en Australie : SIHAO PTY LTD. 1 ROKEVA STREETEASTWOOD
NSW 2122 Australie
Importé aux États-Unis : Sanven Technology Ltd., Suite 250, 9166 Anaheim
Rancho Cucamonga, CA 91730

UK	REP

YH CONSULTING LIMITED. C/O YH Consulting Limited Office 147, Centurion House, London Road, Staines-upon-Thames, Surrey, TW18 4AX

EC	REP

E-CrossStu GmbH
Mainzer Landstr.69,
60329 Frankfurt am Main.



VEVOR

Upgrade · The Home Creator Way

Bodenschneider

MODELL: FC1601

VEVOR
Upgrade·The Home Creator Way

Floor Cutter

MODELL: FC1601

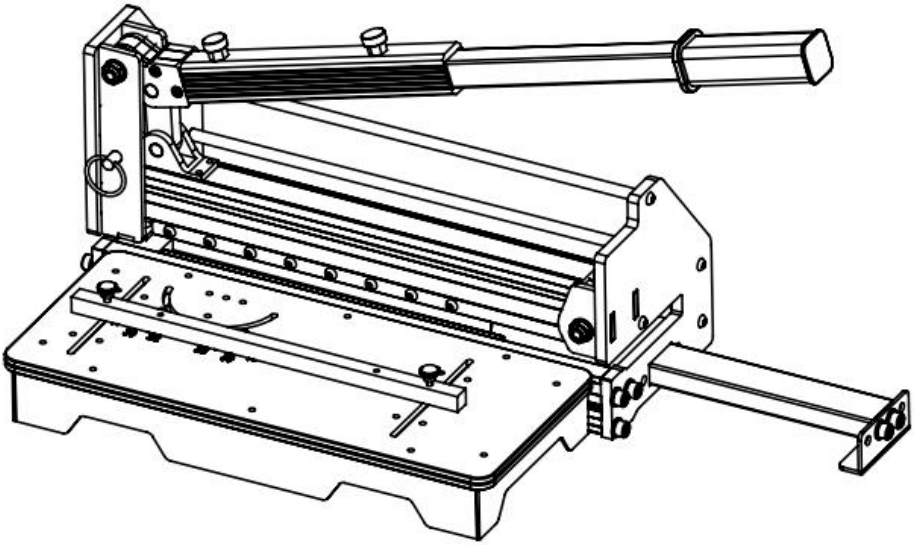

Dies ist die Originalanleitung. Bitte lesen Sie die gesamte Bedienungsanleitung vor der Inbetriebnahme sorgfältig durch. VEVOR behält sich die Auslegung der Bedienungsanleitung vor. Das Aussehen des Produkts kann von dem gelieferten Produkt abweichen. Wir bitten um Verständnis, dass wir Sie nicht erneut über etwaige Technologie- oder Software-Updates informieren werden .

SICHERHEITSHINWEISE



WARNUNG: DIE NICHTBEFOLGUNG DIESER REGELN KANN FOLGENDES FOLGENDES FOLGEN
SCHWERE VERLETZUNG! GEHEN SIE MIT DIESER MASCHINE MIT RESPEKT UND VORSICHT UM.
WIRD DIE MÖGLICHKEIT VON PERSONENVERLETZUNGEN ERHEBLICH VERRINGERN.

SICHERHEITSREGELN FÜR DEN BODENSCHNEIDER
LESEN UND VERSTEHEN SIE DIESE BEDIENUNGSANLEITUNG, BEVOR SIE DAS PRODUKT VERWENDEN BEDIENUNG DER MEHRFACHEN BODENSCHNEIDEMASCHINE.

1. Bleiben Sie wachsam. Fahren Sie nicht unter dem Einfluss von Drogen, Alkohol oder Medikamenten.
2. Tragen Sie stets eine zugelassene Schutzbrille mit Seitenschutz (ANSI Z87.1).
3. Bewahren Sie die Arbeitsbereich frei von Schutt.
4. Kinder und unbefugte Personen sind vom Multiflooring Cutter und dem Arbeitsbereich fernzuhalten.
5. Stellen Sie sicher, dass das Werkzeug sicher steht. Verwenden Sie es nur auf einem festen Untergrund oder einem stabilen Ständer.
6. Verwenden Sie das richtige Werkzeug. Wenden Sie beim Multi-Flooring-Cutter keine Gewalt an und verwenden Sie ihn nicht für Arbeiten , für die er nicht vorgesehen ist; verwenden Sie ihn nur auf zugelassenen Materialien.
7. Halten Sie die Klinge scharf. Eine stumpfe Klinge funktioniert nicht richtig.

8. Halten Sie Ihre Hände beim Bedienen oder Tragen des Schneidgeräts stets von der Klinge fern.
9. Verändern oder missbrauchen Sie dieses Werkzeug nicht. Der Mehrzweck-Bodenfräser ist präzisionsgefertigt; nicht in dieser Bedienungsanleitung beschriebene Modifikationen können zu einer gefährlichen und unsicheren Arbeitsumgebung führen.
10. Behandeln Sie den Mehrzweck-Bodenschneider sorgsam. Halten Sie ihn sauber . Klinge scharf und sauber. Beachten Sie die Anweisungen zum Wechseln der Zubehörteile.
11. Verwenden Sie ausschließlich empfohlenes Zubehör. Die Verwendung ungeeigneten Zubehörs kann gefährlich sein und zu Verletzungen führen.
12. Lassen Sie den Multi-Bodenschneider niemals unbeaufsichtigt. Sichern Sie den Griff mit der Verriegelungskette, wenn er nicht in Gebrauch ist.
13. Warnung – Um das Verletzungsrisiko zu verringern, tragen Sie während der Benutzung eine ANSI-geprüfte Schutzbrille und robuste Arbeitshandschuhe.




PARAMETERLISTE

Modell	FC160 1
Maximale Schnittstärke (mm)	16
Produktgröße (mm)	(565-720)×180×(300-315)
Nettogewicht (kg)	1 3.7

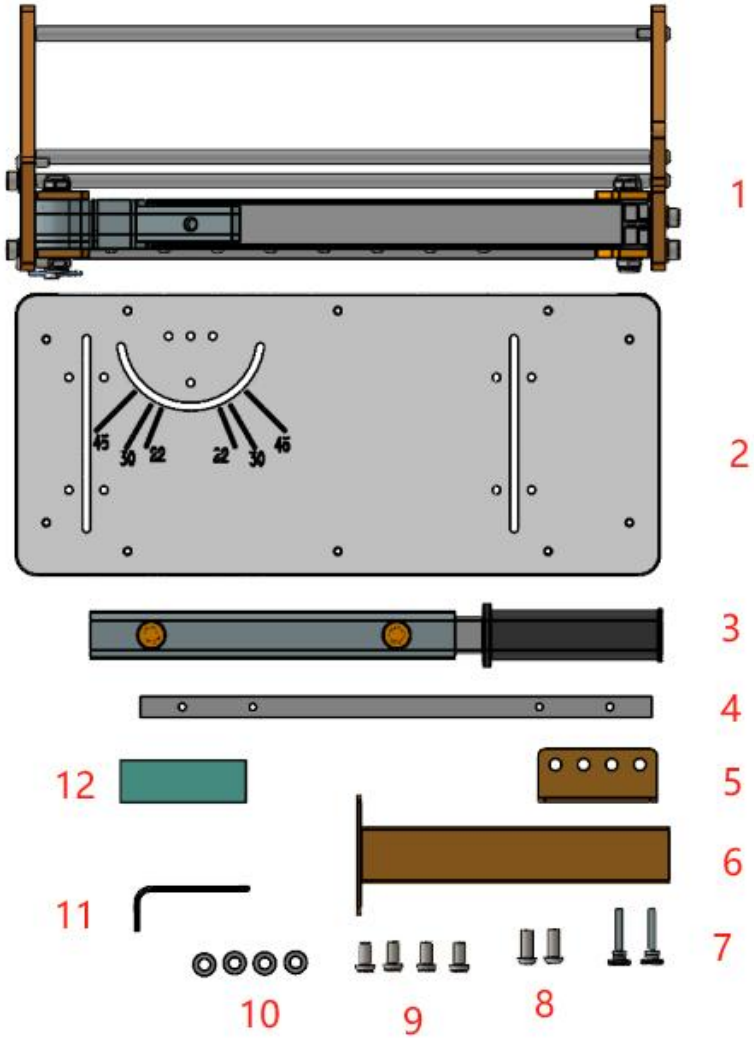

Nummer	Name	Menge	Bild
1	Gestell	1	

2	Palette	1	
3	Druckstange	1	
4	Vierkantrohr	1	
5	Nähfußplatte	1	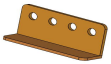
6	Außenstange	1	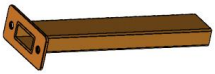
7	Hochkopf-Rändelschraube M5X22	2	
8	Sechskant-Zylinderkopfschraube M5*10	2	
9	M8x20	4	
10	M8 Unterlegscheibe	4	
11	Sechskantschlüssel	1	
12	Schleifstein	1	

Installation

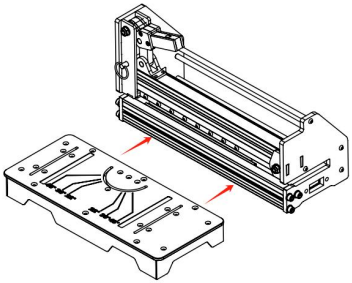	Montage der Stützplatte: Verbinden Sie die Stützplatte wie in der Abbildung gezeigt mit dem Schneidgerät. Warnung: Berühren Sie niemals mit den Fingern die scharfe Kante der Klinge.
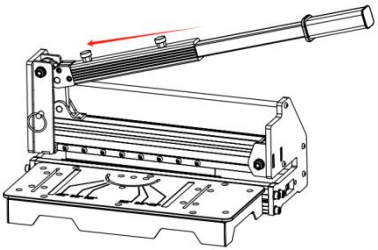	Montage des Griffs: Wie in der Abbildung gezeigt, heben Sie die Verriegelung am Bediengriff nach oben und setzen Sie den Griffsockel in den Griff ein. Drücken Sie den Griff, um den Federstift nach unten zu ziehen, ziehen Sie ihn heraus und setzen Sie ihn in die Öffnung ein. Ziehen Sie das Vierkantrohr an der Hilfsplatte während des Gebrauchs fest. Warnung: Berühren Sie niemals die scharfe Kante der Klinge. Montieren Sie die Stützplatte.
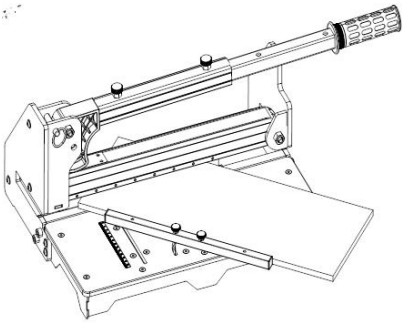	Vorbereitung des Zuschnitts: Passen Sie den Winkel je nach Bedarf an, um den erforderlichen Winkel zu erreichen. Der Winkel kann, wie in der Abbildung gezeigt, auf der linken Seite des Tisches montiert werden. Warnung: Berühren Sie niemals mit den Fingern die scharfe Kante der Klinge.

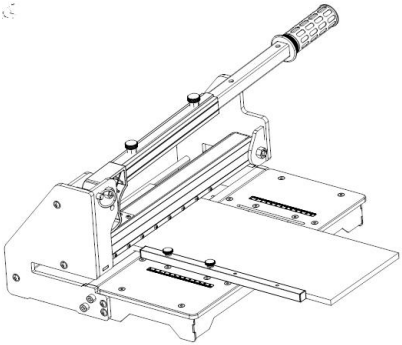	Gerade Schnitte: Legen Sie das Material zwischen Schneidklinge und Grundplatte und achten Sie darauf, dass es bündig mit dem Winkelaufsatz abschließt (siehe Abbildung). Treten Sie auf das Material und drücken Sie anschließend den Nähfuß nach unten, um den Schnitt abzuschließen. *Maximale Schnittbreite des Sägeblatts: 300 mm *Maximale Schnitttiefe des Sägeblatts: 16 mm Warnung: Bitte achten Sie stets auf die Richtung des Griffs. Vermeiden Sie, dass der Griff nach dem Schneiden ruckartig zurückschnellt.

SCHNEIDEN

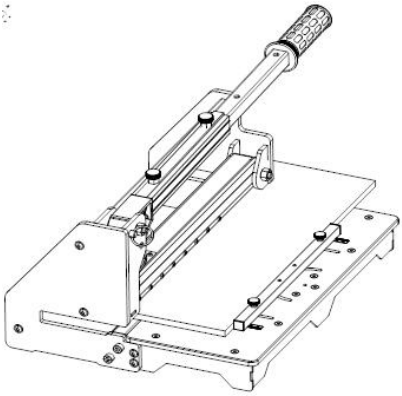	Längsschnitt: Legen Sie das Material bündig mit dem Winkelaufsatz zwischen Schneidklinge und Basis ein (siehe Abbildung) und drücken Sie dann den Griff nach unten, um den Schnitt abzuschließen. Warnung: Halten Sie den Griff unter Kontrolle. Lassen Sie den Griff nach dem Schneiden nicht zurückschnellen.

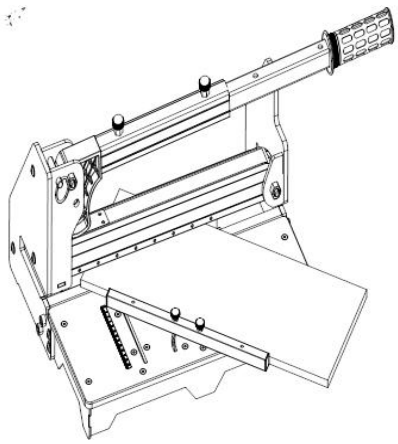	45°-Schnitt: Drehen Sie den Winkelaufsatz auf 45°. Führen Sie das Material bündig mit dem Winkelaufsatz zwischen Schneidklinge und Basis ein (siehe Abbildung) und drücken Sie den Griff nach unten, um den Schnitt abzuschließen. Die maximale Schnittbreite der Klinge beträgt 300 mm bei einem Winkel von 45°. Warnung: Halten Sie den Griff stets unter Kontrolle. Vermeiden Sie ein Zurückschnellen des Griffs nach dem Schneiden.
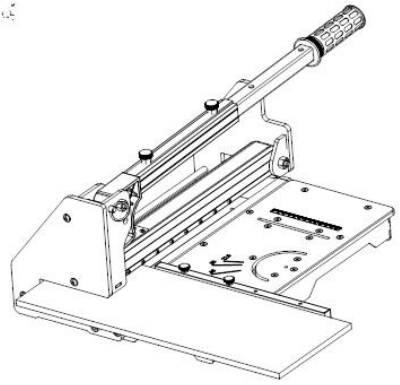	Bedienungsschritte: Schritt 1: Legen Sie das zu schneidende Material zwischen die Klinge am Ende der Maschine und die Basis. Achten Sie darauf, dass es bündig mit dem Winkelaufsatz abschließt (siehe Abbildung). Drücken Sie anschließend den Griff nach unten, um den Schnitt abzuschließen. Schritt 2: Legen Sie das zu schneidende

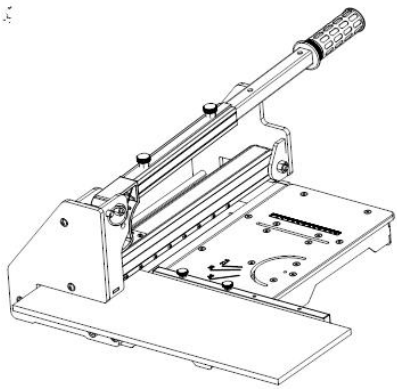	Material zwischen die Klinge an der Vorderseite der Maschine und die Basis. Achten Sie auch hier darauf, dass es bündig mit dem Winkelaufsatz abschließt (siehe Abbildung). Drücken Sie anschließend den Griff nach unten, um den Schnitt abzuschließen.
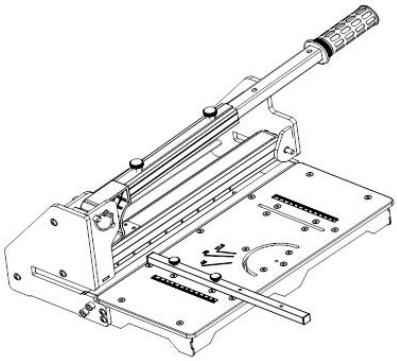	Halten Sie den Griff fest, ziehen Sie den Federstift von der Oberseite heraus und setzen Sie ihn, wie in der Abbildung gezeigt, in die Unterseite ein.

Hinweis: Die Verwendung auf ebenem Untergrund wird empfohlen. Drücken Sie während des Gebrauchs den Bodenbelag und die Maschine mit der Hand oder dem Fuß fest, um ein präziseres Schneiden zu erzielen. Die Verwendung auf einem Tisch oder einer Arbeitsfläche wird nicht empfohlen.

Klingenwechsel

Warnung: Berühren Sie niemals mit den Fingern die Schneide der Klinge.
Schritt 1: Drücken Sie die Druckstange ganz nach unten und setzen Sie dann den Sicherungsstift von oben nach unten wieder ein.

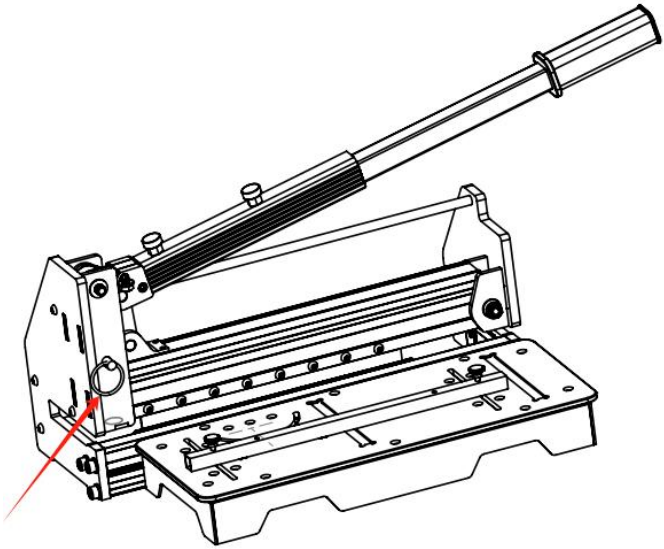

Schritt 2: Drehen Sie die Schraube gegen den Uhrzeigersinn, um die Klinge zu fixieren.

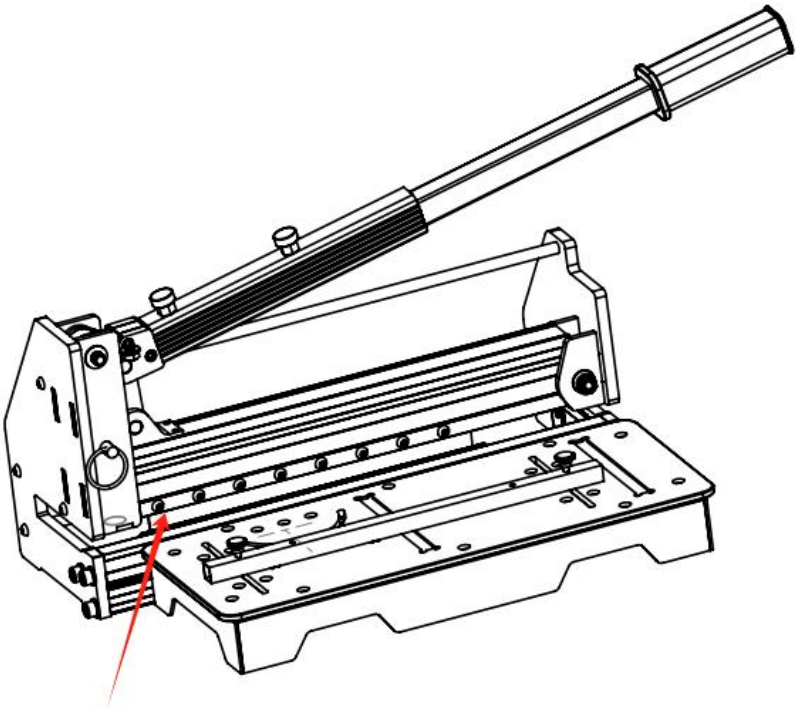

Schritt 3: Den Sicherungsstift herausziehen und den Hebel anheben, um die Klinge zu entfernen.

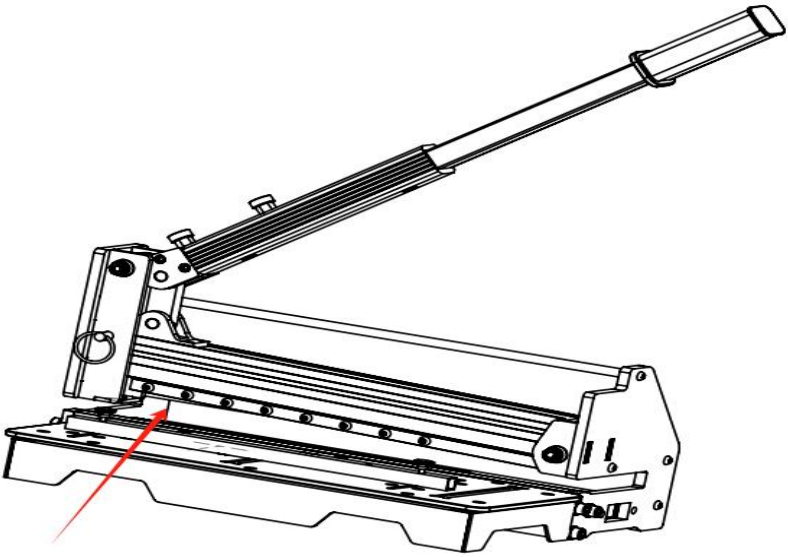

Schritt 4: Setzen Sie die neue Klinge mit der flachen Seite zur Verbindungsstange in den Schlitz ein und ziehen Sie anschließend die Befestigungsschraube fest.

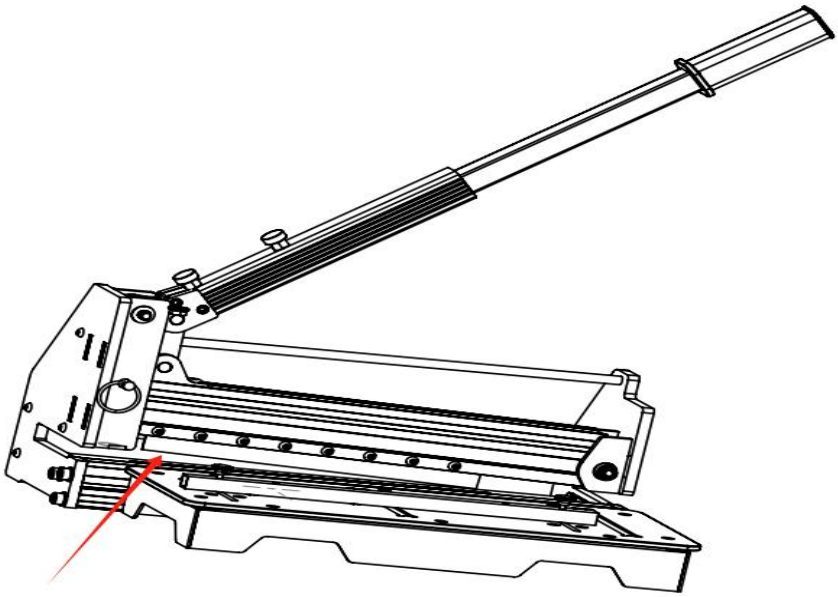

Hersteller: Shanghaimuxinmuyeyouxiangongsi
Adresse: Shuangchenglu 803nong11hao1602A-1609shi, baoshanqu,

Shanghai 200000 CN.

Importiert nach Australien: SIHAO PTY LTD. 1 ROKEVA STREET, EASTWOOD
NSW 2122 Australien

Importiert in die USA: Sanven Technology Ltd. Suite 250, 9166 Anaheim Ort, Rancho Cucamonga, CA 91730

UK	REP

YH CONSULTING LIMITED. C/O YH Consulting Limited Office 147, Centurion House, London Road, Staines-upon-Thames, Surrey, TW18 4AX

EC	REP

E-CrossStu GmbH
Mainzer Landstr.69,
60329 Frankfurt am Main.



VEVOR

Upgrade · The Home Creator Way

Taglierina per pavimenti

MODELLO: FC1601

VEVOR
Upgrade·The Home Creator Way

Floor Cutter

MODELLO: FC1601

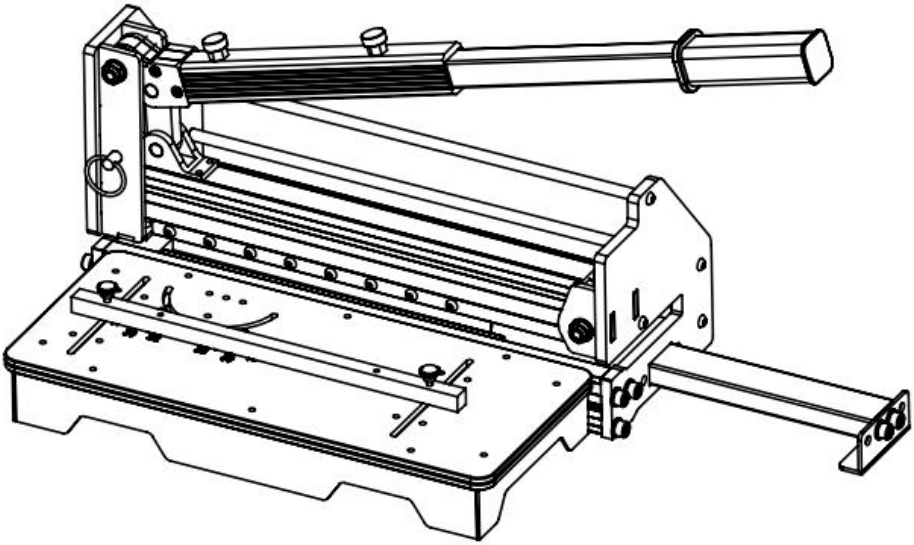

Queste sono le istruzioni originali, si prega di leggere attentamente tutte le istruzioni del manuale prima dell'uso. VEVOR si riserva la piena interpretazione del proprio manuale utente. L'aspetto del prodotto dipenderà dal prodotto ricevuto. Vi preghiamo di scusarci se non vi informeremo più in caso di aggiornamenti tecnologici o software sul nostro prodotto.

ISTRUZIONI DI SICUREZZA



ATTENZIONE: IL MANCATO RISPETTO DI QUESTE REGOLE PUÒ COMPORTARE
PERICOLO DI LESIONI GRAVI! USARE QUESTA MACCHINA CON RISPETTO E CAUTELA
RIDURRÀ NOTEVOLMENTE LA POSSIBILITÀ DI LESIONI PERSONALI.

NORME DI SICUREZZA PER LA TAGLIAPAVIMENTO
LEGGERE E COMPRENDERE QUESTO MANUALE DI ISTRUZIONI PRIMA DI FUNZIONAMENTO DELLE TAGLIERINE MULTIPAVIMENTI.

1. Mantenere la massima attenzione. Non operare sotto l'effetto di droghe, alcol o farmaci.
2. Indossare sempre protezioni per gli occhi approvate per la sicurezza con protezioni laterali (ANSI Z87.1)
3. Mantenere il area di lavoro libera da detriti.
4. Tenere i bambini e le persone non autorizzate lontano dal tagliapavimenti multiuso e dall'area di lavoro.
5. Assicurarsi che l' utensile sia ben fissato. Utilizzare solo su un supporto solido o su un supporto stabile.
6. Utilizzare l'utensile giusto. Non forzare la taglierina multi-pavimento né utilizzarla per lavori per i quali non è stata progettata; utilizzarla solo su materiali approvati.
7. Mantenere la lama affilata. Una lama smussata non funzionerà correttamente.
8. Tenere sempre le mani lontane dalla lama durante l'uso o il trasporto del taglierino.

9. Non alterare o utilizzare impropriamente questo strumento. Il tagliapavimenti multiuso è costruito con precisione; modifiche non specificate nel presente manuale possono creare un ambiente pericoloso e non sicuro.
10. Mantenere la taglierina multi-pavimento con cura. Tenere la lama affilata e pulita. Seguire le istruzioni per la sostituzione degli accessori.
11. Utilizzare solo gli accessori consigliati. L'uso di accessori non idonei può essere pericoloso e causare lesioni.
12. Non lasciare mai il tagliapavimenti multiuso incustodito. Bloccare l'impugnatura con la catena di sicurezza quando non in uso.
13. Avvertenza: per ridurre il rischio di lesioni, indossare occhiali di sicurezza approvati ANSI e guanti da lavoro resistenti durante l'uso.




ELENCO PARAMETRI

Modello	FC160 1
Spessore massimo di taglio (mm)	16
Dimensioni del prodotto (mm)	（565-720）×180×（300-315）
Peso netto (kg)	1 3.7

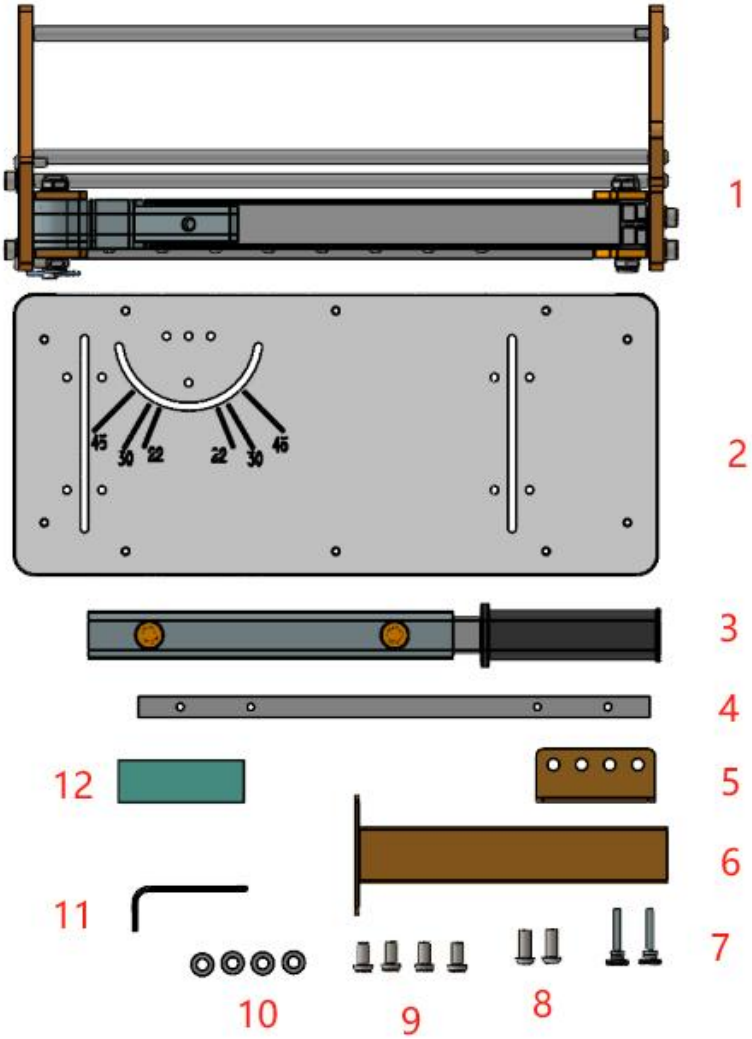

Numero	Nome	Quantità	Immagine
1	Cremagliera	1	

2	Pallet	1	
3	Asta di pressione	1	
4	Tubo quadrato	1	
5	Piastra del piedino premistoffa	1	
6	Asta esterna	1	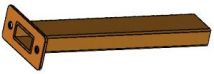
7	Vite a testa zigrinata alta M5X22	2	
8	Vite a testa cilindrica con esagono incassato M5*10	2	
9	M8X20	4	
10	Rondella M8	4	
11	Chiave esagonale	1	
12	Pietra per affilare	1	

Installazione

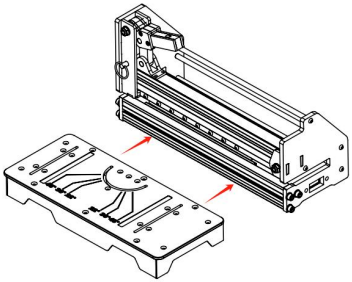	Installare la piastra di supporto: collegare la piastra di supporto alla taglierina come mostrato in figura. Attenzione: non mettere mai le dita sul bordo affilato della lama.
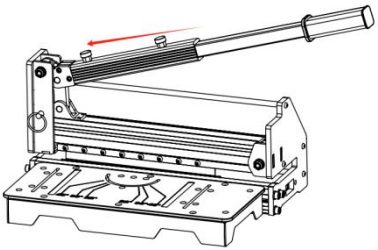	Installazione della maniglia: come mostrato in figura, sollevare il fermo sulla maniglia di comando verso l'alto e inserire la base della maniglia nella maniglia. Premere la maniglia per tirare il perno a molla verso il basso, estrarlo e inserirlo nel foro. Serrare il tubo quadrato sulla piastra ausiliaria quando è in uso. Attenzione: non mettere mai le dita sul bordo affilato della lama. Installare la piastra di supporto.
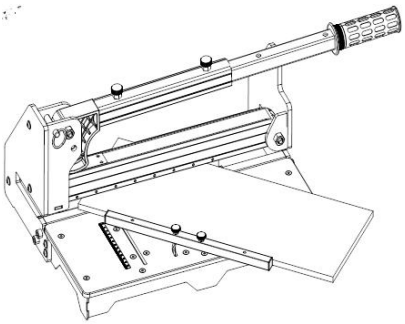	Preparazione al taglio: regolare l'angolazione dell'angolo in base alle esigenze per raggiungere l'angolazione desiderata. L'angolo può essere installato sul lato sinistro del tavolo come mostrato nella figura. Attenzione: non mettere mai le dita sul bordo affilato della lama.

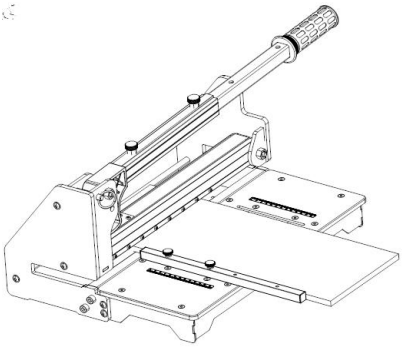	Taglio rettilineo: inserire il materiale tra la lama di taglio e la base, mantenendolo a filo con l'accessorio angolare (come mostrato in figura). Premere il piedino premistoffa sul materiale e quindi premere verso il basso per completare il taglio. *Larghezza di taglio massima della lama: 300 mm *Profondità di taglio massima della lama: 16 mm Attenzione: controllare sempre la direzione dell'impugnatura. Non lasciare che l'impugnatura torni indietro improvvisamente dopo il taglio.

TAGLIO

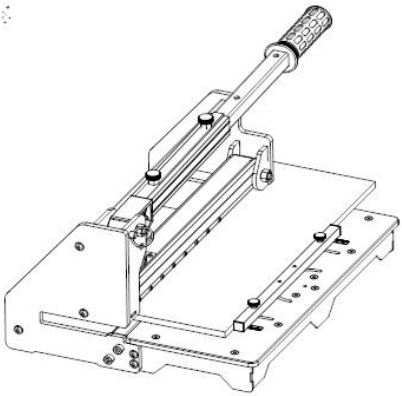	Taglio longitudinale: inserire il materiale tra la lama di taglio e la base, a filo con l'accessorio angolare come mostrato in figura, quindi spingere la maniglia verso il basso per completare il taglio. Attenzione: mantenere il controllo dell'impugnatura. Non lasciarla rimbalzare dopo il taglio.

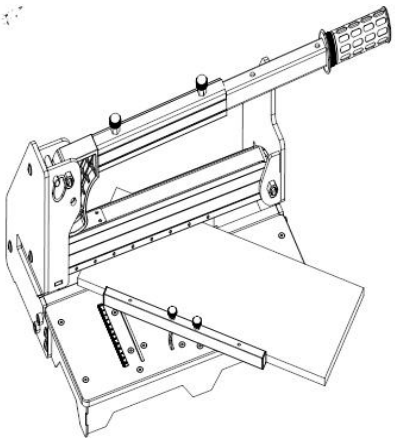

Taglio a 45 gradi: ruotare l'accessorio angolare di 45 gradi. Inserire il materiale tra la lama di taglio e la base, a filo con l'accessorio angolare come mostrato in figura, quindi spingere l'impugnatura verso il basso per completare il taglio. La larghezza di taglio massima della lama è di 300 mm con un angolo di 45 gradi. Avvertenza: mantenere il controllo dell'impugnatura. Non lasciare che l'impugnatura rimbalzi dopo il taglio.

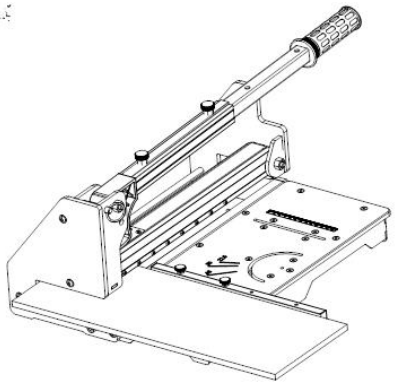

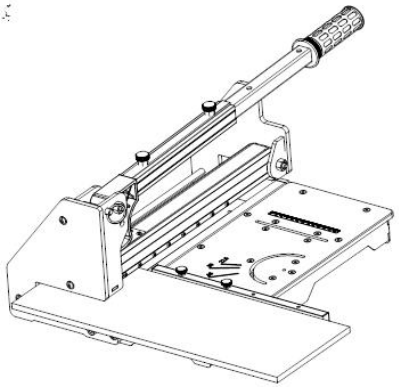

Fasi operative: Fase 1, inserire il materiale da tagliare tra la lama all'estremità della macchina e la base, mantenendolo a filo con l'accessorio angolare (come mostrato in figura), quindi spingere verso il basso la maniglia per completare il taglio. Fase 2, inserire il materiale da tagliare tra la lama nella parte anteriore della macchina e la base, mantenendolo a filo con l'accessorio angolare (come mostrato in figura), quindi spingere verso il basso la maniglia per completare il taglio.

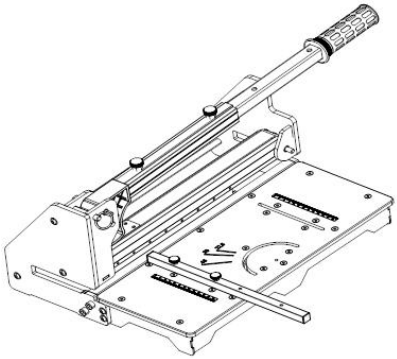	Afferrare la maniglia, estrarre il perno elastico dalla superficie superiore e inserirlo nella superficie inferiore, come mostrato in figura.

Nota: si consiglia di utilizzarlo su una superficie piana. Durante l'uso, premere il pavimento e la macchina con la mano o il piede per un taglio più preciso. Si sconsiglia l'utilizzo su un tavolo o una scrivania.

Sostituzione della lama

Attenzione: non mettere mai le dita sul filo della lama.
Fase 1: Premere l'asta di pressione fino in fondo, quindi riposizionare il perno della spina di sicurezza dall'alto verso il basso.

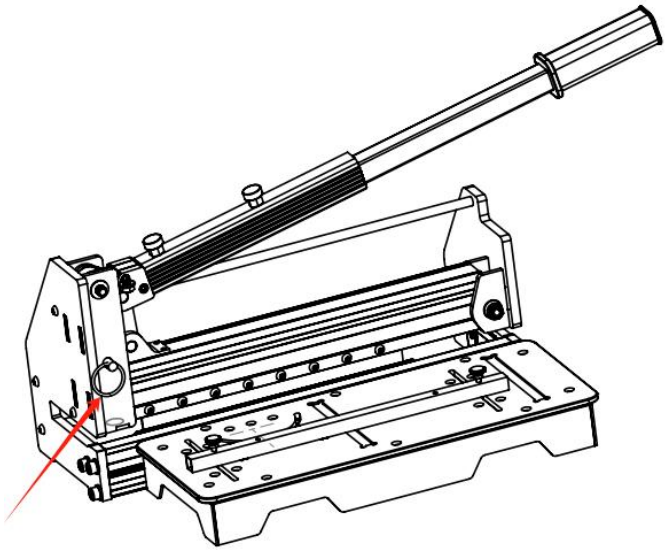

Fase 2: Ruotare la vite in senso antiorario per fissare la lama.

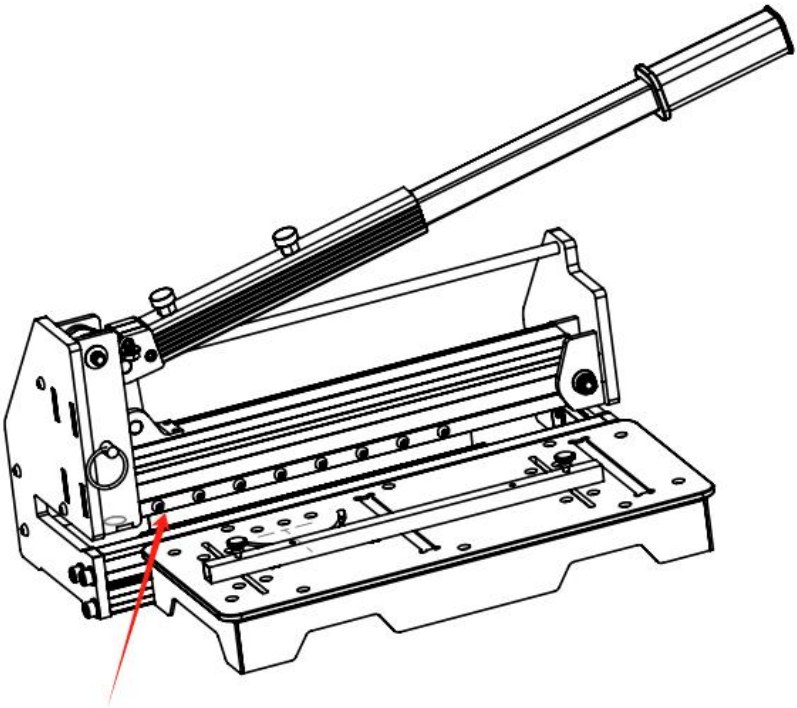

Fase 3: Estrarre il perno di sicurezza e sollevare la leva per rimuovere la lama.

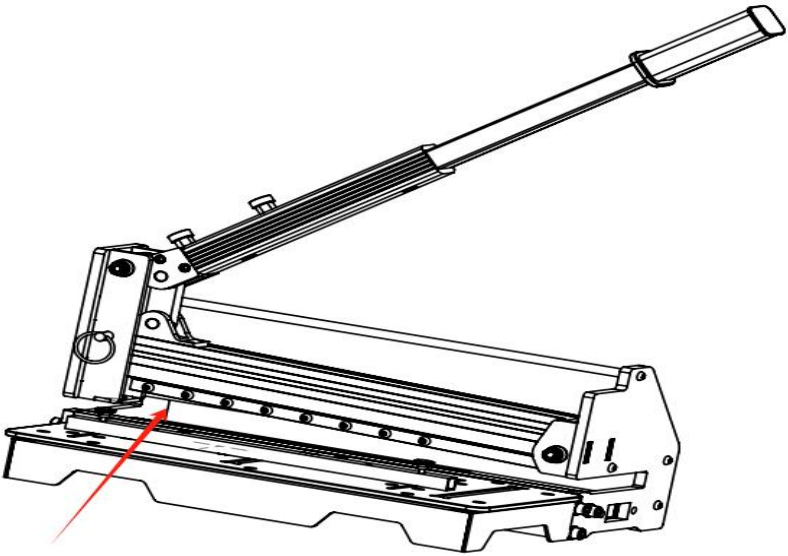

Fase 4: Inserire la nuova lama nella fessura con il lato piatto rivolto verso la biella, quindi serrare la vite di fissaggio.

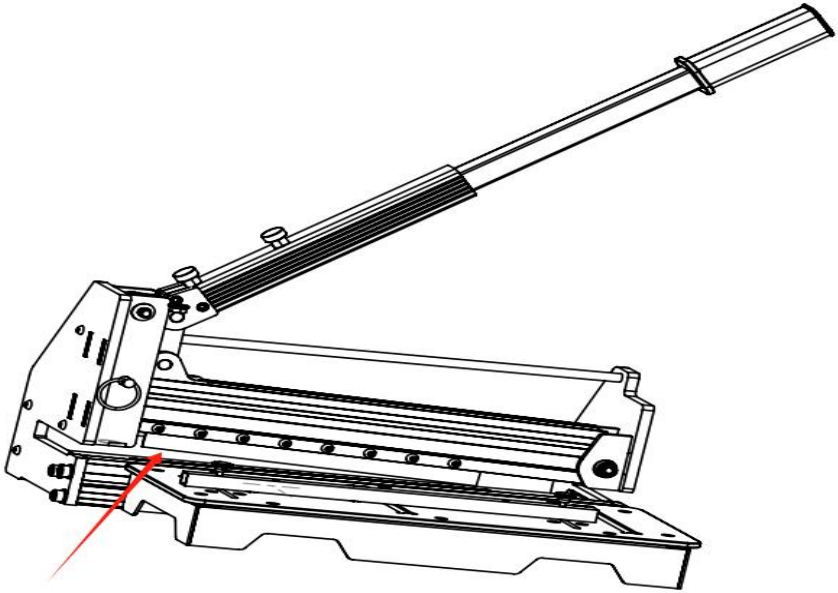

Produttore: Shanghaimuxinmuyeyouxiangongsi
Indirizzo: Shuangchenglu 803nong11hao1602A-1609shi, baoshanqu, Shanghai 200000 CN.
Importato in AUS: SIHAO PTY LTD. 1 ROKEVA STREETEASTWOOD Nuovo Galles del Sud 2122 Australia
Importato negli USA: Sanven Technology Ltd. Suite 250, 9166 Anaheim Luogo, Rancho Cucamonga, CA 91730

UK	REP

YH CONSULTING LIMITED. C/O YH Consulting Limited Office 147, Centurion House, London Road, Staines-upon-Thames, Surrey, TW18 4AX

EC	REP

E-CrossStu GmbH
Mainzer Landstr.69,
60329 Frankfurt am Main.



VEVOR

Upgrade · The Home Creator Way

Cortadora de piso

MODELO: FC1601

VEVOR
Upgrade·The Home Creator Way

Floor Cutter

MODELO: FC1601

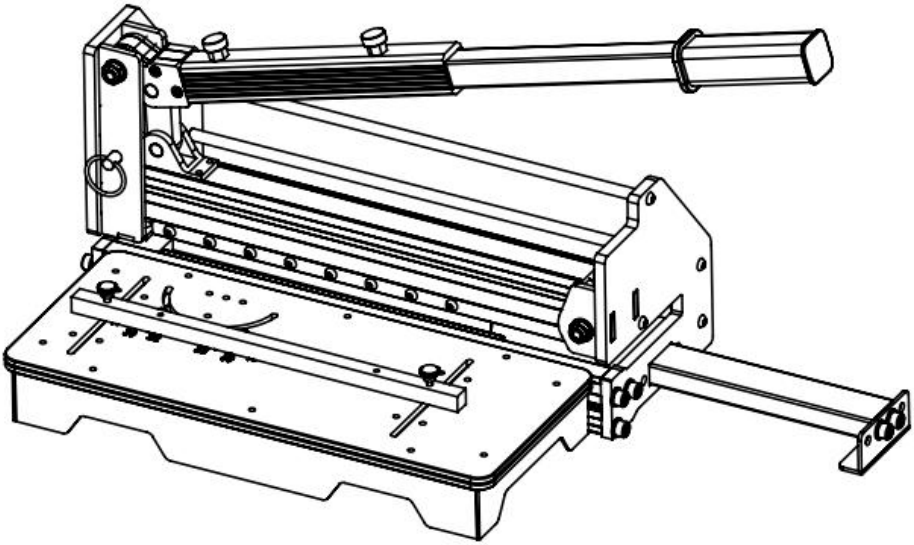

Estas son las instrucciones originales; lea atentamente todas las instrucciones del manual antes de utilizarlo. VEVOR se reserva el derecho de interpretar este manual de usuario. La apariencia del producto dependerá del producto que haya recibido. Le rogamos que nos disculpe si no le informamos de nuevo si hay actualizaciones tecnológicas o de software en nuestro producto.

INSTRUCCIONES DE SEGURIDAD



ADVERTENCIA: EL INCUMPLIMIENTO DE ESTAS REGLAS PUEDE RESULTAR EN
¡LESIONES GRAVES! UTILICE ESTA MÁQUINA CON RESPETO Y PRECAUCIÓN.
REDUCIRÁ CONSIDERABLEMENTE LA POSIBILIDAD DE LESIONES PERSONALES.

NORMAS DE SEGURIDAD PARA LA CORTADORA DE SUELOS
LEA Y ENTIENDA ESTE MANUAL DE INSTRUCCIONES ANTES FUNCIONAMIENTO DE LAS CORTADORAS MULTIPISO.

1. Manténgase alerta. No opere bajo la influencia de drogas, alcohol o medicamentos.
2. Utilice siempre protección ocular de seguridad aprobada con protectores laterales (ANSI Z87.1).
3. Mantener el Área de trabajo libre de escombros.
4. Mantenga a los niños y a las personas no autorizadas lejos de la cortadora de pisos múltiples y del área de trabajo.
5. Asegúrese de que la herramienta esté bien sujeta. Úsela únicamente sobre una superficie firme o un soporte sólido.
6. Utilice la herramienta adecuada. No fuerce la cortadora multisuelo ni la utilice para un trabajo para el que no fue diseñada; úsela únicamente con materiales aprobados.
7. Mantenga la cuchilla afilada. Una cuchilla sin filo no funcionará correctamente.
8. Mantenga siempre las manos alejadas de la cuchilla mientras opera o transporta la cortadora.

9. No altere ni utilice indebidamente esta herramienta. La cortadora multisuelo está fabricada con precisión; cualquier modificación no especificada en este manual podría generar un entorno peligroso e inseguro.
10. Mantenga la cortadora multipisos con cuidado. Mantenga la Cuchilla afilada y limpia. Siga las instrucciones para cambiar los accesorios.
11. Utilice únicamente los accesorios recomendados. El uso de accesorios inadecuados puede ser peligroso y causar lesiones.
12. Nunca deje la cortadora multisuelos sin supervisión. Asegure el mango con la cadena de seguridad cuando no la utilice.
13. Advertencia: para reducir el riesgo de lesiones, use gafas de seguridad aprobadas por ANSI y guantes de trabajo resistentes durante su uso.




LISTA DE PARÁMETROS

Modelo	FC160 1
Espesor máximo de corte (mm)	16
Tamaño del producto (mm)	(565-720)×180×(300-315)
Peso neto (kg)	1 3.7

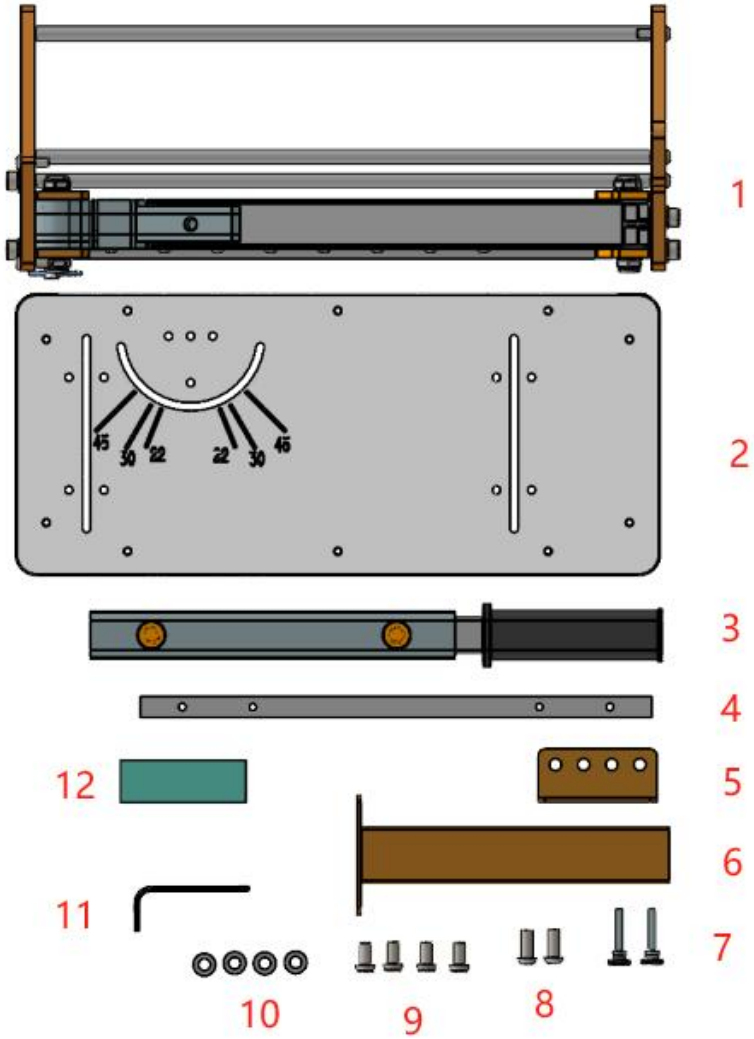

Número	Nombre	Cantidad	Imagen
1	Estante	1	

2	Paleta	1	
3	Varilla de prensa	1	
4	Tubo cuadrado	1	
5	Placa del prensatelas	1	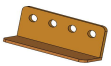
6	Varilla externa	1	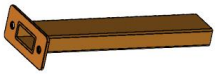
7	Tornillo de mariposa moleteado de cabeza alta M5X22	2	
8	Tornillo de cabeza cilíndrica hexagonal M5*10	2	
9	M8X20	4	
10	Arandela M8	4	
11	Llave hexagonal	1	
12	Piedra de moler	1	

Instalación

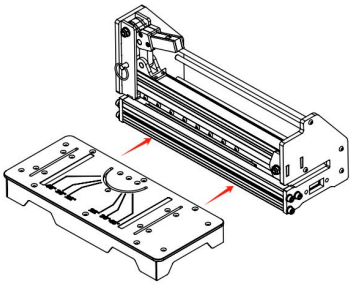	Instalar la placa de soporte: Conecte la placa de soporte al cortador como se muestra en la figura. Advertencia: Nunca coloque los dedos sobre el borde afilado de la cuchilla en ningún momento.
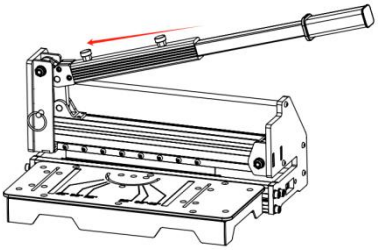	Instalación de la manija: Como se muestra en la figura, levante el pestillo de la manija de control e inserte la base de la manija en ella. Presione la manija para tirar del pasador de resorte hacia abajo, extráigalo e insértelo en el orificio. Apriete el tubo cuadrado de la placa auxiliar durante el uso. Advertencia: Nunca coloque los dedos sobre el filo de la cuchilla. Instale la placa de soporte.
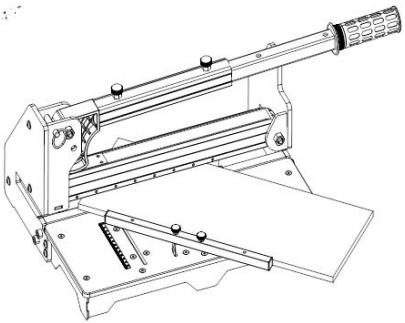	Preparación del corte: Ajuste el ángulo del ángulo según las necesidades para que alcance el ángulo requerido. El ángulo se puede instalar en el lado izquierdo de la mesa como se muestra en la figura. Advertencia: Nunca coloque los dedos sobre el borde afilado de la

	cuchilla en ningún momento.
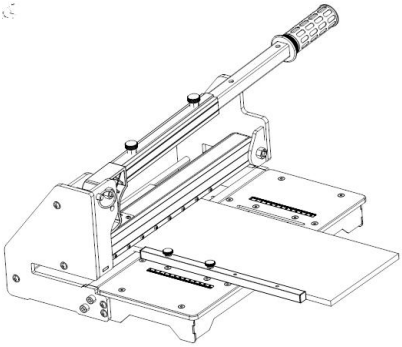	Corte recto: Inserte el material entre la cuchilla y la base, manteniéndolo alineada con el accesorio angular (como se muestra en la figura). Pise el material y presione el prensatelas para completar el corte. *Ancho máximo de corte de la cuchilla: 300 mm *Profundidad máxima de corte de la cuchilla: 16 mm Advertencia: Controle siempre la dirección del mango. No permita que rebote bruscamente después de cortar.

CORTE

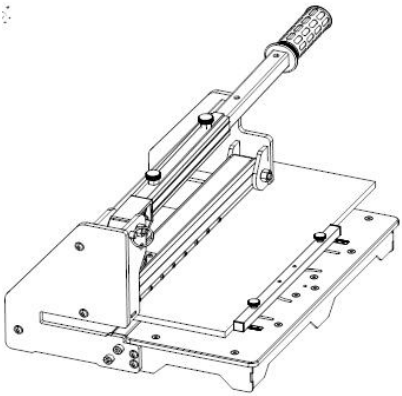	Corte longitudinal: Inserte el material entre la cuchilla de corte y la base, al ras con el accesorio angular como se muestra en la figura, luego empuje el mango hacia abajo para completar el corte. Advertencia: Mantenga el mango bajo control. No permita que rebote después de cortar.

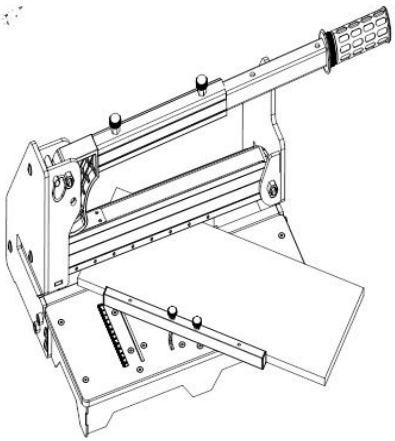

Corte a 45 grados: Gire el accesorio angular a 45 grados. Inserte el material entre la cuchilla y la base, alineándolo con el accesorio angular, como se muestra en la figura, y luego presione el mango hacia abajo para completar el corte. El ancho máximo de corte de la cuchilla es de 300 mm con un ángulo de 45 grados. Advertencia: Mantenga el mango bajo control. No permita que rebote después de cortar.

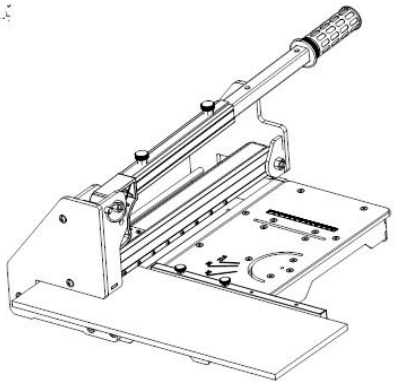

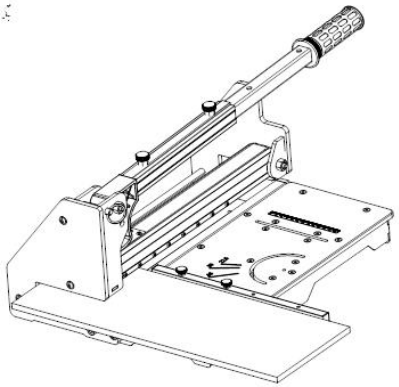

Pasos de funcionamiento: Paso 1: Inserte el material a cortar entre la cuchilla en el extremo de la máquina y la base, manteniéndola alineada con el accesorio angular (como se muestra en la figura). Luego, presione el mango hacia abajo para completar el corte. Paso 2: Inserte el material a cortar entre la cuchilla en la parte delantera de la máquina y la base, manteniéndola alineada con el accesorio angular (como se muestra en la figura). Luego, presione el mango hacia abajo para completar el corte.

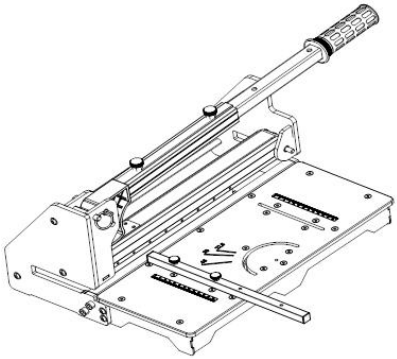	Sujete el mango, extraiga el pasador de resorte de la superficie superior e insértelo en la superficie inferior, como se muestra en la figura.

Nota: Se recomienda usarla sobre una superficie plana. Al usarla, presione el material del piso y la máquina con la mano o el pie para un corte más preciso. No se recomienda usarla sobre una mesa o escritorio.

Reemplazo de cuchillas

Advertencia: Nunca coloque los dedos sobre el borde de la cuchilla en ningún momento.

Paso 1: Presione la varilla de presión hasta el fondo y luego vuelva a colocar el pasador del tapón de seguridad de arriba a abajo.

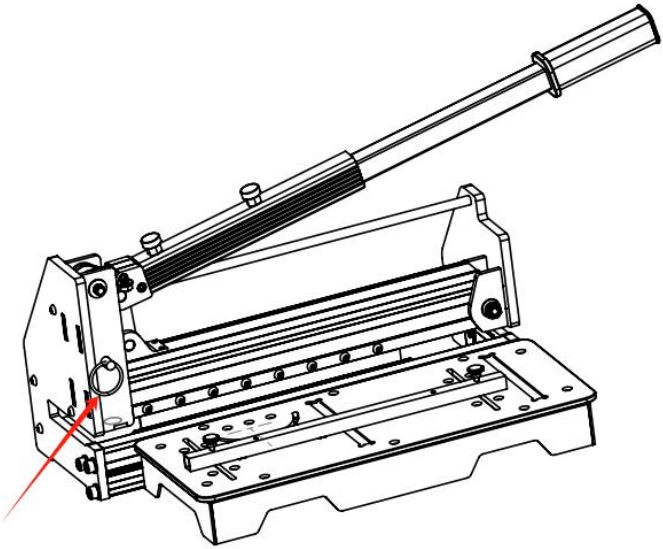

Paso 2: Gire el tornillo en sentido antihorario para fijar la cuchilla.

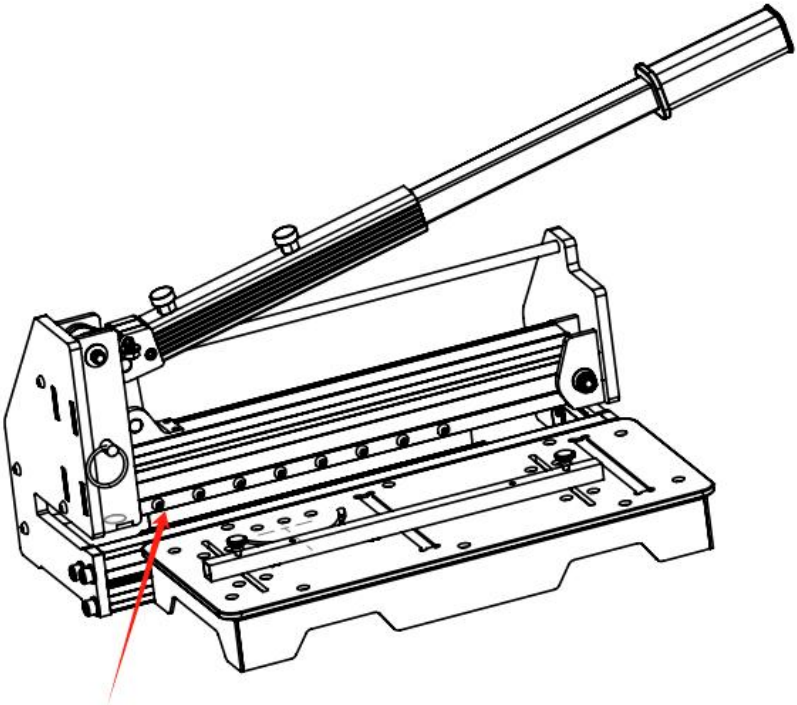

Paso 3: Retire el pasador de seguridad y levante la palanca para quitar la

cuchilla.

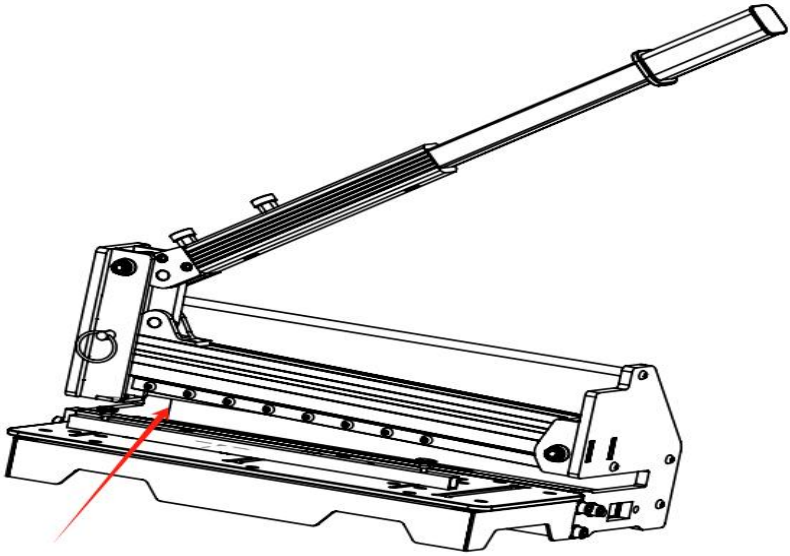

Paso 4: Coloque la nueva cuchilla en la ranura con su lado plano hacia la biela y luego apriete el tornillo de fijación.

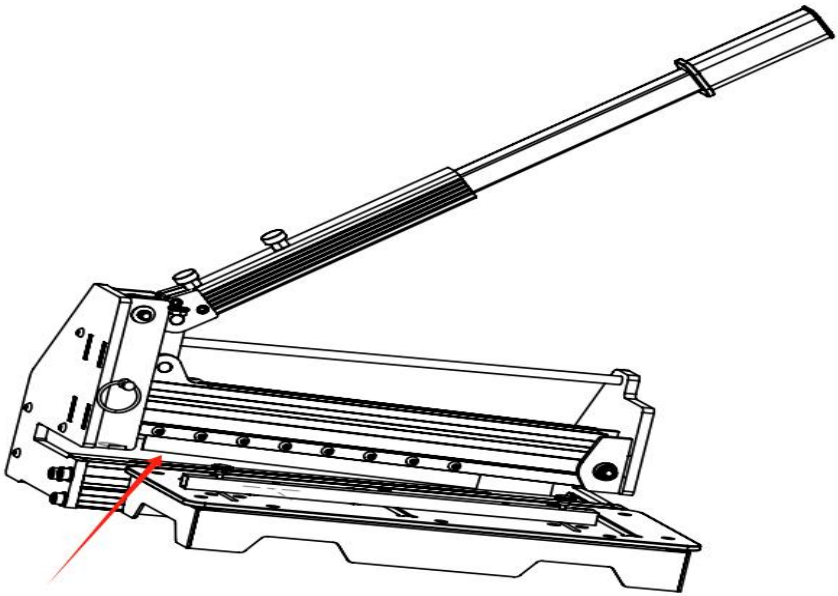

Fabricante: Shanghaimuxinmuyeyouxiangongsi
Dirección: Shuangchenglu 803nong11hao1602A-1609shi, baoshanqu, Shanghái 200000 CN.
Importado a AUS: SIHAO PTY LTD. 1 ROKEVA STREET EASTWOOD NSW 2122 Australia
Importado a EE. UU.: Sanven Technology Ltd. Suite 250, 9166 Anaheim Lugar, Rancho Cucamonga, CA 91730

UK	REP

YH CONSULTING LIMITED. C/O YH Consulting Limited Office 147, Centurion House, London Road, Staines-upon-Thames, Surrey, TW18 4AX

EC	REP

E-CrossStu GmbH
Mainzer Landstr.69,
60329 Frankfurt am Main.



VEVOR

Upgrade · The Home Creator Way

Przecinarka podłogowa

MODEL: FC1601

VEVOR
Upgrade·The Home Creator Way

Floor Cutter

MODEL: FC1601

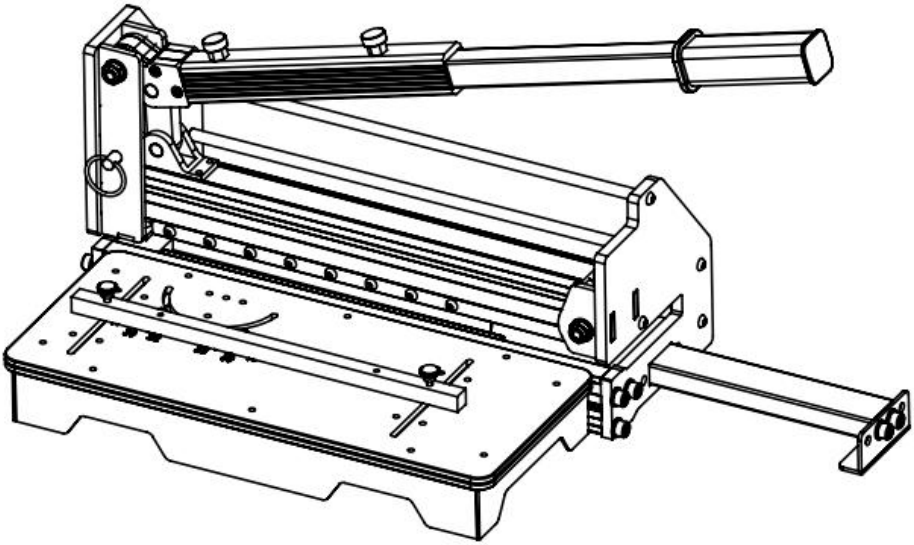

To jest oryginalna instrukcja obsługi. Przed użyciem prosimy o dokładne zapoznanie się z treścią instrukcji. Firma VEVOR zastrzega sobie prawo do jednoznacznej interpretacji niniejszej instrukcji obsługi. Wygląd produktu zależy od stanu, w jakim go otrzymali Państwo. Prosimy o wyrozumiałość, ale nie będziemy Państwa ponownie informować o aktualizacjach technologicznych lub oprogramowania naszego produktu.

INSTRUKCJE BEZPIECZEŃSTWA



OSTRZEŻENIE: NIEPRZESTRZEGANIE TYCH ZASAD MOŻE SKUTKOWAĆ:
POWAŻNE OBRAŻENIA! UŻYWAJ TEJ MASZYNY Z SZACUNKIEM I OSTROŻNOŚCIĄ
ZNACZNIE ZMNIEJSZY RYZYKO WYSTĄPIENIA OBRAŻEŃ CIAŁA.

ZASADY BEZPIECZEŃSTWA DLA PRZECINARKI DO PODŁÓG
PRZED ROZPOCZĘCIEM UŻYTKOWANIA NALEŻY PRZECZYTAĆ I ZROZUMIEĆ TĘ INSTRUKCJĘ OBSŁUGI. OBSŁUGA PRZECINAREK WIELOPODŁOGOWYCH.

1. Zachowaj czujność. Nie działaj pod wpływem narkotyków, alkoholu lub leków.
2. Zawsze noś okulary ochronne z osłonami bocznymi, które posiadają atest bezpieczeństwa (ANSI Z87.1).
3. Zachowaj miejsce pracy wolne od śmieci.
4. Trzymaj dzieci i osoby nieupoważnione z dala od maszyny do cięcia podłóg i obszaru roboczego.
5. Upewnij się, że narzędzie jest bezpiecznie zamocowane. Używaj go wyłącznie na stabilnym podłożu lub statywie.
6. Używaj odpowiedniego narzędzia. Nie przeciążaj przecinarki Multi-flooring Cutter ani nie używaj jej do prac, do których nie jest przeznaczona; używaj jej wyłącznie do materiałów zatwierdzonych do tego celu.
7. Utrzymuj ostrze ostre. Tępe ostrze nie będzie działać prawidłowo.
8. Podczas obsługi lub przenoszenia noża należy zawsze trzymać ręce z dala od ostrza .

9. Nie modyfikuj ani nie używaj tego narzędzia niewłaściwie. Przecinarka do podłóg jest precyzyjnie wykonana; modyfikacje nieopisane w niniejszej instrukcji mogą spowodować powstanie niebezpiecznego i niebezpiecznego środowiska.
10. Dbaj o konserwację przecinarki wielowarstwowej. Ostrza ostre i czyste. Postępuj zgodnie z instrukcjami wymiany akcesoriów.
11. Używaj wyłącznie zalecanych akcesoriów. Używanie niewłaściwych akcesoriów może być niebezpieczne i powodować obrażenia.
12. Nigdy nie zostawiaj przecinarki do podłóg bez nadzoru. Zabezpiecz uchwyt łańcuchem, gdy nie jest używana.
13. Ostrzeżenie - Aby zmniejszyć ryzyko obrażeń, podczas użytkowania należy nosić okulary ochronne zatwierdzone przez ANSI oraz wytrzymałe rękawice robocze.




LISTA PARAMETRÓW

Model	FC160 1
Maksymalna grubość cięcia (mm)	16
Rozmiar produktu (mm)	（565-720）×180×（300-315）
Masa netto (kg)	1 3.7

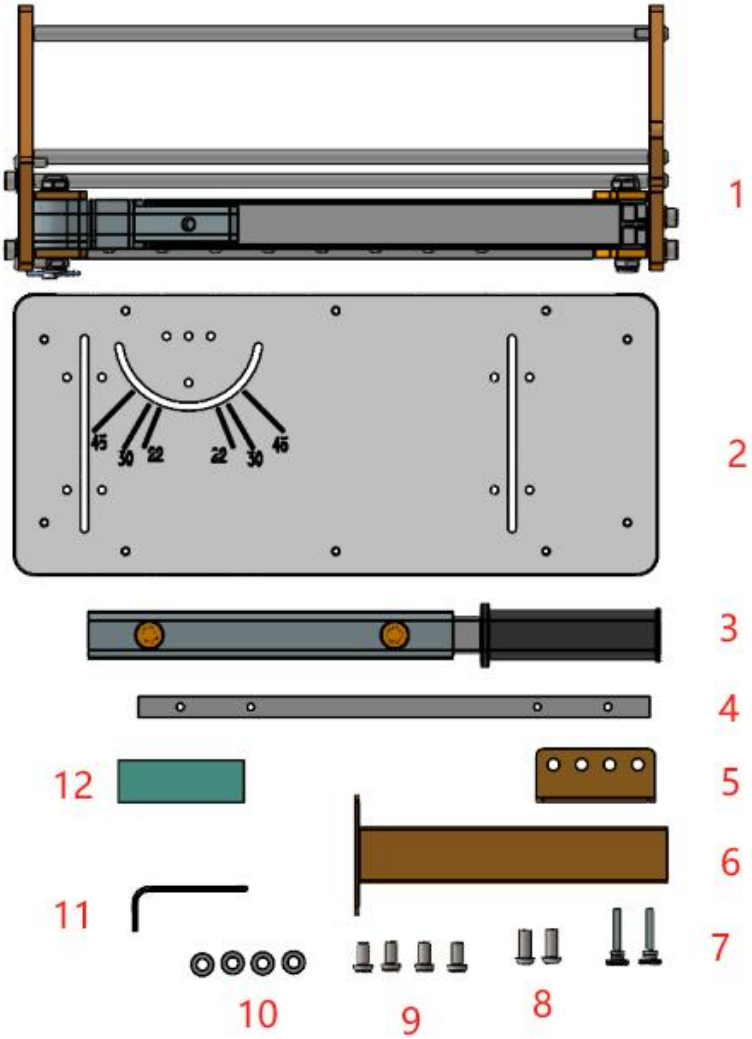

Numer	Nazwa	Ilość	Zdjęcie
1	Stojak	1	

2	Paleta	1	
3	Pręt dociskowy	1	
4	Rura kwadratowa	1	
5	Płytka stopki dociskowej	1	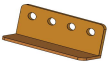
6	Pręt zewnętrzny	1	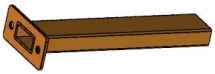
7	Śruba z łbem radełkowanym o wysokiej główce M5X22	2	
8	Śruba z łbem walcowym i gniazdem sześciokątnym M5*10	2	
9	M8X20	4	
10	Podkładka M8	4	
11	Klucz imbusowy	1	
12	Kamień szlifierski	1	

Instalacja

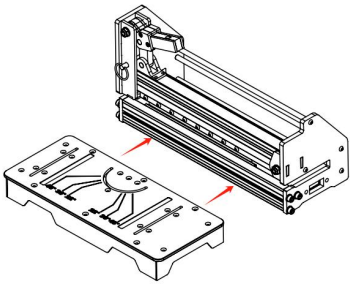	Zamontuj płytę podporową: Podłącz płytę podporową do noża, jak pokazano na rysunku. Ostrzeżenie: Nigdy nie kładź palców na ostrej krawędzi ostrza.
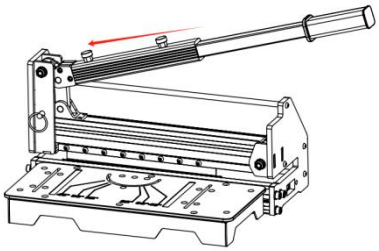	Montaż klamki: Jak pokazano na rysunku, unieś zatrzask klamki sterującej do góry i włóż podstawę klamki do klamki. Naciśnij klamkę, aby pociągnąć sworzeń sprężynowy w dół, wyciągnij go i włóż w otwór. Dokręć kwadratową rurkę na płytce pomocniczej podczas użytkowania. Ostrzeżenie: Nigdy nie kładź palców na ostrej krawędzi ostrza. Zamontuj płytkę podporową.
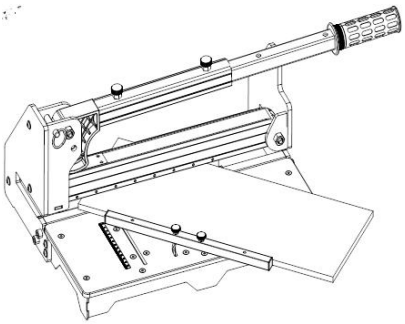	Przygotowanie cięcia: Dostosuj kąt cięcia do potrzeb, aby uzyskać wymagany kąt. Kątownik można zamontować po lewej stronie stołu, jak pokazano na rysunku. Ostrzeżenie: Nigdy nie kładź palców na ostrej krawędzi ostrza.

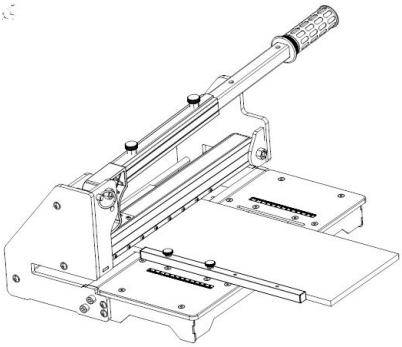	Cięcie w linii prostej: Włóż materiał między ostrze tnące a podstawę, utrzymując go na równi z końcówką kątową (jak pokazano na rysunku). Stań na materiale i dociśnij stopkę dociskową, aby dokończyć cięcie. *Maksymalna szerokość cięcia ostrza: 300 mm *Maksymalna głębokość cięcia ostrza: 16 mm Ostrzeżenie: Zawsze kontroluj kierunek uchwytu. Nie pozwól, aby uchwyt nagle odskoczył po cięciu.

CIĘCIE

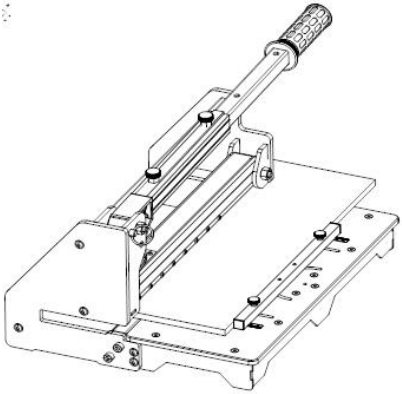	Cięcie wzdłużne: Włóż materiał pomiędzy ostrze tnące a podstawę, równo z końcówką kątową, jak pokazano na rysunku, a następnie naciśnij uchwyt w dół, aby dokończyć cięcie. Ostrzeżenie: Zachowaj kontrolę nad uchwytem. Nie pozwól, aby uchwyt odbił się po cięciu.

<table>
<tr>
<td>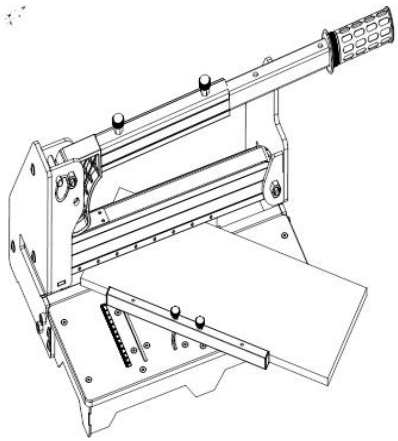</td>
<td>Cięcie pod kątem 45 stopni: Obróć akcesorium kątowe pod kątem 45 stopni. Włóż materiał między ostrze tnące a podstawę, tak aby przylegał do akcesorium kątowego, jak pokazano na rysunku, a następnie dociśnij uchwyt, aby dokończyć cięcie. Maksymalna szerokość cięcia ostrza wynosi 300 mm przy kącie 45 stopni. Ostrzeżenie: Zachowaj kontrolę nad uchwytem. Nie pozwól, aby uchwyt odbił się po cięciu.</td>
</tr>
<tr>
<td>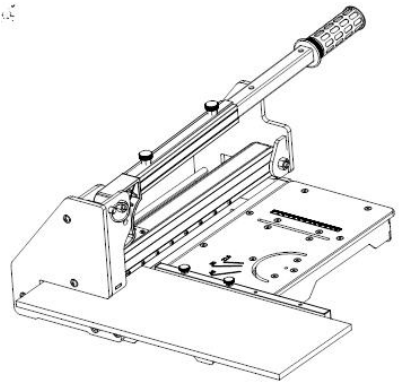
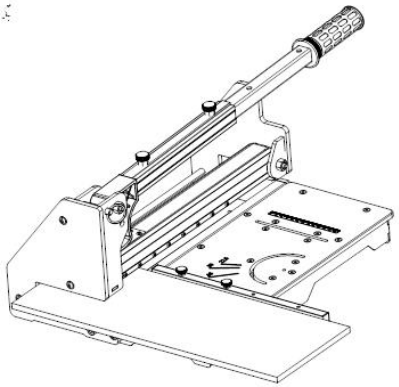</td>
<td>Kroki obsługi: Krok 1: Włóż materiał do cięcia między ostrze na końcu maszyny a podstawę, utrzymując go na równi z akcesorium kątowym (jak pokazano na rysunku), a następnie naciśnij uchwyt, aby dokończyć cięcie. Krok 2: Włóż materiał do cięcia między ostrze z przodu maszyny a podstawę, również utrzymując go na równi z akcesorium kątowym (jak pokazano na rysunku), a następnie naciśnij uchwyt, aby dokończyć cięcie.</td>
</tr>
</table>

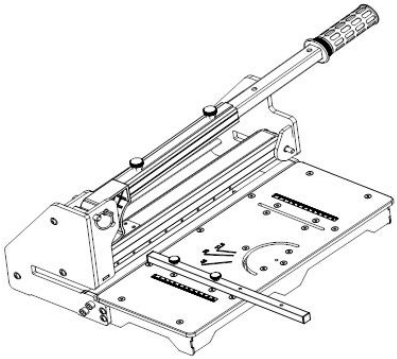	Przytrzymaj uchwyt, wyciągnij sworzeń sprężynowy z górnej powierzchni i włóż go do dolnej powierzchni, jak pokazano na rysunku.

Uwaga: Zaleca się używanie urządzenia na płaskim podłożu. Podczas pracy dociskaj materiał i maszynę ręką lub stopą, aby uzyskać dokładniejsze cięcie. Nie zaleca się używania urządzenia na stole ani biurku.

Wymiana ostrza

Ostrzeżenie: Nigdy nie kładź palców na krawędzi ostrza.

Krok 1: Dociśnij pręt dociskowy do końca, a następnie załóż zatyczkę zabezpieczającą od góry do dołu.

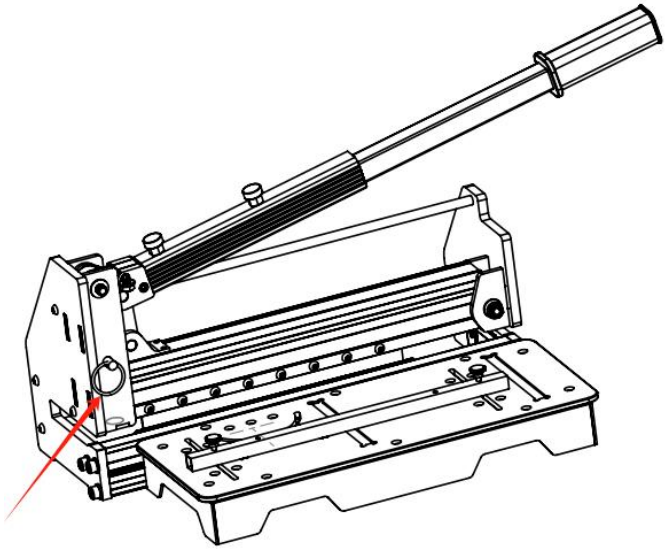

Krok 2: Obróć śrubę w kierunku przeciwnym do ruchu wskazówek zegara, aby zamocować ostrze.

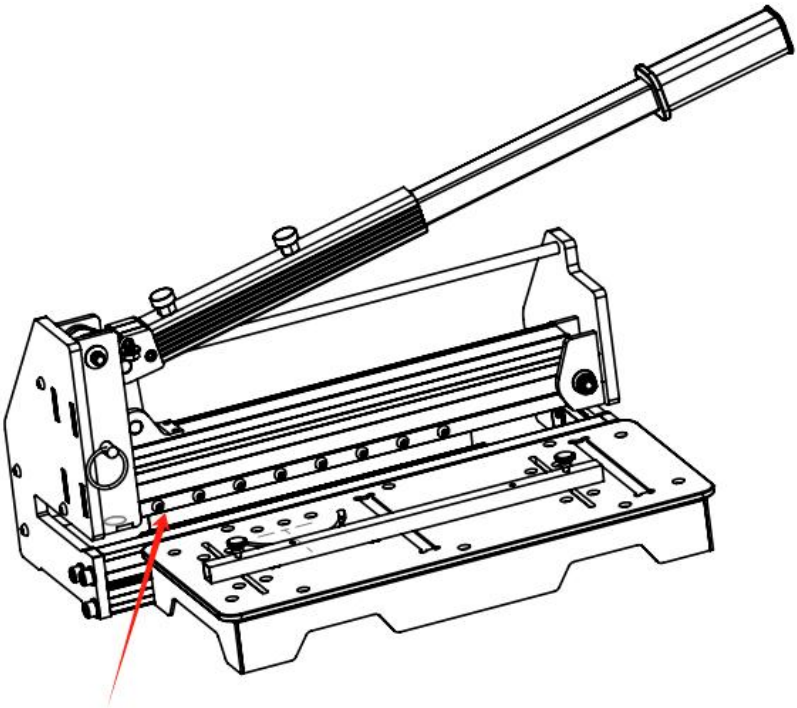

Krok 3: Wyciągnij zawleczkę zabezpieczającą i podnieś dźwignię, aby wyjąć ostrze.

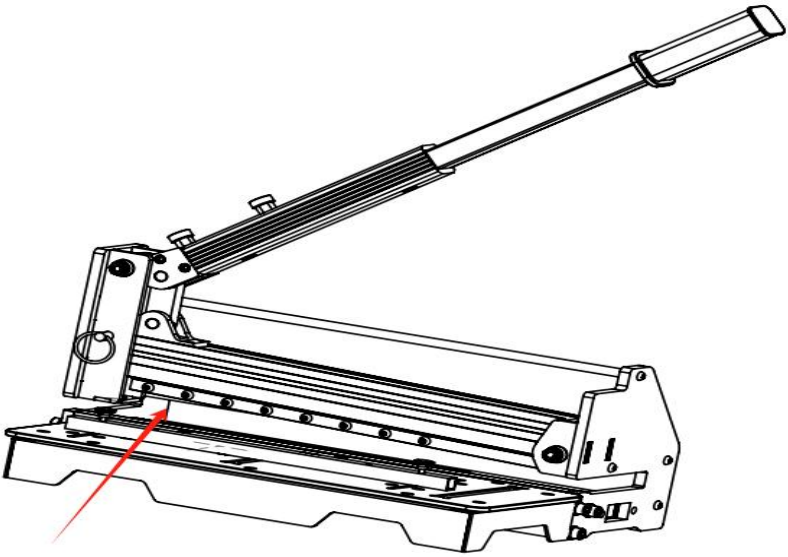

Krok 4: Umieść nowe ostrze w szczelinie płaską stroną skierowaną w stronę korbowodu, a następnie dokręć śrubę mocującą.

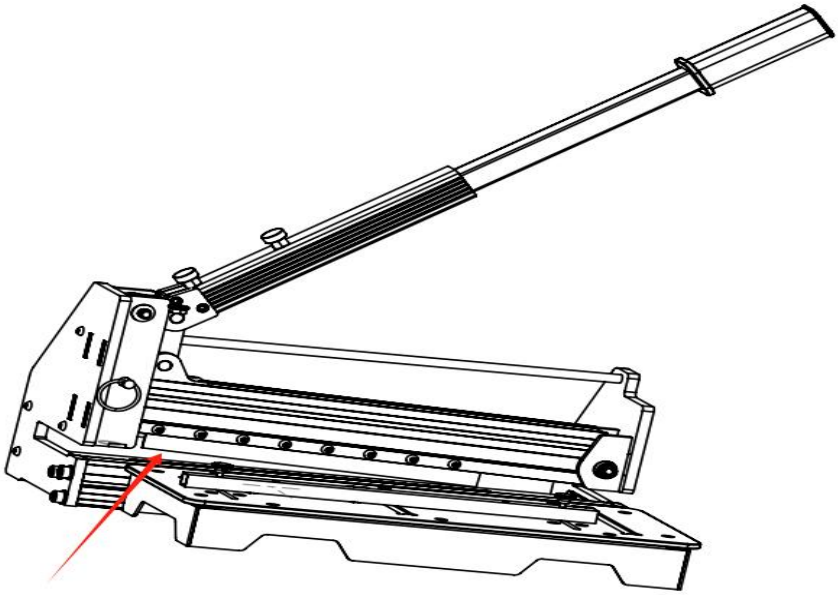

Producent: Shanghaimuxinmuyeyouxiangongsi
Adres: Shuangchenglu 803nong11hao1602A-1609shi, baoshanqu, szanghaj 200000 CN.
Importowane do AUS: SIHAO PTY LTD. 1 ROKEVA STREETEASTWOOD
NSW 2122 Australia
Importowane do USA: Sanven Technology Ltd. Suite 250, 9166 Anaheim Miejsce, Rancho Cucamonga, CA 91730

UK	REP

YH CONSULTING LIMITED. C/O YH Consulting Limited Office 147, Centurion House, London Road, Staines-upon-Thames, Surrey, TW18 4AX

EC	REP

E-CrossStu GmbH
Mainzer Landstr.69,
60329 Frankfurt am Main.



VEVOR

Upgrade · The Home Creator Way

Vloersnijder

MODEL: FC1601

VEVOR
Upgrade·The Home Creator Way

Floor Cutter

MODEL: FC1601

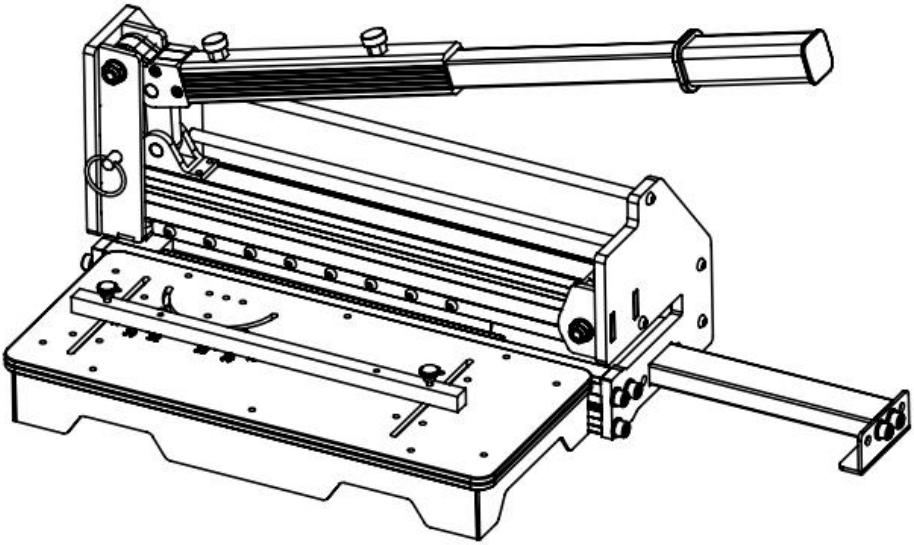

Dit is de originele handleiding. Lees alle instructies zorgvuldig door voordat u het product gebruikt. VEVOR behoudt zich het recht voor om de gebruiksaanwijzing duidelijk te interpreteren. Het uiterlijk van het product is afhankelijk van het product dat u hebt ontvangen. Neemt u het ons niet kwalijk dat we u niet meer op de hoogte stellen van eventuele technologische of software-updates voor ons product.

VEILIGHEIDSINSTRUCTIES



WAARSCHUWING: HET NIET NAKOMEN VAN DEZE REGELS KAN LEIDEN TOT:
ERNSTIG LETSEL! GEBRUIK DEZE MACHINE MET RESPECT EN VOORZICHTIGHEID
VERMINDERT DE KANS OP PERSOONLIJK LETSEL AANZIENLIJK.

VEILIGHEIDSREGELS VOOR DE VLOERBEKLEDINGSMACHINE LEES EN BEGRIJP DEZE GEBRUIKSAANWIJZING VOORDAT U HET GEBRUIKT BEDIENING VAN DE MULTI-FLOORING SNIJDERS.

1. Blijf alert. Werk niet onder invloed van drugs, alcohol of medicijnen.
2. Draag altijd goedgekeurde oogbescherming met zijschermen (ANSI Z87.1)
3. Houd de werkgebied vrij van puin.
4. Houd kinderen en onbevoegde personen uit de buurt van de Multi-flooring Cutter en het werkgebied.
5. Zorg ervoor dat het gereedschap stevig staat. Gebruik het alleen op een stevige ondergrond of een stevige standaard.
6. Gebruik het juiste gereedschap. Forceer de multivloerensnijder niet en gebruik hem niet voor klussen waarvoor hij niet is ontworpen; gebruik hem alleen op goedgekeurde materialen.
7. Houd het mes scherp. Een bot mes werkt niet goed.
8. Houd uw handen altijd uit de buurt van het mes wanneer u de snijder bedient of draagt.
9. Wijzig of misbruik dit gereedschap niet. De Multi-vloerenfrees is met precisie vervaardigd; aanpassingen die niet in deze handleiding worden beschreven, kunnen leiden tot een gevaarlijke en onveilige omgeving.

10. Onderhoud de Multi-vloerenfrees met zorg. Houd de Zorg ervoor dat het mes scherp en schoon is. Volg de instructies voor het verwisselen van accessoires.
11. Gebruik alleen de aanbevolen accessoires. Het gebruik van ongeschikte accessoires kan gevaarlijk zijn en letsel veroorzaken.
12. Laat de Multi-vloerenfrees nooit onbeheerd achter. Beveilig de handgreep met de slotketting wanneer u hem niet gebruikt.
13. Waarschuwing - Om het risico op letsel te verminderen, draag tijdens gebruik een ANSI-goedgekeurde veiligheidsbril en stevige werkhandschoenen.




PARAMETERLIJST

Model	FC160 1
Maximale snijdikte (mm)	16
Productgrootte (mm)	(565-720) × 180 × (300-315)
Nettogewicht (kg)	1 3.7

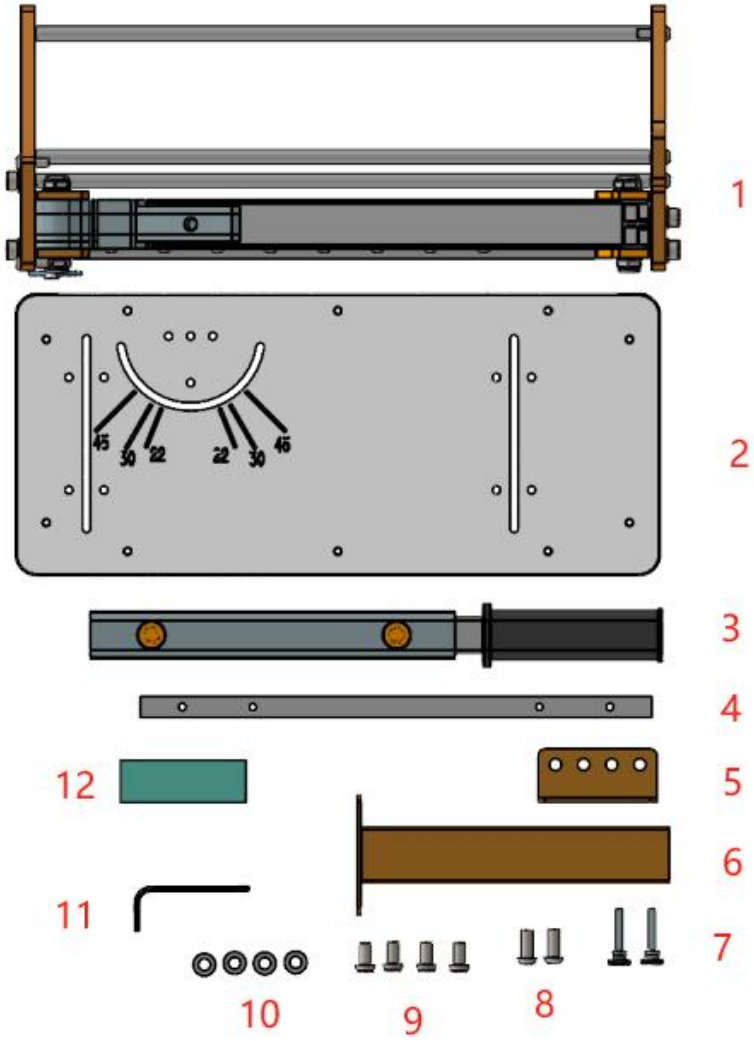

Nummer	Naam	Hoeveelheid	Afbeelding
1	Rek	1	

2	Pallet	1	
3	Drukstang	1	
4	Vierkante buis	1	
5	Persvoetplaat	1	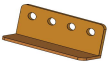
6	Externe staaf	1	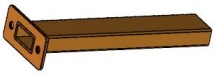
7	Hoge kop gekartelde duimschroef M5X22	2	
8	Zeskantschroef met cilinderkop M5*10	2	
9	M8X20	4	
10	M8 ring	4	
11	Inbussleutel	1	
12	Slijpsteen	1	

Installatie

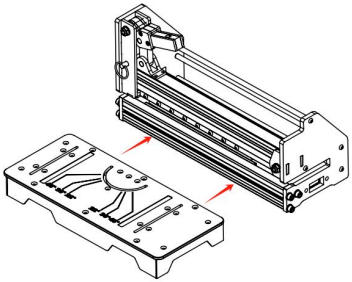	Steunplaat monteren: Bevestig de steunplaat aan de snijmachine zoals aangegeven in de afbeelding. Waarschuwing: Plaats uw vingers nooit op de scherpe rand van het mes.
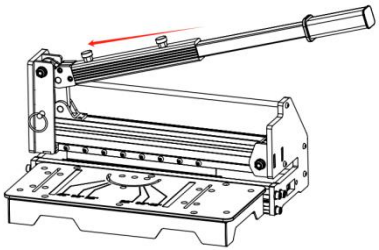	Installatie van de handgreep: Til de vergrendeling op de bedieningshandgreep omhoog zoals afgebeeld en plaats de handgreepbasis in de handgreep. Druk op de handgreep om de veerpen naar beneden te trekken, trek deze eruit en plaats deze in het gat. Draai de vierkante buis op de hulpplaat vast wanneer deze in gebruik is. Waarschuwing: Plaats uw vingers nooit op de scherpe rand van het mes. Installeer de steunplaat.
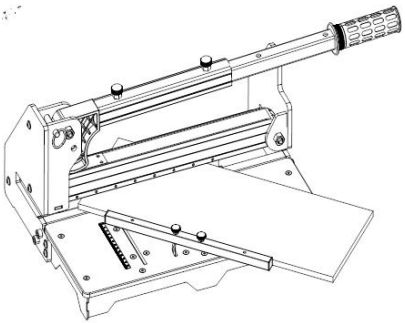	Voorbereiding op het zagen: Pas de hoek van de snijkant aan naar behoefte, zodat deze de gewenste hoek bereikt. De hoek kan aan de linkerkant van de tafel worden gemonteerd, zoals in de afbeelding is weergegeven. Waarschuwing: Plaats uw vingers nooit op de scherpe rand van het

	mes.
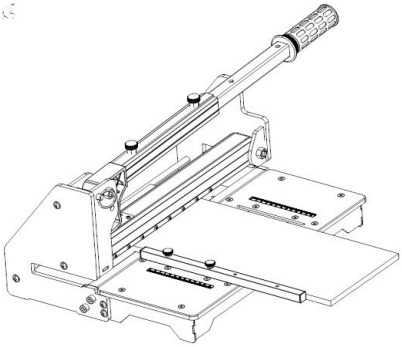	Recht snijden: Plaats het materiaal tussen het snijblad en de basis, en zorg dat het gelijk ligt met het hoekaccessoire (zoals afgebeeld). Ga op het materiaal staan en druk vervolgens de naaivoet naar beneden om het snijden te voltooien. *Maximale snijbreedte van het mes: 300 mm *Maximale snijdiepte van het mes: 16 mm Waarschuwing: Controleer altijd de richting van de handgreep. Laat de handgreep niet plotseling terugveren na het zagen.

SNIJDEN

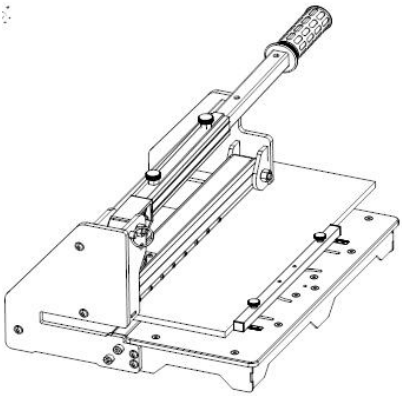	Langssnijden: Plaats het materiaal tussen het snijblad en de basis, gelijk met het hoekaccessoire zoals weergegeven in de afbeelding, en duw vervolgens de hendel naar beneden om het snijden te voltooien. Waarschuwing: Houd de handgreep onder controle. Laat de handgreep niet terugveren na het zagen.

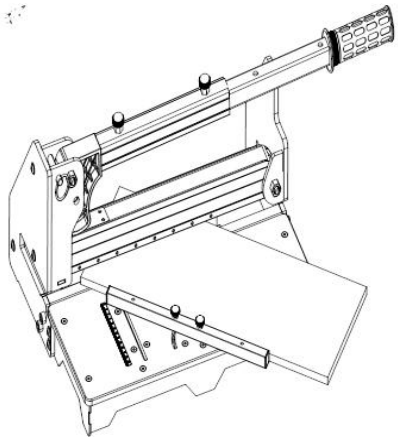	Zagen in een hoek van 45 graden: Draai het hoekaccessoire naar 45 graden. Plaats het materiaal tussen het snijblad en de basis, gelijk met het hoekaccessoire zoals weergegeven in de afbeelding, en duw de hendel vervolgens naar beneden om het zagen te voltooien. De maximale snijbreedte van het zaagblad is 300 mm bij een hoek van 45 graden. Waarschuwing: Houd de hendel onder controle. Laat de hendel niet terugveren na het zagen.
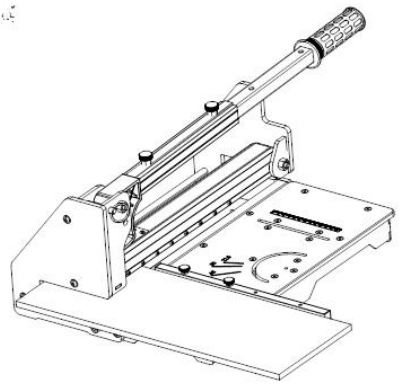	Bedieningsstappen: Stap 1: plaats het te snijden materiaal tussen het zaagblad aan het uiteinde van de machine en de basis, zorg ervoor dat het gelijk ligt met het hoekaccessoire (zoals afgebeeld in de afbeelding). Druk vervolgens de hendel naar beneden om het snijden te voltooien. Stap 2: plaats het te snijden materiaal tussen het zaagblad aan de voorkant

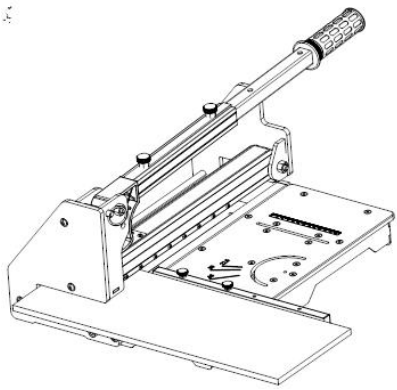	van de machine en de basis, zorg ervoor dat het gelijk ligt met het hoekaccessoire (zoals afgebeeld in de afbeelding). Druk vervolgens de hendel naar beneden om het snijden te voltooien.
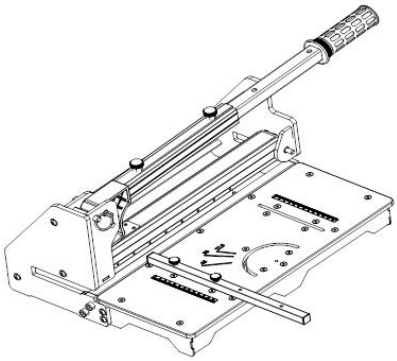	Houd de hendel vast, trek de veerpen uit het bovenste oppervlak en plaats deze in het onderste oppervlak, zoals weergegeven in de afbeelding.

Let op: Het wordt aanbevolen om de machine op een vlakke ondergrond te gebruiken. Druk tijdens gebruik met uw hand of voet op het vloermateriaal en de machine voor nauwkeuriger zagen. Het wordt afgeraden om de machine op een tafel of bureau te gebruiken.

Vervanging van het mes

Waarschuwing: Plaats uw vingers nooit op de rand van het mes.
Stap 1: Druk de drukstang helemaal naar beneden en plaats vervolgens de veiligheidsplugpen van boven naar beneden terug.

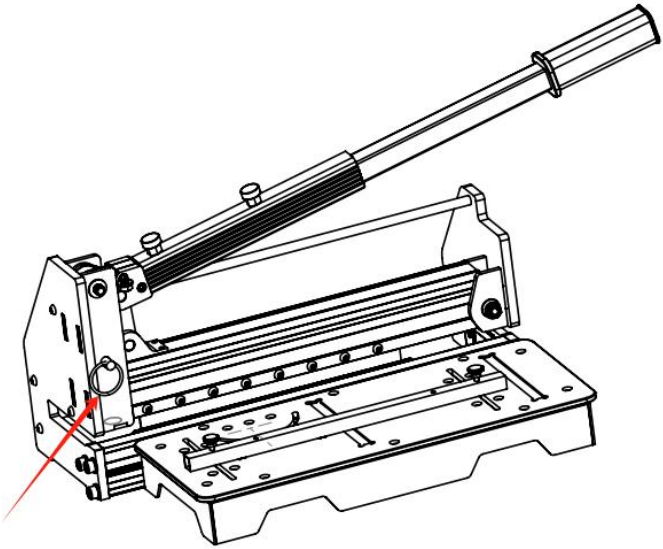

Stap 2: Draai de schroef tegen de klok in om het mes vast te zetten.

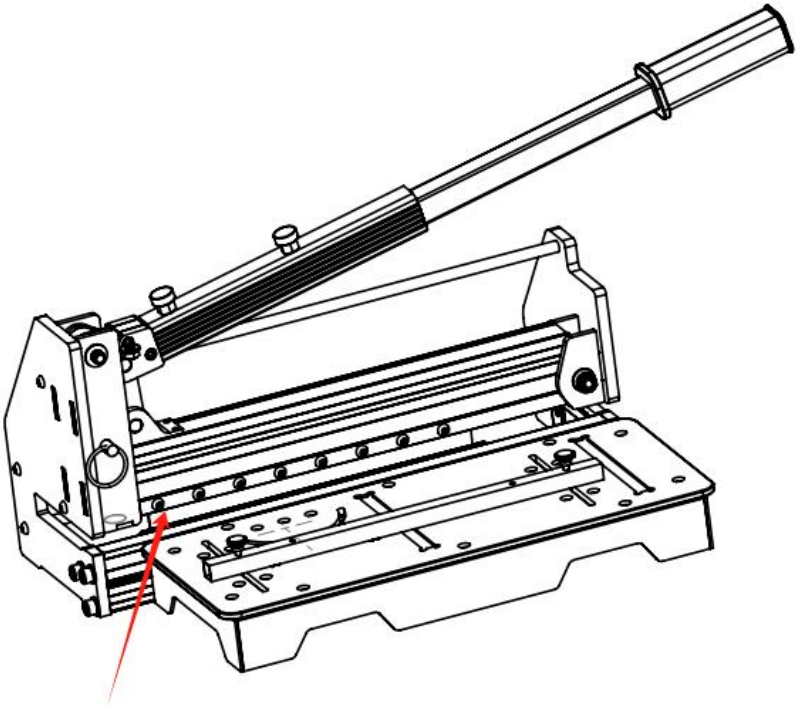

Stap 3: Trek de veiligheidspin eruit en til de hendel op om het mes te

verwijderen.

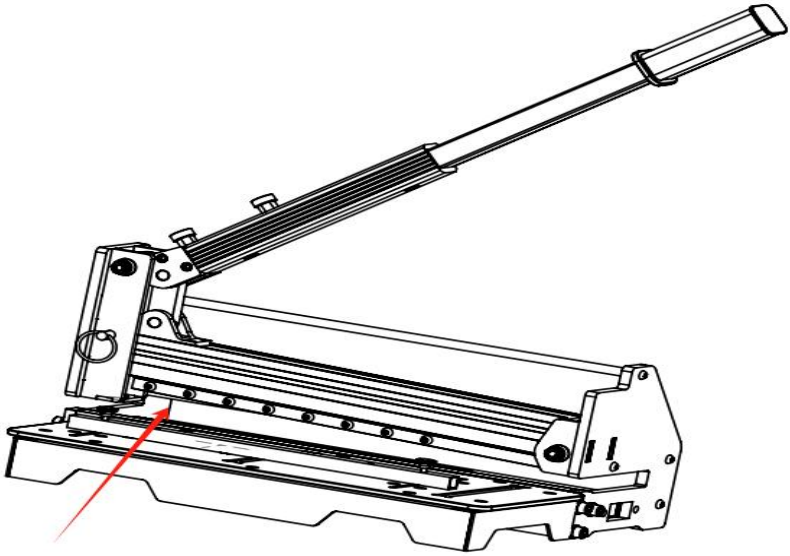

Stap 4: Plaats het nieuwe mes in de sleuf met de platte kant naar de verbindingsstang gericht en draai vervolgens de bevestigingsschroef vast.

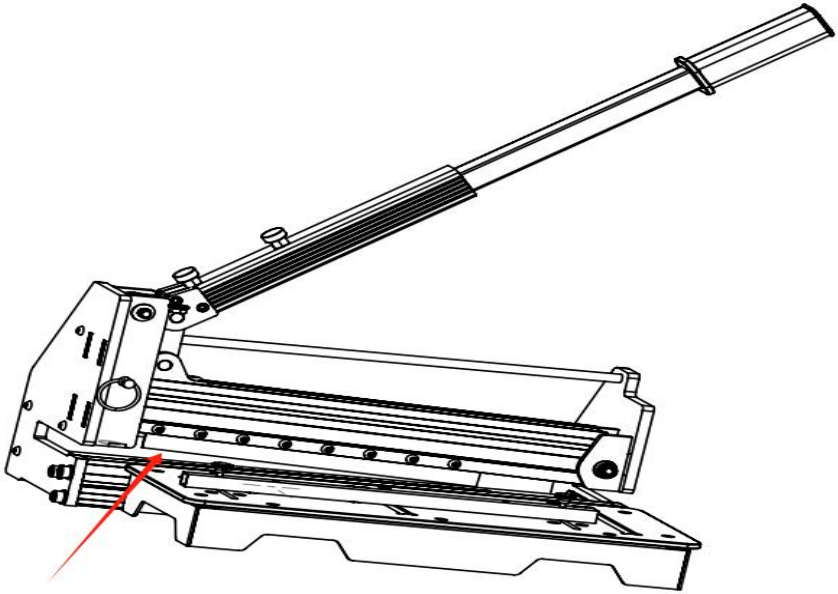

Fabrikant: Shanghaimuxinmuyeyouxiangongsi
Adres: Shuangchenglu 803nong11hao1602A-1609shi, baoshanqu, shanghai 200000 CN.
Geïmporteerd naar AUS: SIHAO PTY LTD. 1 ROKEVA STREETEASTWOOD
NSW 2122 Australië
Geïmporteerd naar de VS: Sanven Technology Ltd. Suite 250, 9166 Anaheim
Plaats, Rancho Cucamonga, CA 91730

UK	REP

YH CONSULTING LIMITED. C/O YH Consulting Limited Office 147, Centurion House, London Road, Staines-upon-Thames, Surrey, TW18 4AX

EC	REP

E-CrossStu GmbH
Mainzer Landstr.69,
60329 Frankfurt am Main.



VEVOR

Upgrade · The Home Creator Way

Golvskärare

MODELL: FC1601

VEVOR
Upgrade·The Home Creator Way

Floor Cutter

MODELL: FC1601

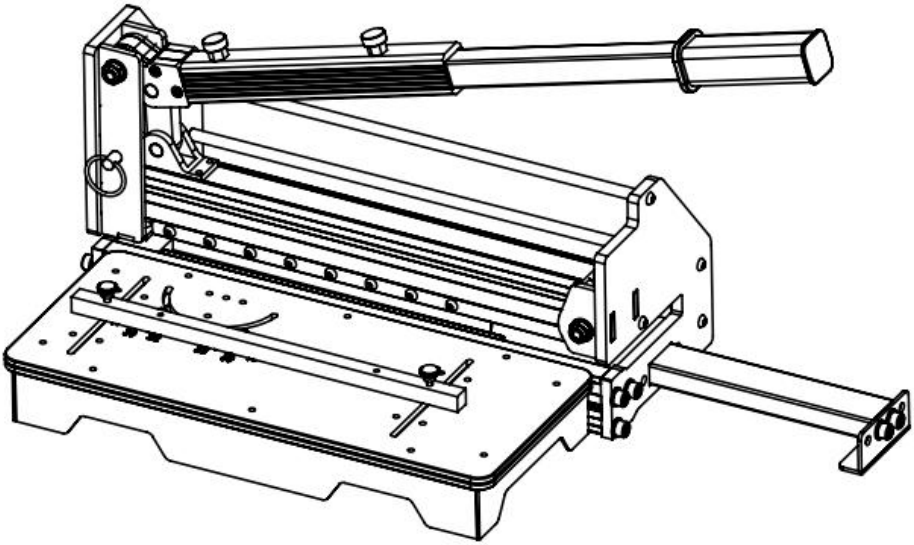

Detta är originalinstruktionerna, vänligen läs alla instruktioner noggrant innan du använder produkten. VEVOR förbehåller sig en tydlig tolkning av vår användarmanual. Produktens utseende ska vara beroende av den produkt du mottagit. Vi ber om ursäkt för att vi inte kommer att informera dig igen om det finns några teknik- eller programuppdateringar för vår produkt.

SÄKERHETSINSTRUKTIONER



VARNING: UNDERLÅTELSE ATT FÖLJA DESSA REGLER KAN RESULTA TILL
ALLVARLIG SKADA! ANVÄND DENNA MASKIN MED RESPEKT OCH FÖRSIKTIGHET
KOMMER ATT MINSKA RISKEN FÖR PERSONSKADA AVSEENDE.

SÄKERHETSREGLER FÖR GOLVFRÄSARE
LÄS OCH FÖRSTÅ DENNA INSTRUKTIONSMANUAL INNAN ANVÄNDNING AV FLERGOLVSKÄRARE.

1. Var uppmärksam. Kör inte under påverkan av droger, alkohol eller mediciner.
2. Använd alltid säkerhetsgodkända ögonskydd med sidoskydd (ANSI Z87.1)
3. Behåll arbetsområdet fritt från skräp.
4. Håll barn och obehöriga personer borta från golvfräsen och arbetsområdet.
5. Se till att verktyget sitter säkert. Använd endast på ett fast underlag eller ett stabilt stativ.
6. Använd rätt verktyg. Tvinga inte golvfräsen eller använd den för jobb som inte är avsedd för; använd den endast på godkända material.
7. Håll bladet vasst. Ett slött blad fungerar inte korrekt.
8. Håll alltid händerna borta från bladet när du använder eller bär kniven.
9. Ändra eller missbruka inte detta verktyg. Golvfräsen är precisionstillverkad; modifieringar som inte anges i denna manual kan resultera i en farlig och osäker miljö.
10. Underhåll golvfräsen varsamt. Håll Se till att bladet är vasst och rent.

Följ instruktionerna för att byta tillbehör.
11. Använd endast rekommenderade tillbehör. Användning av felaktiga tillbehör kan vara farligt och orsaka skador.
12. Lämna aldrig golvfräsen utan uppsikt. Säkra handtaget med låskedjan när den inte används.
13. Varning - För att minska risken för skador, använd ANSI-godkända skyddsglasögon och kraftiga arbetshandskar under användning.




PARAMETERLISTA

Modell	FC160 1
Maximal skärtjocklek (mm)	16
Produktstorlek (mm)	（565－720）×180×（300－315）
Nettovikt (kg)	1 3,7

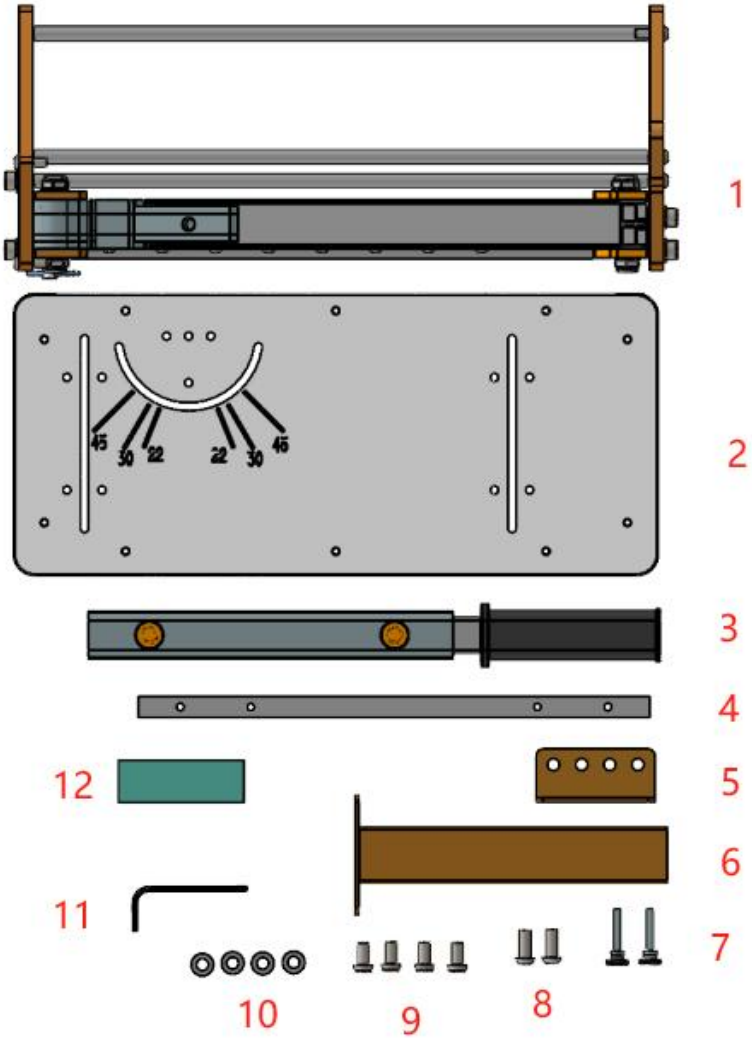

Antal	Namn	Kvantitet	Bild
1	Kuggstång	1	

2	Lastpall	1	
3	Tryckstång	1	
4	Fyrkantsrör	1	
5	Pressarfotsplatta	1	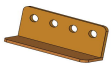
6	Extern stång	1	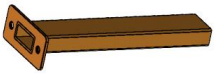
7	Räfflad tumskruv med högt huvud M5X22	2	
8	Insexskruv med cylindriskt huvud M5*10	2	
9	M8X20	4	
10	M8 bricka	4	
11	Sexkantsnyckel	1	
12	Slipsten	1	

Installation

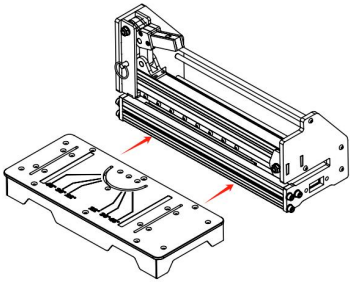	Montera stödplattan: Anslut stödplattan till skäraren enligt bilden. Varning: Placera aldrig fingrarna på bladets vassa kant.
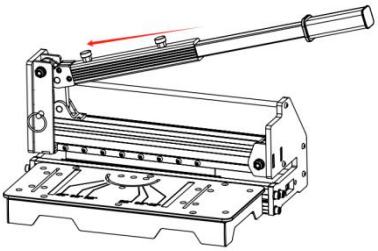	Handtagsmontering: Lyft spärren på kontrollhandtaget uppåt, som visas på bilden, och för in handtagsbasen i handtaget. Tryck på handtaget för att dra fjäderstiftet nedåt, dra ut det och för in det i hålet. Dra åt det fyrkantiga röret på hjälpplattan när den används. Varning: Placera aldrig fingrarna på bladets vassa kant. Montera stödplattan.
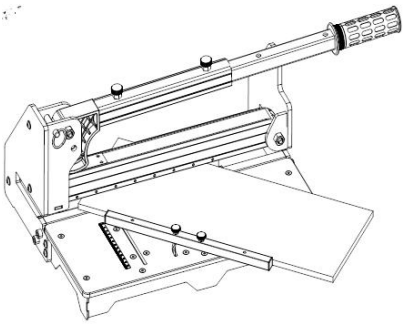	Förberedelse för skärning: Justera vinkeln efter behov för att uppnå önskad vinkel. Vinkeln kan installeras på vänster sida av bordet som visas på bilden. Varning: Placera aldrig fingrarna på bladets vassa kant.

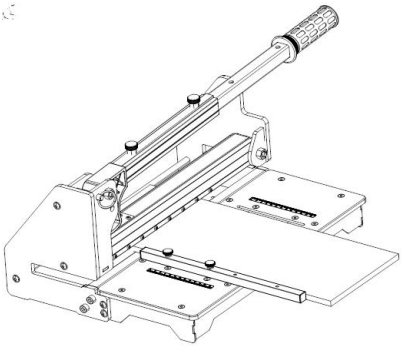	Raklinjeskärning: För in materialet mellan skärbladet och basen och håll det i jämnhöjd med vinkeltillbehöret (som visas på bilden). Trampa på materialet och tryck sedan ner pressarfoten för att slutföra klippningen. *Maximal skärbredd på bladet: 300 mm *Maximal skärdjup på bladet: 16 mm Varning: Kontrollera alltid handtagets riktning. Låt inte handtaget fjädra tillbaka plötsligt efter kapning.

SKÄRANDE

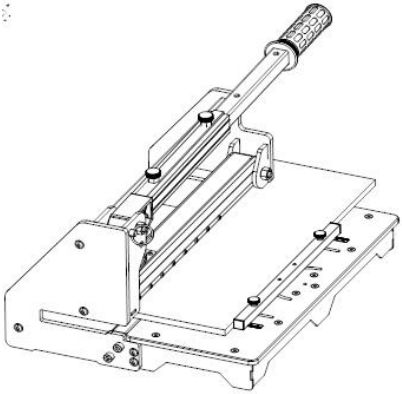	Längsgående kapning: För in materialet mellan skärbladet och basen, i jämnhöjd med vinkeltillbehöret som visas på bilden, tryck sedan handtaget nedåt för att slutföra kapningen. Varning: Behåll kontrollen över handtaget. Låt inte handtaget studsa tillbaka efter kapning.

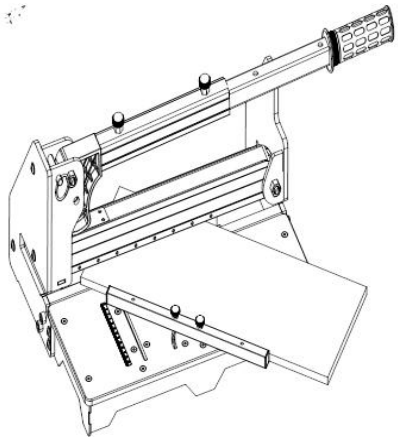	45-graders skärning: Vrid vinkeltillbehöret till 45 grader. För in materialet mellan skärbladet och basen, i jämnhöjd med vinkeltillbehöret som visas på bilden, tryck sedan ner handtaget för att slutföra skärningen. Bladets maximala skärbredd är 300 mm när vinkeln är 45 grader. Varning: Behåll kontrollen över handtaget. Låt inte handtaget studsa tillbaka efter skärning.
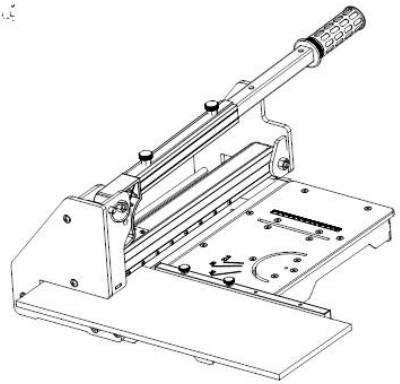	Steg 1, för in materialet som ska skäras mellan bladet i maskinens ände och basen, håll det i jämnhöjd med vinkeltillbehöret (som visas på bilden), tryck sedan ner handtaget för att slutföra skärningen. Steg 2, för in materialet som ska skäras mellan bladet i maskinens framsida och basen, håll det också i jämnhöjd med vinkeltillbehöret (som visas på bilden), tryck sedan ner handtaget för att slutföra skärningen.
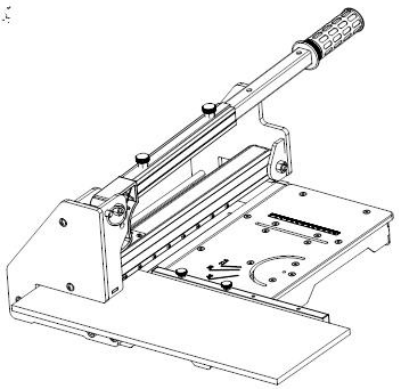	

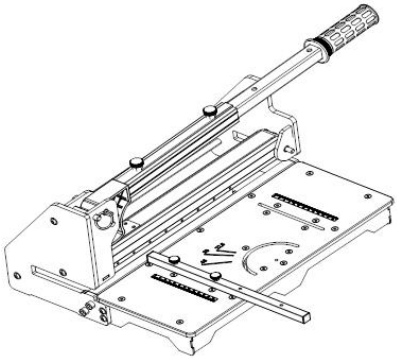	Håll i handtaget, dra ut fjäderstiftet från den övre ytan och för in det i den nedre ytan, som visas på bilden.

Obs: Det rekommenderas att använda den på en plan mark. Tryck mot golvmaterialet och maskinen med handen eller foten för mer exakt skärning när den används. Det rekommenderas inte att använda den på ett bord eller skrivbord.

Bladbyte

Varning: Placera aldrig fingrarna på bladets egg.
Steg 1: Tryck ner tryckstången hela vägen ner och sätt sedan tillbaka säkerhetspluggens stift uppifrån och ner.

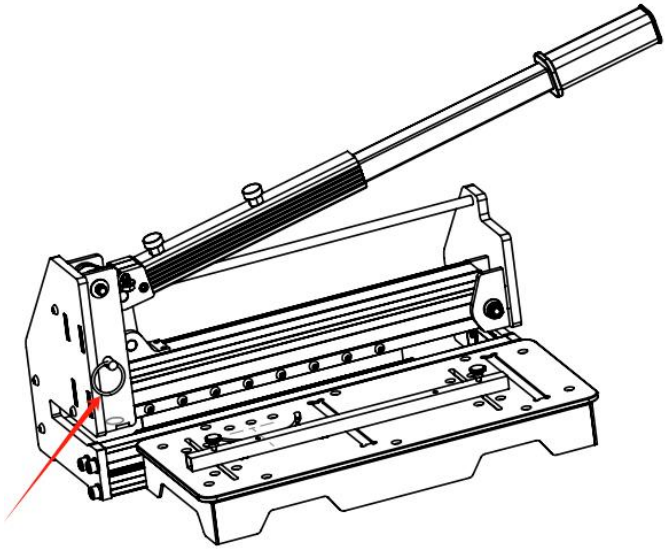

Steg 2: Vrid skruven moturs för att fixera bladet.

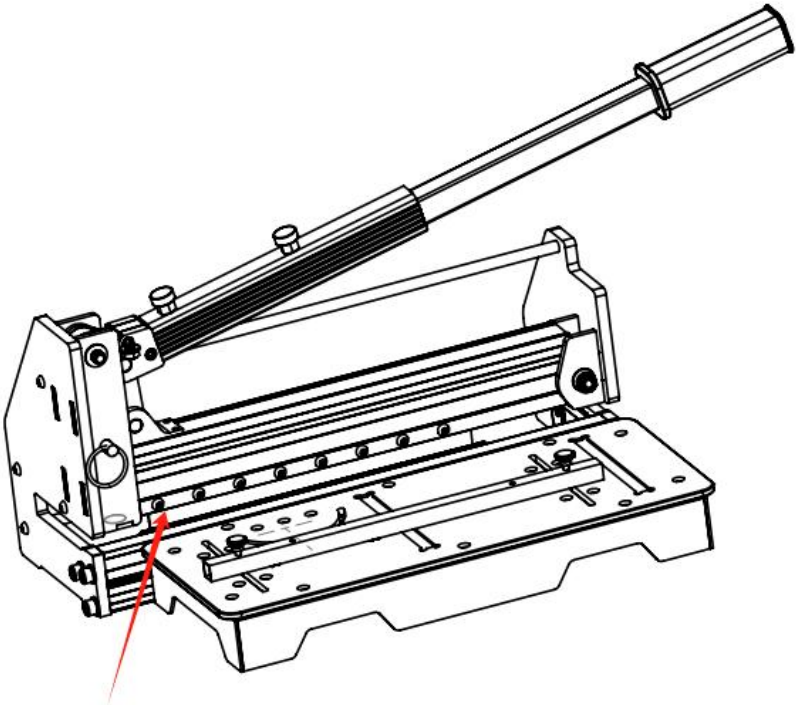

Steg 3: Dra ut säkerhetssprinten och lyft spaken för att ta bort bladet.

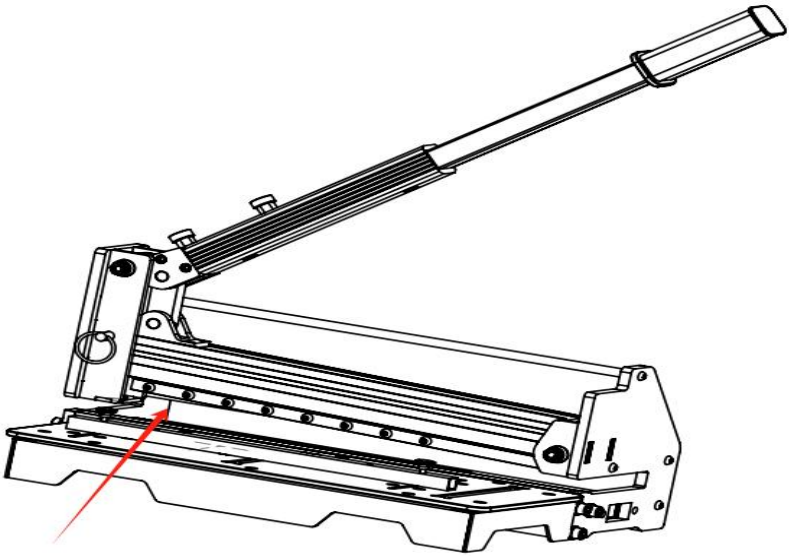

Steg 4: Placera det nya bladet i spåret med den platta sidan mot vevstången och dra sedan åt fästskruven.

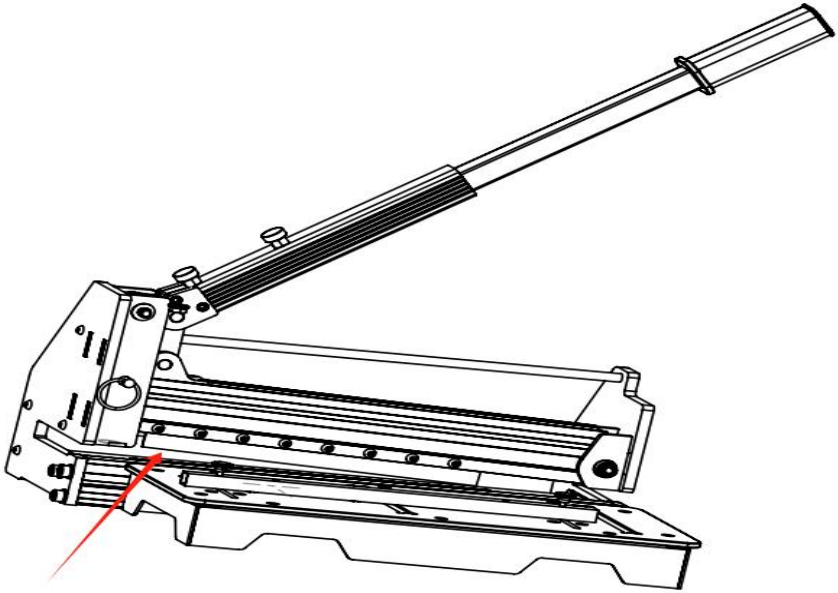

Tillverkare: Shanghaimuxinmuyeyouxiangongsi
Adress: Shuangchenglu 803nong11hao1602A-1609shi, baoshanqu, Shanghai 200 000 kanadensiska republiken.
Importerad till Australien: SIHAO PTY LTD. 1 ROKEVA STREETEASTWOOD
NSW 2122 Australien
Importerad till USA: Sanven Technology Ltd. Suite 250, 9166 Anaheim Plats, Rancho Cucamonga, Kalifornien 91730

UK	REP

YH CONSULTING LIMITED. C/O YH Consulting Limited Office 147, Centurion House, London Road, Staines-upon-Thames, Surrey, TW18 4AX

EC	REP

E-CrossStu GmbH
Mainzer Landstr.69,
60329 Frankfurt am Main.

