VEVOR®

TOUGH TOOLS, HALF PRICE

Technical Support and E-Warranty Certificate www.vevor.com/support

POOL HANDRAILS

MODEL:YC-3932/YC-4836

We continue to be committed to provide you tools with competitive price.
"Save Half", "Half Price" or any other similar expressions used by us only represents an estimate of savings you might benefit from buying certain tools with us compared to the major top brands and does not necessarily mean to cover all categories of tools offered by us. You are kindly reminded to verify carefully when you are placing an order with us if you are actually saving half in comparison with the top major brands.

VEVOR®

POOL HANDRAILS

MODEL: YC-3932/YC-4836

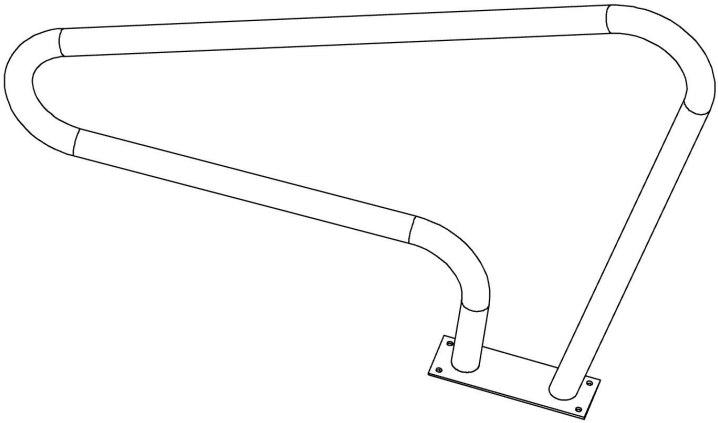

NEED HELP? CONTACT US!

Have product questions? Need technical support? Please feel free to contact us:

Technical Support and E-Warranty Certificate
www.vevor.com/support

This is the original instruction, please read all manual instructions carefully before operating. VEVOR reserves a clear interpretation of our user manual. The appearance of the product shall be subject to the product you received. Please forgive us that we won't inform you again if there are any technology or software updates on our product.

SAFE INSTRUCTIONS

CAUTION: Carefully read instructions and procedures for safe operations. Failure to do so can result in serious injury.

WARNING:

ore using the handrail, ensure that the handrail is securely installed to prevent personal injury and accidents.

2.When using the handrail, do not overload the handrail to avoid personal injury or accident.

3. Do not draw, cut, or use sharp objects on the handrail to avoid damage.

4. If you need to disassemble the handrail, please follow the reverse steps to disassemble and store it properly.

5. This product is not a toy. Do not allow children to play with this item.

ASSEMBLY PRECAUTIONS

1. Assemble only according to these instructions. Improper assembly can create hazards.

2. Wear ANSI-approved safety goggles and heavy-duty work gloves during assembly.

3. Keep the assembly area clean and well-lit.

4. Keep bystanders out of the area during assembly.

5. Do not assemble when tired or under the influence of alcohol, drugs or medication.

6. Product capabilities apply to properly and completely assembled products only.

7. For additional information regarding the parts listed in the following pages, please refer to the Assembly Diagram of this manual. Unwrap and separate all parts in a clean work area.

8. For safety reasons, this hardware is recommended to be installed by 2 people.

SAVE THESE INSTRUCTIONS

Model	YC-3932	YC-4836
Specification (inch)	39*32	48*36
Max. Load（lbs）	250	250

COMPONENTS

No.	Picture	QTY	No.	Picture	QTY
A		1	E		4
B		1	F		1
C		4	G		1
D		4	H		1

INSTALLATION INSTRUCTIONS

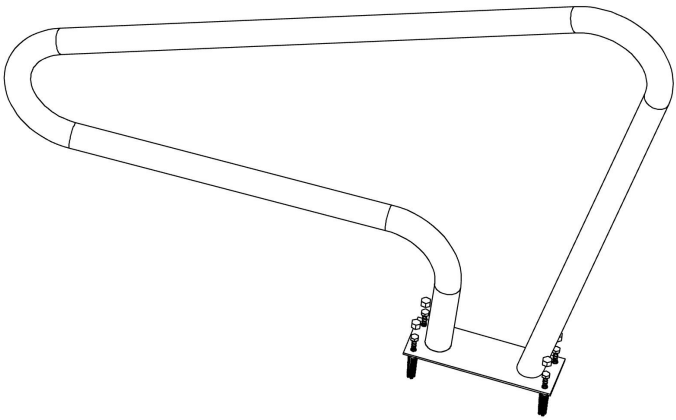

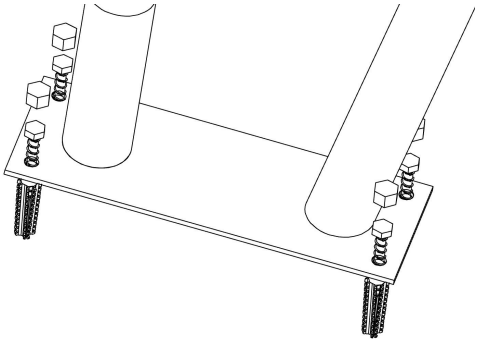

Address: Baoshanqu Shuangchenglu 803long 11hao 1602A-1609shi Shanghai
Imported to AUS: SIHAO PTY LTD, 1 ROKEVA STREETEASTWOOD NSW 2122 Australia
Imported to USA: Sanven Technology Ltd, Suite 250, 9166 Anaheim Place, Rancho Cucamonga, CA 91730

EC REP	SHUNSHUN GmbH Römeräcker 9 Z2021, 76351 Linkenheim-Hochstetten, Germany
UK REP	Pooledas Group Ltd Unit 5 Albert Edward House, The Pavilions Preston, United Kingdom

Made In China

VEVOR®

TOUGH TOOLS, HALF PRICE

Technical Support and E-Warranty Certificate

www.vevor.com/support

Made in China

Machine Translated by Google

VEVOR®

TOUGH TOOLS, HALF PRICE

Assistance technique et certificat de garantie électronique www.vevor.com/support

RAMPES DE PISCINE

MODÈLE : YC-3932/YC-4836

Nous continuons à nous engager à vous fournir des outils à des prix compétitifs.
Les expressions « Moitié Économisez », « Moitié Prix » ou toute autre expression similaire que nous utilisons ne représentent qu'une estimation des économies que vous pourriez réaliser en achetant certains outils chez nous par rapport aux grandes marques et ne couvrent pas nécessairement toutes les catégories d'outils que nous proposons. Nous vous invitons à vérifier attentivement, lors de votre commande, que vous économisez réellement la moitié du prix par rapport aux grandes marques.

Machine Translated by Google

Machine Translated by Google

VEVOR®

RAMPES DE PISCINE

MODÈLE : YC-3932/YC-4836

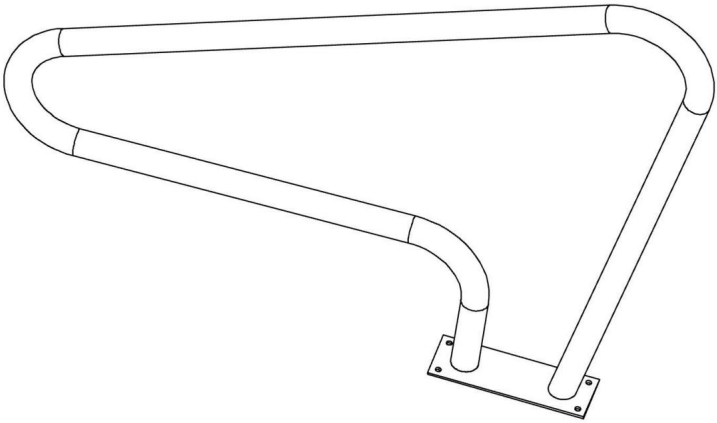

BESOIN D'AIDE ? CONTACTEZ-NOUS !

Des questions sur nos produits ? Besoin d'assistance technique ? N'hésitez pas à nous contacter :

Assistance technique et certificat de garantie électronique www.vevor.com/support

Ceci est le mode d'emploi d'origine. Veuillez lire attentivement toutes les instructions du manuel avant utilisation. VEVOR se réserve le droit d'interpréter clairement ce manuel d'utilisation. L'apparence du produit dépend du produit que vous avez reçu. Veuillez nous excuser pour le retard dans la publication de toute mise à jour technologique ou logicielle concernant notre produit.

Machine Translated by Google

CONSIGNES DE SÉCURITÉ

ATTENTION : Lisez attentivement les instructions et les procédures pour des opérations en toute sécurité.

Le non-respect de cette consigne peut entraîner des blessures graves.

AVERTISSEMENT:

1. Avant d'utiliser la main courante, assurez-vous qu'elle est solidement installée

prévenir les blessures corporelles et les accidents.

2. Lorsque vous utilisez la main courante, ne surchargez pas la main courante pour éviter tout risque de blessure personnelle.

blessure ou accident.

3. Ne tirez pas, ne coupez pas et n'utilisez pas d'objets tranchants sur la rampe pour éviter tout dommage.

4. Si vous devez démonter la rampe, veuillez suivre les étapes inverses

pour le démonter et le ranger correctement.

5. Ce produit n'est pas un jouet. Ne laissez pas les enfants jouer avec.

PRÉCAUTIONS DE MONTAGE

1. Assemblez uniquement selon ces instructions. Un assemblage incorrect peut

créer des dangers.

2. Portez des lunettes de sécurité approuvées par l'ANSI et des gants de travail robustes pendant

assemblée.

3. Gardez la zone de montage propre et bien éclairée.

4. Gardez les spectateurs hors de la zone pendant le montage.

5. Ne vous assemblez pas lorsque vous êtes fatigué ou sous l'influence de l'alcool, de drogues ou

médicament.

6. Les capacités du produit s'appliquent aux produits correctement et complètement assemblés.

produits uniquement.

7. Pour plus d'informations sur les pièces répertoriées ci-dessous

pages, veuillez vous référer au schéma d'assemblage de ce manuel. Déballez et

séparer toutes les pièces dans une zone de travail propre.

8. Pour des raisons de sécurité, il est recommandé d'installer ce matériel avant 2

personnes.

CONSERVEZ CES INSTRUCTIONS

Machine Translated by Google

Modèle	YC-3932	YC-4836
Spécification (pouces)	39*32	48*36
Charge maximale (lb)	250	250

COMPOSANTS

Non.	Image	Qté	Non.	Image	Qté
UN		1	ET		4
B		1	F		1
C		4	G		1
D		4	H		1

INSTRUCTIONS D'INSTALLATION

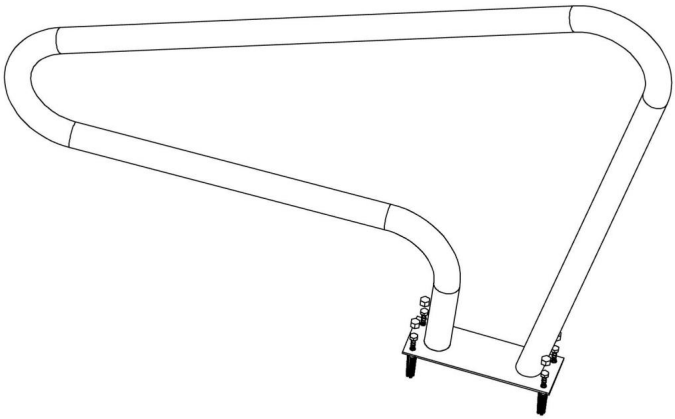

Machine Translated by Google

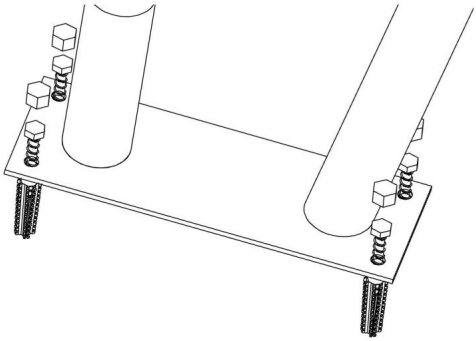

Adresse : Baoshanqu Shuangchenglu 803long 11hao 1602A-1609shi Shanghai

Importé en Australie : SIHAO PTY LTD, 1 ROKEVA STREET, ASTWOOD NSW 2122 Australie

Importé aux États-Unis : Sanven Technology Ltd, Suite 250, 9166 Anaheim Lieu, Rancho Cucamonga, CA 91730

REPRÉSENTANT DE LA CE	SHUNSHUN GmbH Römeräcker 9 Z2021, 76351 Linkenheim-Hochstetten, Allemagne
REPRÉSENTANT DU ROYAUME-UNI	Groupe Pooledas Ltd Unité 5 Albert Edward House, La Pavillons Preston, Royaume-Uni

Fabriqué en Chine

Machine Translated by Google

Machine Translated by Google

VEVOR®

TOUGH TOOLS, HALF PRICE

Assistance technique et certificat de garantie électronique

www.vevor.com/support Fabriqué

en Chine

Machine Translated by Google

VEVOR®

TOUGH TOOLS, HALF PRICE

Technischer Support und E-Garantie-Zertifikat www.vevor.com/support

POOL-HANDLAUF

MODELL: YC-3932/YC-4836

Wir sind weiterhin bestrebt, Ihnen Werkzeuge zu wettbewerbsfähigen Preisen anzubieten. „Sparen Sie die Hälfte“, „Halber Preis“ oder ähnliche Ausdrücke stellen lediglich eine Schätzung der Ersparnis dar, die Sie beim Kauf bestimmter Werkzeuge bei uns im Vergleich zu den großen Top-Marken erzielen können, und decken nicht unbedingt alle von uns angebotenen Werkzeugkategorien ab. Bitte prüfen Sie bei Ihrer Bestellung sorgfältig, ob Sie im Vergleich zu den großen Top-Marken tatsächlich die Hälfte sparen.

Machine Translated by Google

Machine Translated by Google

VEVOR®

POOL-HANDLAUF

MODELL: YC-3932/YC-4836

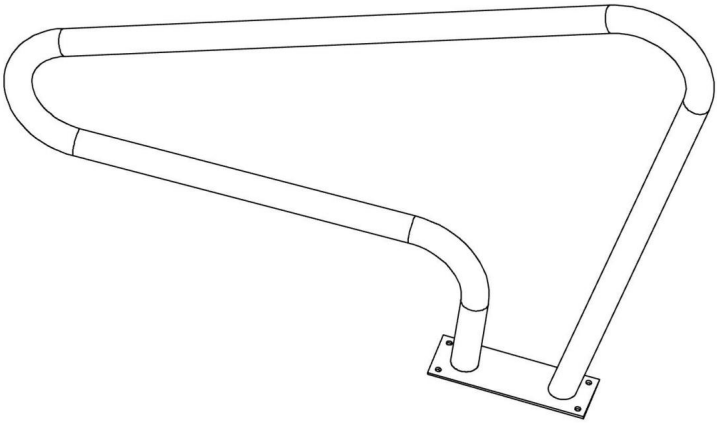

Brauchen Sie Hilfe? Kontaktieren Sie uns!

Haben Sie Fragen zu unseren Produkten? Benötigen Sie technische Unterstützung? Kontaktieren Sie uns gerne:

Technischer Support und E-Garantie-Zertifikat
www.vevor.com/support

Dies ist die Originalanleitung. Bitte lesen Sie alle Anweisungen sorgfältig durch, bevor Sie das Gerät in Betrieb nehmen. VEVOR behält sich das Recht vor, die Bedienungsanleitung klar und deutlich zu interpretieren. Das Aussehen des Produkts hängt vom gelieferten Produkt ab.
Bitte haben Sie Verständnis dafür, dass wir Sie nicht erneut über Technologie- oder Software-Updates informieren.

Machine Translated by Google

SICHERHEITSANWEISUNGEN

VORSICHT: Lesen Sie die Anweisungen und Verfahren für einen sicheren Betrieb sorgfältig durch. Andernfalls kann es zu schweren Verletzungen kommen.

WARNUNG:

1. Bevor Sie den Handlauf verwenden, stellen Sie sicher, dass der Handlauf sicher installiert ist Personenschäden und Unfälle zu verhindern.

2.Wenn Sie den Handlauf benutzen, überlasten Sie ihn nicht, um persönliche Verletzungen oder Unfälle.

3. Um Schäden zu vermeiden, dürfen Sie nicht am Handlauf zeichnen, schneiden oder scharfe Gegenstände verwenden.

4. Wenn Sie den Handlauf demontieren müssen, führen Sie die Schritte in umgekehrter Reihenfolge aus um es ordnungsgemäß zu zerlegen und zu lagern.

5. Dieses Produkt ist kein Spielzeug. Erlauben Sie Kindern nicht, mit diesem Artikel zu spielen.

VORSICHTSMASSNAHMEN BEI DER MONTAGE

1. Die Montage muss gemäß dieser Anleitung erfolgen. Eine unsachgemäße Montage kann Gefahren schaffen.

2. Tragen Sie ANSI-zugelassene Schutzbrillen und strapazierfähige Arbeitshandschuhe während Montage.

3. Halten Sie den Versammlungsbereich sauber und gut beleuchtet.

4. Halten Sie während der Montage unbeteiligte Personen vom Bereich fern.

5. Montieren Sie nicht, wenn Sie müde sind oder unter dem Einfluss von Alkohol, Drogen oder Medikamente.

6. Die Produkteigenschaften gelten für ordnungsgemäß und vollständig montierte nur Produkte.

7. Weitere Informationen zu den im Folgenden aufgeführten Teilen finden Sie Seiten finden Sie im Montageplan dieses Handbuchs. Auspacken und Trennen Sie alle Teile in einem sauberen Arbeitsbereich.

8. Aus Sicherheitsgründen wird empfohlen, diese Hardware von 2 zu installieren Menschen.

BEWAHREN SIE DIESE ANWEISUNGEN AUF

Machine Translated by Google

Modell	YC-3932	YC-4836
Spezifikation (Zoll)	39*32	48*36
Max. Belastung (lbs)	250	250

KOMPONENTEN

NEIN.	Bild	MENGE	NEIN.	Bild	MENGE
A	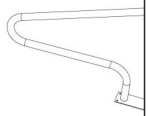	1	UND		4
B		1	F		1
C		4	G		1
D		4	H		1

INSTALLATIONSANLEITUNG

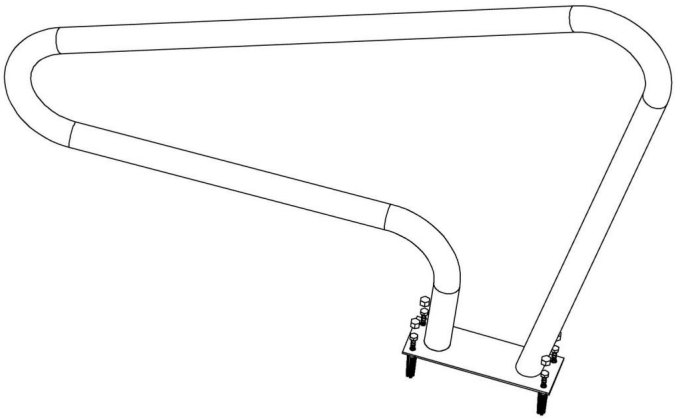

Machine Translated by Google

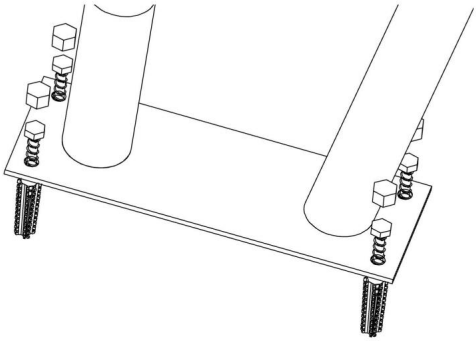

Adresse: Baoshanqu Shuangchenglu 803long 11hao 1602A-1609shi Shanghai

Importiert nach AUS: SIHAO PTY LTD, 1 ROKEVA STREETEASTWOOD NSW 2122 Australien

Importiert in die USA: Sanven Technology Ltd, Suite 250, 9166 Anaheim Place, Rancho Cucamonga, CA 91730

EG-Vertreter	SHUNSHUN GmbH Römeräcker 9 Z2021, 76351 Linkenheim-Hochstetten, Germany
Britische Republik	Pooledas Group Ltd Einheit 5 Albert Edward House, Das Pavilions Preston, Vereinigtes Königreich

In China hergestellt

Machine Translated by Google

Machine Translated by Google

VEVOR®

TOUGH TOOLS, HALF PRICE

Technischer Support und E-Garantie-Zertifikat

www.vevor.com/support

Hergestellt in China

Machine Translated by Google

VEVOR®

TOUGH TOOLS, HALF PRICE

Supporto tecnico e certificato di garanzia elettronica www.vevor.com/support

CORRIMANO PER PISCINA

MODELLO: YC-3932/YC-4836

Continuiamo a impegnarci per fornirvi strumenti a prezzi competitivi.
"Risparmia la metà", "Metà prezzo" o qualsiasi altra espressione simile da noi utilizzata rappresenta solo una stima del risparmio che potresti ottenere acquistando determinati utensili da noi rispetto ai principali marchi e non significa necessariamente coprire tutte le categorie di utensili da noi offerte. Ti ricordiamo di verificare attentamente quando effettui un ordine con noi se stai effettivamente risparmiando la metà rispetto ai principali marchi.

Machine Translated by Google

Machine Translated by Google

VEVOR®

CORRIMANO PER PISCINA

MODELLO: YC-3932/YC-4836

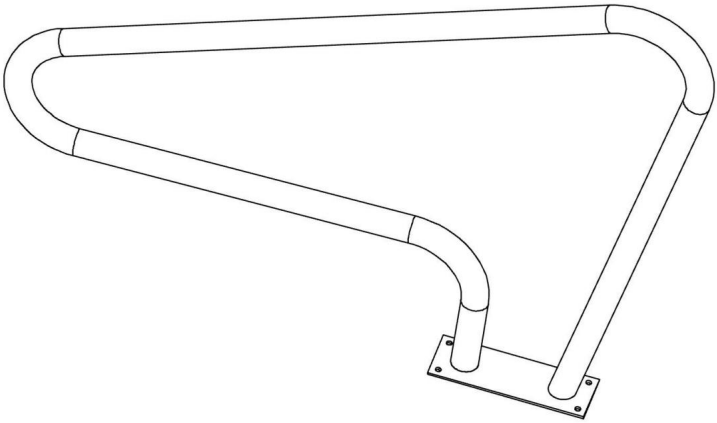

HAI BISOGNO DI AIUTO? CONTATTACI!

Hai domande sui prodotti? Hai bisogno di supporto tecnico? Non esitare a contattarci:

Supporto tecnico e certificato di garanzia elettronica www.vevor.com/support

Queste sono le istruzioni originali, si prega di leggere attentamente tutte le istruzioni del manuale prima di utilizzare il prodotto. VEVOR si riserva la piena interpretazione del manuale utente. L'aspetto del prodotto dipenderà dal prodotto ricevuto. Vi preghiamo di non informarvi ulteriormente in caso di aggiornamenti tecnologici o software relativi al nostro prodotto.

Machine Translated by Google

ISTRUZIONI DI SICUREZZA

ATTENZIONE: leggere attentamente le istruzioni e le procedure per operazioni sicure.

La mancata osservanza di questa indicazione può causare gravi lesioni.

AVVERTIMENTO:

1. Prima di utilizzare il corrimano, assicurarsi che sia installato saldamente prevenire infortuni e incidenti.
2. Quando si utilizza il corrimano, non sovraccaricarlo per evitare lesioni personali. infortunio o incidente.
3. Non disegnare, tagliare o utilizzare oggetti appuntiti sul corrimano per evitare danni.
4. Se è necessario smontare il corrimano, seguire i passaggi inversi per smontarlo e conservarlo correttamente.
5. Questo prodotto non è un giocattolo. Non permettere ai bambini di giocare con questo articolo.

PRECAUZIONI DI MONTAGGIO

1. Montare solo secondo queste istruzioni. Un montaggio improprio può creare pericoli.
2. Indossare occhiali di sicurezza approvati ANSI e guanti da lavoro resistenti durante assemblaggio.
3. Mantenere l'area di assemblaggio pulita e ben illuminata.
4. Tenere gli astanti fuori dall'area durante l'assemblea.
5. Non riunirsi quando si è stanchi o sotto l'effetto di alcol, droghe o farmaco.
6. Le capacità del prodotto si applicano a prodotti correttamente e completamente assemblati solo prodotti.
7. Per ulteriori informazioni sulle parti elencate di seguito pagine, fare riferimento allo schema di montaggio di questo manuale. Disimballare e separare tutte le parti in un'area di lavoro pulita.
8. Per motivi di sicurezza, si consiglia di installare questo hardware da 2 persone.

CONSERVARE QUESTE ISTRUZIONI

Machine Translated by Google

Modello	YC-3932	YC-4836
Specifiche (pollici)	39*32	48*36
Carico **massimo** (libbre)	250	250

COMPONENTI

NO.	Immagine	QUANTITÀ	NO.	Immagine	QUANTITÀ
UN	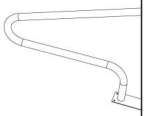	1	E		4
B		1	F		1
C		4	G		1
D		4	H		1

ISTRUZIONI DI INSTALLAZIONE

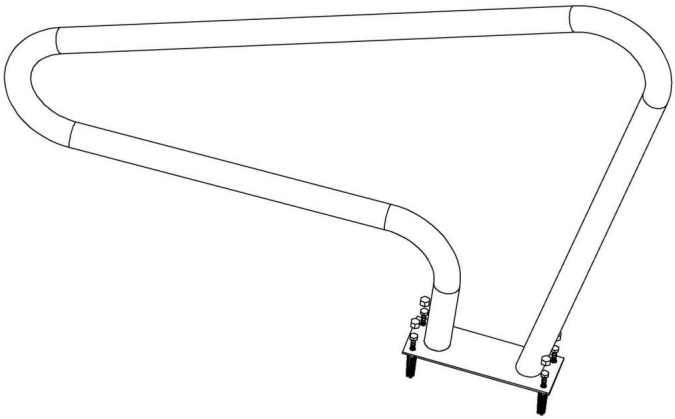

Machine Translated by Google

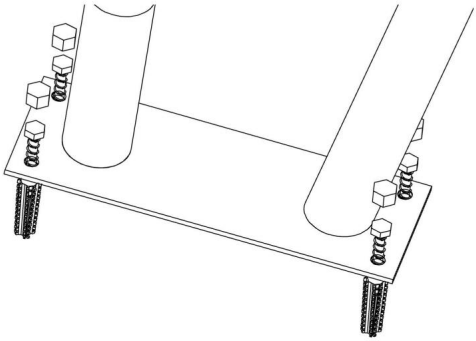

Indirizzo: Baoshanqu Shuangchenglu 803long 11hao 1602A-1609shi Shanghai

Importato in AUS: SIHAO PTY LTD, 1 ROKEVA STREETEASTWOOD

Nuovo Galles del Sud 2122 Australia

Importato negli USA: Sanven Technology Ltd, Suite 250, 9166 Anaheim Luogo, Rancho Cucamonga, CA 91730

Rappresentante della CE	SHUNSHUN GmbH Römeräcker 9 Z2021, 76351 Linkenheim-Hochstetten, Germania
RAPPRESENTANTE DEL REGNO UNITO	Pooledas Group Ltd Unità 5 Albert Edward House, The Padiglioni Preston, Regno Unito

Made in China

Machine Translated by Google

Machine Translated by Google

VEVOR®

TOUGH TOOLS, HALF PRICE

Supporto tecnico e certificato di garanzia elettronica

www.vevor.com/support

Prodotto in Cina

Machine Translated by Google

VEVOR®

TOUGH TOOLS, HALF PRICE

Soporte técnico y certificado de garantía electrónica www.vevor.com/support

PASAMANOS DE PISCINA

MODELO: YC-3932/YC-4836

Seguimos comprometidos a brindarle herramientas a precios competitivos. "Ahorra la mitad", "Mitad de precio" o cualquier expresión similar que utilicemos solo representa una estimación del ahorro que podría obtener al comprar ciertas herramientas con nosotros en comparación con las principales marcas y no necesariamente abarca todas las categorías de herramientas que ofrecemos. Le recordamos que, al realizar un pedido, verifique cuidadosamente si realmente está ahorrando la mitad en comparación con las principales marcas.

Machine Translated by Google

Machine Translated by Google

VEVOR®

PASAMANOS DE PISCINA

MODELO: YC-3932/YC-4836

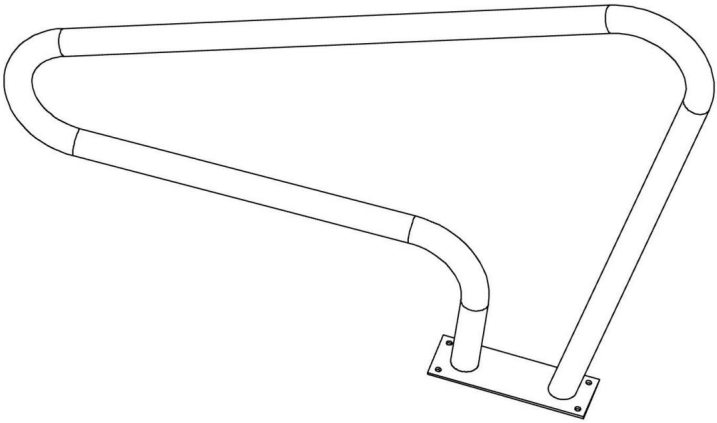

¿NECESITAS AYUDA? ¡CONTÁCTANOS!

¿Tiene preguntas sobre el producto? ¿Necesita asistencia técnica? No dude en contactarnos:

Soporte técnico y certificado de garantía electrónica www.vevor.com/support

Estas son las instrucciones originales; lea atentamente todas las instrucciones del manual antes de utilizarlo. VEVOR se reserva el derecho de interpretar su manual de usuario. La apariencia del producto dependerá del producto que haya recibido. Le rogamos que nos disculpe si no le informamos de nuevo si hay actualizaciones tecnológicas o de software en nuestro producto.

Machine Translated by Google

INSTRUCCIONES DE SEGURIDAD

PRECAUCIÓN: Lea atentamente las instrucciones y los procedimientos para realizar operaciones seguras. De no hacerlo se pueden producir lesiones graves.

ADVERTENCIA:

1. Antes de usar el pasamanos, asegúrese de que esté instalado de forma segura en Prevenir lesiones personales y accidentes.
2. Al utilizar el pasamanos, no lo sobrecargue para evitar lesiones personales. lesión o accidente.
3. No tire, corte ni utilice objetos afilados sobre el pasamanos para evitar dañarlo.
4. Si necesita desmontar el pasamanos, siga los pasos a la inversa. para desmontarlo y guardarlo adecuadamente.
5. Este producto no es un juguete. No permita que los niños jueguen con él.

PRECAUCIONES DE MONTAJE

1. Ensamble únicamente de acuerdo con estas instrucciones. Un montaje incorrecto puede... crear peligros.
2. Use gafas de seguridad aprobadas por ANSI y guantes de trabajo resistentes durante asamblea.
3. Mantenga el área de montaje limpia y bien iluminada.
4. Mantenga a los transeúntes fuera del área durante el montaje.
5. No realice el montaje cuando esté cansado o bajo la influencia del alcohol, drogas o medicamento.
6. Las capacidades del producto se aplican a productos ensamblados correcta y completamente. Sólo productos.
7. Para obtener información adicional sobre las piezas enumeradas a continuación, páginas, consulte el diagrama de montaje de este manual. Desenvuelva y Separe todas las piezas en un área de trabajo limpia.
8. Por razones de seguridad, se recomienda que este hardware sea instalado por 2 gente.

GUARDE ESTAS INSTRUCCIONES

Machine Translated by Google

Modelo	YC-3932	YC-4836
Especificación (pulgadas)	39*32	48*36
Carga máxima (libras)	250	250

COMPONENTES

No.	Imagen	CANTIDAD	No.	Imagen	CANTIDAD
A		1	Y		4
B		1	F		1
do		4	GRAMO		1
D		4	H		1

INSTRUCCIONES DE INSTALACIÓN

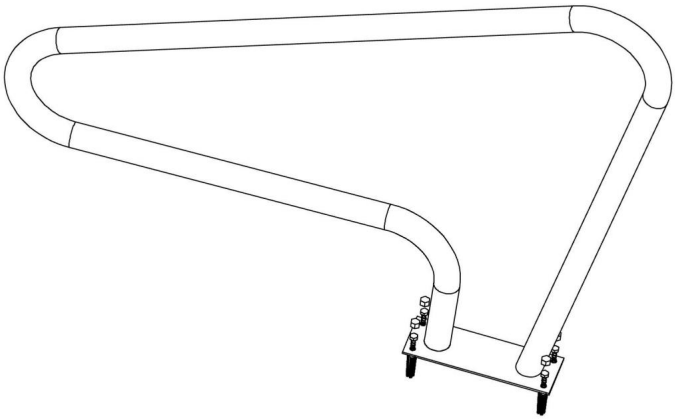

Machine Translated by Google

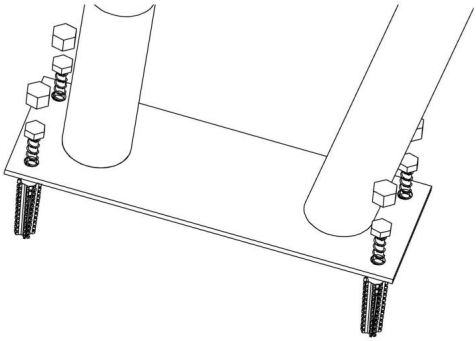

Dirección: Baoshanqu Shuangchenglu 803long 11hao 1602A-1609shi

Llevar a la fuerza

Importado a AUS: SIHAO PTY LTD, 1 ROKEVA STREET, EASTWOOD NSW 2122 Australia

Importado a EE. UU.: Sanven Technology Ltd, Suite 250, 9166 Anaheim Lugar, Rancho Cucamonga, CA 91730

Representante de la CE	SHUNSHUN GmbH Römeräcker 9 Z2021, 76351 Linkenheim-Hochstetten, Alemania
REPRESENTANTE DEL REINO UNIDO	Grupo Pooledas Ltd Unidad 5 Albert Edward House, La Pabellones Preston, Reino Unido

Hecho en china

Machine Translated by Google

Machine Translated by Google

VEVOR®

TOUGH TOOLS, HALF PRICE

Soporte técnico y certificado de garantía electrónica

www.vevor.com/support Hecho

en China

Machine Translated by Google

VEVOR®

TOUGH TOOLS, HALF PRICE

Wsparcie techniczne i certyfikat gwarancji elektronicznej www.vevor.com/support

PORĘCZE BASENOWE

MODEL:YC-3932/YC-4836

Nadal staramy się oferować Państwu narzędzia w konkurencyjnych cenach. „Oszczędź połowę", „Połowa ceny" lub inne podobne wyrażenia używane przez nas stanowią jedynie szacunkowe oszczędności, jakie możesz uzyskać, kupując u nas określone narzędzia w porównaniu z głównymi markami i niekoniecznie oznaczają one objęcie wszystkich kategorii narzędzi oferowanych przez nas. Uprzejmie przypominamy, aby dokładnie sprawdzić, czy składając u nas zamówienie faktycznie oszczędzasz połowę w porównaniu z głównymi markami.

Machine Translated by Google

Machine Translated by Google

VEVOR®

PORĘCZE BASENOWE

MODEL: YC-3932/YC-4836

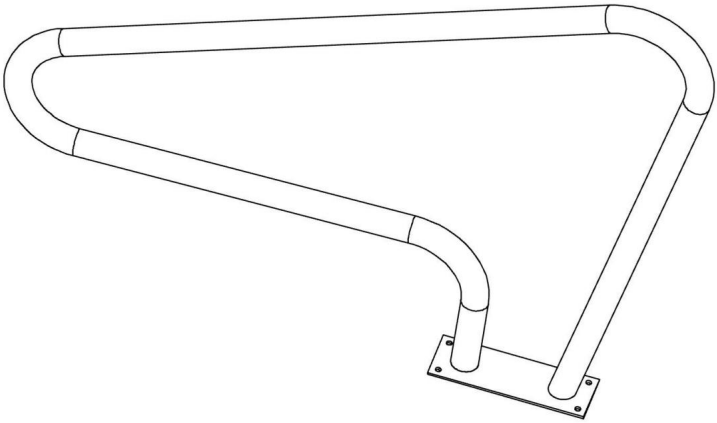

POTRZEBUJESZ POMOCY? SKONTAKTUJ SIĘ Z NAMI!

Masz pytania dotyczące produktu? Potrzebujesz wsparcia technicznego? Skontaktuj się z nami:

Wsparcie techniczne i certyfikat gwarancji elektronicznej www.vevor.com/support

To jest oryginalna instrukcja, przed użyciem należy uważnie przeczytać wszystkie instrukcje. VEVOR zastrzega sobie jasną interpretację naszej instrukcji obsługi. Wygląd produktu będzie zależał od produktu, który otrzymałeś. Prosimy o wybaczenie, że nie poinformujemy Cię ponownie, jeśli w naszym produkcie pojawią się jakiekolwiek aktualizacje technologiczne lub oprogramowania.

Machine Translated by Google

INSTRUKCJE BEZPIECZEŃSTWA

UWAGA: Aby zapewnić bezpieczeństwo użytkowania, należy uważnie przeczytać instrukcje i procedury.

Niedopełnienie tego obowiązku może skutkować poważnymi obrażeniami.

OSTRZEŻENIE:

1. Przed użyciem poręczy należy upewnić się, że jest ona solidnie zamocowana.
zapobiegać obrażeniom ciała i wypadkom.
2. Podczas korzystania z poręczy nie należy jej przeciążać, aby uniknąć obrażeń ciała.
obrażenia lub wypadek.
3. Aby uniknąć uszkodzeń, nie należy ciągnąć, ciąć ani używać ostrych przedmiotów na poręczy.
4. Jeśli musisz zdemontować poręcz, wykonaj czynności w odwrotnej kolejności.
aby go prawidłowo rozmontować i przechowywać.
5. Ten produkt nie jest zabawką. Nie pozwalaj dzieciom bawić się tym przedmiotem.

ŚRODKI OSTROŻNOŚCI PODCZAS MONTAŻU

1. Montaż należy wykonywać wyłącznie zgodnie z niniejszą instrukcją. Nieprawidłowy montaż może stwarzać zagrożenia.
2. Podczas pracy należy nosić okulary ochronne i wytrzymałe rękawice robocze zgodne z normą ANSI.
montaż.
3. Utrzymuj miejsce zgromadzenia w czystości i zapewnij dobre oświetlenie.
4. Podczas montażu nie dopuszczaj osób postronnych na teren montażu.
5. Nie należy gromadzić się, będąc zmęczonym lub pod wpływem alkoholu, narkotyków lub lek.
6. Możliwości produktu dotyczą prawidłowego i kompletnego montażu
tylko produkty.
7. Aby uzyskać dodatkowe informacje dotyczące części wymienionych poniżej,
strony, zapoznaj się ze schematem montażu w tym podręczniku. Rozpakuj i
oddzielić wszystkie części w czystym miejscu pracy.
8. Ze względów bezpieczeństwa zaleca się, aby ten sprzęt był instalowany przez 2 osoby.
ludzie.

ZAPISZ TE INSTRUKCJE

Machine Translated by Google

Model	YC-3932	YC-4836
Specyfikacja (cale)	39*32	48*36
Maksymalne obciążenie (funty)	250	250

SKŁADNIKI

NIE.	Zdjęcie	ILOŚĆ	NIE.	Zdjęcie	ILOŚĆ
A	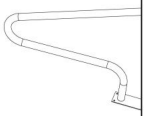	1	I		4
B		1	F		1
C		4	G		1
D		4	H		1

INSTRUKCJA INSTALACJI

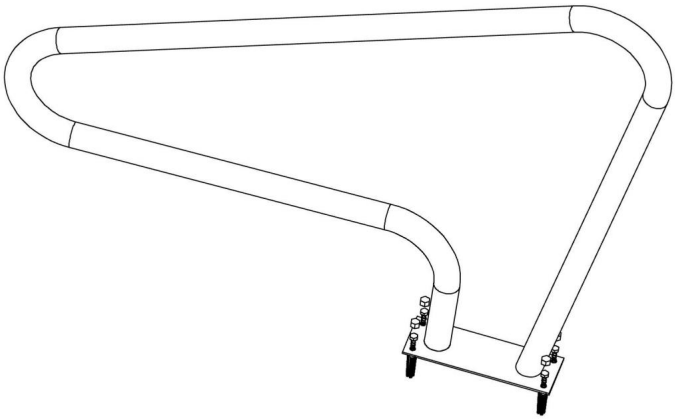

Machine Translated by Google

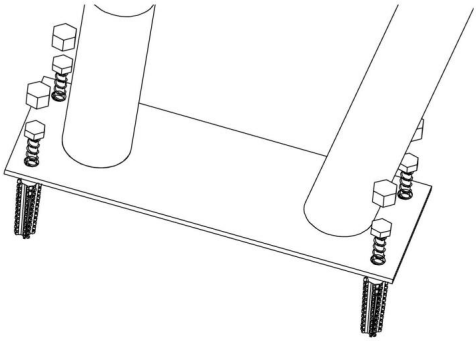

Adres: Baoshanqu Shuangchenglu 803long 11hao 1602A-1609shi Szanghaj

Importowane do AUS: SIHAO PTY LTD, 1 ROKEVA STREETEASTWOOD NSW 2122 Australia

Importowane do USA: Sanven Technology Ltd, Suite 250, 9166 Anaheim Miejsce, Rancho Cucamonga, CA 91730

Przedstawiciel UE	SHUNSHUN GmbH Rzymska 9 Z2021, 76351 Linkenheim-Hochstetten, Niemcy
REP WIELKIEJ BRYTANII	Grupa Pooledas Ltd. Jednostka 5 Dom Alberta Edwarda, Pawilony Preston, Wielka Brytania

Wyprodukowano w Chinach

Machine Translated by Google

Machine Translated by Google

VEVOR®

TOUGH TOOLS, HALF PRICE

Wsparcie techniczne i certyfikat gwarancji elektronicznej

www.vevor.com/support

Wyprodukowano w Chinach

Machine Translated by Google

VEVOR®

TOUGH TOOLS, HALF PRICE

Technische ondersteuning en e-garantiecertificaat www.vevor.com/support

Leuningen voor zwembaden

MODEL: YC-3932/YC-4836

Wij streven er voortdurend naar om u gereedschappen te leveren tegen concurrerende prijzen. "Bespaar de helft", "halve prijs" of andere soortgelijke uitdrukkingen die wij gebruiken, geven slechts een schatting van de besparingen die u kunt behalen door bepaalde gereedschappen bij ons te kopen in vergelijking met de grote topmerken en betekenen niet per se dat alle categorieën gereedschappen die wij aanbieden, hieronder vallen. Wij verzoeken u vriendelijk om bij het plaatsen van een bestelling zorgvuldig te controleren of u daadwerkelijk de helft bespaart in vergelijking met de grote topmerken.

Machine Translated by Google

Machine Translated by Google

VEVOR®

Leuningen voor zwembaden

MODEL: YC-3932/YC-4836

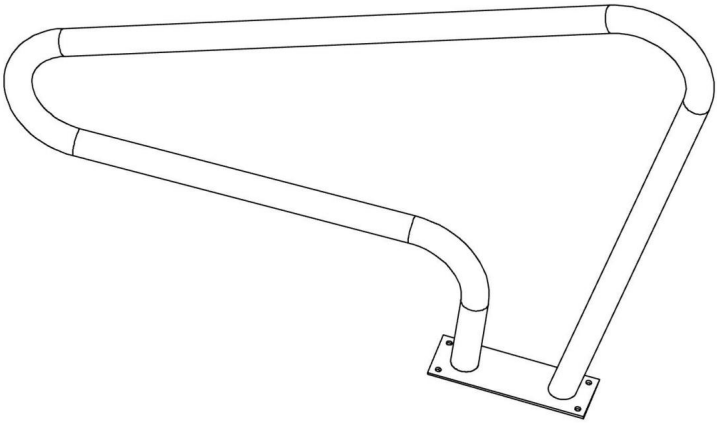

HULP NODIG? NEEM CONTACT MET ONS OP!

Heeft u vragen over het product? Heeft u technische ondersteuning nodig? Neem dan gerust contact met ons op:

Technische ondersteuning en e-garantiecertificaat www.vevor.com/support

Dit is de originele handleiding. Lees alle instructies zorgvuldig door voordat u het product gebruikt. VEVOR behoudt zich het recht voor om de gebruiksaanwijzing duidelijk te interpreteren. Het uiterlijk van het product is afhankelijk van het product dat u hebt ontvangen. Neemt u het ons niet kwalijk dat we u niet meer op de hoogte stellen van eventuele technologische of software-updates voor ons product.

Machine Translated by Google

VEILIGE INSTRUCTIES

LET OP: Lees de instructies en procedures zorgvuldig door voor veilige bediening.

Als u dit niet doet, kan dit ernstig letsel tot gevolg hebben.

WAARSCHUWING:

1. Voordat u de leuning gebruikt, moet u ervoor zorgen dat de leuning stevig is bevestigd.

persoonlijk letsel en ongelukken te voorkomen.

2. Bij het gebruik van de leuning mag u de leuning niet overbelasten om persoonlijk letsel te voorkomen.

letsel of ongeval.

3. Teken, snijd of gebruik geen scherpe voorwerpen op de leuning om schade te voorkomen.

4. Als u de leuning moet demonteren, volgt u de omgekeerde stappen

om het te demonteren en op de juiste manier op te bergen.

5. Dit product is geen speelgoed. Laat kinderen er niet mee spelen.

MONTAGEVOORZORGSMAATREGELEN

1. Monteer uitsluitend volgens deze instructies. Onjuiste montage kan
gevaren creëren.

2. Draag tijdens het werk een door de ANSI goedgekeurde veiligheidsbril en stevige werkhandschoenen.

montage.

3. Zorg ervoor dat de verzamelplaats schoon en goed verlicht is.

4. Houd omstanders uit de buurt tijdens de montage.

5. Niet monteren als u moe bent of onder invloed van alcohol, drugs of
medicatie.

6. Producteigenschappen gelden voor correct en volledig gemonteerde producten.

alleen producten.

7. Voor aanvullende informatie over de onderdelen die in de volgende lijst staan vermeld,

pagina's, raadpleeg het montageschema van deze handleiding. Uitpakken en

Scheid alle onderdelen in een schone werkruimte.

8. Om veiligheidsredenen wordt aanbevolen deze hardware door 2 personen te laten installeren.

mensen.

BEWAAR DEZE INSTRUCTIES

Machine Translated by Google

Model	YC-3932	YC-4836
Specificatie (inch)	39*32	48*36
Maximale belasting (lbs)	250	250

COMPONENTEN

Nee.	Afbeelding	AANTAL	Nee.	Afbeelding	AANTAL
A	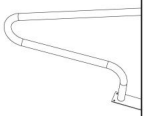	1	EN		4
B		1	F		1
C		4	G		1
D		4	H		1

INSTALLATIE-INSTRUCTIES

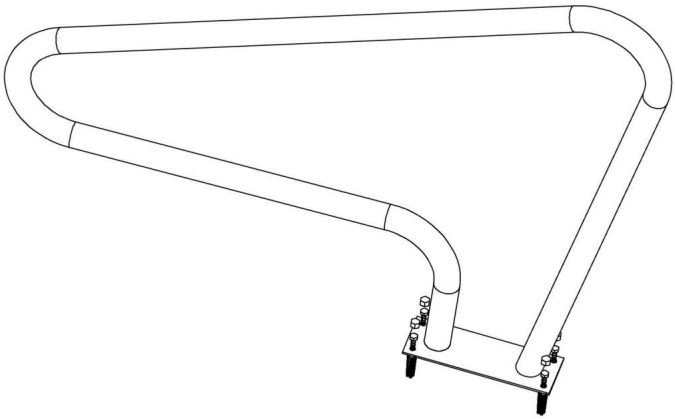

Machine Translated by Google

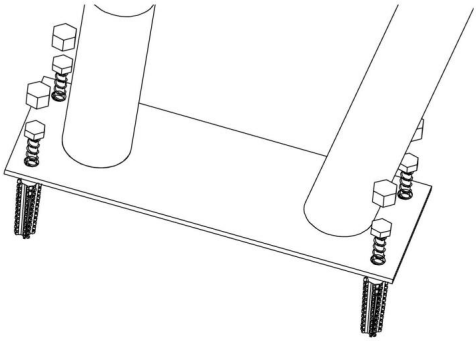

Adres: Baoshanqu Shuangchenglu 803long 11hao 1602A-1609shi Sjanghai

Geïmporteerd naar AUS: SIHAO PTY LTD, 1 ROKEVA STREETEASTWOOD NSW 2122 Australië

Geïmporteerd naar de VS: Sanven Technology Ltd, Suite 250, 9166 Anaheim Plaats, Rancho Cucamonga, CA 91730

EC REP	SHUNSHUN GmbH Romeräcker 9 Z2021, 76351 Linkenheim-Hochstetten, Duitsland
VK REP	Pooledas Group Ltd Eenheid 5 Albert Edward House, De Paviljoens Preston, Verenigd Koninkrijk

Gemaakt in China

Machine Translated by Google

Machine Translated by Google

VEVOR®

TOUGH TOOLS, HALF PRICE

Technische ondersteuning en e-garantiecertificaat

www.vevor.com/support

Gemaakt in China

Machine Translated by Google

VEVOR®

TOUGH TOOLS, HALF PRICE

Teknisk support och e-garanticertifikat www.vevor.com/support

POOL RÄKKEN

MODELL:YC-3932/YC-4836

Vi fortsätter att vara engagerade i att ge dig verktyg till konkurrenskraftiga priser. "Spara halva", "halva priset" eller andra liknande uttryck som används av oss representerar bara en uppskattning av besparingar du kan dra nytta av att köpa vissa verktyg hos oss jämfört med de stora toppmärkena och betyder inte nödvändigtvis att täcka alla kategorier av verktyg som erbjuds av oss. Du påminns vänligen om att noggrant kontrollera när du gör en beställning hos oss om du faktiskt sparar hälften i jämförelse med de främsta stora varumärkena.

Machine Translated by Google

Machine Translated by Google

VEVOR®

POOL RÄKKEN

MODELL: YC-3932/YC-4836

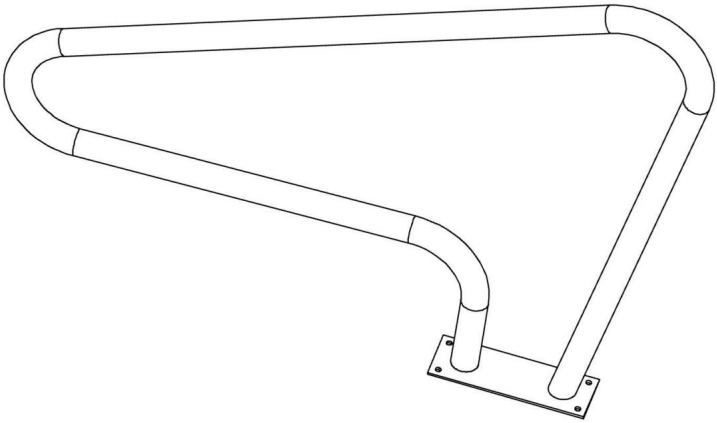

BEHÖVER HJÄLP? KONTAKTA OSS!

Har du produktfrågor? Behöver du teknisk support? Kontakta oss gärna:

Teknisk support och e-garanticertifikat
www.vevor.com/support

Detta är den ursprungliga instruktionen, läs alla instruktioner noggrant innan du använder den. VEVOR reserverar sig för en tydlig tolkning av vår användarmanual. Utseendet på produkten är beroende av den produkt du fått. Ursäkta oss att vi inte kommer att informera dig igen om det finns någon teknik eller mjukvaruuppdateringar på vår produkt.

Machine Translated by Google

SÄKRA INSTRUKTIONER

VARNING: Läs noggrant instruktionerna och procedurerna för säker användning.

Underlåtenhet att göra det kan resultera i allvarliga skador.

VARNING:

1. Innan du använder räcket, se till att räcket är säkert monterat på förebygga personskador och olyckor.

2.När du använder ledstången, överbelasta inte ledstången för att undvika personlig skada eller olycka.

3. Dra, skär eller använd inte vassa föremål på ledstången för att undvika skador.

4. Om du behöver ta isär ledstången, följ de omvända stegen att demontera och förvara den på rätt sätt.

5. Denna produkt är inte en leksak. Tillåt inte barn att leka med detta föremål.

FÖRSIKTIGHETSÅTGÄRDER FÖR MONTERING

1. Montera endast enligt dessa instruktioner. Felaktig montering kan skapa faror.

2. Bär ANSI-godkända skyddsglasögon och kraftiga arbetshandskar under montering.

3. Håll monteringsområdet rent och väl upplyst.

4. Håll åskådare borta från området under monteringen.

5. Sätt inte ihop när du är trött eller påverkad av alkohol, droger eller medicin.

6. Produktens kapacitet gäller för korrekt och fullständigt monterad endast produkter.

7. För ytterligare information om delarna som listas nedan sidorna, se monteringsdiagrammet i denna manual. Packa upp och separera alla delar i ett rent arbetsområde.

8. Av säkerhetsskäl rekommenderas denna hårdvara att installeras senast 2 personer.

SPARA DESSA INSTRUKTIONER

Machine Translated by Google

Modell	YC-3932	YC-4836
Specifikation (tum)	39*32	48*36
Max. Ladda (lbs)	250	250

KOMPONENTER

Inga.	Bild	ANTAL	Inga.	Bild	ANTAL
A	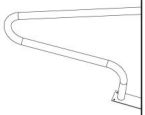	1	OCH		4
B		1	F		1
C		4	G		1
D		4	H		1

INSTALLATIONSINSTRUKTIONER

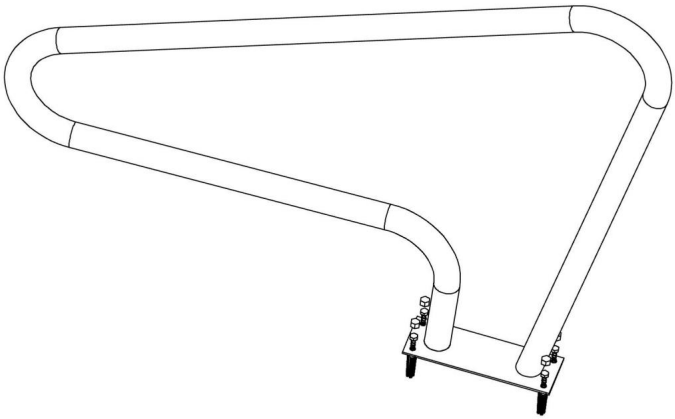

Machine Translated by Google

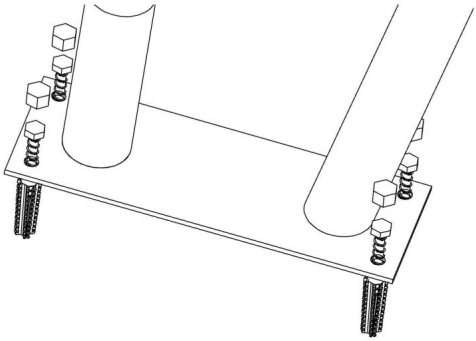

Adress: Baoshanqu Shuangchenglu 803long 11hao 1602A-1609shi Shanghai

Importerad till AUS: SIHAO PTY LTD, 1 ROKEVA STREETEASTWOOD NSW 2122 Australien

Importerad till USA: Sanven Technology Ltd, Suite 250, 9166 Anaheim Place, Rancho Cucamonga, CA 91730

EC REP

SHUNSHUN GmbH
Römeräcker 9 Z2021, 76351
Linkenheim-Hochstetten, Tyskland

UK REP

Pooledas Group Ltd
Enhet 5 Albert Edward House, The
Pavilions Preston, Storbritannien

Tillverkad i Kina

Machine Translated by Google

Machine Translated by Google

VEVOR®

TOUGH TOOLS, HALF PRICE

Teknisk support och e-garanticertifikat www.vevor.com/

support Tillverkad i Kina