VEVOR

Affordable. Reliable. Home Improvement.

HEAVY DUTY DRAWER SLIDES

MODEL1:7601Z

VEVOR
Affordable. Reliable. Home Improvement.

HEAVY DUTY DRAWER SLIDES

MODEL1:7601Z



This is the original instruction, please read all manual instructions carefully before operating. VEVOR reserves a clear interpretation of our user manual. The appearance of the product shall be subject to the product you received. Please forgive us that we won't inform you again if there are any technology or software updates on our product.

	Warning-To reduce the risk of injury, user must read instructions manual carefully.

WARNING:

1.Please assemble the product in strict accordance with the instructions. Incorrect assembly could be hazardous.
2.Please wear safety goggles and work gloves properly during assembly.
3.Do not try to assemble the product when feeling tired or when under the influence of alcohol, drugs, or medication.
4.Load-bearing capacity and other product parameters are applied to the properly and completely assembled product only.
5.Separate and count all parts and hardware.
6.Prepare the following tool: Philips Head Screwdriver.
7.If using power tools, please be careful to slow down and stop when needed.
8.Two people are required for assembly.
9.Follow the intended uses only. Save the instructions.

Attention:

1.Pay attention to waterproof and moisture-proof, should not be placed in the open air, wet or chemical environment.
2.Pay attention to strong chemicals, do not use strong chemicals, cleaning agents or strong detergents to clean products. Clean the appearance of the product stains can be wiped with a clean cloth.
3.Pay attention to anti-high temperature, do not put the product in an environment where the temperature is too high (recommended product environmental requirements: working temperature :-10℃-50℃).

Product Introduction

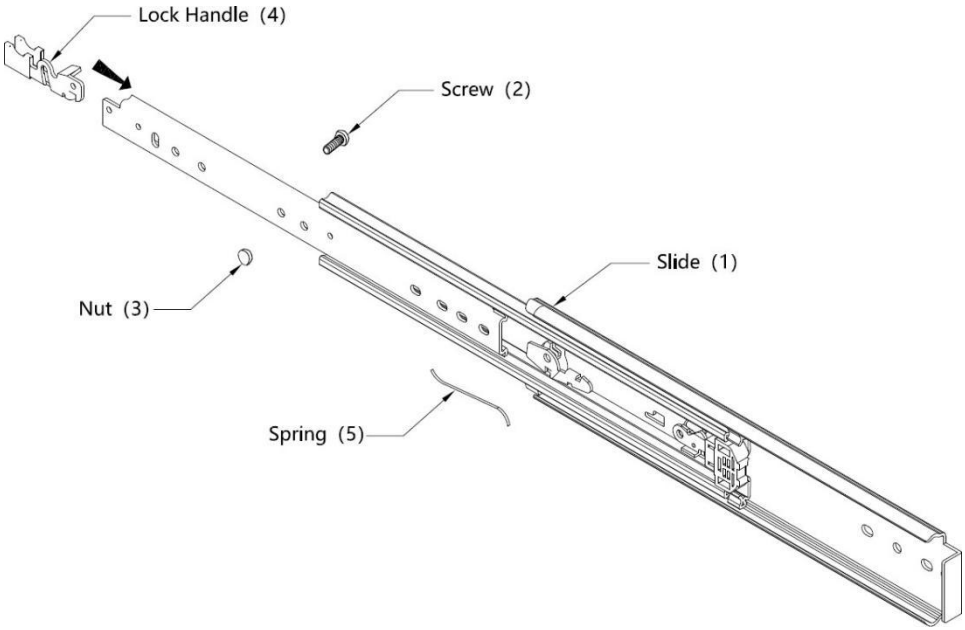

7601Z-16"~7601Z-30"

Part List			
Code	**Item**	**Picture**	**Qty.**
1	Slide		2
2	Screw		16
3	Nut		16
4	Lock Handle (Installed)		2

5	Spring (Installed)		2

7601Z-32"~7601Z-60"

Part List			
Code	**Item**	**Picture**	**Qty.**
1	Slide		2
2	Screw		24
3	Nut		14
4	Lock Handle (Installed)		2
5	Spring (Installed)		2

Product Introduction

Model	Applicable Drawer Length (inch)	Sliding Length (mm)	Max. Load (kg / lbs)
7601Z-18"	18.5	457	225/500

7601Z-20"	20.5	508	202.5/450
7601Z-22"	22.5	559	186/413
7601Z-28"	28.5	711	159/353
7601Z-30"	30.5	762	155.4/343
7601Z-32"	32.5	813	155.4/332
7601Z-36"	36.5	914	139.5/310
7601Z-38"	38.5	965	134/298
7601Z-40"	40.5	1016	129.6/288
7601Z-44"	44.5	1118	119.7/266
7601Z-48"	48.5	1219	105.3/243
7601Z-52"	52.5	1321	100/222
7601Z-56"	56.5	1422	90/200
7601Z-60"	60.5	1524	80/178

7601Z Installation Hole Pattern(Units:mm)

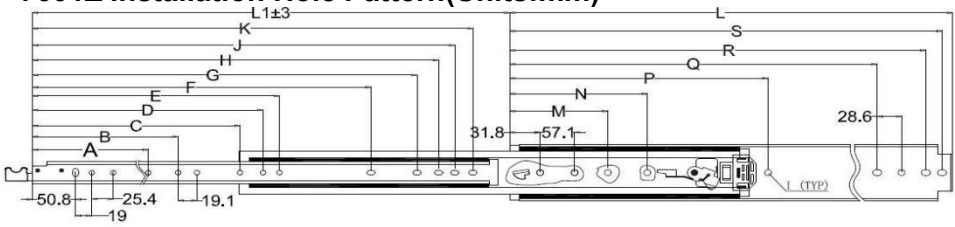

Ltem No	L	A	B	C	D	E	F	G	H	J	K	M	N	P	Q	R	S
18″	457.2	158.8						338.1	363.5	382.5	401.6				368.3	425.5	444.5
20″	508	158.8	222.3				328.7	388.9	414.3	433.3	452.4				419.1	476.3	495.3
22″	558.8	158.8	222.3				379.5	439.7	465.1	484.1	503.2				469.9	527.1	546.1
24″	609.6	158.8	222.3				430.3	490.5	515.9	534.9	554				520.7	577.9	596.9
28″	711.2	158.8	222.3				531.9	592.1	617.5	636.5	655.6				622.3	679.5	698.5
30″	762	158.8	222.3				582.2	642.4	667.8	686.8	705.9	247.6		514.3	673.1	730.3	749.3
32″	812.8	158.8	222.3	387.6			633.5	693.7	719.1	738.1	757.2	247.6	406.4	565.2	723.9	781.1	800.1
36″	914.4	158.8	222.3	400.1	552.5		735.1	795.3	820.7	839.7	858.8	247.6	457.2	666.8	825.5	882.7	898.4
38″	965.2	158.8	222.3	400.1	552.5		785.9	846.1	871.5	890.5	909.6	247.6	482.6	717.6	876.3	933.5	952.5
40″	1016	158.8	222.3	400.1	577.9		836.7	896.9	922.3	941.3	960.4	247.6	508	768.4	927.1	984.3	1003.3
44″	1117.6	158.8	222.3	400.1	755.6		938.3	998.5	1023.9	1042.9	1062	247.6	558.8	870	1028.7	1085.9	1104.9
48″	1219.2	158.8	222.3	400.1	552.5	857.3	1039.9	1100.1	1125.5	1144.5	1163.6	247.6	609.6	971.5	1130.3	1187.5	1206.5
52″	1320.8	158.8	222.3	400.1	552.5	857.3	1141.5	1201.7	1227.1	1246.1	1265.2	247.6	609.6	971.5	1231.9	1289.1	1308.1
56″	1422.4	158.8	222.3	400.1	552.5	857.3	1243.1	1303.3	1328.7	1347.7	1366.8	247.6	609.6	971.5	1333.5	1390.7	1409.7
60″	1524	158.8	222.3	400.1	552.5	857.3	1344.7	1404.9	1430.3	1449.3	1468.4	247.6	609.6	971.5	1435.1	1492.3	1511.3

Installation Procedure(Method 1)

1.Pay attention to the installation space on both sides.(Units:mm)

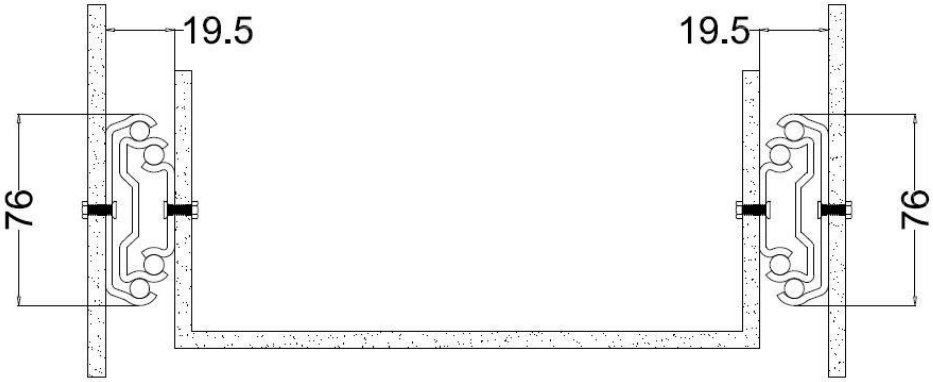

2.Install the outer rail.

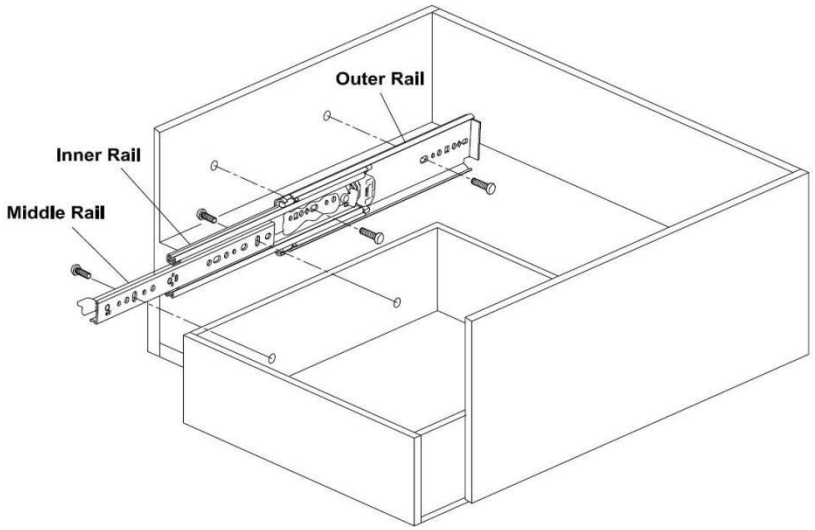

3.Install the drawer.

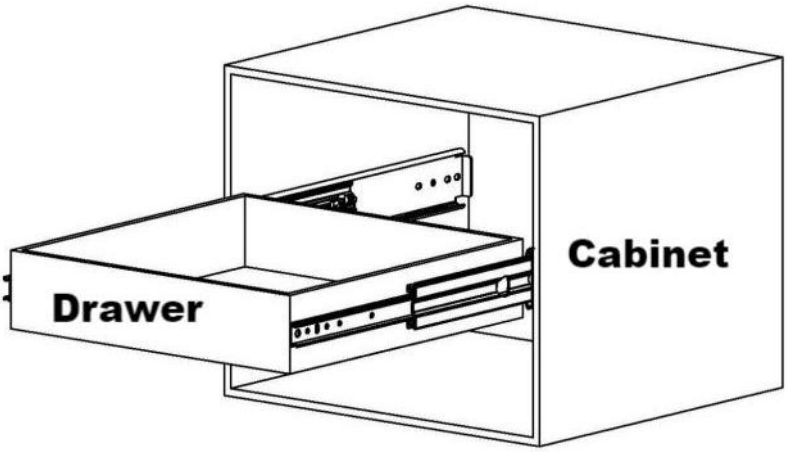

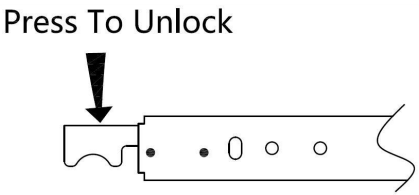

Installation Procedure（Method 2）

1. Pay attention to the installation space on both sides.(Units:mm)



2.Install the outer rail.

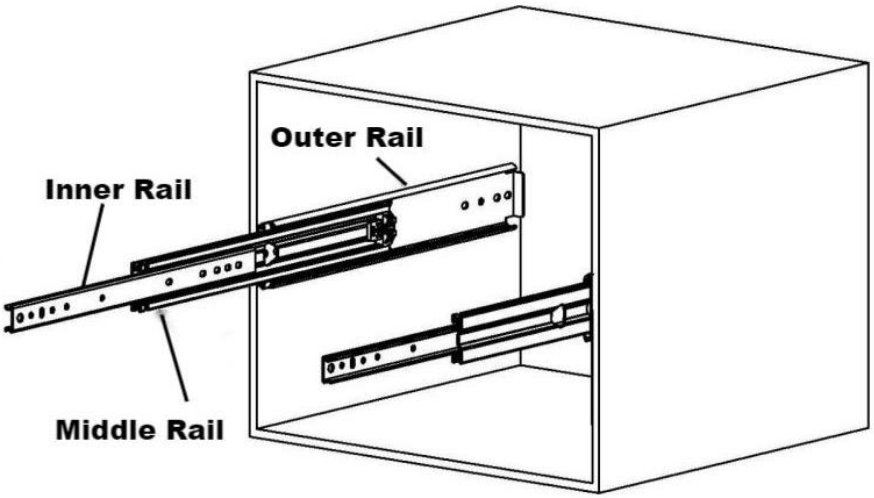

3.Install the drawer.

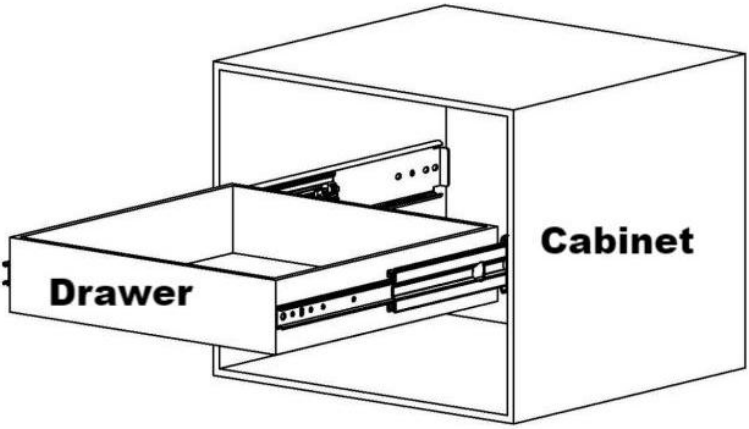

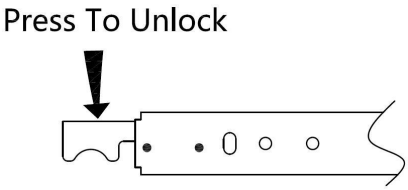

Manufacturer: Shanghaimuxinmuyeyouxiangongsi
Address: Shuangchenglu 803nong11hao1602A-1609shi, baoshanqu, shanghai 200000 CN.
Imported to AUS: SIHAO PTY LTD. 1 ROKEVA STREETEASTWOOD NSW 2122 Australia
Imported to USA: Sanven Technology Ltd. Suite 250, 9166 Anaheim Place, Rancho Cucamonga, CA 91730

UK	REP

YH CONSULTING LIMITED.
C/O YH Consulting Limited Office 147,
Centurion House, London Road, Staines-upon-Thames, Surrey, TW18 4AX

EC	REP

E-CrossStu GmbH
Mainzer Landstr.69,
60329 Frankfurt
am Main.



VEVOR

Affordable. Reliable. Home Improvement.

GLISSIÈRES DE TIROIR ROBUSTES

MODÈLE 1 :760 1Z

VEVOR
Affordable. Reliable. Home Improvement.

HEAVY DUTY DRAWER SLIDES

MODÈLE 1 :760 1Z



Ceci est le mode d'emploi d'origine. Veuillez lire attentivement l'intégralité du manuel avant utilisation. VEVOR se réserve le droit d'interpréter clairement ce manuel d'utilisation. L'apparence du produit dépend du produit que vous avez reçu. Veuillez nous excuser de ne plus vous informer des mises à jour technologiques ou logicielles de notre produit.

	Avertissement - Pour réduire le risque de blessure, l'utilisateur doit lire attentivement le manuel d'instructions.

AVERTISSEMENT:

1. Veuillez assembler le produit en respectant scrupuleusement les instructions. Un montage incorrect peut être dangereux.
2. Veuillez porter des lunettes de sécurité et des gants de travail correctement pendant l'assemblage.
3. N'essayez pas d'assembler le produit lorsque vous vous sentez fatigué ou sous l'influence de l'alcool, de drogues ou de médicaments.
4. La capacité de charge et les autres paramètres du produit s'appliquent uniquement au produit correctement et complètement assemblé.
5. Séparez et comptez toutes les pièces et le matériel.
6. Préparez l'outil suivant : tournevis cruciforme.
7. Si vous utilisez des outils électriques, veillez à ralentir et à vous arrêter lorsque cela est nécessaire.
8. Deux personnes sont nécessaires pour l'assemblage.
9. Respecter uniquement l'usage prévu. Conserver les instructions.

Attention:

1. Faites attention à l'étanchéité et à la résistance à l'humidité, ne doit pas être placé à l'air libre, dans un environnement humide ou chimique.
2. Attention aux produits chimiques agressifs : n'utilisez pas de produits chimiques, de nettoyants ou de détergents puissants pour nettoyer les produits. Les taches peuvent être essuyées avec un chiffon propre.
3. Faites attention aux températures élevées, ne placez pas le produit dans un environnement où la température est trop élevée (exigences environnementales recommandées pour le produit : température de fonctionnement : -10℃-50℃).

Présentation du produit

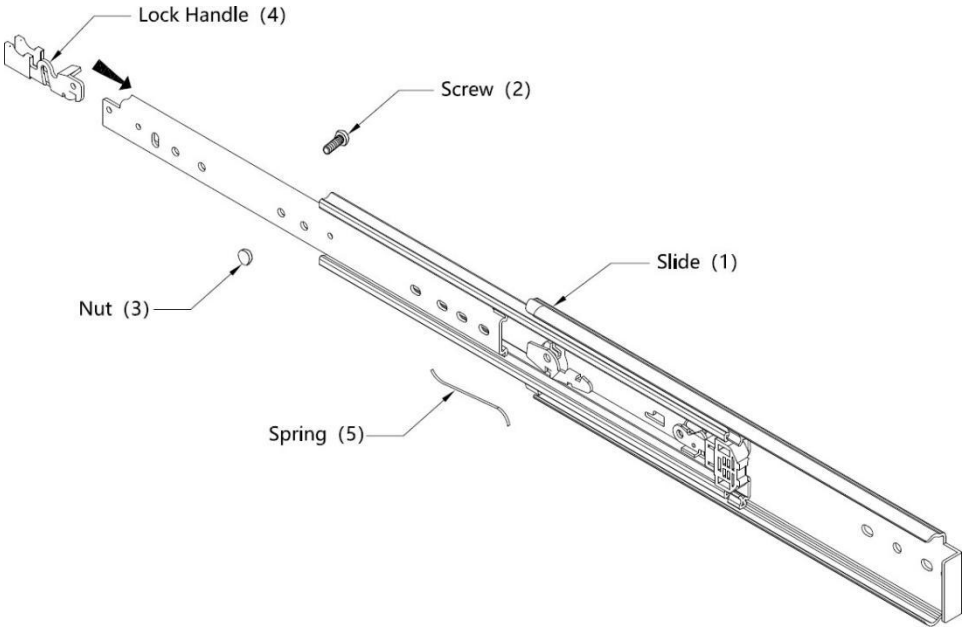

7601Z-16"~7601Z-30"

Liste des pièces			
Code	**Article**	**Image**	**Qté.**
1	Glisser		2
2	Vis		16
3	Noix		16
4	Poignée de verrouillage (Installé)		2

5	Printemps (Installé)		2

7601Z-32"~7601Z-60"

Liste des pièces			
Code	**Article**	**Image**	**Qté.**
1	Glisser		2
2	Vis		24
3	Noix		14
4	Poignée de verrouillage (Installé)		2
5	Printemps (Installé)		2

Produit Introduction

Modèle	Longueur de tiroir applicable (pouces)	Longueur de coulissement (mm)	Charge maximale (kg / lb)
7601Z-18"	18,5	457	225/500

7601Z-20"	20,5	508	202,5/450
7601Z-22"	22,5	559	186/413
7601Z-28"	28,5	711	159/353
7601Z-30"	30,5	762	155,4/343
7601Z-32"	32,5	813	155,4/332
7601Z-36"	36,5	914	139,5/310
7601Z-38"	38,5	965	134/298
7601Z-40"	40,5	1016	129,6/288
7601Z-44"	44,5	1118	119,7/266
7601Z-48"	48,5	1219	105,3/243
7601Z-52"	52,5	1321	100/222
7601Z-56"	56,5	1422	90/200
7601Z-60"	60,5	1524	80/178

7601Z Installation Trou Motif (unités : mm)

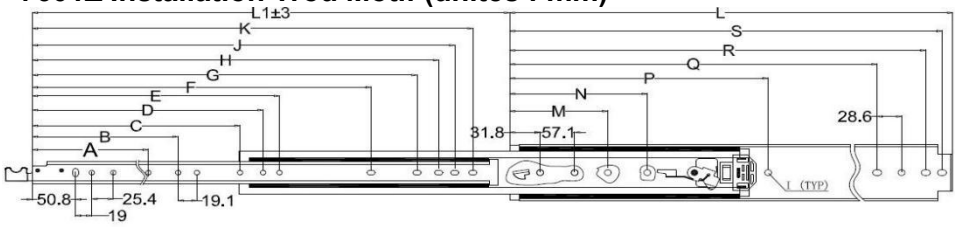

Ltem No	L	A	B	C	D	E	F	G	H	J	K	M	N	P	Q	R	S
18″	457.2	158.8						338.1	363.5	382.5	401.6				368.3	425.5	444.5
20″	508	158.8	222.3				328.7	388.9	414.3	433.3	452.4				419.1	476.3	495.3
22″	558.8	158.8	222.3				379.5	439.7	465.1	484.1	503.2				469.9	527.1	546.1
24″	609.6	158.8	222.3				430.3	490.5	515.9	534.9	554				520.7	577.9	596.9
28″	711.2	158.8	222.3				531.9	592.1	617.5	636.5	655.6				622.3	679.5	698.5
30″	762	158.8	222.3				582.2	642.4	667.8	686.8	705.9	247.6		514.3	673.1	730.3	749.3
32″	812.8	158.8	222.3	387.6			633.5	693.7	719.1	738.1	757.2	247.6	406.4	565.2	723.9	781.1	800.1
36″	914.4	158.8	222.3	400.1	552.5		735.1	795.3	820.7	839.7	858.8	247.6	457.2	666.8	825.5	882.7	898.4
38″	965.2	158.8	222.3	400.1	552.5		785.9	846.1	871.5	890.5	909.6	247.6	482.6	717.6	876.3	933.5	952.5
40″	1016	158.8	222.3	400.1	577.9		836.7	896.9	922.3	941.3	960.4	247.6	508	768.4	927.1	984.3	1003.3
44″	1117.6	158.8	222.3	400.1	755.6		938.3	998.5	1023.9	1042.9	1062	247.6	558.8	870	1028.7	1085.9	1104.9
48″	1219.2	158.8	222.3	400.1	552.5	857.3	1039.9	1100.1	1125.5	1144.5	1163.6	247.6	609.6	971.5	1130.3	1187.5	1206.5
52″	1320.8	158.8	222.3	400.1	552.5	857.3	1141.5	1201.7	1227.1	1246.1	1265.2	247.6	609.6	971.5	1231.9	1289.1	1308.1
56″	1422.4	158.8	222.3	400.1	552.5	857.3	1243.1	1303.3	1328.7	1347.7	1366.8	247.6	609.6	971.5	1333.5	1390.7	1409.7
60″	1524	158.8	222.3	400.1	552.5	857.3	1344.7	1404.9	1430.3	1449.3	1468.4	247.6	609.6	971.5	1435.1	1492.3	1511.3

Installation Procédure (méthode 1)

1. Pay attention à le installation espace sur les deux côtés.(Unités : mm)

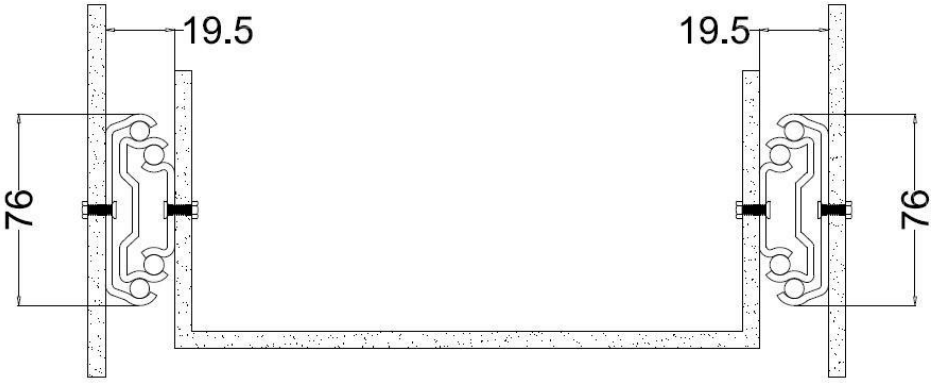

2. Installez le rail extérieur.

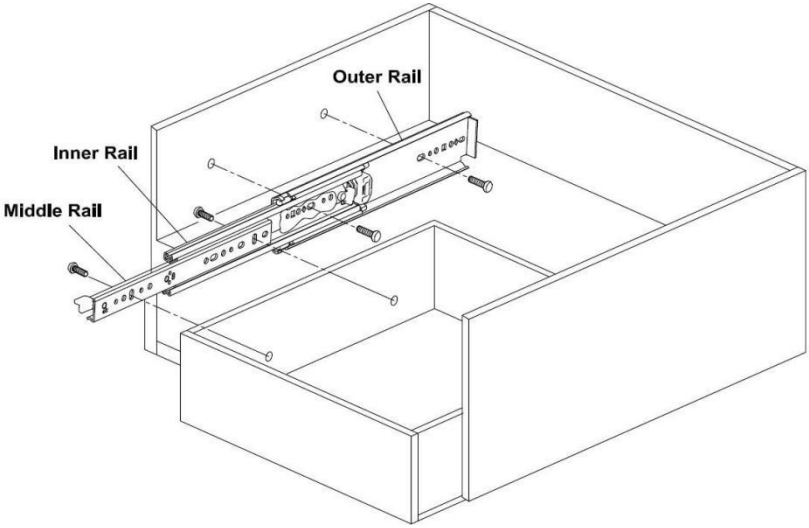

3. Installez le tiroir.

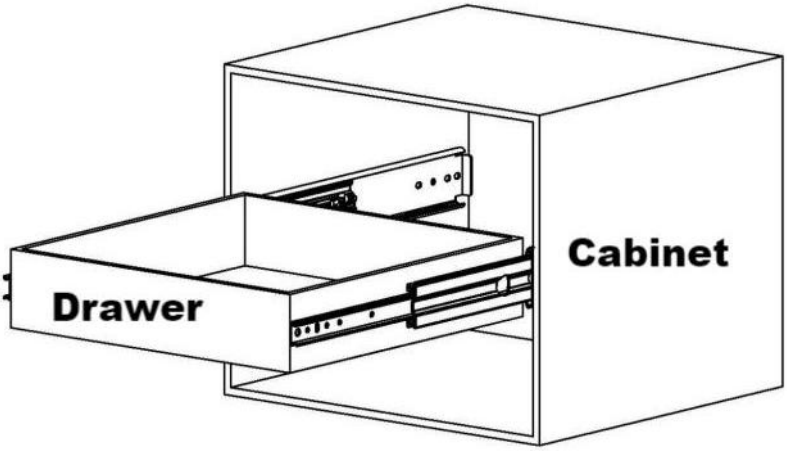

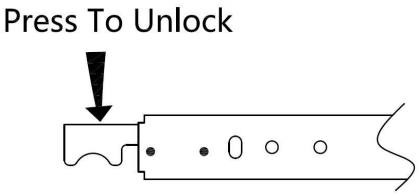

Installation Procédure （ Méthode 2）

2. Faites attention à l'espace d'installation des deux côtés. (Unités : mm)



2. Installez le rail extérieur.

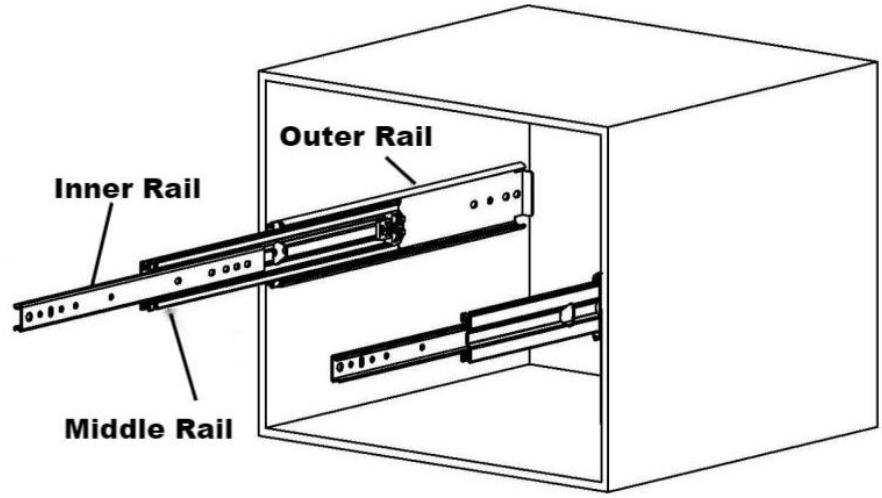

3. Install le tiroir.

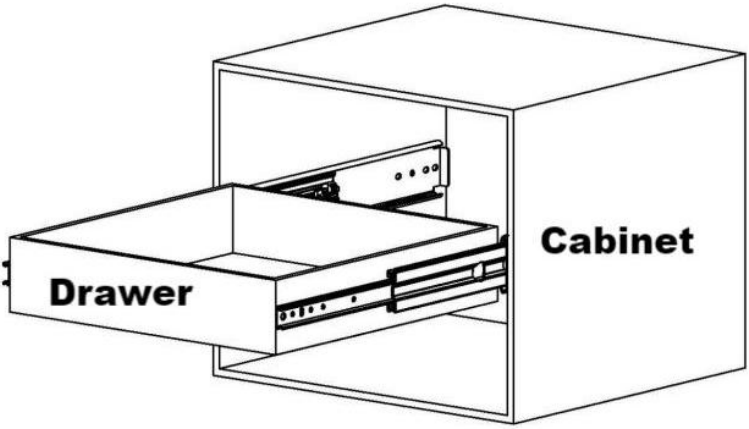

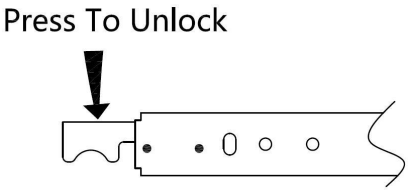

Fabricant : Shanghaimuxinmuyeyouxiangongsi
Adresse : Shuangchenglu 803nong11hao1602A-1609shi, baoshanqu, shanghai 200000 CN.
Importé en Australie : SIHAO PTY LTD. 1 ROKEVA STREET, ASTWOOD, NSW 2122, Australie
Importé aux États-Unis : Sanven Technology Ltd. Suite 250, 9166 Anaheim Place, Rancho Cucamonga, CA 91730

UK	REP

YH CONSULTING LIMITED.
C/O YH Consulting Limited Office 147,
Centurion House, London Road, Staines-upon-Thames, Surrey, TW18 4AX

EC	REP

E-CrossStu GmbH
Mainzer Landstr.69,
60329 Frankfurt
am Main.



VEVOR

Affordable. Reliable. Home Improvement.

HOCHLEISTUNGS-SCHUBLADENFÜHRUNGEN

MODELL 1 :760 1Z

VEVOR

Affordable. Reliable. Home Improvement.

HEAVY DUTY DRAWER SLIDES

MODELL 1 :760 1Z



Dies ist die Originalanleitung. Bitte lesen Sie alle Anweisungen sorgfältig durch, bevor Sie das Gerät in Betrieb nehmen. VEVOR behält sich eine klare Auslegung unserer Bedienungsanleitung vor. Das Aussehen des Produkts hängt vom gelieferten Produkt ab. Bitte haben Sie Verständnis dafür, dass wir Sie nicht erneut über Technologie- oder Software-Updates informieren.

	Warnung: Um das Verletzungsrisiko zu verringern, muss der Benutzer die Bedienungsanleitung sorgfältig lesen.

WARNUNG:

1. Bitte montieren Sie das Produkt genau gemäß der Anleitung. Eine falsche Montage kann gefährlich sein.
2. Bitte tragen Sie während der Montage eine Schutzbrille und Arbeitshandschuhe.
3. Versuchen Sie nicht, das Produkt zusammenzubauen, wenn Sie müde sind oder unter dem Einfluss von Alkohol, Drogen oder Medikamenten stehen.
4. Die Tragfähigkeit und andere Produktparameter gelten nur für das ordnungsgemäß und vollständig montierte Produkt.
5. Trennen und zählen Sie alle Teile und Hardware.
6. Bereiten Sie das folgende Werkzeug vor: Kreuzschlitzschraubendreher.
7. Achten Sie bei der Verwendung von Elektrowerkzeugen darauf, langsamer zu werden und bei Bedarf anzuhalten.
8. Für die Montage sind zwei Personen erforderlich.
9. Befolgen Sie ausschließlich die vorgesehenen Verwendungszwecke. Bewahren Sie die Anweisungen auf.

Aufmerksamkeit:

1. Achten Sie auf Wasserdichtigkeit und Feuchtigkeitsbeständigkeit. Stellen Sie das Gerät nicht im Freien, in feuchter oder chemischer Umgebung auf.
2. Achten Sie auf starke Chemikalien, verwenden Sie keine starken Chemikalien, Reinigungsmittel oder starke Reinigungsmittel, um Produkte zu reinigen. Reinigen Sie das Aussehen der Produktflecken können mit einem sauberen Tuch abgewischt werden.
3. Achten Sie auf hohe Temperaturen und stellen Sie das Produkt nicht in eine Umgebung mit zu hohen Temperaturen (empfohlene Umgebungsanforderungen für das Produkt: Betriebstemperatur: -10 °C bis

50 °C).

Produkteinführung

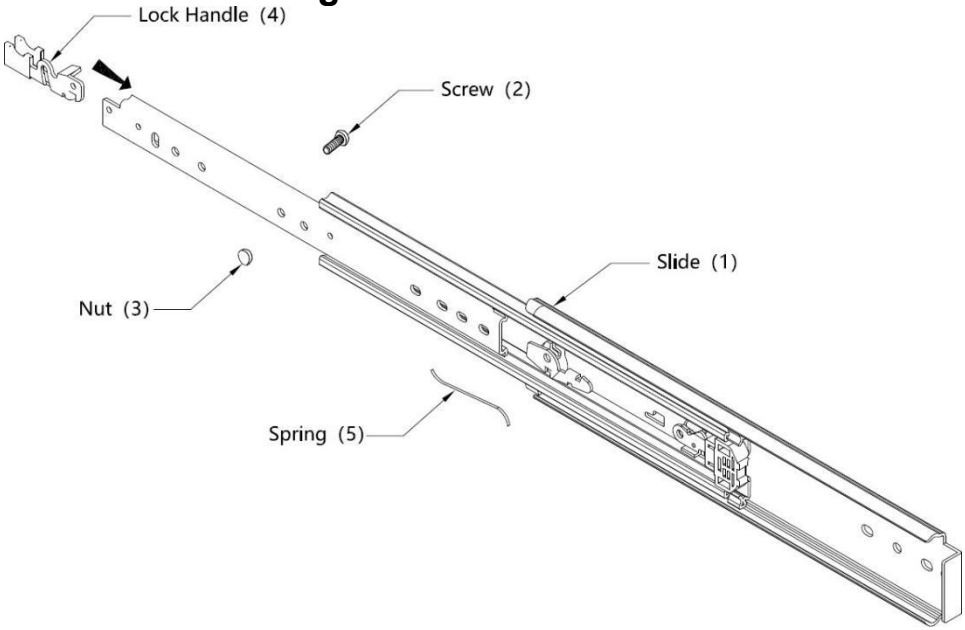

7601Z-16"~7601Z-30"

Teileliste			
Code	**Artikel**	**Bild**	**Menge**
1	Gleiten		2
2	Schrauben		16
3	Nuss		16

4	Verriegelungsgriff (Installiert)		2
5	Frühling (Installiert)		2

7601Z-32"~7601Z-60"

Teileliste			
Code	**Artikel**	**Bild**	**Menge**
1	Gleiten		2
2	Schrauben		24
3	Nuss		14
4	Verriegelungsgriff (Installiert)		2
5	Frühling (Installiert)		2

Produkt Einführung

Modell	Geeignete Schubladenlänge	Gleitlänge (mm)	Max. Belastung (kg

	(Zoll)		/ lbs)
7601Z-18"	18,5	457	225/500
7601Z-20"	20,5	508	202,5/450
7601Z-22"	22,5	559	186/413
7601Z-28"	28,5	711	159/353
7601Z-30"	30,5	762	155,4/343
7601Z-32"	32,5	813	155,4/332
7601Z-36"	36,5	914	139,5/310
7601Z-38"	38,5	965	134/298
7601Z-40"	40,5	1016	129,6/288
7601Z-44"	44,5	1118	119,7/266
7601Z-48"	48,5	1219	105,3/243
7601Z-52"	52,5	1321	100/222
7601Z-56"	56,5	1422	90/200
7601Z-60"	60,5	1524	80/178

7601Z Installation Loch Muster (Einheiten: mm)

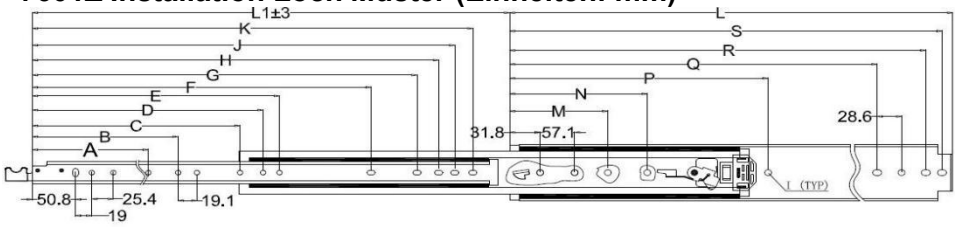

Ltem No	L	A	B	C	D	E	F	G	H	J	K	M	N	P	Q	R	S
18″	457.2	158.8						338.1	363.5	382.5	401.6				368.3	425.5	444.5
20″	508	158.8	222.3				328.7	388.9	414.3	433.3	452.4				419.1	476.3	495.3
22″	558.8	158.8	222.3				379.5	439.7	465.1	484.1	503.2				469.9	527.1	546.1
24″	609.6	158.8	222.3				430.3	490.5	515.9	534.9	554				520.7	577.9	596.9
28″	711.2	158.8	222.3				531.9	592.1	617.5	636.5	655.6				622.3	679.5	698.5
30″	762	158.8	222.3				582.2	642.4	667.8	686.8	705.9	247.6		514.3	673.1	730.3	749.3
32″	812.8	158.8	222.3	387.6			633.5	693.7	719.1	738.1	757.2	247.6	406.4	565.2	723.9	781.1	800.1
36″	914.4	158.8	222.3	400.1	552.5		735.1	795.3	820.7	839.7	858.8	247.6	457.2	666.8	825.5	882.7	898.4
38″	965.2	158.8	222.3	400.1	552.5		785.9	846.1	871.5	890.5	909.6	247.6	482.6	717.6	876.3	933.5	952.5
40″	1016	158.8	222.3	400.1	577.9		836.7	896.9	922.3	941.3	960.4	247.6	508	768.4	927.1	984.3	1003.3
44″	1117.6	158.8	222.3	400.1	755.6		938.3	998.5	1023.9	1042.9	1062	247.6	558.8	870	1028.7	1085.9	1104.9
48″	1219.2	158.8	222.3	400.1	552.5	857.3	1039.9	1100.1	1125.5	1144.5	1163.6	247.6	609.6	971.5	1130.3	1187.5	1206.5
52″	1320.8	158.8	222.3	400.1	552.5	857.3	1141.5	1201.7	1227.1	1246.1	1265.2	247.6	609.6	971.5	1231.9	1289.1	1308.1
56″	1422.4	158.8	222.3	400.1	552.5	857.3	1243.1	1303.3	1328.7	1347.7	1366.8	247.6	609.6	971.5	1333.5	1390.7	1409.7
60″	1524	158.8	222.3	400.1	552.5	857.3	1344.7	1404.9	1430.3	1449.3	1468.4	247.6	609.6	971.5	1435.1	1492.3	1511.3

Installation Vorgehensweise (Methode 1)

1. Bezahlen Aufmerksamkeit Zu Die Installation Raum An beide Seiten. (Einheiten: mm)

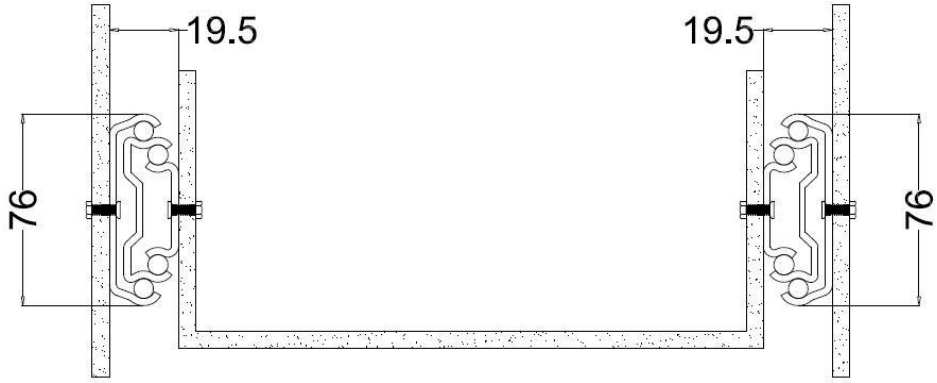

2. Montieren Sie die äußere Schiene.

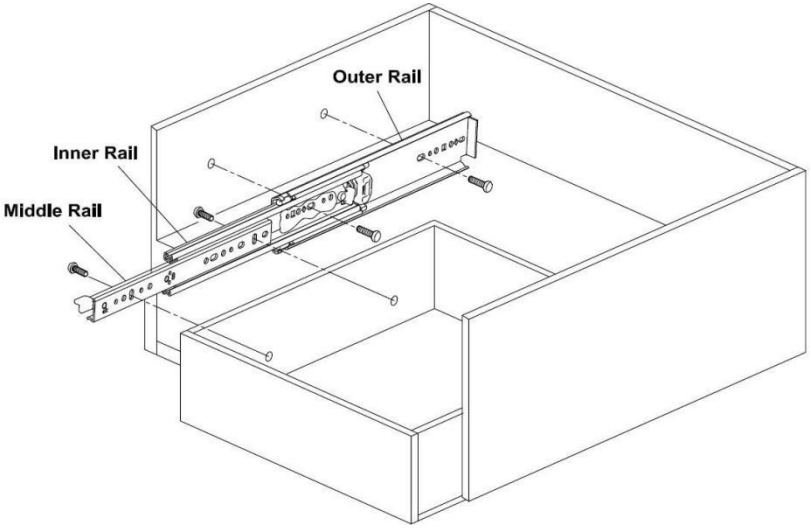

3. Installieren Sie die Schublade.

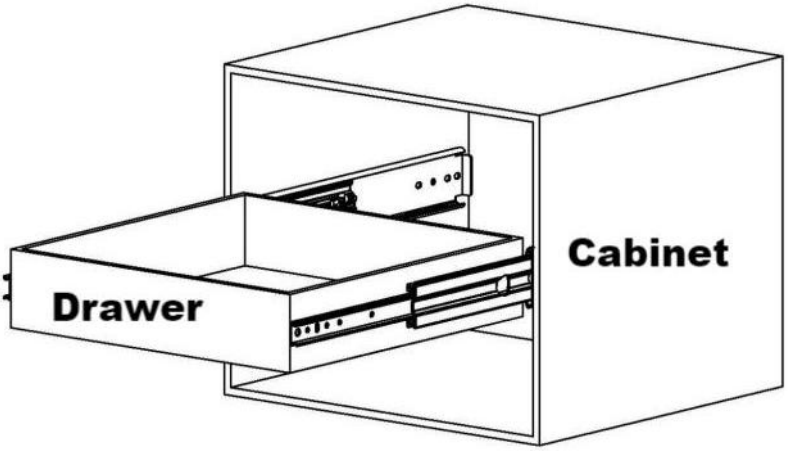

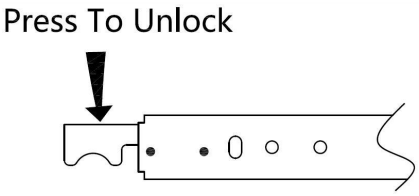

Installation Verfahren（ Methode) 2 ）

3. Achten Sie auf den beidseitigen Einbauraum. (Einheit : mm)



2. Montieren Sie die äußere Schiene.

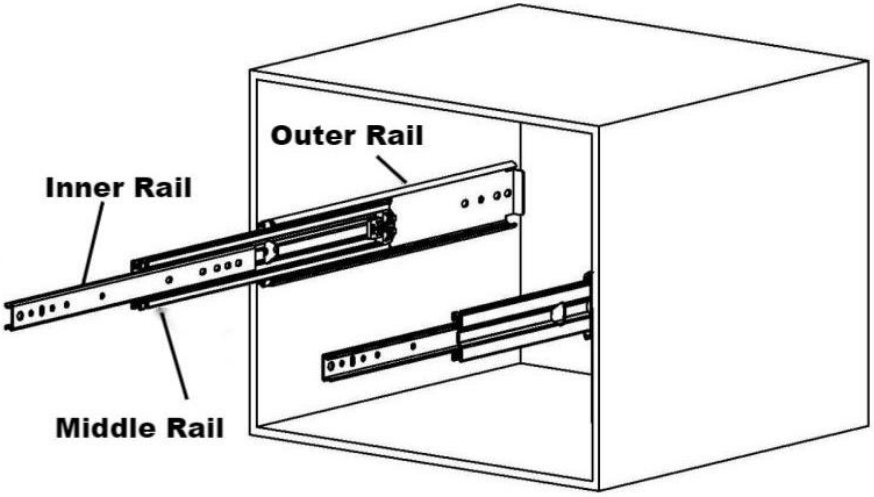

3. Installieren Die Schublade.

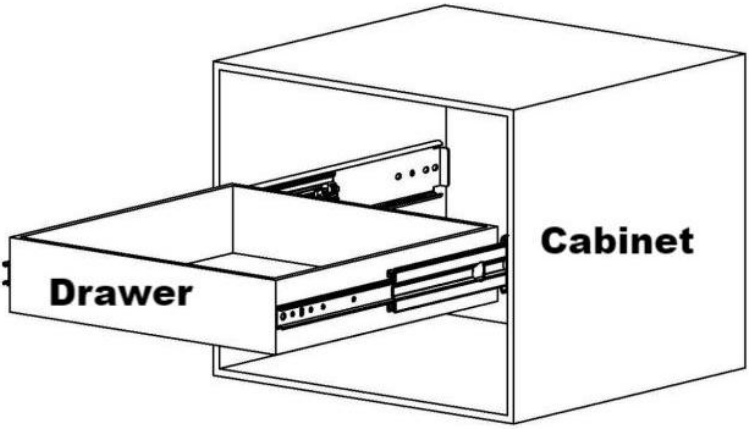

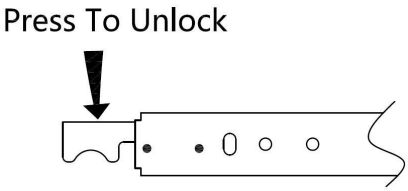

Hersteller: Shanghaimuxinmuyeyouxiangongsi
Adresse: Shuangchenglu 803nong11hao1602A-1609shi, baoshanqu, Shanghai 200000 CN.
Importiert nach AUS: SIHAO PTY LTD. 1 ROKEVA STREETEASTWOOD NSW 2122 Australien
Importiert in die USA: Sanven Technology Ltd. Suite 250, 9166 Anaheim Place, Rancho Cucamonga, CA 91730

UK	REP

YH CONSULTING LIMITED.
C/O YH Consulting Limited Office 147,
Centurion House, London Road, Staines-upon-Thames, Surrey, TW18 4AX

EC	REP

E-CrossStu GmbH
Mainzer Landstr.69,
60329 Frankfurt
am Main.



VEVOR

Affordable. Reliable. Home Improvement.

GUIDE PER CASSETTI PER IMPIEGHI GRAVOSI

MODELLO 1 :760 1Z

VEVOR
Affordable. Reliable. Home Improvement.

HEAVY DUTY DRAWER SLIDES

MODELLO 1 :760 1Z



Queste sono le istruzioni originali, si prega di leggere attentamente tutte le istruzioni del manuale prima dell'uso. VEVOR si riserva la piena interpretazione del proprio manuale utente. L'aspetto del prodotto dipenderà dal prodotto ricevuto. Vi preghiamo di non informarvi più in caso di aggiornamenti tecnologici o software sul nostro prodotto.

	Avvertenza: per ridurre il rischio di lesioni, l'utente deve leggere attentamente il manuale di istruzioni.

AVVERTIMENTO:

1. Si prega di montare il prodotto seguendo scrupolosamente le istruzioni. Un montaggio non corretto potrebbe essere pericoloso.
2. Durante il montaggio, indossare occhiali protettivi e guanti da lavoro.
3. Non tentare di montare il prodotto quando ci si sente stanchi o sotto l'effetto di alcol, droghe o medicinali.
4. La capacità di carico e gli altri parametri del prodotto si applicano solo al prodotto correttamente e completamente assemblato.
5. Separare e contare tutte le parti e l'hardware.
6. Preparare il seguente strumento: cacciavite a croce.
7. Se si utilizzano utensili elettrici, fare attenzione a rallentare e fermarsi quando necessario.
8. Per il montaggio sono necessarie due persone.
9. Seguire solo gli usi previsti. Conservare le istruzioni.

Attenzione:

1. Prestare attenzione all'impermeabilità e all'umidità, non posizionare all'aria aperta, in ambienti umidi o esposti a sostanze chimiche.
2. Prestare attenzione alle sostanze chimiche aggressive: non utilizzare prodotti chimici, detergenti o detergenti aggressivi per pulire i prodotti. Le macchie visibili sul prodotto possono essere rimosse con un panno pulito.
3. Prestare attenzione alle alte temperature, non posizionare il prodotto in un ambiente con temperature troppo elevate (requisiti ambientali consigliati per il prodotto: temperatura di esercizio: -10℃-50℃).

Introduzione al prodotto

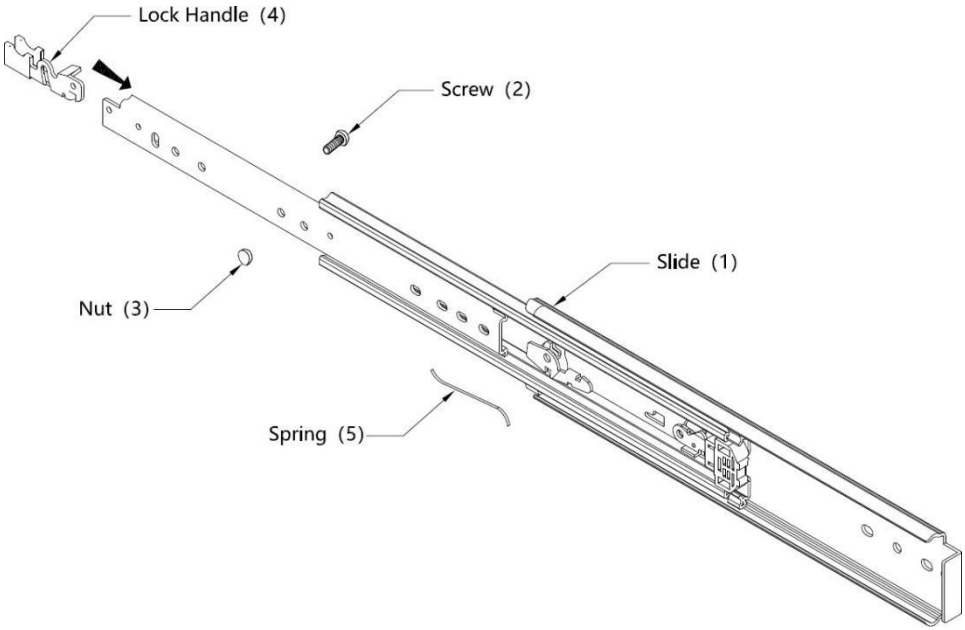

7601Z-16"~7601Z-30"

Elenco delle parti			
Codice	**Articolo**	**Immagine**	**Quantità**
1	Diapositiva		2
2	Vite		16
3	Noce		16
4	Maniglia di bloccaggio (Installato)		2

5	Primavera (Installato)		2

7601Z-32"~7601Z-60"

Elenco delle parti			
Codice	**Articolo**	**Immagine**	**Quantità**
1	Diapositiva		2
2	Vite		24
3	Noce		14
4	Maniglia di bloccaggio (Installato)		2
5	Primavera (Installato)		2

Prodotto Introduzione

Modello	Lunghezza del cassetto applicabile (pollici)	Lunghezza di scorrimento (mm)	Carico massimo (kg / libbre)
7601Z-18"	18.5	457	225/500

7601Z-20"	20.5	508	202,5/450
7601Z-22"	22.5	559	186/413
7601Z-28"	28.5	711	159/353
7601Z-30"	30.5	762	155.4/343
7601Z-32"	32,5	813	155.4/332
7601Z-36"	36.5	914	139,5/310
7601Z-38"	38,5	965	134/298
7601Z-40"	40.5	1016	129.6/288
7601Z-44"	44,5	1118	119.7/266
7601Z-48"	48.5	1219	105.3/243
7601Z-52"	52,5	1321	100/222
7601Z-56"	56,5	1422	90/200
7601Z-60"	60,5	1524	80/178

7601Z Installazione Buco Modello (unità: mm)

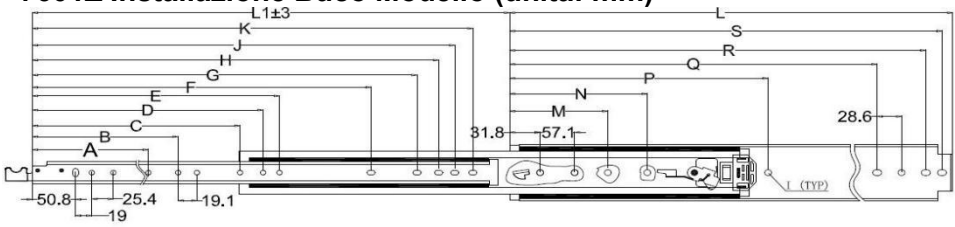

Ltem No	L	A	B	C	D	E	F	G	H	J	K	M	N	P	Q	R	S
18″	457.2	158.8						338.1	363.5	382.5	401.6				368.3	425.5	444.5
20″	508	158.8	222.3				328.7	388.9	414.3	433.3	452.4				419.1	476.3	495.3
22″	558.8	158.8	222.3				379.5	439.7	465.1	484.1	503.2				469.9	527.1	546.1
24″	609.6	158.8	222.3				430.3	490.5	515.9	534.9	554				520.7	577.9	596.9
28″	711.2	158.8	222.3				531.9	592.1	617.5	636.5	655.6				622.3	679.5	698.5
30″	762	158.8	222.3				582.2	642.4	667.8	686.8	705.9	247.6		514.3	673.1	730.3	749.3
32″	812.8	158.8	222.3	387.6			633.5	693.7	719.1	738.1	757.2	247.6	406.4	565.2	723.9	781.1	800.1
36″	914.4	158.8	222.3	400.1	552.5		735.1	795.3	820.7	839.7	858.8	247.6	457.2	666.8	825.5	882.7	898.4
38″	965.2	158.8	222.3	400.1	552.5		785.9	846.1	871.5	890.5	909.6	247.6	482.6	717.6	876.3	933.5	952.5
40″	1016	158.8	222.3	400.1	577.9		836.7	896.9	922.3	941.3	960.4	247.6	508	768.4	927.1	984.3	1003.3
44″	1117.6	158.8	222.3	400.1	755.6		938.3	998.5	1023.9	1042.9	1062	247.6	558.8	870	1028.7	1085.9	1104.9
48″	1219.2	158.8	222.3	400.1	552.5	857.3	1039.9	1100.1	1125.5	1144.5	1163.6	247.6	609.6	971.5	1130.3	1187.5	1206.5
52″	1320.8	158.8	222.3	400.1	552.5	857.3	1141.5	1201.7	1227.1	1246.1	1265.2	247.6	609.6	971.5	1231.9	1289.1	1308.1
56″	1422.4	158.8	222.3	400.1	552.5	857.3	1243.1	1303.3	1328.7	1347.7	1366.8	247.6	609.6	971.5	1333.5	1390.7	1409.7
60″	1524	158.8	222.3	400.1	552.5	857.3	1344.7	1404.9	1430.3	1449.3	1468.4	247.6	609.6	971.5	1435.1	1492.3	1511.3

Installazione Procedura (Metodo 1)

1. Pagare Attenzione A IL installazione spazio SU Entrambi lati.(Unità:mm)

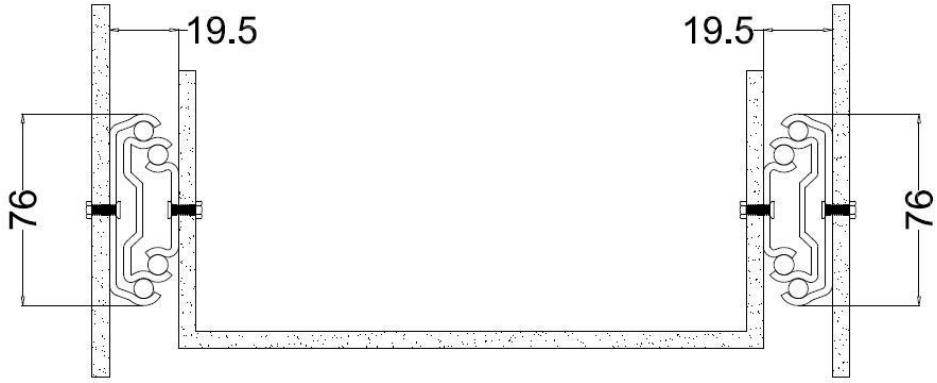

2. Installare la guida esterna.

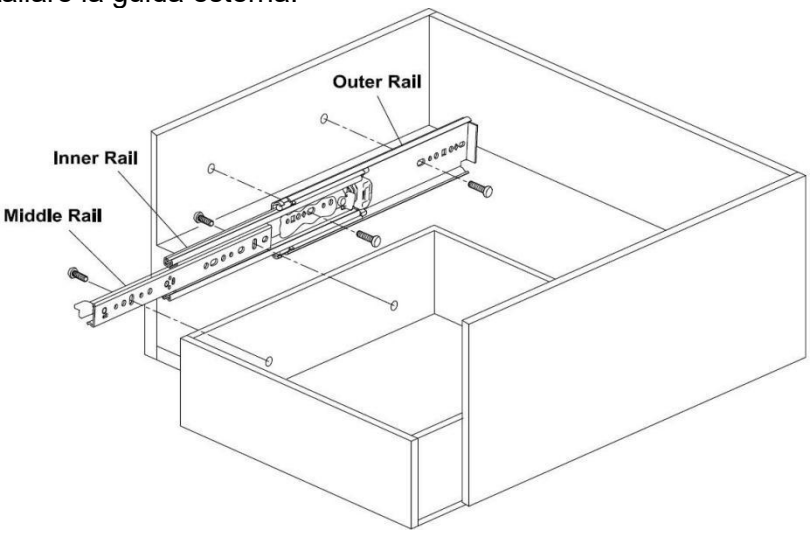

3. Installare il cassetto.

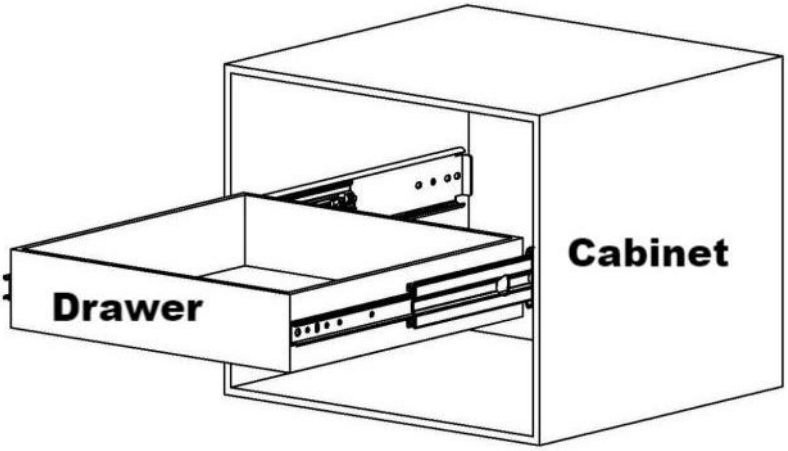

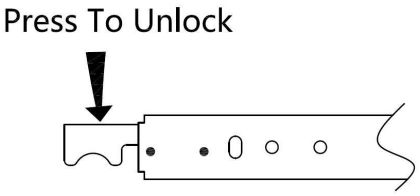

Installazione Procedura（ metodo) 2 ）

4. Prestare attenzione allo spazio di installazione su entrambi i lati. (Unità : mm)



2. Installare la guida esterna.

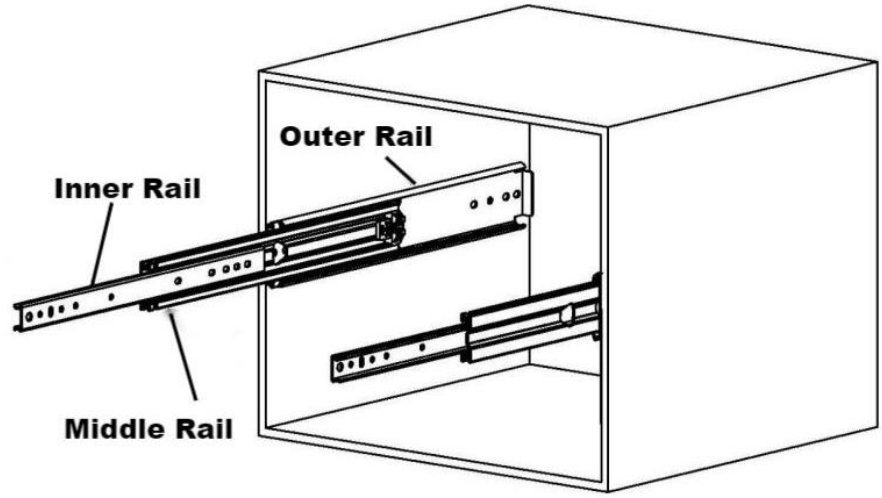

3. Installare IL cassetto.

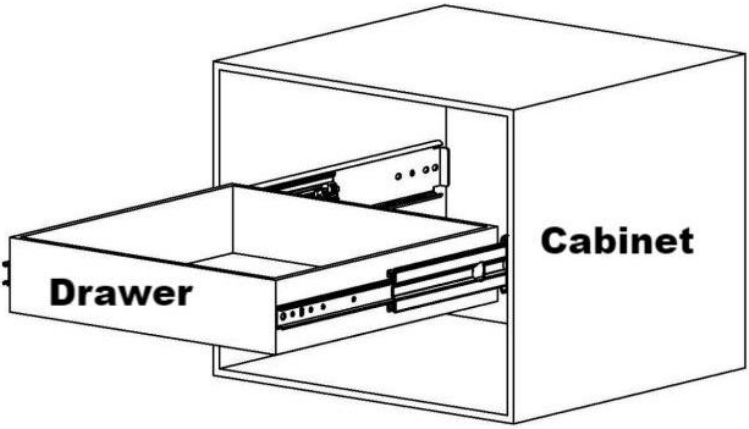

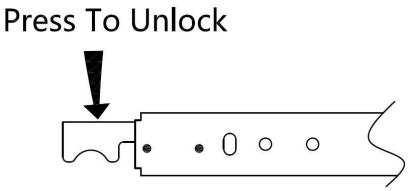

Produttore: Shanghaimuxinmuyeyouxiangongsi
Indirizzo: Shuangchenglu 803nong11hao1602A-1609shi, baoshanqu, shanghai 200000 CN.
Importato in AUS: SIHAO PTY LTD. 1 ROKEVA STREETEASTWOOD NSW 2122 Australia
Importato negli USA: Sanven Technology Ltd. Suite 250, 9166 Anaheim Place, Rancho Cucamonga, CA 91730

UK	REP

YH CONSULTING LIMITED.
C/O YH Consulting Limited Office 147,
Centurion House, London Road, Staines-upon-Thames, Surrey, TW18 4AX

EC	REP

E-CrossStu GmbH
Mainzer Landstr.69,
60329 Frankfurt
am Main.



VEVOR

Affordable. Reliable. Home Improvement.

CORREDERAS PARA CAJONES DE ALTA RESISTENCIA

MODELO 1 :760 1Z

VEVOR
Affordable. Reliable. Home Improvement.

HEAVY DUTY DRAWER SLIDES

MODELO 1 :760 1Z



Estas son las instrucciones originales; lea atentamente todas las instrucciones del manual antes de utilizarlo. VEVOR se reserva el derecho de interpretar este manual de usuario. La apariencia del producto dependerá del producto que haya recibido. Le rogamos que nos disculpe si no le informamos de nuevo si hay actualizaciones tecnológicas o de software en nuestro producto.

	Advertencia: Para reducir el riesgo de lesiones, el usuario debe leer atentamente el manual de instrucciones.

ADVERTENCIA:

1. Por favor, monte el producto siguiendo estrictamente las instrucciones. Un montaje incorrecto podría ser peligroso.
2. Utilice gafas de seguridad y guantes de trabajo adecuadamente durante el montaje.
3. No intente ensamblar el producto cuando se sienta cansado o bajo la influencia de alcohol, drogas o medicamentos.
4. La capacidad de carga y otros parámetros del producto se aplican únicamente al producto ensamblado de forma correcta y completa.
5. Separe y cuente todas las piezas y el hardware.
6. Prepare la siguiente herramienta: destornillador de cabeza Philips.
7. Si utiliza herramientas eléctricas, tenga cuidado de reducir la velocidad y detenerse cuando sea necesario.
8. Se necesitan dos personas para el montaje.
9. Siga únicamente los usos previstos. Conserve las instrucciones.

Atención:

1. Preste atención a la resistencia al agua y a la humedad, no debe colocarse al aire libre, en ambientes húmedos o químicos.
2. Tenga cuidado con los productos químicos fuertes: no utilice productos químicos, agentes de limpieza ni detergentes fuertes para limpiar los productos. Las manchas pueden eliminarse con un paño limpio.
3. Preste atención a las altas temperaturas, no coloque el producto en un entorno donde la temperatura sea demasiado alta (requisitos ambientales recomendados del producto: temperatura de trabajo: -10 ℃ - 50 ℃).

Introducción del producto

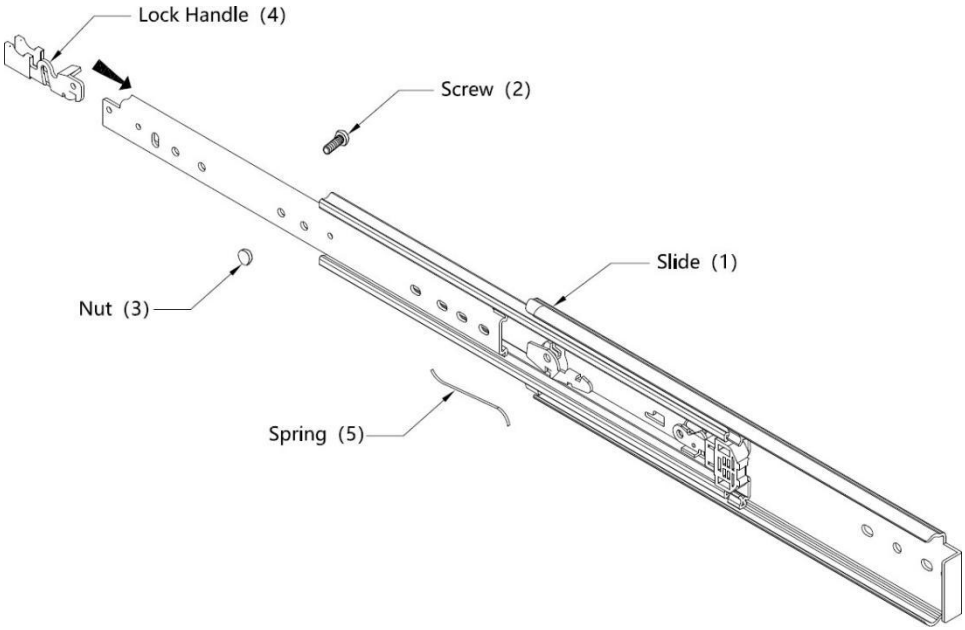

7601Z-16"~7601Z-30"

Lista de piezas			
Código	**Artículo**	**Imagen**	**Cantidad.**
1	Deslizar		2
2	Tornillo		16
3	Tuerca		16
4	Manija de bloqueo (Instalado)		2

5	Primavera (Instalado)		2

7601Z-32"~7601Z-60"

Lista de piezas			
Código	**Artículo**	**Imagen**	**Cantidad.**
1	Deslizar		2
2	Tornillo		24
3	Tuerca		14
4	Manija de bloqueo (Instalado)		2
5	Primavera (Instalado)		2

Producto Introducción

Modelo	Longitud de cajón aplicable (pulgadas)	Longitud de deslizamiento (mm)	Carga máxima (kg/lbs)
7601Z-18"	18.5	457	225/500

7601Z-20"	20.5	508	202.5/450
7601Z-22"	22.5	559	186/413
7601Z-28"	28.5	711	159/353
7601Z-30"	30.5	762	155.4/343
7601Z-32"	32.5	813	155.4/332
7601Z-36"	36.5	914	139.5/310
7601Z-38"	38.5	965	134/298
7601Z-40"	40.5	1016	129.6/288
7601Z-44"	44.5	1118	119.7/266
7601Z-48"	48.5	1219	105.3/243
7601Z-52"	52.5	1321	100/222
7601Z-56"	56.5	1422	90/200
7601Z-60"	60.5	1524	80/178

7601Z Instalación Agujero Patrón (Unidades: mm)

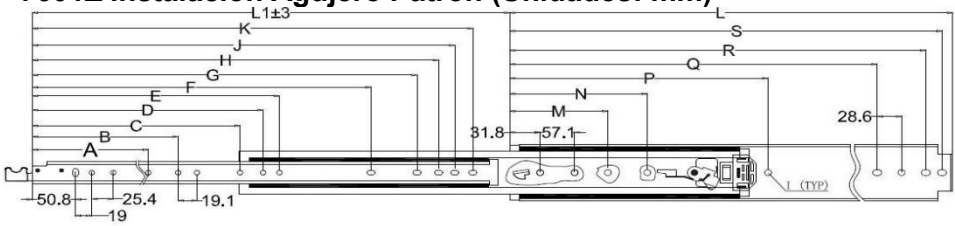

Ltem No	L	A	B	C	D	E	F	G	H	J	K	M	N	P	Q	R	S
18″	457.2	158.8						338.1	363.5	382.5	401.6				368.3	425.5	444.5
20″	508	158.8	222.3				328.7	388.9	414.3	433.3	452.4				419.1	476.3	495.3
22″	558.8	158.8	222.3				379.5	439.7	465.1	484.1	503.2				469.9	527.1	546.1
24″	609.6	158.8	222.3				430.3	490.5	515.9	534.9	554				520.7	577.9	596.9
28″	711.2	158.8	222.3				531.9	592.1	617.5	636.5	655.6				622.3	679.5	698.5
30″	762	158.8	222.3				582.2	642.4	667.8	686.8	705.9	247.6		514.3	673.1	730.3	749.3
32″	812.8	158.8	222.3	387.6			633.5	693.7	719.1	738.1	757.2	247.6	406.4	565.2	723.9	781.1	800.1
36″	914.4	158.8	222.3	400.1	552.5		735.1	795.3	820.7	839.7	858.8	247.6	457.2	666.8	825.5	882.7	898.4
38″	965.2	158.8	222.3	400.1	552.5		785.9	846.1	871.5	890.5	909.6	247.6	482.6	717.6	876.3	933.5	952.5
40″	1016	158.8	222.3	400.1	577.9		836.7	896.9	922.3	941.3	960.4	247.6	508	768.4	927.1	984.3	1003.3
44″	1117.6	158.8	222.3	400.1	755.6		938.3	998.5	1023.9	1042.9	1062	247.6	558.8	870	1028.7	1085.9	1104.9
48″	1219.2	158.8	222.3	400.1	552.5	857.3	1039.9	1100.1	1125.5	1144.5	1163.6	247.6	609.6	971.5	1130.3	1187.5	1206.5
52″	1320.8	158.8	222.3	400.1	552.5	857.3	1141.5	1201.7	1227.1	1246.1	1265.2	247.6	609.6	971.5	1231.9	1289.1	1308.1
56″	1422.4	158.8	222.3	400.1	552.5	857.3	1243.1	1303.3	1328.7	1347.7	1366.8	247.6	609.6	971.5	1333.5	1390.7	1409.7
60″	1524	158.8	222.3	400.1	552.5	857.3	1344.7	1404.9	1430.3	1449.3	1468.4	247.6	609.6	971.5	1435.1	1492.3	1511.3

Instalación Procedimiento (Método 1)

1. Pagar atención a el instalación espacio en ambos lados.(Unidades:mm)

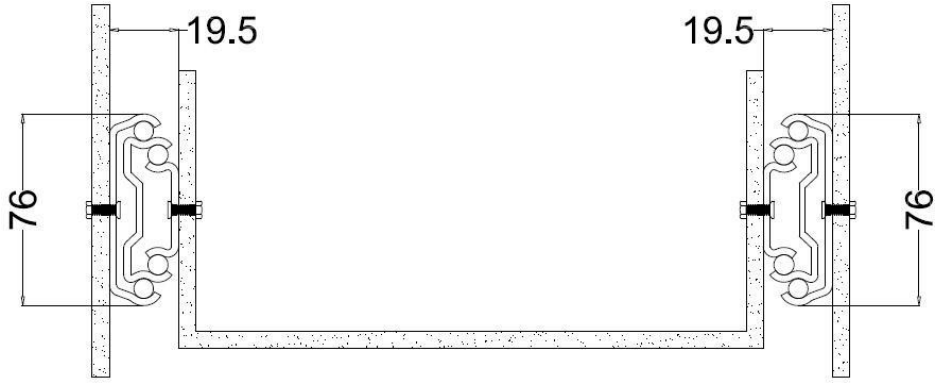

2. Instale el riel exterior.

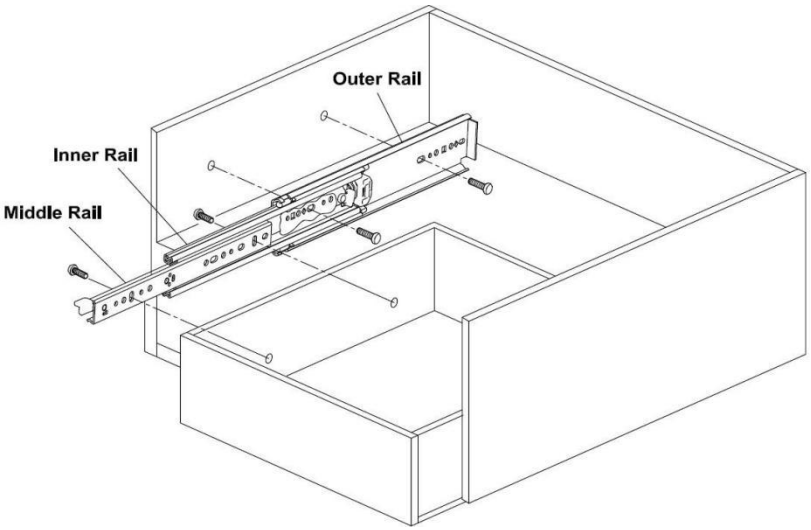

3. Instale el cajón.

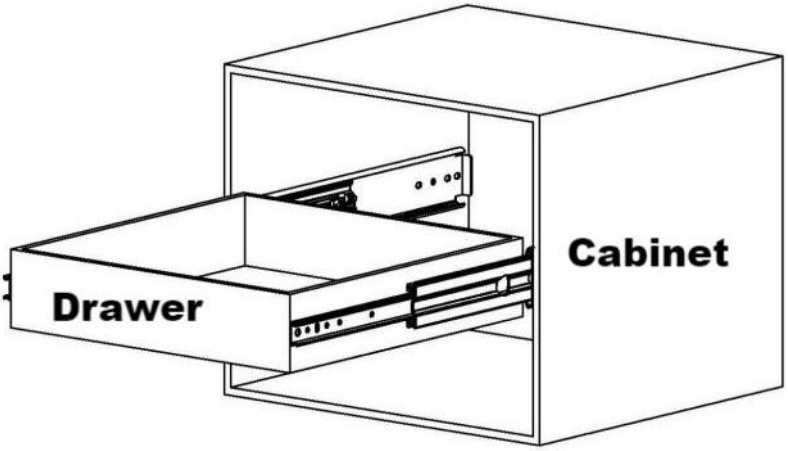

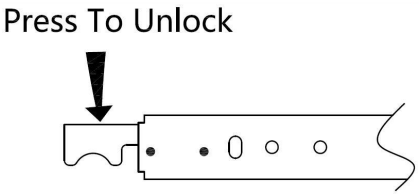

Instalación Procedimiento（ Método) 2 ）

5. Preste atención al espacio de instalación en ambos lados.
(Unidades : mm)



2. Instale el riel exterior.

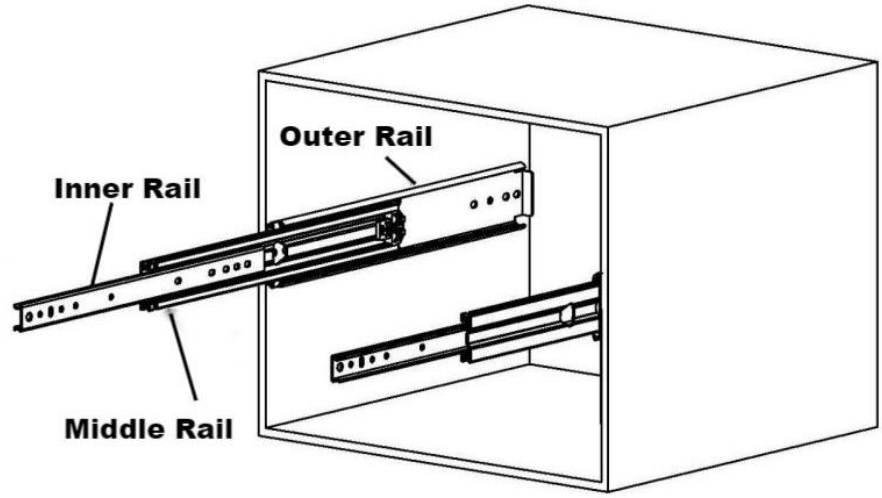

3. Instalar el cajón.

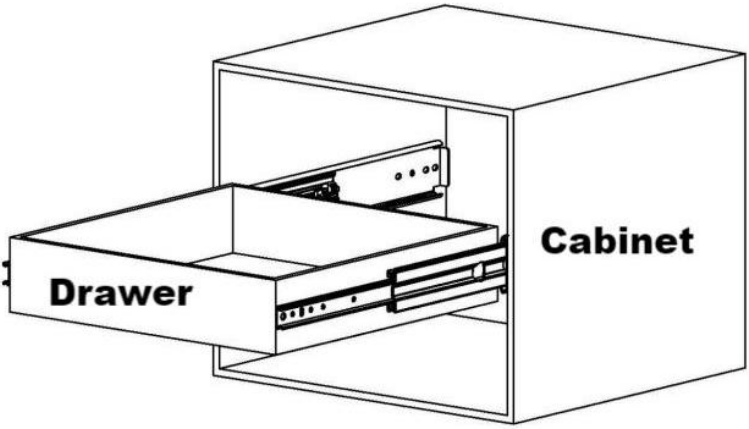

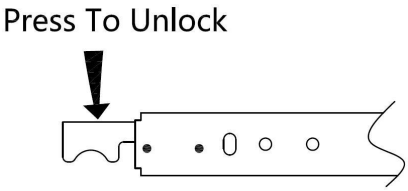

Fabricante: Shanghaimuxinmuyeyouxiangongsi
Dirección: Shuangchenglu 803nong11hao1602A-1609shi, baoshanqu, shanghai 200000 CN.
Importado a AUS: SIHAO PTY LTD. 1 ROKEVA STREET, EASTWOOD, NSW 2122, Australia
Importado a EE. UU.: Sanven Technology Ltd. Suite 250, 9166 Anaheim Place, Rancho Cucamonga, CA 91730

UK	REP

YH CONSULTING LIMITED.
C/O YH Consulting Limited Office 147,
Centurion House, London Road, Staines-upon-Thames, Surrey, TW18 4AX

EC	REP

E-CrossStu GmbH
Mainzer Landstr.69,
60329 Frankfurt
am Main.



VEVOR

Affordable. Reliable. Home Improvement.

WYTRZYMAŁE PROWADNICE SZUFLAD

MODEL 1 :760 1Z

VEVOR
Affordable. Reliable. Home Improvement.

HEAVY DUTY DRAWER SLIDES

MODEL 1 :760 1Z



To jest oryginalna instrukcja obsługi. Przed użyciem prosimy o dokładne zapoznanie się z treścią instrukcji. Firma VEVOR zastrzega sobie prawo do jednoznacznej interpretacji niniejszej instrukcji obsługi. Wygląd produktu zależy od stanu, w jakim go otrzymali Państwo. Prosimy o wyrozumiałość, ale nie będziemy Państwa ponownie informować o aktualizacjach technologicznych lub oprogramowania naszego produktu.

	Ostrzeżenie: Aby zminimalizować ryzyko obrażeń, użytkownik powinien uważnie przeczytać instrukcję obsługi.

OSTRZEŻENIE:

1. Prosimy o montaż produktu ściśle według instrukcji. Nieprawidłowy montaż może być niebezpieczny.
2. Podczas montażu należy prawidłowo nosić okulary ochronne i rękawice robocze.
3. Nie należy podejmować prób montażu produktu, gdy jest się zmęczonym lub pod wpływem alkoholu, narkotyków lub leków.
4. Nośność i inne parametry produktu odnoszą się wyłącznie do produktu prawidłowo i kompletnie zmontowanego.
5. Oddziel i policz wszystkie części i elementy sprzętowe.
6. Przygotuj następujące narzędzie: śrubokręt krzyżakowy.
7. Używając elektronarzędzi, pamiętaj o zwolnieniu i zatrzymaniu się, gdy jest to konieczne.
8. Do montażu potrzebne są dwie osoby.
9. Stosuj wyłącznie zgodnie z przeznaczeniem. Zachowaj instrukcję.

Uwaga:

1. Należy zwrócić uwagę na to, aby produkt był wodoodporny i odporny na wilgoć. Nie należy umieszczać go na otwartej przestrzeni, w wilgotnym lub chemicznym środowisku.
2. Zwróć uwagę na silne środki chemiczne. Nie używaj silnych środków chemicznych, środków czyszczących ani detergentów do czyszczenia produktów. Aby oczyścić produkt, plamy można przetrzeć czystą szmatką.
3. Należy zwrócić uwagę na wysoką temperaturę, nie należy umieszczać produktu w środowisku, w którym temperatura jest zbyt wysoka (zalecane wymagania środowiskowe produktu: temperatura pracy: -10℃-50℃).

Wprowadzenie do produktu

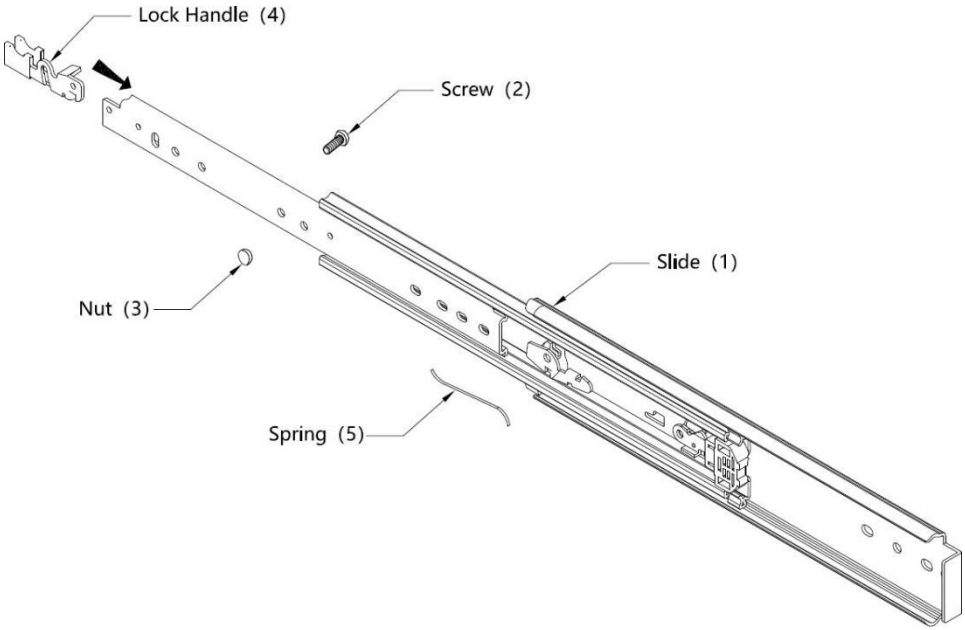

7601Z-16"~7601Z-30"

Lista części			
Kod	**Przedmiot**	**Zdjęcie**	**Ilość**
1	Slajd		2
2	Śruba		16
3	Nakrętka		16
4	Klamka blokująca (Zainstalowano)		2

5	Wiosna (Zainstalowano)		2

7601Z-32"~7601Z-60"

Lista części			
Kod	**Przedmiot**	**Zdjęcie**	**Ilość**
1	Slajd		2
2	Śruba		24
3	Nakrętka		14
4	Klamka blokująca (Zainstalowano)		2
5	Wiosna (Zainstalowano)		2

Produkt Wstęp

Model	Długość szuflady (cale)	Długość przesuwu (mm)	Maksymalne obciążenie (kg/funty)
7601Z-18"	18,5	457	225/500

7601Z-20"	20,5	508	202,5/450
7601Z-22"	22,5	559	186/413
7601Z-28"	28,5	711	159/353
7601Z-30"	30,5	762	155.4/343
7601Z-32"	32,5	813	155.4/332
7601Z-36"	36,5	914	139,5/310
7601Z-38"	38,5	965	134/298
7601Z-40"	40,5	1016	129,6/288
7601Z-44"	44,5	1118	119,7/266
7601Z-48"	48,5	1219	105.3/243
7601Z-52"	52,5	1321	100/222
7601Z-56"	56,5	1422	90/200
7601Z-60"	60,5	1524	80/178

7601Z Instalacja Otwór Wzór (jednostki: mm)

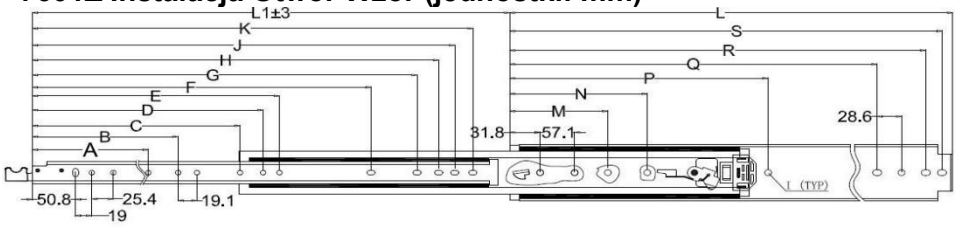

Ltem No	L	A	B	C	D	E	F	G	H	J	K	M	N	P	Q	R	S
18″	457.2	158.8						338.1	363.5	382.5	401.6				368.3	425.5	444.5
20″	508	158.8	222.3				328.7	388.9	414.3	433.3	452.4				419.1	476.3	495.3
22″	558.8	158.8	222.3				379.5	439.7	465.1	484.1	503.2				469.9	527.1	546.1
24″	609.6	158.8	222.3				430.3	490.5	515.9	534.9	554				520.7	577.9	596.9
28″	711.2	158.8	222.3				531.9	592.1	617.5	636.5	655.6				622.3	679.5	698.5
30″	762	158.8	222.3				582.2	642.4	667.8	686.8	705.9	247.6		514.3	673.1	730.3	749.3
32″	812.8	158.8	222.3	387.6			633.5	693.7	719.1	738.1	757.2	247.6	406.4	565.2	723.9	781.1	800.1
36″	914.4	158.8	222.3	400.1	552.5		735.1	795.3	820.7	839.7	858.8	247.6	457.2	666.8	825.5	882.7	898.4
38″	965.2	158.8	222.3	400.1	552.5		785.9	846.1	871.5	890.5	909.6	247.6	482.6	717.6	876.3	933.5	952.5
40″	1016	158.8	222.3	400.1	577.9		836.7	896.9	922.3	941.3	960.4	247.6	508	768.4	927.1	984.3	1003.3
44″	1117.6	158.8	222.3	400.1	755.6		938.3	998.5	1023.9	1042.9	1062	247.6	558.8	870	1028.7	1085.9	1104.9
48″	1219.2	158.8	222.3	400.1	552.5	857.3	1039.9	1100.1	1125.5	1144.5	1163.6	247.6	609.6	971.5	1130.3	1187.5	1206.5
52″	1320.8	158.8	222.3	400.1	552.5	857.3	1141.5	1201.7	1227.1	1246.1	1265.2	247.6	609.6	971.5	1231.9	1289.1	1308.1
56″	1422.4	158.8	222.3	400.1	552.5	857.3	1243.1	1303.3	1328.7	1347.7	1366.8	247.6	609.6	971.5	1333.5	1390.7	1409.7
60″	1524	158.8	222.3	400.1	552.5	857.3	1344.7	1404.9	1430.3	1449.3	1468.4	247.6	609.6	971.5	1435.1	1492.3	1511.3

Instalacja Procedura (Metoda 1)

1. Zapłać uwaga Do ten instalacja przestrzeń NA Zarówno boki.(Jednostki: mm)

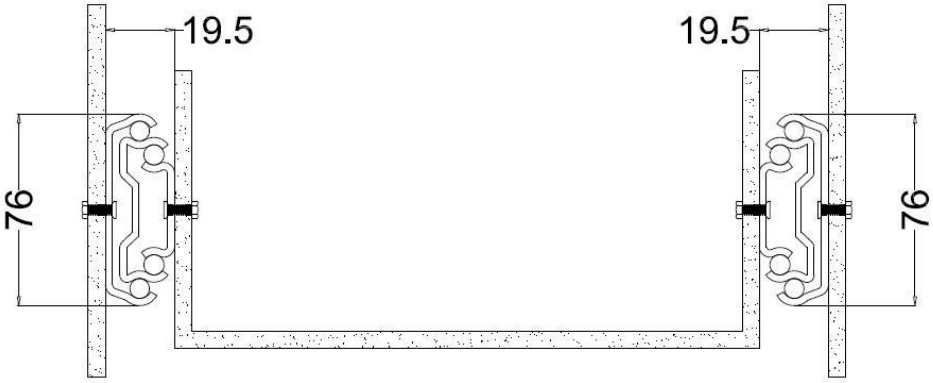

2. Zamontuj szynę zewnętrzną.

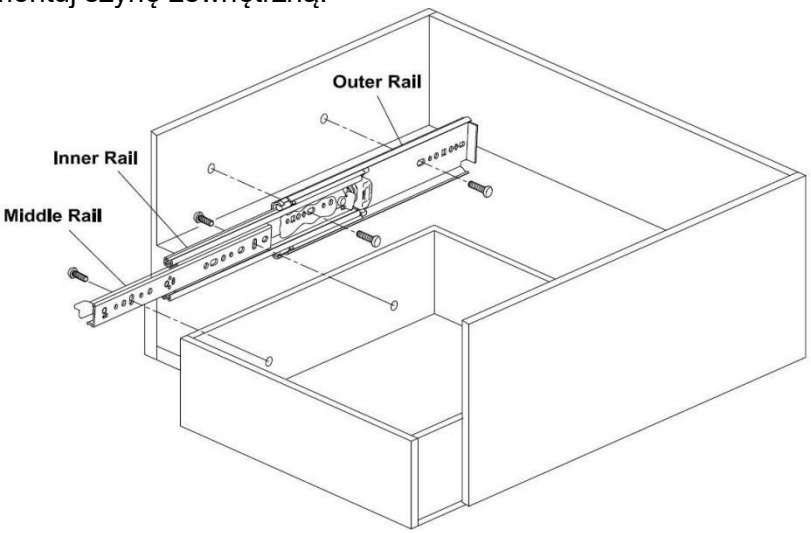

3. Zainstaluj szufladę.

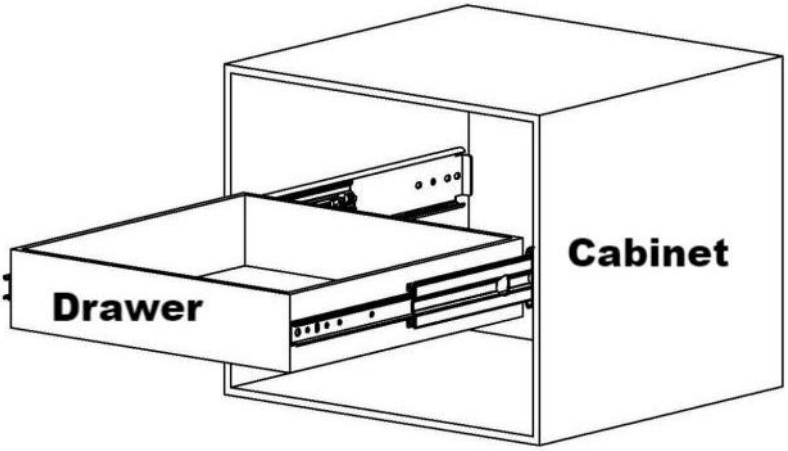

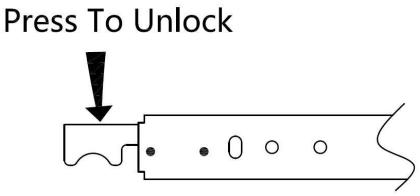

Instalacja Procedura（ Metoda) 2 ）

6. Należy zwrócić uwagę na przestrzeń montażową po obu stronach. (Jednostki : mm)



2. Zamontuj szynę zewnętrzną.

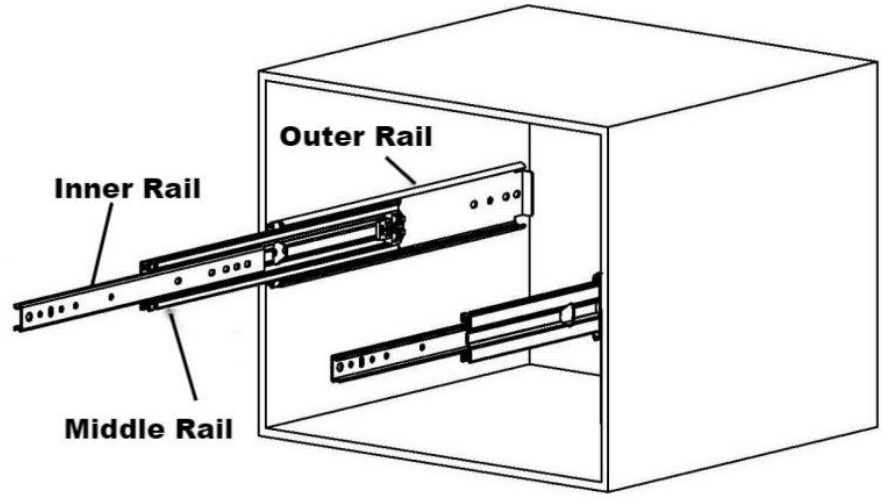

3. Zainstaluj ten szuflada.

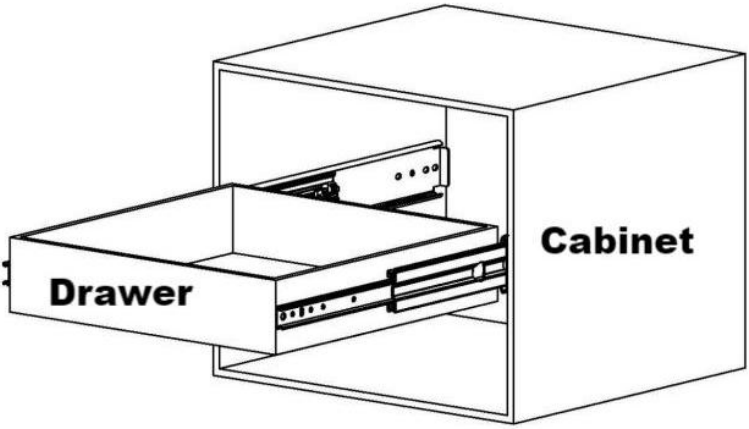

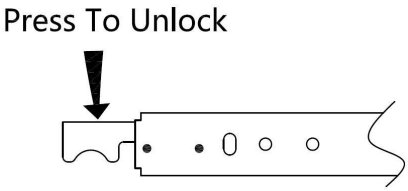

Producent: Shanghaimuxinmuyeyouxiangongsi
Adres: Shuangchenglu 803nong11hao1602A-1609shi, baoshanqu, szanghaj 200000 CN.
Importowane do Australii: SIHAO PTY LTD. 1 ROKEVA STREETEASTWOOD NSW 2122 Australia
Importowane do USA: Sanven Technology Ltd. Suite 250, 9166 Anaheim Place, Rancho Cucamonga, CA 91730

UK	REP

YH CONSULTING LIMITED.
C/O YH Consulting Limited Office 147,
Centurion House, London Road, Staines-upon-Thames, Surrey, TW18 4AX

EC	REP

E-CrossStu GmbH
Mainzer Landstr.69,
60329 Frankfurt
am Main.



VEVOR

Affordable. Reliable. Home Improvement.

ZWARE LADEGELEIDERS

MODEL 1 :760 1Z

VEVOR

Affordable. Reliable. Home Improvement.

HEAVY DUTY DRAWER SLIDES

MODEL 1 :760 1Z



Dit is de originele handleiding. Lees alle instructies zorgvuldig door voordat u het product gebruikt. VEVOR behoudt zich het recht voor om de gebruiksaanwijzing duidelijk te interpreteren. Het uiterlijk van het product is afhankelijk van het product dat u hebt ontvangen. Neemt u het ons niet kwalijk dat we u niet meer op de hoogte stellen van eventuele technologische of software-updates voor ons product.

	Waarschuwing: om het risico op letsel te verminderen, moet de gebruiker de gebruiksaanwijzing zorgvuldig lezen.

WAARSCHUWING:

1. Monteer het product strikt volgens de instructies. Onjuiste montage kan gevaarlijk zijn.
2. Draag tijdens de montage een veiligheidsbril en werkhandschoenen.
3. Probeer het product niet in elkaar te zetten als u zich moe voelt of onder invloed bent van alcohol, drugs of medicijnen.
4. Het draagvermogen en andere productparameters worden uitsluitend toegepast op een product dat correct en volledig is gemonteerd.
5. Scheid alle onderdelen en hardware van elkaar en tel ze.
6. Bereid het volgende gereedschap voor: kruiskopschroevendraaier.
7. Als u elektrisch gereedschap gebruikt, zorg er dan voor dat u uw snelheid vermindert en stopt wanneer dat nodig is.
8. Voor de montage zijn twee personen nodig.
9. Volg uitsluitend het beoogde gebruik. Bewaar de instructies.

Aandacht:

1. Let op dat het product waterdicht en vochtbestendig is. Het mag niet in de open lucht, in een vochtige of chemische omgeving worden geplaatst.
2. Wees voorzichtig met sterke chemicaliën. Gebruik geen sterke chemicaliën, schoonmaakmiddelen of schoonmaakmiddelen om producten schoon te maken. Verwijder vlekken op het product met een schone doek.
3. Let op de bestendigheid tegen hoge temperaturen. Plaats het product niet in een omgeving waar de temperatuur te hoog is (aanbevolen omgevingsvereisten voor het product: werktemperatuur: -10℃-50℃).

Productintroductie

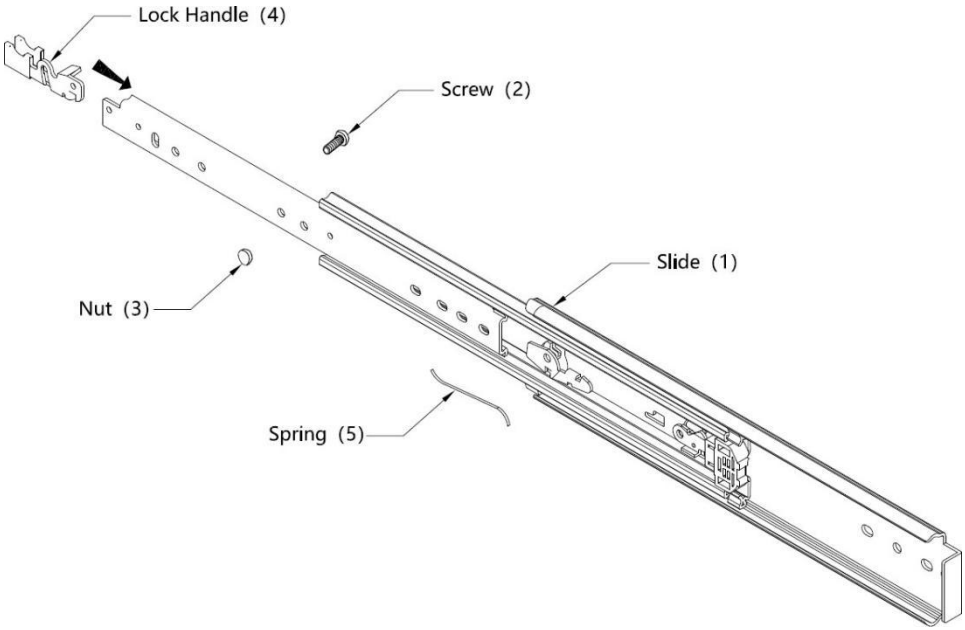

7601Z-16"~7601Z-30"

Onderdelenlijst			
Code	**Item**	**Afbeelding**	**Aantal**
1	Schuif		2
2	Schroef		16
3	Moer		16
4	Vergrendelings hendel (Geïnstalleerd)		2

5	Lente (Geïnstalleerd)		2

7601Z-32"~7601Z-60"

Onderdelenlijst			
Code	**Item**	**Afbeelding**	**Aantal**
1	Schuif		2
2	Schroef		24
3	Moer		14
4	Vergrendelings hendel (Geïnstalleerd)		2
5	Lente (Geïnstalleerd)		2

Product Invoering

Model	Toepasselijke ladelengte (inch)	Schuiflengte (mm)	Maximale belasting (kg/lbs)
7601Z-18"	18,5	457	225/500

7601Z-20"	20.5	508	202,5/450
7601Z-22"	22,5	559	186/413
7601Z-28"	28,5	711	159/353
7601Z-30"	30,5	762	155.4/343
7601Z-32"	32,5	813	155.4/332
7601Z-36"	36,5	914	139,5/310
7601Z-38"	38,5	965	134/298
7601Z-40"	40,5	1016	129,6/288
7601Z-44"	44,5	1118	119.7/266
7601Z-48"	48,5	1219	105.3/243
7601Z-52"	52,5	1321	100/222
7601Z-56"	56,5	1422	90/200
7601Z-60"	60,5	1524	80/178

7601Z Installatie Gat Patroon (eenheden: mm)

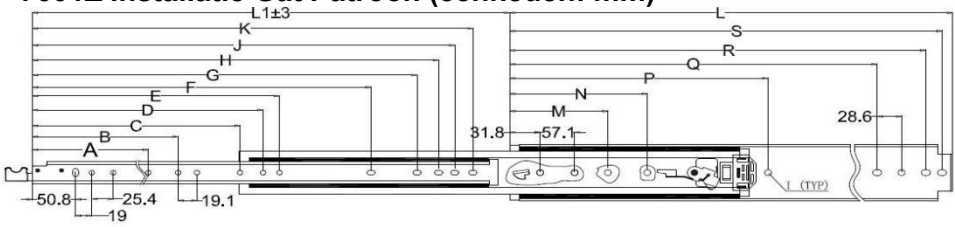

Ltem No	L	A	B	C	D	E	F	G	H	J	K	M	N	P	Q	R	S
18″	457.2	158.8						338.1	363.5	382.5	401.6				368.3	425.5	444.5
20″	508	158.8	222.3				328.7	388.9	414.3	433.3	452.4				419.1	476.3	495.3
22″	558.8	158.8	222.3				379.5	439.7	465.1	484.1	503.2				469.9	527.1	546.1
24″	609.6	158.8	222.3				430.3	490.5	515.9	534.9	554				520.7	577.9	596.9
28″	711.2	158.8	222.3				531.9	592.1	617.5	636.5	655.6				622.3	679.5	698.5
30″	762	158.8	222.3				582.2	642.4	667.8	686.8	705.9	247.6		514.3	673.1	730.3	749.3
32″	812.8	158.8	222.3	387.6			633.5	693.7	719.1	738.1	757.2	247.6	406.4	565.2	723.9	781.1	800.1
36″	914.4	158.8	222.3	400.1	552.5		735.1	795.3	820.7	839.7	858.8	247.6	457.2	666.8	825.5	882.7	898.4
38″	965.2	158.8	222.3	400.1	552.5		785.9	846.1	871.5	890.5	909.6	247.6	482.6	717.6	876.3	933.5	952.5
40″	1016	158.8	222.3	400.1	577.9		836.7	896.9	922.3	941.3	960.4	247.6	508	768.4	927.1	984.3	1003.3
44″	1117.6	158.8	222.3	400.1	755.6		938.3	998.5	1023.9	1042.9	1062	247.6	558.8	870	1028.7	1085.9	1104.9
48″	1219.2	158.8	222.3	400.1	552.5	857.3	1039.9	1100.1	1125.5	1144.5	1163.6	247.6	609.6	971.5	1130.3	1187.5	1206.5
52″	1320.8	158.8	222.3	400.1	552.5	857.3	1141.5	1201.7	1227.1	1246.1	1265.2	247.6	609.6	971.5	1231.9	1289.1	1308.1
56″	1422.4	158.8	222.3	400.1	552.5	857.3	1243.1	1303.3	1328.7	1347.7	1366.8	247.6	609.6	971.5	1333.5	1390.7	1409.7
60″	1524	158.8	222.3	400.1	552.5	857.3	1344.7	1404.9	1430.3	1449.3	1468.4	247.6	609.6	971.5	1435.1	1492.3	1511.3

Installatie Procedure (Methode 1)

1. Betalen aandacht naar de installatie ruimte op beide zijden.(Eenheid:mm)

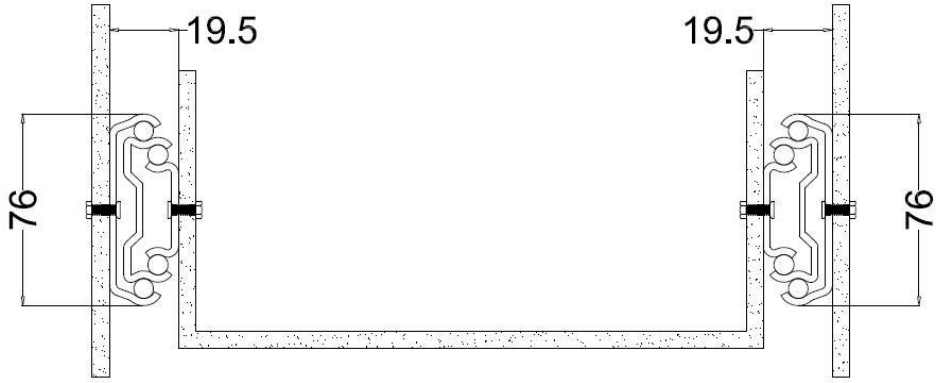

2. Plaats de buitenrail.

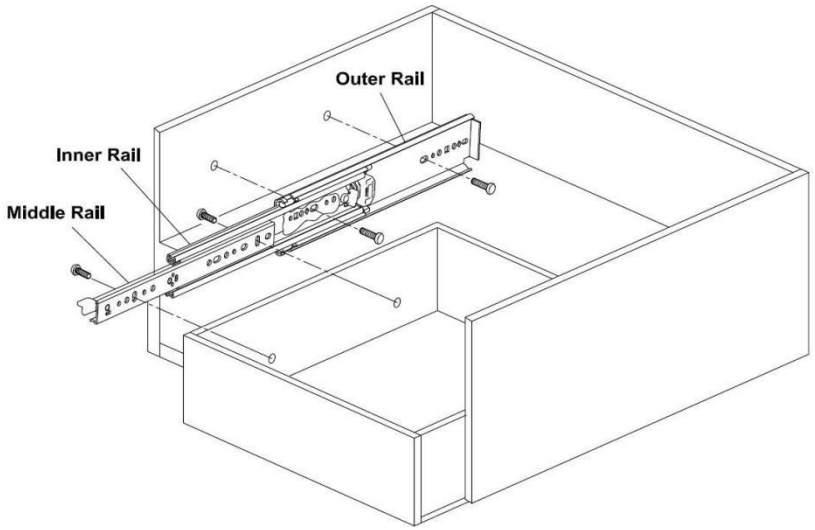

3. Plaats de lade.

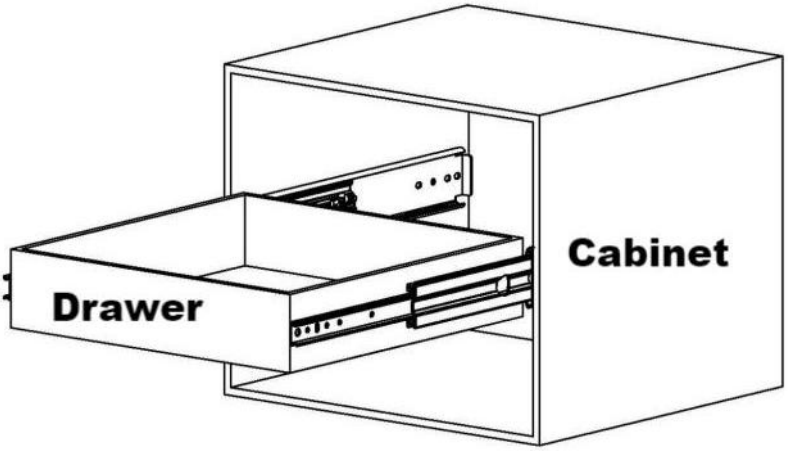

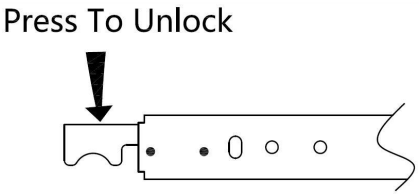

Installatie Procedure（ Methode) 2 ）

7. Let op de inbouwruimte aan beide zijden. (Eenheid : mm)



2. Plaats de buitenrail.

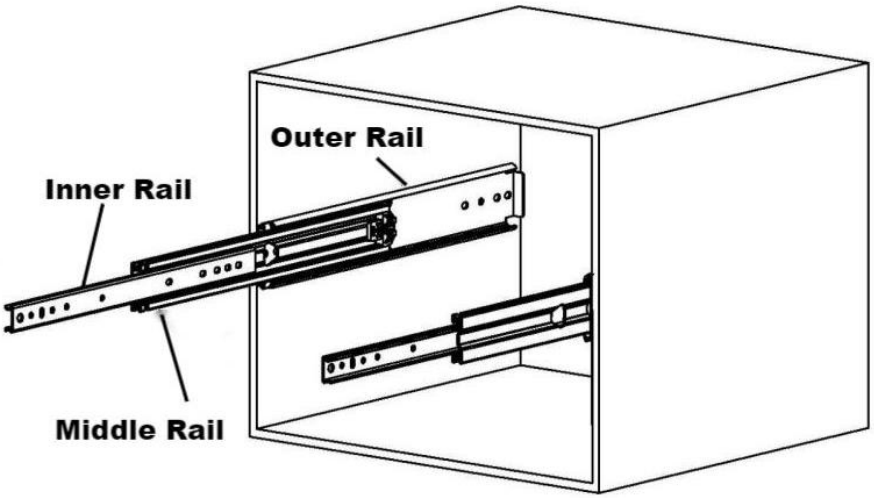

3. Install de lade.

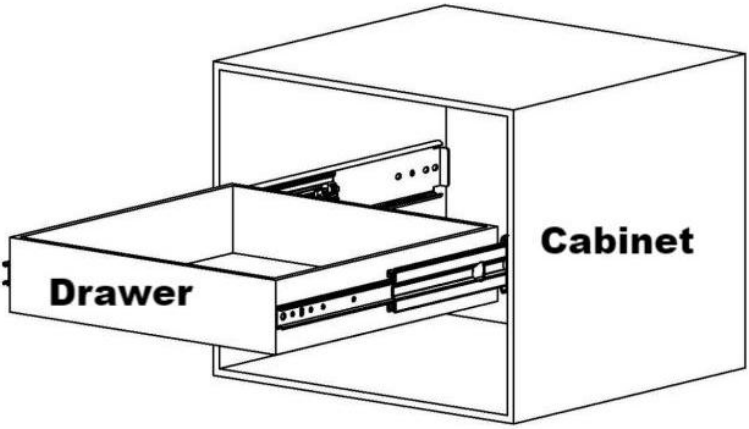

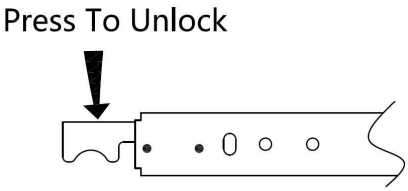

Fabrikant: Shanghaimuxinmuyeyouxiangongsi
Adres: Shuangchenglu 803nong11hao1602A-1609shi, baoshanqu, shanghai 200000 CN.
Geïmporteerd naar AUS: SIHAO PTY LTD. 1 ROKEVA STREETEASTWOOD NSW 2122 Australië
Geïmporteerd naar de VS: Sanven Technology Ltd. Suite 250, 9166 Anaheim Place, Rancho Cucamonga, CA 91730

UK	REP

YH CONSULTING LIMITED.
C/O YH Consulting Limited Office 147, Centurion House, London Road, Staines-upon-Thames, Surrey, TW18 4AX

EC	REP

E-CrossStu GmbH
Mainzer Landstr.69,
60329 Frankfurt
am Main.



VEVOR

Affordable. Reliable. Home Improvement.

KRAFTIGA LÅDSKENOR

MODELL 1 :760 1Z

VEVOR

Affordable. Reliable. Home Improvement.

HEAVY DUTY DRAWER SLIDES

MODELL 1 :760 1Z



Detta är originalinstruktionerna, vänligen läs alla instruktioner noggrant innan du använder produkten. VEVOR förbehåller sig en tydlig tolkning av vår användarmanual. Produktens utseende ska vara beroende av den produkt du mottagit. Vi ber om ursäkt för att vi inte kommer att informera dig igen om det finns några teknik- eller programuppdateringar för vår produkt.

	Varning – För att minska risken för skador måste användaren läsa instruktionsmanualen noggrant.

VARNING:

1. Montera produkten noggrant enligt instruktionerna. Felaktig montering kan vara farlig.
2. Använd skyddsglasögon och arbetshandskar under monteringen.
3. Försök inte montera produkten när du känner dig trött eller påverkad av alkohol, droger eller mediciner.
4. Bärförmåga och andra produktparametrar tillämpas endast på den korrekt och fullständigt monterade produkten.
5. Separera och räkna alla delar och hårdvara.
6. Förbered följande verktyg: Stjärnskruvmejsel.
7. Om du använder elverktyg, var noga med att sakta ner och stanna vid behov.
8. Två personer krävs för montering.
9. Följ endast avsedd användning. Spara instruktionerna.

Uppmärksamhet:

1. Var uppmärksam på vattentäthet och fukttäthet, bör inte placeras i öppen luft, våt eller kemisk miljö.
2. Var uppmärksam på starka kemikalier, använd inte starka kemikalier, rengöringsmedel eller starka tvättmedel för att rengöra produkter. Rengör produktens utseende, fläckar kan torkas av med en ren trasa.
3. Var uppmärksam på hög temperatur, placera inte produkten i en miljö där temperaturen är för hög (rekommenderade produktmiljökrav: arbetstemperatur: -10 ℃ - 50 ℃).

Produktintroduktion

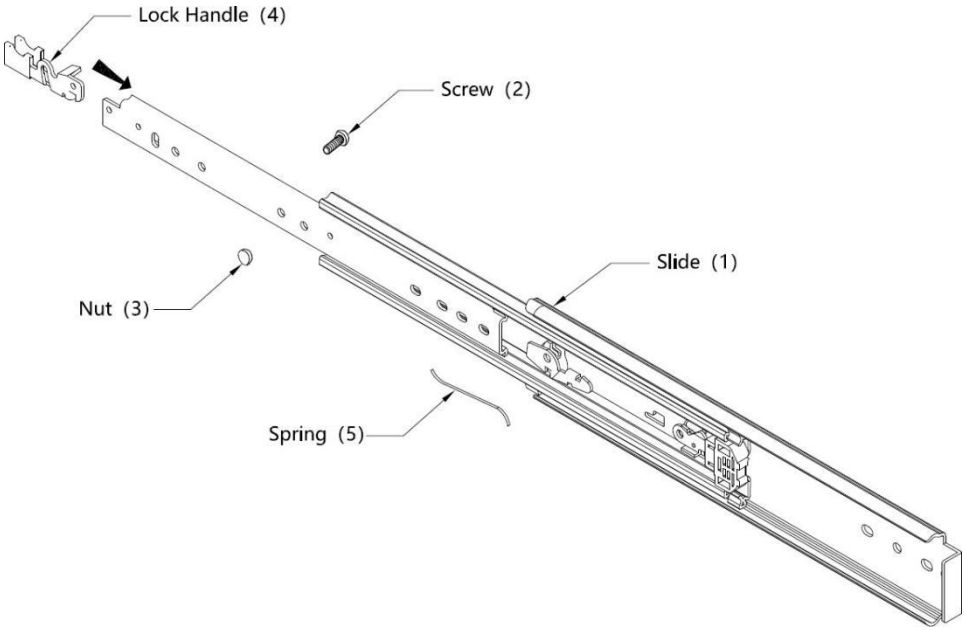

7601Z-16"~7601Z-30"

Dellista			
Koda	**Punkt**	**Bild**	**Antal**
1	Glida		2
2	Skruva		16
3	Mutter		16
4	Låshandtag (Installerad)		2

5	Fjädra (Installerad)		2

7601Z-32"~7601Z-60"

Dellista			
Koda	**Punkt**	**Bild**	**Antal**
1	Glida		2
2	Skruva		24
3	Mutter		14
4	Låshandtag (Installerad)		2
5	Fjädra (Installerad)		2

Produkt Introduktion

Modell	Tillämplig lådlängd (tum)	Glidlängd (mm)	Maxbelastning (kg/lbs)
7601Z-18"	18,5	457	225/500

7601Z-20"	20,5	508	202,5/450
7601Z-22"	22,5	559	186/413
7601Z-28"	28,5	711	159/353
7601Z-30"	30,5	762	155,4/343
7601Z-32"	32,5	813	155,4/332
7601Z-36"	36,5	914	139,5/310
7601Z-38"	38,5	965	134/298
7601Z-40"	40,5	1016	129,6/288
7601Z-44"	44,5	1118	119,7/266
7601Z-48"	48,5	1219	105,3/243
7601Z-52"	52,5	1321	100/222
7601Z-56"	56,5	1422	90/200
7601Z-60"	60,5	1524	80/178

7601Z Installation Hål Mönster (enheter: mm)

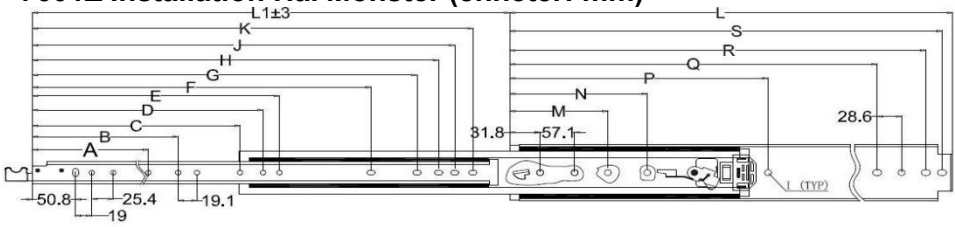

Ltem No	L	A	B	C	D	E	F	G	H	J	K	M	N	P	Q	R	S
18″	457.2	158.8						338.1	363.5	382.5	401.6				368.3	425.5	444.5
20″	508	158.8	222.3				328.7	388.9	414.3	433.3	452.4				419.1	476.3	495.3
22″	558.8	158.8	222.3				379.5	439.7	465.1	484.1	503.2				469.9	527.1	546.1
24″	609.6	158.8	222.3				430.3	490.5	515.9	534.9	554				520.7	577.9	596.9
28″	711.2	158.8	222.3				531.9	592.1	617.5	636.5	655.6				622.3	679.5	698.5
30″	762	158.8	222.3				582.2	642.4	667.8	686.8	705.9	247.6		514.3	673.1	730.3	749.3
32″	812.8	158.8	222.3	387.6			633.5	693.7	719.1	738.1	757.2	247.6	406.4	565.2	723.9	781.1	800.1
36″	914.4	158.8	222.3	400.1	552.5		735.1	795.3	820.7	839.7	858.8	247.6	457.2	666.8	825.5	882.7	898.4
38″	965.2	158.8	222.3	400.1	552.5		785.9	846.1	871.5	890.5	909.6	247.6	482.6	717.6	876.3	933.5	952.5
40″	1016	158.8	222.3	400.1	577.9		836.7	896.9	922.3	941.3	960.4	247.6	508	768.4	927.1	984.3	1003.3
44″	1117.6	158.8	222.3	400.1	755.6		938.3	998.5	1023.9	1042.9	1062	247.6	558.8	870	1028.7	1085.9	1104.9
48″	1219.2	158.8	222.3	400.1	552.5	857.3	1039.9	1100.1	1125.5	1144.5	1163.6	247.6	609.6	971.5	1130.3	1187.5	1206.5
52″	1320.8	158.8	222.3	400.1	552.5	857.3	1141.5	1201.7	1227.1	1246.1	1265.2	247.6	609.6	971.5	1231.9	1289.1	1308.1
56″	1422.4	158.8	222.3	400.1	552.5	857.3	1243.1	1303.3	1328.7	1347.7	1366.8	247.6	609.6	971.5	1333.5	1390.7	1409.7
60″	1524	158.8	222.3	400.1	552.5	857.3	1344.7	1404.9	1430.3	1449.3	1468.4	247.6	609.6	971.5	1435.1	1492.3	1511.3

Installation Procedur (Metod 1)

1. Betala uppmärksamhet till de installation utrymme på både sidor. (Enheter: mm)

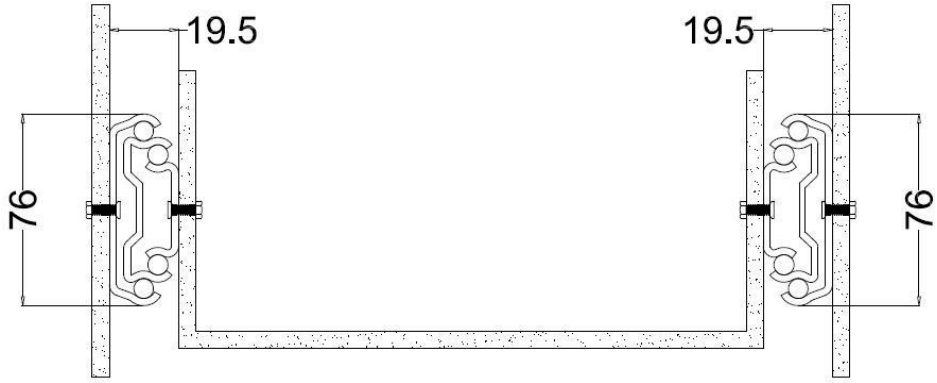

2. Montera den yttre skenan.

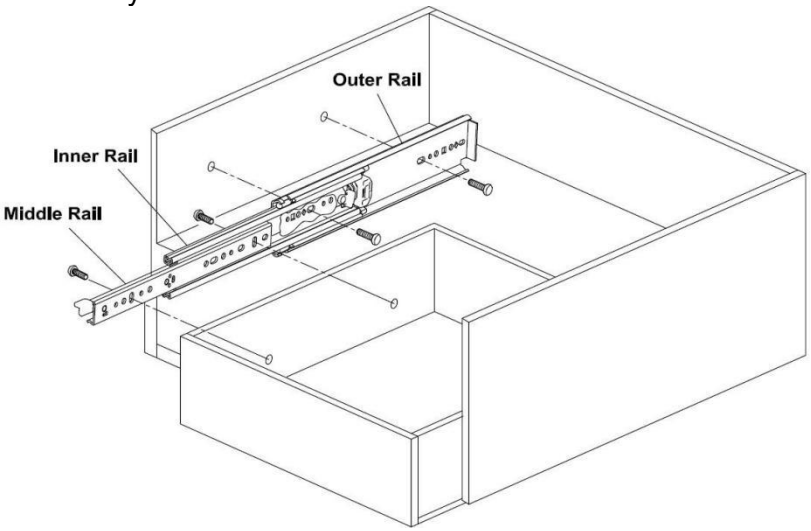

3. Montera lådan.

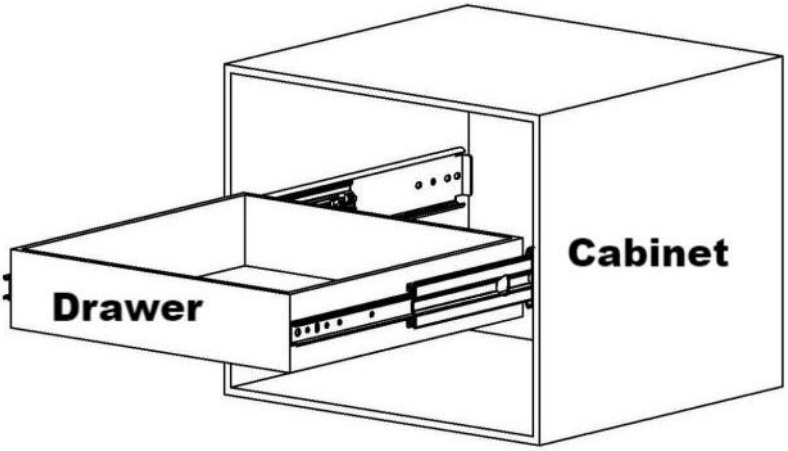

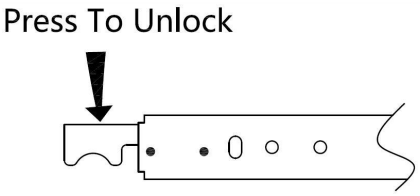

Installation Förfarande（ Metod) 2 ）

8. Var uppmärksam på installationsutrymmet på båda sidor.
(Enheter : mm)



2. Montera den yttre skenan.

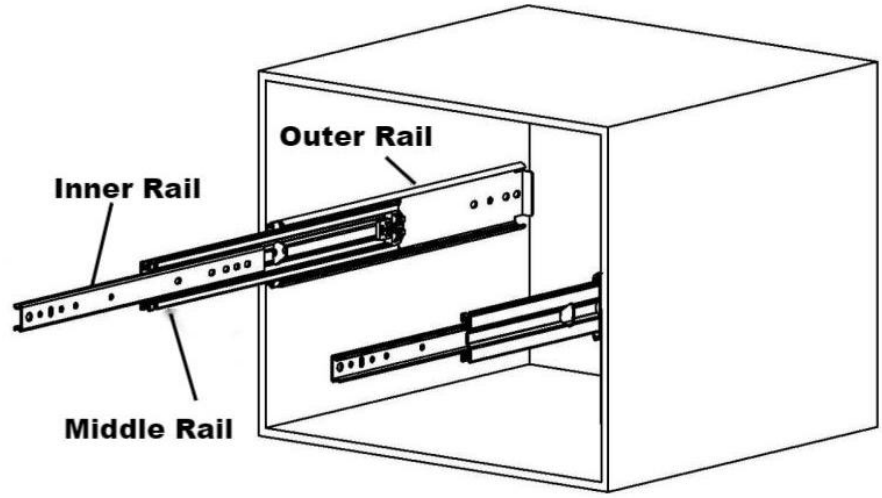

3. Installera de låda.

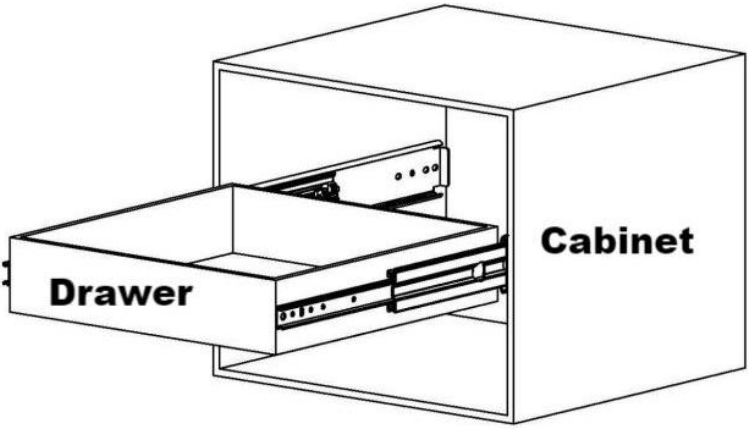

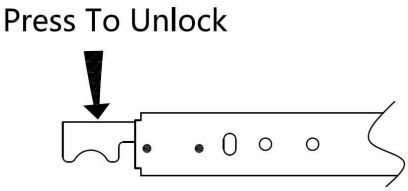

Tillverkare: Shanghaimuxinmuyeyouxiangongsi
Adress: Shuangchenglu 803nong11hao1602A-1609shi, baoshanqu, shanghai 200000 CN.
Importerad till Australien: SIHAO PTY LTD. 1 ROKEVA STREETEASTWOOD NSW 2122 Australien
Importerad till USA: Sanven Technology Ltd. Suite 250, 9166 Anaheim Place, Rancho Cucamonga, CA 91730

UK	REP

YH CONSULTING LIMITED.
C/O YH Consulting Limited Office 147,
Centurion House, London Road, Staines-upon-Thames, Surrey, TW18 4AX

EC	REP

E-CrossStu GmbH
Mainzer Landstr.69,
60329 Frankfurt
am Main.

