VEVOR

Affordable. Reliable. Home Improvement.

# HOT WATER CIRCULATOR PUMP

## MODEL: 15PBG-6A/15PBG-6B

VEVOR

Affordable. Reliable. Home Improvement.

**MODEL: 15PBG-6A/15PBG - 6B**

(The picture is for reference only, please refer to the actual object)

This is the original instruction, please read all manual instructions carefully before operating. VEVOR reserves a clear interpretation of our user manual. The appearance of the product shall be subject to the product you received. Please forgive us that we won't inform you again if there are any technology or software updates on our product.

| | |
|---|---|
| | Warning-To reduce the risk of injury, user must read instructions manual carefully. |
| | This product is subject to the provision of European Directive 2012/19/EC. The symbol showing a wheelie bin crossed through indicates that the product requires separate refuse collection in the European Union. This applies to the product and all accessories marked with this symbol. Products marked as such may not be discarded with normal domestic waste, but must be taken to a collection point for recycling electrical and electronic devices |

**Please read this guide carefully before you use this type of pump.**

## USUAL FAULT & MEASURE

| FAULT | REASON | MEASURE |
|---|---|---|
| The pump can not start up | Poor wire contact | Reconnect |
| | Broken wire | Replace the wire |
| | Impeller stuck | Disassemble the pump body to clean up debris |
| | Motor fault | Repair or replace the motor |
| The pump is working, but no pressure | The main tap is closed | Open the main tap |
| | The air inside the system or pipeline | Let the water through some time and pump exhausting. |
| Noise | Foreign substance inside | Disassemble and clean the water pump |
| | The air inside the system or pipeline | Let the water through some time and pump exhausting. |
| | Air-causticity | In the allowed arrangement, add the system pressure if necessary to decrease the speed. |

WARNING

1. If you want to mend or maintain, please close the two-end taps and let the pump cool down. Then you can maintain, avoiding scalding or the steam or hot liquid, which come out from the inside pressure system.
2. Cut off the power supply.
3. Only expert staff can install or perform maintenance.
4. If the above measures are not working, pls contact your local dealer or directly contact our factory.

## PUMP EXHAUST

① Before using, please exhaust first.
② If the pump continues working one week for hot water circulation, please exhaust it one time per week.

**Exhaustion methods:**

At first, cut off the power and close the outer tap, then slowly twist the exhausting screw, and use the screwdriver to turn the pump shaft 15-30 seconds later. There will be some liquid coming out. After exhaustion, please tighten the screw on time.

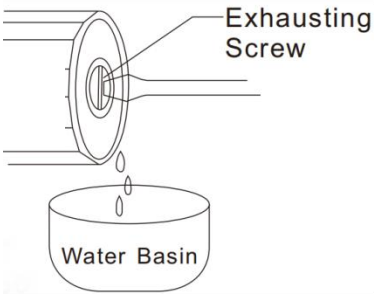


WARNING Note: To avoid being scalded by steam or hot water during exhausting, please don't face the vent directly.

## MAIN USE

Shield-type pipeline pump is suitable for floor heating systems, like as Automatic pressured and circulated for water separator, water collector, boiler, and hanging boiler; matching for water-cooled air-conditioning and center air conditioning system; water supply for the washing machine when lower pressure; increase the flux and pressure for the tap water, supply and circulate liquid for industrial equipment. Part of the pump body is made of copper or stainless steel materials, which more sanitary household water.

## MAIN FEATURES

1. This pump adopts a shielding set of stainless steel and keeps water away from electrical machinery completely. A mechanical seal is not required, thus completely solving pump leaking. Adopted the ceramic bearing, stainless steel shaft, friction-resistant, corrosion-resistant, automatic water circulation, it can be used for cooling lubricating motor, also for lubricating the bearing and the motor won't be damaged even highest head working. If the method is on the right way, there is no need to maintain it for three years, good quality and long time use.
2. This product adds a timer. The user can set the time period, and the pump will run in the corresponding time period.
3. The noise of the pump is very low. It's most suitable for indoor lowest noise occasion installation and use.
4. All the inside motor materials adopted the heating-resistant, so it can be completely used in a hot-water circulation booster system.

## WORKING CONDITION

1. Medium transportation temperature: 2℃ - +95℃
2. Max circumstance temperature: +40℃
3. Medium condition: clean, no solid substance, no mineral & oil substance, no stickiness.
4. Chem. condition: near neutral, non-cauterization, non-explosion similar water (glycol max-content: 30%).
5. If you want to use other kinds of liquids, please consult the factory.
6. Max working pressure: 3bar
7. Min. inlet pressure:

a. At +50℃ 0.05 bar

b. At +95℃ 0.3 bar

All above are only suitable for altitudes 300 m, much higher 100 m by 0.01 bar adding. To avoid air-causticity, which makes noise, you should keep min. Pressure limitation.

The pump must be working at a rated voltage range of ±10%. If the voltage is too low, the pump will come out low speed or hardly start up, easily heating, lower head and pressure.

## PRODUCT ACCESSORIES

1. Electric pump;
2. Water pipe sealing tape * 1;
3. DN20 to DN15 internal connector * 2;
4. DN15x50cm bellows * 2;

## ⚠ SPECIAL WARNING

Before using, the pump must be reliable earth touch. Don´t change the three-core wiring plug to avoid power leakage. To make sure everything is safe, please u must install some security measures, such as the power leakage broker or electric shock blocker and so on.

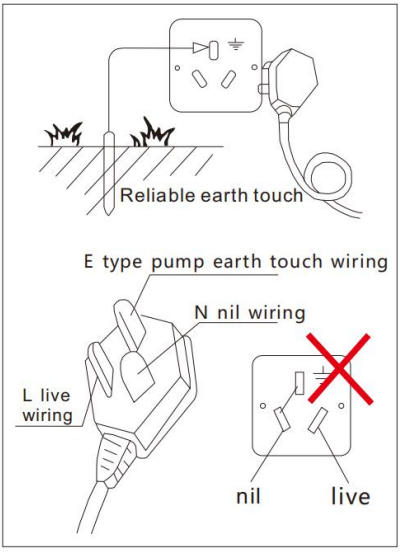


1. Earth wiring and nil wiring must be separated. If there is no reliable earth wiring, the accident will be no business with us.
This type of water pump´s plug feet, if "L" is Live Wiring, "N" is Nil Wiring, and the longest one is "E" earth touch wiring. Customers must pay attention to the connection to the plug when they install the three-core socket.
Here we absolutely forbid u to unite the Nil Wiring and Earth Wiring together, which can make power leakage dangerous.

2. Don´t use a blanket to cover the motor or the pumps. Keep ventilation to avoid fire danger.

3. If you install our pump outdoors, please u should do some protection measures. Or it will decrease the using life span because of the sun-baked and raining. Worst it can cause an electric shock accident. If you install our pump indoors, please avoid water spilling to make an electric shock; don´t install it inside the bathroom to avoid the cream and water going inside.
4. After a few years of normal use, if you hear any sound in the motor, please replace the internal shield components timely to prevent the danger of electric shock hazard by water leakage.

## PRECAUTION

1. When connecting to the power supply, let the pump work for several seconds to inspect whether the start-up is normal or not. But don't let the pump work with no water for a long time to affect the ceramic bearing span. Special the self-auto water pump, in case of no water suddenly, u should pay more attention to avoid unnecessary loss.
2. Pls pay attention to the water drop on the wood floor or easily moisture goods when exhausting the air or maintenance.
3. Don't touch to avoid scald when our pump using in the heating system. The wiring materials must be heating-resistant.
4. Before installation, make sure the pipeline is welding well and clean. If there have foreign substances, welding clinker, or dirt, they will damage the water pump.
5. The filter screen needs to be cleaned every 1 month.
6. The place where to install the pump should be convenient for maintenance and change.
7. We suggest that you pls separately install the check valve at the inlet or outlet for maintenance. Then it can avoid the leaking water drop to the water pump and the junction box.
8. Current flow direction should be the same as the arrow on the pump.
9. When the direction of the junction box isn't right, u can lose the hexangular screw and return the motor to the right position. Pls don't damage the rubber gasket, then re-tighten the screw and check whether the seal gasket is ok or not.

## TIMER OPERATION INSTRUCTIONS

This is a 24-hour programmable timer with 15-minute interval settings and 48 on/off cycles every day, ideal for home security and energy-saving applications.

**See the steps below:**

1. Correct the present time first.
Rotate the dial in a clockwise direction, and make the arrow point to the present time.
E.g., It is 9:00 am at present. Rotate the dial and make the arrow point to 9:00 (see figure 1).

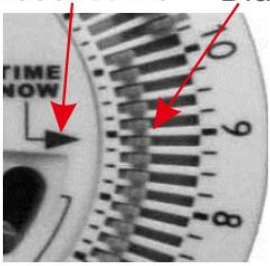

Figure 1

2. Push the segments outwards for working on. Each segment represents 15 minutes. E.g., You want to let the electric apparatus work during 10:15 –11:00. Push three segments outwards between 10:15 and 11:00 (see figure 2).

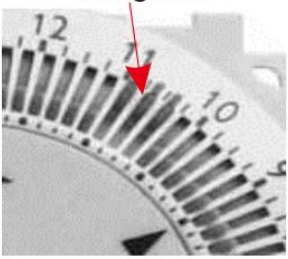

Figure 2

3. Push down the switch and situate it to the position of ‘ ’ (see figure 3).
4. When the electric pump is powered on, the above functions will work.

Figure 3

**NOTE:**

●It will keep the same program every day unless changing.
●Once power is off, you need to reset the the present time when reusing it.
●Make sure not to disassemble the timer by yourself.
●When the switch is pushed towards:
'I' = timer will be permanently ON;

'◷ ' = timer will work to the set program;

'O' = timer will be permanently OFF;

●Indoor use only.

## USE OCCASION

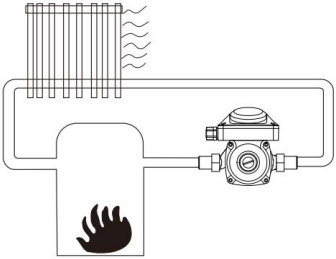

★ Room heating water circulation

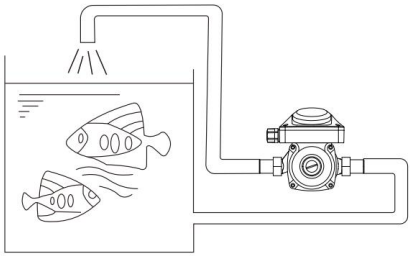

★ Water circulation of fish pond and fish tank

## INSTALLATION SKETCH MAP

The pump must keep the rotor shaft installed horizontally

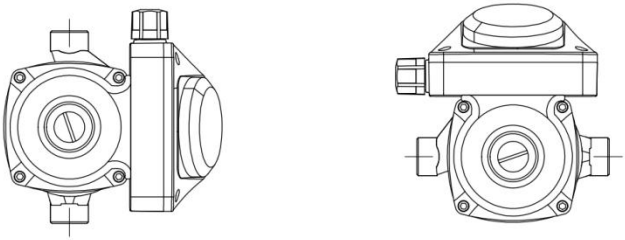

## PERFORMANCE PARAMETER

| Model | Power | Input | Max. Flow | Max. Head | Speed (r/min) |
|---|---|---|---|---|---|
| 15PBG - 6A | 0.13HP | AC110-120V 60Hz | 10.0GPM | 21.6FT | 3550 |
| 15PBG - 6B | 100W | AC220-240V 50/60Hz | 38LPM | 6m | 2800 |

## INSTALLATION DIMENSION

15PBG-6A,15PBG-6B

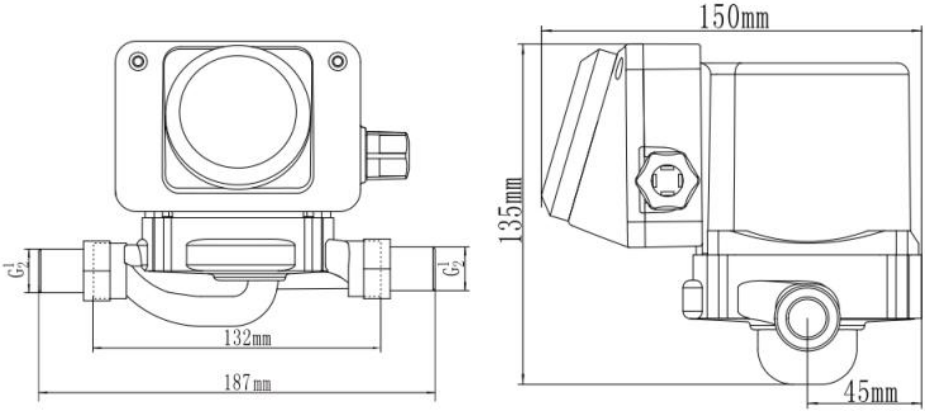

**Manufacturer:** Shanghaimuxinmuyeyouxiangongsi
**Address:** Shuangchenglu 803nong11hao1602A-1609shi, baoshanqu, shanghai 200000 CN.
**Imported to AUS:** SIHAO PTY LTD. 1 ROKEVA STREETEASTWOOD NSW 2122 Australia
**Imported to USA:** Sanven Technology Ltd. Suite 250, 9166 Anaheim Place, Rancho Cucamonga, CA 91730

| | |
|---|---|
| UK | REP |

YH CONSULTING LIMITED. C/O YH Consulting Limited Office 147, Centurion House, London Road, Staines-upon-Thames, Surrey, TW18 4AX

| | |
|---|---|
| EC | REP |

E-CrossStu GmbH
Mainzer Landstr.69,
60329 Frankfurt am Main.

VEVOR

Affordable. Reliable. Home Improvement.

# POMPE DE CIRCULATION D'EAU CHAUDE

## MODÈLE : 15PBG-6A/15PBG-6B

VEVOR

Affordable. Reliable. Home Improvement.

**MODÈLE : 15PBG-6A/15PBG-6B**

(L'image est à titre indicatif uniquement, veuillez vous référer à l'objet réel)

Ceci est le mode d'emploi d'origine. Veuillez lire attentivement l'intégralité du manuel avant utilisation. VEVOR se réserve le droit d'interpréter clairement ce manuel d'utilisation. L'apparence du produit dépend du produit que vous avez reçu. Veuillez nous excuser pour les éventuelles mises à jour technologiques ou logicielles.

| | |
|---|---|
| | Avertissement - Pour réduire le risque de blessure, l'utilisateur doit lire attentivement le manuel d'instructions. |
| | Ce produit est soumis aux dispositions de la directive européenne 2012/19/CE. Le symbole représentant une poubelle barrée indique que le produit doit faire l'objet d'une collecte sélective dans l'Union européenne. Ceci s'applique au produit et à tous les accessoires marqués de ce symbole. Les produits ainsi marqués ne doivent pas être jetés avec les ordures ménagères, mais doivent être déposés dans un point de collecte pour le recyclage des appareils électriques et électroniques. |

**Veuillez lire attentivement ce guide avant d'utiliser ce type de pompe .**

## USUAL FAULT & MEASURE

| FAUTE | RAISON | MESURE |
|---|---|---|
| La pompe ne peut pas démarrer | Mauvais contact du fil | Reconnect |
| | Fil cassé | Remplacer le fil |
| | Turbine coincée | Démonter le corps de la pompe pour nettoyer les débris |
| | Défaut moteur | Réparer ou remplacer le moteur |
| La pompe fonctionne , mais pas de pression | Le robinet principal est fermé | Ouvrir le robinet principal |
| | L'air à l'intérieur du système ou du pipeline | Laissez l'eau circuler un certain temps et pompez jusqu'à épuisement . |
| Bruit | Substance étrangère à l'intérieur | Démonter et nettoyer la pompe à eau |
| | L'air à l'intérieur du système ou du pipeline | Laissez l'eau circuler un certain temps et pompez jusqu'à épuisement . |

| | | |
|---|---|---|
| | Causticité de l'air | Dans la disposition autorisée , ajoutez la pression du système si nécessaire pour diminuer la vitesse . |

WARNING 1. Si vous souhaitez réparer ou entretenir, veuillez fermer les deux robinets et laissez la pompe refroidir. Vous pourrez ensuite l'entretenir en évitant brûlure ou vapeur ou liquide chaud qui sort du système de pression interne.

2. Couper l'alimentation électrique.

3. Seul un personnel expert peut procéder à l'installation ou à la maintenance.

4. Si les mesures ci-dessus ne fonctionnent pas, veuillez contacter votre revendeur local
ou contactez directement notre usine.

## PUMP EXHAUST

1 Avant utilisation, veuillez d'abord vider.

② Si la pompe continue de fonctionner pendant une semaine pour la circulation de l'eau chaude, veuillez la purger une fois par semaine.

**Méthodes d'épuisement :**

Dans un premier temps , coupez l'alimentation et fermez la porte extérieure. appuyez, puis tournez lentement la vis d'échappement et utilisez le tournevis r pour faire tourner l'arbre de la pompe 15 à 30 secondes plus tard. Il y aura quelques liquide sortant. Après épuisement, veuillez serrer la vis à temps.

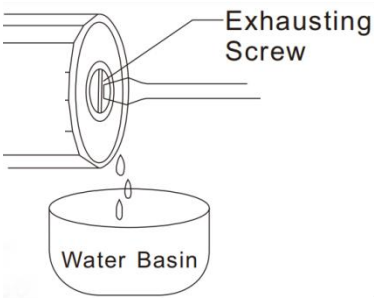


WARNING Remarque : Pour éviter d'être brûlé par la vapeur ou l'eau chaude pendant épuisant, s'il vous plaît ne faites pas face directement à l'évent.

## MAIN USE

de type bouclier convient aux systèmes de chauffage par le sol , comme la mise sous pression et la circulation automatiques des séparateurs d'eau, des collecteurs d'eau, des chaudières et des chaudières suspendues ; elle est également adaptée aux systèmes de climatisation à eau et de climatisation centrale ; elle alimente les machines à laver en eau à basse pression ; elle augmente le débit et la pression de l'eau du robinet, et elle alimente et fait circuler le liquide pour les équipements industriels. Le corps de la pompe est en cuivre ou en acier inoxydable, pour une eau domestique plus saine.

## MAIN FEATURES

1. Cette pompe est dotée d'un blindage en acier inoxydable qui isole complètement l' eau des machines électriques. Aucune garniture mécanique n'est requise, ce qui résout complètement les fuites de la pompe . L' utilisation d'un roulement en céramique et d'un arbre en acier inoxydable, résistant au frottement et à la corrosion, ainsi que d'un système de circulation d'eau automatique, permet de refroidir et de lubrifier le moteur, ainsi que les roulements , sans endommager le moteur, même à haute vitesse. Si la méthode est utilisée correctement, l'entretien est garanti pendant trois ans, ce qui garantit une qualité et une durée de vie optimales.
2. Ce produit est équipé d'une minuterie. L'utilisateur peut définir la durée pendant laquelle la pompe fonctionnera.
3. Le niveau sonore de la pompe est très faible. Elle est donc idéale pour une installation et une utilisation en intérieur, même dans des conditions de faible bruit.
4. Tous les matériaux du moteur intérieur ont adopté la résistance à la chaleur, il peut donc être entièrement utilisé dans un système de surpression de circulation d'eau chaude.

## WORKING CONDITION

1. Température de transport moyenne : 2℃ - +95℃
2. Température maximale : +40℃

3. État moyen : propre, aucune substance solide, aucune substance minérale et huileuse, aucune adhésivité.
4. Etat chimique : eau proche de la neutralité, non cautérisante, non explosive (teneur max . en glycol : 30 %).
5. Si vous souhaitez utiliser d'autres types de liquides, veuillez consulter l'usine.
6. Pression de service maximale : 3 bars
7. Pression d'entrée min. :

a. À +50℃ 0,05 bar

b. À +95℃ 0,3 bar

Tout ce qui précède ne convient qu'à une altitude de 300 m, beaucoup plus élevé que 100 m par 0,01 bar ajout. Pour éviter la causticité de l'air, source de bruit, il est conseillé de maintenir une pression minimale. limitation.

La pompe doit fonctionner à une tension nominale de ±10 %. Si la tension est trop élevée, faible, la pompe sortira à faible vitesse ou démarrera difficilement, chauffera facilement, plus bas tête et pression.

## PRODUCT ACCESSORIES

1. Pompe électrique;
2. Ruban d'étanchéité pour conduite d'eau * 1 ;
3. Connecteur interne DN20 à DN15 * 2 ;
4. Soufflet DN15x50cm * 2;

### ⚠ AVERTISSEMENT SPÉCIAL

Avant utilisation, la pompe doit être mise à la terre de manière fiable. Ne pas modifier Prise tripolaire pour éviter les fuites de courant. Pour garantir la sécurité , il est nécessaire d'installer des mesures de sécurité, comme un disjoncteur de fuite de courant ou un dispositif anti-électrocution.

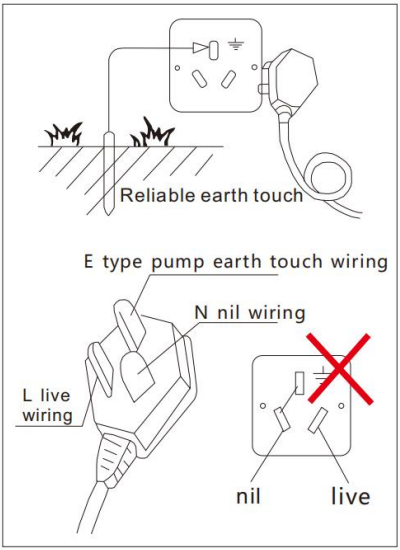


1. Les fils de terre et les fils neutres doivent être séparés. S'il n'y en a pas, câblage de terre fiable, l'accident ne sera pas une affaire avec nous.
Pour ce type de prise de pompe à eau, si « L » correspond à un câblage sous tension, « N » à un câblage sans tension et le plus long à un câblage de mise à la terre, « E ». Le client doit veiller au raccordement à la prise lors de l'installation de la prise tripolaire.
Ici, nous vous interdisons absolument d' unir le câblage Nil et le câblage de terre ensemble, ce qui peut produire de l'énergie fuite dangereuse.
2. N'utilisez pas de couverture pour couvrir le moteur ou les pompes . ventilation pour éviter le risque d'incendie.

3. Si vous installez notre pompe à l'extérieur, veuillez prendre certaines mesures de protection. Sinon, la durée de vie de la pompe pourrait être réduite par le soleil et la pluie. Dans le pire des cas, cela pourrait provoquer un choc électrique. Si vous installez notre pompe à l'intérieur , veuillez évitez de renverser de l'eau pour éviter de provoquer un choc électrique ; ne l'installez pas à l'intérieur de la salle de bain pour éviter que la crème et l'eau ne pénètrent à l'intérieur.
4. Après quelques années d'utilisation normale, si vous entendez un bruit dans le moteur, veuillez remplacer les composants du blindage interne en temps opportun pour éviter tout risque d'électrocution. risque de choc électrique par fuite d'eau.

## PRECAUTION

1. Lors du branchement électrique, laissez la pompe fonctionner quelques secondes pour vérifier son bon démarrage. Évitez de la laisser fonctionner

sans eau pendant une période prolongée, car cela pourrait endommager la portée des roulements en céramique. En cas de panne d'eau soudaine, redoublez de vigilance pour éviter toute perte d'énergie.
2. Veuillez faire attention aux gouttes d'eau sur le parquet ou aux produits humides facilement lors de l'évacuation de l'air ou de l'entretien.
3. Ne pas toucher la pompe pour éviter les brûlures lors de son utilisation dans un système de chauffage. Les câbles doivent être résistants à la chaleur.
4. Avant l'installation, assurez-vous que la tuyauterie est bien soudée et propre. La présence de corps étrangers , de scories de soudure ou de saletés endommagera la pompe à eau.
5. Le filtre doit être nettoyé tous les 1 mois.
6. L'endroit où installer la pompe doit être pratique pour l'entretien et le changement.
7. Nous vous suggérons d'installer séparément le clapet anti-retour à l'entrée ou à la sortie pour l'entretien. Cela permettra d'éviter toute fuite d'eau vers la pompe à eau et la boîte de jonction.
8. Le sens d'écoulement du courant doit être le même que celui indiqué sur la flèche de la pompe.
9. Si le sens de la boîte de jonction n'est pas correct, vous pouvez desserrer la vis hexagonale et remettre le moteur en place. Veillez à ne pas endommager le joint en caoutchouc, puis resserrez la vis et vérifiez l'état du joint.

## TIMER OPERATION INSTRUCTIONS

Il s'agit d'une minuterie programmable de 24 heures avec des intervalles de 15 minutes et 48 cycles marche/arrêt par jour, idéale pour la sécurité domestique et les applications d'
économie d'énergie .

**Voir les étapes ci-dessous :**

1. Corrigez d'abord l'heure actuelle. Tournez le cadran dans le sens des aiguilles d'une montre,
et faites en sorte que la flèche pointe vers le temps présent.
Par exemple, il est 9h00 actuellement. Tournez le
composez et faites pointer la flèche sur 9h00
(voir figure 1).

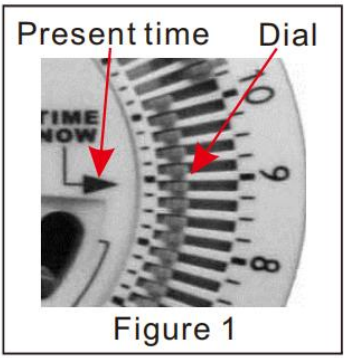

Figure 1

2. Poussez les segments vers l'extérieur pour
En fonctionnement. Chaque segment représente 15 minutes. Par exemple, si vous souhaitez laisser l'appareil électrique fonctionner de 10 h 15 à 11 h, poussez trois segments vers l'extérieur entre 10 h 15 et 11 h (voir figure 2).

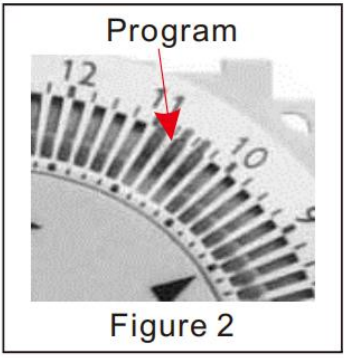

Figure 2

3. Appuyez sur l'interrupteur et placez-le sur la position ' ' (voir figure 3).
4. Lorsque la pompe électrique est sous tension, les fonctions ci-dessus fonctionneront.

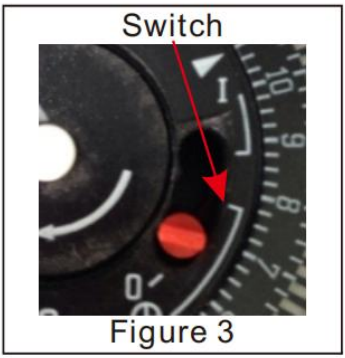

Figure 3

**NOTE:**

●Il conservera le même programme à chaque

jour sauf changement.
●Une fois l'alimentation coupée, vous devez réinitialiser le
le moment présent lors de sa réutilisation.
●Assurez-vous de ne pas démonter le
minuterie par vous-même.
●Lorsque l'interrupteur est poussé vers :
'I' = la minuterie sera allumée en permanence ;

' ' = la minuterie fonctionnera selon le programme défini ;

'O' = la minuterie sera désactivée en permanence ;
●Utilisation intérieure uniquement.

## USE OCCASION

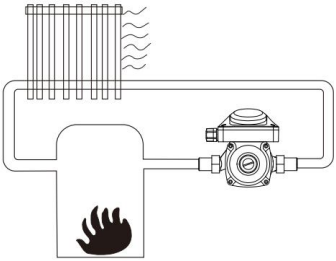

★ Room heating water circulation

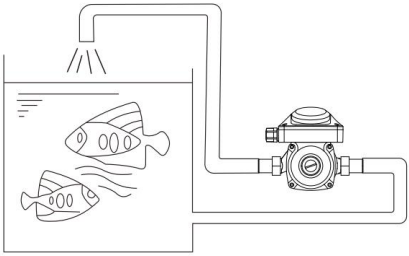

★ Water circulation of fish pond and fish tank

## INSTALLATION SKETCH MAP

The pump must keep the rotor shaft installed horizontally

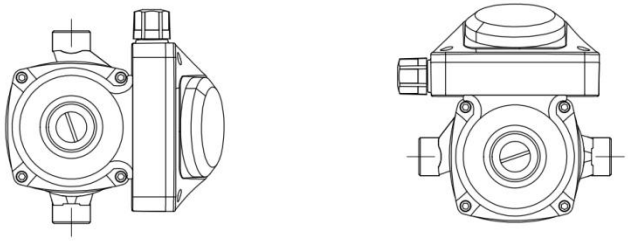

## PERFORMANCE PARAMETER

| Modèle | Pouvoir | Saisir | Débit max. | Max . Tête | Vitesse (tr/min) |
|---|---|---|---|---|---|
| 15PBG - 6A | 0,13 CV | CA 110-120 V 60 Hz | 10,0 GPM | 21,6 pieds | 35 5 0 |
| 15PBG - 6B | 100 W | CA 22 0- 24 0 V 50/ 60 Hz | 38 LPM | 6 m | 28 0 0 |

## INSTALLATION DIMENSION

15PBG-6A, 15PBG-6B

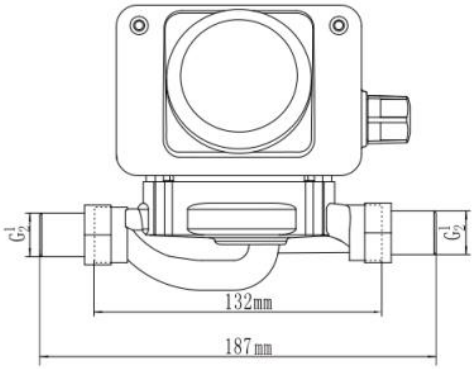
G1/2
G1/2
132mm
187mm

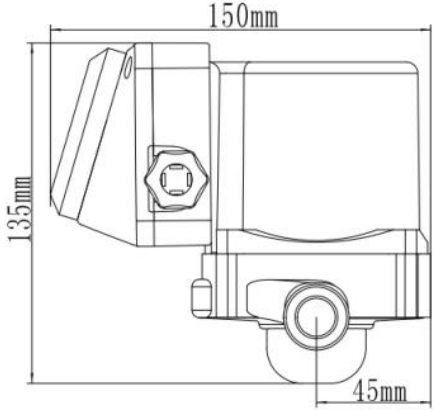
150mm
135mm
45mm

**Fabricant :** Shanghaimuxinmuyeyouxiangongsi
**Adresse :** Shuangchenglu 803nong11hao1602A-1609shi, baoshanqu, Shanghai 200 000 CN.
**Importé en Australie :** SIHAO PTY LTD. 1 ROKEVA STREET, ASTWOOD NSW 2122 Australie
**Importé aux États-Unis :** Sanven Technology Ltd. Suite 250, 9166 Anaheim
Lieu, Rancho Cucamonga, CA 91730

| | |
|---|---|
| UK | REP |

YH CONSULTING LIMITED. C/O YH Consulting Limited Office 147, Centurion House, London Road, Staines-upon-Thames, Surrey, TW18 4AX

| | |
|---|---|
| EC | REP |

E-CrossStu GmbH
Mainzer Landstr.69,
60329 Frankfurt am Main.

VEVOR

Affordable. Reliable. Home Improvement.

# WARMWASSER-UMWÄLZPUMPE

## MODELL: 15PBG-6A/15PBG-6B

VEVOR

Affordable. Reliable. Home Improvement.

**MODELL: 15PBG-6A/15PBG - 6B**

(Das Bild dient nur als Referenz, bitte beziehen Sie sich auf das tatsächliche Objekt)

Dies ist die Originalanleitung. Bitte lesen Sie alle Anweisungen sorgfältig durch, bevor Sie das Gerät in Betrieb nehmen. VEVOR behält sich eine klare Auslegung unserer Bedienungsanleitung vor. Das Aussehen des Produkts hängt vom gelieferten Produkt ab. Bitte haben Sie Verständnis dafür, dass wir Sie nicht erneut über Technologie- oder Software-Updates informieren.

| | |
|---|---|
| | Warnung: Um das Verletzungsrisiko zu verringern, muss der Benutzer die Bedienungsanleitung sorgfältig lesen. |
| | Dieses Produkt unterliegt den Bestimmungen der europäischen Richtlinie 2012/19/EG. Das Symbol einer durchgestrichenen Mülltonne weist darauf hin, dass dieses Produkt in der Europäischen Union einer getrennten Müllentsorgung unterliegt. Dies gilt für das Produkt und alle mit diesem Symbol gekennzeichneten Zubehörteile. Entsprechend gekennzeichnete Produkte dürfen nicht im Hausmüll entsorgt werden, sondern müssen an einer Sammelstelle für das Recycling von Elektro- und Elektronikgeräten abgegeben werden. |

**Bitte lesen Sie diese Anleitung sorgfältig durch bevor Sie diesen Pumpentyp verwenden .**

## USUAL FAULT & MEASURE

| FEHLER | GRUND | MESSEN |
|---|---|---|
| Die Pumpe kann nicht Start-up | Schlechter Drahtkontakt | Erneut verbinden |
| | Kabelbruch | Ersetzen Sie den Draht |
| | Laufrad steckt fest | Demontieren Sie den Pumpenkörper, um Schmutz zu entfernen |
| | Motorfehler | Reparieren oder ersetzen Sie den Motor |
| Die Pumpe funktioniert , aber kein Druck | Der Haupthahn ist geschlossen | Öffnen Sie den Haupthahn |
| | Die Luft im System oder in der Rohrleitung | Lassen Sie das Wasser einige Zeit durchlaufen und pumpen Sie es ab . |
| Lärm | Fremdkörper im Inneren | Wasserpumpe zerlegen und reinigen |

| | | |
|---|---|---|
| | Die Luft im System oder in der Rohrleitung | Lassen Sie das Wasser einige Zeit durchlaufen und pumpen Sie es ab . |
| | Luftätzung | In der zulässigen Anordnung erhöhen Sie gegebenenfalls den Systemdruck, um die Geschwindigkeit zu verringern . |

WARNING

1. Wenn Sie reparieren oder warten möchten, schließen Sie bitte die beiden Endhähne und lassen Sie die Pumpe abkühlen. Dann können Sie warten, vermeiden Verbrühungen oder der Dampf oder die heiße Flüssigkeit, die aus dem inneren Drucksystem austreten.
2. Unterbrechen Sie die Stromzufuhr.
3. Die Installation und Wartung darf nur durch Fachpersonal erfolgen.
4. Wenn die oben genannten Maßnahmen nicht funktionieren, wenden Sie sich bitte an Ihren Händler vor Ort
oder wenden Sie sich direkt an unser Werk.

## PUMP EXHAUST

① Vor Gebrauch bitte zuerst entlüften.
② Wenn die Pumpe eine Woche lang für die Warmwasserzirkulation weiterläuft, entlüften Sie sie bitte einmal pro Woche.

**Erschöpfungsmethoden:**

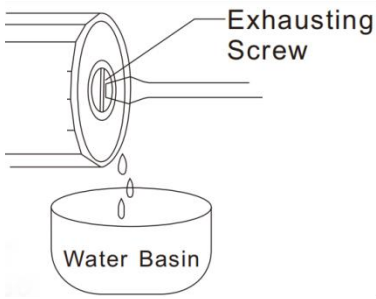


Sie zunächst die Stromversorgung ab und schließen Sie die äußere Tippen Sie auf, drehen Sie dann langsam die Auslassschraube und verwenden Sie der Schraubendreher r um die Pumpenwelle 15-30 Sekunden später zu drehen. Es wird einige Flüssigkeit kommt heraus. Nach Erschöpfung, ziehen Sie die Schraube bitte rechtzeitig fest.

WARNING Hinweis : Um Verbrühungen durch Dampf oder heißes Wasser zu vermeiden während anstrengend, Bitte blicken Sie nicht direkt in die

Entlüftung.

## MAIN USE

Rohrpumpe mit Schild eignet sich für Fußbodenheizungen , z . B. als automatische Druck- und Umwälzpumpe für Wasserabscheider, Wassersammler, Boiler und Hängeboiler; sie ist auch für wassergekühlte Klimaanlagen und zentrale Klimaanlagen geeignet; sie dient der Wasserversorgung von Waschmaschinen bei niedrigem Druck; erhöht Durchfluss und Druck für Leitungswasser und fördert die Flüssigkeitszirkulation für Industrieanlagen. Ein Teil des Pumpenkörpers besteht aus Kupfer oder Edelstahl, was die Wasserqualität im Haushalt verbessert.

## MAIN FEATURES

1. Diese Pumpe verfügt über eine Abschirmung aus Edelstahl und hält Wasser vollständig von elektrischen Maschinen fern. Eine Gleitringdichtung ist nicht erforderlich, wodurch das Problem des Pumpenleckens vollständig gelöst wird . Das Keramiklager, die Edelstahlwelle, die Reibungsfestigkeit, die Korrosionsbeständigkeit und die automatische Wasserzirkulation ermöglichen die Verwendung zur Kühlung und Schmierung des Motors sowie zur Lagerschmierung . Der Motor wird selbst bei hohen Druckbelastungen nicht beschädigt. Bei richtiger Anwendung ist drei Jahre lang keine Wartung erforderlich, die Qualität ist gut und die Nutzung ist lange möglich.
2. Dieses Produkt verfügt über einen Timer. Der Benutzer kann den Zeitraum einstellen und die Pumpe läuft im entsprechenden Zeitraum.
3. Die Pumpe ist sehr leise und eignet sich daher besonders für die Installation und Nutzung in Innenräumen mit möglichst geringem Geräuschpegel.
4. Alle Materialien im Inneren des Motors sind hitzebeständig, sodass er vollständig in einem Warmwasserzirkulations-Boostersystem verwendet werden kann.

## WORKING CONDITION

1. Mittlere Transporttemperatur: 2℃ - +95℃
2. Maximale Umgebungstemperatur: +40℃
3. Mittlerer Zustand: sauber, keine festen Substanzen, keine mineralischen und öligen Substanzen, keine Klebrigkeit.
4. Chem. Zustand: nahezu neutral, nicht ätzend, nicht explosionsgefährdet, ähnliches Wasser (Glykol-Maximum - Gehalt: 30 %).
5. Wenn Sie andere Flüssigkeiten verwenden möchten, wenden Sie sich bitte an das Werk.
6. Maximaler Arbeitsdruck: 3bar
7. Min. Eingangsdruck:

a. Bei +50℃ 0,05 Bar

b. Bei +95℃ 0,3 Bar

Alle oben genannten sind nur für Höhenlagen über 300 geeignet m, viel höher 100 m mal 0,01 Bar Hinzufügen. Um Luftverätzung zu vermeiden, die Lärm verursacht, sollten Sie min. Druck Einschränkung.

Die Pumpe muss mit einer Nennspannung von ±10% arbeiten. Wenn die Spannung zu hoch ist, niedrig, die Pumpe kommt mit niedriger Geschwindigkeit heraus oder startet kaum, erwärmt sich leicht, niedriger Kopf und Druck.

## PRODUCT ACCESSORIES

1. Elektrische Pumpe;
2. Wasserrohr-Dichtungsband * 1;
3. DN20 bis DN15 Innenanschluss * 2;
4. DN15x50cm Balg * 2;

### ⚠ BESONDERE WARNUNG

Vor der Inbetriebnahme muss die Pumpe zuverlässig geerdet werden. Ändern Sie nicht die Dreiadriger Kabelstecker, um Stromlecks zu

vermeiden. Um die Sicherheit zu gewährleisten , müssen Sie einige Sicherheitsmaßnahmen installieren, z. B. einen Stromleckage-Broker oder einen Stromschlagblocker usw.

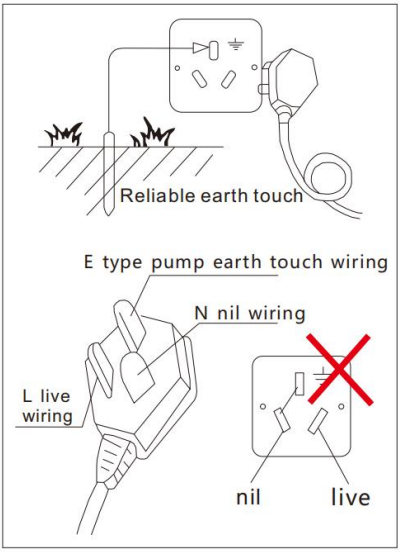


1. Erdungs- und Nullleitungen müssen getrennt sein. Wenn keine zuverlässige Erdungsverkabelung, der Unfall wird kein Geschäft bei uns.
Bei diesem Wasserpumpentyp steht „L“ für stromführende Leitungen, „N“ für stromlose Leitungen und „E“ für die längste Leitung mit Erdungskontakt. Der Kunde muss bei der Installation der dreiadrigen Steckdose auf den Anschluss des Steckers achten.
Hier verbieten wir Ihnen absolut, die Nil-Verkabelung zu vereinen und Erdungskabel zusammen, wodurch Strom erzeugt werden kann Leckage gefährlich.
2. Decken Sie den Motor oder die Pumpen nicht mit einer Decke ab . Belüftung, um Brandgefahr zu vermeiden.

3. Wenn Sie unsere Pumpe im Freien installieren, sollten Sie einige Schutzmaßnahmen ergreifen. Oder es verkürzt die Lebensdauer durch Sonneneinstrahlung und Regen. Im schlimmsten Fall kann es zu einem Stromschlag kommen. Wenn Sie unsere Pumpe in Innenräumen installieren , bitte Vermeiden Sie das Verschütten von Wasser, da dies zu einem Stromschlag führen kann. Installieren Sie es nicht im Badezimmer, da sonst Creme und Wasser eindringen können.
4. Wenn Sie nach einigen Jahren normaler Nutzung Geräusche im Motor hören, ersetzen Sie bitte rechtzeitig die internen Abschirmkomponenten, um die Gefahr eines elektrischen Schlags zu vermeiden.
Stromschlaggefahr durch austretendes Wasser.

## PRECAUTION

1. Lassen Sie die Pumpe nach dem Anschließen an die Stromversorgung einige Sekunden laufen, um zu prüfen, ob der Start normal verläuft. Lassen Sie die Pumpe jedoch nicht längere Zeit ohne Wasser laufen, da dies die Lebensdauer des Keramiklagers beeinträchtigen kann. Besonders bei der selbsttätigen Wasserpumpe sollten Sie bei plötzlichem Wasserausfall besonders vorsichtig sein, um unnötige Verluste zu vermeiden.
2. Achten Sie beim Ablassen der Luft oder bei Wartungsarbeiten auf Wassertropfen auf dem Holzboden oder leicht feuchte Gegenstände.
3. Berühren Sie die Pumpe nicht, um Verbrühungen zu vermeiden, wenn sie in der Heizungsanlage verwendet wird. Die Verdrahtungsmaterialien müssen hitzebeständig sein.
Fremdkörper , Schweißklinker oder Schmutz vorhanden sind , wird die Wasserpumpe beschädigt.
5. Das Filtersieb muss jeden Monat gereinigt werden.
6. Der Installationsort der Pumpe sollte für Wartung und Austausch bequem erreichbar sein.
7. Wir empfehlen, dass Sie das Rückschlagventil für Wartungsarbeiten separat am Einlass oder Auslass installieren. Dadurch wird verhindert, dass Wassertropfen in die Wasserpumpe und den Anschlusskasten gelangen.
8. Die aktuelle Flussrichtung sollte mit dem Pfeil auf der Pumpe übereinstimmen.
9. Wenn die Ausrichtung der Anschlussdose nicht stimmt, können Sie die Sechskantschraube verlieren und den Motor wieder in die richtige Position bringen. Bitte beschädigen Sie die Gummidichtung nicht, ziehen Sie die Schraube wieder fest und prüfen Sie, ob die Dichtung in Ordnung ist.

## TIMER OPERATION INSTRUCTIONS

Dies ist ein 24 - Stunden-Programmiertimer mit 15 - Minuten-Intervalleinstellungen und 48 Ein-/Aus-Zyklen pro Tag, ideal für die Sicherheit zu Hause und Energiesparanwendungen .

**Sehen Sie sich die folgenden Schritte an:**

1. Korrigieren Sie zuerst die aktuelle Uhrzeit.
Drehen Sie den Drehknopf im Uhrzeigersinn,
und richten Sie den Pfeil auf die Gegenwart.
Beispiel: Es ist derzeit 9:00 Uhr. Drehen Sie den
Wählen Sie und stellen Sie den Pfeil auf 9:00
(siehe Abbildung 1).

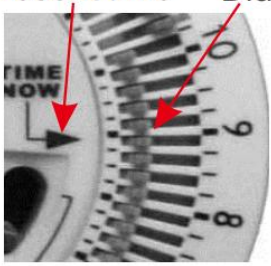

Figure 1

2. Drücken Sie die Segmente nach außen für
an dem gearbeitet wird. Jedes Segment steht für 15 Minuten. Beispiel: Sie möchten das elektrische Gerät zwischen 10:15 und 11:00 Uhr laufen lassen. Schieben Sie zwischen 10:15 und 11:00 Uhr drei Segmente nach außen (siehe Abbildung 2).

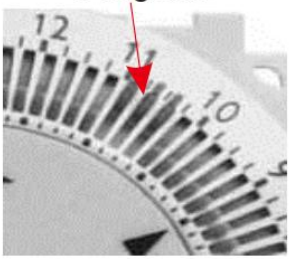

Figure 2

3. Drücken Sie den Schalter nach unten und bringen Sie ihn in die Position „
“ (siehe Abbildung 3).

Figure 3

4. Wenn die elektrische Pumpe eingeschaltet ist, funktionieren die oben genannten Funktionen.

**NOTIZ:**

●Es wird das gleiche Programm beibehalten,
Tag, sofern nicht anders angegeben.

●Sobald die Stromversorgung ausgeschaltet ist, müssen Sie die
die Gegenwart bei der Wiederverwendung.

●Achten Sie darauf, das
Timer selbst.

●Wenn der Schalter in Richtung gedrückt wird:

„I“ = Timer ist dauerhaft eingeschaltet;

' ' = Timer funktioniert nach dem eingestellten Programm;

„O“ = Timer ist dauerhaft AUS;

●Nur zur Verwendung in Innenräumen.

## USE OCCASION

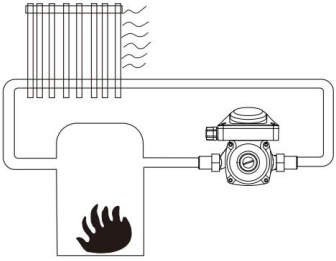

★ Room heating water circulation

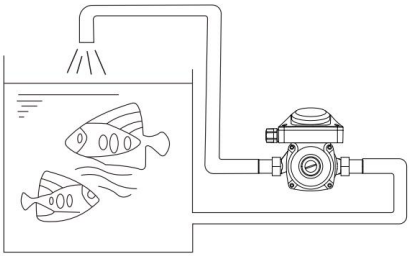

★ Water circulation of fish pond and fish tank

## INSTALLATION SKETCH MAP

The pump must keep the rotor shaft installed horizontally

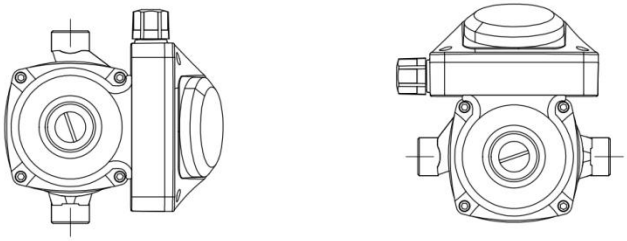

## PERFORMANCE PARAMETER

| Modell | Leistung | Eingang | Max. Durchfluss | Max . Kopf | Drehzahl (U/min) |
|---|---|---|---|---|---|
| 15PBG - 6A | 0,13 PS | Wechselstrom 110–120 V 60 Hz | 10,0 GPM | 21,6 Fuß | 35 5 0 |
| 15PBG - 6B | 100 W | AC 22 0- 24 0V 50/ 60Hz | 38 l/min | 6 m | 28 0 0 |

## INSTALLATION DIMENSION

15PBG-6A,15PBG-6B

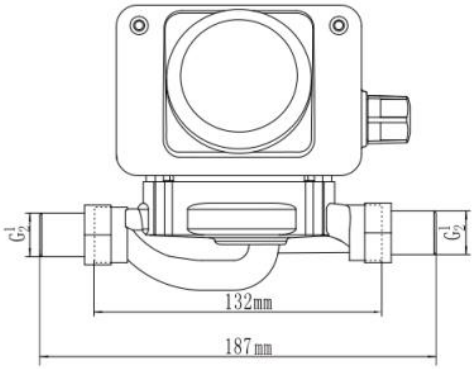
G1/2
G1/2
132mm
187mm

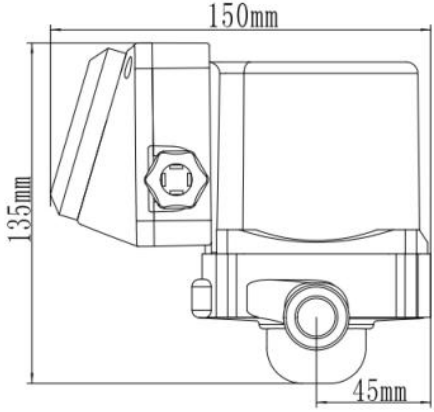
150mm
135mm
45mm

**Hersteller:** Shanghaimuxinmuyeyouxiangongsi
**Adresse:** Shuangchenglu 803nong11hao1602A-1609shi, baoshanqu, Shanghai 200000 CN.
**Importiert nach AUS:** SIHAO PTY LTD. 1 ROKEVA STREETEASTWOOD NSW 2122 Australien
**Importiert in die USA:** Sanven Technology Ltd. Suite 250, 9166 Anaheim Place, Rancho Cucamonga, CA 91730

| | |
|---|---|
| UK | REP |

YH CONSULTING LIMITED. C/O YH Consulting Limited Office 147, Centurion House, London Road, Staines-upon-Thames, Surrey, TW18 4AX

| | |
|---|---|
| EC | REP |

E-CrossStu GmbH
Mainzer Landstr.69,
60329 Frankfurt am Main.

VEVOR

Affordable. Reliable. Home Improvement.

# POMPA DI CIRCOLAZIONE DELL'ACQUA CALDA

## MODELLO: 15PBG-6A/15PBG-6B

VEVOR

Affordable. Reliable. Home Improvement.

## MODELLO: 15PBG-6A/15PBG - 6B

(L'immagine è solo di riferimento, fare riferimento all'oggetto reale)

Queste sono le istruzioni originali, si prega di leggere attentamente tutte le istruzioni del manuale prima dell'uso. VEVOR si riserva la piena interpretazione del proprio manuale utente. L'aspetto del prodotto dipenderà dal prodotto ricevuto. Vi preghiamo di scusarci se non vi informeremo più in caso di aggiornamenti tecnologici o software sul nostro prodotto.

| | |
|---|---|
| | Avvertenza: per ridurre il rischio di lesioni, l'utente deve leggere attentamente il manuale di istruzioni. |
| | Questo prodotto è soggetto alle disposizioni della Direttiva Europea 2012/19/CE. Il simbolo raffigurante un bidone della spazzatura barrato indica che il prodotto richiede la raccolta differenziata nell'Unione Europea. Questo vale per il prodotto e tutti gli accessori contrassegnati da questo simbolo. I prodotti contrassegnati come tali non possono essere smaltiti con i normali rifiuti domestici, ma devono essere conferiti presso un punto di raccolta per il riciclaggio di apparecchiature elettriche ed elettroniche. |

**Si prega di leggere attentamente questa guida prima di utilizzare questo tipo di pompa .**

## USUAL FAULT & MEASURE

| COLPA | MOTIVO | MISURA |
|---|---|---|
| La pompa non può avviare | Contatto del filo scadente | Riconnettersi |
| | filo rotto | Sostituisci il filo |
| | Girante bloccata | Smontare il corpo della pompa per pulire i detriti |
| | Guasto al motore | Riparare o sostituire il motore |
| La pompa funziona , ma nessuna pressione | Il rubinetto principale è chiuso | Aprire il rubinetto principale |
| | L'aria all'interno del sistema o della tubazione | Lasciare passare l'acqua per un po' e pompare a fondo . |
| Rumore | Sostanza estranea all'interno | Smontare e pulire la pompa dell'acqua |
| | L'aria all'interno del sistema o della tubazione | Lasciare passare l'acqua per un po' e pompare a fondo . |
| | Casticità dell'aria | Nella disposizione consentita , |

| | | |
|---|---|---|
| | | aggiungere la pressione del sistema se necessario per diminuire la velocità . |

WARNING

1. Se si desidera riparare o effettuare la manutenzione, chiudere i rubinetti a due estremità e lasciare raffreddare la pompa. Quindi è possibile effettuare la manutenzione, evitando scottature o vapore o liquido caldo, che fuoriescono dal sistema di pressione interno.
2. Interrompere l'alimentazione elettrica.
3. Solo personale esperto può effettuare l'installazione o la manutenzione.
4. Se le misure sopra indicate non funzionano, contattare il rivenditore locale
oppure contatta direttamente la nostra fabbrica.

## PUMP EXHAUST

① Prima dell'uso, svuotare completamente.
② Se la pompa continua a funzionare per una settimana per la circolazione dell'acqua calda, scaricarla una volta alla settimana.

**Metodi di esaurimento:**

Per prima cosa , togliere l'alimentazione e chiudere l'esterno toccare, quindi ruotare lentamente la vite di scarico e utilizzare il cacciavite r per ruotare l'albero della pompa 15-30 secondi dopo. Ci saranno alcuni liquido che esce. Dopo esaurimento, si prega di stringere la vite in tempo.

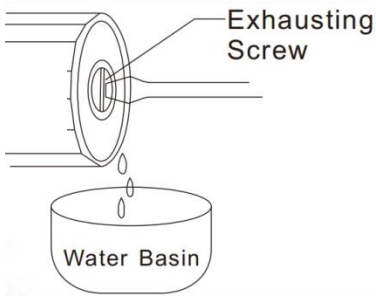


WARNING Nota : per evitare scottature causate dal vapore o dall'acqua calda durante estenuante, si prega di non guardare direttamente la presa d'aria.

## MAIN USE

schermato è adatta per sistemi di riscaldamento a pavimento , come separatori d'acqua, collettori d'acqua, caldaie e caldaie sospese, adatta per sistemi di condizionamento dell'aria raffreddati ad acqua e centrali,

alimentazione idrica per lavatrici a bassa pressione, aumento del flusso e della pressione per l'acqua del rubinetto, alimentazione e circolazione di liquidi per apparecchiature industriali. Parte del corpo della pompa è realizzata in rame o acciaio inossidabile, che garantiscono un'acqua domestica più igienica.

## MAIN FEATURES

1. Questa pompa adotta un set di schermatura in acciaio inossidabile e mantiene l' acqua completamente lontana dai macchinari elettrici. Non è richiesta una tenuta meccanica, risolvendo così completamente il problema delle perdite della pompa . Dotato di cuscinetto in ceramica, albero in acciaio inossidabile, resistente all'attrito, alla corrosione e con circolazione automatica dell'acqua, può essere utilizzato per il raffreddamento e la lubrificazione del motore, nonché per la lubrificazione del cuscinetto , senza danneggiare il motore nemmeno a una pressione elevata. Se utilizzato correttamente, non è necessario effettuare la manutenzione per tre anni, garantendo un'ottima qualità e un utilizzo prolungato.
2. Questo prodotto aggiunge un timer. L'utente può impostare l'intervallo di tempo e la pompa funzionerà per l'intervallo di tempo corrispondente.
3. La rumorosità della pompa è molto bassa. È particolarmente adatta per installazioni e utilizzi in ambienti interni, dove il rumore è minimo.
4. Tutti i materiali interni del motore sono resistenti al calore, quindi possono essere utilizzati completamente in un sistema di aumento della circolazione dell'acqua calda.

## WORKING CONDITION

1. Temperatura media di trasporto: 2℃ - +95℃
2. Temperatura massima della circostanza: +40℃
3. Condizioni medie: pulito, nessuna sostanza solida, nessuna sostanza minerale e oleosa, nessuna viscosità.
4. Condizioni chimiche: quasi neutra, non cauterizzante, non esplosiva, acqua simile (glicole max - contenuto: 30%).

5. Se si desidera utilizzare altri tipi di liquidi, consultare la fabbrica.
6. Pressione massima di esercizio: 3 bar
7. Pressione di ingresso minima:

a. A +50℃ 0,05 sbarra

b. A +95℃ 0,3 sbarra

Tutti i valori sopra indicati sono adatti solo per altitudini pari a 300 m, molto più alto 100 m per 0,01 sbarra aggiungendo. Per evitare la causticità dell'aria, che fa rumore, dovresti mantenere la pressione minima limitazione.

La pompa deve funzionare a un intervallo di tensione nominale di ±10%. Se la tensione è troppo basso, la pompa uscirà a bassa velocità o difficilmente si avvierà, riscaldandosi facilmente, inferiore testa e pressione.

## PRODUCT ACCESSORIES

1. Pompa elettrica;
2. Nastro sigillante per tubi dell'acqua * 1;
3. Connettore interno da DN20 a DN15 * 2;
4. Soffietto DN15x50cm * 2;

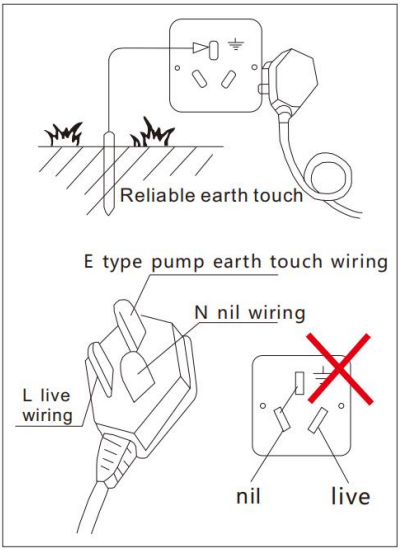


### ⚠ AVVERTENZA SPECIALE

Prima dell'uso, la pompa deve essere messa a terra in modo affidabile. Non cambiare la Spina a tre conduttori per evitare perdite di corrente. Per garantire la sicurezza , è necessario installare alcune misure di sicurezza, come un dispositivo di protezione dalle perdite di corrente o un dispositivo di blocco delle scosse elettriche, ecc.

1. Il cablaggio di terra e il cablaggio nullo

devono essere separati. Se non c'è cablaggio di terra affidabile, l'incidente non sarà un affare con noi.
Questo tipo di spina per pompa dell'acqua ha i seguenti piedini: "L" sta per cablaggio sotto tensione, "N" sta per cablaggio senza messa a terra e il più lungo è "E" (cavo di messa a terra). Il cliente deve prestare attenzione al collegamento alla spina quando installa la presa a tre poli.
Qui ti proibiamo assolutamente di unire il cablaggio Nil e cablaggio di terra insieme, che può produrre energia perdite pericolose.
2. Non utilizzare una coperta per coprire il motore o le pompe . Tenere ventilazione per evitare il pericolo di incendio.

3. Se si installa la pompa all'esterno, è necessario adottare alcune misure di protezione. Oppure ne ridurrà la durata a causa dell'esposizione al sole e alla pioggia. Peggio ancora, potrebbe causare una scossa elettrica. Se installi la nostra pompa in ambienti interni , ti preghiamo di evitare che l'acqua fuoriesca e provochi una scossa elettrica; non installarlo all'interno del bagno per evitare che la crema e l'acqua entrino al suo interno.
4. Dopo alcuni anni di normale utilizzo, se si avverte un rumore nel motore, sostituire tempestivamente i componenti della protezione interna per prevenire il pericolo di scosse elettriche. pericolo di scossa elettrica dovuto a perdite d'acqua.

## PRECAUTION

1. Quando si collega la pompa all'alimentazione, lasciarla funzionare per alcuni secondi per verificare se l'avvio è normale o meno. Tuttavia, non lasciare la pompa in funzione senza acqua per un periodo prolungato, per evitare di compromettere la tenuta dei cuscinetti in ceramica. In caso di mancanza improvvisa di acqua, prestare maggiore attenzione per evitare perdite inutili.
2. Prestare attenzione alle gocce d'acqua sul pavimento in legno o alla facile umidità dei prodotti durante l'aspirazione dell'aria o la manutenzione.
3. Non toccare per evitare scottature quando la pompa è utilizzata nell'impianto di riscaldamento. I materiali dei cavi devono essere resistenti

al calore.
4. Prima dell'installazione, assicurarsi che la tubazione sia ben saldata e pulita. La presenza di corpi estranei , scorie di saldatura o sporcizia potrebbe danneggiare la pompa dell'acqua.
5. Il filtro deve essere pulito ogni mese.
6. Il luogo in cui installare la pompa deve essere comodo per la manutenzione e la sostituzione.
7. Si consiglia di installare separatamente la valvola di ritegno in ingresso o in uscita per la manutenzione. In questo modo si evitano perdite d'acqua verso la pompa dell'acqua e la scatola di giunzione.
8. La direzione del flusso attuale deve essere la stessa indicata dalla freccia sulla pompa.
9. Se la direzione della scatola di giunzione non è corretta, è possibile allentare la vite esagonale e riposizionare il motore nella posizione corretta. Fare attenzione a non danneggiare la guarnizione in gomma, quindi serrare nuovamente la vite e verificare che la guarnizione sia a posto.

## TIMER OPERATION INSTRUCTIONS

Si tratta di un timer programmabile di 24 ore con impostazioni di intervallo di 15 minuti e 48 cicli di accensione/spegnimento al giorno, ideale per applicazioni di sicurezza domestica e risparmio energetico .

**Vedere i passaggi seguenti:**

1. Correggi prima l'ora presente.
Ruotare la manopola in senso orario, e fai in modo che la freccia punti verso il momento presente.
Ad esempio, sono le 9:00 del mattino. Ruota il
comporre il numero e far sì che la freccia punti su 9:00
(vedi figura 1).

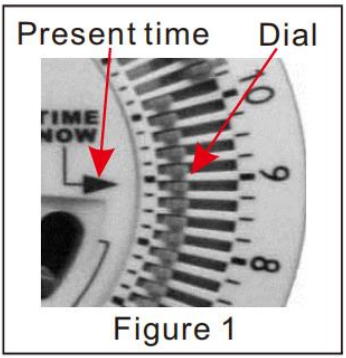

Figure 1

2. Spingere i segmenti verso l'esterno per Lavorando. Ogni segmento rappresenta 15 minuti. Ad esempio, se si desidera far funzionare l'apparecchio elettrico dalle 10:15 alle 11:00, spingere tre segmenti verso l'esterno tra le 10:15 e le 11:00 (vedere figura 2).

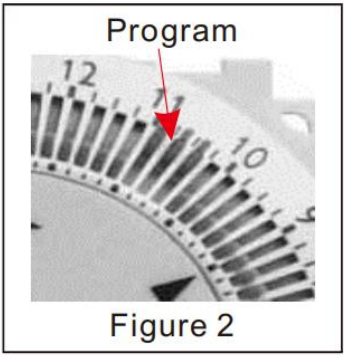

Figure 2

3. Premere l'interruttore e posizionarlo nella posizione ' ' (vedere figura 3).
4. Quando la pompa elettrica è accesa, le funzioni sopra indicate saranno operative.

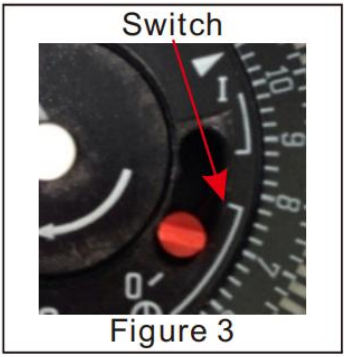

Figure 3

**NOTA:**

●Manterrà lo stesso programma ogni giorno a meno che non cambi.
●Una volta spenta l'alimentazione, è necessario reimpostare il
il momento presente quando lo riutilizziamo.

●Assicurarsi di non smontare il
timer da solo.
●Quando l'interruttore viene premuto verso:
'I' = il timer sarà sempre acceso;

' ' = il timer funzionerà secondo il programma impostato;

'O' = il timer sarà permanentemente SPENTO;
●Solo per uso interno.

## USE OCCASION

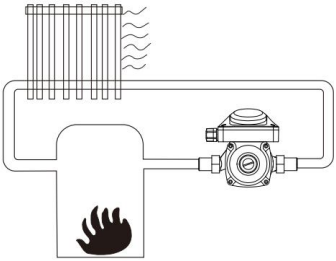

★ Room heating water circulation

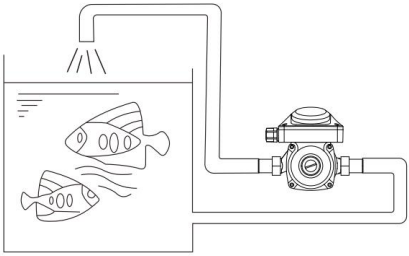

★ Water circulation of fish pond and fish tank

## INSTALLATION SKETCH MAP

The pump must keep the rotor shaft installed horizontally

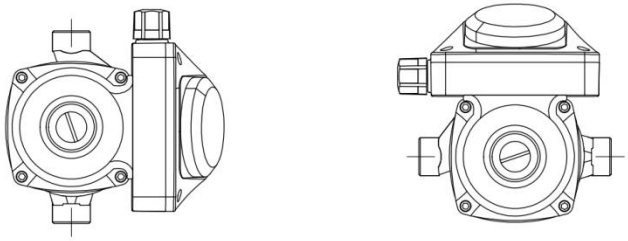

## PERFORMANCE PARAMETER

| Modello | Energia | Ingresso | Portata massima | Max . Prevalenza | Velocità (giri/min) |
|---|---|---|---|---|---|
| 15PBG - 6A | 0,13 CV | AC110-120V 60 Hz | 10,0 GPM | 21,6 piedi | 35 5 0 |
| 15PBG - 6B | 100 W | CA 22 0- 24 0V 50/ 60Hz | 38 litri al minuto | 6 metri | 28 0 0 |

## INSTALLATION DIMENSION

15PBG-6A,15PBG-6B

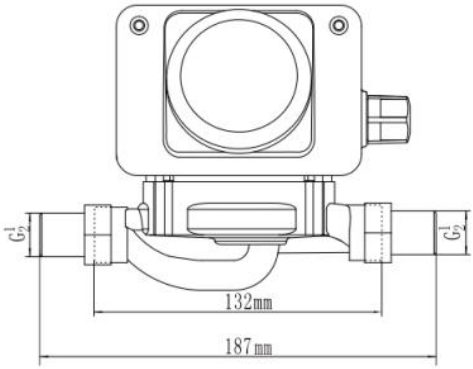
G1/2
G1/2
132mm
187mm

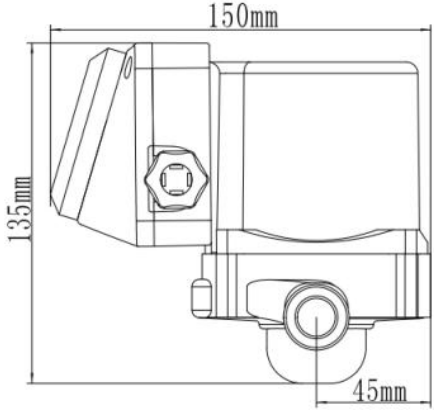
150mm
135mm
45mm

**Produttore:** Shanghaimuxinmuyeyouxiangongsi
**Indirizzo:** Shuangchenglu 803nong11hao1602A-1609shi, baoshanqu, Shanghai 200000 CN.
**Importato in AUS:** SIHAO PTY LTD. 1 ROKEVA STREETEASTWOOD Nuovo Galles del Sud 2122 Australia
**Importato negli USA:** Sanven Technology Ltd. Suite 250, 9166 Anaheim Luogo, Rancho Cucamonga, CA 91730

| | |
|---|---|
| UK | REP |

YH CONSULTING LIMITED. C/O YH Consulting Limited Office 147, Centurion House, London Road, Staines-upon-Thames, Surrey, TW18 4AX

| | |
|---|---|
| EC | REP |

E-CrossStu GmbH
Mainzer Landstr.69,
60329 Frankfurt am Main.

VEVOR

Affordable. Reliable. Home Improvement.

# BOMBA DE CIRCULACIÓN DE AGUA CALIENTE

## MODELO: 15PBG-6A/15PBG-6B

VEVOR

Affordable. Reliable. Home Improvement.

**MODELO: 15PBG-6A/15PBG-6B**

(La imagen es solo de referencia, consulte el objeto real)

Estas son las instrucciones originales; lea atentamente todas las instrucciones del manual antes de utilizarlo. VEVOR se reserva el derecho de interpretar su manual de usuario. La apariencia del producto dependerá del producto que haya recibido. Le rogamos que nos disculpe si no le informamos de nuevo si hay actualizaciones tecnológicas o de software en nuestro producto.

| | |
|---|---|
| | Advertencia: Para reducir el riesgo de lesiones, el usuario debe leer atentamente el manual de instrucciones. |
| | Este producto está sujeto a la Directiva Europea 2012/19/CE. El símbolo de un contenedor de basura tachado indica que el producto requiere recogida selectiva en la Unión Europea. Esto aplica al producto y a todos los accesorios marcados con este símbolo. Los productos marcados con este símbolo no pueden desecharse con la basura doméstica normal, sino que deben llevarse a un punto de recogida para el reciclaje de aparatos eléctricos y electrónicos. |

**Por favor, lea atentamente esta guía. antes de utilizar este tipo de bomba .**

## USUAL FAULT & MEASURE

| FALLA | RAZÓN | MEDIDA |
|---|---|---|
| La bomba no puedo puesta en marcha | Mal contacto del cable | Reconectar |
| | Cable roto | Reemplace el cable |
| | Impulsor atascado | Desmonte el cuerpo de la bomba para limpiar los residuos. |
| | Fallo del motor | Reparar o reemplazar el motor |
| La bomba está funcionando , pero sin presión | El grifo principal está cerrado | Abra el grifo principal |
| | El aire dentro del sistema o tubería | Deje pasar el agua un tiempo y bombee hasta agotarla . |
| Ruido | Sustancia extraña en el interior | Desmontar y limpiar la bomba de agua |
| | El aire dentro del sistema o tubería | Deje pasar el agua un tiempo y bombee hasta agotarla . |
| | Causticidad del aire | En la disposición permitida , |

| | | |
|---|---|---|
| | | agregue la presión del sistema si es necesario para disminuir la velocidad . |

WARNING 1. Si desea realizar alguna reparación o mantenimiento, cierre los dos grifos de los extremos. y deja que la bomba se enfríe. Luego puedes realizar el mantenimiento, evitando escaldadura o el vapor o líquido caliente, que salen del sistema de presión interior.

2. Cortar el suministro de energía.

3. Sólo personal experto puede instalar o realizar mantenimiento.

4. Si las medidas anteriores no funcionan, comuníquese con su distribuidor local.

o contacte directamente con nuestra fábrica.

## PUMP EXHAUST

① Antes de usar, vacíe primero.

2 Si la bomba continúa funcionando una semana para la circulación de agua caliente, vacíela una vez por semana.

**Métodos de agotamiento:**

En primer lugar , corte la alimentación y cierre la tapa exterior. golpecito, luego gire lentamente el tornillo de escape y use el destornillador r para girar el eje de la bomba 15-30 segundos después. Habrá algunos líquido que sale. Después agotamiento, por favor apriete el tornillo a tiempo.

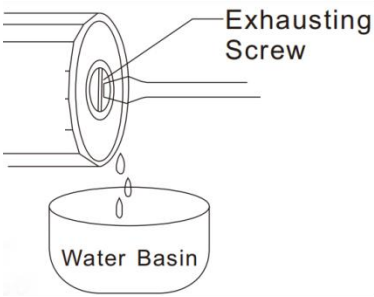


WARNING Nota : Para evitar quemaduras por vapor o agua caliente. durante agotador, Por favor, no mires directamente la ventilación.

## MAIN USE

tipo escudo es adecuada para sistemas de calefacción por suelo radiante , como separadores de agua, colectores de agua, calderas y calderas colgantes, con presurización y circulación automáticas . Es compatible con

sistemas de aire acondicionado refrigerados por agua y centrales de aire acondicionado. Suministra agua a lavadoras con baja presión. Aumenta el flujo y la presión del agua corriente y suministra y circula líquido a equipos industriales. Parte del cuerpo de la bomba está fabricado en cobre o acero inoxidable, lo que garantiza una mayor higiene del agua doméstica.

## MAIN FEATURES

1. Esta bomba incorpora un conjunto de protección de acero inoxidable que mantiene el agua completamente alejada de los equipos eléctricos. No requiere sello mecánico, lo que elimina por completo las fugas de la bomba . Con rodamientos cerámicos, eje de acero inoxidable, resistencia a la fricción y a la corrosión, y circulación automática de agua, se puede utilizar para refrigerar y lubricar el motor, así como para lubricar el rodamiento , evitando daños en el motor incluso con la mayor potencia. Si se utiliza correctamente, no requiere mantenimiento durante tres años, lo que garantiza una larga vida útil y una buena calidad.
2. Este producto incluye un temporizador. El usuario puede configurar el periodo de tiempo y la bomba funcionará según lo establecido.
3. El nivel de ruido de la bomba es muy bajo. Es ideal para instalaciones y usos en interiores con el mínimo ruido.
4. Todos los materiales del motor interior adoptan la resistencia al calor, por lo que se puede utilizar completamente en un sistema de refuerzo de circulación de agua caliente.

## WORKING CONDITION

1. Temperatura media de transporte: 2℃ - +95℃
2. Temperatura máxima de las circunstancias: +40 ℃
3. Estado medio: limpio, sin sustancias sólidas, sin sustancias minerales ni aceite, sin pegajosidad.
4. Condición química: casi neutral, no cauterizante, no explosivo, similar al agua (contenido máximo de glicol : 30%).
5. Si desea utilizar otros tipos de líquidos, consulte con la fábrica.
6. Presión máxima de trabajo: 3 bar

7. Presión mínima de entrada:

a. En +50℃ 0.05 bar

b. En +95℃ 0.3 bar

Todo lo anterior solo es adecuado para altitudes superiores a 300 m . m, mucho más alto 100 m por 0,01 bar Añadiendo. Para evitar la causticidad del aire, que produce ruido, se debe mantener la presión mínima. limitación.

La bomba debe funcionar en un rango de voltaje nominal de ±10 %. Si el voltaje es demasiado baja, la bomba funcionará a baja velocidad o apenas arrancará, se calentará fácilmente, bajará cabeza y presión.

## PRODUCT ACCESSORIES

1. Bomba eléctrica;
2. Cinta de sellado para tuberías de agua * 1;
3. Conector interno DN20 a DN15 * 2;
4. Fuelle DN15x50cm * 2;

## ⚠ ADVERTENCIA ESPECIAL

Antes de usar, la bomba debe tener un contacto fiable con la tierra. No cambie la... Enchufe de tres hilos para evitar fugas de corriente. Para garantizar la seguridad , es necesario instalar medidas de seguridad, como un bloqueador de fugas de corriente o un bloqueador de descargas eléctricas.

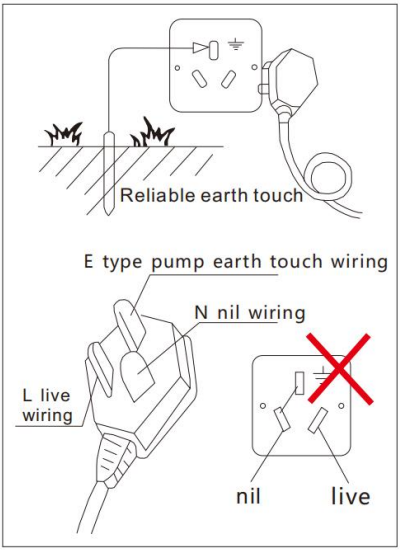


1. El cableado de tierra y el cableado cero deben estar separados. Si no hay Cableado a tierra confiable, el accidente no será un negocio. con nosotros.

En las patas del enchufe de este tipo de bomba de agua, si "L" indica cableado

con tensión, "N" indica cableado sin tensión y el más largo es "E" (conexión a tierra). El cliente debe prestar atención a la conexión al enchufe al instalar el zócalo de tres núcleos.
Aquí le prohibimos absolutamente unir el cableado nulo y cableado de tierra juntos, lo que puede generar energía Fuga peligrosa.
2. No utilice una manta para cubrir el motor ni las bombas . Mantenga Ventilación para evitar peligro de incendio.

3. Si instala nuestra bomba al aire libre, debe tomar algunas medidas de protección. O reducirá su vida útil debido al sol y la lluvia. Peor aún, puede causar una descarga eléctrica. Si instala nuestra bomba en interiores , por favor... evitar que se derrame agua para evitar una descarga eléctrica, no instalarlo dentro del baño para evitar que la crema y el agua entren en su interior.
4. Después de algunos años de uso normal, si escucha algún sonido en el motor, reemplace los componentes de protección interna a tiempo para evitar el peligro de descarga eléctrica. Peligro de descarga eléctrica por fuga de agua.

## PRECAUTION

1. Al conectar la bomba a la red eléctrica, deje que funcione durante varios segundos para comprobar si arranca correctamente. No deje que funcione sin agua durante mucho tiempo, ya que podría afectar la resistencia del rodamiento cerámico. En especial con la bomba de agua automática, si se queda sin agua repentinamente, preste especial atención para evitar pérdidas innecesarias.
2. Preste atención a las gotas de agua en el piso de madera o a los artículos que se humedecen fácilmente al extraer el aire o al realizar mantenimiento.
3. No toque la bomba para evitar quemaduras cuando esté en funcionamiento en el sistema de calefacción. El cableado debe ser resistente al calor.
4. Antes de la instalación, asegúrese de que la tubería esté bien soldada y

limpia. Si hay sustancias extrañas , escoria de soldadura o suciedad, podrían dañar la bomba de agua.
5. El filtro de pantalla debe limpiarse cada 1 mes.
6. El lugar donde se instale la bomba debe ser conveniente para su mantenimiento y cambio.
7. Le sugerimos instalar por separado la válvula de retención en la entrada o salida para realizar el mantenimiento. Esto evitará fugas de agua hacia la bomba de agua y la caja de conexiones.
8. La dirección del flujo actual debe ser la misma que la flecha de la bomba.
9. Si la dirección de la caja de conexiones no es la correcta, puede aflojar el tornillo hexagonal y volver a colocar el motor en la posición correcta. Tenga cuidado de no dañar la junta de goma; luego, vuelva a apretar el tornillo y compruebe si la junta de sellado está en buen estado.

## TIMER OPERATION INSTRUCTIONS

Este es un temporizador programable de 24 horas con configuraciones de intervalos de 15 minutos y 48 ciclos de encendido/apagado todos los días, ideal para aplicaciones de seguridad del hogar y ahorro de energía .

**Vea los pasos a continuación:**

1. Corrija primero el tiempo presente.
Gire el dial en el sentido de las agujas del reloj,
y hacer que la flecha apunte al tiempo presente.
Por ejemplo, son las 9:00 a. m. en este momento. Gire el
Marque y haga que la flecha apunte a las 9:00
(ver figura 1).

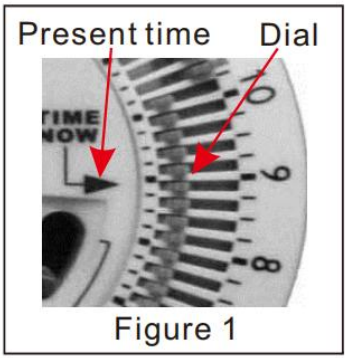

Figure 1

2. Empuje los segmentos hacia afuera para
Trabajando. Cada segmento representa 15 minutos. Por ejemplo, si desea que el aparato eléctrico funcione de 10:15 a 11:00, desplace tres segmentos hacia afuera entre las 10:15 y las 11:00 (ver figura 2).

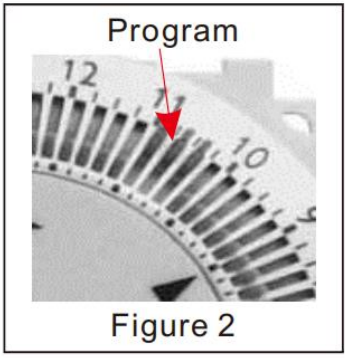

Figure 2

3. Presione el interruptor hacia abajo y colóquelo en la posición ' ' (ver figura 3).
4. Cuando se enciende la bomba eléctrica las funciones anteriores funcionarán.

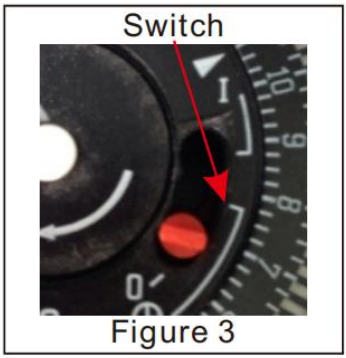

Figure 3

**NOTA:**

●Mantendrá el mismo programa cada día a menos que cambie.

●Una vez que se apague la energía, deberá reiniciar el

el tiempo presente al reutilizarlo.
●Asegúrese de no desmontar el
temporizador por ti mismo.
●Cuando se empuja el interruptor hacia:
'I' = el temporizador estará encendido permanentemente;

' ' = el temporizador funcionará según el programa establecido;

'O' = el temporizador estará APAGADO permanentemente;
●Solo para uso en interiores.

## USE OCCASION

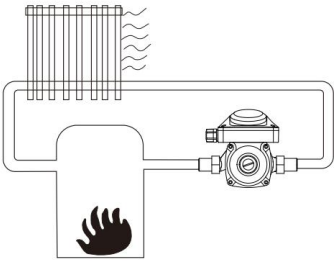

★ Room heating water circulation

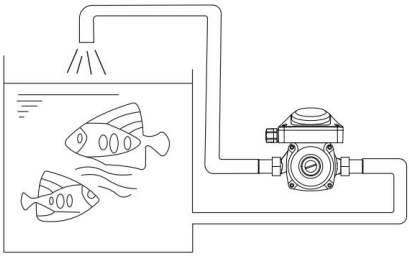

★ Water circulation of fish pond and fish tank

## INSTALLATION SKETCH MAP

The pump must keep the rotor shaft installed horizontally

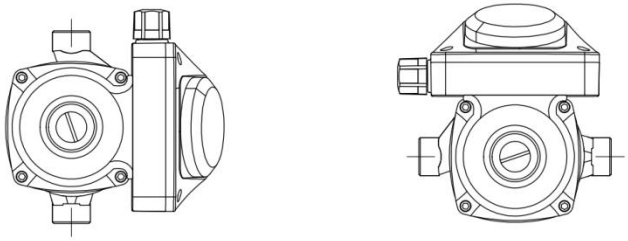

## PERFORMANCE PARAMETER

| Modelo | Fuerza | Aporte | Caudal máximo | Máx . Cabeza | Velocidad (r/min) |
|---|---|---|---|---|---|
| 15PBG-6A | 0,13 CV | CA 110-120 V 60 Hz | 10.0 GPM | 21,6 pies | 35 5 0 |
| 15PBG-6B | 100 vatios | CA 22 0- 24 0 V 50/60 Hz | 38 LPM | 6 metros | 28 0 0 |

## INSTALLATION DIMENSION

15PBG-6A,15PBG-6B

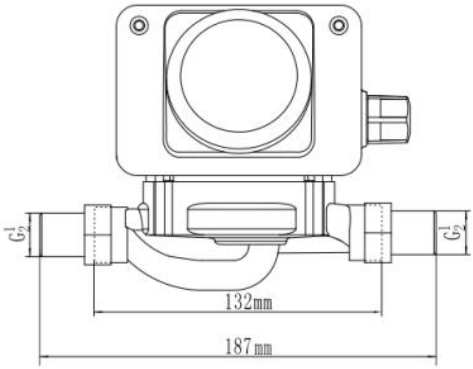
G1/2
G1/2
132mm
187mm

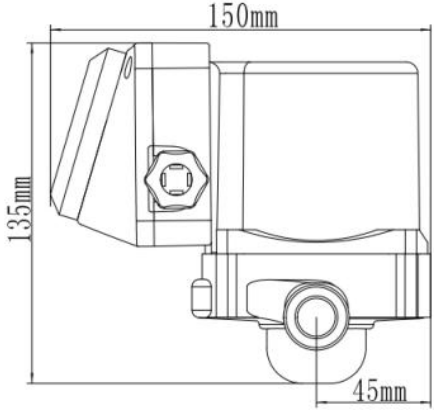
150mm
135mm
45mm

**Fabricante:** Shanghaimuxinmuyeyouxiangongsi
**Dirección:** Shuangchenglu 803nong11hao1602A-1609shi, baoshanqu, Shanghái 200000 CN.
**Importado a AUS:** SIHAO PTY LTD. 1 ROKEVA STREET, EASTWOOD NSW 2122 Australia
**Importado a EE. UU.:** Sanven Technology Ltd. Suite 250, 9166 Anaheim Lugar, Rancho Cucamonga, CA 91730

| | |
|---|---|
| UK | REP |

YH CONSULTING LIMITED. C/O YH Consulting Limited Office 147, Centurion House, London Road, Staines-upon-Thames, Surrey, TW18 4AX

| | |
|---|---|
| EC | REP |

E-CrossStu GmbH
Mainzer Landstr.69,
60329 Frankfurt am Main.

VEVOR

Affordable. Reliable. Home Improvement.

# POMPA OBIEGOWA CIEPŁEJ WODY

## MODEL: 15PBG-6A/15PBG-6B

VEVOR

Affordable. Reliable. Home Improvement.

**MODEL: 15PBG-6A/15PBG - 6B**

(Zdjęcie ma charakter poglądowy, prosimy odnosić się do rzeczywistego obiektu)

To jest oryginalna instrukcja obsługi. Przed użyciem prosimy o dokładne zapoznanie się z treścią instrukcji. Firma VEVOR zastrzega sobie prawo do jednoznacznej interpretacji niniejszej instrukcji obsługi. Wygląd produktu zależy od stanu, w jakim go otrzymali Państwo. Prosimy o wyrozumiałość, ale nie będziemy Państwa ponownie informować o aktualizacjach technologicznych lub oprogramowania naszego produktu.

| | |
|---|---|
| | Ostrzeżenie: Aby zminimalizować ryzyko obrażeń, użytkownik powinien uważnie przeczytać instrukcję obsługi. |
| | Niniejszy produkt podlega przepisom Dyrektywy Europejskiej 2012/19/WE. Symbol przedstawiający przekreślony kosz na śmieci na kółkach oznacza, że produkt wymaga selektywnej zbiórki odpadów w Unii Europejskiej. Dotyczy to produktu i wszystkich akcesoriów oznaczonych tym symbolem. Produktów oznaczonych tym symbolem nie można wyrzucać razem z normalnymi odpadami domowymi, lecz należy je dostarczyć do punktu zbiórki urządzeń elektrycznych i elektronicznych przeznaczonych do recyklingu. |

**Proszę uważnie przeczytać ten przewodnik Zanim zaczniesz używać tego typu pompki .**

## USUAL FAULT & MEASURE

| WADA | POWÓD | MIERZYĆ |
|---|---|---|
| Pompa nie mogę rozpocząć | Słaby kontakt przewodu | Na nowo połączyć |
| | Zerwany przewód | Wymień przewód |
| | Zablokowany wirnik | Zdemontuj korpus pompy, aby oczyścić go z zanieczyszczeń |
| | Usterka silnika | Napraw lub wymień silnik |
| Pompa działa , ale bez presji | Główny kran jest zamknięty | Otwórz główny kran |
| | Powietrze wewnątrz systemu lub rurociągu | Odczekaj jakiś czas, aż woda wypłynie, a następnie wypompuj . |
| Hałas | Obca substancja w środku | Rozmontuj i wyczyść pompę wodną |
| | Powietrze wewnątrz systemu lub rurociągu | Odczekaj jakiś czas, aż woda wypłynie, a następnie wypompuj . |

| | | |
|---|---|---|
| | Żrność powietrza | W dozwolonym układzie , jeśli to konieczne, dodaj ciśnienie w układzie, aby zmniejszyć prędkość . |

WARNING 1. Jeśli chcesz naprawić lub konserwować, zamknij kurki dwustronne i pozwól pompie ostygnąć. Wtedy możesz ją konserwować, unikając oparzenia lub pary bądź gorącej cieczy, które wydostają się z wewnętrznego układu ciśnieniowego.

2. Odłącz zasilanie.

3. Tylko wykwalifikowany personel może przeprowadzać instalacje i konserwację.

4. Jeśli powyższe środki nie przynoszą rezultatu, prosimy o kontakt z lokalnym dealerem
lub skontaktuj się bezpośrednio z naszą fabryką.

## PUMP EXHAUST

① Przed użyciem należy najpierw opróżnić pojemnik.

② Jeżeli pompa pracuje przez tydzień w celu cyrkulacji ciepłej wody, należy ją wypuszczać raz w tygodniu.

**Metody wyczerpania:**

Najpierw odłącz zasilanie i zamknij zewnętrzne dotknij, a następnie powoli przekręć wyczerpującą śrubę i użyj śrubokręt r obrócić wał pompy po 15-30 sekundach. Będzie trochę wypływający płyn Po wyczerpania, proszę dokręcać śrubę na czas.

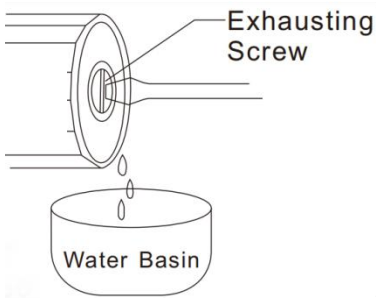


WARNING Uwaga : Aby uniknąć oparzenia parą lub gorącą wodą podczas wyczerpujący, Proszę nie stać bezpośrednio twarzą do otworu wentylacyjnego.

## MAIN USE

typu tarczowego nadaje się do systemów ogrzewania podłogowego , takich jak automatyczne systemy ciśnieniowe i cyrkulacyjne do separatorów wody, kolektorów wodnych, kotłów i kotłów wiszących; pasująca do systemów klimatyzacji chłodzonych wodą i centralnych systemów klimatyzacyjnych; do zasilania pralki przy niskim ciśnieniu; do zwiększania przepływu i ciśnienia wody wodociągowej, do zasilania i cyrkulacji cieczy w urządzeniach przemysłowych. Część korpusu pompy wykonana jest z miedzi lub stali nierdzewnej, co zapewnia większą higienę wody użytkowej.

## MAIN FEATURES

1. Pompa ta wyposażona jest w osłonę ze stali nierdzewnej, która całkowicie chroni urządzenia elektryczne przed wodą. Nie jest wymagane uszczelnienie mechaniczne, co całkowicie eliminuje problem przecieków w pompie . Zastosowano ceramiczne łożysko, wał ze stali nierdzewnej, odporny na tarcie i korozję, z automatycznym obiegiem wody. Urządzenie może być używane do chłodzenia i smarowania silnika, a także do smarowania łożysk , a silnik nie ulegnie uszkodzeniu nawet przy najwyższych ciśnieniach roboczych. Przy prawidłowym zastosowaniu, nie ma potrzeby konserwacji przez trzy lata, co gwarantuje wysoką jakość i długi czas użytkowania.
2. Ten produkt posiada timer. Użytkownik może ustawić przedział czasowy, w którym pompa będzie pracować.
3. Pompa generuje bardzo niski poziom hałasu. Najlepiej nadaje się do instalacji i użytkowania w pomieszczeniach, gdzie wymagany jest minimalny poziom hałasu.
4. Wszystkie materiały użyte do budowy silnika są odporne na działanie wysokich temperatur, dzięki czemu można go w całości stosować w układzie wspomagania obiegu ciepłej wody.

## WORKING CONDITION

1. Średnia temperatura transportu: 2℃ - +95℃
2. Maksymalna temperatura otoczenia: +40℃

3. Stan średni: czysty, bez substancji stałych, bez substancji mineralnych i oleistych, bez lepkość.
4. Warunki chemiczne: prawie neutralne, niekauteryzujące, nieeksploatacyjne, podobne do wody (maks . zawartość glikolu: 30%).
5. Jeśli chcesz użyć innego rodzaju płynów, skonsultuj się z producentem.
6. Maksymalne ciśnienie robocze: 3 bary
7. Min. ciśnienie wlotowe:

a. W +50℃ 0,05 bar

b. W +95℃ 0,3 bar

Wszystkie powyższe nadają się tylko do wysokości s 300 m, znacznie wyższy o 100 m o 0,01 bar Dodawanie. Aby uniknąć żrącego powietrza, które powoduje hałas, należy utrzymywać min. ciśnienie ograniczenie.

Pompa musi pracować w zakresie napięcia znamionowego ±10%. Jeśli napięcie jest zbyt wysokie, niski, pompa będzie pracować z niską prędkością lub będzie się trudno uruchamiać, łatwo się nagrzewa, niższy głowa i ciśnienie.

## PRODUCT ACCESSORIES

1. Pompa elektryczna;
2. Taśma uszczelniająca do rur wodociągowych * 1;
3. Złącze wewnętrzne DN20 do DN15 * 2;
4. Mieszek DN15x50cm * 2 szt.;

## ⚠ OSTRZEŻENIE SPECJALNE

Przed użyciem pompa musi być solidnie uziemiona. Nie zmieniaj Wtyczka trzyżyłowa, aby zapobiec upływowi prądu. Aby zapewnić bezpieczeństwo , należy zainstalować zabezpieczenia, takie jak zabezpieczenie przed upływami prądu, blokadę przeciwporażeniową itp.

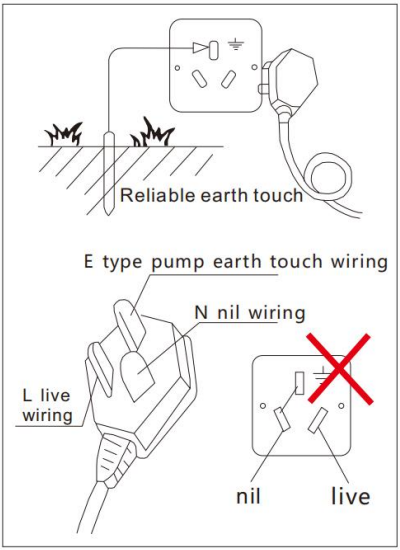


1. Przewody uziemiające i przewody zerowe muszą być rozdzielone. Jeśli nie ma niezawodne uziemienie, wypadek nie będzie problemem z nami.
W przypadku tego typu wtyczek pompy wodnej, jeśli „L” oznacza przewód pod napięciem, „N” oznacza przewód zerowy, a najdłuższy to przewód uziemiający „E”. Klienci muszą zwrócić uwagę na podłączenie wtyczki podczas instalacji gniazda trzyżyłowego.
Tutaj absolutnie zabraniamy łączenia przewodów zerowych i uziemienia, co pozwala na zasilanie wyciek niebezpieczny.
2. Nie przykrywaj silnika ani pomp kocem . Trzymaj wentylację w celu uniknięcia zagrożenia pożarem.

3. Jeśli instalujesz naszą pompę na zewnątrz, prosimy o podjęcie pewnych środków ostrożności. Lub skróci żywotność pompy z powodu nasłonecznienia i deszczu. W najgorszym przypadku może spowodować porażenie prądem. Jeśli instalujesz naszą pompę w pomieszczeniu , prosimy o kontakt. unikaj rozlewania wody, co mogłoby spowodować porażenie prądem; nie montuj urządzenia w łazience, aby uniknąć przedostania się kremu i wody do środka.
4. Po kilku latach normalnego użytkowania, jeśli usłyszysz jakikolwiek dźwięk w silniku, wymień na czas wewnętrzne elementy osłony, aby zapobiec niebezpieczeństwu porażenia prądem. niebezpieczeństwo porażenia prądem w wyniku wycieku wody.

## PRECAUTION

1. Po podłączeniu do zasilania, pozwól pompie pracować przez kilka sekund, aby sprawdzić, czy rozruch przebiega prawidłowo. Nie należy

jednak pozostawiać pompy pracującej bez wody przez dłuższy czas, ponieważ może to wpłynąć na rozstaw łożysk ceramicznych. W przypadku samoczynnego zaniku wody, należy zachować szczególną ostrożność, aby uniknąć niepotrzebnych strat.
2. Proszę zwrócić uwagę na krople wody na drewnianej podłodze i łatwo zawilgocone przedmioty podczas wentylacji lub konserwacji.
3. Nie dotykać, aby uniknąć oparzeń podczas korzystania z pompy w systemie grzewczym. Materiały okablowania muszą być odporne na działanie wysokiej temperatury.
4. Przed montażem należy upewnić się, że rurociąg jest dobrze zespawany i czysty. Obecność obcych substancji , żużlu spawalniczego lub brudu może spowodować uszkodzenie pompy wodnej.
5. Filtr siatkowy należy czyścić co 1 miesiąc.
6. Miejsce montażu pompy powinno być łatwo dostępne w celu konserwacji i wymiany.
7. Sugerujemy osobną instalację zaworu zwrotnego na wlocie lub wylocie w celu konserwacji. Pozwoli to uniknąć wycieku wody do pompy wodnej i skrzynki przyłączeniowej.
8. Kierunek przepływu prądu powinien być zgodny ze strzałką na pompie.
9. Jeśli kierunek puszki przyłączeniowej jest nieprawidłowy, można poluzować śrubę sześciokątną i przywrócić silnik do prawidłowej pozycji. Proszę nie uszkodzić gumowej uszczelki, a następnie dokręcić śrubę i sprawdzić, czy uszczelka jest w porządku.

## TIMER OPERATION INSTRUCTIONS

Jest to 24 - godzinny programowalny timer z 15 - minutowymi ustawieniami interwałów i 48 cyklami włączania/wyłączania każdego dnia, idealny do zastosowań związanych z bezpieczeństwem domu i oszczędzaniem energii .

**Zobacz poniższe kroki:**

1. Najpierw popraw teraźniejszość. Obróć pokrętło zgodnie z ruchem wskazówek zegara, i niech strzałka wskazuje czas teraźniejszy. Np. Obecnie jest godzina 9:00. Obróć wybierz tarczę i ustaw strzałkę tak, aby wskazywała godzinę 9:00 (patrz rysunek 1).
2. Przesuń segmenty na zewnątrz, aby Pracujemy. Każdy segment reprezentuje 15 minut. Np. chcesz, aby urządzenie elektryczne działało w godzinach 10:15–11:00. Przesuń trzy segmenty na zewnątrz między 10:15 a 11:00 (patrz rysunek 2).
3. Naciśnij przełącznik i ustaw go w pozycji „ ” (patrz rysunek 3).
4. Po włączeniu pompy elektrycznej powyższe funkcje będą działać.

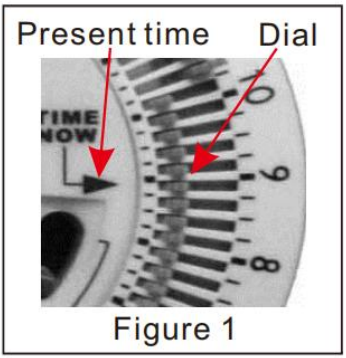

Figure 1

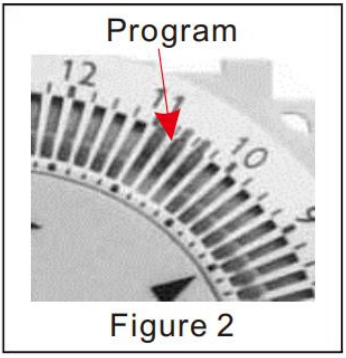

Figure 2

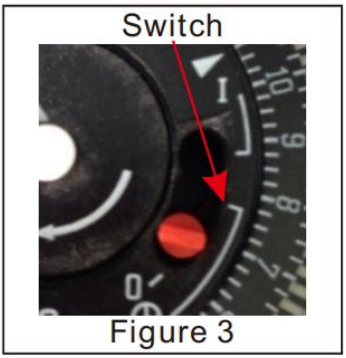

Figure 3

**NOTATKA:**

●Zawsze będzie działał ten sam program dzień, chyba że się zmieni.

●Po wyłączeniu zasilania należy zresetować

w chwili obecnej, przy ponownym jego wykorzystaniu.

●Upewnij się, że nie rozmontujesz timer samodzielnie.

●Gdy przełącznik jest przesunięty w kierunku:

'I' = timer będzie trwale WŁĄCZONY;

' ' = timer będzie działał według ustawionego programu;

'O' = timer będzie trwale WYŁĄCZONY;

●Tylko do użytku wewnątrz pomieszczeń.

## USE OCCASION

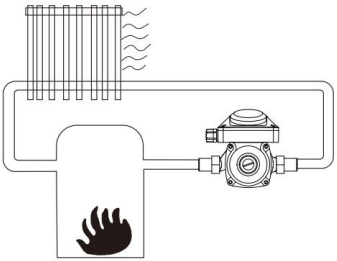

★ Room heating water circulation

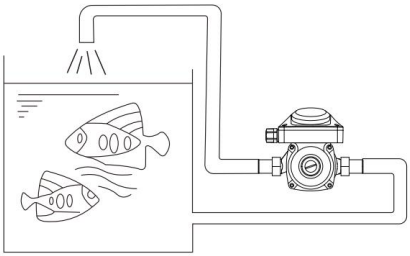

★ Water circulation of fish pond and fish tank

## INSTALLATION SKETCH MAP

The pump must keep the rotor shaft installed horizontally

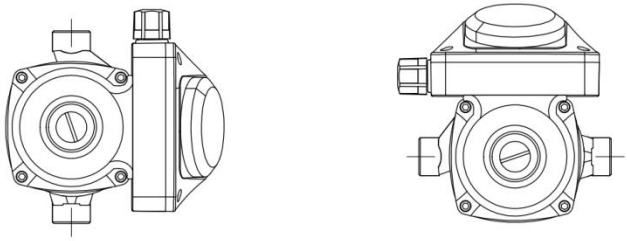

## PERFORMANCE PARAMETER

| Model | Moc | Wejście | Maksymalny przepływ | Max . Głowa | Prędkość (obr./min) |
|---|---|---|---|---|---|
| 15PBG - 6A | 0,13 KM | AC110-120V 60Hz | 10,0 GPM | 21,6 stopy | 35 5 0 |
| 15PBG - 6B | 100 W | Prąd zmienny 22 0-24 0 V 50/60 Hz | 38 l/min | 6m | 28 0 0 |

## INSTALLATION DIMENSION

15PBG-6A,15PBG-6B

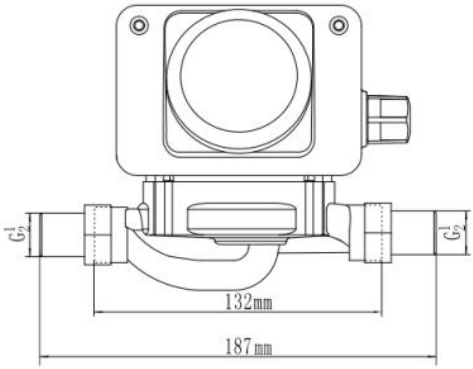
G1/2
G1/2
132mm
187mm

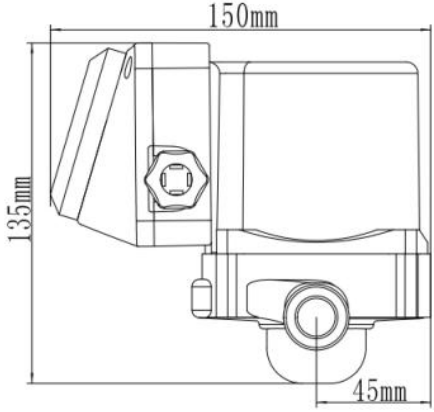
150mm
135mm
45mm

**Producent:** Shanghaimuxinmuyeyouxiangongsi
**Adres:** Shuangchenglu 803nong11hao1602A-1609shi, baoshanqu, szanghaj 200000 CN.
**Importowane do AUS:** SIHAO PTY LTD. 1 ROKEVA STREETEASTWOOD
NSW 2122 Australia
**Importowane do USA:** Sanven Technology Ltd. Suite 250, 9166 Anaheim Miejsce, Rancho Cucamonga, CA 91730

| | |
|---|---|
| UK | REP |

YH CONSULTING LIMITED. C/O YH Consulting Limited Office 147, Centurion House, London Road, Staines-upon-Thames, Surrey, TW18 4AX

| | |
|---|---|
| EC | REP |

E-CrossStu GmbH
Mainzer Landstr.69,
60329 Frankfurt am Main.

VEVOR

Affordable. Reliable. Home Improvement.

# WARMWATERCIRCULATIEPOMP

## MODEL: 15PBG-6A/15PBG-6B

VEVOR

Affordable. Reliable. Home Improvement.

**MODEL: 15PBG-6A/15PBG - 6B**

(De afbeelding is alleen ter referentie, raadpleeg het daadwerkelijke object)

Dit is de originele handleiding. Lees alle instructies zorgvuldig door voordat u het product gebruikt. VEVOR behoudt zich het recht voor om de gebruiksaanwijzing duidelijk te interpreteren. Het uiterlijk van het product is afhankelijk van het product dat u hebt ontvangen. Neemt u het ons niet kwalijk dat we u niet meer op de hoogte stellen van eventuele technologische of software-updates voor ons product.

| | |
|---|---|
| | Waarschuwing: om het risico op letsel te verminderen, moet de gebruiker de gebruiksaanwijzing zorgvuldig lezen. |
| | Dit product valt onder de bepalingen van de Europese Richtlijn 2012/19/EG. Het symbool met een doorgekruiste vuilnisbak geeft aan dat het product in de Europese Unie gescheiden afvalinzameling vereist. Dit geldt voor het product en alle accessoires die met dit symbool zijn gemarkeerd. Producten die als zodanig zijn gemarkeerd, mogen niet met het normale huisvuil worden weggegooid, maar moeten worden ingeleverd bij een inzamelpunt voor de recycling van elektrische en elektronische apparaten. |

**Lees deze handleiding aandachtig door voordat u dit type pomp gebruikt .**

## USUAL FAULT & MEASURE

| SCHULD | REDEN | MEETEENHEID |
|---|---|---|
| De pomp kan niet opstarten | Slecht draadcontact | Opnieuw verbinden |
| | Gebroken draad | Vervang de draad |
| | Waaier vastgelopen | Demonteer de pompbehuizing om vuil te verwijderen |
| | Motorstoring | Repareer of vervang de motor |
| De pomp werkt , maar geen druk | De hoofdkraan is gesloten | Open de hoofdkraan |
| | De lucht in het systeem of de pijpleiding | Laat het water een tijdje doorlopen en pomp het helemaal leeg . |
| Lawaai | Vreemde substantie binnenin | De waterpomp demonteren en reinigen |
| | De lucht in het systeem of de pijpleiding | Laat het water een tijdje doorlopen en pomp het helemaal leeg . |

| | | |
|---|---|---|
| | Luchtbijtende werking | In de toegestane opstelling kan indien nodig de systeemdruk worden verhoogd om de snelheid te verlagen . |

WARNING

1. Als u wilt repareren of onderhouden, sluit dan de twee eindkranen en laat de pomp afkoelen. Dan kunt u het onderhoud uitvoeren, zonder verbranding of de stoom of hete vloeistof die uit het binnenste druksysteem komt.
2. Schakel de stroom uit.
3. Alleen deskundig personeel mag de installatie en het onderhoud uitvoeren.
4. Als de bovenstaande maatregelen niet werken, neem dan contact op met uw lokale dealer.
of neem rechtstreeks contact op met onze fabriek.

## PUMP EXHAUST

① Voor gebruik, eerst goed uitblazen.
② Als de pomp een week lang blijft werken voor de circulatie van warm water, moet u de pomp één keer per week leegpompen.

**Uitputtingsmethoden:**

Schakel eerst de stroom uit en sluit de buitendeur tik, draai dan langzaam de uitputtende schroef en gebruik de schroevendraaier r om de pompas 15-30 seconden later te draaien. Er zal wat zijn vloeistof die eruit komt. Na uitputting, draai de schroef op tijd vast.

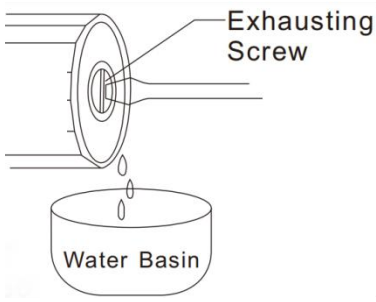


WARNING Let op : Om verbranding door stoom of heet water te voorkomen tijdens vermoeiend, richt uw blik niet rechtstreeks op de ventilatieopening.

## MAIN USE

De Shield - type pijpleidingpomp is geschikt voor

vloerverwarmingssystemen , zoals automatische druk- en circulatiepompen voor waterafscheiders, watercollectoren, boilers en hangende boilers; geschikt voor watergekoelde airconditioning en centrale airconditioningsystemen; watertoevoer voor de wasmachine bij lagere druk; verhoging van de flux en druk voor kraanwater; toevoer en circulatie van vloeistof voor industriële apparatuur. Een deel van de pompbehuizing is gemaakt van koper of roestvrij staal, wat zorgt voor een hygiënischer huishoudelijk water.

## MAIN FEATURES

1. Deze pomp is voorzien van een afscherming van roestvrij staal en houdt water volledig uit de buurt van elektrische apparatuur. Een mechanische afdichting is niet nodig, waardoor lekkage bij de pomp volledig wordt opgelost . Een keramische lager, roestvrijstalen as, wrijvingsbestendig, corrosiebestendig en met automatische watercirculatie, kan worden gebruikt voor het koelen en smeren van motoren, maar ook voor het smeren van lagers . De motor raakt niet beschadigd, zelfs niet bij hoge opvoerhoogte. Als de methode goed is, is onderhoud gedurende drie jaar niet nodig en is de kwaliteit en duurzaamheid optimaal.
2. Dit product heeft een timer. De gebruiker kan de tijdsperiode instellen en de pomp zal in de overeenkomstige tijdsperiode draaien.
3. De pomp maakt zeer weinig geluid. Hij is het meest geschikt voor installatie en gebruik binnenshuis, waar hij het minste geluid produceert.
4. Alle interne motormaterialen zijn hittebestendig gemaakt, zodat ze perfect geschikt zijn voor gebruik in een warmwatercirculatiesysteem.

## WORKING CONDITION

1. Gemiddelde transporttemperatuur: 2℃ - +95℃
2. Maximale omstandigheidstemperatuur: +40℃
3. Gemiddelde conditie: schoon, geen vaste substantie, geen minerale en olieachtige substantie, geen kleverigheid.
4. Chem. conditie: bijna neutraal, niet-cauteriserend, niet-explosief, vergelijkbaar met water (glycol max - gehalte: 30%).

5. Als u andere soorten vloeistoffen wilt gebruiken, raadpleeg dan de fabriek.
6. Maximale werkdruk: 3 bar
7. Min. inlaatdruk:

a. Op +50℃ 0,05 bar
b. Op +95℃ 0,3 bar

Alle bovenstaande zijn alleen geschikt voor hoogtes 300 m, veel hoger 100 m met 0,01 bar toevoegen. Om luchtbijtende stoffen te voorkomen, die lawaai veroorzaken, moet u de minimale druk aanhouden. beperking.

De pomp moet werken met een nominale spanning van ±10%. Als de spanning te hoog is, laag, de pomp zal op lage snelheid komen of nauwelijks opstarten, gemakkelijk verwarmen, lager hoofd en druk.

## PRODUCT ACCESSORIES

1. Elektrische pomp;
2. Afdichtingstape voor waterleidingen * 1;
3. DN20 naar DN15 interne connector * 2;
4. DN15x50cm balg * 2;

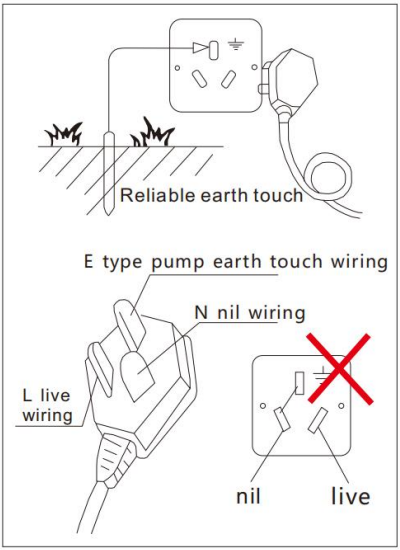


### ⚠ SPECIALE WAARSCHUWING

Voordat u de pomp gebruikt, moet deze een betrouwbare aardverbinding hebben. Verander de aarding niet. Drie-aderige stekker om stroomlekkages te voorkomen. Om ervoor te zorgen dat alles veilig is , moet u een aantal veiligheidsmaatregelen treffen, zoals een stroomlekschakelaar of een elektrische schokdemper.

1. Aardingsbedrading en nulbedrading moeten gescheiden zijn. Als er geen

betrouwbare aarding, het ongeluk zal geen zaken doen bij ons.
De stekkervoeten van dit type waterpomp, waarbij "L" staat voor Live Wiring, "N" voor Nil Wiring en de langste voet voor "E" (aardecontactbedrading), dienen zorgvuldig te worden aangesloten op de stekker bij het installeren van de drieaderige stekkerdoos.
Hier verbieden wij u absoluut om de Nil Wiring te verenigen en aardingsbedrading samen, waardoor er stroom kan worden opgewekt lekkage gevaarlijk.
2. Gebruik geen deken om de motor of de pompen te bedekken . ventilatie om brandgevaar te voorkomen.

3. Als u de pomp buiten installeert, dient u enkele beschermingsmaatregelen te treffen. Of het zal de levensduur verkorten vanwege de zon en regen. In het ergste geval kan het een elektrische schok veroorzaken. Als u onze pomp binnenshuis installeert , let dan op: Zorg ervoor dat er geen water wordt gemorst, want dat kan een elektrische schok veroorzaken. Installeer het apparaat niet in de badkamer, want dan kunnen de crème en het water naar binnen komen.
4. Als u na een paar jaar normaal gebruik geluiden in de motor hoort, vervang dan tijdig de interne afschermingscomponenten om het gevaar van elektrische schokken te voorkomen. schokgevaar door waterlekkage.

## PRECAUTION

1. Laat de pomp na het aansluiten op de stroomvoorziening enkele seconden draaien om te controleren of de opstart normaal verloopt. Laat de pomp echter niet te lang zonder water werken, omdat dit de keramische lagers kan beschadigen. Vooral bij de automatische waterpomp is het belangrijk om extra voorzichtig te zijn als er plotseling geen water is, om onnodig verlies te voorkomen.
2. Let op waterdruppels op de houten vloer of op vochtige goederen bij het afzuigen van de lucht of onderhoud.
3. Raak de pomp niet aan om verbranding te voorkomen wanneer deze in het verwarmingssysteem wordt gebruikt. De bedrading moet

hittebestendig zijn.
4. Zorg er vóór de installatie voor dat de leiding goed gelast en schoon is. Ongewenste stoffen , lasklinkers of vuil kunnen de waterpomp beschadigen.
5. Het filterscherm moet elke maand schoongemaakt worden.
6. De plaats waar de pomp wordt geïnstalleerd, moet handig zijn voor onderhoud en vervanging.
7. Wij raden u aan om de terugslagklep apart te installeren bij de in- of uitlaat voor onderhoud. Dit voorkomt dat er water lekt in de waterpomp en de aansluitdoos.
8. De stroomrichting moet overeenkomen met de pijl op de pomp.
9. Als de richting van de aansluitdoos niet goed is, kunt u de zeskantschroef losdraaien en de motor terugzetten naar de juiste positie. Let op dat u de rubberen pakking niet beschadigt, draai de schroef vervolgens weer vast en controleer of de afdichting in orde is.

## TIMER OPERATION INSTRUCTIONS

Dit is een programmeerbare timer voor 24 uur met intervalinstellingen van 15 minuten en 48 aan/uit-cycli per dag, ideaal voor woningbeveiliging en energiebesparende toepassingen .

**Zie de onderstaande stappen:**

1. Corrigeer eerst de huidige tijd.
Draai de wijzerplaat met de klok mee, en laat de pijl naar het heden wijzen. Bijvoorbeeld, het is nu 9:00 uur. Draai de draai en laat de pijl naar 9:00 wijzen (zie figuur 1).

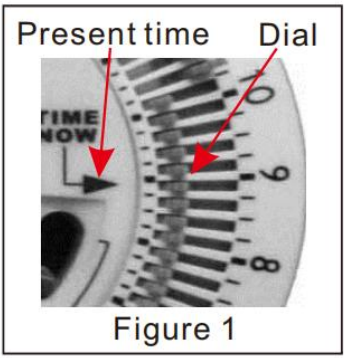

Figure 1

2. Duw de segmenten naar buiten voor Werkend. Elk segment staat voor 15 minuten. Bijvoorbeeld: u wilt het elektrische apparaat laten werken tussen 10:15 en 11:00 uur. Duw drie segmenten naar buiten tussen 10:15 en 11:00 uur (zie figuur 2).

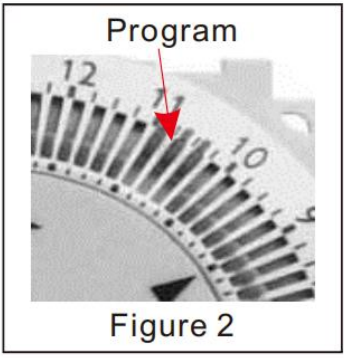

Figure 2

3. Druk de schakelaar naar beneden en plaats deze in de stand ' ' (zie afbeelding 3).

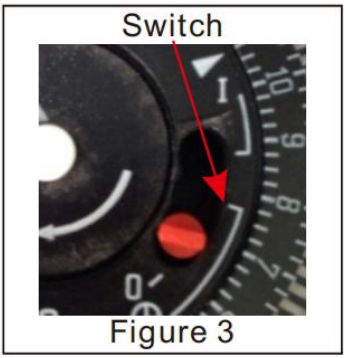

Figure 3

4. Wanneer de elektrische pomp is ingeschakeld, werken de bovenstaande functies.

**OPMERKING:**

●Het zal elke keer hetzelfde programma behouden
dag, tenzij er iets verandert.

●Zodra de stroom is uitgeschakeld, moet u de
het heden bij hergebruik.

●Zorg ervoor dat u de

timer zelf.

●Wanneer de schakelaar in de richting van: wordt geduwd

'I' = timer staat permanent AAN;

' ' = timer werkt volgens het ingestelde programma;

'O' = timer staat permanent UIT;

●Alleen voor gebruik binnenshuis.

## USE OCCASION

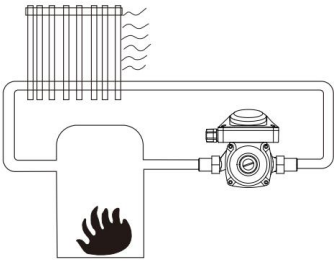

★ Room heating water circulation

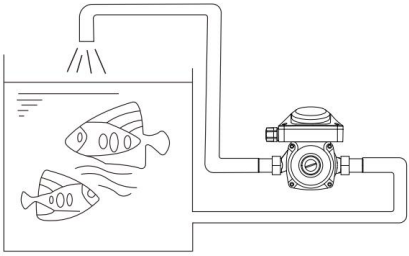

★ Water circulation of fish pond and fish tank

## INSTALLATION SKETCH MAP

The pump must keep the rotor shaft installed horizontally

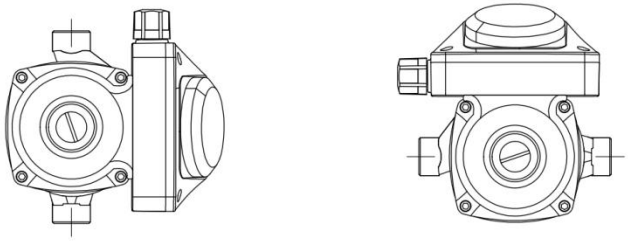

## PERFORMANCE PARAMETER

| Model | Stroom | Invoer | Maximale stroom | Max . Hoofd | Snelheid (tpm) |
|---|---|---|---|---|---|
| 15PBG - 6A | 0,13 pk | AC110-120V 60 Hz | 10,0 GPM | 21,6 voet | 35 5 0 |
| 15PBG - 6B | 100 Watt | AC 22 0-24 0V 50 / 60Hz | 38 LPM | 6m | 28 0 0 |

## INSTALLATION DIMENSION

15PBG-6A,15PBG-6B

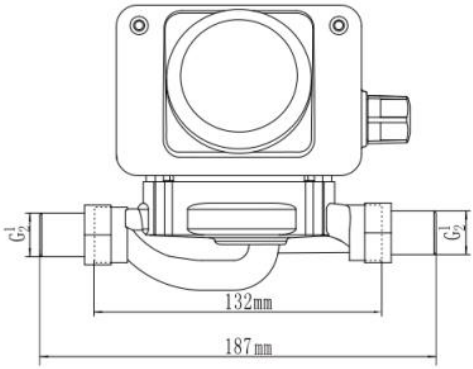
G1/2
G1/2
132mm
187mm

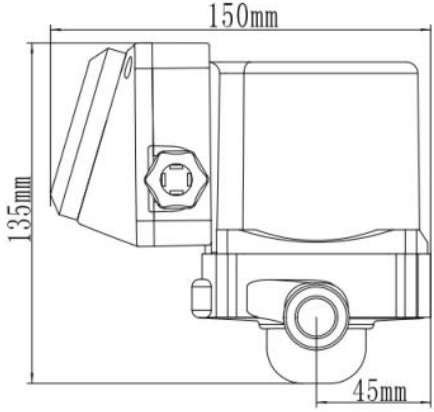
150mm
135mm
45mm

**Fabrikant:** Shanghaimuxinmuyeyouxiangongsi
**Adres:** Shuangchenglu 803nong11hao1602A-1609shi, baoshanqu, shanghai 200000 CN.
**Geïmporteerd naar AUS:** SIHAO PTY LTD. 1 ROKEVA STREETEASTWOOD
NSW 2122 Australië
**Geïmporteerd naar de VS:** Sanven Technology Ltd. Suite 250, 9166 Anaheim
Plaats, Rancho Cucamonga, CA 91730

| | |
|---|---|
| UK | REP |

YH CONSULTING LIMITED. C/O YH Consulting Limited Office 147, Centurion House, London Road, Staines-upon-Thames, Surrey, TW18 4AX

| | |
|---|---|
| EC | REP |

E-CrossStu GmbH
Mainzer Landstr.69,
60329 Frankfurt am Main.

VEVOR

Affordable. Reliable. Home Improvement.

# VARMVATTENCIRKULATIONSPUMP

## MODELL: 15PBG-6A/15PBG-6B

VEVOR

Affordable. Reliable. Home Improvement.

## MODELL: 15PBG-6A/15PBG-6B

(Bilden är endast för referens, vänligen hänvisa till det faktiska objektet)

Detta är originalinstruktionerna, vänligen läs alla instruktioner noggrant innan du använder produkten. VEVOR förbehåller sig en tydlig tolkning av vår användarmanual. Produktens utseende ska vara beroende av den produkt du mottagit. Vi ber om ursäkt för att vi inte kommer att informera dig igen om det finns några teknik- eller programuppdateringar för vår produkt.

| | |
|---|---|
| | Varning – För att minska risken för skador måste användaren läsa instruktionsmanualen noggrant. |
| | Denna produkt omfattas av bestämmelserna i EU-direktiv 2012/19/EG. Symbolen som visar en överstruken soptunna indikerar att produkten kräver separat sophämtning inom Europeiska unionen. Detta gäller produkten och alla tillbehör som är märkta med denna symbol. Produkter som är märkta som sådana får inte kasseras med vanligt hushållsavfall, utan måste lämnas till en insamlingsplats för återvinning av elektriska och elektroniska apparater. |

**Läs den här guiden noggrant innan du använder den här typen av pump .**

## USUAL FAULT & MEASURE

| FEL | RESONERA | MÄTA |
|---|---|---|
| Pumpen kan inte starta upp | Dålig trådkontakt | Återanslut |
| | Trasig tråd | Byt ut kabeln |
| | Impellern fastnat | Demontera pumphuset för att rengöra skräpet |
| | Motorfel | Reparera eller byt ut motorn |
| Pumpen fungerar , men inget tryck | Huvudkranen är stängd | Öppna huvudkranen |
| | Luften inuti systemet eller rörledningen | Låt vattnet rinna igenom ett tag och pumpa ut helt . |
| Buller | Främmande ämne inuti | Demontera och rengör vattenpumpen |
| | Luften inuti systemet eller rörledningen | Låt vattnet rinna igenom ett tag och pumpa ut helt . |
| | Luftfrätande | I det tillåtna arrangemanget , lägg till systemtrycket om det |

| | | |
|---|---|---|
| | | behövs för att minska hastigheten . |

WARNING

1. Om du vill reparera eller underhålla, vänligen stäng kranarna i båda ändar. och låt pumpen svalna. Sedan kan du underhålla, undvika skållning eller ånga eller het vätska som kommer ut från det inre trycksystemet.
2. Stäng av strömförsörjningen.
3. Endast expertpersonal får installera eller utföra underhåll.
4. Om ovanstående åtgärder inte fungerar, vänligen kontakta din lokala återförsäljare.

eller kontakta vår fabrik direkt.

## PUMP EXHAUST

① Innan användning, vänligen sug ut först.
② Om pumpen fortsätter att arbeta i en vecka för varmvattencirkulation, töm den en gång i veckan.

**Utmattningsmetoder:**

först av strömmen och ytterdörren . knacka, vrid sedan långsamt utloppsskruven och använd skruvmejseln r att vrida pumpaxeln 15–30 sekunder senare. Det kommer att finnas en del vätska som kommer ut. Efter utmattning, var vänlig och dra åt skruven i tid.

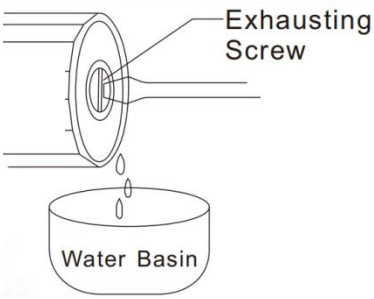


WARNING Obs : För att undvika skållning från ånga eller varmt vatten under ansträngande, Vänligen vänd dig inte direkt mot ventilen.

## MAIN USE

av rörledningstyp är lämplig för golvvärmesystem , såsom automatisk tryck- och cirkulationssystem för vattenavskiljare, vattenuppsamlare, pannor och hängande pannor; passar för vattenkylda luftkonditioneringssystem och centrala luftkonditioneringssystem;

vattenförsörjning för tvättmaskin vid lägre tryck; ökar flödet och trycket för kranvatten, försörjer och cirkulerar vätska för industriell utrustning. En del av pumphuset är tillverkat av koppar eller rostfritt stål, vilket är mer hygieniskt för hushållsvatten.

## MAIN FEATURES

1. Denna pump har ett skydd i rostfritt stål som helt håller vatten borta från elektriska maskiner. Ingen mekanisk tätning krävs, vilket helt löser pumpläckage . Ett keramiskt lager, axel i rostfritt stål, friktionsbeständig, korrosionsbeständig, automatisk vattencirkulation, kan användas för kylning och smörjning av motorn, även för att smörja lagret och motorn kommer inte att skadas ens vid högsta tryck. Om metoden är rätt utförd behöver den inte underhållas i tre år, god kvalitet och lång livslängd.
2. Denna produkt har en timer. Användaren kan ställa in tidsperioden, och pumpen kommer att köras under motsvarande tidsperiod.
3. Pumpen är mycket ljudlös. Den är bäst lämpad för installation och användning inomhus med lägst ljudnivå.
4. Alla material inuti motorn är värmebeständiga, så den kan användas fullt ut i ett varmvattencirkulationsboostersystem.

## WORKING CONDITION

1. Medeltemperatur för transport: 2℃ - +95℃
2. Max omständighetstemperatur: +40 ℃
3. Medelhögt skick: rent, inga fasta ämnen, inga mineral- och oljeämnen, inga klibbighet.
4. Kemiska förhållanden: nästan neutralt, icke-kauteriserande, icke-explosionsfarligt, liknande vatten (maximalt glykolinnehåll : 30 %).
5. Om du vill använda andra typer av vätskor, vänligen kontakta fabriken.
6. Max arbetstryck: 3 bar
7. Minsta inloppstryck:

a. Vid +50℃ 0,05 bar

b. Vid +95 ℃ 0,3 bar

Alla ovanstående är endast lämpliga för höjder över 300 meter m, mycket

högre 100 m med 0,01 bar För att undvika luftfrätning, vilket orsakar buller, bör du hålla minimitrycket. begränsning.

Pumpen måste arbeta med ett nominellt spänningsområde på ±10 %. Om spänningen är för låg, pumpen kommer att gå ut låg hastighet eller knappt starta, värms lätt upp, sänk huvud och tryck.

## PRODUCT ACCESSORIES

1. Elektrisk pump;
2. Tätningstejp för vattenrör * 1;
3. Intern kontakt DN20 till DN15 * 2;
4. DN15x50cm bälgar * 2;

## ⚠ SÄRSKILD VARNING

Före användning måste pumpen ha en tillförlitlig jordkontakt. Byt inte ut den. en treledarkontakt för att undvika strömläckage. För att säkerställa att allt är säkert måste du installera vissa säkerhetsåtgärder, såsom en strömläckagebrytare eller elstötsspärr och så vidare.

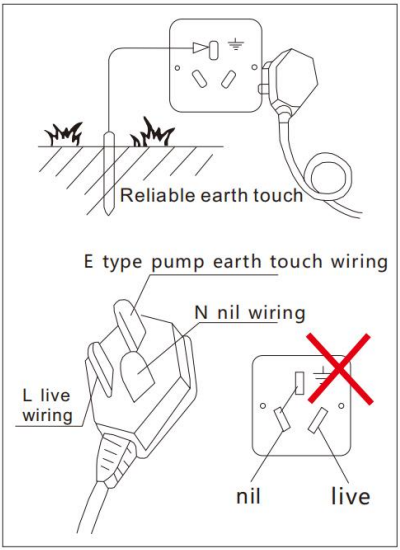


1. Jordledningar och nollledningar måste separeras. Om det inte finns någon pålitlig jordledning, olyckan kommer inte att vara någon affär med oss.
Denna typ av vattenpump har kontaktfötter, om "L" är fasförande ledningar, "N" är nollledningar och den längsta är "E" jordledningar. Kunder måste vara uppmärksamma på anslutningen till kontakten när de installerar treledaruttaget.
Här förbjuder vi dig absolut att förena Noll-ledningarna och jordledningar tillsammans, vilket kan skapa ström

läckage farligt.
2. Använd inte en filt för att täcka motorn eller pumparna . Förvara ventilation för att undvika brandfara.

3. Om du installerar vår pump utomhus bör du vidta vissa skyddsåtgärder. Eller så minskar det livslängden på grund av solsken och regn. I värsta fall kan det orsaka en elstöt. Om du installerar vår pump inomhus , vänligen Undvik att spilla vatten som kan orsaka elektriska stötar; installera den inte i badrummet för att undvika att kräm och vatten kommer in.
4. Om du hör något ljud i motorn efter några års normal användning, byt ut de interna skyddskomponenterna i tid för att förhindra risk för elektrisk skador. risk för elektrisk ström på grund av vattenläckage.

## PRECAUTION

1. När du ansluter till strömförsörjningen, låt pumpen gå i några sekunder för att kontrollera om starten är normal eller inte. Låt dock inte pumpen gå utan vatten under en längre tid, då detta påverkar det keramiska lagrets längd. Speciellt med den automatiska vattenpumpen bör du vara extra uppmärksam för att undvika onödiga förluster om den plötsligt blir helt vattenlös.
2. Var uppmärksam på vattendroppar på trägolvet eller att varor lätt blir fuktiga vid utsugning eller underhåll.
3. Rör inte för att undvika skållning när pumpen används i värmesystemet. Ledningsmaterialet måste vara värmebeständigt.
4. Se till att rörledningen svetsar ordentligt och är ren före installationen. Om det finns främmande ämnen , svetsklinker eller smuts kan det skada vattenpumpen.
5. Filtergallern behöver rengöras varannan månad.
6. Platsen där pumpen ska installeras ska vara bekvämt placerad för underhåll och byte.
7. Vi föreslår att du installerar en separat backventil vid inloppet eller utloppet för underhåll. Då kan du undvika läckande vatten till vattenpumpen och kopplingsdosan.

8. Strömflödets riktning ska vara densamma som pilen på pumpen.
9. Om kopplingsdosan inte är i rätt riktning kan du tappa bort sexkantsskruven och återställa motorn till rätt position. Skada inte gummipackningen, dra sedan åt skruven igen och kontrollera om tätningsringen är okej eller inte.

## TIMER OPERATION INSTRUCTIONS

Detta är en 24 - timmars programmerbar timer med 15 - minuters intervallinställningar och 48 på/av-cykler varje dag, perfekt för hemsäkerhet och energibesparande tillämpningar .

**Se stegen nedan:**

1. Korrigera först den aktuella tiden. Vrid ratten medurs, och få pilen att peka mot nutid. T.ex., klockan är 9:00 just nu. Rotera slå och få pilen att peka mot 9:00 (se figur 1).

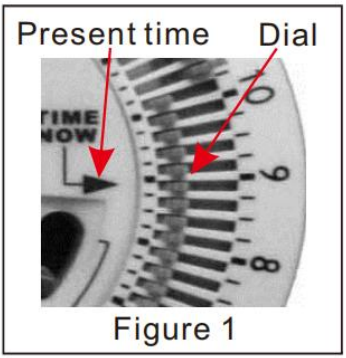

Figure 1

2. Tryck segmenten utåt för arbetar på. Varje segment representerar 15 minuter. Till exempel, du vill låta den elektriska apparaten arbeta mellan 10:15 och 11:00. Tryck tre segment utåt mellan 10:15 och 11:00 (se figur 2).

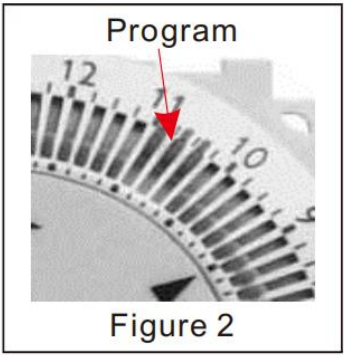

Figure 2

3. Tryck ner strömbrytaren och ställ den i läget ' ' (se figur 3).
4. När elpumpen är påslagen fungerar ovanstående funktioner.

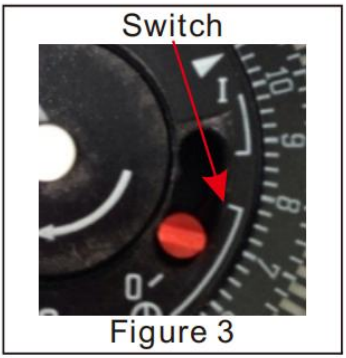

Figure 3

**NOTERA:**

● Den kommer att behålla samma program varje gång dag om inte ändras.

●När strömmen är avstängd måste du återställa nutid vid återanvändning.

● Se till att du inte demonterar timern själv.

●När knappen trycks mot:

'I' = timern är permanent PÅ;

' ◷ ' = timern kommer att arbeta enligt det inställda programmet;

'O' = timern kommer att vara permanent AVSTÄNGD;

● Endast för inomhusbruk.

## USE OCCASION

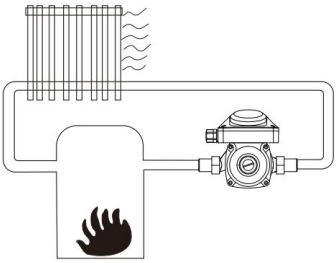

★ Room heating water circulation

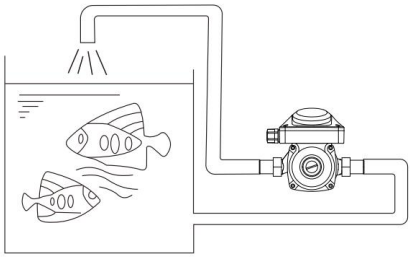

★ Water circulation of fish pond and fish tank

## INSTALLATION SKETCH MAP

The pump must keep the rotor shaft installed horizontally

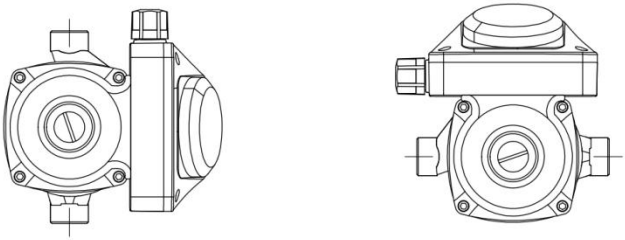

# PERFORMANCE PARAMETER

| Modell | Driva | Input | Maxflöde | Max . tryck | Hastighet (r/min) |
|---|---|---|---|---|---|
| 15PBG - 6A | 0,13 hk | AC110-120V 60Hz | 10,0 GPM | 21,6 fot | 35 5 0 |
| 15PBG - 6B | 100 W | AC 22 0–24 0 V 50/60 Hz | 38 liter/minut | 6m | 28 0 0 |

# INSTALLATION DIMENSION

15PBG-6A, 15PBG-6B

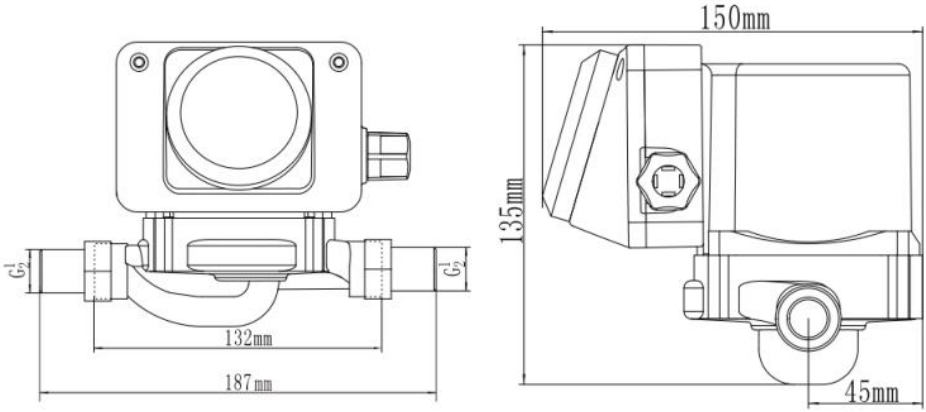

**Tillverkare:** Shanghaimuxinmuyeyouxiangongsi
**Adress:** Shuangchenglu 803nong11hao1602A-1609shi, baoshanqu, Shanghai 200 000 kanadensiska republiken.
**Importerad till Australien:** SIHAO PTY LTD. 1 ROKEVA STREETEASTWOOD
NSW 2122 Australien
**Importerad till USA:** Sanven Technology Ltd. Suite 250, 9166 Anaheim Plats, Rancho Cucamonga, Kalifornien 91730

| | |
|---|---|
| UK | REP |

YH CONSULTING LIMITED. C/O YH Consulting Limited Office 147, Centurion House, London Road, Staines-upon-Thames, Surrey, TW18 4AX

| | |
|---|---|
| EC | REP |

E-CrossStu GmbH
Mainzer Landstr.69,
60329 Frankfurt am Main.