VEVOR®
TOUGH TOOLS, HALF PRICE

TechnicalSupport and E-Warranty Certificate www.vevor.com/support

LAWN SWEEPERS
USER MANUAL

We continue to be committed to provide you tools with competitive price. "Save Half", "Half Price" or any other similar expressions used by us only represents an estimate of savings you might benefit from buying certain tools with us compared to the major top brands and does not necessarily mean to cover all categories of tools offered by us. You are kindly reminded to verify carefully when you are placing an order with us if you are actually saving half in comparison with the top major brands.

VEVOR® TOUGH TOOLS, HALF PRICE — **LAWN SWEEPERS**

TC5001B

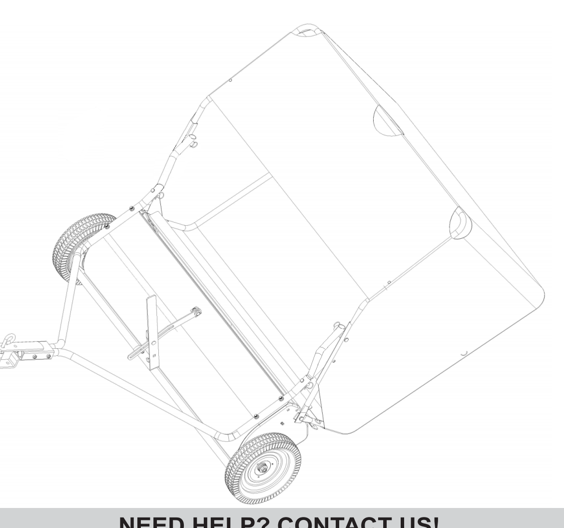

NEED HELP? CONTACT US!

Have product questions? Need technical support? Please feel free to contact us:

Technical Support and E-Warranty Certificate
www.vevor.com/support

This is the original instruction,please read all manual instructions carefully before operating. VEVOR reserves a clear interpretation of our user manual. The appearance of the product shall be subject to the product you received. Please forgive us that we won't inform you again if there are any technology or software updates on our product.

INSTRUCTIONS FOR USE

OUTLINE

1. INTRODUCTION
2. TECHNICAL DATA
3. SCOPE OF USE
4. EVERYONE
5. ASSEMBLE
6. WARNING SYMBOLS
7. HANDLING
8. UNFOLDED DIAGRAM

1. INTRODUCTION
This manual contains important information about the product's use and safety risks, etc. All users are encouraged to read the manual before use and pay particular attention to the following warnings:

WARNING!

Risk of serious accident. All electrical and motorized equipment can cause damage in case of improper handling.

OBS!
Risk of minor personal injury or machine damage.

We reserve the right that the illustratio down and descriptions of individual details do not always correspond fully with the product.

Keep the manual in a safe place connected to the machine and in case of any sale, the manual should accompany the machine.

2. TECHNICAL DATA
Model: TC5001B
Cleaning width: 42 inches
Number of brushes: 4
Hopper capacity: 12. cu. ft
Net weight: 28.9kg ±% (including all accessories)
Gross weight: 32.5kg Tolerance: ±%
(including all accessories and packaging materials)
Material: Q235A Q235 high-strength PP
J700 PVC+polyester fiber PA66+rubber

3. SCOPE OF USE
The collector is designed to remove unwanted debris, leaves, twigs, etc. according to the instructions in this manual.
The collector is mounted after a ride-on lawn mower or garden tractor and rotating brushes efficiently collect loose material from the lawn tan to the collector.

4. EVERYONE CONDITION
When working with collectors and towing vehicles, the following points should always be taken into account:

4.1 Arbitrary area
- Do not work in the dark or poor lighting.
- Keep children and unauthorised persons outside the work of the Council.

4.2 Personal security
- Always read the manual before use.
- The collector must not be used without reading the safety regulations and maintenance instructions.
- Pay special attention to the towing net warning symbols and only use the collector in conjunction with vehicles where driving experience already exists.
- Children and persons with reduced physical or mental ability may not use the collector.
- It is not allowed to sit on the collector.
- Always attach the rope to the bag of the towing vehicle so that it does not get stuck in wheels or other rotating parts. Never hold the rope while the ship is in operation.
- Drive slowly on difficult terrain, ditches and slopes to avoid the risk of overturning with the vehicle.
- Maximum speed: 10 km/h.
- This product is not intended for use on public land.
- The stability of product use may be affected by factors such as weight, Please check before use.

5. ASSEMBLE
Component diagram:

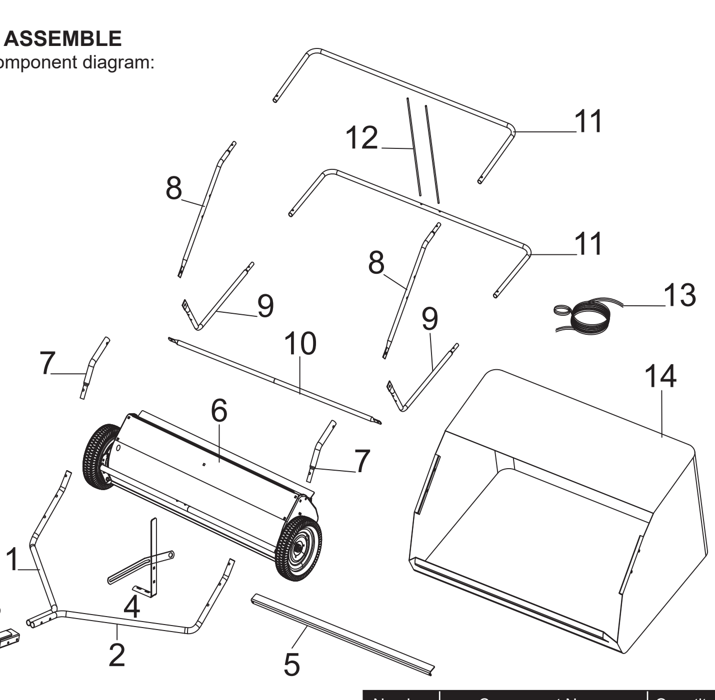

Number	Component Name	Quantity
1	Left drag arm	1
2	Right drag arm	1
3	Traction device	1
4	Lock tray	1
5	Connection Bar	1
6	Brush trolley	1
7	Viper tube	2
8	Upper sachet frame	2
9	Lower sachet frame	2
10	Bag frame	1
11	Bag rear frame	2
12	Support rod	2
13	Rope	1
14	Netframe	1

Note:Components such as screws and latches are pre-installed on the above components.

5.1 Mounting
Tools needed at installation: Wrench, pliers
Open the package and check that the above details are included.
NOTE: "Right" and "Left" start from the brush car seen from the front.

1 Use 2 bolt M6X15 (T) to pass through brush trolley (6) and the holes corresponding to the two sides of the connection bar (15), and use the locknut M6 (U) at the end. (PICTURE 1)

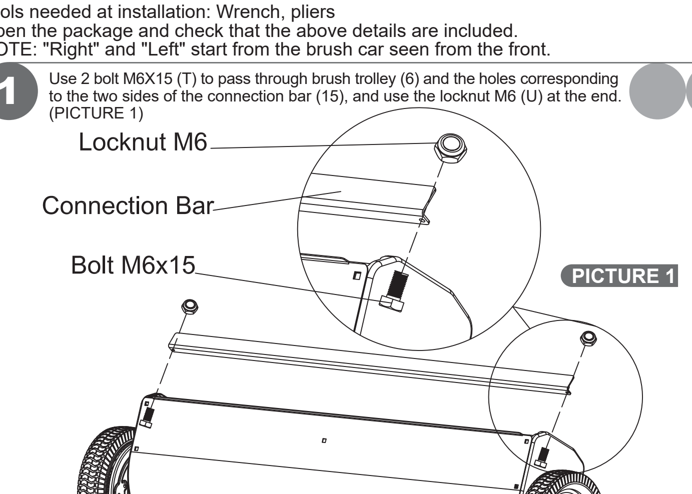

PICTURE 1

2 Use a bolt M8x16 (t) to pass through the brush trolley (6) and the corresponding holes corresponding to bending corner iron (s), and fix the locknut M8 (i) and flat pad (H) at the end. (PICTURE 2)

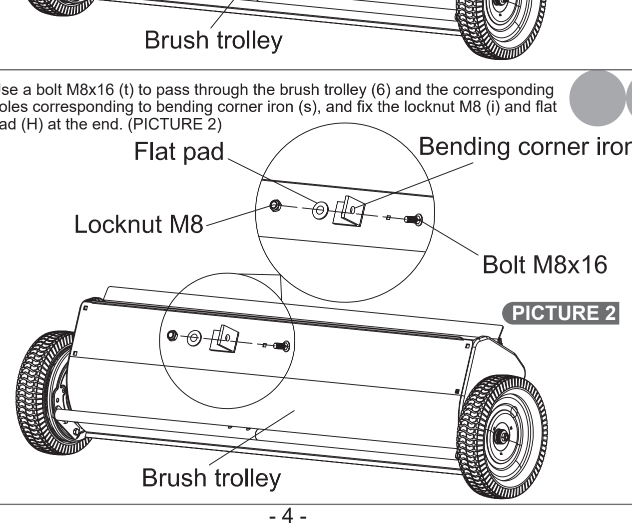

PICTURE 2

3 Use 4 bolt M8x40 (C) to pass through the brush trolley (6) sides of the left drag arm (1) and right drag arm (2), and use flange nut M8 (J) at the end. (PICTURE 3)

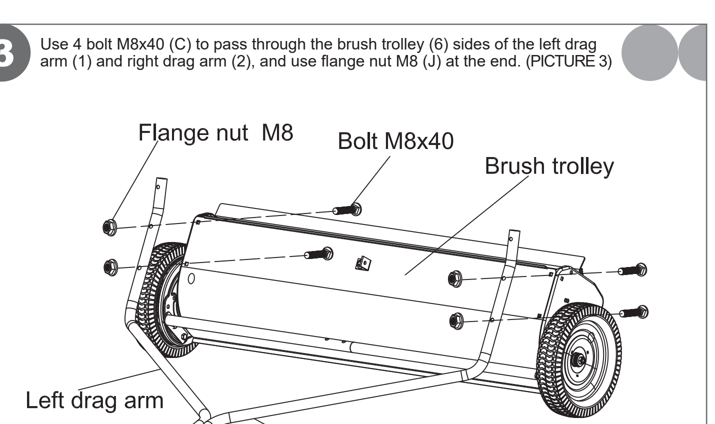

PICTURE 3

4 Use 2 bolt M8x65 (E), passing through the side of the Traction device (3) and the corresponding empty space in the front of the Left drag arm (1) and right drag arm (2), is fixed at the end using flange nut M8 (J).

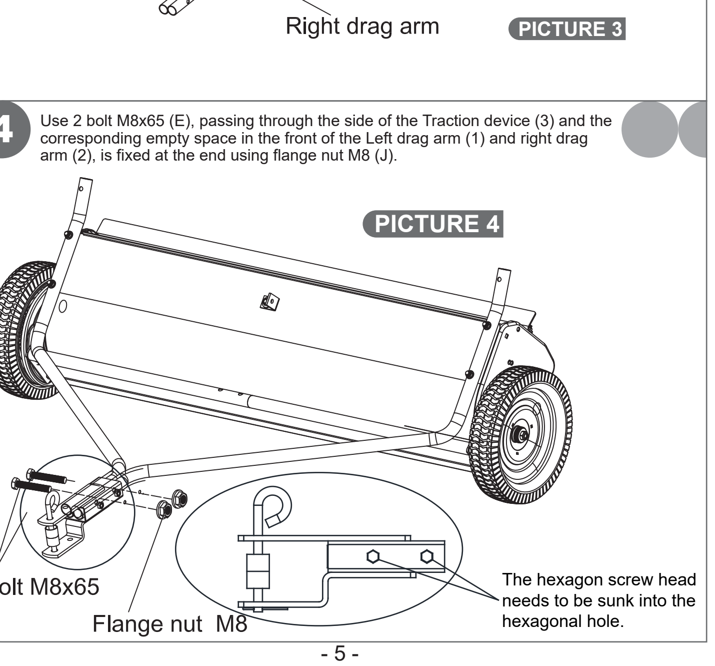

PICTURE 4

5 Using 2 bolts M8x40 (C), thread them longitudinally through the corresponding holes on Joystick (5) and brush Trolley (6), and secure them at the end using flange nut M8 (J). (PICTURE 5)

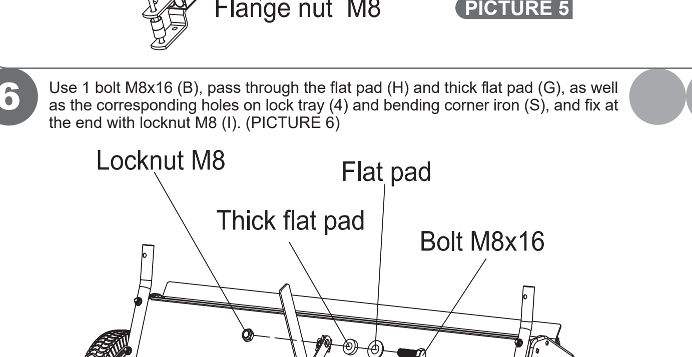

PICTURE 5

6 Use 1 bolt M8x16 (B), pass through the flat pad (H) and thick flat pad (G), as well as the corresponding holes on lock tray (4) and bending corner iron (S), and fix at the end with locknut M8 (I). (PICTURE 6)

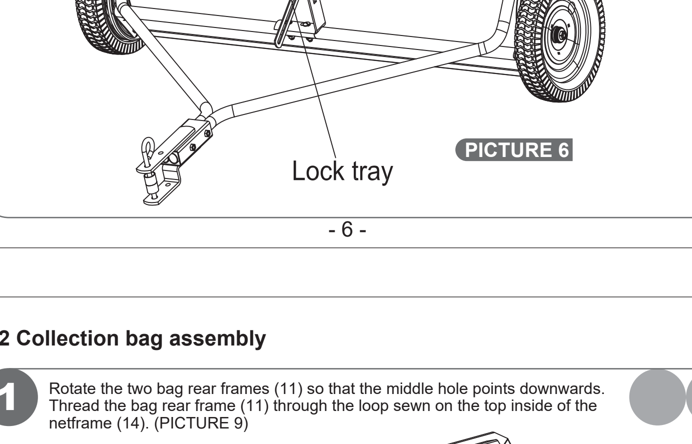

PICTURE 6

7 Using one bolt M8x16 (B), thread it through the corresponding holes on the joystick (5), flat pad (H), and lock tray (4), and secure it at the end using a hanging nut (K). (PICTURE 7)

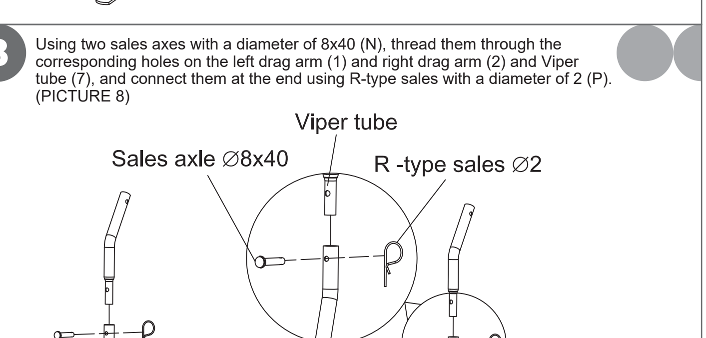

PICTURE 7

8 Using two sales axes with a diameter of 8x40 (N), thread them through the corresponding holes on the left drag arm (1) and right drag arm (2) and Viper tube (7), and connect them at the end using R-type sales with a diameter of 2 (P). (PICTURE 8)

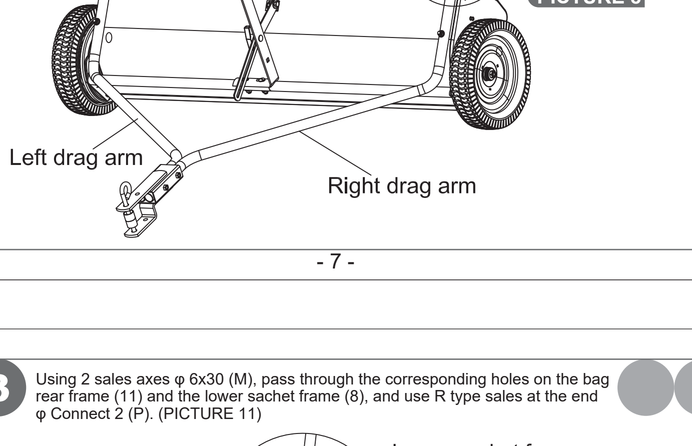

PICTURE 8

5.2 Collection bag assembly

1 Rotate the two bag rear frames (11) so that the middle hole points downwards. Thread the bag rear frame (11) through the loop sewn on the top inside of the netframe (14). (PICTURE 9)

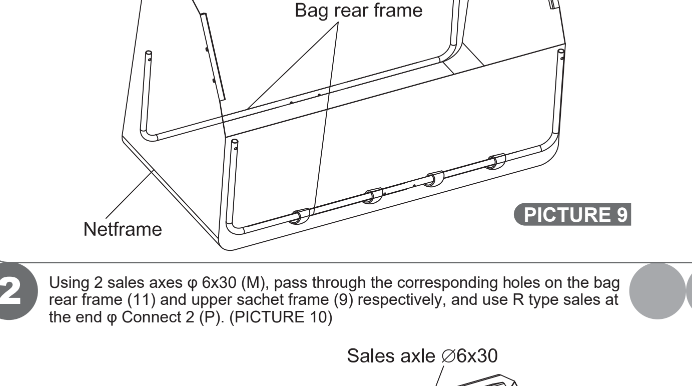

PICTURE 9

2 Using 2 sales axes φ 6x30 (M), pass through the corresponding holes on the bag rear frame (11) and upper sachet frame (9) respectively, and use R type sales at the end φ Connect 2 (P). (PICTURE 10)

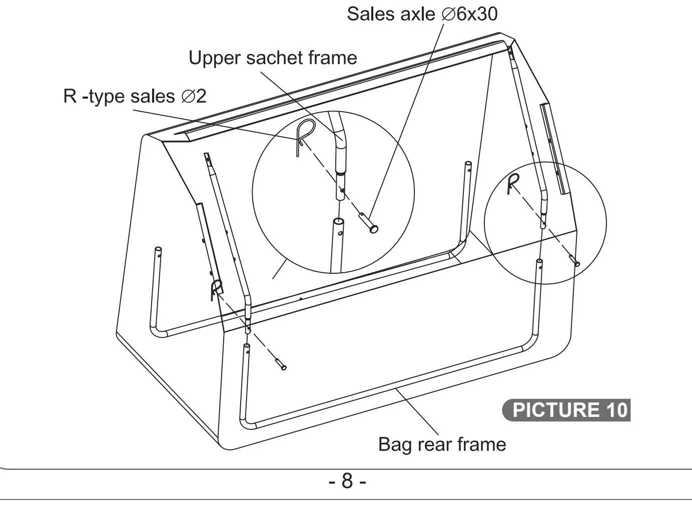

PICTURE 10

3 Using 2 sales axes φ 6x30 (M), pass through the corresponding holes on the bag rear frame (11) and the lower sachet frame (8), and use R type sales at the end φ Connect 2 (P). (PICTURE 11)

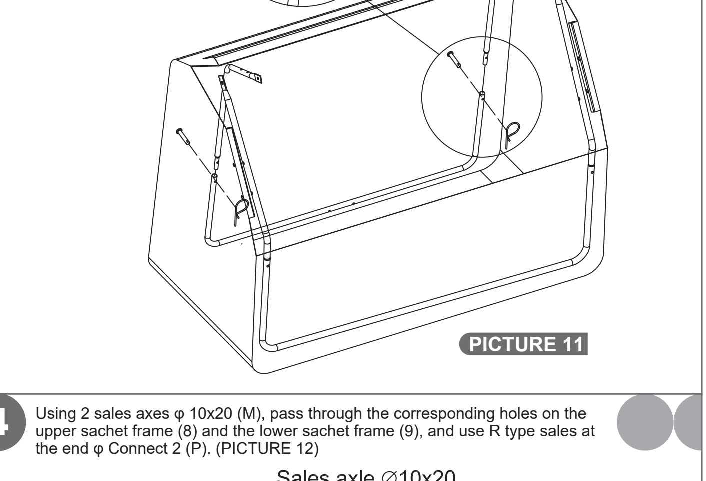

PICTURE 11

4 Using 2 sales axes φ 10x20 (M), pass through the corresponding holes on the upper sachet frame (8) and the lower sachet frame (9), and use R type sales at the end φ Connect 2 (P). (PICTURE 12)

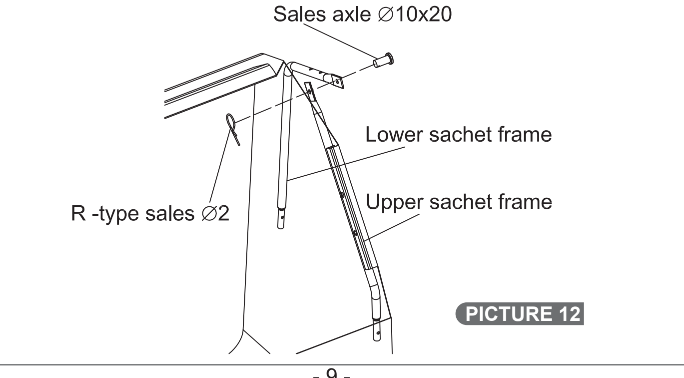

PICTURE 12

5 Install the bag frame (10) along the dotted line into the netframe (14) and proceed to the next assembly step. (PICTURE 13)

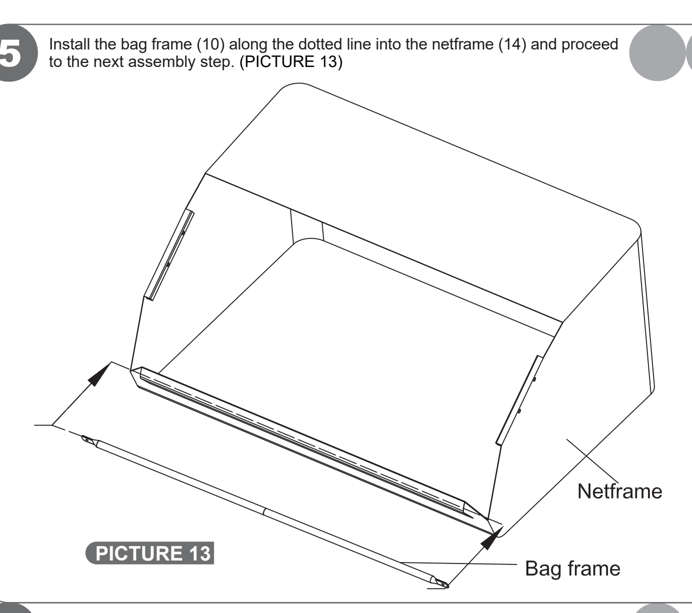

PICTURE 13

6 Thread the bag frame (10) into the netframe (14) using two sales axes with a diameter of 6x30 (M), passing through the corresponding holes on the bag frame (10) and upper save frame (8), and connect them at the end using R type sales axeswith a diameter of 2 (P). (PICTURE 14)

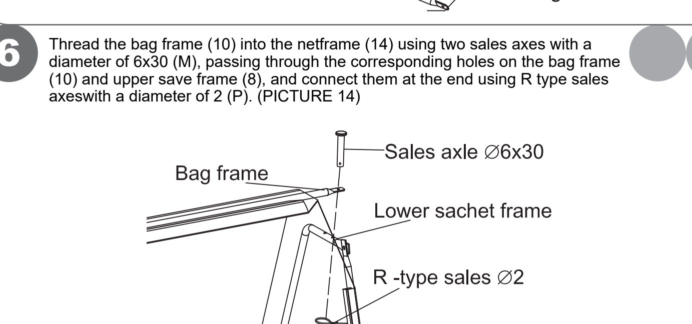

PICTURE 14

PICTURE 15

7 Insert two support rods (12) into the corresponding holes on the inside of the bag rear frame (11). Implement support for netframe (14). (PICTURE 15)

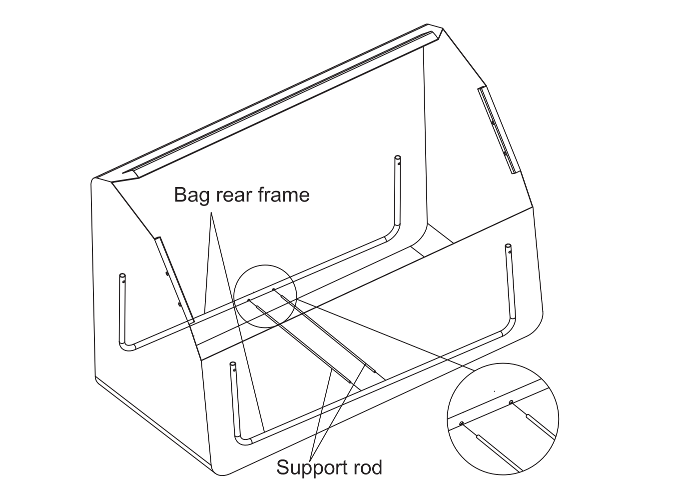

8 Please press the button in netframe (14) to the corresponding position on the bottom panel to secure it. (PICTURE 16)

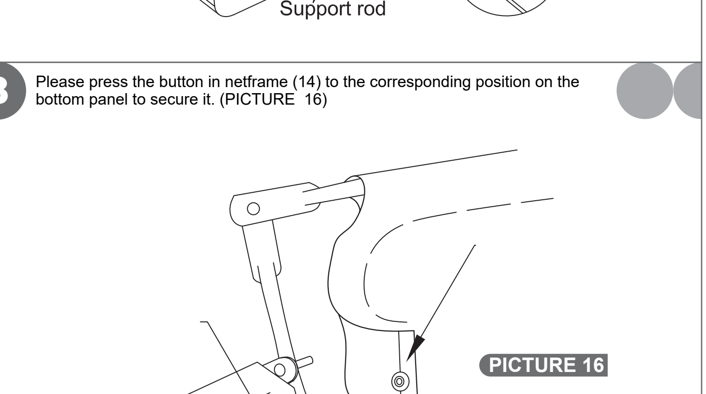
PICTURE 16

9 Using 2 Sales axes φ 10x70 (O), pass through the upper sachet frame (8) from both sides, add 2 plastic rings (Q) at intervals, and pass through the corresponding holes on the Viper tube (7). Use R type sales at the end φ Connect 2 (P). (PICTURE 17)

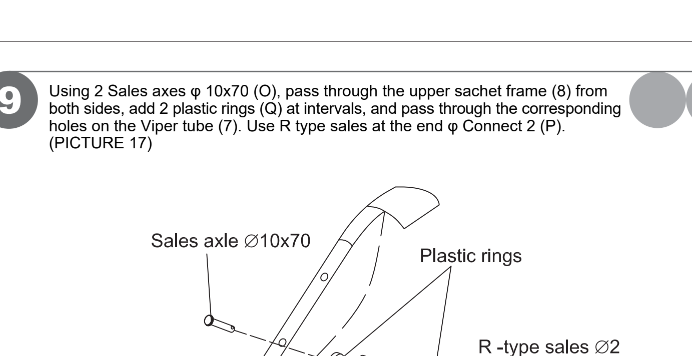

PICTURE 17

10 Tie rope (13) to the middle position of the upper frame component behind netframe (14). Use the original bandage buckle of Netframe (14) to bypass the bag real frame (11), and tighten and fix Netframe (14) to the bag real frame (11). (PICTURE 18)

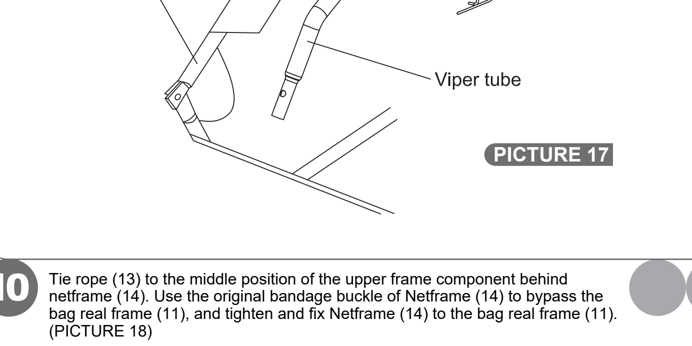
PICTURE 18

11 Using two sales axes with a diameter of 8x40 (N), thread them through the corresponding holes on the left drag arm (1) and right drag arm (2) and viper tube (7), and connect them at the end using R-type sales with a diameter of 2 (P). (PICTURE 19)

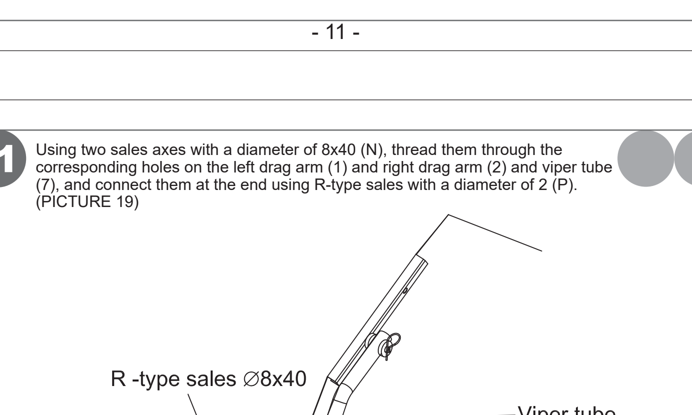

PICTURE 19

12 The assembly is complete.

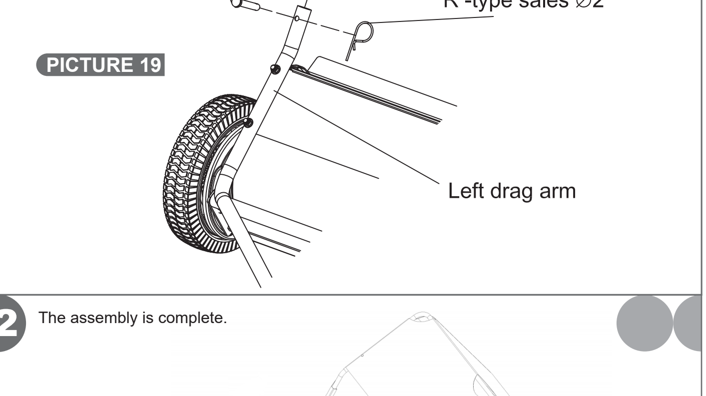

How to connect with the towing vehicle

The towbar of the lawn sweepers should be kept level with the ground during the connection.
The following 6 lawn sweepers can be installed at different heights of the tow tractor's attachment position.

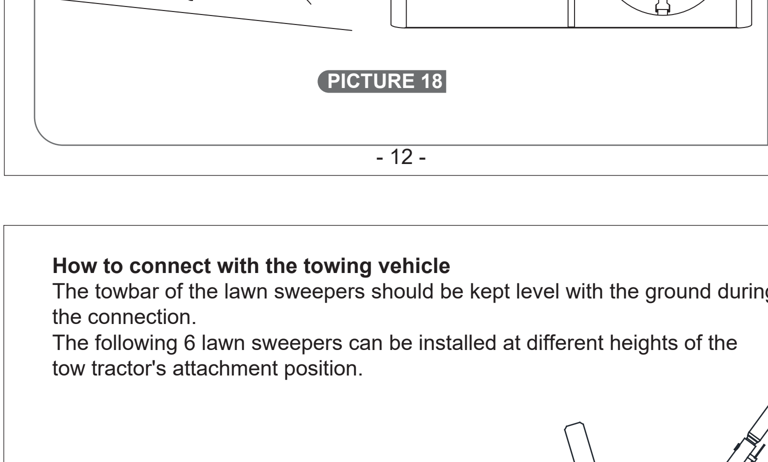

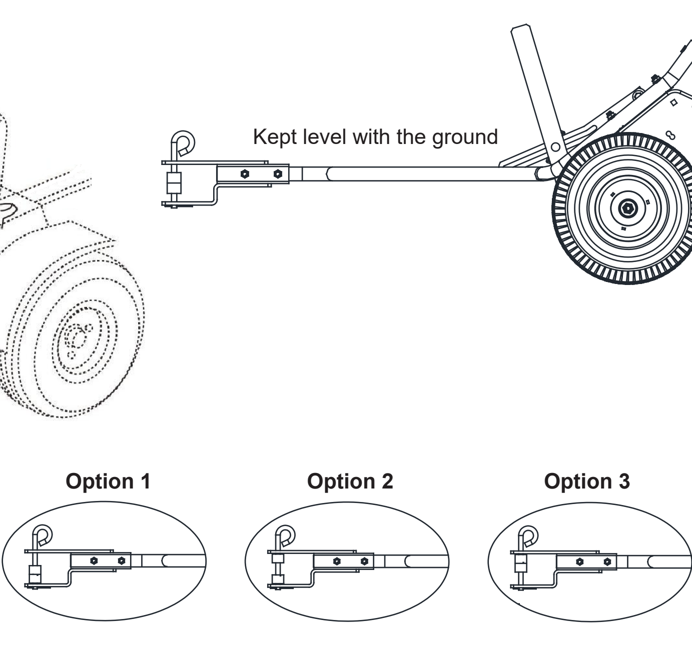

Lawn sweepers height adjustment

Release the knob to adjust the height of the brush by adjusting the handle.
Note: After the brush height is confirmed, the knob should be tightened to prevent loosening.
It is recommended that the contact depth between the brush and the grass is 1/2 inch.

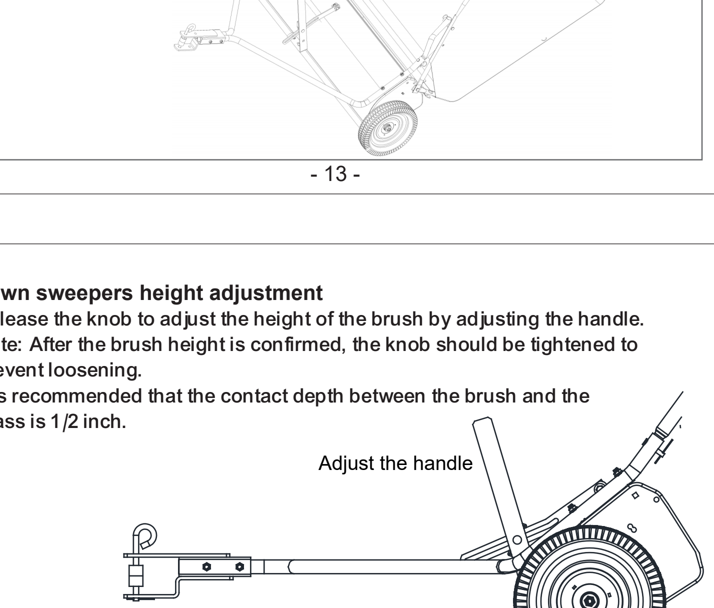

6. WARNING SYMBOLS
The warning symbols draw attention to some But not all possible dangers. Pay attention to the warnings and also take general accident prevention measures.
Pay special attention to the towing vehicle symbols and follow them carefully.

- General danger.
- Read the instructions for use before use.
- Keep spectators at a safe distance from the machine.
- Always close the engine of the drive vehicle before setting up, cleaning or performing any maintenance or leaving the mask unattended.

7. HANDLING
7.1 Preparation for take-off
- Make sure the brushes reach the grass. See Figures 4 and 5 for connection height adjustments.
- Make sure the work area is cleared of stone and foreign objects.
- Check that all bolts and nuts are well tightened before each use.
- Check that all parts, especially the moving ones, are intact and are correctly assembled.

7.2 Use
- Always start at the lowest gear with low speed and then increase the speed gradually.
- Drive slowly on difficult terrain, ditches and slopes to avoid the risk of overturning the vehicle.
- Maximum speed: 10 km/h.
- The collector is designed to collect leaves, grass and branches and not heavier objects such as stones or metal objects.
- Always attach the rope to the bag of the towing vehicle so that it does not get stuck in wheels or other rotating parts. Never hold the rope while the ship is in operation.
- The bag is easily emptied by pulling the rope from the front. The bag should be emptied before it's overflowing.
- Always turn off the engine of the towing vehicle before any adjustments are made to the collecting clean.
- Prevent accidental start-up by disconnecting power before service and repair or when the machine is not in use.
- Never leave the collector unattended when the tractor engine is running.
- The braking capacity and stability of the towing vehicle may be affected by the weight of the collector. Do not fill the collector completely without checking the driving characteristics of the towing vehicle are not activated. Pay attention to this. Avoid steep slopes.
- Stop and check the collector and towing vehicle if an object has been on-run. Fix any damage before resuming work.
- Beware of fire. Be aware that in dry conditions the contents of the bag may self-ignite.
- This product is not intended for use on public roads or streets. Observe for visibility when working near busy roads.
- Only use the product for its intended use.

7.3 Care
- To avoid self-ignition, always empty the bag before storing the collector.
- Replace the bag in case of damage or wear. An ingress bag can lead to accidents.
- Clean the collector after use and service it regularly.
- Lubricate wheels and moving parts if necessary.
- Store in a dry place when not in use.

WARNING!
- All users should always read this and the tractor's manuals before starting.
- Do not let anyone use the collector without first having received instructions in hand.
- Children and persons with reduced physical or mental ability may not use the collector.
- Use eye protection when using the collector.
- Avoid driving or placing the collector next to a fire, it may start to burn.
- Never touch brushes or axle when the vehicle is in motion and the brushes rotate. Do not exceed the maximum capacity of the collector, 0.34 m3.
- Drive slowly on difficult terrain, ditches and slopes to avoid the risk of overturning with the vehicle. Pay attention to pits and other dangers.
- This product is not intended for use on public roads or streets. Observe for visibility when working near busy roads.
- All bolts and nuts must be tightened for safe operation.
- Stop and check the collector and towing vehicle if an object has been on-run. Fix any damage before resuming work.
- Follow the instructions in the associated manual.

8. UNFOLDED DIAGRAM

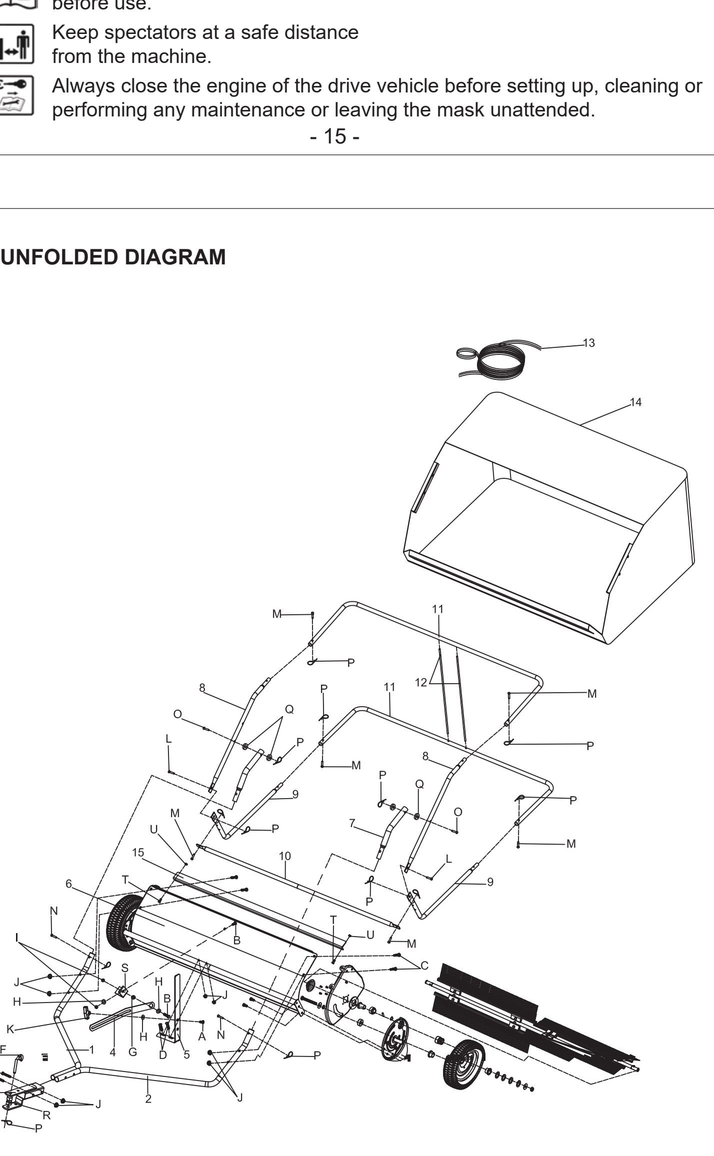

Manufacturer: Shanghaimuxinmuyeyouxiangongsi
Address: Shuangchenglu 803nong11hao1602A-1609shi, baoshanqu, shanghai 200000 CN.
Imported to AUS: SIHAO PTY LTD. 1 ROKEVA STREETEASTWOOD NSW 2122 Australia
Imported to USA: Sanven Technology Ltd. Suite 250, 9166 Anaheim Place, Rancho Cucamonga, CA 91730

EC REP E-CrossStu GmbH
Mainzer Landstr.69, 60329 Frankfurt am Main.

UK REP YH CONSULTING LIMITED.
C/O YH Consulting Limited Office 147, Centurion House, London Road, Staines-upon-Thames, Surrey, TW18 4AX

VEVOR®
TOUGH TOOLS, HALF PRICE
Technical Support and E-Warranty Certificate
www.vevor.com/support

Machine Translated by

Machine Translated by VEVOR

TOOGH TOOLS, HALF PRICE

Technischer Support und E-Garantie-Zertifikat www.vevor.com/support

RASENKEHRMASCHINEN

BENUTZERHANDBUCH

Model: TC5001GB
Version: V1.0
Date: 2022-06-29

TC5001GB

NEED HELLP? CONTACT US!

Have product questions? Need technical support? Please feel free to contact us:

Technical Support and E-Warranty Certificate
www.vevor.com/support

This is the original instruction,please read all manual instructions carefully before operating. VEVOR reserves a clear interpretation of our user manual. The appearance of the product shall be subject to the product you received. Please forgive us that we won't inform you again if there are any technology or software updates on our product.

GEBRAUCHSANWEISUNG

GLOSSARIUM
1. EINLEITUNG
2. TECHNISCHE DATEN
3. NUTZUNGSANFANG
4. BETRIEB
5. WARTUNG
6. WINTERPAUSE
7. FEHLERSUCHE
8. ERSATZTEIL DIAGRAMM

GLOSSARIUM

Um Ihnen die Lektüre unserer Anleitung zu erleichtern, haben wir einige Begriffe definiert, die wir in dieser Anleitung verwenden.

ORS!

Solche dunklen Anleitungen oder Bedienungsanleitungen

Bei Anleitungen von der Marke Vevor, die Anleitung wird nicht mehr ausreichen, um Ihnen zu helfen, Sie können Ihre Anleitung auf dem Produkt dieses/dieses

Bedienen Sie die Anleitung an einem anderen Ort oder Ihre Anleitung ist nicht in Ihrer Muttersprache verfügbar oder die Maschine verfügbar

1. EINLEITUNG

Wir bieten Ihnen einige wichtige Informationen über die Verwendung des Produkts und die Sicherheitsrisiken. Die Benutzer müssen die Bedienungsanleitung vor der Installation, Bedienung und Wartung des Geräts sorgfältig lesen.

WARNUNG!

Es kommt die Gefahr schwerer Unfälle, die verletzen und sogar zu Todesfällen führen können, wenn die entsprechenden Handlungen.

ORS!

Solche dunklen Anleitungen oder Bedienungsanleitungen

Bei Anleitungen von der Marke Vevor, die Anleitung wird nicht mehr ausreichen, um Ihnen zu helfen, Sie können Ihre Anleitung auf dem Produkt dieses/dieses

Bedienen Sie die Anleitung an einem anderen Ort oder Ihre Anleitung ist nicht in Ihrer Muttersprache verfügbar oder die Maschine verfügbar

2. TECHNISCHE DATEN

Model: TC5001GB

Schlagzeugmodell: 4-Takt
Kraftstoffmodell: Benzin
Hubraum/Leistung: 212ml/6kW
Nettogewicht: 35kg; Brutto: 44kg; Verpackung: 1pcs(ca.)
Motorstart: Seilzugstart
Grill: aufrechter Grillwagen und Grasfangkorbmaterial: Stahlrohr, Kunststoffgitter, Stahlblech
CE/EU: 2 Polpackung Polly / Carton

3. NUTZUNGSANFANG

Vor Inbetriebnahme sie bitte die Anleitung zwecksprüfen! Schraub, Mutter, Unterlag und andere Anbeteilungen in Ordnung installieren! Die Anbeteilungen müssen die entsprechenden Vorschriften Reparieren oder Austauschen und Ersatzteilen Ersetzen Ersatzteilen!

4.1 Bestimmungsgemäß

Verwenden Sie den Rasenkehrer nur für den vorgesehenen Zweck. Jede andere Verwendung kann zu Verletzungen führen.

Die Benutzer müssen die Sicherheitsbestimmungen, Symbole und anweisungen bei dem Gebrauch zur Vermeidung von Verletzungen oder Schäden Sicherstellung zu Gewährleisten.

Lesen Sie Sicherheitsanweisungen und Bedienungsanleitungen sorgfältig, bevor Sie das Gerät verwenden.

Die Sicherheitsanweisungen und Bedienungsanleitungen müssen von jeder Person, die das Gerät verwendet, aufbewahrt werden.

Die Sicherheitsanweisungen und Bedienungsanleitungen müssen vor Inbetriebnahme des Geräts gelesen und verstanden werden.

Die Sicherheitsanweisungen und Bedienungsanleitungen müssen vor Inbetriebnahme des Geräts gelesen und verstanden werden.

4.2 Persönliche Sicherheit

Lesen Sie vor der Verwendung des Geräts

Die Kinder und Tiere sollen einen sicheren Abstand zum Gerät und Arbeitsbereich Aufbewahren!

Tragen Sie Persönliche Schutzausrüstung!

Tragen Sie Persönliche Schutzausrüstung!

Verwenden Sie Persönliche Schutzausrüstung!

Verwenden Sie Persönliche Schutzausrüstung!

Lesen Sie vor der Verwendung des Geräts

Die Kinder und Tiere sollen einen sicheren Abstand zum Gerät und Arbeitsbereich Aufbewahren!

Tragen Sie Persönliche Schutzausrüstung!

Tragen Sie Persönliche Schutzausrüstung!

Verwenden Sie Persönliche Schutzausrüstung!

Verwenden Sie Persönliche Schutzausrüstung!

5. MONTIEREN

Komponentenübersicht

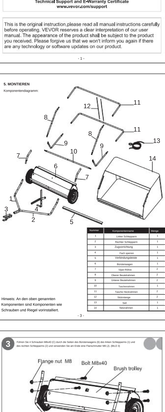

Nummer	Beschreibung	Menge
1	Lenkstangenrohr	1
2	Linke Stützstange	1
3	Rechte Stützstange	1
4	Zugbeschlag	1
5	Hinterachsrohr	1
6	Seitenbeschlag	1
7	Seitenbeschlag	1
8	Hinterachsrohr	1
9	Hinterachsrohr	1
10	Seitenbeschlag	1
11	Seitenbeschlag	1
12	Verbindungsrohr	1
13	Verbindungsrohr	1
14	Verbindungsrohr	1

Hinweis: An den oben gelegenen Komponenten und Komponenten wie Schrauben und Riegel vormontiert.

5.1 Montage

Für die montiertes Verdrängt Werkzeugs: Schraubenschlüssel, Zange

Öffnen Sie das Paket und überprüfen Sie, ob die Teile gemäßen Verzeichnis verfügbar sind! Wenn Sie Schraube, Mutter, Unterlagen oder Ausrüstungen, nicht vorhanden.

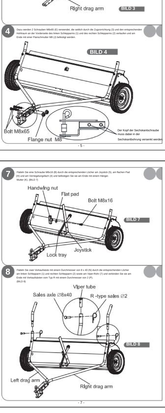

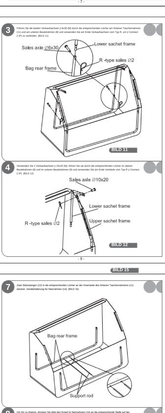

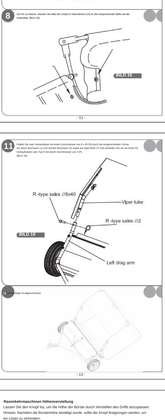

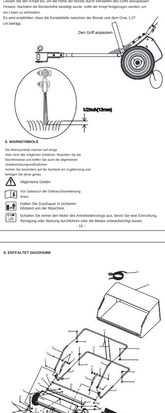

5.2 Montage des Fangsacks

So verhindern Sie sich mit dem Zugbehrzeug

Die Deichsel der Rasenkehrmaschine sollte beim Ankuppeln in Bodenmitte liegen.

Verwenden Sie Rasenkehrmaschinen können auf unterschiedlichen Höhen der Anbaupunkten des Schleppers montiert werden.

Rasenkehrmaschinen Höhenverstellung

Lassen Sie den Knopf los, um die Höhe der Bürste durch Verstellen des Griffs einzupassen. Hinweis: Nachdem die Bürstenhöhe festeingestellt wurde, sollte der Knopf festgezogen werden, um ein Lösen zu verhindern.

Es wird empfohlen, diese die Kontaktstelle zwischen der Bürste und dem Gras 1.27 cm beträgt.

6. WARNSCHILDE

Die Warnsymbole machen auf einige
Aber nicht alle möglichen Gefahren. Beachten Sie die
Sicherheitsanweisungen, die auch die allgemeinen
Unfallverhütungsvorschriften
Achten Sie besonders auf die Symbole am Zugfahrzeug und
Geräten Sie diese gelesen.

⚠ Allgemeine Gefahr

Vor Gebrauch die Gebrauchsanweisung lesen!

Indirekt Sie Zuschauer in sicherem Abstand von der Maschine.

Schalten Sie immer den Motor ins Anhalteschlossgs aus, bevor Sie eine Einrichtung, Reinigung oder Wartung durchführen oder die Mäuler verstauchfrei lassen.

7. Handhabung

7.1 Vorbereitung zum Arbeiten

Überprüfen Sie alle Teile, ob sie richtig installiert, verbunden und funktionsfähig sind. Ersetzen Sie die beschädigten Teile durch die Ersatzteile!

Überprüfen Sie die Kraftstoffmenge und die Ölmenge!

Überprüfen Sie alle Schrauben und Muttern gut angezogen sind und gesichert!

Überprüfen Sie alle Teile, entsprechen die beweglichen, nicht beschädigt oder verschleißfrei!

7.2 Betrieb

Wegzeug! Sie sondern in Gebäuden Gang ein Anlegen Sicherheitsgurt und Lampe! Sie die Sicherheitsgurt und Lampe!

Erlauben Sie Bedienen und Arbeiten Sie Gerät nur Erwachsenen oder Personen, die mit dem Gerät vertraut sind!

Bedienen Sie das Gerät nur bei Tageslicht oder bei ausreichender Beleuchtung!

Vermeiden Sie Arbeiten an steilen Hängen!

Vermeiden Sie Arbeiten an Hängen!

Vermeiden Sie Arbeiten an Hängen!

Vermeiden Sie Arbeiten an

Machine Translated by

VEVOR
TOUGH TOOLS, HALF PRICE

Support technique et certificat de garantie électronique www.vevor.com/support

BALAYEUSES À GAZON

MANUEL DE L'UTILISATEUR

Nous continuons à nous engager à vous fournir des outils à des prix compétitifs. "Économisez la moitié", "Moitié prix" ou toute autre expression similaire que nous utilisons ne représente qu'une estimation des économies dont vous pourriez bénéficier en achetant certains outils chez nous par rapport aux grandes marques et ne signifie pas nécessairement couvrir toutes les catégories d'outils proposés. par nous. Nous vous rappelons de vérifier attentivement lorsque vous passez une commande chez nous si vous économisez réellement la moitié par rapport aux grandes marques.

VEVOR TOUGH TOOLS, HALF PRICE — BALAYEUSES À GAZON

TC5001B

NEED HELP? CONTACT US!

Have product questions? Need technical support? Please feel free to contact us:

Technical Support and E-Warranty Certificate
www.vevor.com/support

This is the original instruction,please read all manual instructions carefully before operating. VEVOR reserves a clear interpretation of our user manual. The appearance of the product shall be subject to the product you received. Please forgive us that we won't inform you again if there are any technology or software updates on our product.

MODE D'EMPLOI

CONTOUR

1. INTRODUCTION
2. DONNÉES TECHNIQUES
3. CHAMP D'UTILISATION
4. TOUT LE MONDE
5. ASSEMBLER
6. SYMBOLES D'AVERTISSEMENT
7. MANIPULATION
8. SCHÉMA DÉPLIÉ

1. INTRODUCTION

Ce manuel contient des informations importantes sur l'utilisation du produit et les risques de sécurité, etc. Tous les utilisateurs sont encouragés à lire le manuel avant utilisation et portez une attention particulière aux points suivants avertissements:

AVERTISSEMENT!

Risque d'accident grave. Tout électrique et l'équipement motorisé peut causer des dommages cas de mauvaise manipulation.

OBS !

Risque de blessures légères ou de dommages à la machine.

Nous nous réservons le droit que l'illustration descende et les descriptions de détails individuels ne correspondent pas toujours correspondent entièrement au produit.

Conservez le manuel dans un endroit sûr connecté à la machine et en cas de vente, le manuel doit accompagner la machine.

2. DONNÉES TECHNIQUES

Modèle : TC5001B
Largeur de nettoyage : 42 pouces
Nombre de pinceaux : 4
Capacité de la trémie : 12, cu. pi
Poids net : 28,9 kg +-% (y compris tous les accessoires)
Poids brut : 32,5kg Tolérance : +-%
(y compris tous les accessoires et matériaux d'emballage)
Matériau : PP haute résistance Q235A Q235.
J700 PVC+fibre polyester PA66+caoutchouc

3. CHAMP D'UTILISATION

Le collecteur est conçu pour éliminer les indésirables débris, feuilles, brindilles, etc. selon le instructions contenues dans ce manuel.
Le collecteur est monté après une pelouse autopropre tondeuse ou tracteur de jardin et brosses rotatives collecter efficacement les matériaux en vrac de la pelouse bronzer au collectionneur.

4. TOUT LE MONDE

Lorsque vous travaillez avec des collecteurs et du remorquage véhicules, les points suivants doivent toujours être pris en compte:

4.1 Zone arbitraire

- Ne travaillez pas dans l'obscurité ou sous un mauvais éclairage.
- Gardez les enfants et les personnes non autorisées en dehors des travaux du Conseil.

4.2 Sécurité personnelle

- Lisez toujours le manuel avant utilisation.
- Le collecteur ne doit pas être utilisé sans lecture les règles de sécurité et les instructions d'entretien.
- Portez une attention particulière à l'avertissement du filet de remorquage symboles et utilisez le collecteur uniquement en conjonction avec des véhicules où l'expérience de conduite existe déjà.
- Les enfants et les personnes ayant des capacités physiques ou mentales réduites ne doivent pas utiliser le collecteur.
- Il n'est pas permis de s'asseoir sur le collecteur.
- Attachez toujours la corde au sac du remorqueur. véhicule afin qu'il ne reste pas coincé dans les roues ou d'autres pièces rotatives. Ne tenez jamais la corde pendant le navire est en opération.
- Conduisez lentement sur les terrains difficiles, les fossés et les pentes pour éviter les risques de renversement avec le véhicule.
- Vitesse maximale : 10 km/h.
- Ce produit n'est pas destiné à être utilisé sur des terres publiques.
- La stabilité d'utilisation du produit peut être affectée par Facteurs tels que le poids, veuillez vérifier avant utilisation.

5. ASSEMBLER

Schéma des composants :

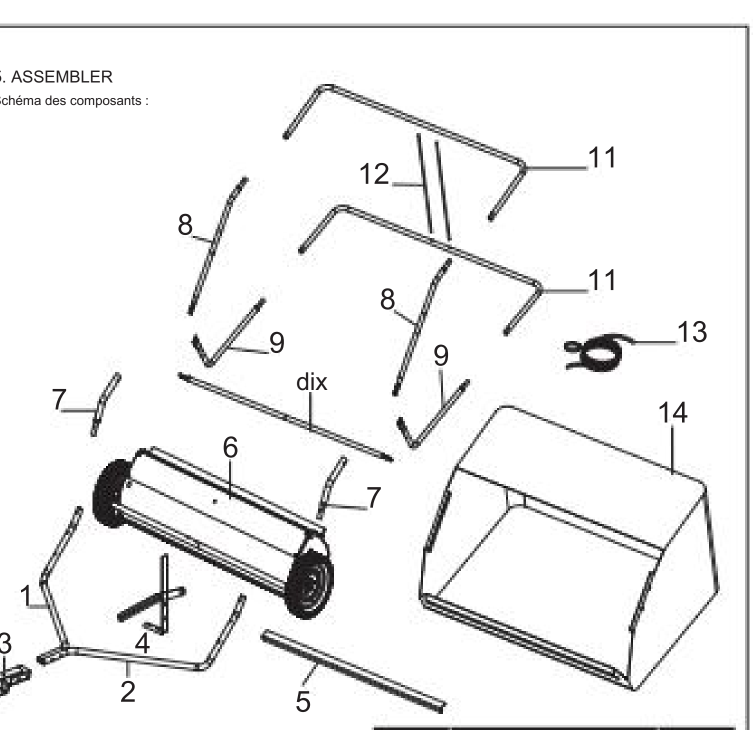

Nombre	Nom du composant	Quantité
1	Bras de traînée gauche	1
2	Bras de traînée droit	1
3	Dispositif de traction	1
4	Plateau de verrouillage	1
5	Barre de connexion	1
6	Chariot à brosses	1
7	Tube vipère	2
8	Cadre supérieur du sachet	2
9	Cadre inférieur du sachet	2
dix	Cadre de sac	1
11	Cadre arrière de sac	2
12	Tige de support	2
13	Corde	1
14	Cadre réseau	1

Remarque : des composants tels que des vis et des loquets sont préinstallés sur les composants ci-dessus.

5.1 Montage

Outils nécessaires à l'installation : Clé, pince
Ouvrez le package et vérifiez que les détails ci-dessus sont inclus.
REMARQUE : « Droite » et « Gauche » partent du wagon-brosse vu de face.

1 Utiliser 2 boulons M6X15 (T) pour passer à travers le chariot à brosses (6) et les trous correspondants des deux côtés de la barre de connexion (15), et utilisez le contre-écrou M6 (U) à l'extrémité. (IMAGE 1)

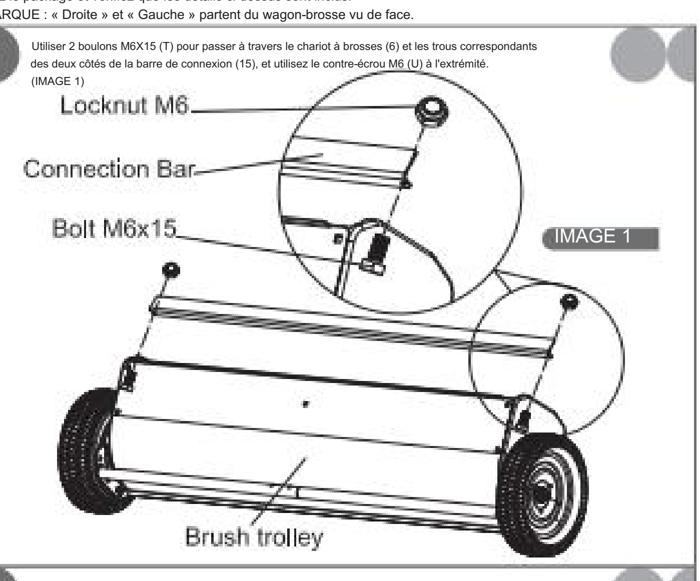

2 Utiliser un boulon M8x16 (t) pour passer à travers le chariot à brosses (6) et les trous correspondants correspondant à la ou aux cornières de pliage, et fixer le contre-écrou M8 (i) et le patin plat (H) à l'extrémité. (IMAGE 2)

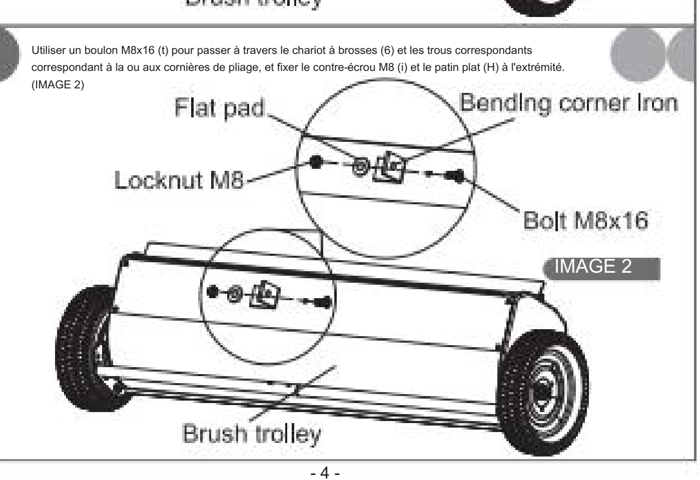

3 Utilisez 4 boulons M8x40 (C) pour passer à travers les côtés du chariot à brosses (6) du bras d'entraînement gauche (1) et du bras d'entraînement droit (2), et utilisez l'écrou à bride M8 (J) à l'extrémité. (IMAGE 3)

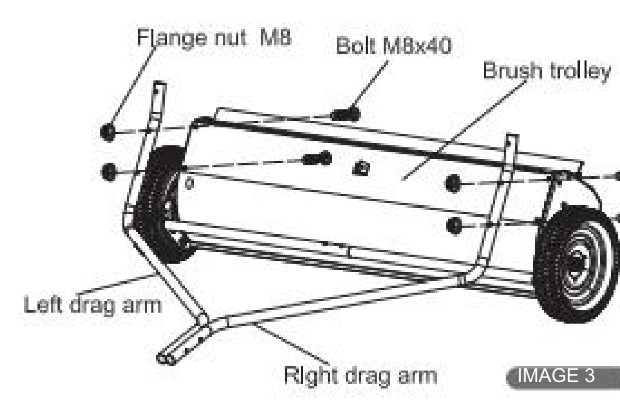

4 Utiliser 2 boulons M8x65 (E), passant par le côté du dispositif de traction (3) et l'espace vide correspondant à l'avant du bras de traînée gauche (1) et du bras de traînée droit (2), est fixé à l'extrémité à l'aide d'une bride. écrou M8 (J).

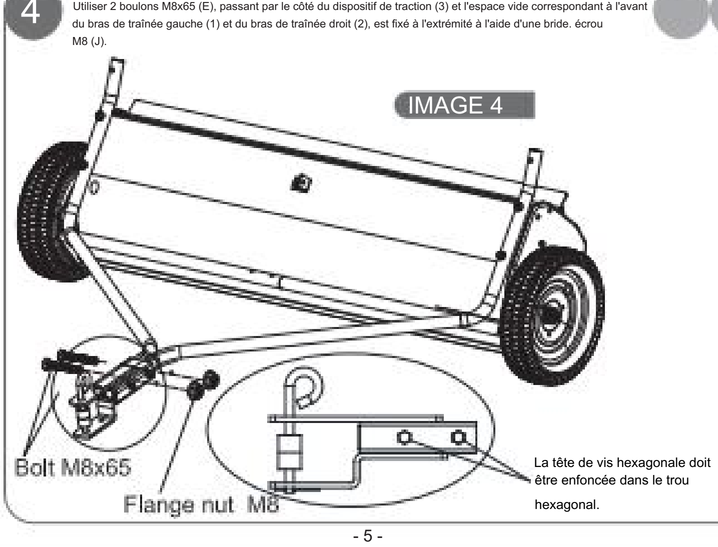

5 À l'aide de 2 boulons M8x40 (C), vissez-les longitudinalement dans les trous correspondants du joystick (5) et du chariot à brosses (6), et fixez-les à l'extrémité à l'aide de l'écrou à bride M8 (J). (IMAGE 5)

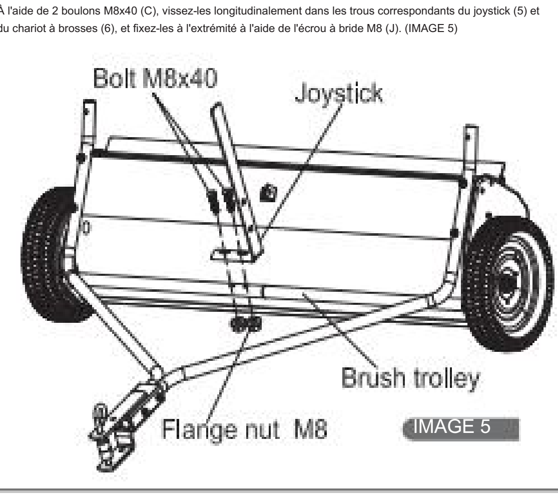

6 Utiliser 1 boulon M8x16 (B), passer à travers le patin plat (H) et le patin plat épais (G), également comme les trous correspondants sur le plateau de verrouillage (4) et le fer d'angle de pliage (S), et fixez-le à l'extrémité avec le contre-écrou M8 (I). (IMAGE 6)

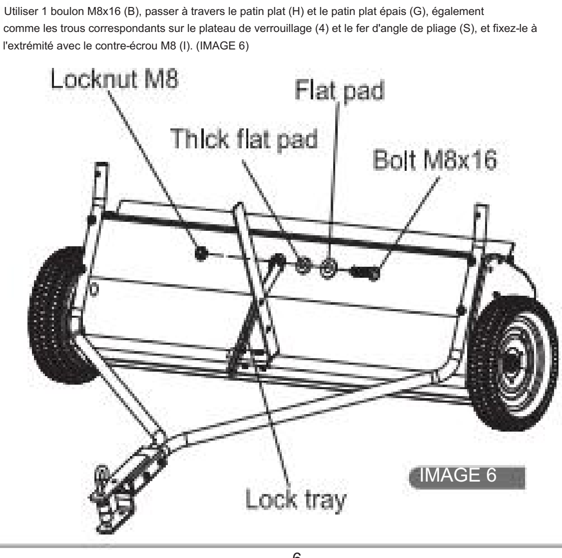

7 À l'aide d'un boulon M8x16 (B), vissez-le dans les trous correspondants du joystick (5), du coussinet plat (H) et du plateau de verrouillage (4), et fixez-le à l'extrémité à l'aide d'un crochet de suspension. l'écrou (K). (IMAGE 7)

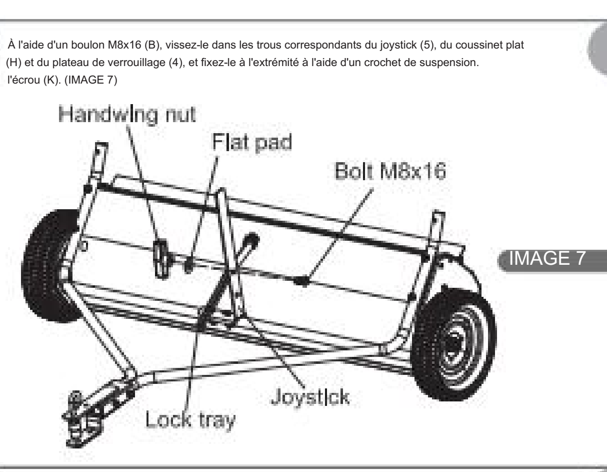

8 À l'aide de deux axes de vente d'un diamètre de 8x40 (N), enfilez-les dans les trous correspondants du bras de traînée gauche (1) et du bras de traînée droit (2) et du tube Viper (7), et connectez-les à l'extrémité à l'aide de R- type ventes avec un diamètre de 2 (P). (IMAGE 8)

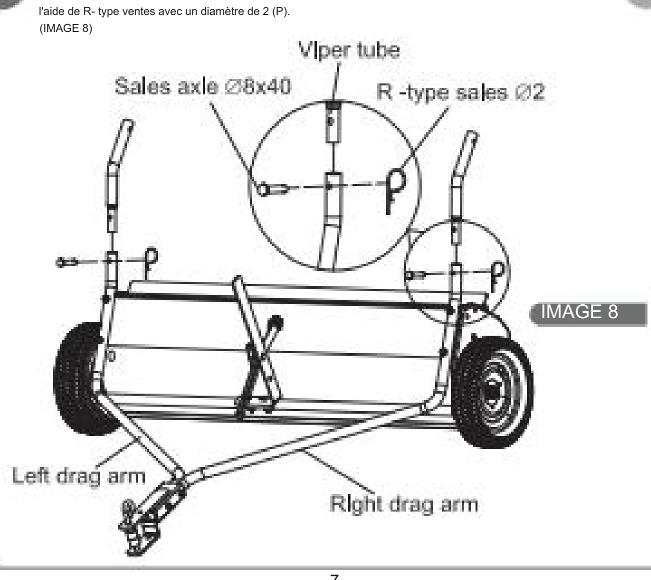

5.2 Assemblage du sac de collecte

1 Faites pivoter les deux cadres arrière du sac (11) de manière à ce que le trou central pointe vers le bas. Enfilez le cadre arrière du sac (11) dans la boucle cousue en haut à l'intérieur du cadre en filet (14). (IMAGE 9)

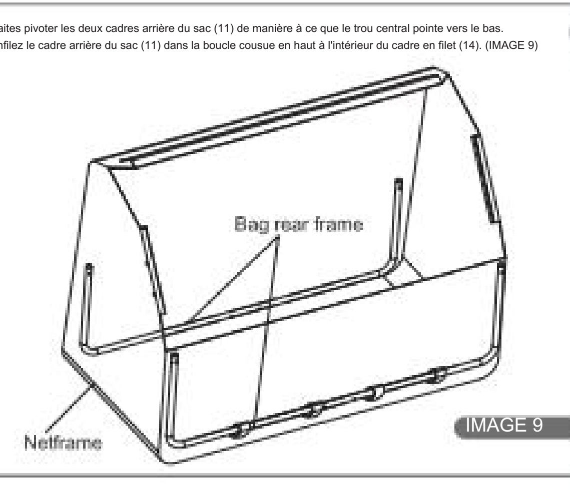

2 À l'aide de 2 axes de vente φ 6x30 (M), passer dans les trous correspondants sur le sachet cadre arrière (11) et cadre de sachet supérieur (9) respectivement, et utilisez les ventes de type R à l'extrémité φ Connect 2 (P). (IMAGE 10)

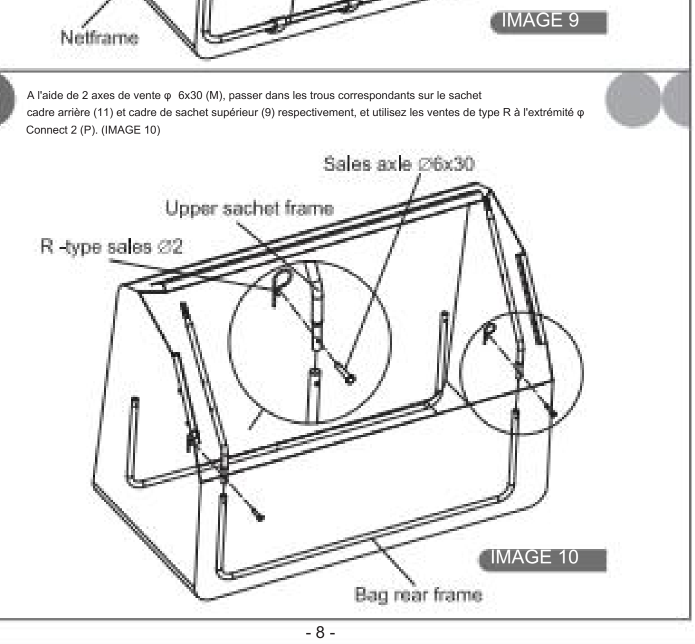

3 À l'aide de 2 axes de vente φ 6x30 (M), passez dans les trous correspondants sur le cadre arrière du sac (11) et le cadre inférieur du sachet (8), et utilisez les ventes de type R à l'extrémité φ Connect 2 (P). (IMAGE 11)

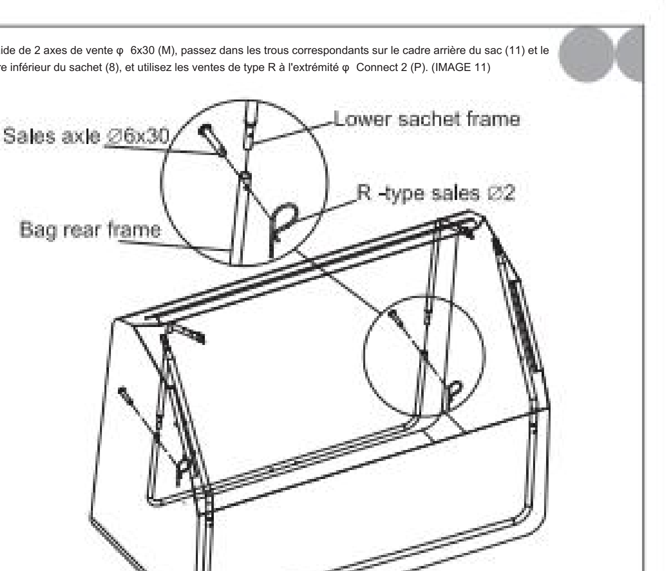

4 À l'aide de 2 axes de vente φ 10x20 (M), passez dans les trous correspondants sur le cadre de sachet supérieur (8) et le cadre de sachet inférieur (9), et utilisez les ventes de type R à l'extrémité φ Connect 2 (P). (IMAGE 12)

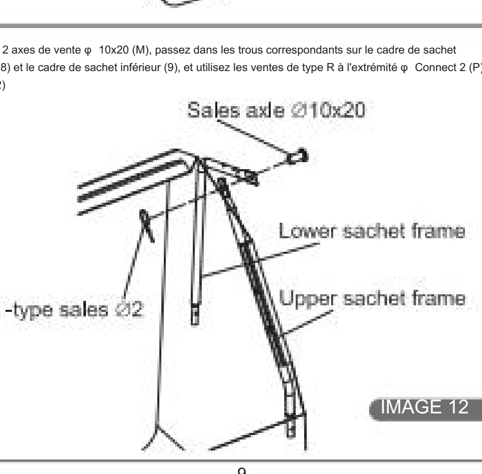

5 Installez le cadre du sac (10) le long de la ligne pointillée dans le cadre du filet (14) et continuez. à l'étape d'assemblage suivante. (IMAGE 13)

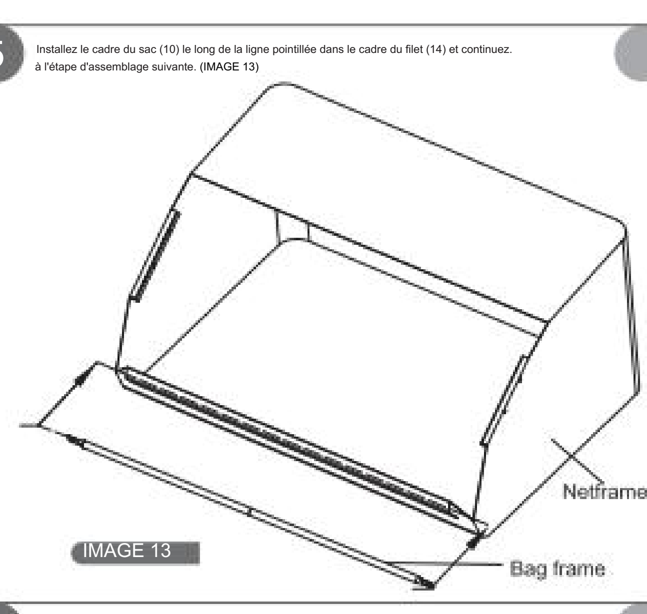

6 Enfilez le cadre du sac (10) dans le cadre du filet (14) à l'aide de deux axes de vente d'un diamètre de 6x30 (M), en passant par les trous correspondants du cadre du sac (10) et du cadre de sauvegarde supérieur (8), et connectez-les à l'extrémité utilisant des axes de vente de type R d'un diamètre de 2 (P). (IMAGE 14)

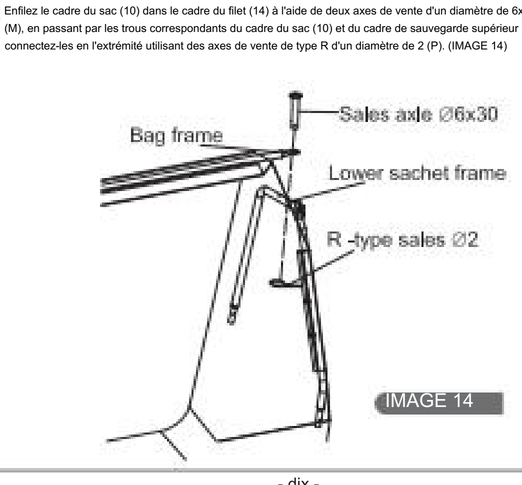

IMAGE 15

7 Insérez deux tiges de support (12) dans les trous correspondants à l'intérieur du cadre arrière du sac (11). Implémentez la prise en charge de netframe (14). (IMAGE 15)

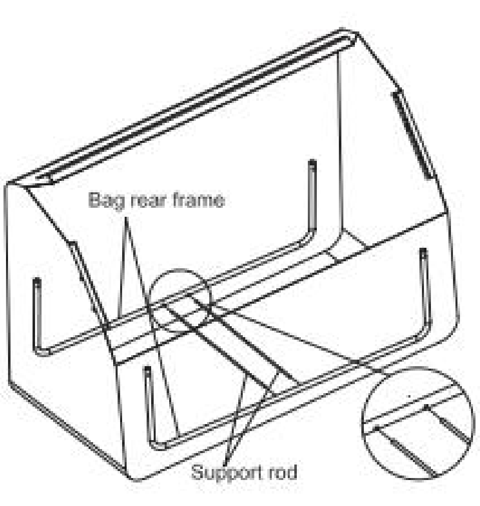

8 Veuillez appuyer sur le bouton du cadre en filet (14) dans la position correspondante sur le panneau inférieur pour le fixer. (IMAGE 16)

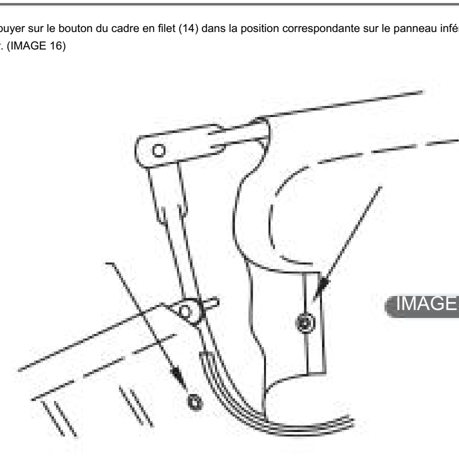

9 À l'aide de 2 axes de vente φ 10x70 (O), passer à travers le cadre supérieur du sachet (8) des deux côtés, ajouter 2 anneaux en plastique (Q) à intervalles et passer dans les trous correspondants. trous sur le tube Viper (7). Utilisez les ventes de type R à la fin φ Connect 2 (P). (IMAGE 17)

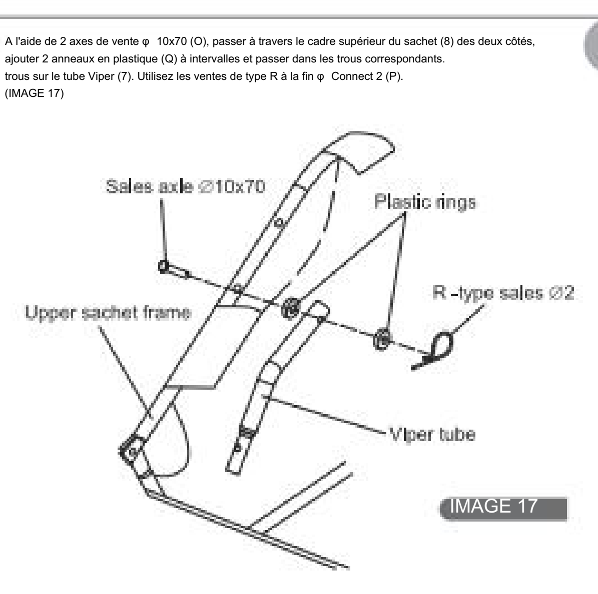

dix Attachez la corde (13) à la position médiane du composant supérieur du cadre derrière le cadre du filet (14). Utilisez la boucle de bandage d'origine du Netframe (14) pour contourner le cadre réel du sac (11), puis serrez et fixez le Netframe (14) au cadre réel du sac (11). (IMAGE 18)

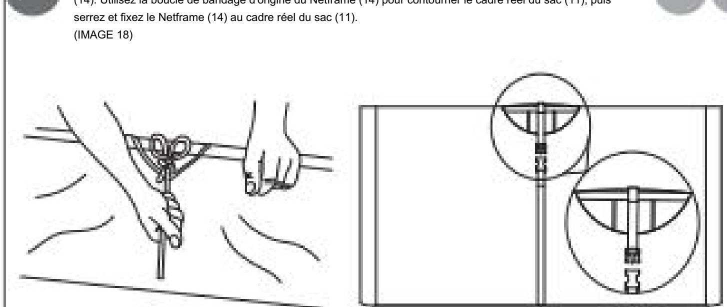

11 À l'aide de deux axes de vente d'un diamètre de 8x40 (N), enfilez-les dans les trous correspondants du bras de traînée gauche (1) et du bras de traînée droit (2) et du tube viper (7), et connectez-les à l'extrémité à l'aide de R- type ventes avec un diamètre de 2 (P). (IMAGE 19)

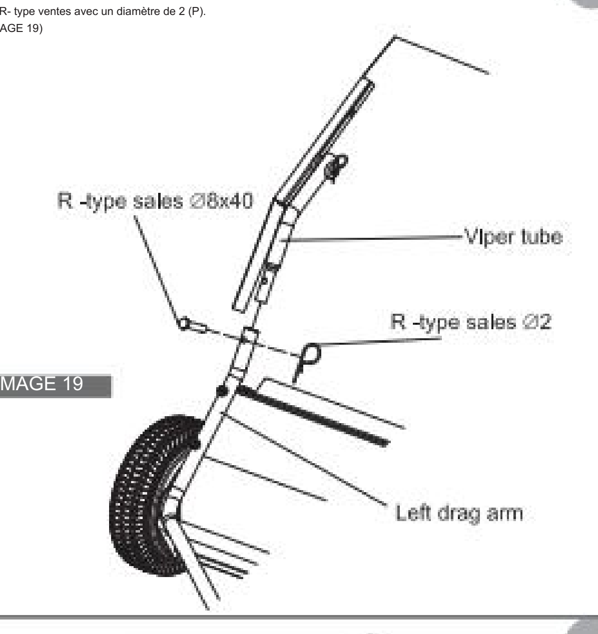

12 L'assemblage est terminé.

Comment se connecter avec le véhicule tracteur

La barre d'attelage des balayeuses à gazon doit être maintenue au niveau du sol pendant le raccordement.

Les 6 balayeuses à gazon suivantes peuvent être installées à différentes hauteurs de la position d'attelage du tracteur de remorquage.

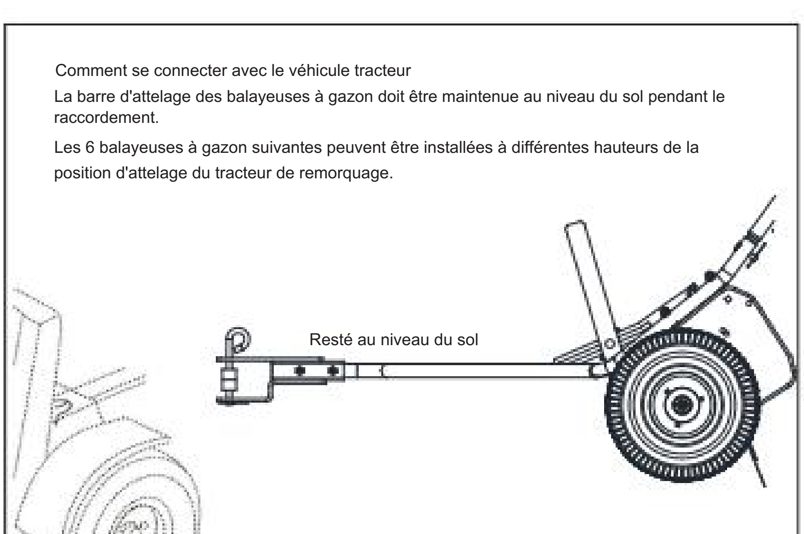

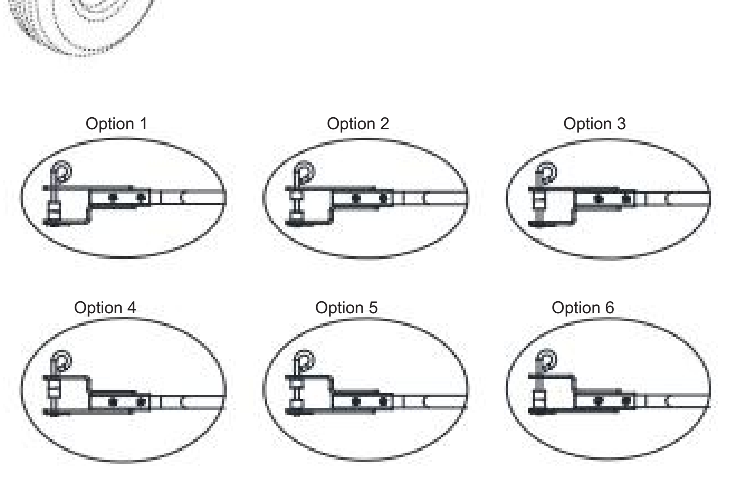

Réglage de la hauteur des balayeuses à gazon

Relâchez le bouton pour régler la hauteur de la brosse en ajustant la poignée.

Remarque : Une fois la hauteur de la brosse confirmée, le bouton doit être serré pour éviter tout desserrage.

Il est recommandé que la profondeur de contact entre la brosse et l'herbe soit de 1/2 pouce.

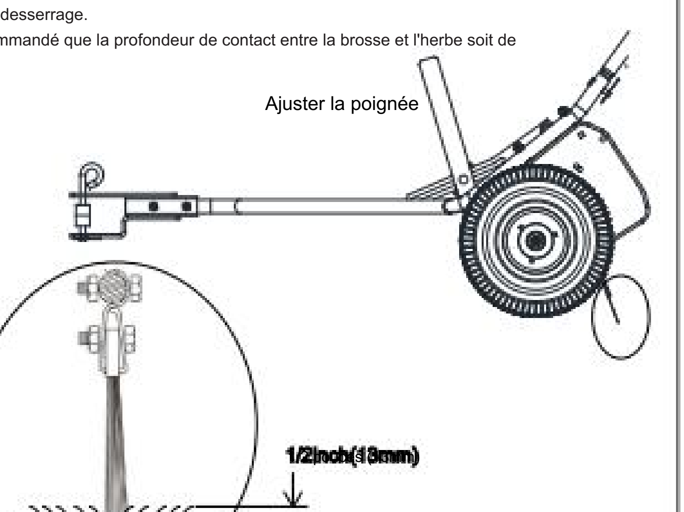

6. SYMBOLES D'AVERTISSEMENT

Les symboles d'avertissement attirent l'attention sur certains Mais pas tous les dangers possibles. Faites attention aux avertissements et prenez également des mesures générales de prévention des accidents.
Portez une attention particulière aux symboles du véhicule tracteur et suivez-les attentivement.

- Danger général.
- Lire la notice d'utilisation avant utilisation.
- Gardez les spectateurs à une distance sûre de la machine.
- Fermez toujours le moteur du véhicule de conduite avant d'installer, de nettoyer ou d'effectuer tout entretien ou de laisser le masque sans surveillance.

7. MANIPULATION

7.1 Préparation au décollage

- Assurez-vous que les brosses atteignent l'herbe. Voir les figures 4 et 5 pour les réglages de la hauteur de connexion.
- Assurez-vous que la zone de travail est exempte de pierres et de corps étrangers.
- Vérifiez que tous les boulons et écrous sont bien serrés. avant chaque utilisation.
- Vérifiez que toutes les pièces, notamment celles mobiles, sont intactes et correctement assemblées.

7.2 Utilisation

- Commencez toujours au rapport le plus bas avec une vitesse faible, puis augmentez progressivement la vitesse.
- Conduisez lentement sur les terrains difficiles, les fossés et les pentes pour éviter tout risque de renversement du véhicule.
- Vitesse maximale : 10 km/h.
- Le collecteur est conçu pour ramasser les feuilles, l'herbe et les branches et non les objets plus lourds tels que les pierres ou les objets métalliques.
- Attachez toujours la corde au sac du véhicule tracteur afin qu'elle ne se coince pas dans les roues ou autres pièces rotatives. Ne tenez jamais la corde pendant que le navire est en opération.
- Le sac se vide facilement en tirant la corde par l'avant. Le sac doit être vidé avant qu'il ne déborde.
- Coupez toujours le moteur du véhicule tracteur. avant que des ajustements soient apportés au nettoyage de collecte.
- Évitez tout démarrage accidentel en coupant l'alimentation avant l'entretien et la réparation ou lorsque la machine n'est pas utilisée.
- Ne laissez jamais le collecteur sans surveillance lorsque le moteur du tracteur tourne.
- La capacité de freinage et la stabilité du véhicule tracteur peuvent être affectées par le poids du collecteur. Ne remplissez pas complètement le collecteur sans vérifier que les caractéristiques de conduite du véhicule tracteur ne sont pas activées. Faites attention à cela. Évitez les pentes raides.
- Arrêtez-vous et vérifiez le collecteur et le véhicule tracteur si un objet a roulé. Réparez tout dommage avant de reprendre le travail.
- Attention au feu. Sachez que dans des conditions sèches le contenu du sac peut s'enflammer spontanément.
- Ce produit n'est pas destiné à être utilisé sur la voie publique ou dans les rues. Observez la visibilité lorsque vous travaillez à proximité de routes très fréquentées.
- Utilisez le produit uniquement pour l'usage auquel il est destiné.

7.3 Entretien

- Pour éviter l'auto-inflammation, videz toujours le sac avant de ranger le collecteur.
- Remplacez le sac en cas de dommage ou d'usure. Un sac d'entrée peut provoquer des accidents.
- Nettoyez le collecteur après utilisation et entretenez-le régulièrement.
- Lubrifiez les roues et les pièces mobiles si nécessaire.
- Conserver dans un endroit sec lorsqu'il n'est pas utilisé.

AVERTISSEMENT!

- Tous les utilisateurs doivent toujours lire ceci ainsi que les manuels du tracteur avant de commencer.
- Ne laissez personne utiliser le collecteur sans avoir reçu au préalable les instructions en main.
- Les enfants et les personnes ayant des capacités physiques ou mentales réduites ne doivent pas utiliser le collecteur.
- Utilisez des lunettes de protection lorsque vous utilisez le collecteur.
- Évitez de conduire ou de placer le collecteur à proximité un incendie, il peut commencer à brûler.
- Ne touchez jamais les brosses ou l'axe lorsque le le véhicule est en mouvement et les brosses tournent. Ne dépassez pas la capacité maximale du collecteur, 0,34 m3.
- Conduisez lentement sur les terrains difficiles, les fossés et les pentes pour éviter tout risque de renversement avec le véhicule. Faites attention aux fosses et autres dangers.
- Ce produit n'est pas destiné à être utilisé sur la voie publique ou dans les rues. Observez la visibilité lorsque vous travaillez à proximité de routes très fréquentées.
- Tous les boulons et écrous doivent être serrés pour un fonctionnement sécuritaire.
- Arrêtez-vous et vérifiez le collecteur et le véhicule tracteur si un objet a roulé. Réparez tout dommage avant de reprendre le travail.
- Suivez les instructions dans le manuel.

8. SCHÉMA DÉPLIÉ

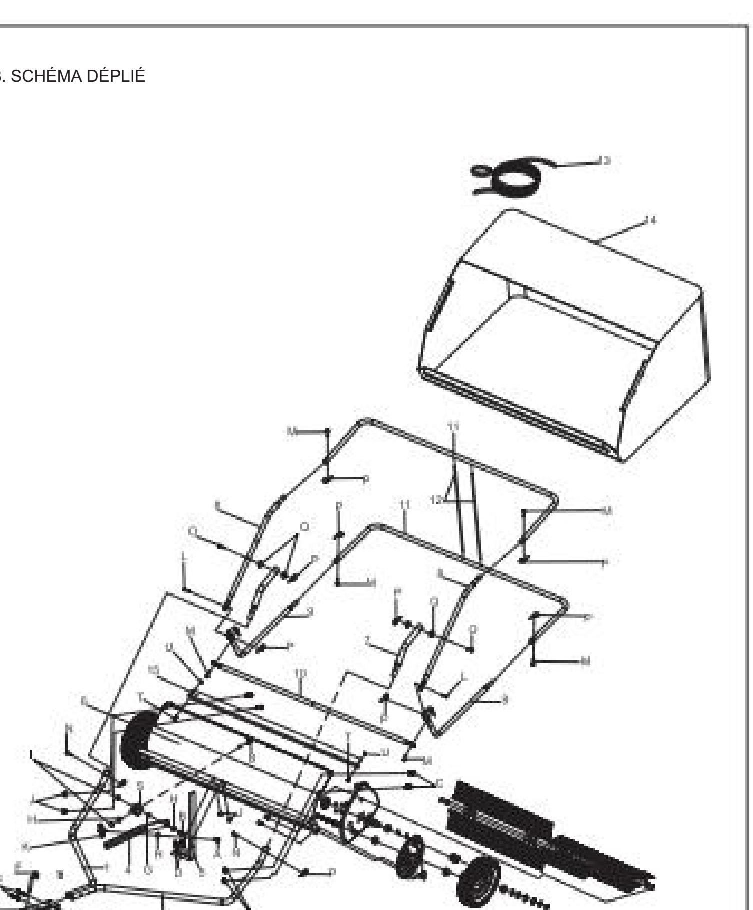

Fabricant : Shanghaimuxinmuyeyouxiangongsi

Adresse : Shuangchenglu 803nong11hao1602A-1609shi, baoshanqu, Shanghai 200000 CN.

Importé en Australie : SIHAO PTY LTD. 1 ROKEVA STREETASTWOOD NSW 2122 Australie

Importé aux États-Unis : Sanven Technology Ltd. Suite 250, 9166 Anaheim Place, Rancho Cucamonga, CA 91730

EC REP — E-CrossStu GmbH
Mainzer Landstr.69, 60329 Francfort-sur-le-Main.

UK REP — YH CONSULTING LIMITÉE.
C/O YH Consulting Limited Bureau 147, Centurion House, London Road, Staines-upon-Thames, Surrey, TW18 4AX

VEVOR
TOUGH TOOLS, HALF PRICE

Technical Support and E-Warranty Certificate
www.vevor.com/support

Machine Translated by

VEVOR

TOUGH TOOLS, HALF PRICE

Technische ondersteuning en e-garantiecertificaat www.vevor.com/support

GAZONVEGEN
HANDLEIDING

GEBRUIKSAANWIJZING

OVERZICHT

1. INLEIDING
2. TECHNISCHE GEGEVENS
3. TOEPASSINGSGEBIED
4. MONTEREN
5. WERKTIPS
6. ONDERHOUD EN OPSLAG
7. VASTSTELLING
8. STOFGEBRUIKSAANWIJZING

1. INLEIDING

Bedankt voor het kopen van onze kwalitatieve tuinmachines van VEVOR. Om uw ervaring met deze producten te verbeteren, raden we u aan de instructies van deze handleiding te lezen voordat u de machine in gebruik neemt.

WAARSCHUWING!

Pitsen op scherpe voorwerpen. Altijd rekening met de veiligheid van uzelf en anderen. Alleen volwassenen goed een uitzicht afstanding.

OBS!

Pitsen op bij persoonlijk letsel of materiaalschade.

Bewaarplaats van de handleiding: Bewaar de handleiding op een veilige plaats voor toekomstig gebruik. Ik kunnen zoeken voor het product.

Bereik de handleiding op een veilige plaats. Bewaar de handleiding van verkoop, de identificatie, bewaring van documenten.

2. TECHNISCHE GEGEVENS

Model: TC9E5B

Technische specificaties:
Motorvermogen: 173 cc
Pitsbreedte: 51 cm
Pitsdiameter: 51 cm, 2 pitsen
Pitsen per minuut: 2800 pitsen per minuut
Snijhoogte: 25 mm-76 mm
Grootte van de accumulator (voor elektrisch gebruik): 20V 4Ah
Gewicht van de machine: 17 kg
Gewicht van de accumulator: 0,5 kg
Afmetingen van de verpakking: 1200 x 500 x 500 mm

3. TOEPASSINGSGEBIED

Dit product is alleen bedoeld voor professionele tuinmensen en voorkomen zoals: Hoofdkantoor, bedrijven, hotels, motels en boerderijen.

4. BEOORDEEL CONDITIE

Controleer voorafgaand aan het ontvangen en tijdens de installatie of de verpakking en de onderdelen tijdens de installatie of de verpakking ontbreekt of beschadigd zijn.

Indien u iets beschadigd ziet aan de verpakking of de onderdelen, neem dan onmiddellijk contact op met de verkoper.

Verwering van de verpakking of de onderdelen kan ook tijdens de installatie of de verpakking ontbreekt of beschadigd zijn. Neem dan onmiddellijk contact op met de verkoper.

5. MONTEREN

Componentlijsten

Nummer	Naam	Aantal
1	Hoofdlichaam	1
2	Handvat boven	1
3	Trucks aluminiumbuis	1
4	Handvatbeugel	1
5	Handvatbeugel	1
6	Vergrendelingsmechanisme	1
7	Vergrendelingsmechanisme	1
8	Bovenste verbindende	1
9	Onderste verbindende	1
10	Vastkoop	2
11	Bevestiging	2
12	Bevestiging	2
13	Vastkoop	1
14	Wielbeugel	2

Opmerking: Componenten zoals schroeven en moeren die niet worden weergegeven in de assemblagetekeningen zijn gemarkeerd op de componentenlijst.

5.1 Montage

Voorzorgsmaatregelen bij installatie: Voorkomen: lens

Gereedschappen: Kruiskopschroevendraaier, Inbussleutel, Sleutel, Gereedschapsset, Rasspeler, Kruis, Platte, Inbusmes, Lasapparaat, Bit voorkant gebied.

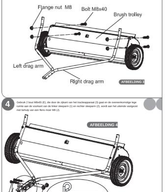

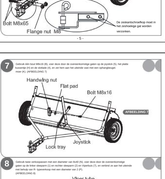

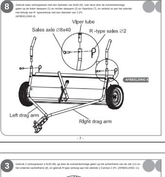

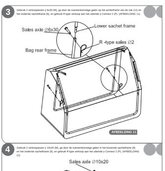

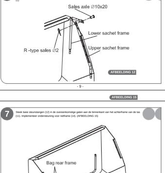

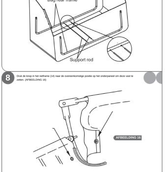

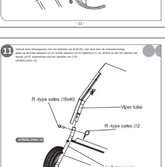

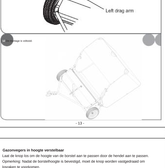

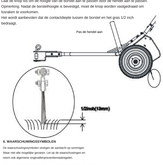

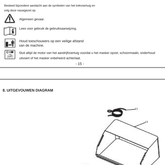

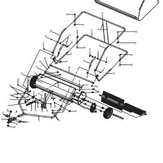

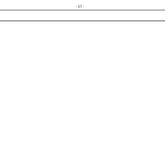

5.2 Montage opvangzak

Hoe verbinding te maken met het trekkende voertuig

De trekhaak van de grasmaaier is uitgerust met twee aankoppen gelegd met de grond gemoeden aandoen.

De volgende 6 grasvegers kunnen op verschillende hoogte van de aankoppeunie van de trekker worden gemoduleerd.

Gasvegers in hoogte verstellen

Laat de knop los om de hoogte van de borstel aan te passen door de hendel aan te passen. Opmerking: Raadt de borstelhoogte is bevestigd, moet de knop worden vastgezet om toevallen te voorkomen.

Het wordt aanbevolen dat de contactdraad tussen de borstel en het gras 1/2 inch bedraagt.

6. WAARSCHUWINGSTREKKER

De aaseenheden moeten worden gebruikt op voertuigen.
Maar het alle mogelijke gevaren. Let op de waarschuwingen en neem van algemene ongevallenvoorzorgsmaatregelen.

Bestand bijzondere aandacht aan de symbolen van het exploitering en veiligheid-navigatie en:

Algemeen gevaar

Lees voor gebruik de gebruiksaanwijzing.

Houd toeschouwers op een veilige afstand van de machine.

Blus alle vlammen van aanstekende voertuigen of het motor uitzet, schroeimaat, ondertrouw zeuven of het motor uitschakelen achterhaal.

7. HANTERING

7.1 Voorbereiding voor de start

Controleer de bevestigingsschroeven van de pitsen, de bouten en ze zijn aanzienlijk van de aandrijfkoppel.

Controleer of de bevestigingen van de aandrijfkoppel en controleer bladschroeven.

- Controleer of alle bouten en moeren goed opgeschroefd zijn.
- Controleer of alle contactlijnen, voorral de bladgedeelte, vrij zijn van beschadigingen.

7.2 Gebruik

- Stapt alleen in de bagage voordat u begint.
- Let op de contactlijn van de grasmaaier.
- Pitsbaar op de grond.
- Controleer of de pitsen niet beschadigd zijn.
- Controleer of de bladgedeelte, voorral de bladgedeelte, vrij zijn van beschadigingen.
- Controleer of alle bouten en moeren goed opgeschroefd zijn.
- Controleer of de contactlijnen, voorral de bladgedeelte, vrij zijn van beschadigingen.

7.3 Gebruik

- Als u de machine niet gebruikt, moet u altijd de uit de contactlijnen.
- Controleer of de bladgedeelte, voorral de bladgedeelte, vrij zijn van beschadigingen.
- Controleer of de bladgedeelte, voorral de bladgedeelte, vrij zijn van beschadigingen.
- Controleer of de bladgedeelte, voorral de bladgedeelte, vrij zijn van beschadigingen.

WAARSCHUWING

- Alle gebruikers moeten deze handleiding van de handleidingen en de hand-arm-trillingen lezen.
- Laat niemand de verpakkingen gebruiken zonder eerst de handleiding te lezen.
- Gebruik de grasmaaier niet wanneer de contactlijnen of gebrekkige verpakkingen hebben de verpakkingen niet gebruiken.
- Gebruik geen of niet de pitsbaar van de contactlijnen voorral, voorral, voorral.
- Houd voorral of voorral van voorral de contactlijnen.
- Controleer de maximale capaciteit van de contactlijnen. 0,5 kg voorral.
- Als u begint met de grasmaaier, moet u ervoor zorgen dat de pitsen niet aanraken. Dit kan ernstig de verpakkingen of de ernstige verpakkingen

Machine Translated by

VEVOR®
TOUGH TOOLS, HALF PRICE

Teknisk support och e-garanticertifikat www.vevor.com/support

GRÄTTSOPARE
ANVÄNDARMANUAL

Vi fortsätter att vara engagerade i att ge dig verktyg till konkurrenskraftiga priser. "Spara hälften", "halva priset" eller andra liknande uttryck som används av oss representerar bara en uppskattning av besparingar du kan dra nytta av att köpa vissa verktyg hos oss jämfört med de stora toppmärkena och betyder inte nödvändigtvis att täcka alla kategorier av verktyg som erbjuds av oss. Du påminns vänligen om att noggrant kontrollera när du gör en beställning hos oss om du faktiskt sparar hälften i jämförelse med de främsta stora varumärkena.

VEVOR® GRÄTTSOPARE
TOUGH TOOLS, HALF PRICE

TC5001B

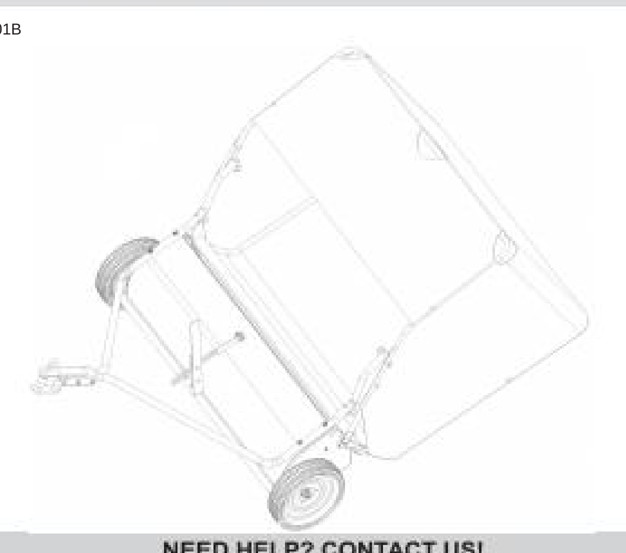

NEED HELP? CONTACT US!

Have product questions? Need technical support? Please feel free to contact us:

Technical Support and E-Warranty Certificate
www.vevor.com/support

This is the original instruction,please read all manual instructions carefully before operating. VEVOR reserves a clear interpretation of our user manual. The appearance of the product shall be subject to the product you received. Please forgive us that we won't inform you again if there are any technology or software updates on our product.

ANVÄNDNINGSINSTRUKTIONER

SKISSERA

1. INTRODUKTION
2. TEKNISKA DATA
3. ANVÄNDNINGSOMRÅDE
4. ALLA
5. MONTERA
6. VARNINGSSYMBOLER
7. HANTERING
8. OVICKAD DIAGRAM

1. INTRODUKTION

Denna manual innehåller viktig information om produktens användning och säkerhetsrisker etc. Alla användare uppmuntras att läsa bruksanvisningen före användning och var särskilt uppmärksam på följande varningar:

VARNING!

Risk för allvarlig olycka. Allt elektriskt och motoriserad utrustning kan orsaka skador i vid felaktig hantering.

OBS!

Risk för mindre personskada eller maskinskada.

Vi förbehåller oss rätten att illustrationen ner och beskrivningar av enskilda detaljer inte alltid överensstämmer helt med produkten.

Förvara manualen på en säker plats kopplad till maskinen och vid eventuell försäljning, manualen ska följa med maskinen.

2. TEKNISKA DATA

Modell: TC5001B
Rengöringsbredd: 42 tum
Antal borstar: 4
Behållarens kapacitet: 12. cu. med
Nettovikt: 28,9 kg +-% (inklusive alla tillbehör)
Bruttovikt: 32,5 kg Tolerans: +-%
(inklusive alla tillbehör och förpackningsmaterial)
Material: Q235A Q235 höghållfast PP
J700 PVC+polyesterfiber PA66+gummi

3. ANVÄNDNINGSOMRÅDE

Uppsamlaren är utformad för att ta bort oönskade skräp, löv, kvistar etc. enligt den instruktionerna i denna handbok.
Uppsamlaren monteras efter en åkig gräsmatta gräsklippare eller trädgårdstraktor och roterande borstar samla effektivt upp löst material från gräsmattan solbränna till samlaren.

4. ALLA

Vid arbete med samlare och bogsering fordon, bör följande punkter alltid beaktas:

4.1 Godtyckligt område

- Arbeta inte i mörker eller i dålig belysning.
- Håll barn och obehöriga utanför rådets arbete.

4.2 Personlig säkerhet

- Läs alltid bruksanvisningen före användning.
- Uppsamlaren får inte användas utan avläsning säkerhetsföreskrifterna och underhållsinstruktionerna.
- Var särskilt uppmärksam på bogsernätsvarningen symboler och använd endast samlaren i kombination med fordon där körvana redan finns.
- Barn och personer med nedsatt fysisk eller mental förmåga får inte använda uppsamlaren.
- Det är inte tillåtet att sitta på uppsamlaren.
- Fäst alltid repet på bogserväskan fordonet så att det inte fastnar i hjul eller andra roterande delar. Håll aldrig i repet medan fartyget är i drift.
- Kör långsamt i svår terräng, diken och sluttningar för att undvika risken att välta med fordonet.
- Maxhastighet: 10 km/h.
- Denna produkt är inte avsedd för användning på allmän mark.
- Stabiliteten av produktanvändning kan påverkas av faktorer som vikt, Vänligen kontrollera före användning.

5. MONTERA

Komponentdiagram:

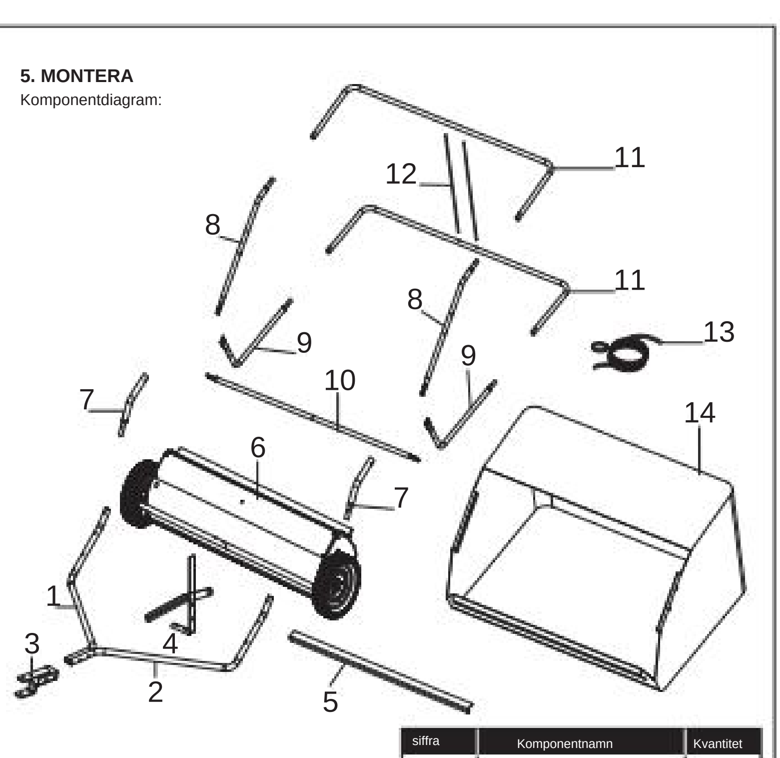

siffra	Komponentnamn	Kvantitet
1	Vänster dragarm	1
2	Höger dragarm	1
3	Draganordning	1
4	Lås fack	1
5	Anslutningsbar	1
6	Borstvagn	1
7	Viper tub	2
8	Övre påsram	2
9	Nedre påsens ram	2
10	Väskans ram	1
11	Väska bakre ram	2
12	Stödstång	2
13	Rep	1
14	Netframe	1

Obs: Komponenter som skruvar och spärrar är förinstallerade på ovanstående komponenter.

5.1 Montering

Verktyg som behövs vid installation: Skiftnyckel, tång
Öppna paketet och kontrollera att ovanstående detaljer finns med.
OBS: "Höger" och "Vänster" utgår från borstbilen sett framifrån.

1 Använd 2 bultar M6X15 (T) för att passera genom borstvagnen (6) och hålen motsvarande till de två sidorna av anslutningsstången (15), och använd låsmuttern M6 (U) i änden. (BILD 1)

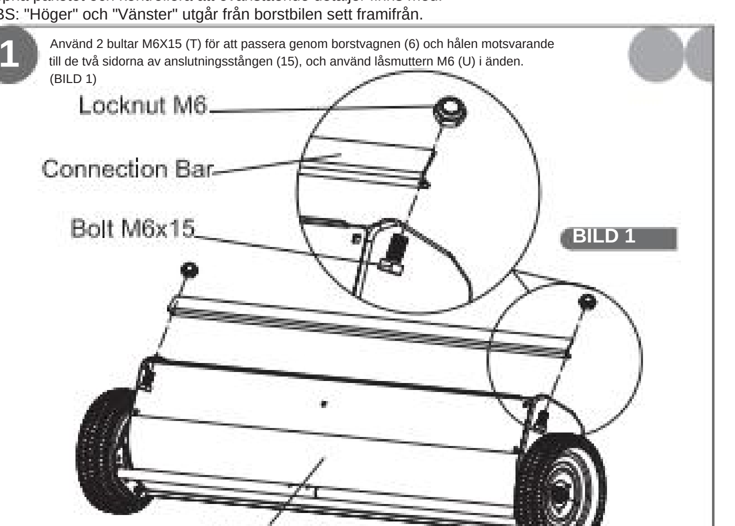

2 Använd en bult M8x16 (t) för att passera genom borstvagnen (6) och motsvarande hål som motsvarar böja hörnjärn (s), och fixera låsmuttern M8 (i) och plattan (H) i änden. (BILD 2)

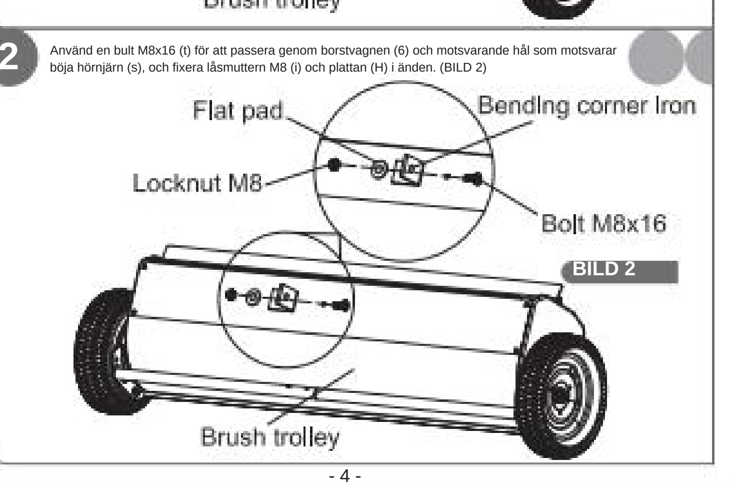

3 Använd 4 bultar M8x40 (C) för att passera genom borstvagnens (6) sidor på vänster släparm (1) och höger släparm (2), och använd flänsmutter M8 (J) i änden. (BILD 3)

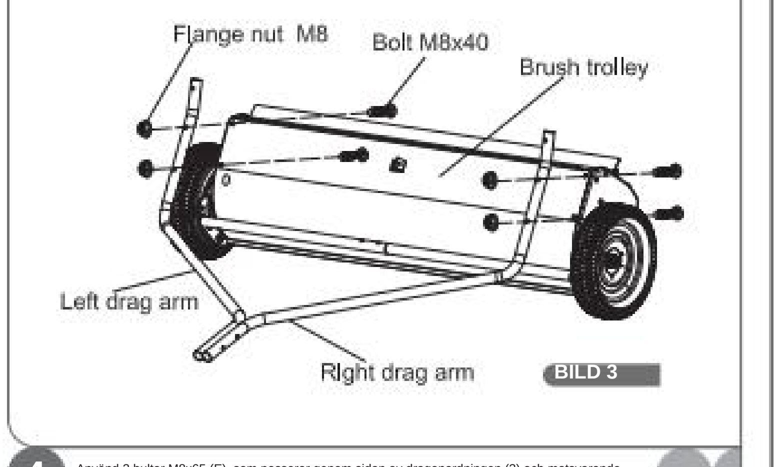

4 Använd 2 bultar M8x65 (E), som passerar genom sidan av draganordningen (3) och motsvarande tomma utrymme framtill på vänster släparm (1) och höger dragarm (2), fixeras i änden med hjälp av fläns mutter M8 (J).

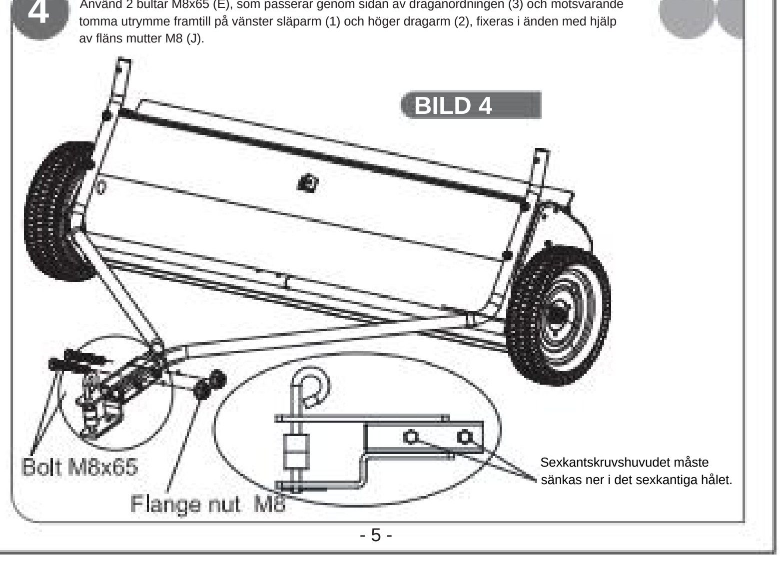

5 Använd två bultar M8x40 (C), trä dem i längdriktningen genom motsvarande hål på joysticken (5) och borstvagnen (6), och fäst dem i änden med flänsmutter M8 (J). (BILD 5)

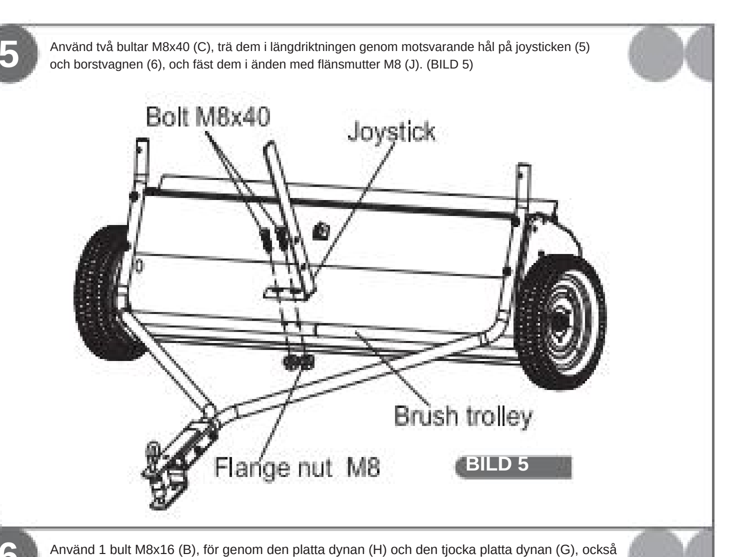

6 Använd 1 bult M8x16 (B), för genom den platta dynan (H) och den tjocka platta dynan (G), också som motsvarande hål på låsbrickan (4) och bockhörnjärn (S), och fixera vid änden med låsmutter M8 (I). (BILD 6)

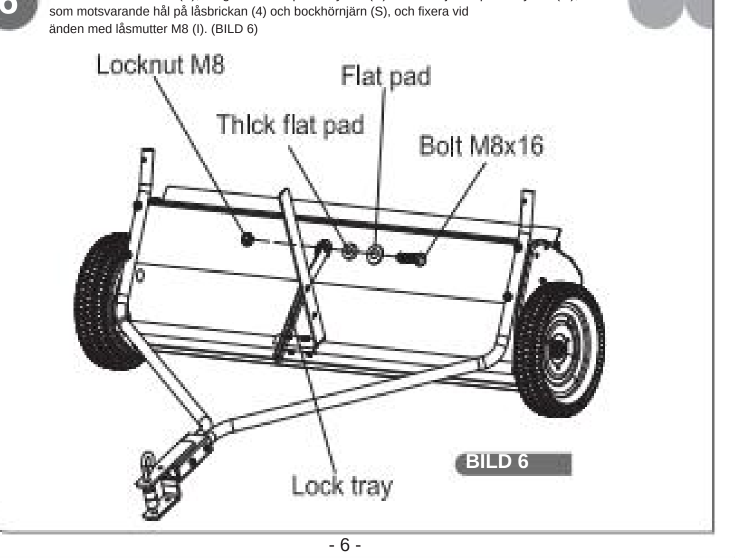

7 Använd en bult M8x16 (B), trä den genom motsvarande hål på joysticken (5), plattan (H) och låsbrickan (4), och fäst den i änden med en upphängning mutter (K). (BILD 7)

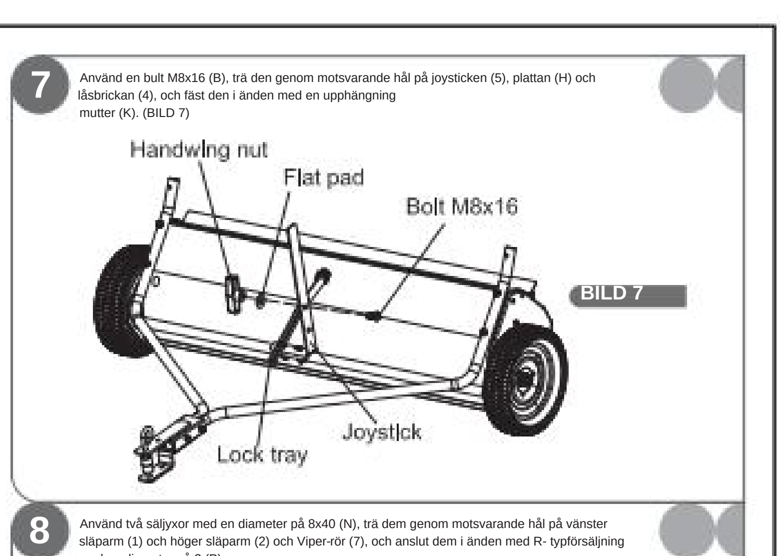

8 Använd två säljyxor med en diameter på 8x40 (N), trä dem genom motsvarande hål på vänster släparm (1) och höger släparm (2) och Viper-rör (7), och anslut dem i änden med R- typförsäljning med en diameter på 2 (P). (BILD 8)

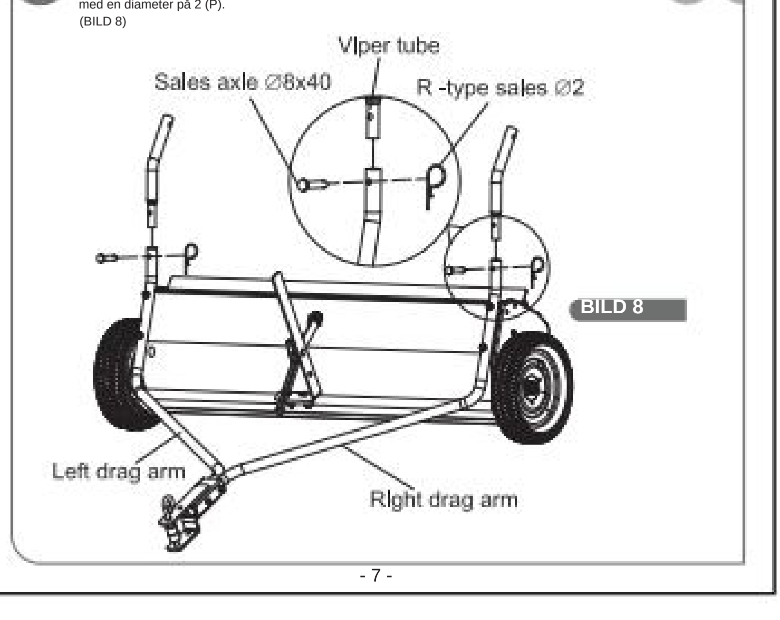

5.2 Montering av uppsamlingspåse

1 Vrid de två bakre ramarna för påsen (11) så att mitthålet pekar nedåt. Trä väskans bakre ram (11) genom öglan som sys på ovansidan av nätramen (14). (BILD 9)

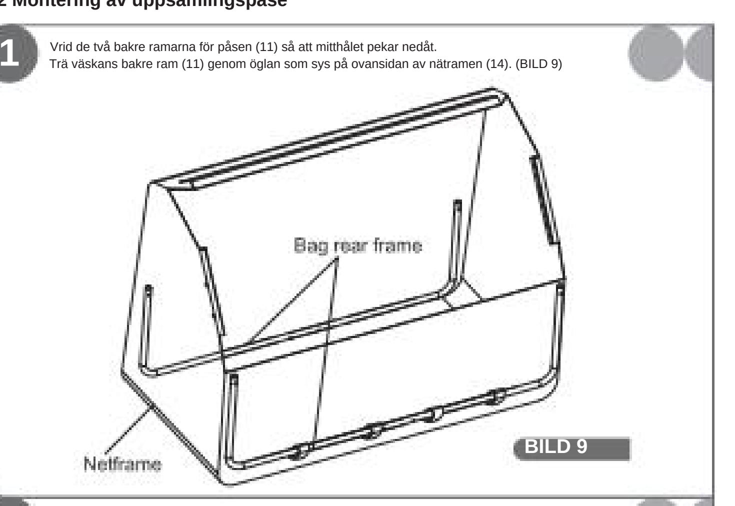

2 Använd 2 försäljningsaxlar ÿ 6x30 (M), för genom motsvarande hål på påsen bakre ram (11) respektive övre påsram (9), och använd R-typ försäljning i slutet ÿ Connect 2 (P). (BILD 10)

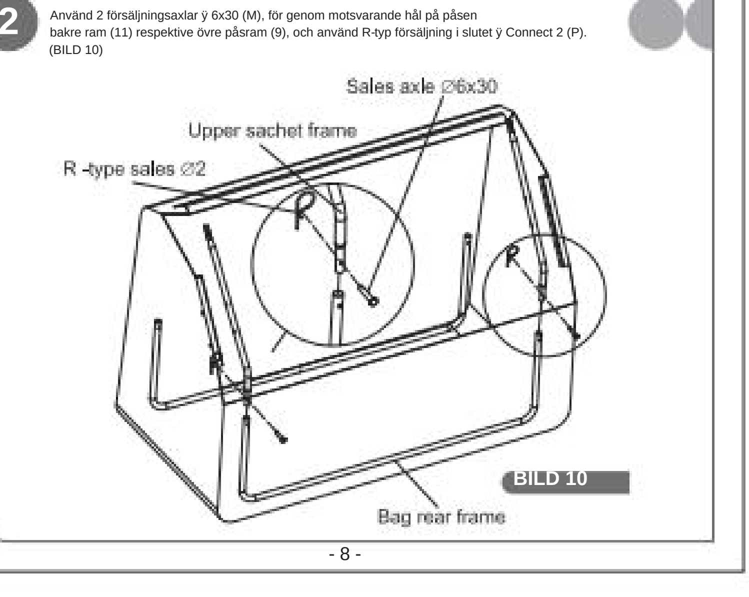

3 Använd 2 försäljningsaxlar ÿ 6x30 (M), passera genom motsvarande hål på påsens bakre ram (11) och den nedre påsens ram (8), och använd R-typ försäljning i slutet ÿ Anslut 2 (P). (BILD 11)

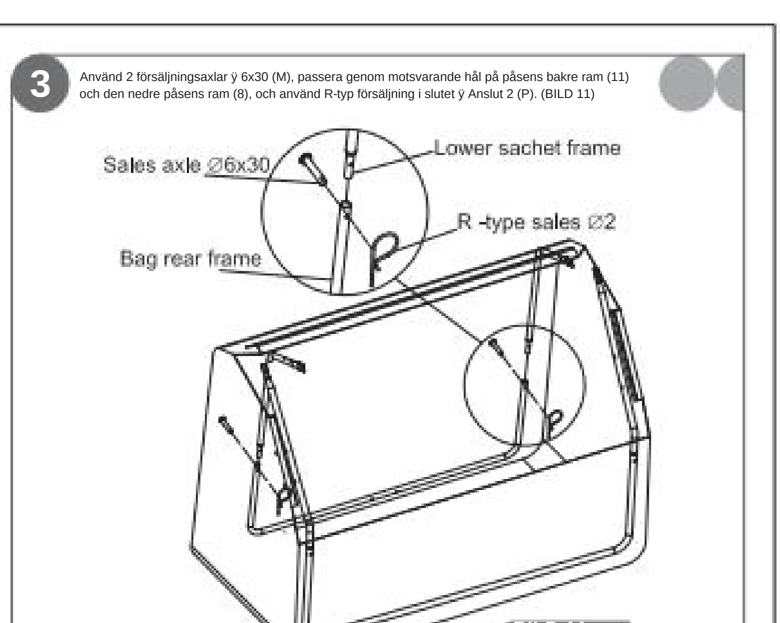

4 Använd 2 försäljningsaxlar ÿ 10x20 (M), passera genom motsvarande hål på den övre påsramen (8) och den nedre påsramen (9), och använd försäljningstyp R i slutet ÿ Connect 2 (P). (BILD 12)

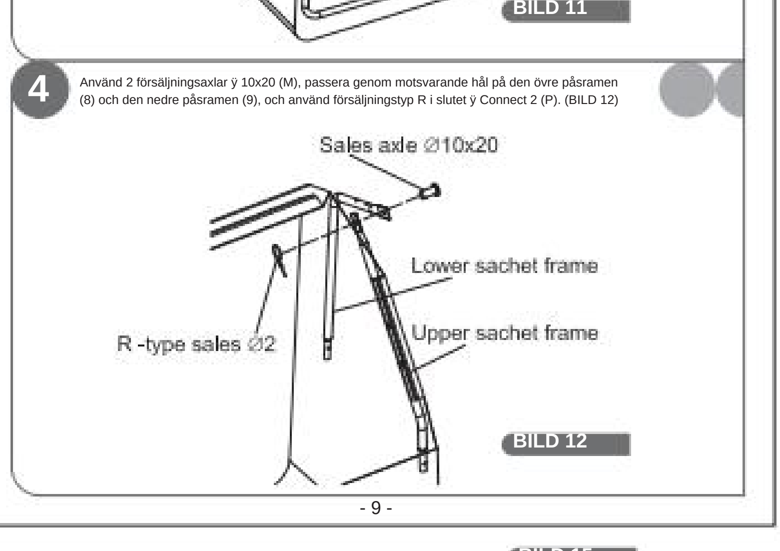

5 Installera påsramen (10) längs den streckade linjen i nätramen (14) och fortsätt till nästa monteringssteg. (BILD 13)

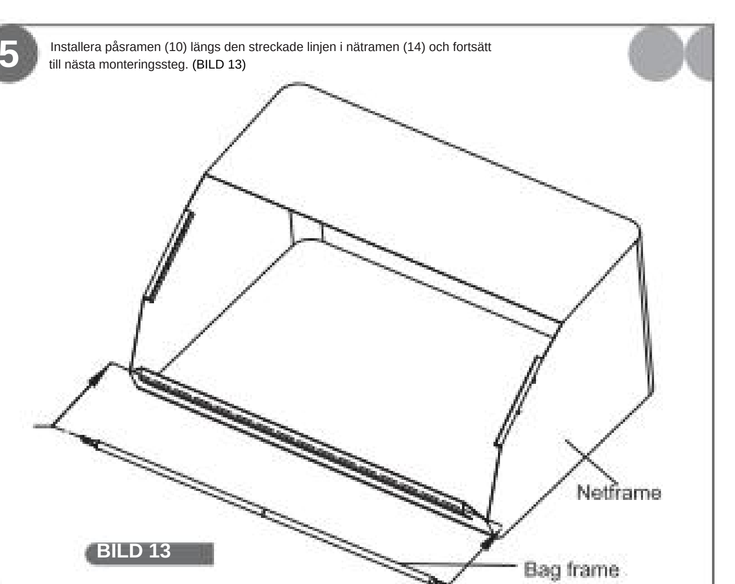

6 Trä in påsramen (10) i nätramen (14) med hjälp av två försäljningsaxlar med en diameter på 6x30 (M), passera genom motsvarande hål på påsramen (10) och övre räddningsramen (8), och anslut dem vid slutet använder försäljningsaxlar av R-typ med en diameter på 2 (P). (BILD 14)

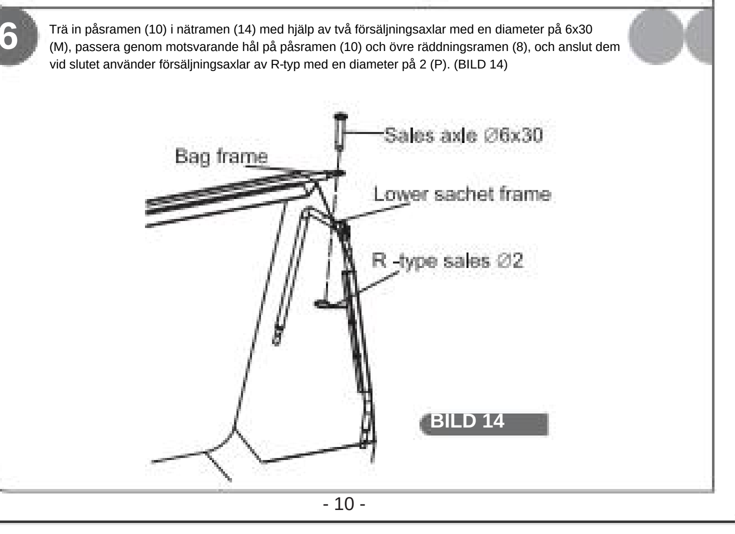

BILD 15

7 Sätt in två stödstänger (12) i motsvarande hål på insidan av påsens bakre ram (11). Implementera stöd för netframe (14). (BILD 15)

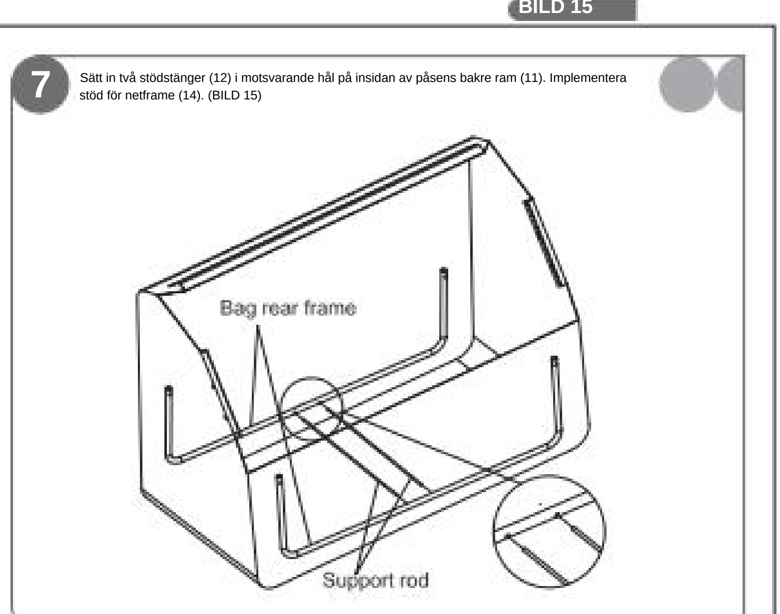

8 Tryck på knappen i nätramen (14) till motsvarande position på bottenpanelen för att säkra den. (BILD 16)

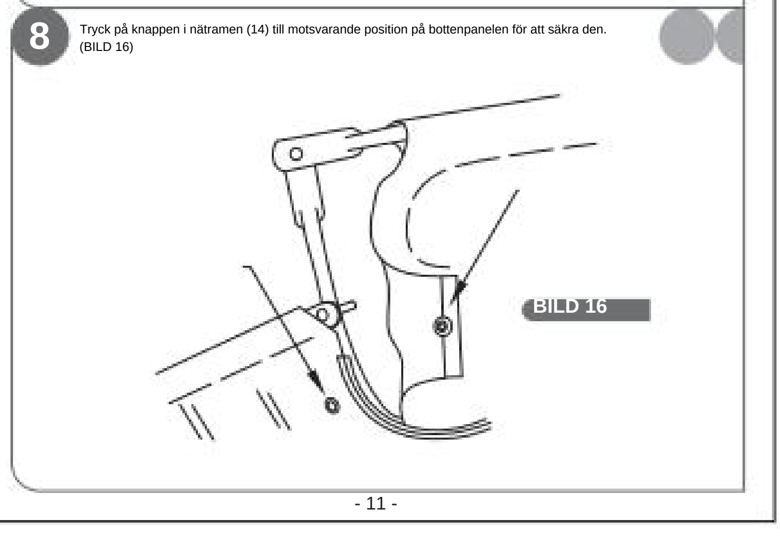

9 Använd 2 försäljningsaxlar ÿ 10x70 (O), passera genom den övre påsens ram (8) från båda sidor, lägg till 2 plastringar (Q) i intervaller och passera genom motsvarande hål på Viper-röret (7). Använd R-typ försäljning i slutet ÿ Anslut 2 (P). (BILD 17)

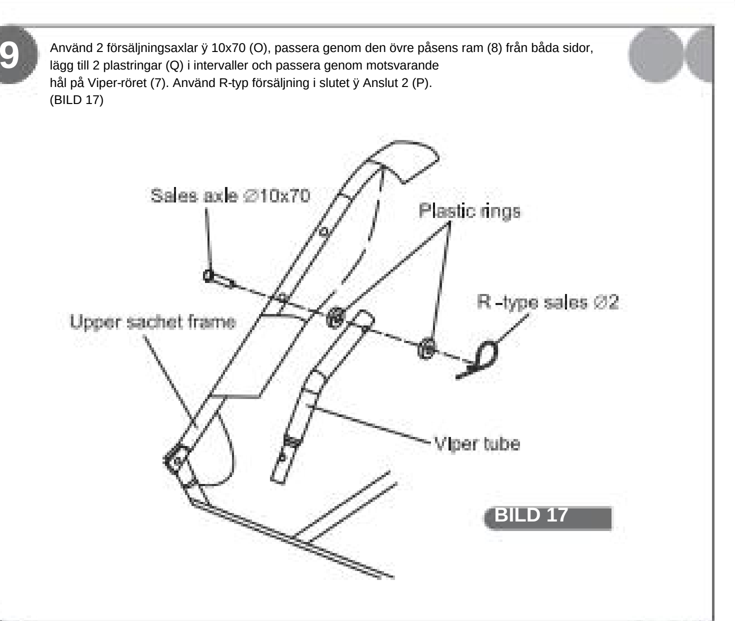

10 Knyt rep (13) till mittläget av den övre ramkomponenten bakom nätramen (14). Använd det ursprungliga bandagespännet på Netframe (14) för att kringgå väskans äkta ram (11), och dra åt och fäst Netframe (14) vid väskans äkta ram (11). (BILD 18)

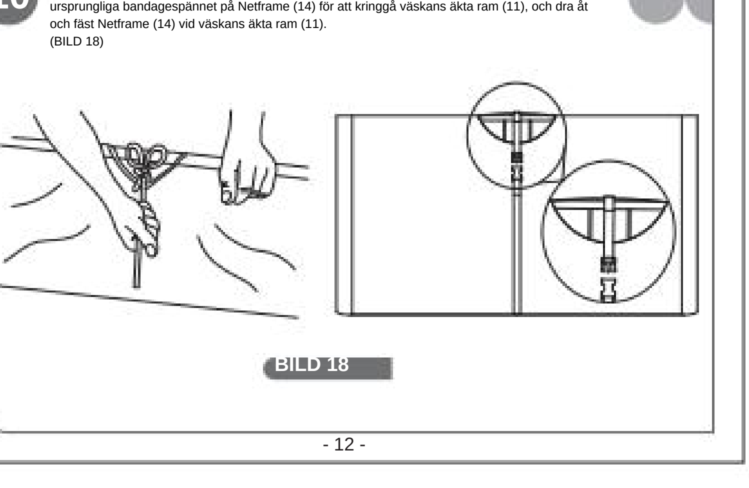

11 Använd två försäljningsyxor med en diameter på 8x40 (N), trä dem genom motsvarande hål på vänster släparm (1) och höger släparm (2) och huggormrör (7), och anslut dem i änden med R-typförsäljning med en diameter på 2 (P). (BILD 19)

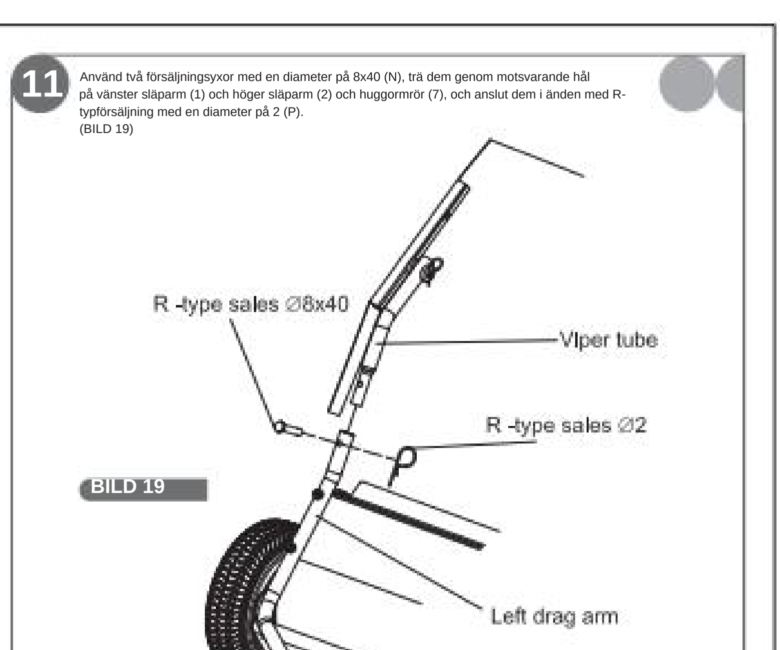

12 Monteringen är klar.

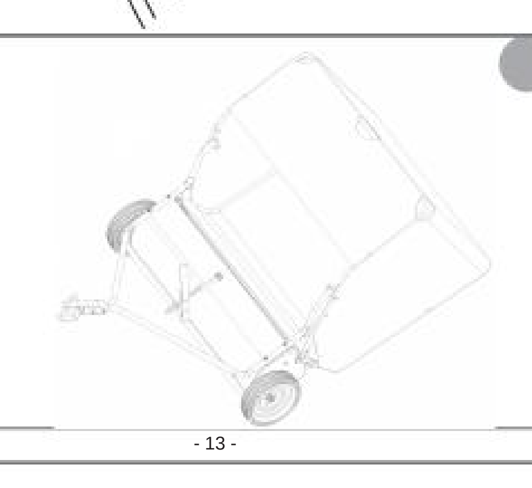

Hur man ansluter till dragfordonet

Grässoparnas dragkrok ska hållas i nivå med marken under anslutningen.

Följande 6 sopmaskiner kan installeras på olika höjder av dragtraktorns fästposition.

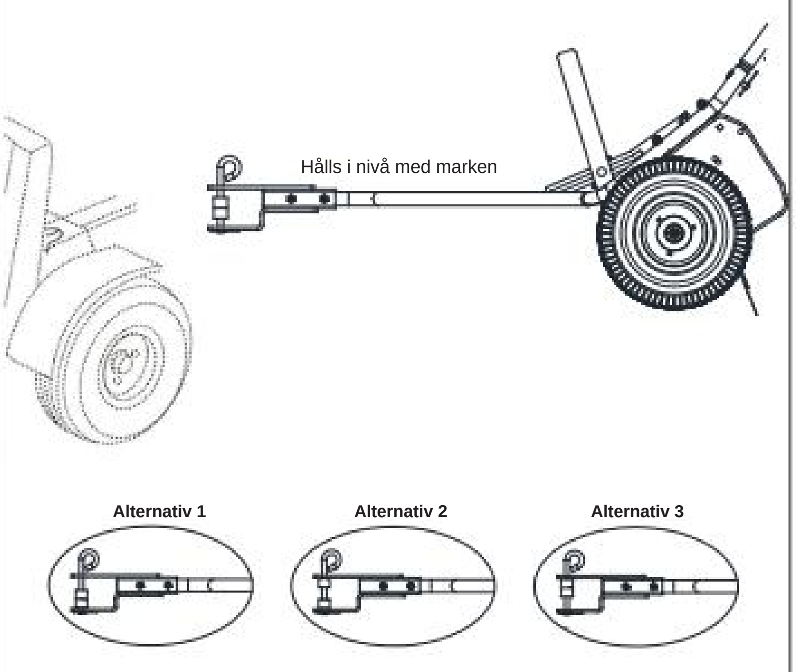

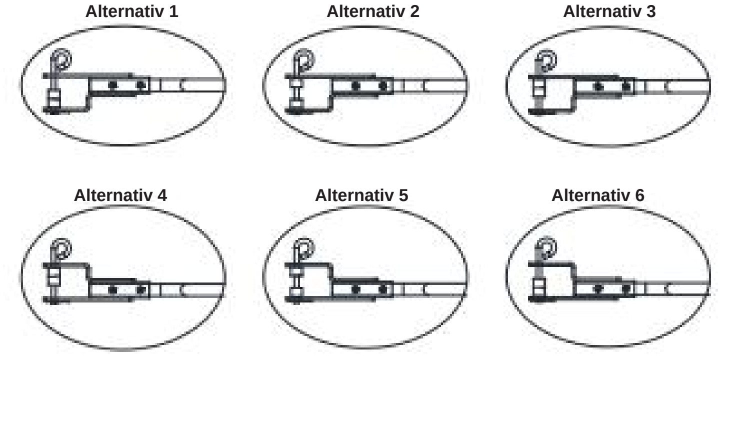

Grässopmaskiner höjdjustering

Släpp knappen för att justera höjden på borsten genom att justera handtaget.
Obs: Efter att borsthöjden har bekräftats ska vredet dras åt för att förhindra att det lossnar.
Det rekommenderas att kontaktdjupet mellan borsten och gräset är 1/2 tum.

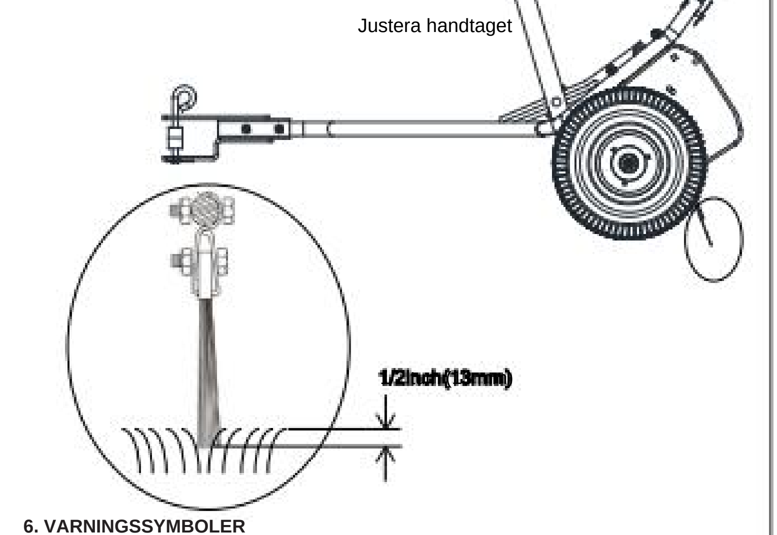

6. VARNINGSSYMBOLER

Varningssymbolerna uppmärksammar vissa Men inte alla möjliga faror. Var uppmärksam på varningarna och vidta även allmänna olycksförebyggande åtgärder.
Var särskilt uppmärksam på dragfordonssymbolerna och följ dem noggrant.

Allmän fara.

Läs bruksanvisningen före användning.

Håll åskådarna på säkert avstånd från maskinen.

Stäng alltid motorn på det drivande fordonet innan du ställer upp, rengör eller utför något underhåll eller lämnar masken obevakad.

7. HANTERING

7.1 Förberedelse för start

- Se till att borstarna når gräset. Se figurerna 4 och 5 för anslutningshöjdjusteringar.
- Se till att arbetsområdet är fritt från sten och främmande föremål.
- Kontrollera att alla bultar och muttrar är ordentligt åtdragna före varje användning.
- Kontrollera att alla delar, särskilt de rörliga, är hela och är korrekt monterade.

7.2 Användning

- Börja alltid på lägsta växeln med låg hastighet och öka sedan hastigheten gradvis.
- Kör långsamt i svår terräng, diken och sluttningar för att undvika risken för att fordonet välter.
- Maxhastighet: 10 km/h.
- Uppsamlaren är utformad för att samla löv, gräs och grenar och inte tyngre föremål som stenar eller metallföremål.
- Fäst alltid repet i dragfordonets väska så att det inte fastnar i hjul eller andra roterande delar. Håll aldrig i repet medan fartyget är i drift.
- Påsen töms enkelt genom att dra i repet framifrån. Påsen bör tömmas innan den svämmar över.
- Stäng alltid av dragfordonets motor innan några justeringar görs på uppsamlingsrengöringen.
- Förhindra oavsiktlig start genom att koppla bort strömmen före service och reparation eller när maskinen inte används.
- Lämna aldrig uppsamlaren obevakad när den traktormotorn är igång.
- Dragfordonets bromsförmåga och stabilitet kan påverkas av uppsamlarens vikt. Fyll inte uppsamlaren helt utan att kontrollera att dragfordonets köregenskaper inte är aktiverade. Var uppmärksam på detta. Undvik branta sluttningar.
- Stanna och kontrollera uppsamlaren och dragfordonet om något föremål har körts. Åtgärda eventuella skador innan du återupptar arbetet.
- Akta dig för brand. Var medveten om att i torra förhållanden innehållet i påsen kan självantända.
- Denna produkt är inte avsedd för användning på allmänna vägar eller gator. Observera sikten när du arbetar nära trafikerade vägar.
- Använd endast produkten för dess avsedda användning.

7.3 Vård

- För att undvika självantändning, töm alltid påsen innan du förvarar uppsamlaren.
- Byt ut påsen vid skada eller slitage. En inträngningspåse kan leda till olyckor.
- Rengör uppsamlaren efter användning och serva den regelbundet.
- Smörj hjul och rörliga delar vid behov.
- Förvara på en torr plats när den inte används.

VARNING!

- Alla användare bör alltid läsa denna och traktorns manualer innan start.
- Låt ingen använda uppsamlaren utan att först ha fått instruktioner i handen.
- Barn och personer med nedsatt fysisk eller mental förmåga får inte använda uppsamlaren.
- Använd ögonskydd när du använder uppsamlaren.
- Undvik att köra bil eller placera uppsamlaren bredvid en eld kan det börja brinna.
- Rör aldrig borstar eller axel när fordonet är i rörelse och borstarna roterar. Överskrid inte uppsamlarens maximala kapacitet, 0,34 m3.
- Kör långsamt i svår terräng, diken och sluttningar för att undvika risken att välta med fordonet. Var uppmärksam på gropar och andra faror.
- Denna produkt är inte avsedd för användning på allmänna vägar eller gator. Observera sikten när du arbetar nära trafikerade vägar.
- Alla bultar och muttrar måste dras åt för säker drift.
- Stanna och kontrollera uppsamlaren och dragfordonet om något föremål har körts. Åtgärda eventuella skador innan arbetet återupptas.
- Följ instruktionerna i tillhörande manuell.

8. OVICKAD DIAGRAM

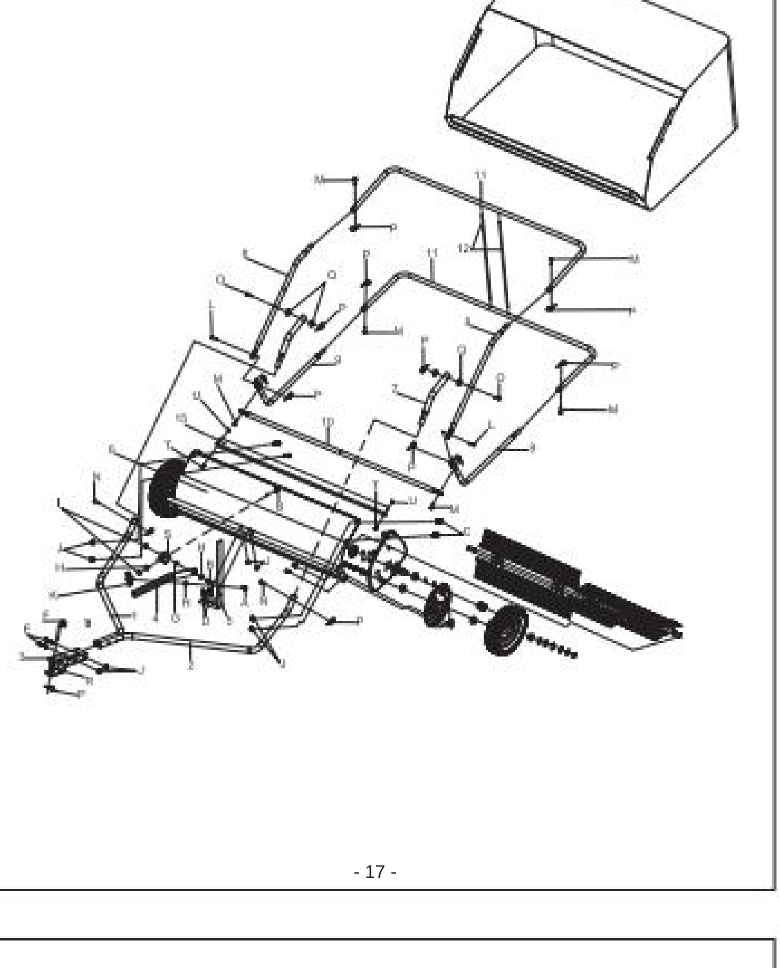

Tillverkare: Shanghaimuxinmuyeyouxiangongsi

Adress: Shuangchenglu 803nong11hao1602A-1609shi, baoshanqu, shanghai 200000 CN.

Importerad till AUS: SIHAO PTY LTD. 1 ROKEVA STREETEASTWOOD NSW 2122 Australien

Importerad till USA: Sanven Technology Ltd. Suite 250, 9166 Anaheim Place, Rancho Cucamonga, CA 91730

EC REP **E-CrossStu GmbH**
Mainzer Landstr.69, 60329 Frankfurt am Main.

UK REP **YH CONSULTING LIMITED.**
C/O YH Consulting Limited Office 147, Centurion House, London Road, Staines-upon-Thames, Surrey, TW18 4AX

VEVOR®
TOUGH TOOLS, HALF PRICE
Technical Support and E-Warranty Certificate
www.vevor.com/support

Machine Translated by

VEVOR
TOOGH TOOLS, HALF PRICE

Certificado de soporte técnico y garantía electrónica www.vevor.com/support

BARREDORES DE CÉSPED
MANUAL DE USUARIO

VEVOR
TOOGH TOOLS, HALF PRICE
Model: TC0616
Product Name: Lawn Scarifier

NEED HELP? CONTACT US!

Have product questions? Need technical support? Please feel free to contact us:

Technical Support and E-Warranty Certificate
www.vevor.com/support

This is the original instruction,please read all manual instructions carefully before operating. VEVOR reserves a clear interpretation of our user manual. The appearance of the product shall be subject to the product you received. Please forgive us that we won't inform you again if there are any technology or software updates on our product.

Seguimos comprometidos a proporcionarle herramientas y piezas competitivas.
Nuestro equipo de diseño de VEVOR ha estado perfeccionando nuestro manual de instrucciones para ofrecerle una experiencia de los productos más precisa y amigable. Debido a los cambios en los materiales del producto que recibe, es posible que no podamos informarle de cada pequeña actualización de software o tecnología.
Si encuentra un componente roto por principios naturales y no significa necesariamente calidad mala las categorías de Reclamaciones de garantía electrónica de VEVOR, por favor, complete el formulario de reclamación de garantía electrónica y proporcione información completa y detallada sobre el problema a través de correo electrónico. Nuestro equipo de ventas o el equipo de soporte técnico se pondrán en contacto con los principales nuevos y significativos problemas en un plazo de 24 horas. Gracias por elegir VEVOR. Esperamos que nuestro equipo profesional y nuestros productos de calidad le ofrezcan una experiencia de compra y de uso agradable.

INSTRUCCIONES DE USO

DESCRIBIR
1. INTRODUCCIÓN
2. DATOS TÉCNICOS
3. AMBITO DE USO
4. MONTAJE
5. MANUAL
6. SIMBOLOS DE ADVERTENCIA
7. CONSEJOS
8. DIAGRAMA DESPLEGADO

1. INTRODUCCIÓN

Gracias por elegir nuestro producto.
Este manual de instrucciones incluye todo el de utilización, los riesgos de seguridad, etc. Todos los usuarios deben leer el manual de instrucciones.
Guarde este manual en un lugar seguro.
Si tiene alguna pregunta, por favor, consulte el manual, esta es nuestra mejor ayuda.

2. DATOS TÉCNICOS

Modelo: TC0616
Ancho de escarificado: 40 pulgadas
Ancho de recogida: 40 pulgadas
Tamaño de la bolsa: 37 cu. pie
Peso neto: 60 kg / 132 libras
Peso bruto: 65 kg / 143 libras
Incluye todas las accesorios y herramientas de montaje.
Tiempo de montaje: 60 minutos
CRD Pro 20 piezas de piezas OEM disponibles.

¡OJO!

Riesgo de accidente grave: Todo adulto u niño que no haya leído el manual de instrucciones de uso o que no comprenda su contenido.
Los niños y personas con capacidades físicas o mentales comprometidas no deben usarlo.
Guarde el manual en un lugar seguro.
Si tiene alguna pregunta, consulte el manual, esta es nuestra mejor ayuda.

3. AMBITO DE USO

El cosechador está destinado para retirar los desechos vegetales, hojas secas, etc. sujeto de forma adecuada de una hierba.
Este producto está diseñado para un uso en ámbito doméstico.
Cualquier otro uso se considera contrario del uso para el que está destinado.
Cualquier uso inadecuado puede causar daños personales o materiales.

4. MONTAJE

Diagrama de componentes

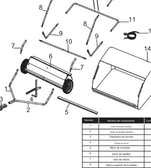

Número	Nombre de componente	Cantidad
1	Conjunto de manillar	1 pza
2	Conjunto de ruedas	1 pza
3	Tornillo M8x15	2 pzas
4	Tuerca de bloqueo	2 pzas
5	Arandela	2 pzas
6	Barra de conexión	1 pza
7	Tornillo M8x16	2 pzas
8	Tuerca de bloqueo	2 pzas
9	Barra de conexión	1 pza
10	Tornillo M8x40	2 pzas
11	Tuerca de bloqueo	2 pzas
12	Barra de conexión	1 pza
13	Tornillo M8x40	2 pzas
14	Tuerca de bloqueo	2 pzas

Nota: Componentes como tornillos y pestiños están preinstalados en los componentes anteriores.

5.1 Montaje

Herramientas necesarias para la instalación: llave, alicates
Retire el paquete y verifique que los diámetros anteriores están incluidos.
Advertencia: si faltan piezas, por favor, no utilice.

1. Utilice 2 pzas de M8x15 para conectar la barra de conexión a los componentes.
2. Utilice dos tornillos de la barra de conexión (11), y afloje la contratuerca (12).

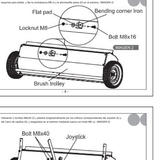

3. Utilice 2 pzas de M8x40 (3) para conectar el marco del Cepillado de hierba (2) y mejorar aún correspondiente a la barra de conexión (6). Ajuste la posición correcta (1) a través de ranuras (marcadas con la letra en el)
4. Utilice 2 pzas de M8x40 (4), ajustando el marco del Cepillado de hierba (2) y el tope (1) y apretar la contratuerca (5). Ajuste las ruedas (7) y el tope (6) y apretar la contratuerca (8).

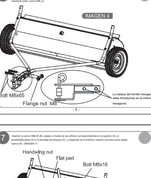

5. Utilice 2 pzas de M8x16 (7), ajustar la posición y la dirección de la barra de conexión (9) y apretar las tuercas de bloqueo (8).
6. Utilice 1 pza de M8x16 (7), ajustar la posición y la dirección de la barra de conexión (9) y apretar las tuercas de bloqueo (8).

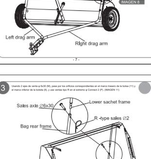

7. Utilice 2 pzas de M8x16 (7), ajustar la posición y la dirección de la barra de conexión (9) y apretar las tuercas de bloqueo (8).
8. Utilice 2 pzas de M8x16 (7), ajustar la posición y la dirección de la barra de conexión (9) y apretar las tuercas de bloqueo (8).

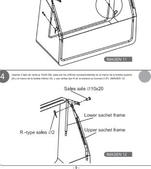

5.2 Montaje de la bolsa

1. Retire las ranuras marcadas de la bolsa (1) de modo que el pliegue del borde quede hacia dentro.
2. Pase el tubo de la bolsa (1) a través del marco (2) y coloque dos sales (3) a cada lado (marcado de rojo) (1x1 (IMAGEN 1)

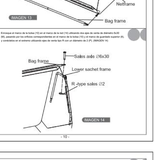

3. Coloque 2 pzas de sales (3) y 2 pzas de la tela de pared en el marco de la bolsa (1) y combine la segunda pared con la bolsa. (IMAGEN 3)
4. Utilice 2 pzas de sales (3) y 2 pzas de la tela de pared en el marco de la bolsa (1) y combine la segunda pared con la bolsa. (IMAGEN 4)

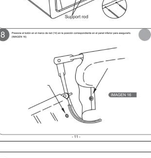

5. Coloque el marco de la bolsa (1) a la parte de la tela de pared en el marco de la bolsa (1) y combine la segunda pared con la bolsa. (IMAGEN 5)
6. Empuje el marco de la bolsa (1) en el marco de la bolsa (1) debería tres ejes de sales de deberías 6x6 (marcado con la letra en el) y combine la segunda pared con la bolsa. Ajuste la posición de la bolsa (1) y establezca el extremo inferior para que sea igual que el marco de la bolsa (1). (IMAGEN 6)

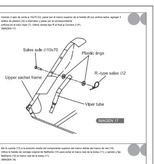

IMAGEN 7

7. Inserte las varillas de soporte (12) en las ranuras correspondientes en el interior del marco trasero de la bolsa (1) y establezca ajuste para varillas (12). (IMAGEN 7)
8. Presione el resorte en el marco de la (14) en la posición correspondiente en el poste interior para asegurarlo. (IMAGEN 8)

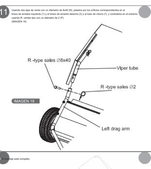

9. Coloque la tapa de varas (13) y pasar por el marco superior de la bolsa (1) por varias tiras, apoyar y pegar al poste de la bolsa (1) y pasar por el correspondiente.
10. Utilice la varilla de soporte (10) para sujetar la bolsa (1) y apretar la tuerca de bloqueo (11).

11. Coloque las ruedas (7) y ajuste la posición y la dirección de la barra de conexión (9) y apretar las tuercas de bloqueo (8).
12. Ajuste el ángulo del manillar (1) y apretar la perilla (14).

Cómo conectarse con el vehículo tractor
La barra de remolque de las barredoras de césped debe mantenerse a nivel del suelo durante la conducción.
Los agujeros 6 barredoras de césped se pueden instalar a diferentes alturas de la posición de fijación del tractor de remolque.

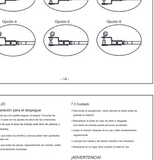

Ajuste de altura de las barredoras de césped
Suelte la perilla para ajustar la altura del cepillo ajustando el mango.
Nota: Una vez confirmada la altura del cepillo, se debe apretar la perilla para evitar que se afloje.
Se recomienda que la profundidad de contacto entre el cepillo y el césped sea de 1/2 pulgada.

6. SIMBOLOS DE ADVERTENCIA

Los símbolos de advertencia tienen la atención extra alguna
Pero no todos los peligros posibles. Preste atención a las
precauciones de seguridad mientras cuestiones de
prevención de accidentes.
Preste especial atención a los símbolos del vehículo tractor y
cepillo dentrimento.

Peligro generalizado.

Lea las instrucciones de uso.
antes de su uso.

Mantenga a los espectadores y una distancia
seguro de la máquina.

Cuere siempre el motor del vehículo antes de instalar, limpiar o realizar cualquier mantenimiento o dejar la maquinaria desatendida.

7. MANUAL

7.1 Preparación para el desguace

Retire el paquete y verifique que no falta ninguna pieza. Consulte la Figura 1 y Lista de las piezas de abajo de los consumibles.
Advertencia: si faltan piezas o tiene dudas, por favor, no utilice.
Desguace:
1. Conexiones que rotas los tornillos y tuercas están bien apretados antes de este paso.
2. Conectar que rotas las piezas, especialmente las ruedas, están bien apretadas.
3. Ajuste la posición y la dirección.
4. Ajuste la posición y la dirección de la barra de conexión (9) y apretar las tuercas de bloqueo (8).
5. Ajuste la posición y la dirección de la barra de conexión (9) y apretar las tuercas de bloqueo (8).
6. Ajuste la posición y la dirección de la barra de conexión (9) y apretar las tuercas de bloqueo (8).
7. Ajuste la posición y la dirección de la barra de conexión (9) y apretar las tuercas de bloqueo (8).
8. Ajuste la posición y la dirección de la barra de conexión (9) y apretar las tuercas de bloqueo (8).
9. Ajuste la posición y la dirección de la barra de conexión (9) y apretar las tuercas de bloqueo (8).
10. Ajuste la posición y la dirección de la barra de conexión (9) y apretar las tuercas de bloqueo (8).
11. Ajuste la posición y la dirección de la barra de conexión (9) y apretar las tuercas de bloqueo (8).
12. Ajuste la posición y la dirección de la barra de conexión (9) y apretar las tuercas de bloqueo (8).
13. Ajuste la posición y la dirección de la barra de conexión (9) y apretar las tuercas de bloqueo (8).
14. Ajuste la posición y la dirección de la barra de conexión (9) y apretar las tuercas de bloqueo (8).

7.2 Uso

Comprobar antes de la marcha que los cepillos están bien apretados y que no tienen ningún desgaste.
Comprobar que todos los tornillos y tuercas están bien apretados antes de cada uso.
Comprobar que todas las piezas, especialmente las ruedas, están bien apretadas.
Comprobar que todas las piezas, especialmente las ruedas, están bien apretadas.
Cambiar inmediatamente las piezas rotas.
Cambiar las piezas rotas o dañadas.
Cambiar inmediatamente las piezas rotas o dañadas.
Cambiar inmediatamente las piezas rotas o dañadas.
Cambiar inmediatamente

Machine Translated by

VEVOR

TOUGH TOOLS, HALF PRICE

Supporto tecnico e certificato di garanzia elettronica www.vevor.com/support

SPAZZATRICI
MANUALE D'USO

Continuiamo a impegnarci per fornire strumenti a prezzi competitivi.
Tuttavia, poiché i prodotti provengono da diversi paesi, i manuali di istruzioni rappresentano solo una delle diverse dei materiali che potrebbero essere distribuiti attraverso canali non autorizzati. Le prestazioni reali dei materiali e non significa necessariamente capire tutte le categorie di prodotto. Se non sei sicuro, ti consigliamo di contattare il nostro ufficio prima di utilizzare il prodotto, in modo da ... se sei effettivamente rappresentato da noi/ti rapida, e migliori vuoti principali.

NEED HELP? CONTACT US!

Have product questions? Need technical support? Please feel free to contact us:

Technical Support and E-Warranty Certificate
www.vevor.com/support

This is the original instruction,please read all manual instructions carefully before operating. VEVOR reserves a clear interpretation of our user manual. The appearance of the product shall be subject to the product you received. Please forgive us that we won't inform you again if there are any technology or software updates on our product.

ISTRUZIONI PER L'USO

CONTENIMO

1. INTRODUZIONE
2. DATI TECNICI
3. AMBITO DI UTILIZZO
4. ASSEMBLAGGIO
5. ASSEMBLAGGIO
6. SEMBLIO DI RIFERITIMENTO
7. TUTTO CONDIZIONATI
8. RICHIAMI APERTO

1. INTRODUZIONE

Grazie per aver acquistato l'apparecchio.
Leggere attentamente il manuale di istruzioni prima di utilizzare il prodotto e tenerlo ad portata di mano per consultarlo in seguito. Il tuo prodotto potrebbe essere leggermente diverso dalla descrizione contenuta in questo manuale.

ATTENTAMENTO!

Rischio di incidenti gravi! Prima di utilizzare il prodotto, assicurarsi di aver letto e comprendere le istruzioni di sicurezza e le avvertenze contenute nel manuale. Il mancato rispetto delle avvertenze e delle istruzioni di sicurezza può provocare gravi lesioni personali o danni.

Conservare il manuale in un luogo sicuro in caso che ... le istruzioni in caso di ... e manuale.

OBS!

Rischio di incidenti gravi! Prima di utilizzare il prodotto, assicurarsi di aver letto e comprendere le istruzioni di sicurezza e le avvertenze contenute nel manuale. Il mancato rispetto delle avvertenze e delle istruzioni di sicurezza può provocare gravi lesioni personali o danni.

Conservare il manuale in un luogo sicuro in caso che ... le istruzioni in caso di ... e manuale.

2. DATI TECNICI

Modello: YC8800A
Potenza nominale: 1000W-1500W
Frequenza di operazione: 50 - 60 Hz
Tensione nominale: 220 - 240 V
Peso netto: 30.8 kg (Il macchinario del prodotto)
Dimensioni: 1500 x 1000 x 1000 mm
Lunghezza del gancio di trazione: 1000 mm
Lunghezza del tubo di aspirazione: 1500 mm
Diametro del tubo di aspirazione: 200 mm
Volume del sacco di raccolta: 50 L

3. AMBITO DI UTILIZZO

Il macchinario è progettato per la pulizia di superfici piane e pavimentazioni quali strade, marciapiedi, aree ... ed aree di ... e ... e ... e

Machine Translated by

VEVOR®
TOUGH TOOLS, HALF PRICE

Certyfikat wsparcia technicznego i e-gwarancji www.vevor.com/support

ZAMIATKI DO TRAWNIKÓW

INSTRUKCJA OBSŁUGI

Nadal dokładamy wszelkich starań, aby zapewnić Państwu narzędzia w konkurencyjnej cenie. „Zaoszczędź o połowę", „o połowę ceny" lub inne podobne wyrażenia używane przez nas przedstawiają jedynie szacunkową oszczędność, jaką możesz zyskać kupując u nas określone narzędzia w porównaniu z głównymi najlepszymi markami i niekoniecznie oznaczają uwzględnienie wszystkich kategorii oferowanych narzędzi przez nas. Przypominamy, aby podczas składania zamówienia u nas dokładnie sprawdzić, czy faktycznie oszczędzasz połowę w porównaniu z czołowymi markami.

TC5001B

NEED HELP? CONTACT US!

Have product questions? Need technical support? Please feel free to contact us:

Technical Support and E-Warranty Certificate
www.vevor.com/support

This is the original instruction,please read all manual instructions carefully before operating. VEVOR reserves a clear interpretation of our user manual. The appearance of the product shall be subject to the product you received. Please forgive us that we won't inform you again if there are any technology or software updates on our product.

INSTRUKCJA UŻYCIA

ZARYS

1. WSTĘP
2. DANE TECHNICZNE
3. ZAKRES STOSOWANIA
4. WSZYSCY
5. MONTAŻ
6. SYMBOLE OSTRZEGAWCZE
7. OBSŁUGA
8. SCHEMAT ROZŁOŻONY

1. WSTĘP

Niniejsza instrukcja zawiera ważne informacje dot użytkowania produktu i zagrożeń dla bezpieczeństwa itp. Wszyscy użytkownicy zachęcamy do zapoznania się z instrukcją przed użyciem i zwróć szczególną uwagę na poniższe ostrzeżenia:

OSTRZEŻENIE!

Ryzyko poważnego wypadku. Wszystko elektryczne i sprzęt silnikowy może spowodować uszkodzenie przypadku niewłaściwego obchodzenia się.

OBS!

Ryzyko lekkich obrażeń ciała lub uszkodzenia maszyny.

Zastrzegamy sobie prawo do tego, że ilustracja będzie w dół i opisy poszczególnych szczegółów nie zawsze w pełni odpowiadają produktowi.

Przechowuj instrukcję w bezpiecznym miejscu, do którego jest podłączony maszynę oraz w przypadku sprzedaży instrukcję obsługi powinien być dołączony do maszyny.

2. DANE TECHNICZNE

Model: TC5001B
Szerokość czyszczenia: 42 cale
Liczba szczotek: 4
Pojemność zbiornika: 12. cu. stopy
Masa netto: 28,9 kg +-% (ze wszystkimi akcesoriami)
Masa brutto: 32,5 kg Tolerancja: +-%
(w tym wszystkie akcesoria i materiały opakowaniowe)
Materiał: PP o wysokiej wytrzymałości Q235A Q235 J700 PVC+włókno poliestrowe PA66+guma

3. ZAKRES STOSOWANIA

Kolektor przeznaczony jest do usuwania niechcianych gruz, liście, gałązki itp. wg instrukcje zawarte w tej instrukcji. Kolektor montowany jest za trawnikiem jeżdżącym kosiarka lub traktor ogrodowy i szczotki obrotowe skutecznie zbiera sypki materiał z trawnika opalony dla kolekcjonera.

4. STAN KAŻDEGO

Podczas pracy ze zbieraczami i holowania pojazdów, należy zawsze przestrzegać następujących punktów być branym pod uwagę:

4.1 Obszar arbitralny

- Nie pracuj w ciemności lub przy słabym oświetleniu.
- Trzymaj dzieci i osoby nieuprawnione poza zasięgiem pracy Rady.

4.2 Bezpieczeństwo osobiste

- Przed użyciem zawsze przeczytaj instrukcję.
- Nie wolno używać kolektora bez odczytania przepisami bezpieczeństwa i instrukcjami konserwacji.
- Zwróć szczególną uwagę na ostrzeżenie dotyczące siatki holowniczej symboli i używać kolektora wyłącznie w połączeniu z pojazdami, w przypadku których istnieje już doświadczenie w prowadzeniu pojazdu.
- Z kolektora nie mogą korzystać dzieci i osoby o ograniczonej sprawności fizycznej lub psychicznej.
- Nie wolno siadać na kolektorze.
- Zawsze przyczepiaj linę do torby holowniczej pojazdu, aby nie utknął w kołach lub innych obracających się częściach. Nigdy nie trzymaj liny podczas statek jest w eksploatacji.
- Jedź powoli po trudnym terenie, rowach i zboczach aby uniknąć ryzyka przewrócenia się pojazdu.
- Maksymalna prędkość: 10 km/h.
- Ten produkt nie jest przeznaczony do użytku na terenach publicznych.
- Na stabilność użytkowania produktu mogą mieć wpływ czynniki takie jak waga. Proszę sprawdzić przed użyciem.

5. MONTAŻ

Schemat komponentów:

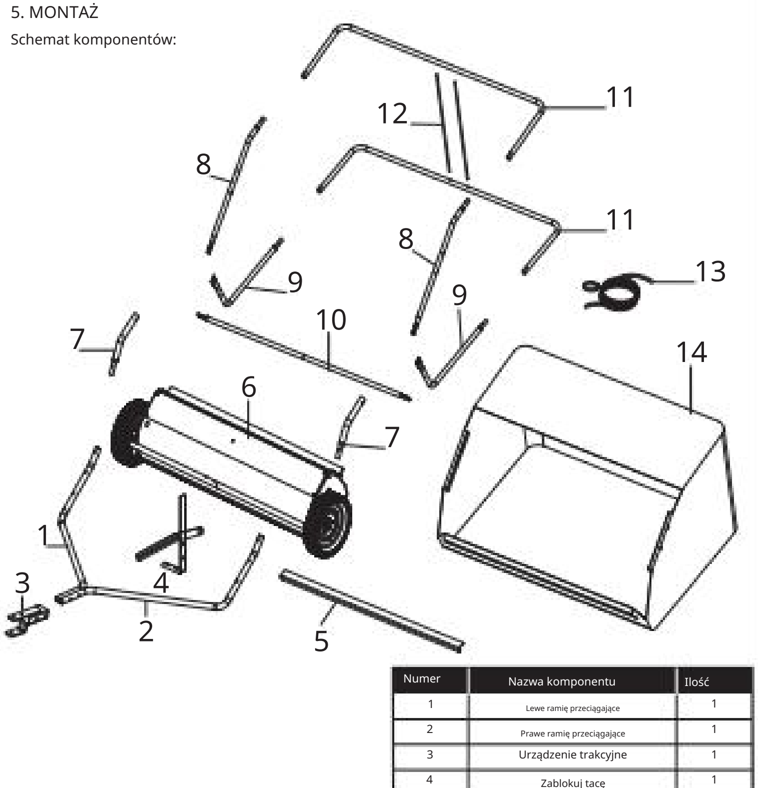

Numer	Nazwa komponentu	Ilość
1	Lewe ramię przeciągające	1
2	Prawe ramię przeciągające	1
3	Urządzenie trakcyjne	1
4	Zablokuj tacę	1
5	Pasek połączenia	1
6	Wózek na szczotki	1
7	Rurka Vipera	2
8	Górna ramka saszetki	2
9	Dolna ramka saszetki	2
10	Rama torby	1
11	Tylna rama torby	2
12	Pręt nośny	2
13	Lina	1
14	Netframe	1

Uwaga: Komponenty takie jak śruby i zatrzaski są wstępnie zainstalowane na powyższych komponentach.

5.1 Montaż

Narzędzia potrzebne do montażu: Klucz, szczypce
Otwórz paczkę i sprawdź, czy zawiera powyższe dane.
UWAGA: „Prawo" i „Lewo" zaczynają się od wozu szczotkowego widzianego z przodu.

1 Użyj 2 śrub M6X15 (T), aby przejść przez wózek szczotek (6) i odpowiednie otwory po obu stronach listwy łączącej (15) i na końcu użyj nakrętki zabezpieczającej M6 (U). (OBRAZEK 1)

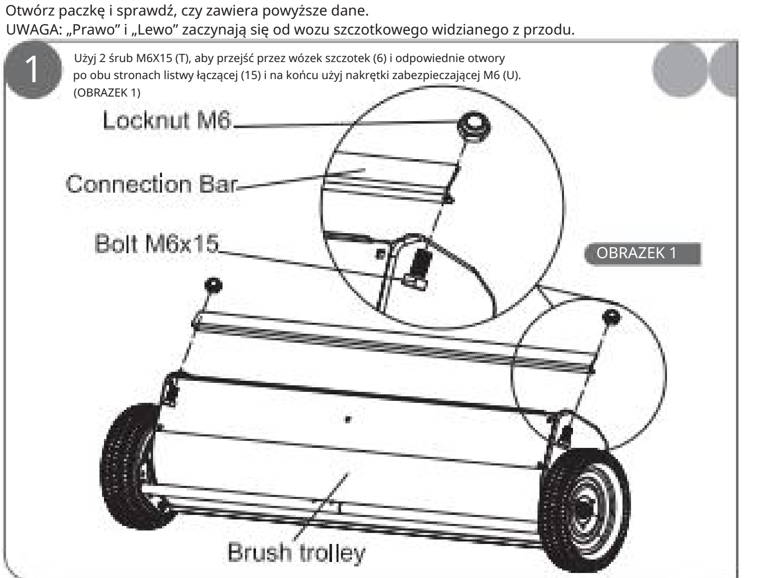

OBRAZEK 1

2 Użyj śruby M8x16 (t), aby przejść przez wózek szczotki (6) i odpowiednie otwory odpowiadające zagiętym narożnikom (narożnikom), a następnie zamocuj przeciwnakrętkę M8 (i) i płaską podkładkę (H) na końcu. (ZDJĘCIE 2)

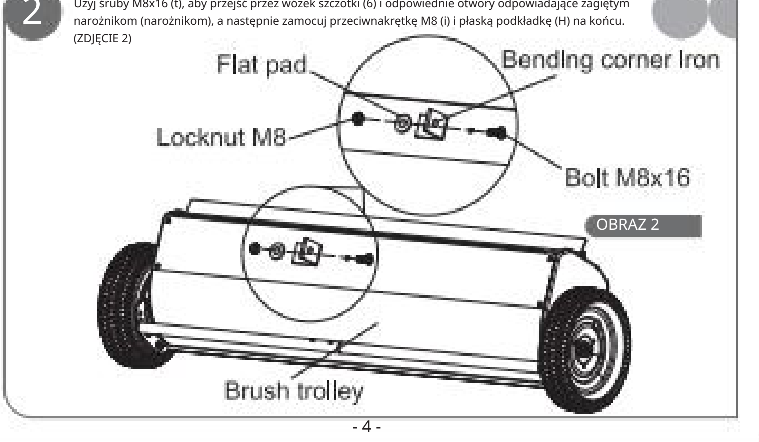

OBRAZ 2

3 Użyj 4 śrub M8x40 (C), aby przejść przez boki wózka szczotek (6) lewego ramienia (1) i prawego ramienia (2), a na końcu użyj nakrętki kołnierzowej M8 (J). (ZDJĘCIE 3)

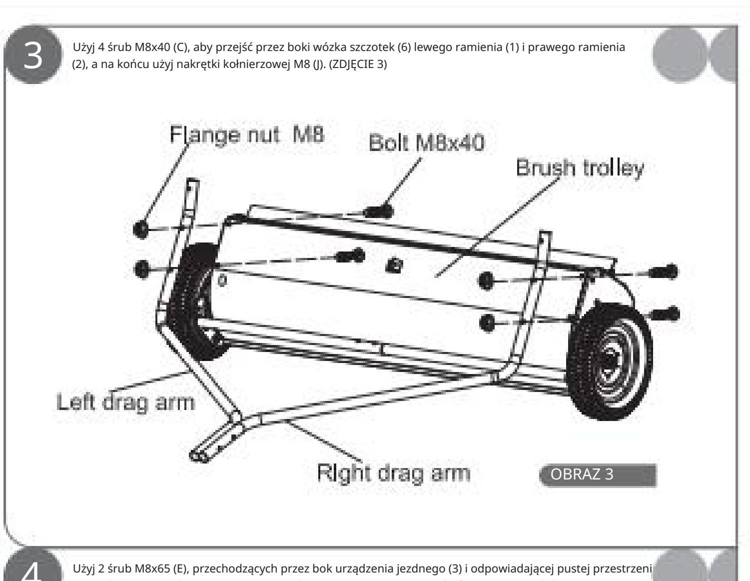

OBRAZ 3

4 Użyj 2 śrub M8x65 (E), przechodzących przez bok urządzenia jezdnego (3) i odpowiadającej pustej przestrzeni z przodu lewego wahacza (1) i prawego wahacza (2), mocowanego na końcu za pomocą kołnierza nakrętka M8 (J).

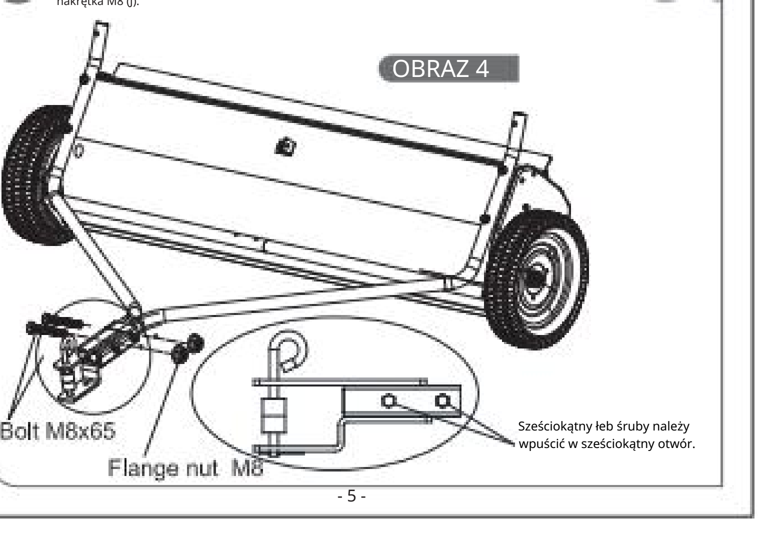

OBRAZ 4

5 Używając 2 śrub M8x40 (C), przeciągnij je wzdłużnie przez odpowiednie otwory w Joysticku (5) i wózku szczotek (6), a następnie zabezpiecz je na końcu nakrętką kołnierzową M8 (J). (RYSUNEK 5)

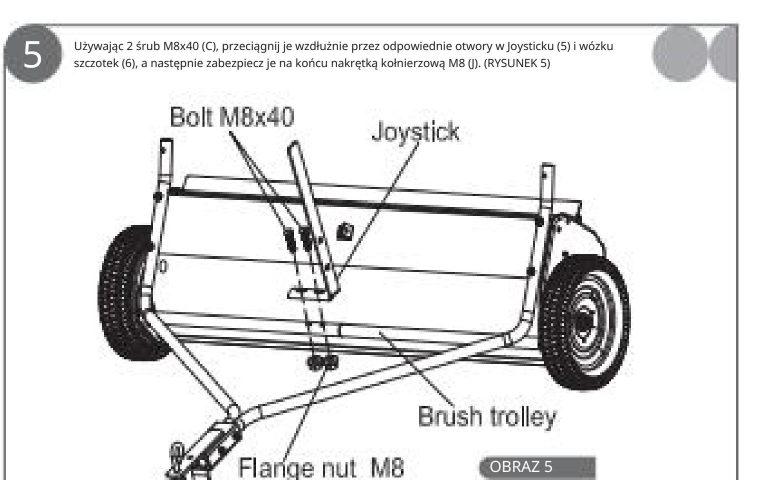

OBRAZ 5

6 Użyj 1 śruby M8x16 (B), przejdź przez płaską podkładkę (H) i grubą płaską podkładkę (G) jako odpowiednie otwory na płycie zamka (4) i zagiętym narożniku (S) i przymocuj koniec przeciwnakrętką M8 (I). (RYSUNEK 6)

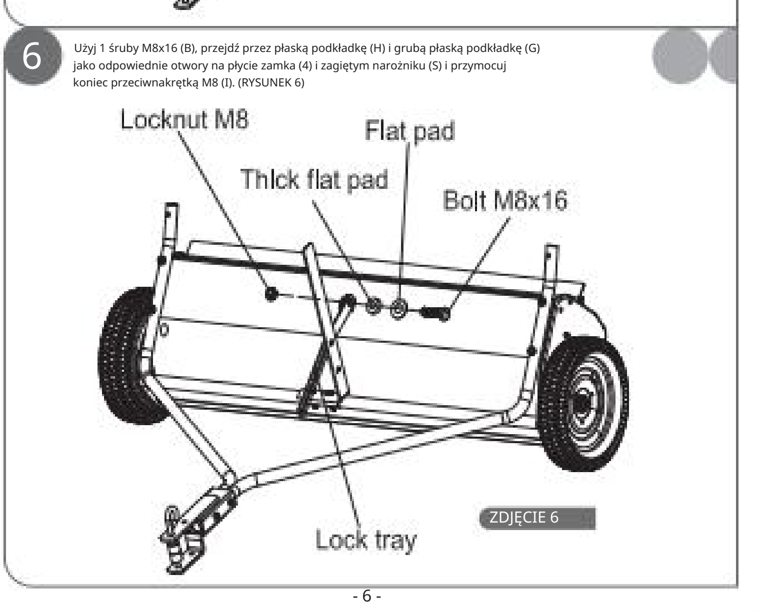

ZDJĘCIE 6

7 Za pomocą jednej śruby M8x16 (B) przełóż ją przez odpowiednie otwory w joysticku (5), płaskiej podkładce (H) i podstawce zamka (4), a na końcu zabezpiecz ją za pomocą wieszaka nakrętka (K). (RYSUNEK 7)

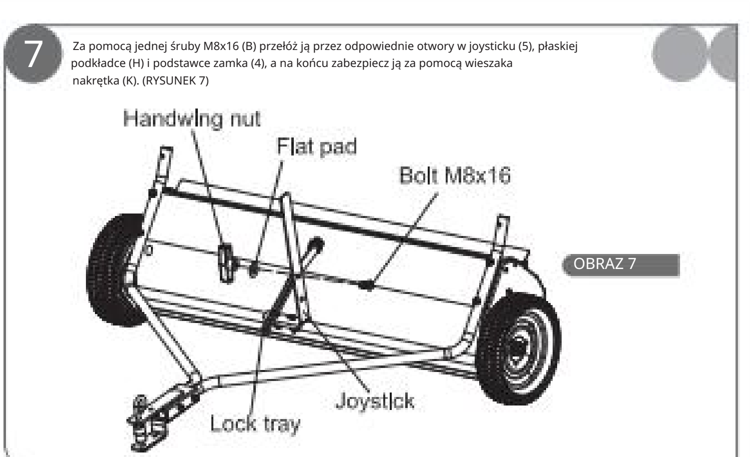

OBRAZ 7

8 Używając dwóch osi sprzedażowych o średnicy 8x40 (N), przewlecz je przez odpowiednie otwory na lewym ramieniu (1) i prawym ramieniu (2) oraz rurce Vipera (7), a na końcu połącz je za pomocą R-sprzedaż typu o średnicy 2 (P). (RYSUNEK 8)

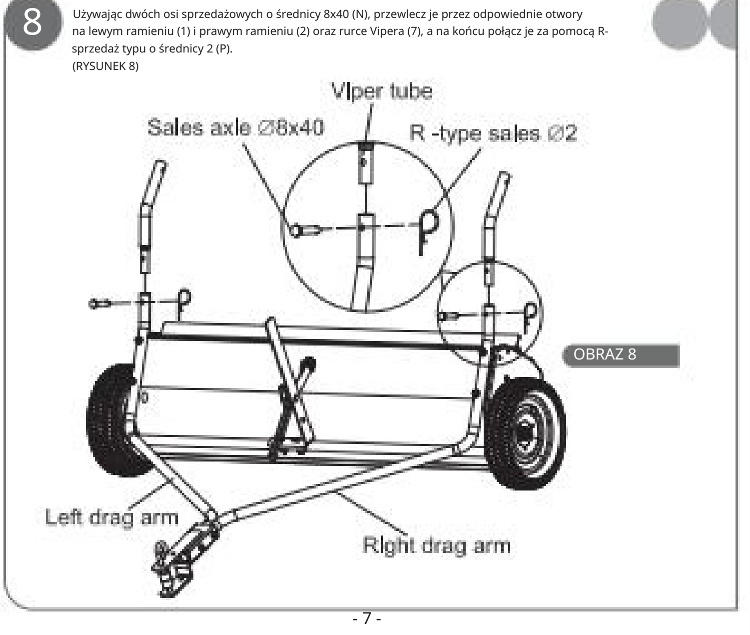

OBRAZ 8

5.2 Montaż worka zbiorczego

1 Obróć tylne ramy dwóch worków (11) tak, aby środkowy otwór był skierowany w dół. Przeciągnij tylną ramę torby (11) przez pętlę wszytą na górze wewnątrz ramy siatki (14). (RYSUNEK 9)

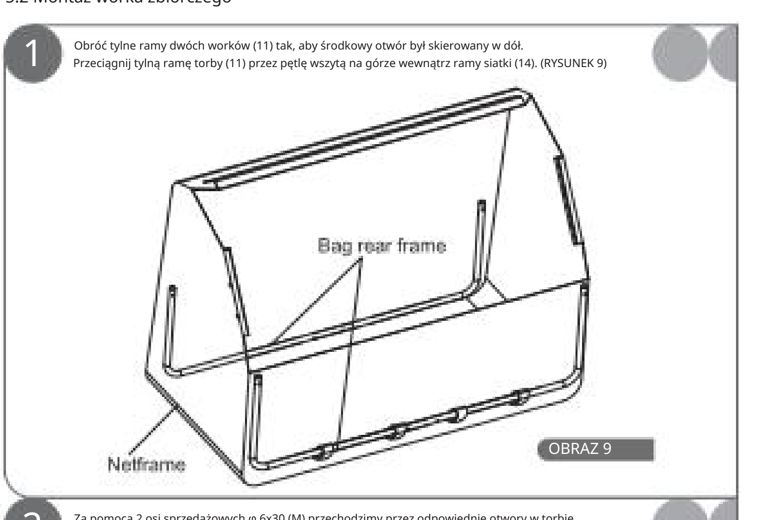

OBRAZ 9

2 Za pomocą 2 osi sprzedażowych φ 6x30 (M) przechodzimy przez odpowiednie otwory w torbie ramka tylna (11) i ramka górna saszetki (9), a na końcu zastosować sprzedaż typu R φ Connect 2 (P). (RYSUNEK 10)

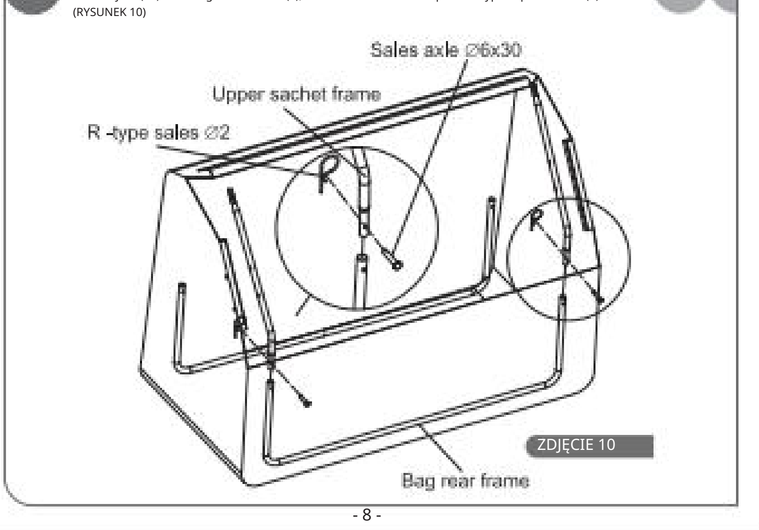

ZDJĘCIE 10

3 Używając 2 osi sprzedaży φ 6x30 (M), przejdź przez odpowiednie otwory w tylnej ramie torby (11) i dolnej ramie saszetki (8), a na końcu użyj sprzedaży typu R φ Connect 2 (P). (RYSUNEK 11)

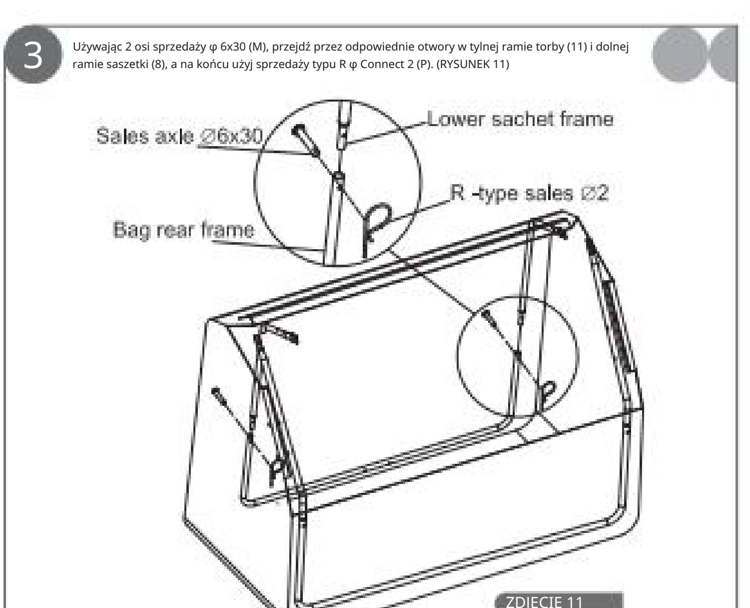

ZDJĘCIE 11

4 Używając 2 osi sprzedażowych φ 10x20 (M), przechodzimy przez odpowiednie otwory w górnej ramie saszetki (8) i dolnej ramie saszetki (9), a na końcu wykorzystujemy sprzedaż typu R φ Connect 2 (P). (RYSUNEK 12)

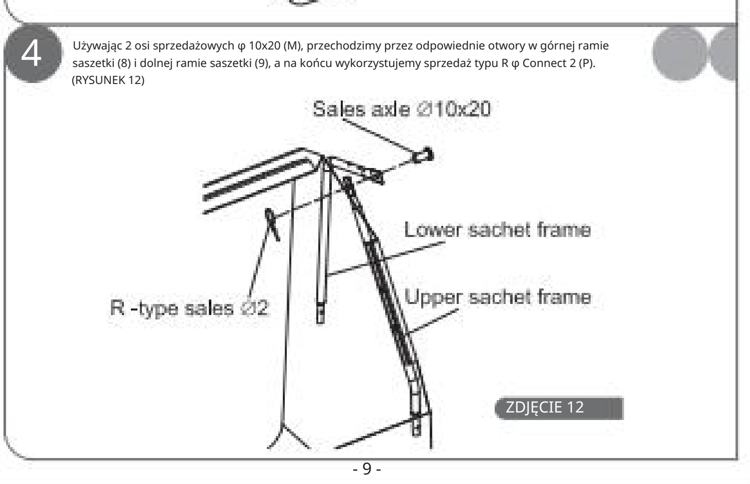

ZDJĘCIE 12

5 Zamontuj ramę worka (10) wzdłuż przerywanej linii do ramy siatki (14) i kontynuuj do następnego etapu montażu. (RYSUNEK 13)

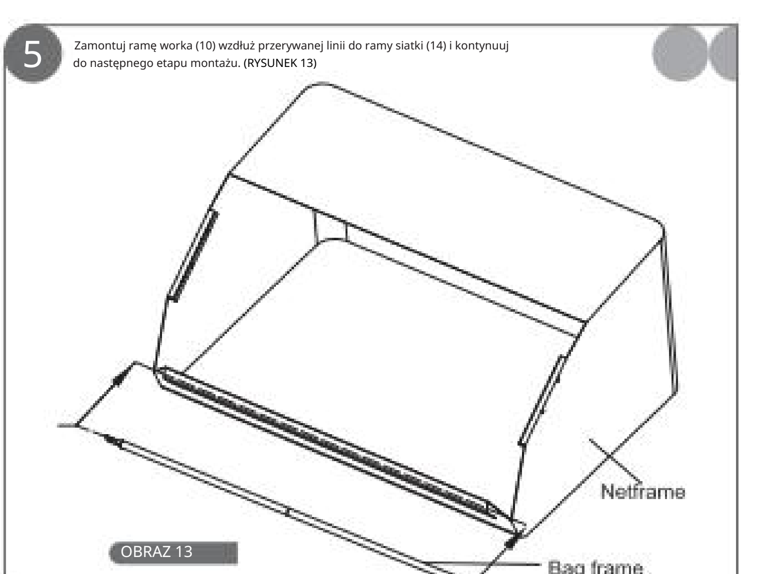

OBRAZ 13

6 Wkręć ramę torby (10) w ramę siatki (14) za pomocą dwóch osi sprzedaży o średnicy 6x30 (M), przechodząc przez odpowiednie otwory w ramie torby (10) i górnej ramie zabezpieczającej (8) i połącz je w zakończenie za pomocą osi sprzedażowych typu R o średnicy 2 (P). (RYSUNEK 14)

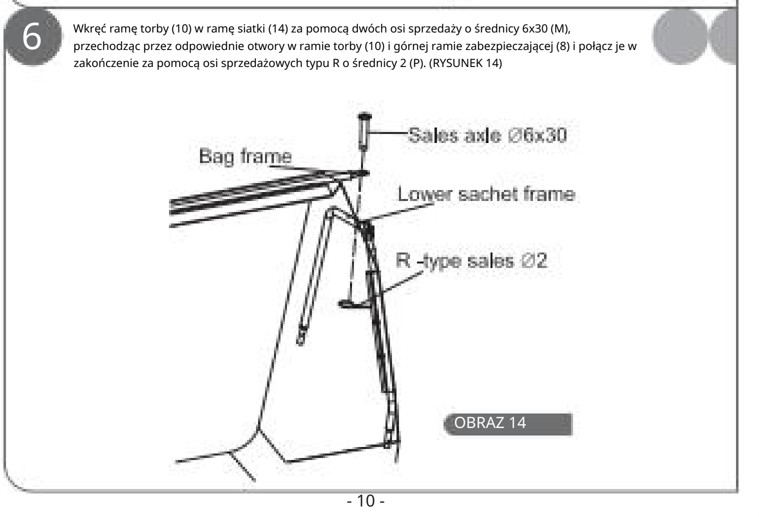

OBRAZ 14

OBRAZ 15

7 Włóż dwa pręty podtrzymujące (12) do odpowiednich otworów po wewnętrznej stronie tylnej ramy torby (11). Zaimplementuj obsługę netframe (14). (RYSUNEK 15)

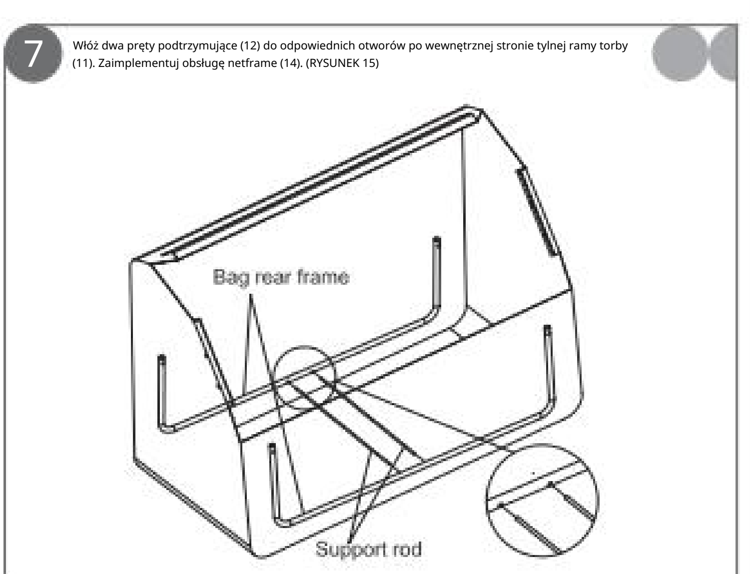

8 Wciśnij przycisk w siatce (14) w odpowiednie miejsce na dolnym panelu, aby ją zabezpieczyć. (RYSUNEK 16)

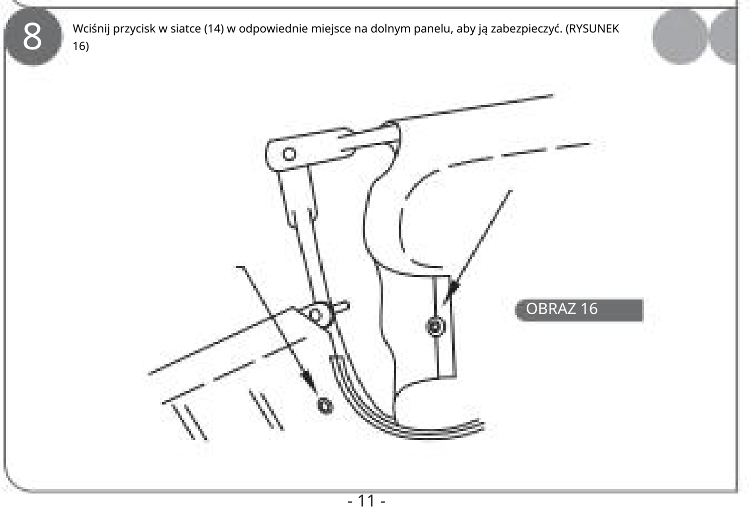

OBRAZ 16

9 Używając 2 osi sprzedaży φ 10x70 (O), przejdź przez górną ramkę saszetki (8) z obu stron, dodaj w odstępach 2 plastikowe pierścienie (Q) i przejdź przez odpowiednie otwory na rurze Vipera (7). Na końcu użyj sprzedaży typu R φ Connect 2 (P). (RYSUNEK 17)

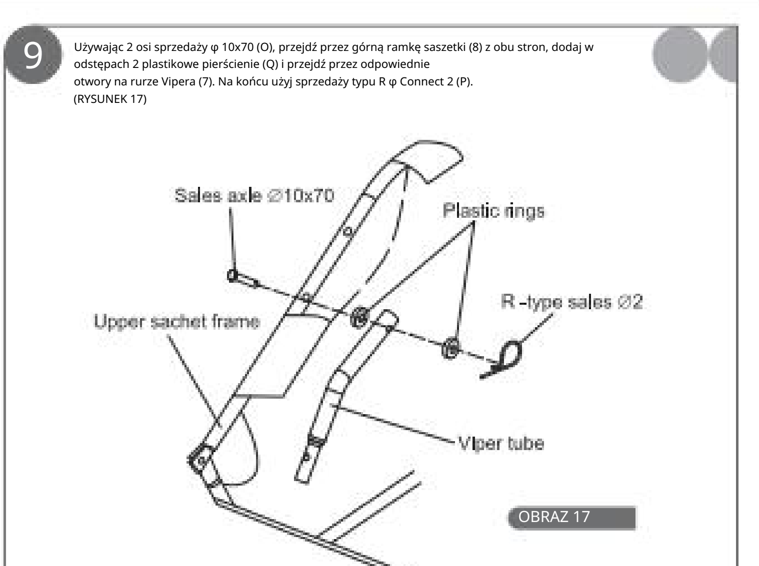

OBRAZ 17

10 Przywiąż linę (13) do środkowej pozycji górnego elementu ramy za ramą siatki (14). Użyj oryginalnej klamry bandażowej Netframe (14), aby ominąć rzeczywistą ramę torby (11), a następnie dokręć i przymocuj Netframe (14) do prawdziwej ramy torby (11). (RYSUNEK 18)

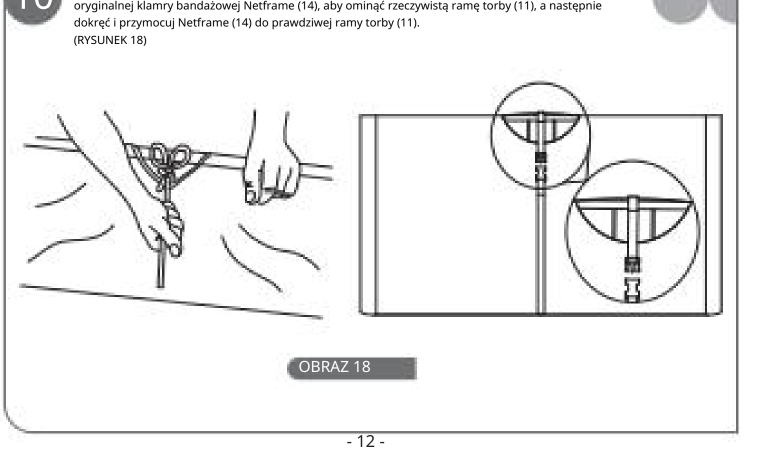

OBRAZ 18

11 Używając dwóch osi sprzedażowych o średnicy 8x40 (N), przewlecz je przez odpowiednie otwory na lewym ramieniu (1) i prawym ramieniu (2) oraz rurce vipera (7), a na końcu połącz je za pomocą R-sprzedaż typu o średnicy 2 (P). (RYSUNEK 19)

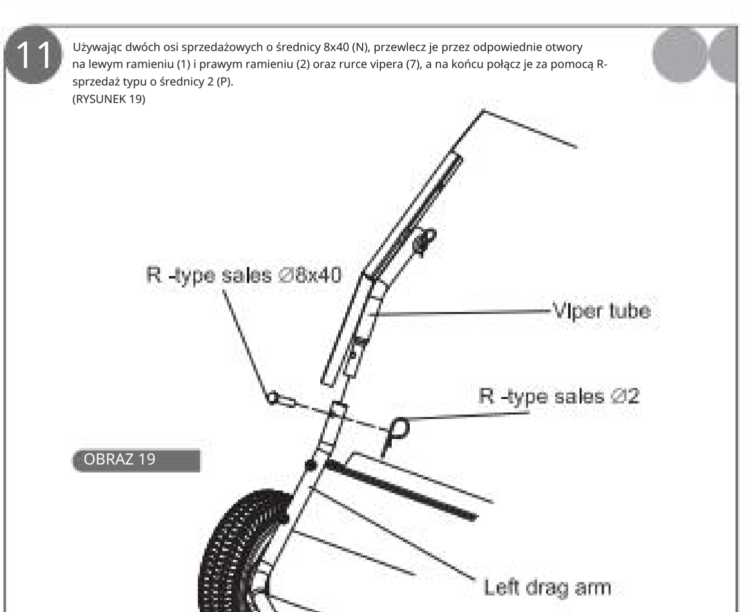

OBRAZ 19

12 Montaż jest zakończony.

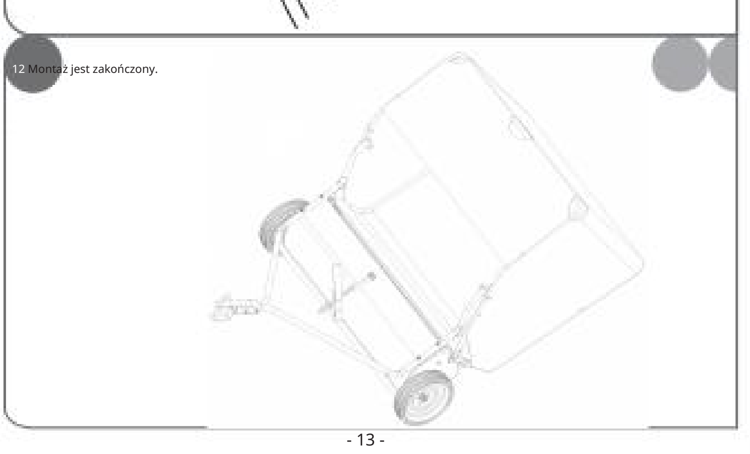

Jak połączyć się z pojazdem ciągnącym

Podczas podłączania hak holowniczy zamiatarki powinien znajdować się na poziomie podłoża.

Poniższych 6 zamiatarek można zainstalować na różnych wysokościach punktu mocowania wózka holowniczego.

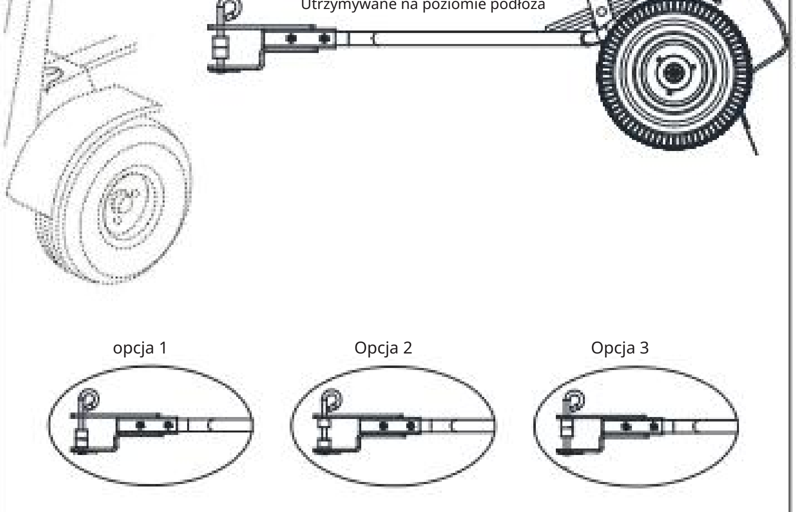

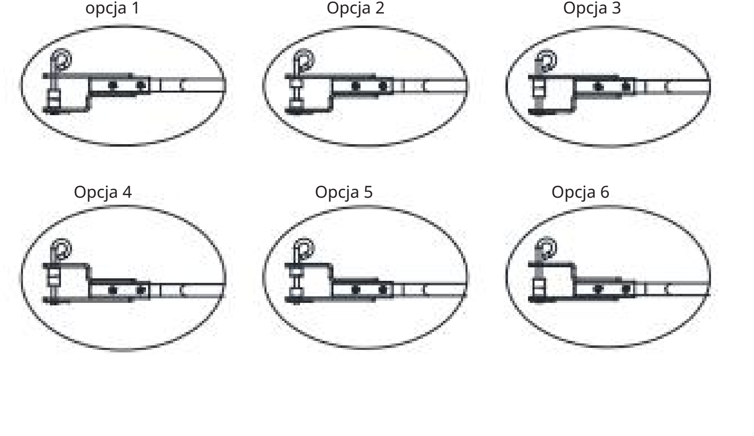

Regulacja wysokości zamiatarki

Zwolnij pokrętło, aby wyregulować wysokość szczotki poprzez regulację uchwytu.
Uwaga: Po potwierdzeniu wysokości szczotki należy dokręcić pokrętło, aby zapobiec poluzowaniu.
Zaleca się, aby głębokość kontaktu szczotki z trawą wynosiła 1/2 cala.

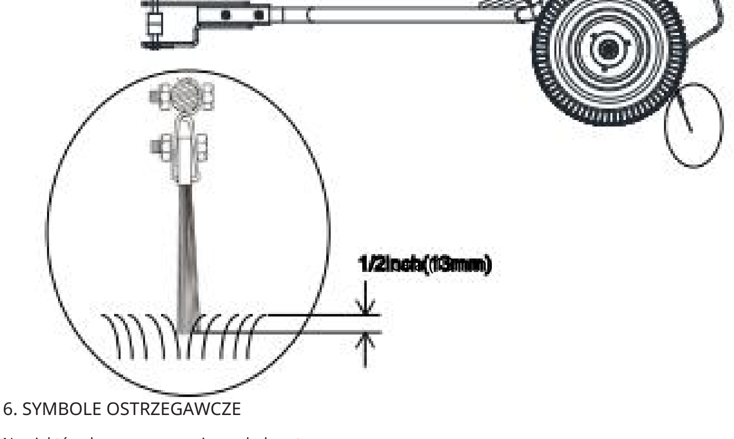

6. SYMBOLE OSTRZEGAWCZE

Na niektórych uwagę zwracają symbole ostrzegawcze Ale nie wszystkie możliwe zagrożenia. Należy zwrócić uwagę na ostrzeżenia i podjąć ogólne środki zapobiegania wypadkom.
Zwróć szczególną uwagę na symbole pojazdu holującego i postępuj zgodnie z nimi.

- Ogólne niebezpieczeństwo.
- Przed użyciem przeczytaj instrukcję użycia.
- Trzymaj widzów w bezpiecznej odległości od maszyny.
- Zawsze zamykaj silnik pojazdu napędowego przed ustawieniem, czyszczeniem lub wykonaniem jakiejkolwiek konserwacji lub pozostawieniem maski bez nadzoru.

7. OBSŁUGA

7.1 Przygotowanie do startu

- Upewnij się, że szczotki sięgają trawy. Informacje na temat regulacji wysokości połączenia można znaleźć na rysunkach 4 i 5.
- Upewnij się, że miejsce pracy jest oczyszczone z kamieni i ciał obcych.
- Sprawdź, czy wszystkie śruby i nakrętki są dobrze dokręcone przed każdym użyciem.
- Sprawdź, czy wszystkie części, zwłaszcza ruchome, są nienaruszone i prawidłowo zamontowane.

7.2 Użycie

- Zawsze zaczynaj od najniższego biegu przy niskiej prędkości, a następnie stopniowo zwiększaj prędkość.
- Jedź powoli po trudnym terenie, rowach i zboczach aby uniknąć ryzyka przewrócenia się pojazdu.
- Maksymalna prędkość: 10 km/h.
- Kolektor przeznaczony jest do zbierania liści, trawy i gałęzi, a nie cięższych przedmiotów typu kamienie czy przedmioty metalowe.
- Zawsze przyczepiaj linę do torby pojazdu holującego, aby nie utknęła w kołach lub innych obracających się częściach. Nigdy nie trzymaj liny podczas pracy statku.
- Worek można łatwo opróżnić poprzez pociągnięcie linki z przodu. Worek należy opróżnić zanim się przepełni.
- Zawsze wyłączaj silnik pojazdu holującego przed dokonaniem jakichkolwiek zmian w czyszczeniu zbierającym.
- Zapobiegaj przypadkowemu uruchomieniu poprzez odłączenie zasilania przed serwisowaniem i naprawą lub gdy maszyna nie jest używana.
- Nigdy nie pozostawiaj kolektora bez nadzoru, gdy silnik ciągnika pracuje.
- Masa kolektora może mieć wpływ na skuteczność hamowania i stabilność pojazdu ciągnącego. Nie napełniaj kolektora do końca bez sprawdzenia, czy właściwości jezdne pojazdu ciągnącego nie są aktywowane. Zwróć na to uwagę. Unikaj stromych zboczy.
- Zatrzymaj się i sprawdź zbieracz i pojazd holujący, czy jakiś obiekt był w ruchu. Napraw wszelkie uszkodzenia przed wznowieniem pracy.
- Uważaj na ogień. Należy o tym pamiętać w suchych warunkach zawartość worka może ulec samozapłonowi.
- Ten produkt nie jest przeznaczony do użytku na drogach i ulicach publicznych. Podczas pracy w pobliżu ruchliwych dróg należy zwracać uwagę na widoczność.
- Używaj produktu wyłącznie zgodnie z jego przeznaczeniem.

7.3 Opieka

- Aby uniknąć samozapłonu, przed przechowywaniem kolektora należy zawsze opróżnić worek.
- Wymień torbę w przypadku uszkodzenia lub zużycia. Worek wejściowy może prowadzić do wypadków.
- Po użyciu oczyścić kolektor i regularnie go konserwować.
- W razie potrzeby nasmaruj koła i części ruchome.
- Gdy nie jest używany, przechowywać w suchym miejscu.

OSTRZEŻENIE!

- Wszyscy użytkownicy powinni zawsze przeczytać niniejszą instrukcję oraz instrukcję obsługi traktora przed uruchomieniem.
- Nie pozwalaj nikomu używać kolektora bez uprzedniego otrzymania instrukcji.
- Z kolektora nie mogą korzystać dzieci i osoby o ograniczonej sprawności fizycznej lub psychicznej.
- Podczas korzystania z kolektora należy chronić oczy.
- Unikaj jazdy i umieszczania kolektora w pobliżu ogień, może zacząć się palić.
- Nigdy nie dotykaj szczotek ani osi, gdy pojazd jest w ruchu, a szczotki się obracają. Nie przekraczać maksymalnej pojemności kolektora 0,34 m3.
- Po trudnym terenie, rowach i zboczach jedź powoli, aby uniknąć ryzyka przewrócenia się pojazdu. Uważaj na doły i inne niebezpieczeństwa.
- Ten produkt nie jest przeznaczony do użytku na drogach i ulicach publicznych. Podczas pracy w pobliżu ruchliwych dróg należy zwracać uwagę na widoczność.
- Aby zapewnić bezpieczną pracę, wszystkie śruby i nakrętki muszą być dokręcone.
- Zatrzymaj się i sprawdź zbieracz i pojazd holujący, czy jakiś obiekt był w ruchu. Napraw wszelkie uszkodzenia przed wznowieniem pracy.
- Postępuj zgodnie z instrukcjami zawartymi w powiązanych podręcznik.

8. SCHEMAT ROZŁOŻONY

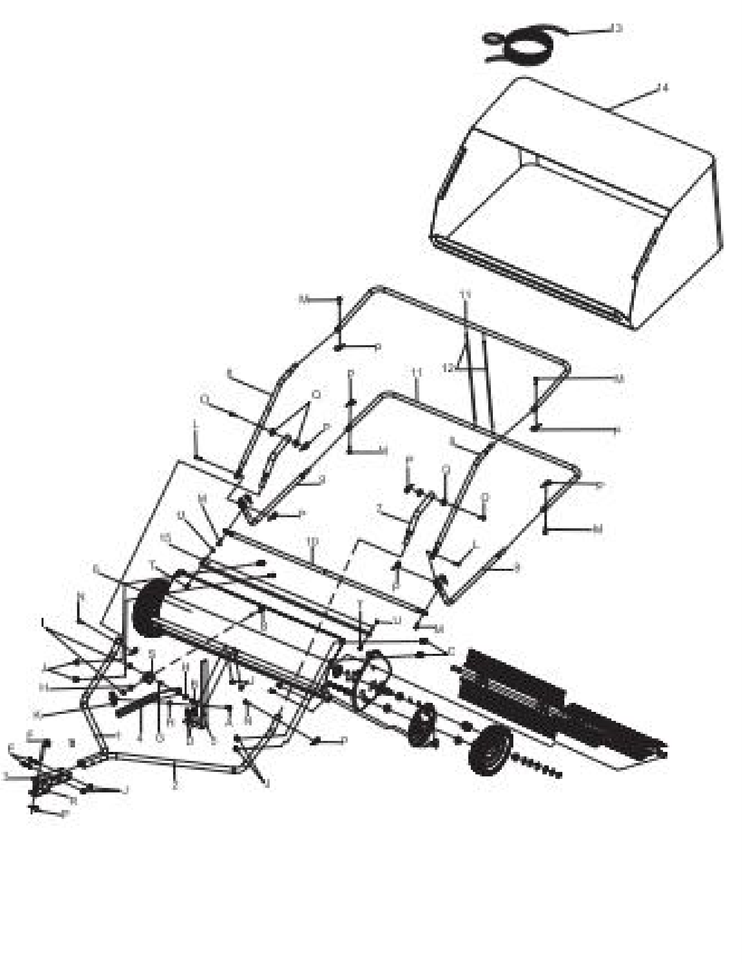

Producent: Shanghaimuxinmuyeyouxiangongsi
Adres: Shuangchenglu 803nong11hao1602A-1609shi, baoshanqu, szanghaj 200000 CN.
Import do AUS: SIHAO PTY LTD. 1 ROKEVA STREETEASTWOOD NSW 2122 Australia
Import do USA: Sanven Technology Ltd. Suite 250, 9166 Anaheim Place, Rancho Cucamonga, CA 91730

EC REP E-CrossStu GmbH
Mainzer Landstr.69, 60329 Frankfurt nad Menem.

UK REP YH CONSULTING SPÓŁKA Z OGRANICZONĄ ODPOWIEDZIALNOŚCIĄ,
C/O YH Consulting Limited Office 147, Centurion House, London Road, Staines-upon-Thames, Surrey, TW18 4AX

VEVOR®
TOUGH TOOLS, HALF PRICE

Technical Support and E-Warranty Certificate
www.vevor.com/support