VEVOR

Affordable. Reliable. Home Improvement.

Air Operated Double Diaphragm Pump

VEVOR

Affordable. Reliable. Home Improvement.

QBY4-25 / QBY4-25L / QBY4-25LF46	QBY4-50 / QBY4-50L	QBK-25	QBY-15PP
		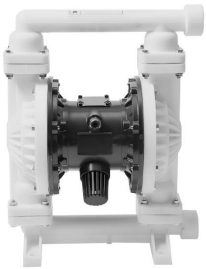	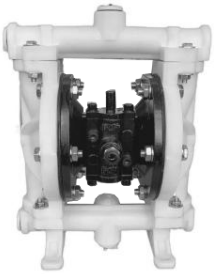
QBY-15/QBK-15P	**QBK-40L**	**QBK-15**	

This is the original instruction, please read all manual instructions carefully before operating. VEVOR reserves a clear interpretation of our user manual. The appearance of the product shall be subject to the product you received. Please forgive us that we won't inform you again if there are any technology or software updates on our product.

	Warning-To reduce the risk of injury, user must read instructions manual carefully.

PRODUCT PRESENTATION

This series of diaphragm pumps is the latest model at home. They are designed to take out and suck in various corrosive liquids containing granules, viscous, volatile, inflammable, explosive, or poisonous liquids, porcelain slurry, mashed fruit, flue, the reclamation of residual oil in a tanker, temporary reversion of the tanker, etc. The performance parameters of this series are close to those of German WLLDENPUMPS and American MARI0-WPUMPS. The components in contact with the flow are made of stainless steel, aluminium alloy, cast iron, and engineering plastics, while the diaphragm may be NBR, Viton, neoprene, or PTFE.

MAIN APPLICATION

1.The pump can suck the peanut, pickles, tomato, slurry, red sausage, chocolate, hops, and syrup, etc.
2.The pump can suck the paint, pigment, glue, and adhesive, etc.
3.The pump can suck various glazed slurries of tile, porcelain, brick, and chinaware, etc.
4.The pump can suck various grinding materials, corrosive agents, and clean the oil dirt, etc.
5.The pump can suck various toxins and flammable or volatile liquids, etc.
6.The pump can suck various wedge water, cement slurry, and mortar, etc.
7.The pump can suck various strong acid, alkali, and corrosive liquid, etc.
8.It can be used as a front-step transmission device of the solid and liquid separation equipment.

WAY TO INSTALL

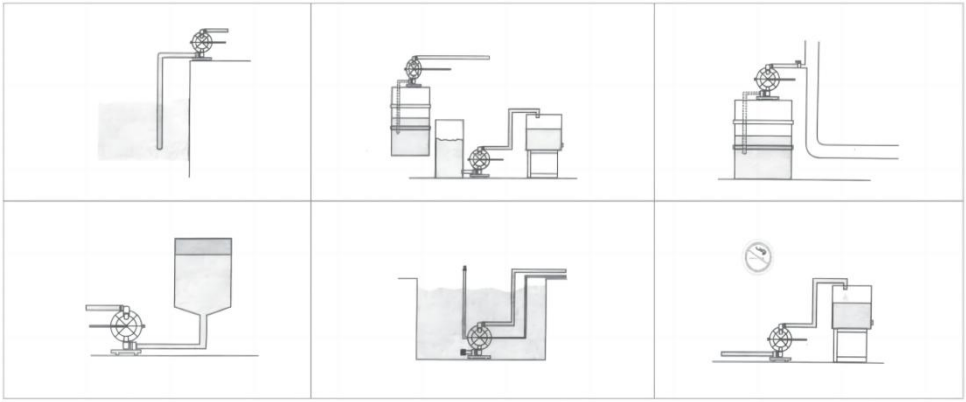

PERFORMANCE CHARACTERISTICS

Air operated double diaphragm pumps cannot only exhaust the liquid flow. But also convey some uneasy flowed medium with the merits of self-pumping pump, Diving pump, Shield pump, Slurry pump, and impurity pump, etc

1.It is unnecessary to pour the drawing water, the suction lift reaches 7m height. The delivery lift reaches 50m length and the export pressure >6kgf/cm²;

2.Wide flow and good performance. The diameter allowed to pass the max grain reaches 10mm. The damage is very little to the pump while exhausting the slurry and impurity.

3.The delivery life and flow can pass the pneumatic valve open to realize the stepless adjustment (The pneumatic pressure adjustments between 2-8kgf/cm²).

4.This pump has no rotary parts and no bearing seals. The diaphragm will completely separate the exhausted medium pump running parts, working medium. The conveyed medium can't be leaked outside. Thus it will not cause environmental pollution and human body safety dangerous while exhausting the toxin and flammable or corrosive medium.

5.No electricity. It is safe and reliable while being used in flammable and explosive places.
6.It can be soaked in medium.
7.It's convenient to use and reliable to work with. Only open or close the gas valve body while starting or stopping. Even if there is no medium operation or pausing suddenly for a long time because of accident matters, the pump will not be damaged by this. Once overloaded, the pump will automatically stop and possess the self-protection function. When the load is covered normally, it can also start automatically.
8.Simple structure and fewer wearing parts. This pump is simple in structure, installation, and maintenance. The medium conveyed by the pump will not touch the matched pneumatic valve and coupling lever, etc. Not like other kinds of pumps, the performance will drop gradually because of the damage to the rotor, gear, and vane, etc.
9.It can transmit the adhesive(the viscosity is below 10000 centipoise)
10.This pump does not need the oil lubricant. Even if idling, it does not influence the pump. This is a characteristic of this pump.

OPERATIONAL PRINCIPLE

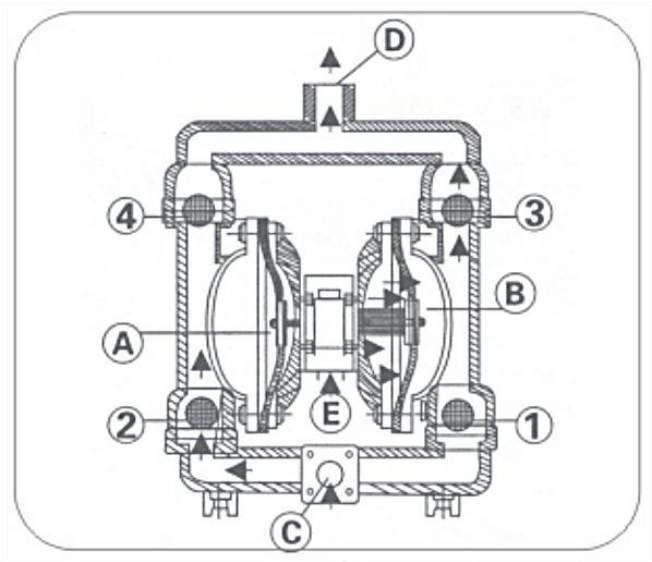

Install each diaphragm in both aligned working cavities(A)&(B), which can be connected together with a central coupling lever. The compression air enters the air distribution valve from the air entrance of the pump, compresses air into one cavity through the air distribution mechanism, and pushes out the diaphragm movement in the cavity. The gas in another cavity will be drained. Once reaching the stroke terminal, the air distribution mechanism will automatically draw the compression air into another working cavity, push out the diaphragm to move towards the opposite direction, so as to let both diaphragms continuously reciprocate motion in synchronism.

The compression air enters the air distribute valve from (E) shown as the diagram, let the diaphragm piece to move towards the right direction. And the suction force in (A) chamber lets the medium flow into from(C)entrance, push out the ball valve (2) to enter (A) chamber, the ball valve (4) will be locked due to the suction force. The medium in (B) chamber will be pressed to push out the ball valve (3) to flow out from the exit (D). Meanwhile, let the ball valve (I) close, prevent backflow. Such movement in circles will let the medium uninterruptedly suck from (C) entrance and drain from (D)exit.

.

CONNECTION SCHEMATIC DIAGRAM

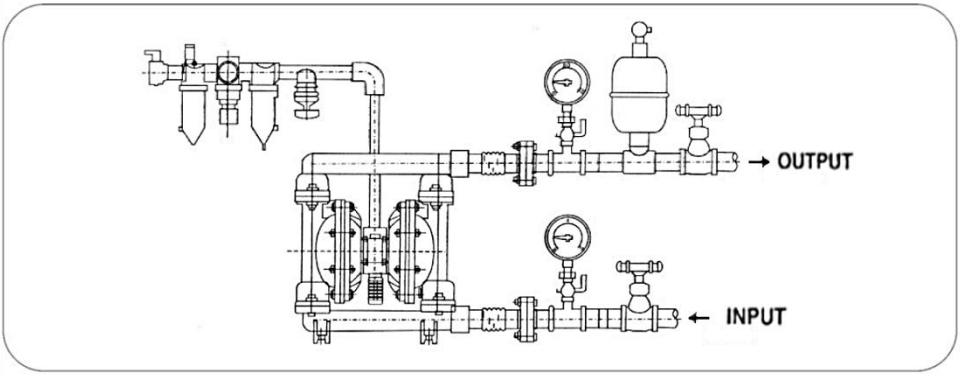

Model	Q.max (GPM)	H.max (FT)	Export pressure (kgf/cm²)	Maximum suction lift (m)	Maximum allowable particle size (mm)	Maximum gas supply pressure (MPa)	MP (PSI)	Pump	
								Air Inlet Size	Inlet and outlet Size
QBY4-25 QBY4-25L QBY4-25LF46	35	262	8.0	7.0	2.5	0.8	114	NPT0.5"	NPT1"
QBY4-50 QBY4-50L	158	262	8.0	6.6	5.0	0.8	114	NPT3/4"	NPT2"
QBK-25	25	226	7.0	4.8	2.5	0.7	100	NPT0.5"	NPT1"
QBY-15PP	4.4	170	7.0	4.6	1.5	0.7	100	NPT1/4"	NPT1.5"
QBY-15 QBK-15P	6.6	226	0.7	4.8	1.5	0.7	100	NPT1/4"	NPT0.38"
QBK-40L	44	230	6.9	5.0	4.5	0.7	115	NPT1/2"	NPT1.5"
QBK-15	3.0	200	6.9	5.0	1.0	0.7	90	NPT1/4"	NPT0.5"

Note: Affected by the stability of gas supply and the environment, the parameters may have certain fluctuations or errors, which is a normal phenomenon.

QBK INSTALLATION SIZE CHART

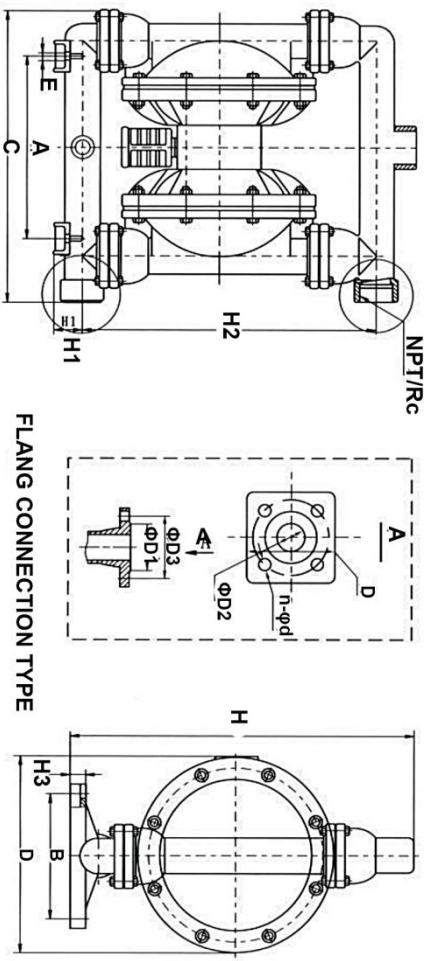

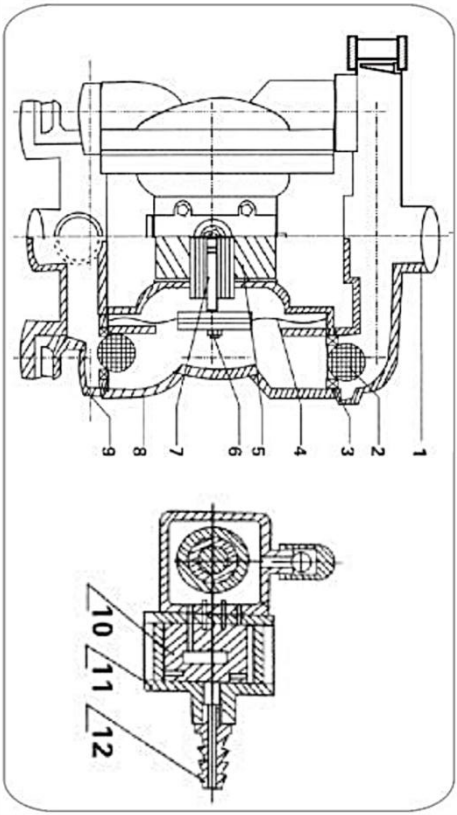

QBY- 10/40 Structural drawing

01.Outlet pipe	02.Ball sealer
03.Seal seat	04.Diaphragm vane
05.Intermediate	06.Connecting components
07.Copperroads	08.Pump body
09.Inlet pipe	10.Valve pluy
12.Admi ion piece	13.Air distrbution valve

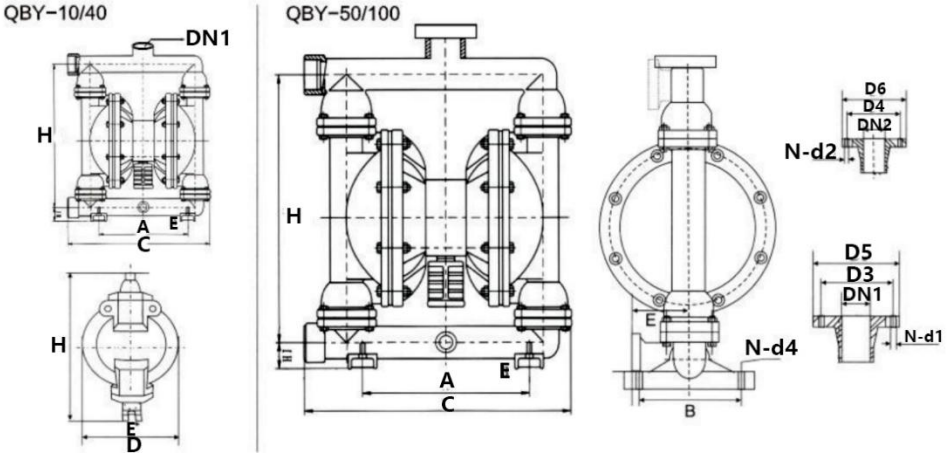

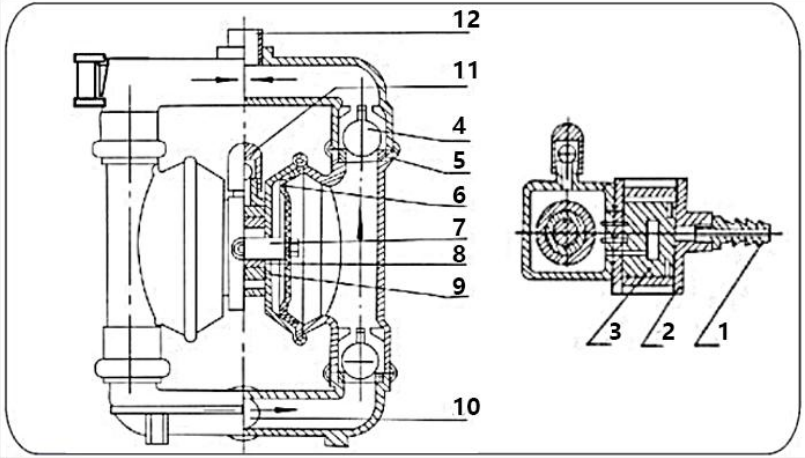

QBY-50~100 Structural drawing	
01.Admi ion piece	02.Air distrbution valve
03.Air distrbution valve	04Ball sealor
05.Seal seat	06.Diaphragm vane
07.Connecting components	08.Copper roads
09.Intermediate	10.Inlt pipe
11.Air outlet	12.Outlet pipe

Model	A	B	D5	D6	C	H	H1	H2	DH1	DN2	N-d1	N-d2	D3	D4	E	N-d4	Ouside dameer of ar inkt	Materials
QBY-10	135	53	/	/	190	235	35	220	3/8" Threaded	/	/	/	/	/	**12**	/	8	(HT200) **(ZL104)** **(1Cr18Ni9Ti)** (PP)
QBY-15	135	53	/	/	190	235	35	220	1/2" Threaded	/	/	/	/	/	12	/	8	
QBY-25	255	150	100	100	380	530	70		1" Threaded	1" **Threaded**	4-φ11	4-φ11	75	75	55	4-φ10	10	**(PP)** impats and exports are facing the edge
QBY-40	255	150	130	120	380	530	70		11/2" **Threaded**	11/2" **Threaded**	4-φ13.5	4-φ13.5	100	90	55	4-φ10	10	
QBY-25	220	160	100	100	370	460	50	410	1" **Threaded**	1" flange	4-φ11	4-φ11	75	75	80	4-φ12	10	(HT200' (1Cr18Ni9Ti) (ZL104)
QBY-40	220	160	130	120	370	460		410	11/2" Threaded	11/4" **Threadex**	4-φ13.5	4-φ13.5	100	90		4-φ12	10	
QBY-50	340	215	140	140	550	715	95		2" flange	2" flange	4-φ13.5	4-φ13.5	110	110	145	4-φ17.5	12	
QBY-65	340	215	160	140	550	715	95		2½" flange	22" **flange**	4-φ13.5	4-φ13.5	130	130	145	4-φ17.5	12	
QBY-80	360	260	190	190	580	950	100		3" flange	3" fange	4-φ17.5	4-φ17.5	150	150	130	4-φ17.5	12	
QBY-100	360	260	210	190	580	950	100		4" flange	3" **flange**	4-φ17.5	4-φ17.5	170	170	130	4-φ17.5	12	

Note: QBY-10 and 15 cast iron/aluminum/stainless steel/plastic material import and export are threaded connections, not blue. QBY-25and 40 stainless steel/plastic material import, and export are threaded connection, not blue, cast iron/aluminum alloy, and export are flanged, threaded connection dual-use. QBY-50/65/80/100 are flanged, not threaded. (Please refer to the actual sample product catalog pictures).

STRUCTURE DRAWING AND PARTS LIST

No.	Name	Qty	Material
1	Inlet pipe	1	Stainless steel, cast iron, aluminium alloy, plastic, inner lining FEP
2	Outlet pipe	1	Stainless steel, cast iron, aluminium alloy, plastic, inner lining FEP
3	Pump body	2	Stainless steel, cast iron, aluminium alloy, plastic, inner lining FEP
4	Pump chamber	2	Aluminium alloy, cast iron
5	Intermediate	1	Aluminium alloy
6	Diaphragm vane	2	PTFE

7	Diaphragm vane	2	Acrylonitrile butadiene rubber, polychloroprene
8	ntermediate sealgasket	2	Acrylonitrile butadiene rubber
9	Driving shaft housing	2	Plastic
10	Connecting rod shaft housing	2	Plastic
11	Piston bush	2	Plastic
12	Piston	2	Plastic
13	Slipper block	1	Aluminium alloy
14	Slipper block	1	Chromium-plated steel
15	Sealing slip ring	1	Plastic
16	Driving slipper block	1	Plastic
17	Cover plate	1	Aluminium alloy
18	Cover plate gasket	1	Rubber
19	Muffler	1	Plastic
20	Seal seat	4	Rubber
21	Seal seat	4	PTFE
22	Clamping bar	4	Stainless steel,carbon steel
23	Connecting rod	1	Stainless steel
24	Compression spring	1	Copper
25	Driving shaft	1	Stainless steel
26	Seal ring of driving shaft	2	Rubber
27	Y-type O-ring	4	Rubber
28	O-ring	1	Rubber
29	Butterfly-type O-ring	1	Rubber
30	Inlet nozzle	1	Copper
31	Ball sealer	4	Rubber
32	Ball sealer	4	Stainless steel, ceramic, PTFE

MATTERS NEED ATTENTION

1.If the pump vibration is very slight, there is generally no need to install the foundation bolts.
2.If the compressed air is mixed with dirty things, normal starting of the pump will be influenced. It is suggested that the user should additionally install the pneumatic triplex parts.
3.When pumping media that will easily freeze or deposit, please install a valve at the inlet of the pump. If the pump is to be stopped, please first close the valve, and then run the pump for several minutes to empty the media inside the pump and clean the accumulated liquid inside the pump in time, so as to avoid any difficulties in starting the pump next time.
4.When replacing the diaphragm, please clean the connecting rod in the inner cavity and the copper bush of the pump. And avoid damaging the white PTFE seal ring. Make the reassembly as original, and the pump can be used.

FAULT AND EXCLUSION

Malfunction forms	Causes	Troubleshooting
No water comes out from the pump or the flow is insufficient	1. The air pressure is insufficient 2. The flow channel of the pump cavity is blocked 3. The valve is not opened	1. Add the air pressure 2. Open the pump cavity for cleaning 3. Open the valve
The pump stops its operation	1. The air distribution valve is damaged 2. The diaphragm is damaged 3. The muffler is blocked 4. Air leakage occurs in the connecting rod seal	1. Repair or replace the air distribution valve 2. Replace the diaphragm 3. Clean the muffler. 4. Replace the connecting rod seal
The lift is too low	1. The suction valve is damaged 2. The flow is too high 3. The air pressure is too low	1. Shorten the pipe and reduce elbows 2. Turn down the drain valve. 3. Add the air pressure
The noise is too low	1. The muffler is broken	1. Add the air pressure.

Manufacturer: Shanghaimuxinmuyeyouxiangongsi
Address: Shuangchenglu 803nong11hao1602A-1609shi, baoshanqu, shanghai 200000 CN.
Imported to AUS: SIHAO PTY LTD. 1 ROKEVA STREETEASTWOOD NSW 2122 Australia
Imported to USA: Sanven Technology Ltd. Suite 250, 9166 Anaheim Place, Rancho Cucamonga, CA 91730

UK	REP

YH CONSULTING LIMITED. C/O YH Consulting Limited Office 147, Centurion House, London Road, Staines-upon-Thames, Surrey, TW18 4AX

EC	REP

E-CrossStu GmbH
Mainzer Landstr.69,
60329 Frankfurt am Main.

VEVOR

Affordable. Reliable. Home Improvement.

à commande pneumatique
Pompe à double membrane

VEVOR

Affordable. Reliable. Home Improvement.

QBY4-25 / QBY4-25L / QBY4-25LF46	QBY4-50 / QBY4-50L	QBK-25	QBY-15PP
		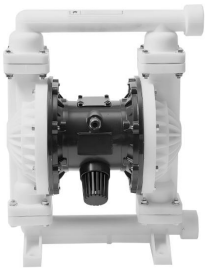	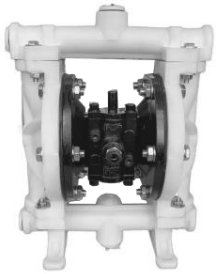
QBY-15/QBK-15P	**QBK-40L**	**QBK-15**	

Ceci est le mode d'emploi d'origine. Veuillez lire attentivement l'intégralité du manuel avant utilisation. VEVOR se réserve le droit d'interpréter clairement ce manuel d'utilisation. L'apparence du produit dépend du produit que vous avez reçu. Veuillez nous excuser pour les éventuelles mises à jour technologiques ou logicielles.

	Avertissement - Pour réduire le risque de blessure, l'utilisateur doit lire attentivement le manuel d'instructions.

PRODUCT PRESENTATION

Cette série de pompes à membrane est le modèle le plus récent du marché. Elles sont conçues pour aspirer divers liquides corrosifs contenant des granulés, des liquides visqueux, volatils, inflammables, explosifs ou toxiques, des boues de porcelaine, des fruits écrasés, des fumées, la récupération d'huile résiduelle dans un pétrolier, la réversion temporaire du pétrolier, etc. Les performances de cette série sont proches de celles des pompes allemandes WLLDENPUMPS et américaines MARI0-WPUMPS. Les composants en contact avec le fluide sont en acier inoxydable, alliage d'aluminium, fonte et plastiques techniques, tandis que la membrane peut être en NBR, Viton, néoprène ou PTFE.

MAIN APPLICATION

1. La pompe peut aspirer les arachides, les cornichons, les tomates, la bouillie, la saucisse rouge, le chocolat, le houblon et le sirop, etc.
2. La pompe peut aspirer la peinture, le pigment, la colle et l'adhésif, etc.
3. La pompe peut aspirer diverses boues émaillées de carrelage, de porcelaine, de brique et de porcelaine, etc.
4. La pompe peut aspirer divers matériaux de meulage, agents corrosifs et nettoyer la saleté de l'huile, etc.
5. La pompe peut aspirer diverses toxines et liquides inflammables ou volatils, etc.
6. La pompe peut aspirer diverses eaux de cale, boues de ciment et mortier, etc.
7. La pompe peut aspirer divers acides forts, alcalins et liquides corrosifs, etc.
8. Il peut être utilisé comme dispositif de transmission avant du solide et du liquide
équipement de séparation.

WAY TO INSTALL

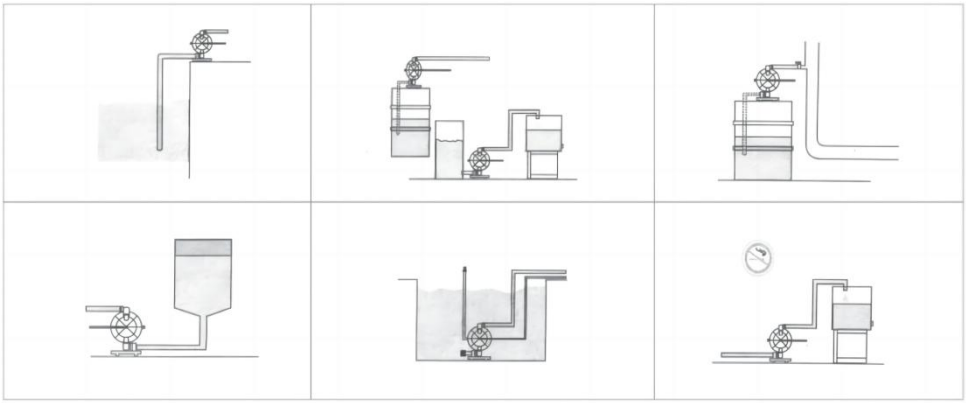

PERFORMANCE CHARACTERISTICS

Les pompes pneumatiques à double membrane peuvent non seulement évacuer le liquide, mais aussi transporter des fluides à écoulement difficile grâce aux avantages des pompes auto-pompantes, des pompes plongeantes, des pompes à bouclier, des pompes à boues et des pompes à impuretés, etc.

1. Il n'est pas nécessaire de verser l'eau d'aspiration : la hauteur d'aspiration atteint 7 m, la hauteur de refoulement 50 m et la pression d'exportation > 6 kgf/cm².
2. Débit important et bonnes performances. Le diamètre maximal autorisé pour le passage des grains atteint 10 mm. L'endommagement de la pompe est minime lors de l'évacuation des boues et des impuretés.
3. La durée de vie et le débit de livraison peuvent passer la vanne pneumatique ouverte pour réaliser le réglage en continu (les réglages de pression pneumatique entre 2 et 8 kgf/cm²).
4. Cette pompe ne comporte aucune pièce rotative ni joint de palier. La membrane isole complètement le fluide d'échappement des pièces en fonctionnement de la pompe. Le fluide transporté ne peut pas fuir. Ainsi, l'échappement de fluides toxiques, inflammables ou corrosifs ne pollue pas l'environnement et ne met pas en danger la santé humaine.

5. Sans électricité. Sûr et fiable, il est utilisé dans des zones inflammables et explosives.
6. Il peut être trempé dans un milieu.
7. Pratique et fiable à utiliser. Ouvrir ou fermer le robinet de gaz uniquement au démarrage ou à l'arrêt. Même en cas d'inactivité ou d'arrêt prolongé suite à un accident, la pompe ne sera pas endommagée. En cas de surcharge, la pompe s'arrête automatiquement et dispose d'une fonction d'autoprotection. Lorsque la charge est normalement couverte, elle peut également redémarrer automatiquement.
8. Structure simple et nombre réduit de pièces d'usure. Cette pompe est simple de conception, d'installation et d'entretien. Le fluide transporté n'entre pas en contact avec la vanne pneumatique et le levier d'accouplement correspondants. Contrairement aux autres types de pompes, les performances diminuent progressivement en cas de dommages au rotor, à l'engrenage, aux palettes, etc.
9. Il peut transmettre l'adhésif (la viscosité est inférieure à 10 000 centipoises)
10. Cette pompe ne nécessite pas de lubrification. Même au ralenti, cela n'a aucun effet sur son fonctionnement. C'est une caractéristique de cette pompe .

OPERATIONAL PRINCIPLE

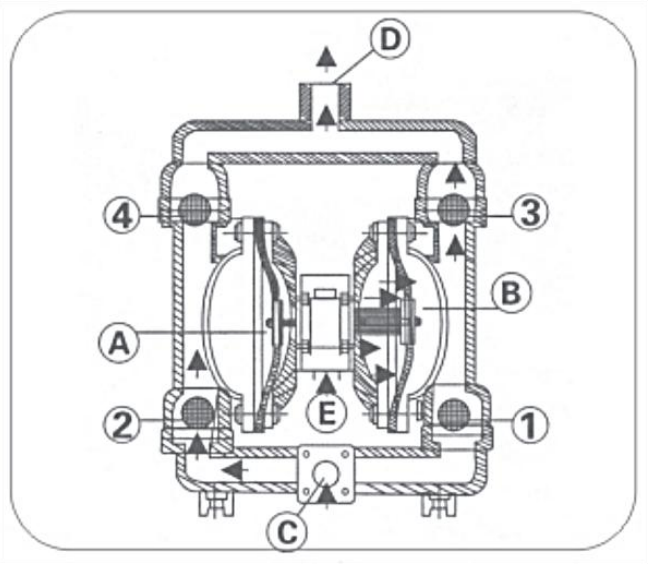

Installez chaque membrane dans les deux cavités de travail alignées (A) et (B), qui peuvent être reliées entre elles par un levier d'accouplement central. L'air comprimé pénètre dans la vanne de distribution d'air par l'entrée d'air de la pompe, comprime l'air dans une cavité via le mécanisme de distribution d'air et expulse la membrane dans la cavité. Le gaz de l'autre cavité est évacué. Une fois la course atteinte, le mécanisme de distribution d'air aspire automatiquement l'air comprimé dans une autre cavité de travail et expulse la membrane dans la direction opposée, permettant ainsi aux deux membranes d'effectuer un mouvement alternatif continu et synchronisé.

L'air de compression entre dans la soupape de distribution d'air à partir de (E) montré comme le diagramme, laissez le morceau de diaphragme se déplacer vers le bonne direction. Et la force d'aspiration dans (UN) la chambre laisse le fluide s'écouler vers l'entrée (C), pousser le robinet à boisseau sphérique (2) à entrer (UN) chambre, le robinet à tournant sphérique (4) sera bloqué en raison de la force d'aspiration . Le milieu dans (B) la chambre sera pressée pour pousser vers l'extérieur le robinet à tournant sphérique (3) s'écouler de la sortie (D). Entre-temps, laissez la vanne à boisseau sphérique (JE) fermer,

empêcher le reflux. Un tel mouvement en cercles laissera le milieu aspirer sans interruption (C) entrée et s'écouler de (D)sortie.

.

CONNECTION SCHEMATIC DIAGRAM

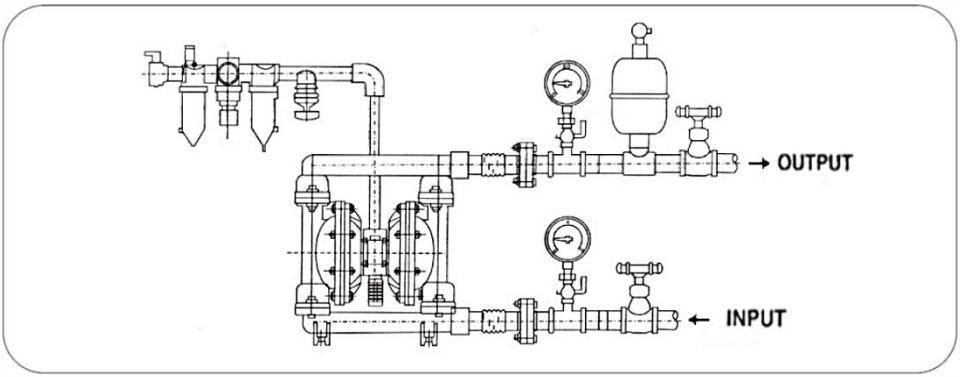

PERFORMANCE PARAMETER

Model	Q.max (GPM)	H.max (FT)	Export pressure (kgf/cm²)	Maximum suction lift (m)	Maximum allowable particle size (mm)	Maximum gas supply pressure (MPa)	MP (PSI)	Pump	
								Air Inlet Size	Inlet and outlet Size
QBY4-25 QBY4-25L QBY4-25LF46	35	262	8.0	7.0	2.5	0.8	114	NPT0.5"	NPT1"
QBY4-50 QBY4-50L	158	262	8.0	6.6	5.0	0.8	114	NPT3/4"	NPT2"
QBK-25	25	226	7.0	4.8	2.5	0.7	100	NPT0.5"	NPT1"
QBY-15PP	4.4	170	7.0	4.6	1.5	0.7	100	NPT1/4"	NPT1.5"
QBY-15 QBK-15P	6.6	226	0.7	4.8	1.5	0.7	100	NPT1/4"	NPT0.38"
QBK-40L	44	230	6.9	5.0	4.5	0.7	115	NPT1/2"	NPT1.5"
QBK-15	3.0	200	6.9	5.0	1.0	0.7	90	NPT1/4"	NPT0.5"

Note: Affected by the stability of gas supply and the environment, the parameters may have certain fluctuations or errors, which is a normal phenomenon.

QBK INSTALLATION SIZE CHART

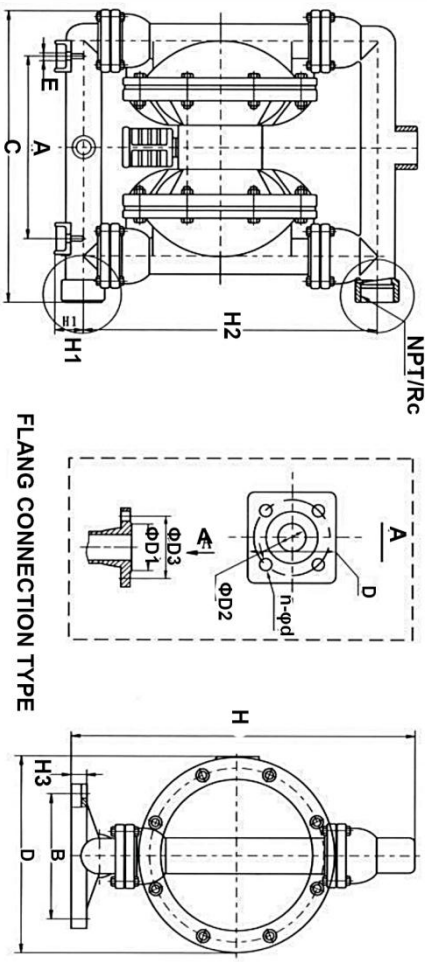

QBY- 10/40 Structural drawing	
01.Outlet pipe	02.Ball sealer
03.Seal seat	04.Diaphragm vane
05.Intermediate	06.Connecting components
07.Copperroads	08.Pump body
09.Inlet pipe	10.Valve pluy
12.Admi ion piece	13.Air distrbution valve

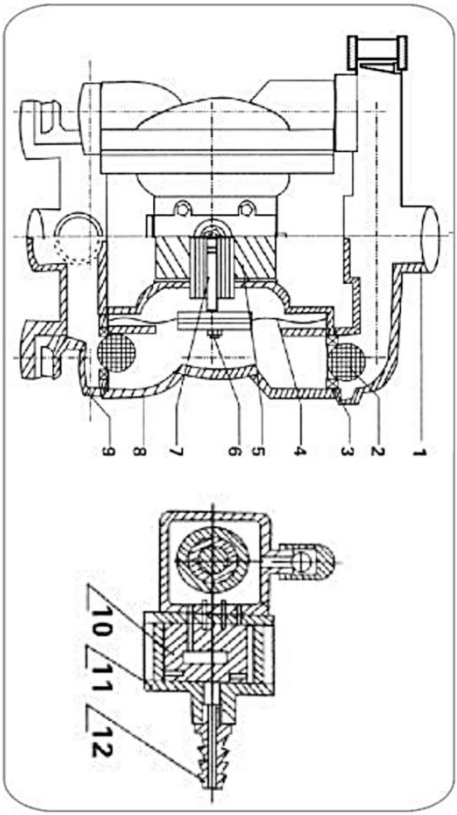

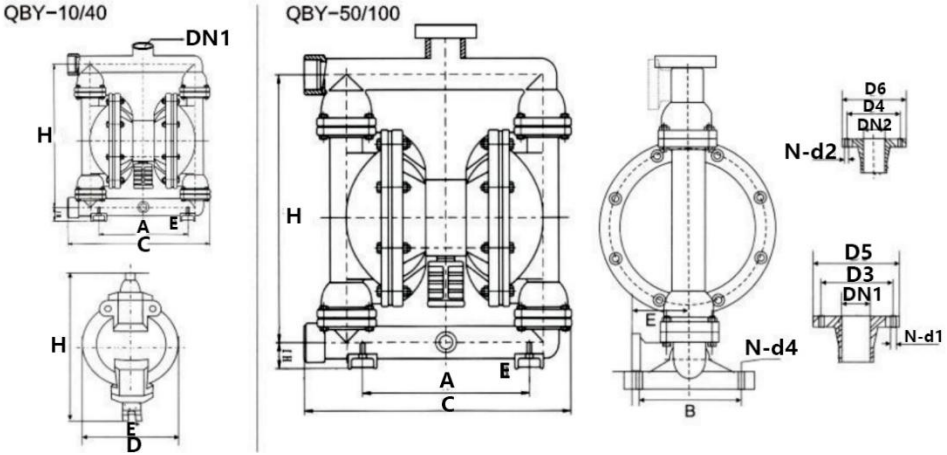

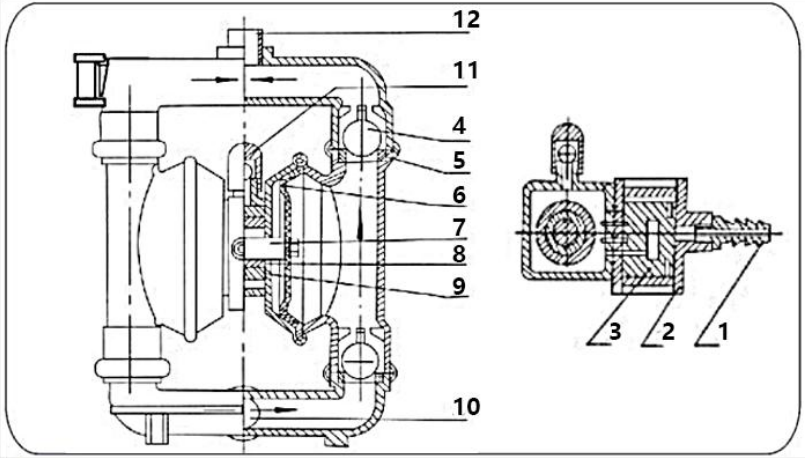

QBY-50~100 Structural drawing	
01.Admi ion piece	02.Air distrbution valve
03.Air distrbution valve	04Ball sealor
05.Seal seat	06.Diaphragm vane
07.Connecting components	08.Copper roads
09.Intermediate	10.Inlt pipe
11.Air outlet	12.Outlet pipe

Model	A	B	D5	D6	C	H	H1	H2	DH1	DN2	N-d1	N-d2	D3	D4	E	N-d4	Ouside dameer of ar inkt	Materials
QBY-10	135	53	/	/	190	235	35	220	3/8" Threaded	/	/	/	/	/	**12**	/	8	(HT200) **(ZL104)** **(1Cr18Ni9Ti)** (PP)
QBY-15	135	53	/	/	190	235	35	220	1/2" Threaded	/	/	/	/	/	12	/	8	
QBY-25	255	150	100	100	380	530	70		1" Threaded	1" **Threaded**	4-φ11	4-φ11	75	75	55	4-φ10	10	**(PP)** impats and exports are facing the edge
QBY-40	255	150	130	120	380	530	70		11/2" **Threaded**	11/2" **Threaded**	4-φ13.5	4-φ13.5	100	90	55	4-φ10	10	
QBY-25	220	160	100	100	370	460	50	410	1" **Threaded**	1" flange	4-φ11	4-φ11	75	75	80	4-φ12	10	(HT200' (1Cr18Ni9Ti) (ZL104)
QBY-40	220	160	130	120	370	460		410	11/2" Threaded	11/4" **Threadex**	4-φ13.5	4-φ13.5	100	90		4-φ12	10	
QBY-50	340	215	140	140	550	715	95		2" flange	2" flange	4-φ13.5	4-φ13.5	110	110	145	4-φ17.5	12	
QBY-65	340	215	160	140	550	715	95		2½" flange	22" **flange**	4-φ13.5	4-φ13.5	130	130	145	4-φ17.5	12	
QBY-80	360	260	190	190	580	950	100		3" flange	3" fange	4-φ17.5	4-φ17.5	150	150	130	4-φ17.5	12	
QBY-100	360	260	210	190	580	950	100		4" flange	3" **flange**	4-φ17.5	4-φ17.5	170	170	130	4-φ17.5	12	

Remarque : Les raccords QBY-10 et 15 en fonte/aluminium/acier inoxydable/plastique importés et exportés sont filetés et non bleus. Les raccords QBY-25 et 40 en acier inoxydable/plastique importés et exportés sont filetés et non bleus. Les raccords QBY-50/65/80/100 sont à bride et non filetés. (Veuillez vous référer aux photos du catalogue des produits) .

STRUCTURE DRAWING AND PARTS LIST

No n.	Nom	Qté	Matériel
1	tuyau d'admission	1	Acier inoxydable, fonte, alliage d'aluminium, plastique, doublure intérieure FEP
2	tuyau de sortie	1	Acier inoxydable, fonte, alliage d'aluminium, plastique, doublure intérieure FEP
3	Corps de pompe	2	Acier inoxydable, fonte, alliage d'aluminium, plastique, doublure intérieure FEP
4	Chambre de pompe	2	Alliage d'aluminium, fonte

5	Intermédiaire	1	alliage d'aluminium
6	Diaphragme à ailettes	2	PTFE
7	Diaphragme à ailettes	2	Caoutchouc acrylonitrile butadiène, polychloroprène
8	joint d'étanchéité intermédiaire	2	caoutchouc acrylonitrile butadiène
9	Boîtier d'arbre de transmission	2	Plastique
10	Boîtier d'arbre de bielle	2	Plastique
11	Bague de piston	2	Plastique
12	Piston	2	Plastique
13	Bloc de pantoufles	1	alliage d'aluminium
14	Bloc de pantoufles	1	Acier chromé
15	Bague collectrice d'étanchéité	1	Plastique
16	Bloc de glissement d'entraînement	1	Plastique
17	Plaque de recouvrement	1	alliage d'aluminium
18	Joint de plaque de recouvrement	1	Caoutchouc
19	Silencieux	1	Plastique
20	siège d'étanchéité	4	Caoutchouc
21	siège d'étanchéité	4	PTFE
22	barre de serrage	4	Acier inoxydable, acier au carbone
23	Bielle	1	Acier inoxydable
24	Ressort de compression	1	Cuivre
25	arbre de transmission	1	Acier inoxydable
26	Bague d'étanchéité de l'arbre d'entraînement	2	Caoutchouc
27	Joint torique de type Y	4	Caoutchouc
28	joint torique	1	Caoutchouc
29	Joint torique de type papillon	1	Caoutchouc
30	buse d'admission	1	Cuivre
31	Scellant à billes	4	Caoutchouc
32	Scellant à billes	4	Acier inoxydable, céramique, PTFE

MATTERS NEED ATTENTION

1. Si les vibrations de la pompe sont très légères, il n'est généralement pas nécessaire d'installer les boulons de fondation.
2. Si l'air comprimé est mélangé à des impuretés, le démarrage normal de la pompe sera perturbé. Il est conseillé à l'utilisateur d'installer également des pièces pneumatiques triplex.
3. Pour le pompage de fluides susceptibles de geler ou de se déposer facilement, veuillez installer une vanne à l'entrée de la pompe. Si la pompe doit être arrêtée, veuillez d'abord fermer la vanne, puis faire fonctionner la pompe pendant quelques minutes pour vider le fluide et nettoyer le liquide accumulé à temps, afin d'éviter tout problème lors du prochain démarrage.
4. Lors du remplacement de la membrane, veuillez nettoyer la bielle dans la cavité intérieure et la bague en cuivre de la pompe. Veillez également à ne pas endommager le joint d'étanchéité en PTFE blanc. Remontez la pompe comme à l'origine et vous pourrez l'utiliser.

FAULT AND EXCLUSION

Mauvais fonctionnement formes	Causes	Dépannage
Aucune eau ne sort du pompe ou le débit est insuffisant	1. La pression d' air est insuffisante 2. Le canal d' écoulement de la pompe la cavité est obstruée 3. La valve n'est pas ouverte	1. Ajouter la pression d'air 2. Ouvrir la cavité de la pompe pour le nettoyage 3. Ouvrir la vanne
La pompe arrête son fonctionnement	1. La vanne de distribution d'air est endommagé 2. Le diaphragme est endommagé 3. Le silencieux est bloqué 4. Une fuite d'air se produit dans le joint de la bielle	1. Réparer ou remplacer l'air soupape de distribution 2. Remplacer la membrane 3. Nettoyer le silencieux. 4. Remplacer le joint de bielle
L'ascenseur est trop bas	1. La soupape d'aspiration est endommagée 2. Le débit est trop élevé 3. La pression d'air est trop faible	1. Raccourcir le tuyau et réduire coudes 2. Fermez le robinet de vidange. 3. Ajoutez la pression d'air
Le bruit est aussi faible	1. Le silencieux est cassé	1. Ajoutez la pression d’air .

Fabricant : Shanghaimuxinmuyeyouxiangongsi
Adresse : Shuangchenglu 803nong11hao1602A-1609shi, baoshanqu, Shanghai 200 000 CN.
Importé en Australie : SIHAO PTY LTD. 1 ROKEVA STREET, ASTWOOD NSW 2122 Australie
Importé aux États-Unis : Sanven Technology Ltd. Suite 250, 9166 Anaheim
Lieu, Rancho Cucamonga, CA 91730

UK REP	YH CONSULTING LIMITED. C/O YH Consulting Limited Office 147, Centurion House, London Road, Staines-upon-Thames, Surrey, TW18 4AX
EC REP	E-CrossStu GmbH Mainzer Landstr.69, 60329 Frankfurt am Main.

VEVOR

Affordable. Reliable. Home Improvement.

Druckluftbetrieben Doppelmembranpumpe

VEVOR

Affordable. Reliable. Home Improvement.

QBY4-25 / QBY4-25L / QBY4-25LF46	QBY4-50 / QBY4-50L	QBK-25	QBY-15PP
			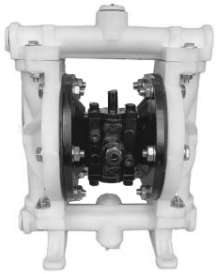
QBY-15/QBK-15P	**QBK-40L**	**QBK-15**	

Dies ist die Originalanleitung. Bitte lesen Sie alle Anweisungen sorgfältig durch, bevor Sie das Gerät in Betrieb nehmen. VEVOR behält sich eine klare Auslegung unserer Bedienungsanleitung vor. Das Aussehen des Produkts hängt vom gelieferten Produkt ab. Bitte haben Sie Verständnis dafür, dass wir Sie nicht erneut über Technologie- oder Software-Updates informieren.

	Warnung: Um das Verletzungsrisiko zu verringern, muss der Benutzer die Bedienungsanleitung sorgfältig lesen.

PRODUCT PRESENTATION

Diese Membranpumpenserie ist das neueste Modell auf dem Markt. Sie ist zum Absaugen verschiedener korrosiver Flüssigkeiten mit Granulatanteil, zähflüssiger, flüchtiger, brennbarer, explosiver oder giftiger Flüssigkeiten, Porzellanschlamm, Fruchtpüree, Rauchgas, zur Rückgewinnung von Restöl in Tankwagen, zur vorübergehenden Rückführung von Tankwagen usw. konzipiert. Die Leistungsparameter dieser Serie ähneln denen der deutschen WLLDENPUMPS und der amerikanischen MARI0-WPUMPS. Die strömungsberührten Komponenten bestehen aus Edelstahl, Aluminiumlegierung, Gusseisen und technischen Kunststoffen, während die Membran aus NBR, Viton, Neopren oder PTFE bestehen kann.

MAIN APPLICATION

1. Die Pumpe kann Erdnüsse, Gurken, Tomaten, Gülle, rote Wurst, Schokolade, Hopfen und Sirup usw. ansaugen.
2. Die Pumpe kann Farbe, Pigment, Kleber und Klebstoff usw. ansaugen.
3. Die Pumpe kann verschiedene glasierte Schlämme aus Fliesen, Porzellan, Ziegeln und Porzellanwaren usw. ansaugen.
4. Die Pumpe kann verschiedene Schleifmaterialien und korrosive Mittel ansaugen und Ölschmutz usw. reinigen.
5.Die Pumpe kann verschiedene Giftstoffe und brennbare oder flüchtige Flüssigkeiten usw. ansaugen.
6. Die Pumpe kann verschiedene Keilwasser, Zementschlämme und Mörtel usw. ansaugen.
7. Die Pumpe kann verschiedene starke Säuren, Laugen und ätzende Flüssigkeiten usw. ansaugen.
8. Es kann als Front-Step-Übertragungsgerät für feste und flüssige Stoffe verwendet werden
Trenngeräte.

WAY TO INSTALL

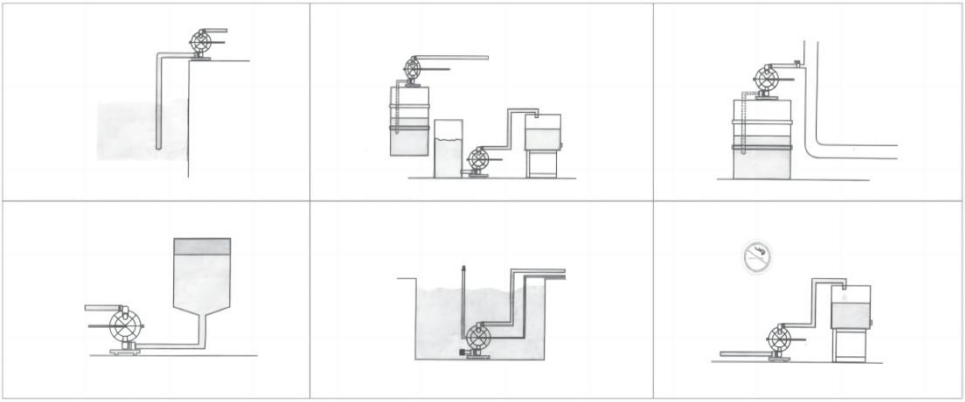

PERFORMANCE CHARACTERISTICS

Luftbetriebene Doppelmembranpumpen können nicht nur den Flüssigkeitsstrom absaugen. Sie können aber auch unruhige Medien mit den Vorteilen einer selbstpumpenden Pumpe, einer Tauchpumpe, einer Schutzpumpe, einer Schlammpumpe und einer Verunreinigungspumpe usw. fördern.

1. Es ist nicht notwendig, das Ziehwasser zu gießen, die Saughöhe erreicht eine Höhe von 7 m. Die Förderhöhe erreicht eine Länge von 50 m und der Exportdruck > 6 kgf/cm²;
2. Breiter Durchfluss und gute Leistung. Der zulässige Durchmesser für das maximale Korn beträgt 10 mm. Der Schaden an der Pumpe beim Absaugen von Schlamm und Verunreinigungen ist sehr gering.
3. Die Lieferlebensdauer und der Durchfluss können durch das geöffnete pneumatische Ventil erfolgen, um die stufenlose Einstellung zu realisieren (die pneumatischen Druckeinstellungen liegen zwischen 2 und 8 kgf/cm²).
4. Diese Pumpe hat keine rotierenden Teile und keine Lagerdichtungen. Die Membran trennt die Pumpenlaufteile vollständig vom Arbeitsmedium. Das Fördermedium kann nicht nach außen austreten. Dadurch wird die Umwelt nicht verschmutzt und die Sicherheit des Menschen wird nicht gefährdet, während giftige und brennbare oder ätzende Medien

ausgestoßen werden.

5. Kein Strom. Es ist sicher und zuverlässig bei der Verwendung an brennbaren und explosiven Orten.
6. Es kann in Medium eingeweicht werden.
7. Die Pumpe ist bequem zu bedienen und zuverlässig. Öffnen oder schließen Sie den Gasventilkörper nur beim Starten oder Stoppen. Selbst wenn der Betrieb aufgrund eines Unfalls längere Zeit unterbrochen wird oder die Pumpe plötzlich pausiert, wird die Pumpe dadurch nicht beschädigt. Bei Überlastung stoppt die Pumpe automatisch und verfügt über eine Selbstschutzfunktion. Bei normaler Last kann sie auch automatisch starten.
8. Einfache Konstruktion und weniger Verschleißteile. Diese Pumpe ist einfach in Konstruktion, Installation und Wartung. Das von der Pumpe geförderte Medium berührt nicht das passende pneumatische Ventil und den Kupplungshebel usw. Anders als bei anderen Pumpentypen nimmt die Leistung aufgrund von Schäden an Rotor, Getriebe, Flügel usw. allmählich ab.
9. Es kann den Klebstoff übertragen (die Viskosität liegt unter 10.000 Centipoise).
10. Diese Pumpe benötigt kein Ölschmiermittel. Auch im Leerlauf wird die Pumpe dadurch nicht beeinträchtigt. Dies ist eine Besonderheit dieser Pumpe .

OPERATIONAL PRINCIPLE

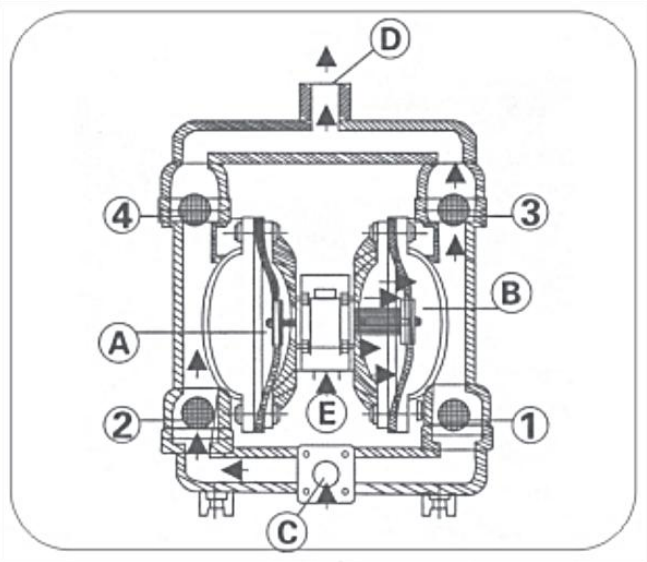

Montieren Sie die Membranen in den beiden ausgerichteten Arbeitskammern (A) und (B), die über einen zentralen Kupplungshebel miteinander verbunden werden können. Die Druckluft gelangt vom Lufteinlass der Pumpe in das Luftverteilungsventil, komprimiert die Luft durch den Luftverteilungsmechanismus in eine Kammer und drückt die Membranbewegung in der Kammer nach außen. Das Gas in einer anderen Kammer wird abgelassen. Sobald das Hubende erreicht ist, saugt der Luftverteilungsmechanismus automatisch Druckluft in eine andere Arbeitskammer und drückt die Membran in die entgegengesetzte Richtung, sodass beide Membranen kontinuierlich und synchron hin- und hergehen.

Die Druckluft gelangt in das Luftverteilerventil von (E) wie im Diagramm dargestellt, lassen Sie das Membranstück bewegen in Richtung der richtige Richtung. Und die Saugkraft in (A) Kammer lässt das Medium vom Eingang einströmen, den Kugelhahn herausdrücken (2) Zu eingeben (A) Kammer, der Kugelhahn (4) wird durch die Saugkraft blockiert . Das Medium in (B) Kammer wird gedrückt, um herauszudrücken der Kugelhahn (3) aus dem Ausgang fließen (D). In der Zwischenzeit, lassen Sie den Kugelhahn (ICH) schließen,

Rückfluss verhindern. Solche Bewegung im Kreis lässt das Medium ununterbrochen aus (C) Eingang und Abfluss von (D) Ausgang.

.

CONNECTION SCHEMATIC DIAGRAM

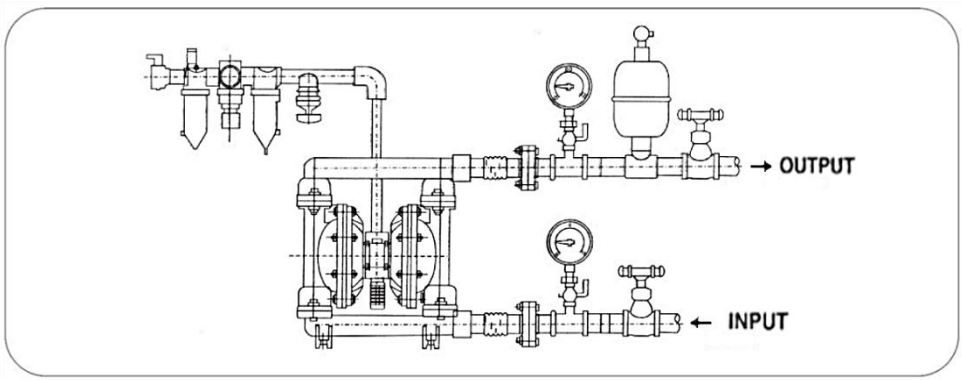

PERFORMANCE PARAMETER

Model	Q.max (GPM)	H.max (FT)	Export pressure (kgf/cm²)	Maximum suction lift (m)	Maximum allowable particle size (mm)	Maximum gas supply pressure (MPa)	MP (PSI)	Pump	
								Air Inlet Size	Inlet and outlet Size
QBY4-25 QBY4-25L QBY4-25LF46	35	262	8.0	7.0	2.5	0.8	114	NPT0.5"	NPT1"
QBY4-50 QBY4-50L	158	262	8.0	6.6	5.0	0.8	114	NPT3/4"	NPT2"
QBK-25	25	226	7.0	4.8	2.5	0.7	100	NPT0.5"	NPT1"
QBY-15PP	4.4	170	7.0	4.6	1.5	0.7	100	NPT1/4"	NPT1.5"
QBY-15 QBK-15P	6.6	226	0.7	4.8	1.5	0.7	100	NPT1/4"	NPT0.38"
QBK-40L	44	230	6.9	5.0	4.5	0.7	115	NPT1/2"	NPT1.5"
QBK-15	3.0	200	6.9	5.0	1.0	0.7	90	NPT1/4"	NPT0.5"

Note: Affected by the stability of gas supply and the environment, the parameters may have certain fluctuations or errors, which is a normal phenomenon.

QBK INSTALLATION SIZE CHART

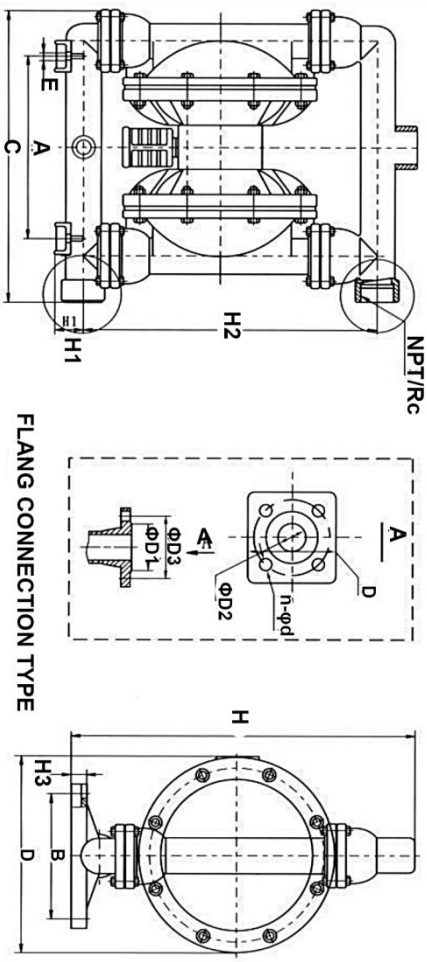

QBY- 10/40 Structural drawing	
01.Outlet pipe	02.Ball sealer
03.Seal seat	04.Diaphragm vane
05.Intermediate	06.Connecting components
07.Copperroads	08.Pump body
09.Inlet pipe	10.Valve pluy
12.Admi ion piece	13.Air distrbution valve

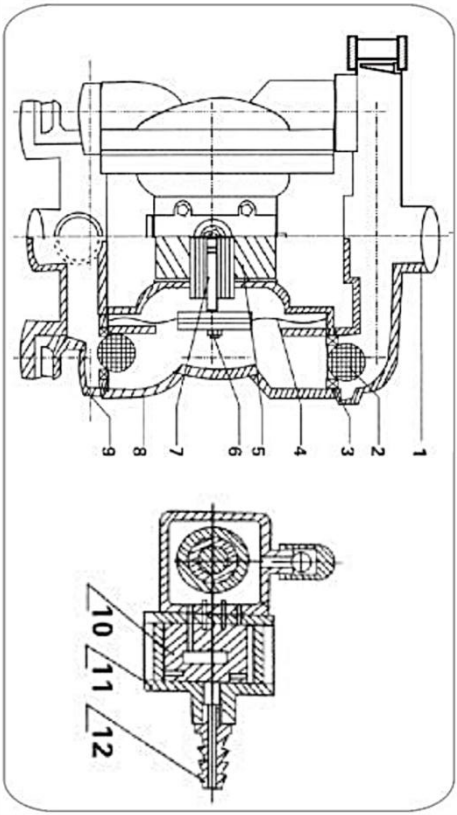

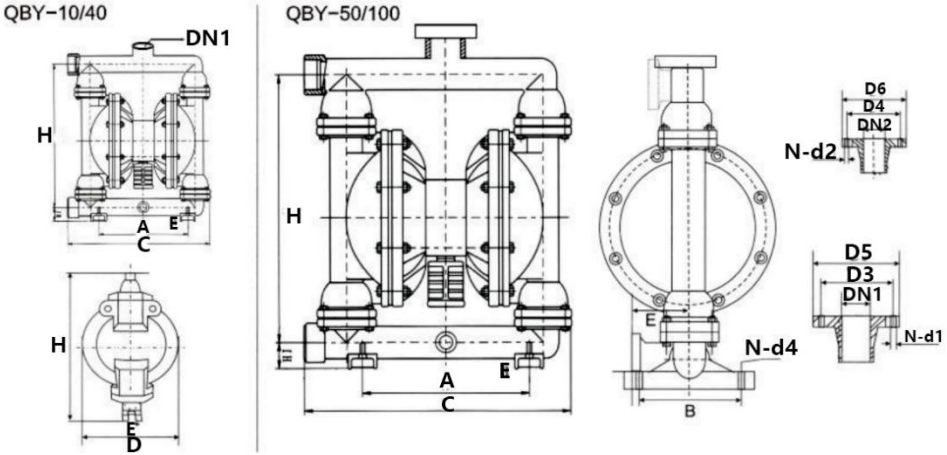

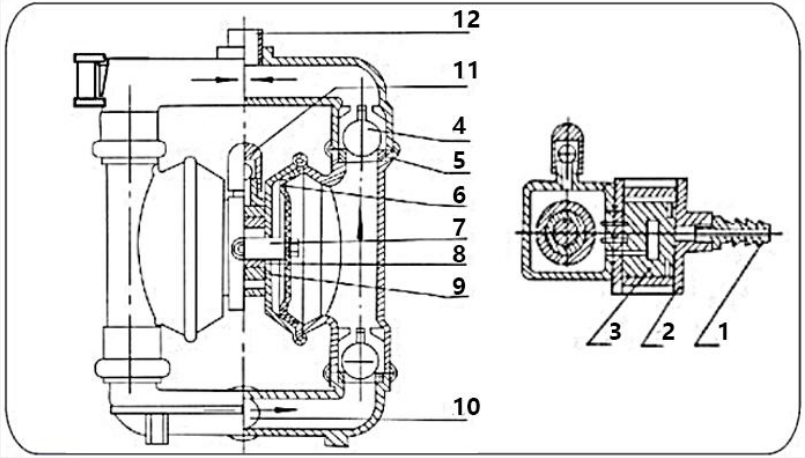

QBY-50~100 Structural drawing	
01.Admi ion piece	02.Air distrbution valve
03.Air distrbution valve	04Ball sealor
05.Seal seat	06.Diaphragm vane
07.Connecting components	08.Copper roads
09.Intermediate	10.Inlt pipe
11.Air outlet	12.Outlet pipe

Model	A	B	D5	D6	C	H	H1	H2	DH1	DN2	N-d1	N-d2	D3	D4	E	N-d4	Ouside dameer of ar inkt	Materials
QBY-10	135	53	/	/	190	235	35	220	3/8" Threaded	/	/	/	/	/	**12**	/	8	(HT200) **(ZL104)** **(1Cr18Ni9Ti)** (PP)
QBY-15	135	53	/	/	190	235	35	220	1/2" Threaded	/	/	/	/	/	12	/	8	
QBY-25	255	150	100	100	380	530	70		1" Threaded	1" **Threaded**	4-φ11	4-φ11	75	75	55	4-φ10	10	**(PP)** impats and exports are facing the edge
QBY-40	255	150	130	120	380	530	70		11/2" **Threaded**	11/2" **Threaded**	4-φ13.5	4-φ13.5	100	90	55	4-φ10	10	
QBY-25	220	160	100	100	370	460	50	410	1" **Threaded**	1" flange	4-φ11	4-φ11	75	75	80	4-φ12	10	(HT200' (1Cr18Ni9Ti) (ZL104)
QBY-40	220	160	130	120	370	460		410	11/2" Threaded	11/4" **Threadex**	4-φ13.5	4-φ13.5	100	90		4-φ12	10	
QBY-50	340	215	140	140	550	715	95		2" flange	2" flange	4-φ13.5	4-φ13.5	110	110	145	4-φ17.5	12	
QBY-65	340	215	160	140	550	715	95		2½" flange	22" **flange**	4-φ13.5	4-φ13.5	130	130	145	4-φ17.5	12	
QBY-80	360	260	190	190	580	950	100		3" flange	3" fange	4-φ17.5	4-φ17.5	150	150	130	4-φ17.5	12	
QBY-100	360	260	210	190	580	950	100		4" flange	3" **flange**	4-φ17.5	4-φ17.5	170	170	130	4-φ17.5	12	

Hinweis: QBY-10 und 15 (Import und Export) aus Gusseisen/Aluminium/Edelstahl/Kunststoff sind Gewindeverbindungen, nicht blau. QBY-25 und 40 (Import und Export) aus Edelstahl/Kunststoff sind Gewindeverbindungen, nicht blau, Gusseisen/Aluminium-Legierung und Export sind Flanschverbindungen, Gewindeverbindungen mit doppeltem Verwendungszweck. QBY-50/65/80/100 sind Flanschverbindungen, nicht Gewindeverbindungen. (Bitte beachten Sie die Abbildungen im aktuellen Beispielproduktkatalog.)

STRUCTURE DRAWING AND PARTS LIST

NE IN.	Name	Me ng e	Material
1	Zulaufrohr	1	Edelstahl, Gusseisen, Aluminiumlegierung, Plastik, Innenfutter FEP
2	Auslassrohr	1	Edelstahl, Gusseisen, Aluminiumlegierung, Plastik, Innenfutter FEP

3	Pumpenkörper	2	Edelstahl, Gusseisen, Aluminiumlegierung, Plastik, Innenfutter FEP
4	Pumpenkammer	2	Aluminiumlegierung, Gusseisen
5	Dazwischenliegend	1	Aluminiumlegierung
6	Membranflügel	2	PTFE
7	Membranflügel	2	Acrylnitril-Butadien-Kautschuk, Polychloropren
8	Zwischendichtung	2	Acrylnitril-Butadien-Kautschuk
9	Antriebswellengehäuse	2	Plastik
10	Pleuelwellengehäuse	2	Plastik
11	Kolbenbuchse	2	Plastik
12	Kolben	2	Plastik
13	Slipper-Block	1	Aluminiumlegierung
14	Slipper-Block	1	Verchromter Stahl
15	Dichtungsschleifring	1	Plastik
16	Antriebs-Slipperblock	1	Plastik
17	Abdeckplatte	1	Aluminiumlegierung
18	Abdeckplattendichtung	1	Gummi
19	Schalldämpfer	1	Plastik
20	Dichtungssitz	4	Gummi
21	Dichtungssitz	4	PTFE
22	Klemmleiste	4	Edelstahl, Kohlenstoffstahl
23	Pleuelstange	1	Edelstahl
24	Druckfeder	1	Kupfer
25	Antriebswelle	1	Edelstahl
26	Dichtring der Antriebswelle	2	Gummi
27	Y-Typ O-Ring	4	Gummi
28	O-Ring	1	Gummi
29	Schmetterlings-O-Ring	1	Gummi
30	Einlaufdüse	1	Kupfer
31	Kugelversiegelung	4	Gummi

32	Kugelversiegelung	4	Edelstahl, Keramik, PTFE

MATTERS NEED ATTENTION

1.Wenn die Pumpenvibration sehr gering ist, ist es im Allgemeinen nicht erforderlich, die Fundamentschrauben zu installieren.
2.Wenn die Druckluft mit Schmutz vermischt ist, wird der normale Start der Pumpe beeinträchtigt. Es wird empfohlen, dass der Benutzer zusätzlich die pneumatischen Triplex-Teile installiert.
3. Wenn Sie Medien pumpen, die leicht gefrieren oder sich ablagern, installieren Sie bitte ein Ventil am Pumpeneinlass. Wenn die Pumpe gestoppt werden soll, schließen Sie bitte zuerst das Ventil und lassen Sie die Pumpe dann einige Minuten laufen, um das Medium in der Pumpe zu entleeren und die angesammelte Flüssigkeit rechtzeitig in der Pumpe zu entfernen, um Schwierigkeiten beim nächsten Starten der Pumpe zu vermeiden.
4. Reinigen Sie beim Austausch der Membran die Pleuelstange im inneren Hohlraum und die Kupferbuchse der Pumpe. Vermeiden Sie eine Beschädigung des weißen PTFE-Dichtungsrings. Führen Sie den Zusammenbau wie im Original durch, und die Pumpe ist wieder einsatzbereit.

FAULT AND EXCLUSION

Fehlfunktion Formulare	Ursachen	Fehlerbehebung
Es kommt kein Wasser aus dem Pumpe oder der Durchfluss ist unzureichend	1. Der Luftdruck ist unzureichend. 2. Der Strömungskanal der Pumpe Hohlraum ist blockiert 3. Das Ventil wird nicht geöffnet	1. Luftdruck hinzufügen 2. Pumpenhohlraum zum Reinigen öffnen 3. Ventil öffnen
Die Pumpe stoppt ihren Betrieb	1. Das Luftverteilerventil ist 2. Die Membran ist beschädigt 3. Der Schalldämpfer ist verstopft 4. In der Pleuelstangendichtung tritt Luftleckage auf	1. Reparieren oder ersetzen Sie die Luft 2. Membrane austauschen . 3. Schalldämpfer reinigen. 4. Pleuelstangendichtung austauschen .
Der Hub ist zu niedrig	1. Das Saugventil ist beschädigt. 2. Der Durchfluss ist zu hoch. 3. Der Luftdruck ist zu niedrig .	1. Kürzen Sie das Rohr und reduzieren 2. Drehen Sie das Ablassventil herunter. 3. Fügen Sie den Luftdruck hinzu
Der Lärm Ist zu niedrig	1. Der Schalldämpfer ist kaputt	1. Luftdruck hinzufügen .

Hersteller: Shanghaimuxinmuyeyouxiangongsi
Adresse: Shuangchenglu 803nong11hao1602A-1609shi, baoshanqu, Shanghai 200000 CN.
Importiert nach AUS: SIHAO PTY LTD. 1 ROKEVA STREETEASTWOOD NSW 2122 Australien
Importiert in die USA: Sanven Technology Ltd. Suite 250, 9166 Anaheim Place, Rancho Cucamonga, CA 91730

UK	REP

YH CONSULTING LIMITED. C/O YH Consulting Limited Office 147, Centurion House, London Road, Staines-upon-Thames, Surrey, TW18 4AX

EC	REP

E-CrossStu GmbH
Mainzer Landstr.69,
60329 Frankfurt am Main.

VEVOR

Affordable. Reliable. Home Improvement.

ad aria compressa
Pompa a doppia membrana

VEVOR

Affordable. Reliable. Home Improvement.

QBY4-25 / QBY4-25L / QBY4-25LF46	QBY4-50 / QBY4-50L	QBK-25	QBY-15PP
		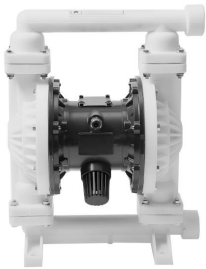	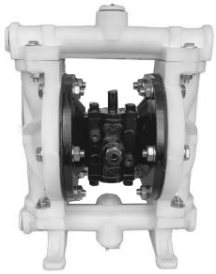
QBY-15/QBK-15P	**QBK-40L**	**QBK-15**	

Queste sono le istruzioni originali, si prega di leggere attentamente tutte le istruzioni del manuale prima dell'uso. VEVOR si riserva la piena interpretazione del proprio manuale utente. L'aspetto del prodotto dipenderà dal prodotto ricevuto. Vi preghiamo di scusarci se non vi informeremo più in caso di aggiornamenti tecnologici o software sul nostro prodotto.

	Avvertenza: per ridurre il rischio di lesioni, l'utente deve leggere attentamente il manuale di istruzioni.

PRODUCT PRESENTATION

Questa serie di pompe a membrana è l'ultimo modello in casa. Sono progettate per aspirare e pompare vari liquidi corrosivi contenenti granuli, liquidi viscosi, volatili, infiammabili, esplosivi o tossici, fanghi di porcellana, purea di frutta, fumi, recupero di olio residuo in una cisterna, inversione temporanea della cisterna, ecc. I parametri di prestazione di questa serie sono simili a quelli delle pompe tedesche WLLDENPUMPS e americane MARI0-WPUMPS. I componenti a contatto con il flusso sono realizzati in acciaio inossidabile, lega di alluminio, ghisa e tecnopolimeri, mentre la membrana può essere in NBR, Viton, neoprene o PTFE.

MAIN APPLICATION

1. La pompa può aspirare arachidi, sottaceti, pomodori, liquami, salsiccia rossa, cioccolato, luppolo, sciroppo, ecc.
2. La pompa può aspirare vernice, pigmento, colla, adesivo, ecc.
3. La pompa può aspirare vari tipi di fanghi smaltati di piastrelle, porcellana, mattoni, porcellane, ecc.
4. La pompa può aspirare vari materiali di macinazione, agenti corrosivi e pulire lo sporco oleoso, ecc.
5. La pompa può aspirare varie tossine e liquidi infiammabili o volatili, ecc.
6. La pompa può aspirare vari tipi di acqua, malta cementizia, ecc.
7. La pompa può aspirare vari liquidi acidi, alcalini e corrosivi, ecc.
8. Può essere utilizzato come dispositivo di trasmissione a passo anteriore di solidi e liquidi
apparecchiature di separazione.

WAY TO INSTALL

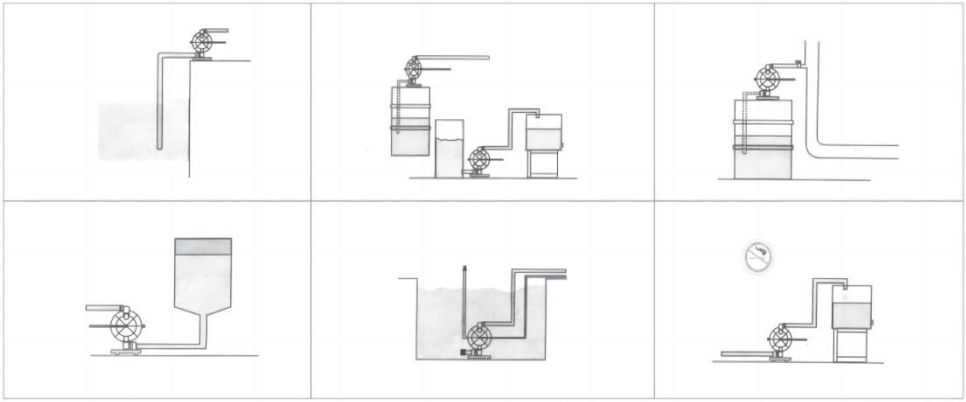

PERFORMANCE CHARACTERISTICS

Le pompe pneumatiche a doppia membrana non solo sono in grado di evacuare il flusso di liquidi, ma possono anche convogliare fluidi con flussi difficili, grazie ai vantaggi delle pompe autopompanti, delle pompe a immersione, delle pompe schermate, delle pompe per fanghi e delle pompe per impurità, ecc.

1. Non è necessario versare l'acqua di prelievo, l'altezza di aspirazione raggiunge i 7 m. L'altezza di mandata raggiunge i 50 m e la pressione di esportazione è >6 kgf/cm²;
2. Ampia portata e buone prestazioni. Il diametro massimo consentito per il passaggio del grano raggiunge i 10 mm. Il danno alla pompa durante lo scarico del fango e delle impurità è minimo.
3. La durata e il flusso di consegna possono far passare la valvola pneumatica aperta per realizzare una regolazione continua (regolazioni della pressione pneumatica tra 2-8 kgf/cm²).
4. Questa pompa non ha parti rotanti né guarnizioni dei cuscinetti. Il diaframma separa completamente il fluido esausto dalle parti in movimento della pompa e dal fluido di lavoro. Il fluido convogliato non può fuoriuscire all'esterno. Pertanto, non causa inquinamento ambientale e non è pericoloso per la sicurezza umana durante lo scarico di fluidi tossici,

infiammabili o corrosivi.

5. Non necessita di elettricità. È sicuro e affidabile anche se utilizzato in luoghi infiammabili ed esplosivi.
6. Può essere immerso in acqua media.
7. Comodo da usare e affidabile. Aprire o chiudere il corpo della valvola del gas solo durante l'avvio o l'arresto. Anche in caso di inattività o di pause improvvise e prolungate dovute a incidenti, la pompa non subirà danni. In caso di sovraccarico, la pompa si arresta automaticamente e attiva la funzione di autoprotezione. Quando il carico è coperto normalmente, può anche avviarsi automaticamente.
8. Struttura semplice e meno parti soggette a usura. Questa pompa è semplice nella struttura, nell'installazione e nella manutenzione. Il fluido trasportato dalla pompa non entra in contatto con la valvola pneumatica abbinata, la leva di accoppiamento, ecc. A differenza di altri tipi di pompe, le prestazioni diminuiscono gradualmente a causa di danni al rotore, agli ingranaggi, alle palette, ecc.
9. Può trasmettere l'adesivo (la viscosità è inferiore a 10000 centipoise)
10. Questa pompa non necessita di lubrificante. Anche se gira a vuoto, non ne subisce l'influenza. Questa è una caratteristica di questa pompa .

OPERATIONAL PRINCIPLE

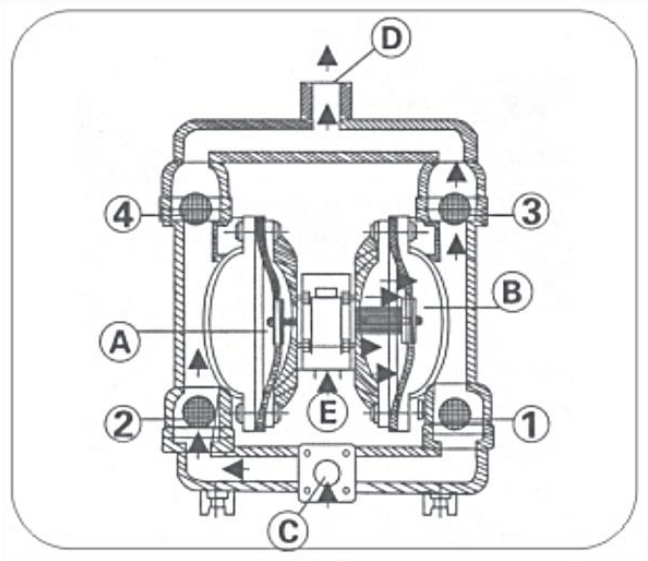

Installare ciascun diaframma in entrambe le cavità di lavoro allineate (A) e (B), che possono essere collegate tra loro tramite una leva di accoppiamento centrale. L'aria compressa entra nella valvola di distribuzione dell'aria dall'ingresso dell'aria della pompa, comprime l'aria in una cavità attraverso il meccanismo di distribuzione dell'aria e spinge fuori il movimento del diaframma nella cavità. Il gas presente nell'altra cavità verrà drenato. Una volta raggiunto il termine della corsa, il meccanismo di distribuzione dell'aria aspira automaticamente l'aria compressa in un'altra cavità di lavoro, spingendo fuori il diaframma per farlo muovere nella direzione opposta, in modo da consentire a entrambi i diaframmi di muoversi reciprocamente in modo continuo e sincronizzato.

L'aria di compressione entra nella valvola di distribuzione dell'aria da (E) mostrato come diagramma, lascia il pezzo del diaframma muoversi verso il giusta direzione. E la forza di aspirazione in (UN) la camera lascia fluire il mezzo dall'ingresso (C), spingere fuori la valvola a sfera (2) A entrare (UN) camera, la valvola a sfera (4) verrà bloccato a causa della forza di aspirazione . Il mezzo in (B) la camera verrà premuta per spingere fuori la valvola a sfera (3) per uscire dall'uscita (D). Nel frattempo, lascia la valvola a

sfera (IO) vicino, impedire il riflusso. Tale movimento in circolo lascerà che il mezzo aspiri ininterrottamente da (C) ingresso e scarico da (D)uscita.

.

CONNECTION SCHEMATIC DIAGRAM

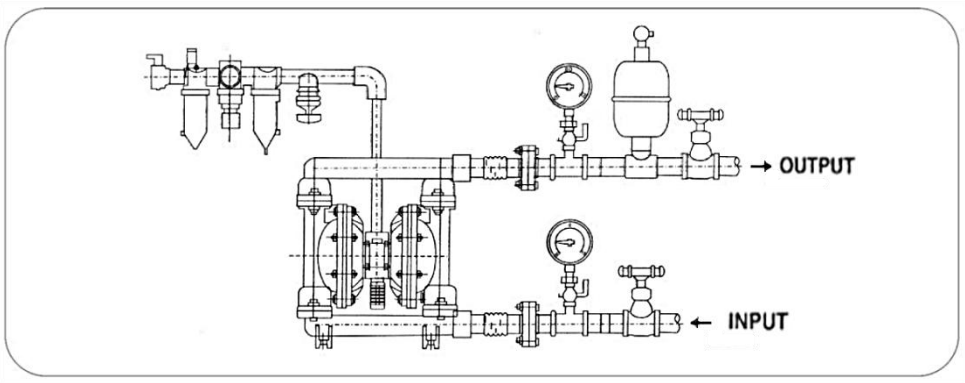

PERFORMANCE PARAMETER

Model	Q.max (GPM)	H.max (FT)	Export pressure (kgf/cm²)	Maximum suction lift (m)	Maximum allowable particle size (mm)	Maximum gas supply pressure (MPa)	MP (PSI)	Pump	
								Air Inlet Size	Inlet and outlet Size
QBY4-25 QBY4-25L QBY4-25LF46	35	262	8.0	7.0	2.5	0.8	114	NPT0.5"	NPT1"
QBY4-50 QBY4-50L	158	262	8.0	6.6	5.0	0.8	114	NPT3/4"	NPT2"
QBK-25	25	226	7.0	4.8	2.5	0.7	100	NPT0.5"	NPT1"
QBY-15PP	4.4	170	7.0	4.6	1.5	0.7	100	NPT1/4"	NPT1.5"
QBY-15 QBK-15P	6.6	226	0.7	4.8	1.5	0.7	100	NPT1/4"	NPT0.38"
QBK-40L	44	230	6.9	5.0	4.5	0.7	115	NPT1/2"	NPT1.5"
QBK-15	3.0	200	6.9	5.0	1.0	0.7	90	NPT1/4"	NPT0.5"

Note: Affected by the stability of gas supply and the environment, the parameters may have certain fluctuations or errors, which is a normal phenomenon.

QBK INSTALLATION SIZE CHART

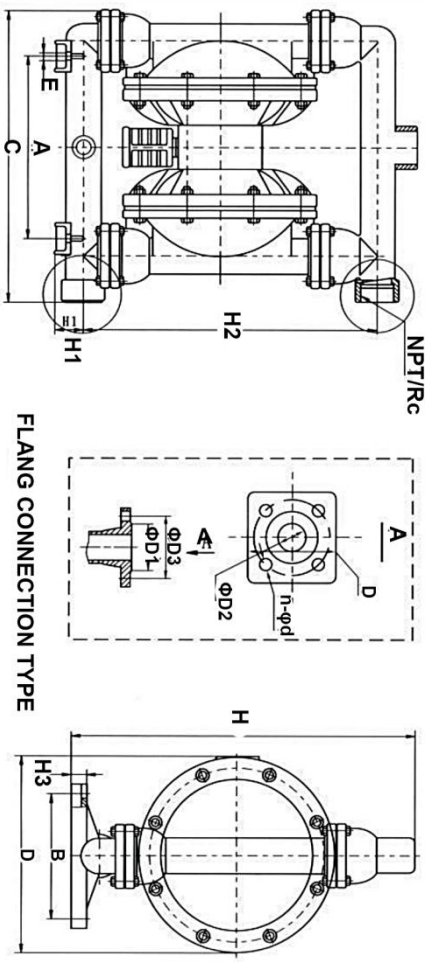

QBY- 10/40 Structural drawing	
01.Outlet pipe	02.Ball sealer
03.Seal seat	04.Diaphragm vane
05.Intermediate	06.Connecting components
07.Copperroads	08.Pump body
09.Inlet pipe	10.Valve pluy
12.Admi ion piece	13.Air distrbution valve

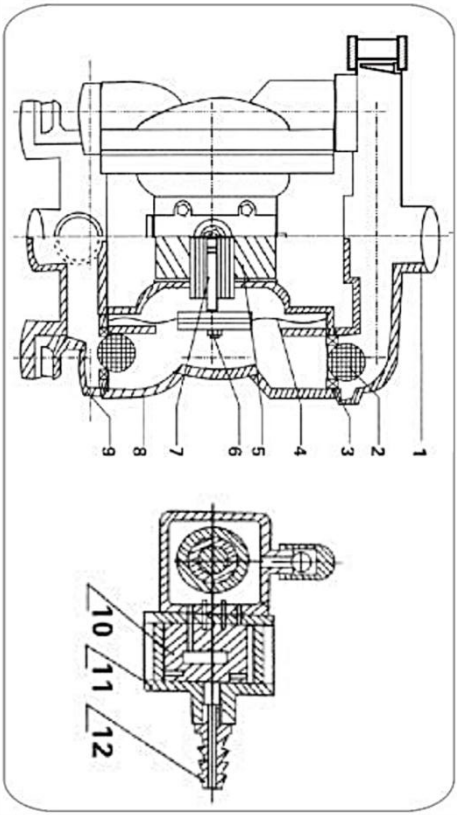

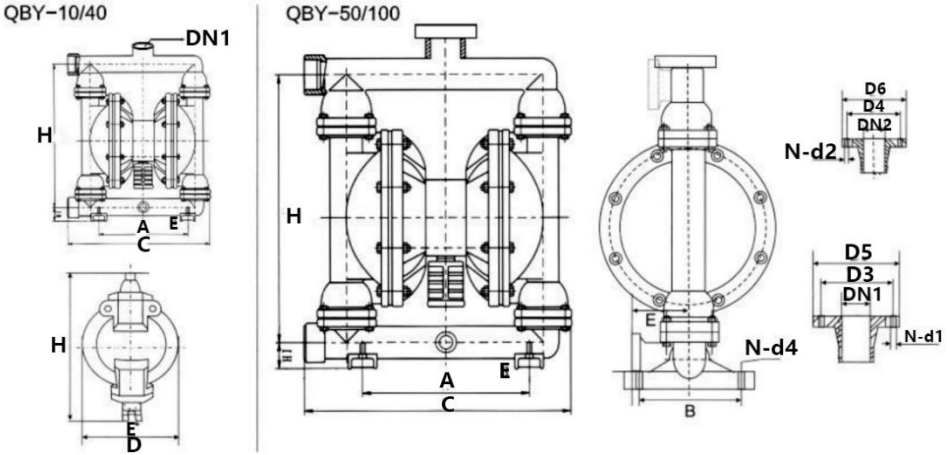

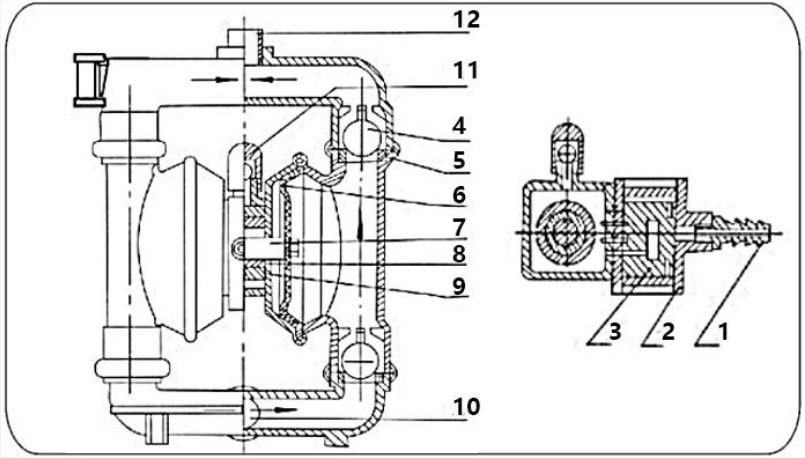

QBY-50~100 Structural drawing	
01.Admi ion piece	02.Air distrbution valve
03.Air distrbution valve	04Ball sealor
05.Seal seat	06.Diaphragm vane
07.Connecting components	08.Copper roads
09.Intermediate	10.Inlt pipe
11.Air outlet	12.Outlet pipe

Model	A	B	D5	D6	C	H	H1	H2	DH1	DN2	N-d1	N-d2	D3	D4	E	N-d4	Ouside dameer of ar inkt	Materials
QBY-10	135	53	/	/	190	235	35	220	3/8" Threaded	/	/	/	/	/	**12**	/	8	(HT200) **(ZL104)** **(1Cr18Ni9Ti)** (PP)
QBY-15	135	53	/	/	190	235	35	220	1/2" Threaded	/	/	/	/	/	12	/	8	
QBY-25	255	150	100	100	380	530	70		1" Threaded	1" **Threaded**	4-φ11	4-φ11	75	75	55	4-φ10	10	**(PP)** impats and exports are facing the edge
QBY-40	255	150	130	120	380	530	70		11/2" **Threaded**	11/2" **Threaded**	4-φ13.5	4-φ13.5	100	90	55	4-φ10	10	
QBY-25	220	160	100	100	370	460	50	410	1" **Threaded**	1" flange	4-φ11	4-φ11	75	75	80	4-φ12	10	(HT200' (1Cr18Ni9Ti) (ZL104)
QBY-40	220	160	130	120	370	460		410	11/2" Threaded	11/4" **Threadex**	4-φ13.5	4-φ13.5	100	90		4-φ12	10	
QBY-50	340	215	140	140	550	715	95		2" flange	2" flange	4-φ13.5	4-φ13.5	110	110	145	4-φ17.5	12	
QBY-65	340	215	160	140	550	715	95		2½" flange	22" **flange**	4-φ13.5	4-φ13.5	130	130	145	4-φ17.5	12	
QBY-80	360	260	190	190	580	950	100		3" flange	3" fange	4-φ17.5	4-φ17.5	150	150	130	4-φ17.5	12	
QBY-100	360	260	210	190	580	950	100		4" flange	3" **flange**	4-φ17.5	4-φ17.5	170	170	130	4-φ17.5	12	

Nota: i raccordi QBY-10 e 15 in ghisa/alluminio/acciaio inossidabile/plastica, per importazione ed esportazione, sono filettati, non blu. I raccordi QBY-25 e 40 in acciaio inossidabile/plastica, per importazione ed esportazione, sono filettati, non blu; i raccordi QBY-50/65/80/100 in lega di alluminio/ghisa sono flangiati, non filettati. (Fare riferimento alle immagini del catalogo dei prodotti campione) .

STRUCTURE DRAWING AND PARTS LIST

NO.	Nome	Quantità	Materiale
1	Tubo di ingresso	1	Acciaio inossidabile, ghisa, lega di alluminio, plastica, rivestimento interno FEP
2	Tubo di scarico	1	Acciaio inossidabile, ghisa, lega di alluminio, plastica, rivestimento interno FEP
3	Corpo pompa	2	Acciaio inossidabile, ghisa, lega di alluminio, plastica, rivestimento

			interno FEP
4	Camera della pompa	2	Lega di alluminio, ghisa
5	Intermedio	1	lega di alluminio
6	Paletta a membrana	2	PTFE
7	Paletta a membrana	2	gomma acrilonitrile-butadiene, policloroprene
8	guarnizione di tenuta intermedia	2	gomma acrilonitrile-butadiene
9	Alloggiamento dell'albero motore	2	Plastica
10	Alloggiamento dell'albero della biella	2	Plastica
11	Boccola del pistone	2	Plastica
12	Pistone	2	Plastica
13	Blocco pantofola	1	lega di alluminio
14	Blocco pantofola	1	acciaio cromato
15	Anello di tenuta	1	Plastica
16	Blocco antislittamento di guida	1	Plastica
17	Piastra di copertura	1	lega di alluminio
18	Guarnizione della piastra di copertura	1	Gomma
19	Silenziatore	1	Plastica
20	Sede di tenuta	4	Gomma
21	Sede di tenuta	4	PTFE
22	Barra di serraggio	4	Acciaio inossidabile, acciaio al carbonio
23	Biella	1	Acciaio inossidabile
24	Molla di compressione	1	Rame
25	Albero motore	1	Acciaio inossidabile
26	Anello di tenuta dell'albero motore	2	Gomma
27	O-ring tipo Y	4	Gomma
28	O-ring	1	Gomma

29	O-ring a farfalla	1	Gomma
30	Ugello di ingresso	1	Rame
31	Sigillante per palline	4	Gomma
32	Sigillante per palline	4	Acciaio inossidabile, ceramica, PTFE

MATTERS NEED ATTENTION

1. Se la vibrazione della pompa è molto lieve, in genere non è necessario installare i bulloni di fondazione.
2. Se l'aria compressa viene miscelata con sostanze sporche, il normale avviamento della pompa ne risentirà. Si consiglia all'utente di installare anche i componenti pneumatici triplex.
3. Quando si pompano fluidi che congelano o si depositano facilmente, installare una valvola all'ingresso della pompa. Se si desidera arrestare la pompa, chiudere prima la valvola e poi farla funzionare per diversi minuti per svuotare il fluido all'interno della pompa e pulire tempestivamente il liquido accumulato, in modo da evitare difficoltà al successivo avvio.
4. Quando si sostituisce la membrana, pulire la biella nella cavità interna e la boccola in rame della pompa. Evitare di danneggiare l'anello di tenuta in PTFE bianco. Rimontare il tutto come in origine e la pompa può essere riutilizzata.

FAULT AND EXCLUSION

Malfunzionamento forme	Cause	Risoluzione dei problemi
Non esce acqua dal pompa o il flusso è insufficiente	1. La pressione dell'aria è insufficiente 2. Il canale di flusso della pompa la cavità è bloccata 3. La valvola non è aperta	1. Aggiungere la pressione dell'aria 2. Aprire la cavità della pompa per la pulizia 3. Aprire la valvola
La pompa interrompe il suo funzionamento	1. La valvola di distribuzione dell'aria è danneggiato 2. Il diaframma è danneggiato 3. Il silenziatore è bloccato 4. Si verifica una perdita d'aria nella guarnizione della biella	1. Riparare o sostituire l' aria valvola di distribuzione 2. Sostituire la membrana 3. Pulire la marmitta. 4. Sostituire la guarnizione della biella
L'ascensore è troppo basso	1. La valvola di aspirazione è danneggiata . 2. Il flusso è troppo alto. 3. La pressione dell'aria è troppo bassa .	1. Accorciare il tubo e ridurre gomiti 2. Abbassare la valvola di scarico. 3. Aggiungere la pressione dell'aria
IL rumore È pure Basso	1. La marmitta è rotta	1. Aggiungere la pressione dell'aria .

Produttore: Shanghaimuxinmuyeyouxiangongsi
Indirizzo: Shuangchenglu 803nong11hao1602A-1609shi, baoshanqu, Shanghai 200000 CN.
Importato in AUS: SIHAO PTY LTD. 1 ROKEVA STREETEASTWOOD Nuovo Galles del Sud 2122 Australia
Importato negli USA: Sanven Technology Ltd. Suite 250, 9166 Anaheim Luogo, Rancho Cucamonga, CA 91730

UK	REP

YH CONSULTING LIMITED. C/O YH Consulting Limited Office 147, Centurion House, London Road, Staines-upon-Thames, Surrey, TW18 4AX

EC	REP

E-CrossStu GmbH
Mainzer Landstr.69,
60329 Frankfurt am Main.

VEVOR

Affordable. Reliable. Home Improvement.

Operado por aire
Bomba de doble diafragma

VEVOR

Affordable. Reliable. Home Improvement.

QBY4-25 / QBY4-25L / QBY4-25LF46	QBY4-50 / QBY4-50L	QBK-25	QBY-15PP
			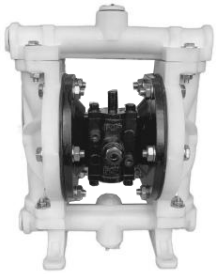
QBY-15/QBK-15P	**QBK-40L**	**QBK-15**	

Estas son las instrucciones originales; lea atentamente todas las instrucciones del manual antes de utilizarlo. VEVOR se reserva el derecho de interpretar su manual de usuario. La apariencia del producto dependerá del producto que haya recibido. Le rogamos que nos disculpe si no le informamos de nuevo si hay actualizaciones tecnológicas o de software en nuestro producto.

	Advertencia: Para reducir el riesgo de lesiones, el usuario debe leer atentamente el manual de instrucciones.

PRODUCT PRESENTATION

Esta serie de bombas de diafragma es el modelo más reciente para el hogar. Están diseñadas para extraer y aspirar diversos líquidos corrosivos que contienen gránulos, líquidos viscosos, volátiles, inflamables, explosivos o tóxicos, lodos de porcelana, puré de fruta, humos, la recuperación de aceite residual en un buque cisterna, la reversión temporal del buque cisterna, etc. Los parámetros de rendimiento de esta serie son similares a los de las bombas alemanas WLLDENPUMPS y las estadounidenses MARIO-WPUMPS. Los componentes en contacto con el flujo están hechos de acero inoxidable, aleación de aluminio, hierro fundido y plásticos de ingeniería, mientras que el diafragma puede ser de NBR, Viton, neopreno o PTFE.

MAIN APPLICATION

1. La bomba puede succionar maní, encurtidos, tomates, purés, salchichas rojas, chocolate, lúpulo y jarabe, etc.
2. La bomba puede succionar pintura, pigmento, pegamento y adhesivo, etc.
3. La bomba puede succionar diversas lechadas esmaltadas de baldosas, porcelana, ladrillos y loza, etc.
4. La bomba puede aspirar diversos materiales de molienda, agentes corrosivos y limpiar la suciedad del aceite, etc.
5.La bomba puede aspirar diversas toxinas y líquidos inflamables o volátiles, etc.
6. La bomba puede succionar diversas aguas de cuña, lechada de cemento y mortero, etc.
7. La bomba puede aspirar diversos líquidos ácidos, alcalinos y corrosivos fuertes, etc.
8. Se puede utilizar como dispositivo de transmisión frontal de sólidos y

líquidos.
equipo de separación.

WAY TO INSTALL

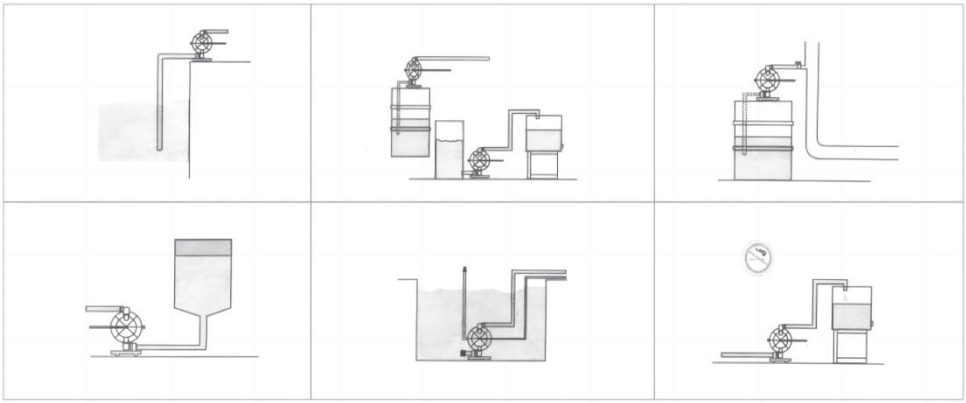

PERFORMANCE CHARACTERISTICS

Las bombas neumáticas de doble diafragma no solo extraen el líquido, sino que también transportan fluidos inestables gracias a las ventajas de las bombas autobombeantes, de inmersión, de protección, para lodos y de impurezas, entre otras.

1. No es necesario verter el agua de extracción, ya que la altura de succión alcanza los 7 m. La altura de descarga alcanza los 50 m y la presión de salida es superior a 6 kgf/cm².
2. Amplio caudal y buen rendimiento. El diámetro máximo de grano permitido alcanza los 10 mm. La bomba sufre mínimos daños al extraer la pulpa y las impurezas.
3. La vida útil y el flujo de entrega pueden hacer que la válvula neumática se abra para lograr un ajuste continuo (los ajustes de presión neumática entre 2 y 8 kgf/cm²).
4. Esta bomba no tiene piezas giratorias ni sellos de cojinetes. El diafragma separa completamente el fluido de trabajo de las piezas de la bomba. El fluido transportado no puede filtrarse al exterior. Por lo tanto, no causa contaminación ambiental ni pone en peligro la seguridad humana al extraer fluidos tóxicos, inflamables o corrosivos.

5. Sin electricidad. Es seguro y fiable al usarse en entornos inflamables y explosivos.
6.Se puede remojar en medio.
7. Fácil de usar y confiable. Abra o cierre la válvula de gas solo al arrancar o parar. Incluso si no se opera con el motor en marcha o se detiene repentinamente por un tiempo prolongado debido a un accidente, la bomba no sufrirá daños. En caso de sobrecarga, la bomba se detendrá automáticamente y contará con autoprotección. Cuando la carga esté cubierta con normalidad, también arrancará automáticamente.
8. Estructura simple y menos piezas de desgaste. Esta bomba es simple en cuanto a estructura, instalación y mantenimiento. El fluido bombeado no entra en contacto con la válvula neumática ni la palanca de acoplamiento. A diferencia de otros tipos de bombas, su rendimiento se reduce gradualmente debido a daños en el rotor, el engranaje, las paletas, etc.
9. Puede transmitir el adhesivo (la viscosidad es inferior a 10000 centipoise).
10. Esta bomba no necesita aceite lubricante. Incluso en ralentí, no afecta a la bomba. Esta es una característica de esta bomba .

OPERATIONAL PRINCIPLE

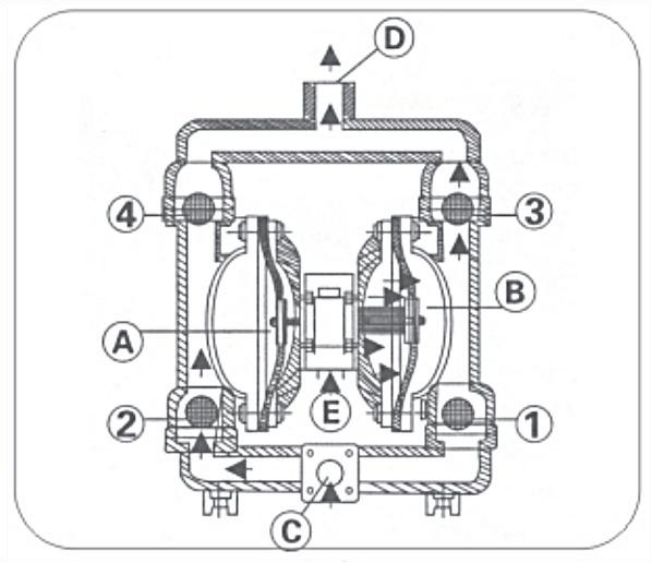

Instale cada diafragma en las cavidades de trabajo alineadas (A) y (B), que se pueden conectar mediante una palanca de acoplamiento central. El aire comprimido entra en la válvula de distribución de aire desde la entrada de aire de la bomba, comprime el aire en una cavidad a través del mecanismo de distribución de aire y expulsa el movimiento del diafragma en la cavidad. El gas de la otra cavidad se drenará. Al llegar al final de la carrera, el mecanismo de distribución de aire aspirará automáticamente el aire comprimido hacia otra cavidad de trabajo y expulsará el diafragma para que se mueva en dirección opuesta, permitiendo que ambos diafragmas se muevan alternativamente de forma continua y sincronizada.

El aire comprimido entra en la válvula de distribución de aire desde (MI) como se muestra en el diagrama, deja que la pieza del diafragma moverse Hacia el Dirección correcta. Y la fuerza de succión en (A) La cámara permite que el medio fluya desde la entrada (C), Empuje la válvula de bola hacia afuera (2) a ingresar (A) cámara, la válvula de bola (4) se bloqueará debido a la fuerza de succión . El medio en (B) Se presionará la cámara para expulsarla la válvula de bola (3) fluir desde la salida (D). Mientras tanto, deja la válvula de bola (I)

cerca, evitar el reflujo. Tal movimiento en círculos permitirá que el medio succione ininterrumpidamente de (DO) entrada y drenar de (D)salida.

.

CONNECTION SCHEMATIC DIAGRAM

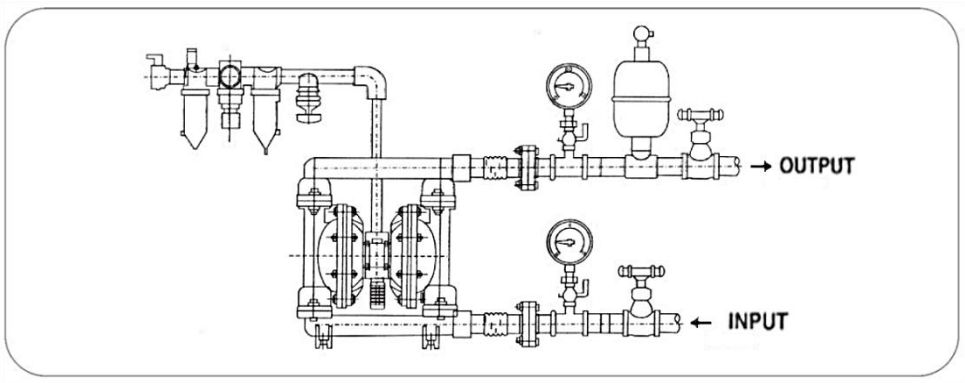

Model	Q.max (GPM)	H.max (FT)	Export pressure (kgf/cm²)	Maximum suction lift (m)	Maximum allowable particle size (mm)	Maximum gas supply pressure (MPa)	MP (PSI)	Pump	
								Air Inlet Size	Inlet and outlet Size
QBY4-25 QBY4-25L QBY4-25LF46	35	262	8.0	7.0	2.5	0.8	114	NPT0.5"	NPT1"
QBY4-50 QBY4-50L	158	262	8.0	6.6	5.0	0.8	114	NPT3/4"	NPT2"
QBK-25	25	226	7.0	4.8	2.5	0.7	100	NPT0.5"	NPT1"
QBY-15PP	4.4	170	7.0	4.6	1.5	0.7	100	NPT1/4"	NPT1.5"
QBY-15 QBK-15P	6.6	226	0.7	4.8	1.5	0.7	100	NPT1/4"	NPT0.38"
QBK-40L	44	230	6.9	5.0	4.5	0.7	115	NPT1/2"	NPT1.5"
QBK-15	3.0	200	6.9	5.0	1.0	0.7	90	NPT1/4"	NPT0.5"

Note: Affected by the stability of gas supply and the environment, the parameters may have certain fluctuations or errors, which is a normal phenomenon.

QBK INSTALLATION SIZE CHART

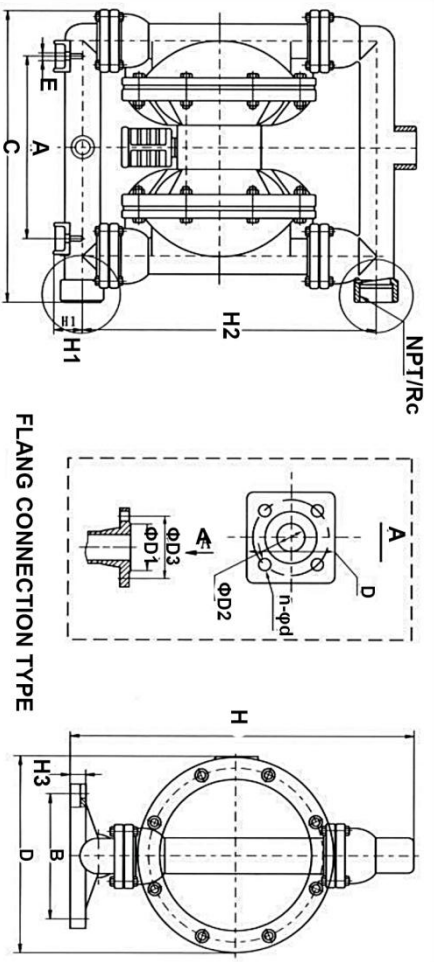

QBY- 10/40 Structural drawing	
01.Outlet pipe	02.Ball sealer
03.Seal seat	04.Diaphragm vane
05.Intermediate	06.Connecting components
07.Copperroads	08.Pump body
09.Inlet pipe	10.Valve pluy
12.Admi ion piece	13.Air distrbution valve

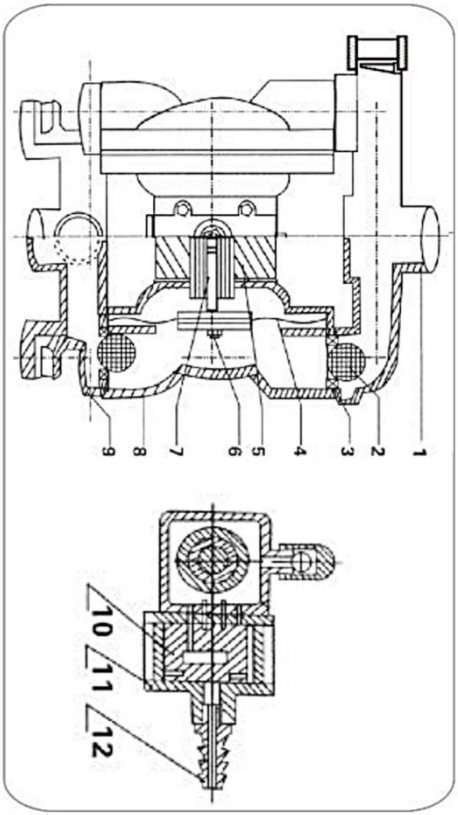

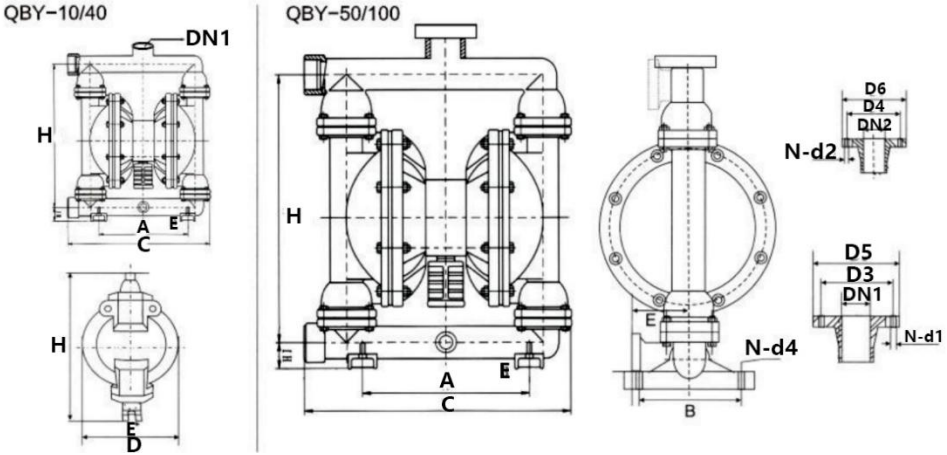

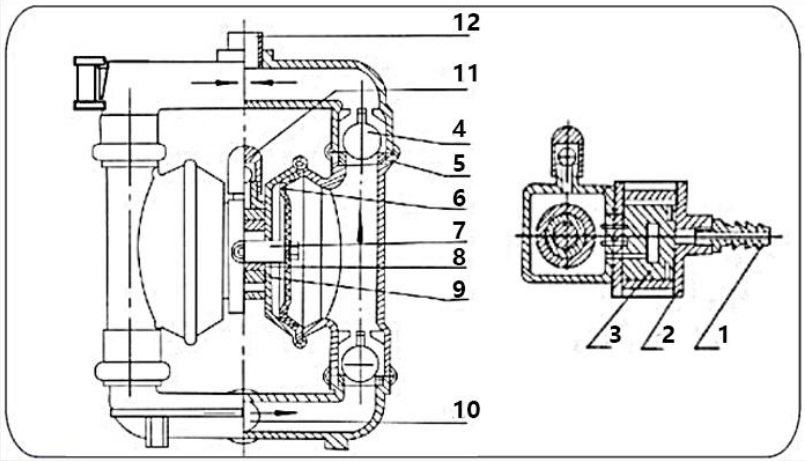

QBY-50~100 Structural drawing	
01.Admi ion piece	02.Air distrbution valve
03.Air distrbution valve	04Ball sealor
05.Seal seat	06.Diaphragm vane
07.Connecting components	08.Copper roads
09.Intermediate	10.Inlt pipe
11.Air outlet	12.Outlet pipe

Model	A	B	D5	D6	C	H	H1	H2	DH1	DN2	N-d1	N-d2	D3	D4	E	N-d4	Ouside dameer of ar inkt	Materials
QBY-10	135	53	/	/	190	235	35	220	3/8" Threaded	/	/	/	/	/	**12**	/	8	(HT200) **(ZL104)** **(1Cr18Ni9Ti)** (PP)
QBY-15	135	53	/	/	190	235	35	220	1/2" Threaded	/	/	/	/	/	12	/	8	
QBY-25	255	150	100	100	380	530	70		1" Threaded	1" **Threaded**	4-φ11	4-φ11	75	75	55	4-φ10	10	**(PP)** impats and exports are facing the edge
QBY-40	255	150	130	120	380	530	70		11/2" **Threaded**	11/2" **Threaded**	4-φ13.5	4-φ13.5	100	90	55	4-φ10	10	
QBY-25	220	160	100	100	370	460	50	410	1" **Threaded**	1" flange	4-φ11	4-φ11	75	75	80	4-φ12	10	(HT200' (1Cr18Ni9Ti) (ZL104)
QBY-40	220	160	130	120	370	460		410	11/2" Threaded	11/4" **Threadex**	4-φ13.5	4-φ13.5	100	90		4-φ12	10	
QBY-50	340	215	140	140	550	715	95		2" flange	2" flange	4-φ13.5	4-φ13.5	110	110	145	4-φ17.5	12	
QBY-65	340	215	160	140	550	715	95		2½" flange	22" **flange**	4-φ13.5	4-φ13.5	130	130	145	4-φ17.5	12	
QBY-80	360	260	190	190	580	950	100		3" flange	3" fange	4-φ17.5	4-φ17.5	150	150	130	4-φ17.5	12	
QBY-100	360	260	210	190	580	950	100		4" flange	3" **flange**	4-φ17.5	4-φ17.5	170	170	130	4-φ17.5	12	

Nota: Los modelos QBY-10 y QBY-15 de hierro fundido/aluminio/acero inoxidable/plástico, tanto de importación como de exportación, son roscados, no de color azul. Los modelos QBY-25 y QBY-40 de acero inoxidable/plástico, tanto de importación como de exportación, son roscados, no de color azul. Los modelos QBY-50/65/80/100 son bridados, no roscados. (Consulte las imágenes del catálogo de productos de muestra) .

STRUCTURE DRAWING AND PARTS LIST

No.	Nombre	Cantidad	Material
1	Tubo de entrada	1	Acero inoxidable, hierro fundido, aleación de aluminio, plástico, revestimiento interior FEP
2	Tubo de salida	1	Acero inoxidable, hierro fundido, aleación de aluminio, plástico, revestimiento interior FEP
3	Cuerpo de la bomba	2	Acero inoxidable, hierro fundido,

			aleación de aluminio, plástico, revestimiento interior FEP
4	Cámara de bomba	2	Aleación de aluminio, hierro fundido
5	Intermedio	1	aleación de aluminio
6	Paletas de diafragma	2	PTFE
7	Paletas de diafragma	2	Caucho de acrilonitrilo butadieno, policloropreno
8	junta de sellado intermedia	2	caucho de acrilonitrilo butadieno
9	Carcasa del eje de transmisión	2	Plástico
10	Carcasa del eje de la biela	2	Plástico
11	Casquillo del pistón	2	Plástico
12	Pistón	2	Plástico
13	Bloque de zapatilla	1	aleación de aluminio
14	Bloque de zapatilla	1	Acero cromado
15	Anillo colector de sellado	1	Plástico
16	Bloque de deslizamiento de conducción	1	Plástico
17	Placa de cubierta	1	aleación de aluminio
18	Junta de la placa de cubierta	1	Goma
19	Silenciador	1	Plástico
20	Asiento del sello	4	Goma
21	Asiento del sello	4	PTFE
22	Barra de sujeción	4	Acero inoxidable, acero al carbono
23	Biela	1	Acero inoxidable
24	Resorte de compresión	1	Cobre
25	Eje de transmisión	1	Acero inoxidable
26	Anillo de sellado del eje de transmisión	2	Goma
27	Junta tórica tipo Y	4	Goma
28	Junta tórica	1	Goma
29	Junta tórica tipo mariposa	1	Goma
30	Boquilla de entrada	1	Cobre

31	Sellador de bolas	4	Goma
32	Sellador de bolas	4	Acero inoxidable, cerámico, PTFE

MATTERS NEED ATTENTION

1. Si la vibración de la bomba es muy leve, generalmente no es necesario instalar los pernos de base.
2. Si el aire comprimido está mezclado con suciedad, el arranque normal de la bomba se verá afectado. Se recomienda instalar adicionalmente las piezas neumáticas triplex.
3. Al bombear medios que se congelan o depositan fácilmente, instale una válvula en la entrada de la bomba. Si necesita detener la bomba, cierre primero la válvula y luego hágala funcionar durante varios minutos para vaciar el medio y limpiar el líquido acumulado a tiempo, evitando así dificultades al volver a arrancarla.
4. Al reemplazar el diafragma, limpie la biela en la cavidad interna y el casquillo de cobre de la bomba. Evite dañar el anillo de sellado de PTFE blanco. Vuelva a ensamblar el diafragma original y podrá utilizar la bomba.

FAULT AND EXCLUSION

Funcionamiento defectuoso formularios	Causas	Solución de problemas
No sale agua de la bomba o el flujo es insuficiente	1. La presión de aire es insuficiente. 2. El canal de flujo de la bomba . La cavidad está bloqueada 3. La válvula no está abierta .	1. Agregue la presión de aire . 2. Abra la cavidad de la bomba para limpiarla. 3. Abra la válvula .
La bomba detiene su funcionamiento	1 . La válvula de distribución de aire es 2. El diafragma está dañado. 3. El silenciador está bloqueado. 4. Hay una fuga de aire en el sello de la biela .	1. Reparar o reemplazar el aire Válvula de distribución 2. Reemplace el diafragma 3. Limpie el silenciador. 4. Reemplace el sello de la biela
El ascensor está demasiado bajo	1. La válvula de succión está dañada. 2. El caudal es demasiado alto. 3. La presión de aire es demasiado baja .	1 . Acortar la tubería y reducir Codos 2. Cierre la válvula de drenaje. 3. Agregue la presión de aire .
El ruido es también bajo	1. El silenciador está roto .	1 . Agregue la presión de aire.

Fabricante: Shanghaimuxinmuyeyouxiangongsi
Dirección: Shuangchenglu 803nong11hao1602A-1609shi, baoshanqu, Shanghái 200000 CN.
Importado a AUS: SIHAO PTY LTD. 1 ROKEVA STREET, EASTWOOD NSW 2122 Australia
Importado a EE. UU.: Sanven Technology Ltd. Suite 250, 9166 Anaheim Lugar, Rancho Cucamonga, CA 91730

UK	REP

YH CONSULTING LIMITED. C/O YH Consulting Limited Office 147, Centurion House, London Road, Staines-upon-Thames, Surrey, TW18 4AX

EC	REP

E-CrossStu GmbH
Mainzer Landstr.69,
60329 Frankfurt am Main.

VEVOR

Affordable. Reliable. Home Improvement.

Napędzany powietrzem
Pompa z podwójną membraną

VEVOR

Affordable. Reliable. Home Improvement.

QBY4-25 / QBY4-25L / QBY4-25LF46	QBY4-50 / QBY4-50L	QBK-25	QBY-15PP
		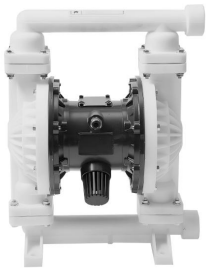	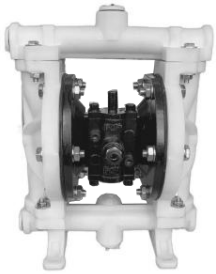
QBY-15/QBK-15P	**QBK-40L**	**QBK-15**	

To jest oryginalna instrukcja obsługi. Przed użyciem prosimy o dokładne zapoznanie się z treścią instrukcji. Firma VEVOR zastrzega sobie prawo do jednoznacznej interpretacji niniejszej instrukcji obsługi. Wygląd produktu zależy od stanu, w jakim go otrzymali Państwo. Prosimy o wyrozumiałość, ale nie będziemy Państwa ponownie informować o aktualizacjach technologicznych lub oprogramowania naszego produktu.

	Ostrzeżenie: Aby zminimalizować ryzyko obrażeń, użytkownik powinien uważnie przeczytać instrukcję obsługi.

PRODUCT PRESENTATION

Ta seria pomp membranowych to najnowszy model w domu. Zaprojektowano je do tłoczenia i zasysania różnego rodzaju cieczy żrących zawierających granulki, cieczy lepkich, lotnych, łatwopalnych, wybuchowych lub trujących, zawiesiny porcelanowej, przecieru owocowego, spalin, odzyskiwania resztek oleju w cysternie, tymczasowego odwracania cysterny itp. Parametry wydajności tej serii są zbliżone do parametrów niemieckich pomp WLLDENPUMPS i amerykańskich pomp MARI0-WPUMPS. Elementy mające kontakt z przepływającym medium wykonane są ze stali nierdzewnej, stopu aluminium, żeliwa i tworzyw konstrukcyjnych, a membrana może być wykonana z NBR, Vitonu, neoprenu lub PTFE.

MAIN APPLICATION

1. Pompa może zasysać orzeszki ziemne, ogórki kiszone, pomidory, papkę, czerwoną kiełbasę, czekoladę, chmiel, syrop itp.
2. Pompa może zasysać farbę, pigment, klej, lepiszcze itp.
3. Pompa może zasysać różnego rodzaju glazurowane zawiesiny z płytek, porcelany, cegły, wyrobów chińskich itp.
4. Pompa może zasysać różne materiały ścierne, środki korozyjne, a także usuwać brud, olej itp.
5. Pompa może zasysać różne toksyny, łatwopalne lub lotne ciecze itp.
6. Pompa może zasysać różne rodzaje wody, zawiesiny cementowej, zaprawy itp.
7. Pompa może zasysać różne silne kwasy, zasady, żrące ciecze itp.
8. Może być stosowany jako urządzenie do przenoszenia fazy stałej i cieczy w przednim etapie
sprzęt separacyjny.

WAY TO INSTALL

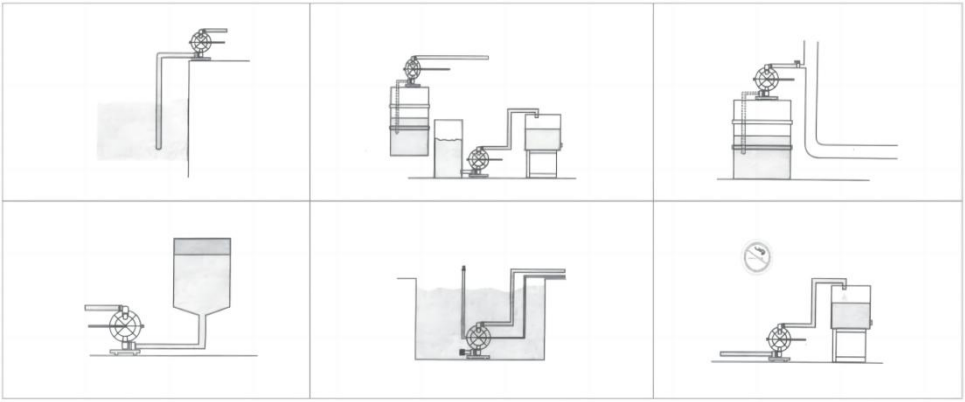

PERFORMANCE CHARACTERISTICS

Pompy pneumatyczne z podwójną membraną nie tylko odprowadzają ciecz, ale także transportują medium o niestabilnym przepływie, korzystając z zalet pomp samopompujących, pomp nurkowych, pomp tarczowych, pomp szlamowych i pomp do zanieczyszczeń itp.

1. Nie ma potrzeby wylewania wody pobieranej, wysokość ssania osiąga 7 m. Wysokość podnoszenia osiąga 50 m, a ciśnienie eksportu >6 kgf/cm²;
2. Szeroki przepływ i dobra wydajność. Maksymalna średnica przepuszczanego ziarna sięga 10 mm. Pompa jest podatna na uszkodzenia podczas usuwania szlamu i zanieczyszczeń.
3. Czas dostawy i przepływ mogą być regulowane przez zawór pneumatyczny, który otwiera się, umożliwiając bezstopniową regulację (regulacja ciśnienia pneumatycznego w zakresie 2–8 kgf/cm²).
4. Pompa nie posiada żadnych części obrotowych ani uszczelnień łożysk. Membrana całkowicie oddziela zużyte medium od części roboczych pompy i medium roboczego. Transportowane medium nie może wydostać się na zewnątrz. Dzięki temu nie powoduje zanieczyszczenia środowiska ani zagrożenia dla zdrowia ludzkiego podczas usuwania toksyn, łatwopalnych lub żrących mediów.

5. Brak zasilania elektrycznego. Jest bezpieczny i niezawodny w użyciu w miejscach zagrożonych wybuchem i łatwopalnością.
6. Można namoczyć w medium.
7. Jest wygodny w użyciu i niezawodny. Korpus zaworu gazowego należy otwierać lub zamykać tylko podczas uruchamiania lub zatrzymywania. Nawet w przypadku braku pracy medium lub nagłego, długotrwałego zatrzymania z powodu wypadku, pompa nie ulegnie uszkodzeniu. W przypadku przeciążenia pompa automatycznie się zatrzyma i będzie wyposażona w funkcję samozabezpieczenia. Po normalnym obciążeniu pompa może również uruchomić się automatycznie.
8. Prosta konstrukcja i mniej części eksploatacyjnych. Pompa ta jest prosta w konstrukcji, montażu i konserwacji. Medium transportowane przez pompę nie styka się z dopasowanym zaworem pneumatycznym, dźwignią sprzęgła itp. W przeciwieństwie do innych rodzajów pomp, wydajność będzie stopniowo spadać z powodu uszkodzenia wirnika, przekładni, łopatki itp.
9. Może przenosić klej (lepkość poniżej 10000 centypuazów)
10. Ta pompa nie wymaga smarowania olejem. Nawet na biegu jałowym nie ma to wpływu na pracę pompy. Jest to cecha charakterystyczna tej pompy .

OPERATIONAL PRINCIPLE

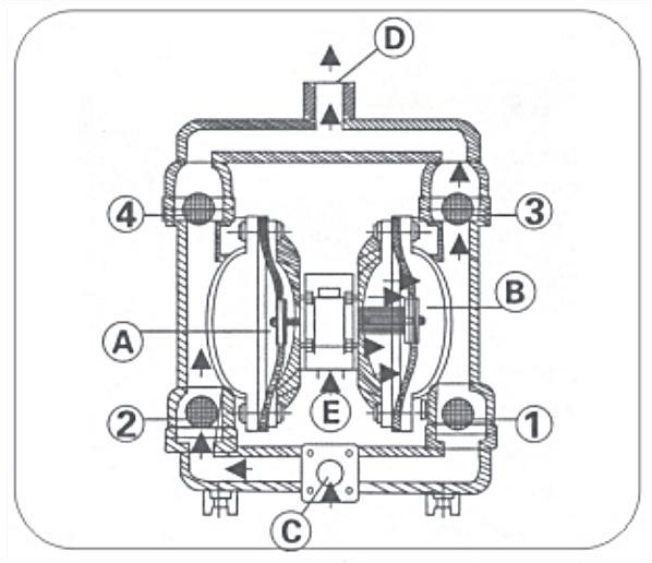

Zamontuj każdą membranę w obu wyrównanych gniazdach roboczych (A) i (B), które można połączyć centralną dźwignią sprzęgającą. Sprężone powietrze wpływa do zaworu rozprowadzającego powietrze z wlotu powietrza pompy, spręża powietrze do jednego gniazda poprzez mechanizm rozprowadzający powietrze i wypycha membranę z gniazda. Gaz z drugiego gniazda zostanie odprowadzony. Po osiągnięciu punktu końcowego skoku, mechanizm rozprowadzający powietrze automatycznie zasysa sprężone powietrze do drugiego gniazda roboczego, wypychając membranę w przeciwnym kierunku, umożliwiając obu membranom ciągły, synchroniczny ruch posuwisto-zwrotny.

Sprężone powietrze dostaje się do zaworu rozdzielającego powietrze z (MI) pokazano jako diagram, pozwól, aby przepona się poruszyła ruszyć się w kierunku właściwy kierunek. A siła ssania w (A) komora pozwala na przepływ medium do wejścia from(C), wypchnąć zawór kulowy (2) Do Wchodzić (A) izba, zawór kulowy (4) zostanie zablokowany z powodu siły ssącej . Medium w (B) komora zostanie naciśnięta , aby wypchnąć zawór kulowy (3) wypłynąć z wyjścia (D). Tymczasem, pozwól zaworowi kulowemu (I) zamknąć, zapobiega

cofaniu się przepływu. Taki ruch w kręgach pozwoli medium nieprzerwanie ssać (C) wejście i odpływ z (D)wyjście.

.

CONNECTION SCHEMATIC DIAGRAM

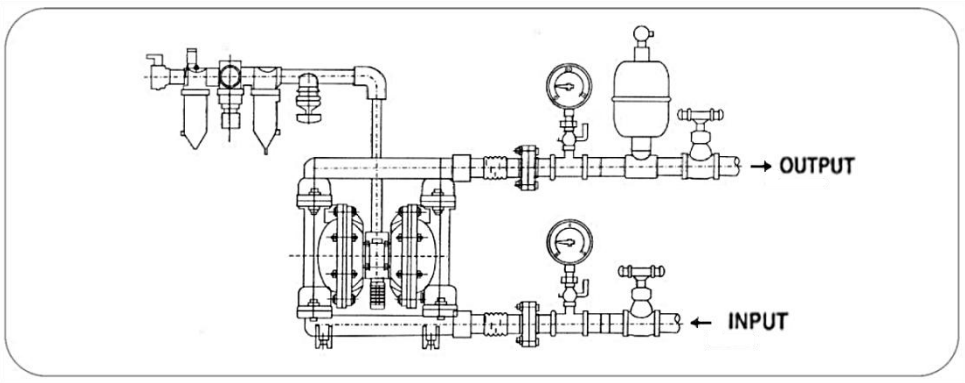

PERFORMANCE PARAMETER

Model	Q.max (GPM)	H.max (FT)	Export pressure (kgf/cm²)	Maximum suction lift (m)	Maximum allowable particle size (mm)	Maximum gas supply pressure (MPa)	MP (PSI)	Pump	
								Air Inlet Size	Inlet and outlet Size
QBY4-25 QBY4-25L QBY4-25LF46	35	262	8.0	7.0	2.5	0.8	114	NPT0.5"	NPT1"
QBY4-50 QBY4-50L	158	262	8.0	6.6	5.0	0.8	114	NPT3/4"	NPT2"
QBK-25	25	226	7.0	4.8	2.5	0.7	100	NPT0.5"	NPT1"
QBY-15PP	4.4	170	7.0	4.6	1.5	0.7	100	NPT1/4"	NPT1.5"
QBY-15 QBK-15P	6.6	226	0.7	4.8	1.5	0.7	100	NPT1/4"	NPT0.38"
QBK-40L	44	230	6.9	5.0	4.5	0.7	115	NPT1/2"	NPT1.5"
QBK-15	3.0	200	6.9	5.0	1.0	0.7	90	NPT1/4"	NPT0.5"

Note: Affected by the stability of gas supply and the environment, the parameters may have certain fluctuations or errors, which is a normal phenomenon.

QBK INSTALLATION SIZE CHART

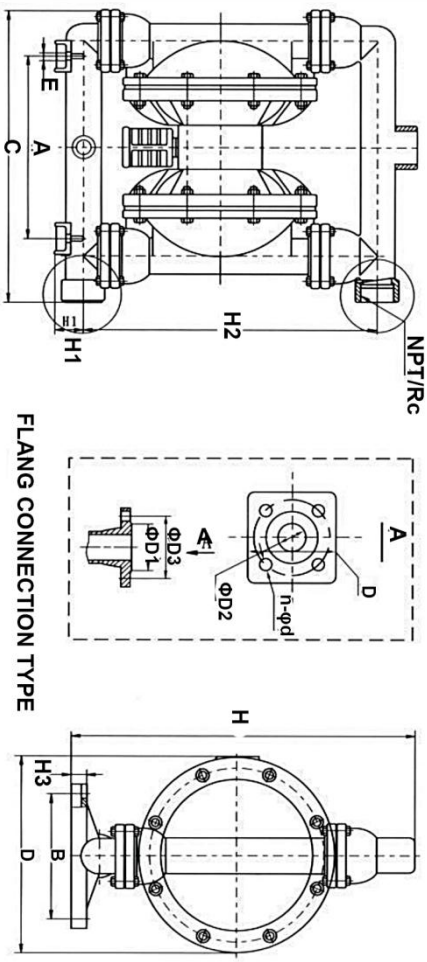

QBY- 10/40 Structural drawing	
01.Outlet pipe	02.Ball sealer
03.Seal seat	04.Diaphragm vane
05.Intermediate	06.Connecting components
07.Copperroads	08.Pump body
09.Inlet pipe	10.Valve pluy
12.Admi ion piece	13.Air distrbution valve

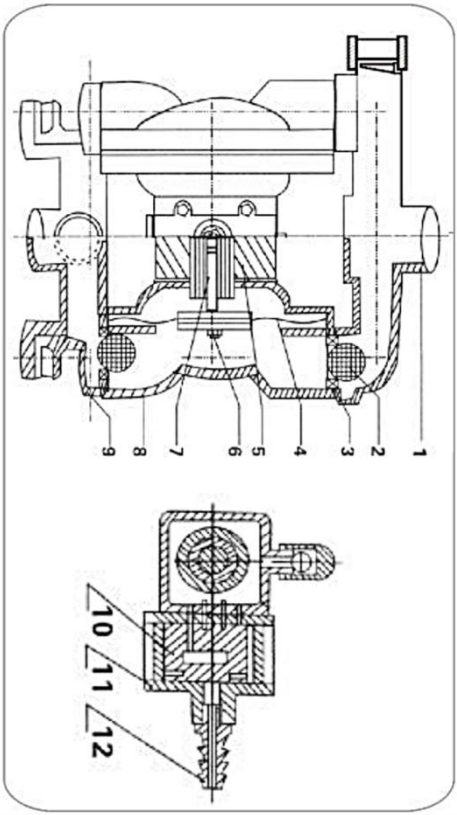

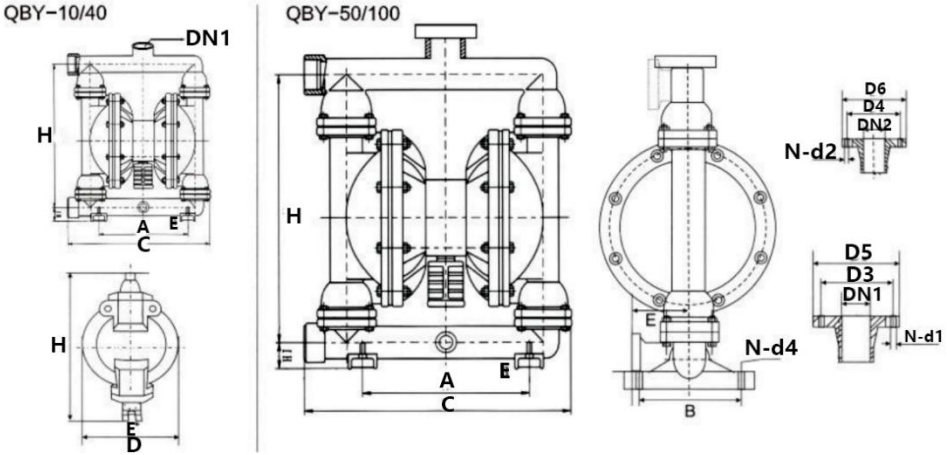

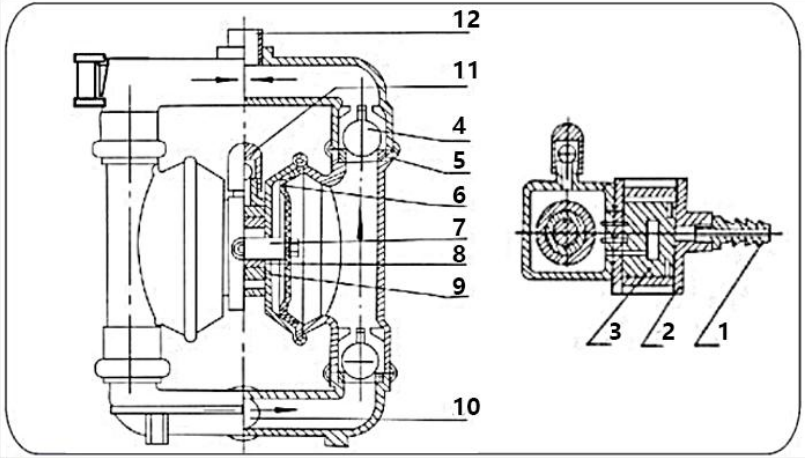

QBY-50~100 Structural drawing	
01.Admi ion piece	02.Air distrbution valve
03.Air distrbution valve	04Ball sealor
05.Seal seat	06.Diaphragm vane
07.Connecting components	08.Copper roads
09.Intermediate	10.Inlt pipe
11.Air outlet	12.Outlet pipe

Model	A	B	D5	D6	C	H	H1	H2	DH1	DN2	N-d1	N-d2	D3	D4	E	N-d4	Ouside dameer of ar inkt	Materials
QBY-10	135	53	/	/	190	235	35	220	3/8" Threaded	/	/	/	/	/	**12**	/	8	(HT200) **(ZL104)** **(1Cr18Ni9Ti)** (PP)
QBY-15	135	53	/	/	190	235	35	220	1/2" Threaded	/	/	/	/	/	12	/	8	
QBY-25	255	150	100	100	380	530	70		1" Threaded	1" **Threaded**	4-φ11	4-φ11	75	75	55	4-φ10	10	**(PP)** impats and exports are facing the edge
QBY-40	255	150	130	120	380	530	70		11/2" **Threaded**	11/2" **Threaded**	4-φ13.5	4-φ13.5	100	90	55	4-φ10	10	
QBY-25	220	160	100	100	370	460	50	410	1" **Threaded**	1" flange	4-φ11	4-φ11	75	75	80	4-φ12	10	(HT200' (1Cr18Ni9Ti) (ZL104)
QBY-40	220	160	130	120	370	460		410	11/2" Threaded	11/4" **Threadex**	4-φ13.5	4-φ13.5	100	90		4-φ12	10	
QBY-50	340	215	140	140	550	715	95		2" flange	2" flange	4-φ13.5	4-φ13.5	110	110	145	4-φ17.5	12	
QBY-65	340	215	160	140	550	715	95		2½" flange	22" **flange**	4-φ13.5	4-φ13.5	130	130	145	4-φ17.5	12	
QBY-80	360	260	190	190	580	950	100		3" flange	3" fange	4-φ17.5	4-φ17.5	150	150	130	4-φ17.5	12	
QBY-100	360	260	210	190	580	950	100		4" flange	3" **flange**	4-φ17.5	4-φ17.5	170	170	130	4-φ17.5	12	

Uwaga: QBY-10 i QBY-15 importowane i eksportowane z żeliwa/aluminium/stali nierdzewnej/tworzywa sztucznego to połączenia gwintowane, a nie niebieskie. QBY-25 i QBY-40 importowane i eksportowane z żeliwa/aluminium to połączenia gwintowane, a nie niebieskie. Żeliwo/stop aluminium i QBY-50 eksportowane są kołnierzowe, a nie gwintowane. QBY-50/65/80/100 to połączenia kołnierzowe, a nie gwintowane. (Prosimy o zapoznanie się z rzeczywistymi zdjęciami w katalogu produktów) .

STRUCTURE DRAWING AND PARTS LIST

NI E.	Nazwa	Ilo ść	Tworzywo
1	Rura wlotowa	1	Stal nierdzewna, lane żelazo, stop aluminium, plastikowy, wewnętrzna wyściółka FEP
2	Rura wylotowa	1	Stal nierdzewna, lane żelazo, stop aluminium, plastikowy, wewnętrzna wyściółka FEP
3	Korpus pompy	2	Stal nierdzewna, lane żelazo, stop aluminium, plastikowy, wewnętrzna

			wyściółka FEP
4	Komora pompy	2	Stop aluminium, lane żelazo
5	Mediator	1	Stop aluminium
6	Łopatka membranowa	2	PTFE
7	Łopatka membranowa	2	Kauczuk akrylonitrylo-butadienowy, polichloropren
8	uszczelka pośrednia	2	Kauczuk akrylonitrylo-butadienowy
9	Obudowa wału napędowego	2	Plastikowy
10	Obudowa wału korbowego	2	Plastikowy
11	Tuleja tłokowa	2	Plastikowy
12	Tłok	2	Plastikowy
13	Blok kapciowy	1	Stop aluminium
14	Blok kapciowy	1	Stal chromowana
15	Pierścień uszczelniający ślizgowy	1	Plastikowy
16	Blokada antypoślizgowa	1	Plastikowy
17	Płyta osłonowa	1	Stop aluminium
18	Uszczelka płyty osłonowej	1	Guma
19	Tłumik	1	Plastikowy
20	Uszczelka siedziska	4	Guma
21	Uszczelka siedziska	4	PTFE
22	Listwa zaciskowa	4	Stal nierdzewna, stal węglowa
23	Korbowód	1	Stal nierdzewna
24	Sprężyna ściskająca	1	Miedź
25	Wał napędowy	1	Stal nierdzewna
26	Pierścień uszczelniający wału napędowego	2	Guma
27	Pierścień uszczelniający typu Y	4	Guma
28	Pierścień uszczelniający	1	Guma
29	Pierścień uszczelniający typu motylkowego	1	Guma

30	Dysza wlotowa	1	Miedź
31	Uszczelniacz kulkowy	4	Guma
32	Uszczelniacz kulkowy	4	Stal nierdzewna, ceramiczny, PTFE

MATTERS NEED ATTENTION

1. Jeżeli drgania pompy są niewielkie, zazwyczaj nie ma potrzeby instalowania śrub fundamentowych.
2. Jeśli sprężone powietrze zostanie zmieszane z zanieczyszczeniami, normalne uruchomienie pompy będzie utrudnione. Zaleca się, aby użytkownik dodatkowo zamontował pneumatyczne elementy potrójne.
3. W przypadku pompowania mediów łatwo zamarzających lub osadzających się, należy zainstalować zawór na wlocie pompy. W przypadku konieczności zatrzymania pompy, należy najpierw zamknąć zawór, a następnie uruchomić pompę na kilka minut, aby opróżnić wnętrze pompy z mediów i oczyścić nagromadzoną ciecz, co pozwoli uniknąć trudności z ponownym uruchomieniem pompy.
4. Podczas wymiany membrany należy oczyścić korbowód w komorze wewnętrznej oraz miedzianą tuleję pompy. Należy również uważać, aby nie uszkodzić białego pierścienia uszczelniającego PTFE. Ponowny montaż powinien być wykonany w oryginalnym stanie, aby pompa mogła być używana.

FAULT AND EXCLUSION

Awaria formularze	Powoduje	Rozwiązywanie problemów
Z kranu nie wypływa woda pompa lub przepływ jest niewystarczający	1. Niewystarczające ciśnienie powietrza. 2. Kanał przepływowy pompy . komora jest zablokowana 3. Zawór nie jest otwarty	1. Dodaj ciśnienie powietrza 2. Otwórz komorę pompy w celu czyszczenia 3. Otwórz zawór
Pompa przestaje działać	1. Zawór rozdzielający powietrze jest uszkodzony 2. Uszkodzona membrana . 3. Zablokowany tłumik . 4. Wyciek powietrza w uszczelnieniu korbowodu .	1. Napraw lub wymień powietrze zawór rozdzielczy 2. Wymień membranę 3. Wyczyść tłumik. 4. Wymień uszczelkę korbowodu
Winda jest za niska	1. Zawór ssący jest uszkodzony. 2. Przepływ jest zbyt duży. 3. Ciśnienie powietrza jest zbyt niskie .	1. Skróć rurę i zmniejsz łokcie 2. Odkręć zawór spustowy. 3. Dodaj ciśnienie powietrza
Ten hałas Jest zbyt Niski	1. Tłumik jest zepsuty	1. Dodaj ciśnienie powietrza .

Producent: Shanghaimuxinmuyeyouxiangongsi
Adres: Shuangchenglu 803nong11hao1602A-1609shi, baoshanqu, szanghaj 200000 CN.
Importowane do AUS: SIHAO PTY LTD. 1 ROKEVA STREETEASTWOOD
NSW 2122 Australia
Importowane do USA: Sanven Technology Ltd. Suite 250, 9166 Anaheim Miejsce, Rancho Cucamonga, CA 91730

UK	**REP**

YH CONSULTING LIMITED. C/O YH Consulting Limited Office 147, Centurion House, London Road, Staines-upon-Thames, Surrey, TW18 4AX

EC	**REP**

E-CrossStu GmbH
Mainzer Landstr.69,
60329 Frankfurt am Main.

VEVOR

Affordable. Reliable. Home Improvement.

Luchtbediend Dubbelmembraanpomp

VEVOR

Affordable. Reliable. Home Improvement.

QBY4-25 / QBY4-25L / QBY4-25LF46	QBY4-50 / QBY4-50L	QBK-25	QBY-15PP
			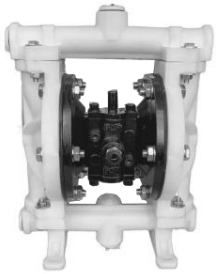
QBY-15/QBK-15P	**QBK-40L**	**QBK-15**	

Dit is de originele handleiding. Lees alle instructies zorgvuldig door voordat u het product gebruikt. VEVOR behoudt zich het recht voor om de gebruiksaanwijzing duidelijk te interpreteren. Het uiterlijk van het product is afhankelijk van het product dat u hebt ontvangen. Neemt u het ons niet kwalijk dat we u niet meer op de hoogte stellen van eventuele technologische of software-updates voor ons product.

	Waarschuwing: om het risico op letsel te verminderen, moet de gebruiker de gebruiksaanwijzing zorgvuldig lezen.

PRODUCT PRESENTATION

Deze serie membraanpompen is het nieuwste model voor thuisgebruik. Ze zijn ontworpen voor het opzuigen en afvoeren van diverse corrosieve vloeistoffen met korrels, viskeuze, vluchtige, ontvlambare, explosieve of giftige vloeistoffen, porseleinslib, fruitpuree, rookgasafvoer, het terugwinnen van restolie in een tankwagen, het tijdelijk omkeren van de tankwagen, enz. De prestatieparameters van deze serie liggen dicht bij die van de Duitse WLLDENPUMPS en de Amerikaanse MARI0-WPUMPS. De componenten die in contact komen met de stroming zijn gemaakt van roestvrij staal, aluminiumlegering, gietijzer en technische kunststoffen, terwijl het membraan van NBR, Viton, neopreen of PTFE kan zijn.

MAIN APPLICATION

1.De pomp kan pinda's, augurken, tomaten, slurry, rode worst, chocolade, hop, siroop, etc. opzuigen.
2.De pomp kan verf, pigment, lijm, kleefstof, enz. opzuigen.
3.De pomp kan verschillende geglazuurde slurries van tegels, porselein, bakstenen, porselein etc. opzuigen.
4.De pomp kan verschillende slijpmaterialen, bijtende stoffen opzuigen en olie, vuil, enz. reinigen.
5.De pomp kan verschillende giftige stoffen en brandbare of vluchtige vloeistoffen, enz. opzuigen.
6.De pomp kan verschillende soorten wigwater, cementslib, mortel, enz. opzuigen.
7.De pomp kan verschillende sterke zuren, basen, bijtende vloeistoffen etc. opzuigen.
8. Het kan worden gebruikt als een front-step transmissie-apparaat van de vaste en vloeibare
scheidingsapparatuur.

WAY TO INSTALL

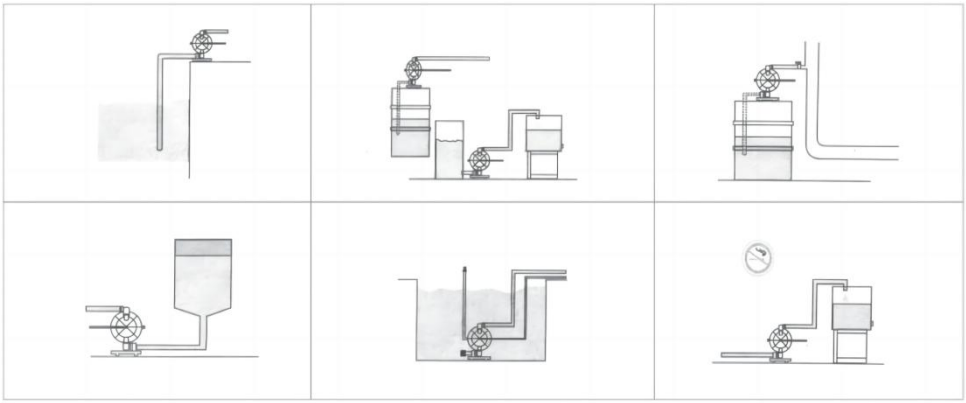

PERFORMANCE CHARACTERISTICS

Luchtgedreven dubbelmembraanpompen kunnen niet alleen de vloeistofstroom afzuigen, maar ook een moeilijk stromend medium transporteren met de voordelen van zelfpompende pompen, duikpompen, schildpompen, slibpompen en vuilwaterpompen, enz.

1. Het is niet nodig om het aanzuigwater te gieten, de aanzuighoogte bereikt een hoogte van 7 m. De pershoogte bereikt een lengte van 50 m en de afvoerdruk is > 6 kgf/cm².

2. Brede doorstroming en goede prestaties. De maximale korreldiameter bedraagt 10 mm. De pomp ondervindt minimale schade tijdens het afvoeren van slurry en onzuiverheden.

3.De leveringsduur en de doorstroming kunnen door de pneumatische klep open worden gelaten om de traploze aanpassing te realiseren (de pneumatische drukaanpassingen tussen 2-8 kgf/cm²).

4. Deze pomp heeft geen roterende onderdelen en geen lagerafdichtingen. Het membraan scheidt de pomponderdelen die het uitlaatmedium afvoeren volledig van het werkmedium. Het getransporteerde medium kan niet naar buiten lekken. Het veroorzaakt dus geen milieuvervuiling en is niet gevaarlijk voor de menselijke gezondheid tijdens het afvoeren van giftige en brandbare of corrosieve stoffen.

5. Geen elektriciteit. Veilig en betrouwbaar, ook in brandbare en explosieve omgevingen.
6. Het kan geweekt worden in medium.
7. Het is gebruiksvriendelijk en betrouwbaar. Open of sluit de gasklep alleen tijdens het starten of stoppen. Zelfs als er geen medium wordt gebruikt of als de pomp langdurig plotseling stopt vanwege een ongeval, zal de pomp hierdoor niet beschadigd raken. Bij overbelasting stopt de pomp automatisch en beschikt over de zelfbeschermingsfunctie. Wanneer de belasting normaal is afgedekt, kan deze ook automatisch starten.
8. Eenvoudige constructie en minder slijtdelen. Deze pomp is eenvoudig in constructie, installatie en onderhoud. Het door de pomp getransporteerde medium komt niet in aanraking met de bijbehorende pneumatische klep, koppelingshendel, enz. In tegenstelling tot andere pompen zal de prestatie geleidelijk afnemen door schade aan de rotor, het tandwiel, de schoepen, enz.
9. Het kan de lijm overbrengen (de viscositeit is lager dan 10.000 centipoise)
10. Deze pomp heeft geen olie nodig als smeermiddel. Zelfs bij stationair draaien heeft dit geen invloed op de pomp. Dit is een kenmerk van deze pomp .

OPERATIONAL PRINCIPLE

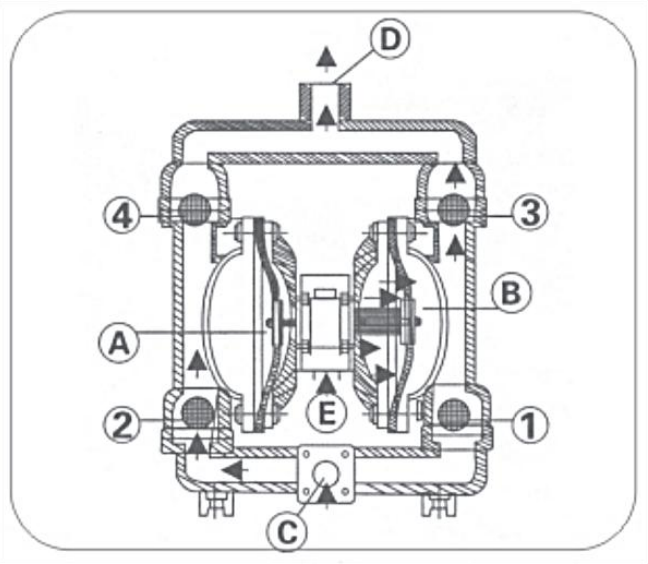

Plaats elk membraan in beide uitgelijnde werkholtes (A) en (B), die met elkaar verbonden kunnen worden met een centrale koppelingshendel. De perslucht stroomt via de luchtingang van de pomp de luchtverdeelklep binnen, comprimeert lucht in één holte via het luchtverdeelmechanisme en duwt de membraanbeweging in de holte naar buiten. Het gas in een andere holte wordt afgevoerd. Zodra het eindpunt van de slag is bereikt, zuigt het luchtverdeelmechanisme de perslucht automatisch aan in een andere werkholte en duwt het membraan naar buiten in de tegenovergestelde richting, zodat beide membranen continu synchroon heen en weer bewegen.

De perslucht komt via de luchtverdeelklep binnen (E) weergegeven als het diagram, laat het membraanstuk bewegen richting de goede richting. En de zuigkracht in (A) kamer laat het medium binnenstromen van(C)ingang, duw de kogelkraan eruit (2) naar binnenkomen (A) kamer, de kogelkraan (4) wordt geblokkeerd door de zuigkracht . Het medium in (B) kamer zal worden ingedrukt om uit te duwen de kogelkraan (3) uit de uitgang stromen (D). In de tussentijd, laat de kogelkraan (I) dichtbij, terugstroming voorkomen. Zo'n

beweging in cirkels zal het medium ononderbroken laten zuigen (C) ingang en aftappen van (D)uitgang.

.

CONNECTION SCHEMATIC DIAGRAM

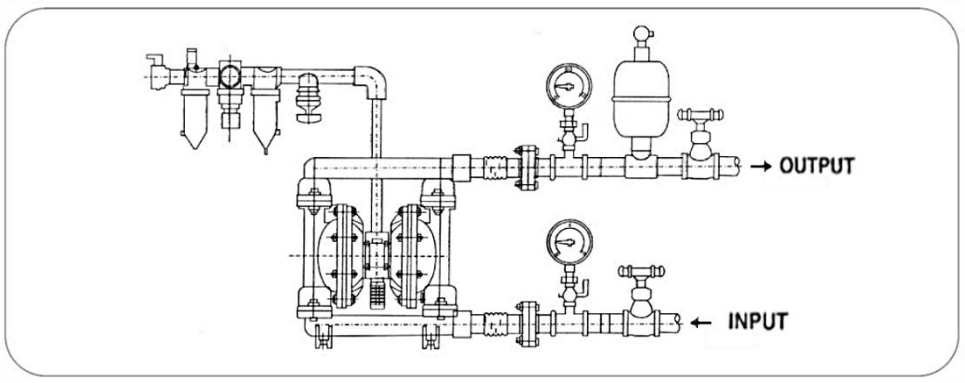

Model	Q.max (GPM)	H.max (FT)	Export pressure (kgf/cm²)	Maximum suction lift (m)	Maximum allowable particle size (mm)	Maximum gas supply pressure (MPa)	MP (PSI)	Pump	
								Air Inlet Size	Inlet and outlet Size
QBY4-25 QBY4-25L QBY4-25LF46	35	262	8.0	7.0	2.5	0.8	114	NPT0.5"	NPT1"
QBY4-50 QBY4-50L	158	262	8.0	6.6	5.0	0.8	114	NPT3/4"	NPT2"
QBK-25	25	226	7.0	4.8	2.5	0.7	100	NPT0.5"	NPT1"
QBY-15PP	4.4	170	7.0	4.6	1.5	0.7	100	NPT1/4"	NPT1.5"
QBY-15 QBK-15P	6.6	226	0.7	4.8	1.5	0.7	100	NPT1/4"	NPT0.38"
QBK-40L	44	230	6.9	5.0	4.5	0.7	115	NPT1/2"	NPT1.5"
QBK-15	3.0	200	6.9	5.0	1.0	0.7	90	NPT1/4"	NPT0.5"

Note: Affected by the stability of gas supply and the environment, the parameters may have certain fluctuations or errors, which is a normal phenomenon.

QBK INSTALLATION SIZE CHART

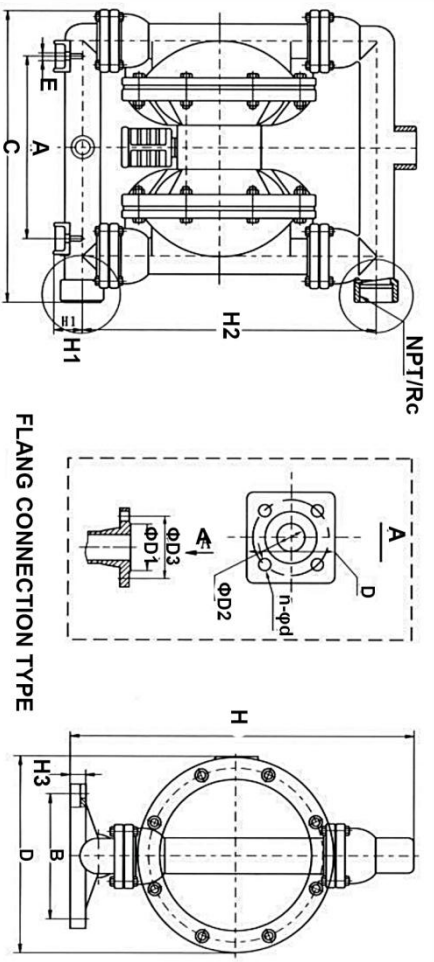

QBY- 10/40 Structural drawing	
01.Outlet pipe	02.Ball sealer
03.Seal seat	04.Diaphragm vane
05.Intermediate	06.Connecting components
07.Copperroads	08.Pump body
09.Inlet pipe	10.Valve pluy
12.Admi ion piece	13.Air distrbution valve

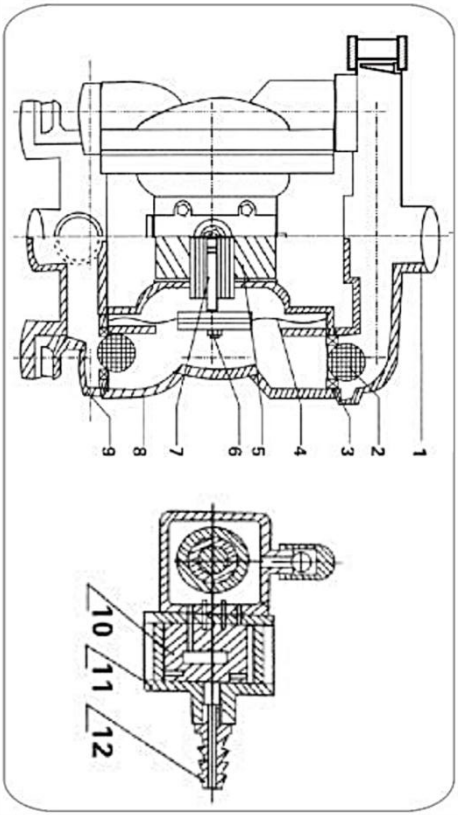

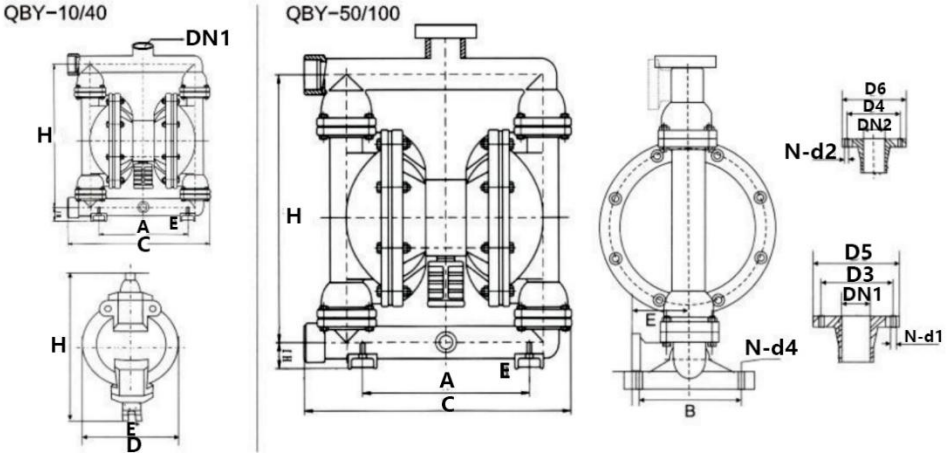

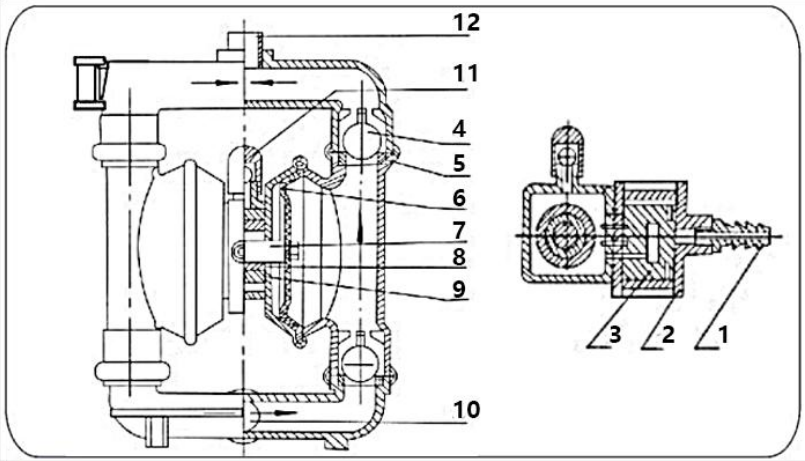

QBY-50~100 Structural drawing	
01.Admi ion piece	02.Air distrbution valve
03.Air distrbution valve	04Ball sealor
05.Seal seat	06.Diaphragm vane
07.Connecting components	08.Copper roads
09.Intermediate	10.Inlt pipe
11.Air outlet	12.Outlet pipe

Model	A	B	D5	D6	C	H	H1	H2	DH1	DN2	N-d1	N-d2	D3	D4	E	N-d4	Ouside dameer of ar inkt	Materials
QBY-10	135	53	/	/	190	235	35	220	3/8" Threaded	/	/	/	/	/	**12**	/	8	(HT200) **(ZL104)** **(1Cr18Ni9Ti)** (PP)
QBY-15	135	53	/	/	190	235	35	220	1/2" Threaded	/	/	/	/	/	12	/	8	
QBY-25	255	150	100	100	380	530	70		1" Threaded	1" **Threaded**	4-φ11	4-φ11	75	75	55	4-φ10	10	**(PP)** impats and exports are facing the edge
QBY-40	255	150	130	120	380	530	70		11/2" **Threaded**	11/2" **Threaded**	4-φ13.5	4-φ13.5	100	90	55	4-φ10	10	
QBY-25	220	160	100	100	370	460	50	410	1" **Threaded**	1" flange	4-φ11	4-φ11	75	75	80	4-φ12	10	(HT200' (1Cr18Ni9Ti) (ZL104)
QBY-40	220	160	130	120	370	460		410	11/2" Threaded	11/4" **Threadex**	4-φ13.5	4-φ13.5	100	90		4-φ12	10	
QBY-50	340	215	140	140	550	715	95		2" flange	2" flange	4-φ13.5	4-φ13.5	110	110	145	4-φ17.5	12	
QBY-65	340	215	160	140	550	715	95		2½" flange	22" **flange**	4-φ13.5	4-φ13.5	130	130	145	4-φ17.5	12	
QBY-80	360	260	190	190	580	950	100		3" flange	3" fange	4-φ17.5	4-φ17.5	150	150	130	4-φ17.5	12	
QBY-100	360	260	210	190	580	950	100		4" flange	3" **flange**	4-φ17.5	4-φ17.5	170	170	130	4-φ17.5	12	

Let op: QBY-10 en 15 gietijzer/aluminium/roestvrij staal/kunststof materiaal import en export hebben schroefdraadverbindingen, niet blauw. QBY-25 en 40 roestvrij staal/kunststof materiaal import en export hebben schroefdraadverbindingen, niet blauw, gietijzer/aluminiumlegering, en export hebben flensverbindingen met schroefdraad voor dubbel gebruik. QBY-50/65/80/100 hebben flensverbindingen, niet met schroefdraad. (Zie de afbeeldingen van de daadwerkelijke productvoorbeelden in de catalogus) .

STRUCTURE DRAWING AND PARTS LIST

Nee.	Naam	Aantal	Materiaal
1	Inlaatpijp	1	roestvrij staal, gietijzer, aluminiumlegering, plastic, binnenvoering FEP
2	Uitlaatpijp	1	roestvrij staal, gietijzer, aluminiumlegering, plastic, binnenvoering FEP
3	Pomplichaam	2	roestvrij staal, gietijzer,

			aluminiumlegering, plastic, binnenvoering FEP
4	Pompkamer	2	Aluminiumlegering, gietijzer
5	Tussenliggend	1	Aluminiumlegering
6	Membraanvaan	2	PTFE
7	Membraanvaan	2	Acrylonitril-butadieenrubber, polychloropreen
8	tussenliggende afdichting	2	Acrylonitril-butadieenrubber
9	Behuizing van de aandrijfas	2	Plastic
10	Drijfstangasbehuizing	2	Plastic
11	Zuigerbus	2	Plastic
12	Zuiger	2	Plastic
13	Slipperblok	1	Aluminiumlegering
14	Slipperblok	1	Verchroomd staal
15	Afdichtende sleepring	1	Plastic
16	Rijslipperblok	1	Plastic
17	Afdekplaat	1	Aluminiumlegering
18	Afdekplaatpakking	1	Rubber
19	Geluiddemper	1	Plastic
20	Zegelafdichting	4	Rubber
21	Zegelafdichting	4	PTFE
22	Klemstang	4	Roestvrij staal, koolstofstaal
23	Drijfstang	1	roestvrij staal
24	Drukveer	1	Koper
25	Aandrijfas	1	roestvrij staal
26	Afdichtring van aandrijfas	2	Rubber
27	Y-type O-ring	4	Rubber
28	O-ring	1	Rubber
29	Vlinder-type O-ring	1	Rubber
30	Inlaatmondstuk	1	Koper
31	Balsealer	4	Rubber
32	Balsealer	4	roestvrij staal, keramiek, PTFE

MATTERS NEED ATTENTION

1.Als de pomptrilling zeer gering is, is het doorgaans niet nodig om funderingsbouten te installeren.
2. Als de perslucht vermengd is met vuil, wordt de normale start van de pomp beïnvloed. Het is raadzaam dat de gebruiker de pneumatische triplexonderdelen extra installeert.
3. Installeer een klep bij de inlaat van de pomp wanneer u media verpompt die gemakkelijk bevriezen of bezinken. Als de pomp moet worden gestopt, sluit dan eerst de klep en laat de pomp vervolgens enkele minuten draaien om de media in de pomp te legen en de opgehoopte vloeistof tijdig te verwijderen. Zo voorkomt u problemen bij het opnieuw starten van de pomp.
4. Reinig bij het vervangen van het membraan de drijfstang in de binnenholte en de koperen bus van de pomp. Vermijd beschadiging van de witte PTFE-afdichtring. Voer de hermontage uit zoals origineel, waarna de pomp weer kan worden gebruikt.

FAULT AND EXCLUSION

Storing vormen	Oorzaken	Probleemoplossing
Er komt geen water uit de pomp of de stroom is onvoldoende	1. De luchtdruk is onvoldoende. 2. Het stromingskanaal van de pomp . holte is geblokkeerd 3. De klep is niet geopend	1. Voeg de luchtdruk toe 2. Open de pompruimte voor reiniging 3. Open de klep
De pomp stopt met werken	1. De luchtverdeelklep is beschadigd 2. Het membraan is beschadigd 3. De demper is geblokkeerd 4. Er treedt luchtlekkage op in de afdichting van de drijfstang	1. Repareer of vervang de lucht distributieklep 2. Vervang het membraan. 3. Reinig de uitlaatdemper. 4. Vervang de drijfstangafdichting .
De lift is te laag	1. De zuigklep is beschadigd. 2. De stroming is te hoog. 3. De luchtdruk is te laag .	1. Verkort de pijp en verminder ellebogen 2. Draai de aftapkraan dicht. 3. Voeg de luchtdruk toe
De lawaai is te laag	1. De demper is kapot	1. Voeg de luchtdruk toe .

Fabrikant: Shanghaimuxinmuyeyouxiangongsi
Adres: Shuangchenglu 803nong11hao1602A-1609shi, baoshanqu, shanghai 200000 CN.
Geïmporteerd naar AUS: SIHAO PTY LTD. 1 ROKEVA STREETEASTWOOD
NSW 2122 Australië
Geïmporteerd naar de VS: Sanven Technology Ltd. Suite 250, 9166 Anaheim
Plaats, Rancho Cucamonga, CA 91730

UK	REP

YH CONSULTING LIMITED. C/O YH Consulting Limited Office 147, Centurion House, London Road, Staines-upon-Thames, Surrey, TW18 4AX

EC	REP

E-CrossStu GmbH
Mainzer Landstr.69,
60329 Frankfurt am Main.

VEVOR

Affordable. Reliable. Home Improvement.

Luftdriven Dubbelmembranpump

VEVOR

Affordable. Reliable. Home Improvement.

QBY4-25 / QBY4-25L / QBY4-25LF46	QBY4-50 / QBY4-50L	QBK-25	QBY-15PP
			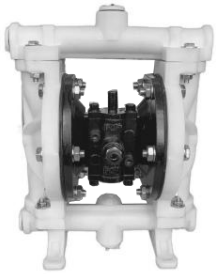
QBY-15/QBK-15P	**QBK-40L**	**QBK-15**	

Detta är originalinstruktionerna, vänligen läs alla instruktioner noggrant innan du använder produkten. VEVOR förbehåller sig en tydlig tolkning av vår användarmanual. Produktens utseende ska vara beroende av den produkt du mottagit. Vi ber om ursäkt för att vi inte kommer att informera dig igen om det finns några teknik- eller programuppdateringar för vår produkt.

	Varning – För att minska risken för skador måste användaren läsa instruktionsmanualen noggrant.

PRODUCT PRESENTATION

Denna serie membranpumpar är den senaste modellen på hemmaplan. De är konstruerade för att ta ut och suga in olika frätande vätskor som innehåller granulat, viskösa, flyktiga, brandfarliga, explosiva eller giftiga vätskor, porslinsslam, mosad frukt, rökgångar, återvinning av kvarvarande olja i en tankbil, tillfällig reversering av tankbilen etc. Prestandaparametrarna för denna serie ligger nära de hos tyska WLLDENPUMPS och amerikanska MARIO-WPUMPS. Komponenterna i kontakt med flödet är tillverkade av rostfritt stål, aluminiumlegering, gjutjärn och tekniska plaster, medan membranet kan vara NBR, Viton, neopren eller PTFE.

MAIN APPLICATION

1. Pumpen kan suga jordnötter, pickles, tomat, slam, röd korv, choklad, humle och sirap, etc.
2. Pumpen kan suga färg, pigment, lim och klister etc.
3. Pumpen kan suga olika glaserade slam av kakel, porslin, tegel och porslin etc.
4. Pumpen kan suga olika slipmaterial, frätande ämnen och rengöra oljesmuts etc.
5. Pumpen kan suga upp olika gifter och brandfarliga eller flyktiga vätskor etc.
6. Pumpen kan suga olika kilvatten, cementslam och murbruk etc.
7. Pumpen kan suga olika starka syror, alkalier och frätande vätskor etc.
8. Den kan användas som en framstegsöverföringsanordning för fasta och flytande ämnen
separationsutrustning.

WAY TO INSTALL

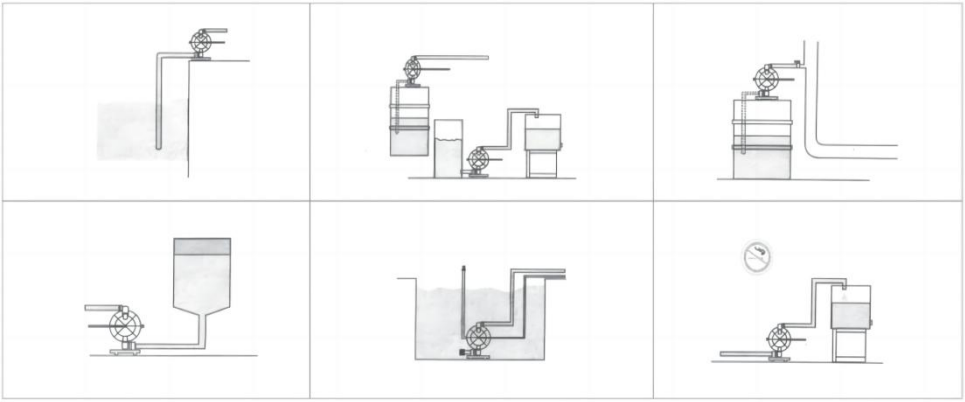

PERFORMANCE CHARACTERISTICS

Luftdrivna dubbelmembranpumpar kan inte bara tömma vätskeflödet. Utan transporterar även obehagligt flödande medier med fördelarna med självpumpande pumpar, dykpumpar, skyddspumpar, slampumpar och föroreningspumpar etc.

1. Det är onödigt att hälla på tappt vatten, suglyften når en höjd på 7 m. Leveranslyften når en längd på 50 m och exporttrycket är >6 kgf/cm²;
2. Brett flöde och god prestanda. Diametern som tillåts passera maxkorn når 10 mm. Skadan på pumpen är mycket liten när den suger ut slam och föroreningar.
3. Leveranstiden och flödet kan öppna den pneumatiska ventilen för att uppnå steglös justering (de pneumatiska tryckjusteringarna mellan 2-8 kgf/cm²).
4. Denna pump har inga roterande delar och inga lagertätningar. Membranet separerar helt de utsläppta pumpens löpande delar från arbetsmediet. Det transporterade mediet kan inte läcka ut. Således orsakar det inte miljöföroreningar och är farligt för människors säkerhet vid utsläpp av gifter och brandfarligt eller frätande medium.

5. Ingen elektricitet. Den är säker och pålitlig vid användning i brandfarliga och explosiva platser.
6. Den kan blötläggas i medelvärme.
7. Den är bekväm att använda och pålitlig att arbeta med. Öppna eller stäng endast gasventilhuset vid start eller stopp. Även om mediet inte används eller om det uppstår plötsliga pausar under en längre tid på grund av en olycka, kommer pumpen inte att skadas av detta. Vid överbelastning stannar pumpen automatiskt och har självskyddsfunktionen. När lasten täcks normalt kan den också starta automatiskt.
8. Enkel struktur och färre slitdelar. Denna pump är enkel i konstruktion, installation och underhåll. Mediet som transporteras av pumpen kommer inte att vidröra den matchande pneumatiska ventilen och kopplingsspaken etc. Till skillnad från andra typer av pumpar kommer prestandan gradvis att minska på grund av skador på rotorn, växeln och skoveln etc.
9. Det kan överföra limmet (viskositeten är under 10000 centipoise)
10. Denna pump behöver inte olja eller smörjmedel. Även vid tomgång påverkar det inte pumpen. Detta är en egenskap hos denna pump .

OPERATIONAL PRINCIPLE

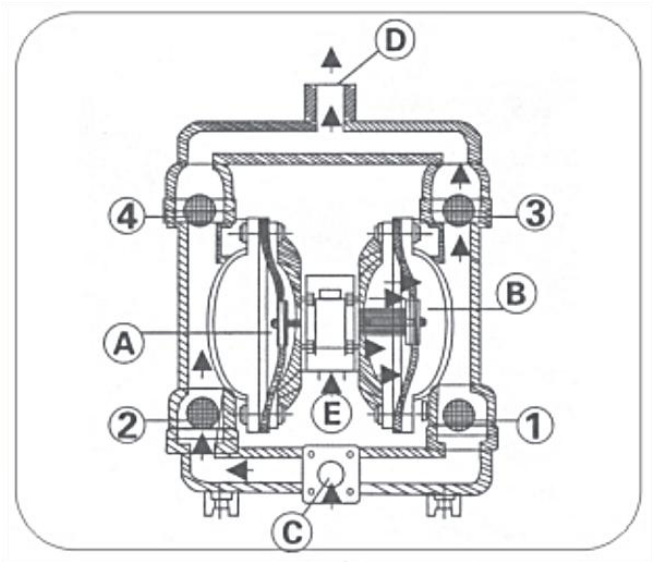

Montera varje membran i båda de justerade arbetshålrummen (A) och (B), vilka kan anslutas tillsammans med en central kopplingsspak. Kompressionsluften kommer in i luftfördelningsventilen från pumpens luftingång, komprimerar luft in i ett hålrum genom luftfördelningsmekanismen och trycker ut membranrörelsen i hålrummet. Gasen i ett annat hålrum kommer att dräneras. När luftfördelningsmekanismen når slaglängdsterminalen kommer den automatiskt att dra in kompressionsluften i ett annat arbetshålrum och trycka ut membranet för att röra sig i motsatt riktning, så att båda membranen kontinuerligt kan röra sig synkront fram och tillbaka.

Kompressionsluften kommer in i luftfördelningsventilen från (E) visas som diagrammet, låt membranstycket att flytta mot rätt riktning. Och sugkraften i (A) kammaren låter mediet strömma in från (C)ingången, tryck ut kulventilen (2) till skriva in (A) kammare, kulventilen (4) kommer att låsas på grund av sugkraften . Mediet i (B) kammaren kommer att tryckas för att trycka ut kulventilen (3) att rinna ut från utgången (D). Under tiden, låt kulventilen (Jag) nära, förhindra återflöde. Sådan rörelse i cirklar kommer att låta mediet suga oavbrutet från (C) entré och dränera från (D)utgång.

.

CONNECTION SCHEMATIC DIAGRAM

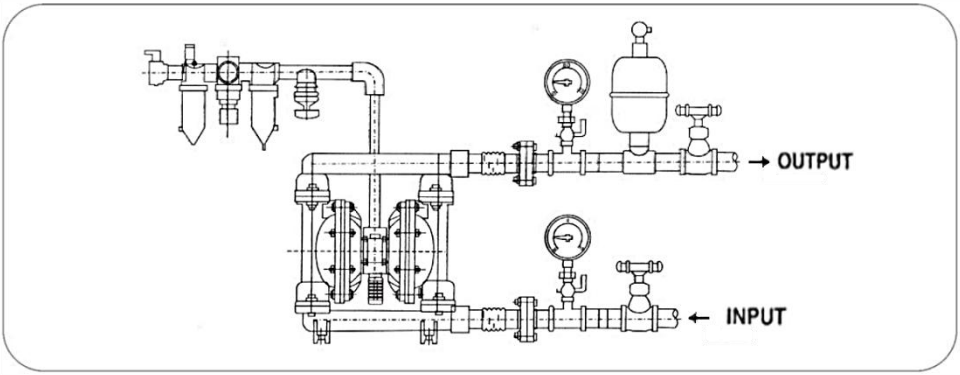
OUTPUT
INPUT

PERFORMANCE PARAMETER

Model	Q.max (GPM)	H.max (FT)	Export pressure (kgf/cm²)	Maximum suction lift (m)	Maximum allowable particle size (mm)	Maximum gas supply pressure (MPa)	MP (PSI)	Pump	
								Air Inlet Size	Inlet and outlet Size
QBY4-25 QBY4-25L QBY4-25LF46	35	262	8.0	7.0	2.5	0.8	114	NPT0.5"	NPT1"
QBY4-50 QBY4-50L	158	262	8.0	6.6	5.0	0.8	114	NPT3/4"	NPT2"
QBK-25	25	226	7.0	4.8	2.5	0.7	100	NPT0.5"	NPT1"
QBY-15PP	4.4	170	7.0	4.6	1.5	0.7	100	NPT1/4"	NPT1.5"
QBY-15 QBK-15P	6.6	226	0.7	4.8	1.5	0.7	100	NPT1/4"	NPT0.38"
QBK-40L	44	230	6.9	5.0	4.5	0.7	115	NPT1/2"	NPT1.5"
QBK-15	3.0	200	6.9	5.0	1.0	0.7	90	NPT1/4"	NPT0.5"

Note: Affected by the stability of gas supply and the environment, the parameters may have certain fluctuations or errors, which is a normal phenomenon.

QBK INSTALLATION SIZE CHART

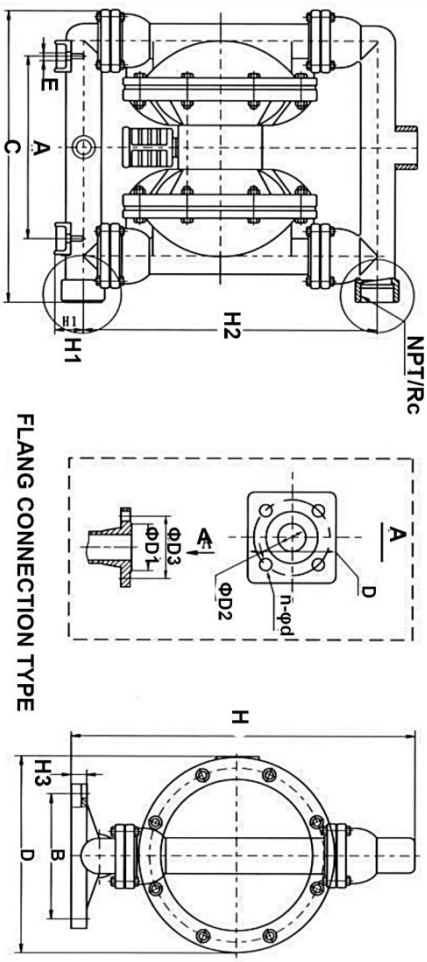

QBY- 10/40 Structural drawing	
01.Outlet pipe	02.Ball sealer
03.Seal seat	04.Diaphragm vane
05.Intermediate	06.Connecting components
07.Copperroads	08.Pump body
09.Inlet pipe	10.Valve pluy
12.Admi ion piece	13.Air distrbution valve

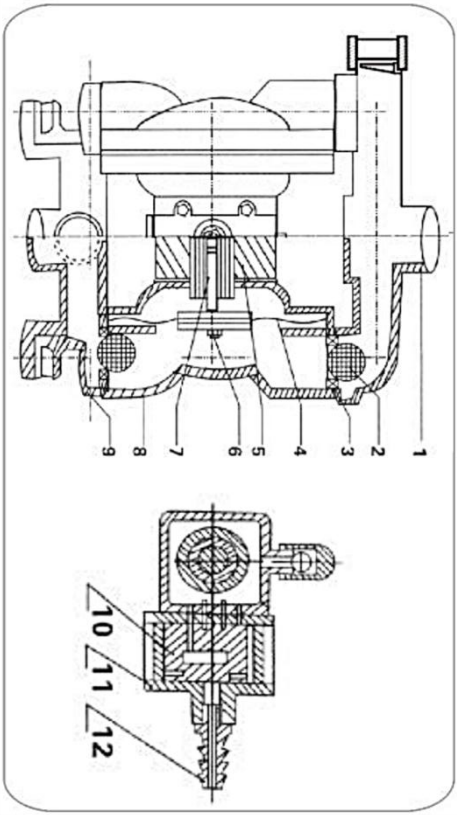

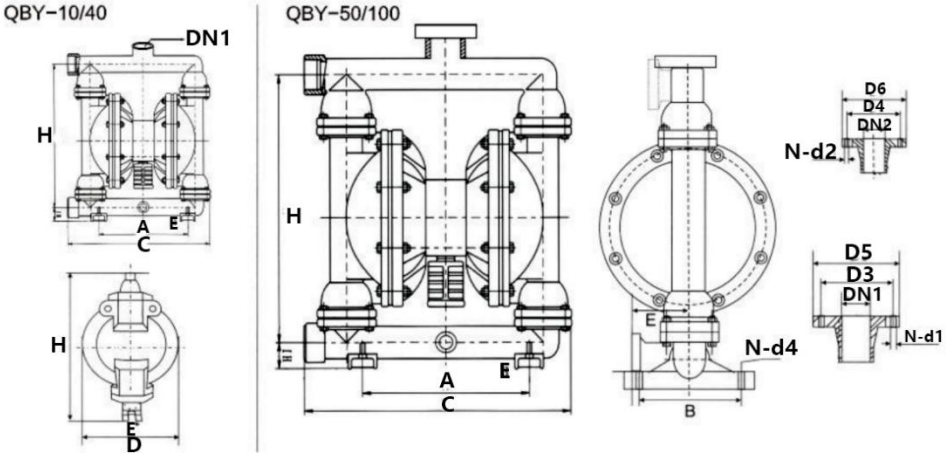

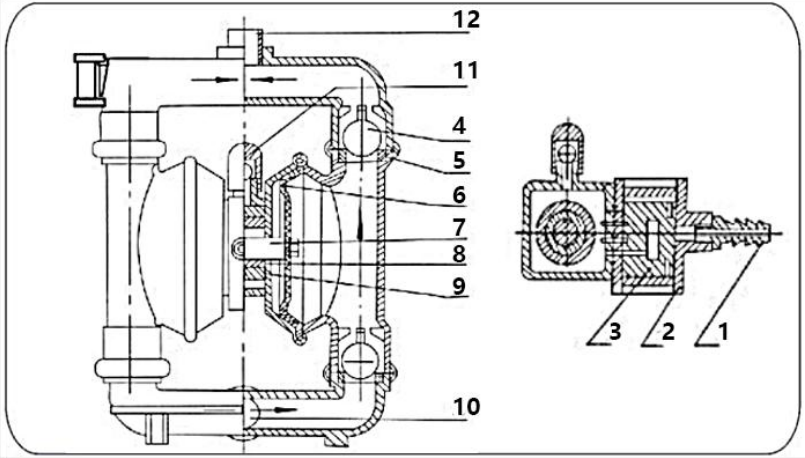

QBY-50~100 Structural drawing	
01.Admi ion piece	02.Air distrbution valve
03.Air distrbution valve	04Ball sealor
05.Seal seat	06.Diaphragm vane
07.Connecting components	08.Copper roads
09.Intermediate	10.Inlt pipe
11.Air outlet	12.Outlet pipe

Model	A	B	D5	D6	C	H	H1	H2	DH1	DN2	N-d1	N-d2	D3	D4	E	N-d4	Ouside dameer of ar inkt	Materials
QBY-10	135	53	/	/	190	235	35	220	3/8" Threaded	/	/	/	/	/	**12**	/	8	(HT200) **(ZL104)** **(1Cr18Ni9Ti)** (PP)
QBY-15	135	53	/	/	190	235	35	220	1/2" Threaded	/	/	/	/	/	12	/	8	
QBY-25	255	150	100	100	380	530	70		1" Threaded	1" **Threaded**	4-φ11	4-φ11	75	75	55	4-φ10	10	**(PP)** impats and exports are facing the edge
QBY-40	255	150	130	120	380	530	70		11/2" **Threaded**	11/2" **Threaded**	4-φ13.5	4-φ13.5	100	90	55	4-φ10	10	
QBY-25	220	160	100	100	370	460	50	410	1" **Threaded**	1" flange	4-φ11	4-φ11	75	75	80	4-φ12	10	(HT200' (1Cr18Ni9Ti) (ZL104)
QBY-40	220	160	130	120	370	460		410	11/2" Threaded	11/4" **Threadex**	4-φ13.5	4-φ13.5	100	90		4-φ12	10	
QBY-50	340	215	140	140	550	715	95		2" flange	2" flange	4-φ13.5	4-φ13.5	110	110	145	4-φ17.5	12	
QBY-65	340	215	160	140	550	715	95		2½" flange	22" **flange**	4-φ13.5	4-φ13.5	130	130	145	4-φ17.5	12	
QBY-80	360	260	190	190	580	950	100		3" flange	3" fange	4-φ17.5	4-φ17.5	150	150	130	4-φ17.5	12	
QBY-100	360	260	210	190	580	950	100		4" flange	3" **flange**	4-φ17.5	4-φ17.5	170	170	130	4-φ17.5	12	

Obs: QBY-10 och 15 gjutjärn/aluminium/rostfritt stål/plast import och export är gängade anslutningar, inte blå. QBY-25 och 40 rostfritt stål/plast import och export är gängade anslutningar, inte blå, gjutjärn/aluminiumlegering och export är flänsade, gängade anslutningar för dubbel användning. QBY-50/65/80/100 är flänsade, inte gängade. (Se bilderna i den faktiska produktkatalogen) .

STRUCTURE DRAWING AND PARTS LIST

Inga.	Namn	Antal	Material
1	Insugningsrör	1	Rostfritt stål, gjutjärn, aluminiumlegering, plast, innerfoder FEP
2	Utloppsrör	1	Rostfritt stål, gjutjärn, aluminiumlegering, plast, innerfoder FEP
3	Pumphus	2	Rostfritt stål, gjutjärn, aluminiumlegering, plast, innerfoder FEP
4	Pumpkammare	2	Aluminiumlegering, gjutjärn

5	Mellanliggande	1	Aluminiumlegering
6	Membranvinge	2	PTFE-
7	Membranvinge	2	Akrylnitrilbutadiengummi, polykloropren
8	mellanliggande tätningspackning	2	Akrylnitrilbutadiengummi
9	Drivaxelhus	2	Plast
10	Vevstaksaxelhus	2	Plast
11	Kolvbussning	2	Plast
12	Kolv	2	Plast
13	Toffelblock	1	Aluminiumlegering
14	Toffelblock	1	Förkromat stål
15	Tätningssläpring	1	Plast
16	Körande toffelblock	1	Plast
17	Täckplatta	1	Aluminiumlegering
18	Packning för täckplatta	1	Gummi
19	Ljuddämpare	1	Plast
20	Tätningssäte	4	Gummi
21	Tätningssäte	4	PTFE-
22	Klämstång	4	Rostfritt stål, kolstål
23	Vevstake	1	Rostfritt stål
24	Tryckfjäder	1	Koppar
25	Drivaxel	1	Rostfritt stål
26	Tätningsring på drivaxeln	2	Gummi
27	Y-typ O-ring	4	Gummi
28	O-ring	1	Gummi
29	Fjärils-O-ring	1	Gummi
30	Inloppsmunstycke	1	Koppar
31	Kultätare	4	Gummi
32	Kultätare	4	Rostfritt stål, keramisk, PTFE-

MATTERS NEED ATTENTION

1. Om pumpens vibrationer är mycket låga behöver fundamentbultarna i allmänhet inte monteras.
2. Om tryckluften blandas med smutsiga föremål kommer det att påverka pumpens normala start. Det rekommenderas att användaren dessutom installerar de pneumatiska triplexdelarna.
3. Vid pumpning av media som lätt fryser eller avlagringar, installera en ventil vid pumpens inlopp. Om pumpen ska stoppas, stäng först ventilen och kör sedan pumpen i flera minuter för att tömma mediet inuti pumpen och rengöra den ackumulerade vätskan inuti pumpen i tid, för att undvika problem med att starta pumpen nästa gång.
4. Rengör vevstaken i det inre hålrummet och kopparhylsan på pumpen när du byter membran. Undvik att skada den vita PTFE-tätningsringen. Gör ommonteringen som original så kan pumpen användas.

FAULT AND EXCLUSION

Felfunktion blanketter	Orsaker	Felsökning
Inget vatten kommer ut från pumpen eller flödet är otillräckligt	1. Lufttrycket är otillräckligt 2. Pumpens flödeskanal 3. Kaviteten är blockerad . Ventilen är inte öppen.	1. Tillsätt lufttryck 2. Öppna pumphåligheten för rengöring 3. Öppna ventilen
Pumpen avbryter sin drift	1. Luftfördelningsventilen är skadad 1. Membranet är skadat 3. Ljuddämparen är blockerad 4. Luftläckage uppstår i vevstakens tätning	1. Reparera eller byt ut luften fördelningsventil 2. Byt membran 3. Rengör ljuddämparen. 4. Byt vevstakens packning
Hissen är för låg	1. Sugventilen är skadad 2. Flödet är för högt 3. Lufttrycket är för lågt	1. Korta av röret och minska 2. Vrid ner dräneringsventilen. 3. Tillsätt lufttrycket
De buller är för låg	1. Ljuddämparen är trasig	1. Lägg till lufttrycket.

Tillverkare: Shanghaimuxinmuyeyouxiangongsi
Adress: Shuangchenglu 803nong11hao1602A-1609shi, baoshanqu, Shanghai 200 000 kanadensiska republiken.
Importerad till Australien: SIHAO PTY LTD. 1 ROKEVA STREETEASTWOOD
NSW 2122 Australien
Importerad till USA: Sanven Technology Ltd. Suite 250, 9166 Anaheim Plats, Rancho Cucamonga, Kalifornien 91730

UK	REP

YH CONSULTING LIMITED. C/O YH Consulting Limited Office 147, Centurion House, London Road, Staines-upon-Thames, Surrey, TW18 4AX

EC	REP

E-CrossStu GmbH
Mainzer Landstr.69,
60329 Frankfurt am Main.