VEVOR

Affordable. Reliable. Home Improvement.

BABY WALKER

MODEL: W2251DU2

VEVOR
Affordable. Reliable. Home Improvement.

BABY WALKER

MODEL:W2251DU2

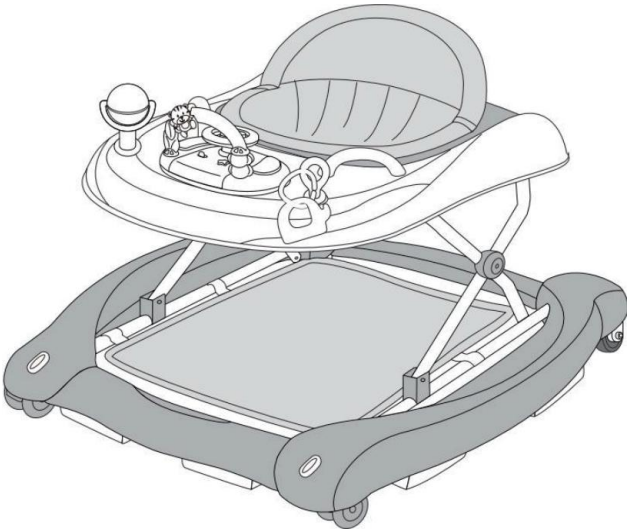

This is the original instruction, please read all manual instructions carefully before operating. VEVOR reserves a clear interpretation of our user manual. The appearance of the product shall be subject to the product you received. Please forgive us that we won't inform you again if there are any technology or software updates on our product.

	Warning-To reduce the risk of injury, user must read instructions manual carefully.
	Never leave child unattended.

IMPORTANT SAFEGUARDS

Thank you for using this product. In order to make sure that you can operate the machine correctly, read this instruction carefully before operation and keep it properly for future reference. Please be sure to read the precautions and safety rules on this page to ensure your safe use.

This manual will outline safety warnings and precautions, operating, maintenance and cleaning. The warnings and instructions reviewed in this manual cannot coverall possible conditions and situations that may occur. Caution and common sense are not built into this product, since we believe that the uses will comply with these codes. If you have any problems, please call us. Do not try to fix the problems yourself, or it will cause injury or property damage.

Please read ALL the instructions before using your product

1. Please use the battery specified in the manual.
2. Before using,remove and dispose of any plastic bags and other packaging(e.g fasteners, fixing ties,etc.) and keep them out of reach of children, to avoid choking hazard.
3. Before using,check that the product and all of its components have not been damaged during transportation.Check regularly that the product is not broken or damaged. If the product is broken or damaged,keep out of reach of children.
4. WARNING ! STAIR HAZARD: Avoid serious injury or death. Block stairs/ step securely before using walker even when using parking brake. To ensure that the walker in normal use not overturned.
5. Only use the baby walker frame on flat and stable surfaces.
6. Never leave child unattended.
7. Always keep child in view while in walker.
8. WARNING ! The child will be able to reach further and move rapidly when in the walking frame. Prevent access to stairs,steps and uneven surfaces,slopes or unstable floors, swimming pools or other sources of water.
9. Keep away from fire, heating, cooking utensil, stoves etc to avoid burns
10. Remove hot liquids,electrical cables and other potential hazards from reach.
11. Prevent collisions with glass in doors, windows and furniture.

12. Do not use the product if any components are broken or missing.

13. Warm prompt : To avoid fatigue, it is best to use the walking mode for no more than 30 minutes each time.

14. This product is intended only for a child who can sit up by itself and until it is able to walk by itself or under 75cm height or weighs more than 12kgs. Overload will affect the stability of the walker. Age of application: 6 months to 24 months

15. Do not use accessories or replacement parts other than those approved by the

16. Do not immerse the product in water or any other liquid.

17. Check the product for looseness and correct installation before each use

18. If the machine is not to be used for a long period of time, remove the battery, clean and cover it and store it in a dry and safe place.

19. Do not leave the product hanging over the edge of table or counter or let it come into contact with any hot surfaces.

20. Please clean it regularly. Care and maintenance is recommended after use. Gently wipe the surface with a clean wrung-out cloth and check if there are damage or looseness of the components.

21. This appliance is not intended for use by persons with educed physical sensory or mental capabilities, or lack of experience or knowledge, unless they have been given supervision or instruction concerning the use of the appliance by a person responsible for their safety.

22. The walker contains small parts and to avoid children swallow by mistake, should be assembled by adults with provided accessories. Recommended fastener torsional moment 3N·m.

23. Before using this product , please Make sure good height and setting has been locked before. Do not change the height when your child is in the walker.

24. Warning! Make sure children's feet can touch the floor. when you carry the walker can't put the baby walkers in .

25. Warning! Make sure battery (compartment /cover)is securely fixed. Avoid children take out the battery to play.

PARTS LIST

1.Before using the appliance for the first time, peel off any promotional and packaging materials and check that the product is clean and dust-free.
2.Please dispose of all plastic bags carefully and keep them away from children and pets.
3.Check all components provided according to the list in this manual.Make sure you have all of the parts listed.
4.Although paying particular attention when manufacturing this product, you must be careful during the assembly process to avoid being scratched by sharp edges.
5.The product must only be assembled by an adult.For the correct assembly of the product, please refer to the following instructions.

List of main components

	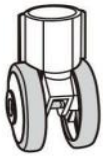	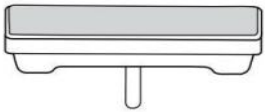
A. wheels x2pcs	B. 2 rear wheels x2pcs	C. brake pads x6pcs
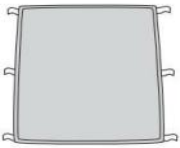		
D. Foot rest x1pcs	E. Baby walker frame x1pcs	F. Handle x2pcs
	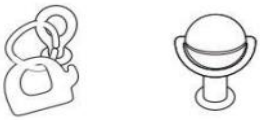	
G.Padded seat x1pcs	H.Toy set	I.Electronic play tray

Overall List of Accessories

1.Padded seat x1 ; 2.Music box x1; 3.Toy stand x1;
4.gutta pertscha x1 5.winnowerx1; 6.Handle x2;
7.Foot rest x1; 8.wheels x2
9.rear wheel x2; 10.Anti-slip block x6

ASSEMBLING PROCEDURES

STEP1

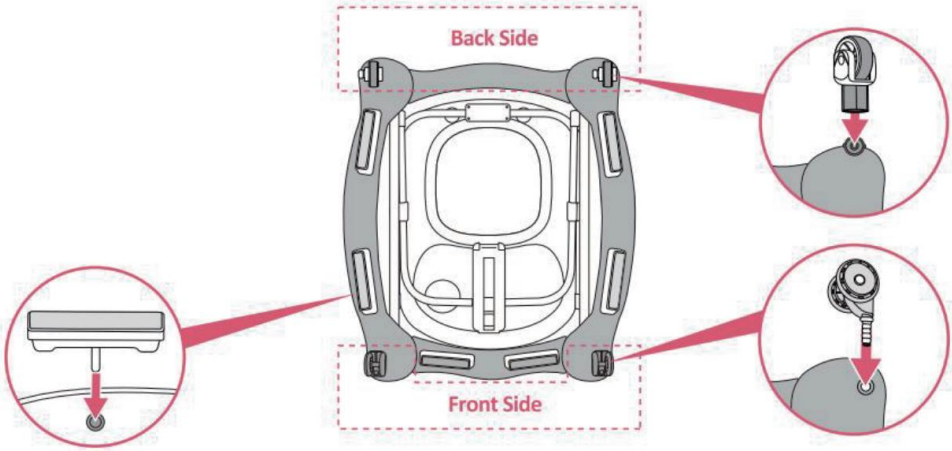

1.Turn the baby walker frame upside down. Fix the wheels and the brake pads in the appropriate housings. Ensure that they are firmly pushed all the way into the housing on the down base of the walker.

STEP2

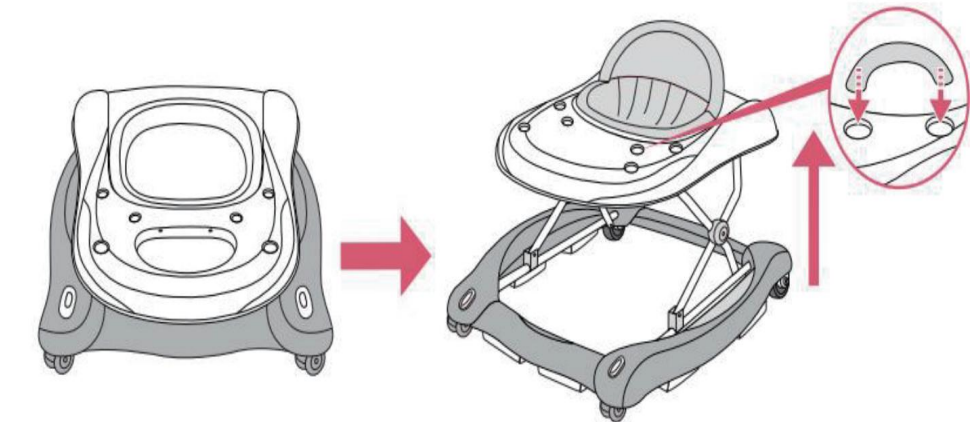

2.Open the baby walker frame in the in-use position,ensuring that all wheels touch the floor. Slowly raise the tray by polling it in an upward direction, until a click indicates that the frame has been locked correctly in one of the three positions.

STEP3

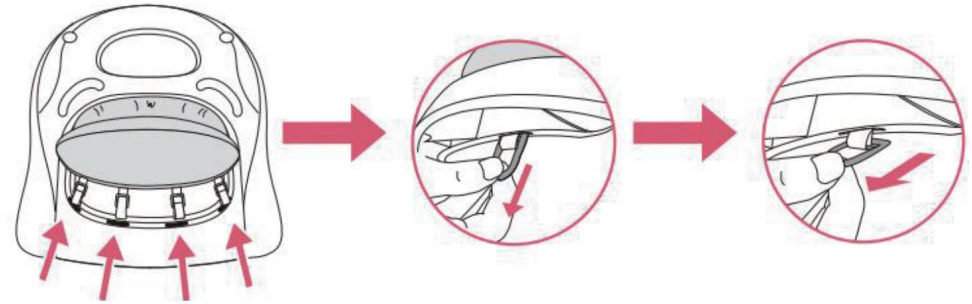

3.Insert the plastic rings of the padded seat in the slots located along the upper edge of the walker frame. Pass the rings through the slots and tug them until they clear the passage, then release them,ensuring that they are correctly locked in the position and cannot recede into the slot.

STEP4

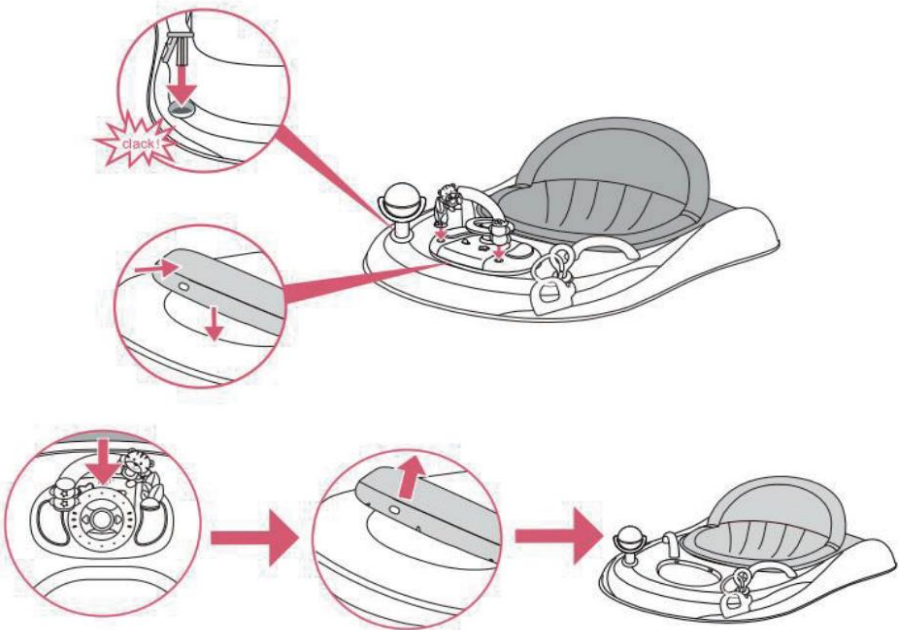

4.Insert the toys bar into the two holes on the top base.Put the music toy board onto the groove on the top base,listen for 3 clicks to make sure it's installed firmly.Pull the ring of the music toy tray onward seat direction, then pull up with certain strength to disassemble the music toy tray from the upper tray.

STEP5

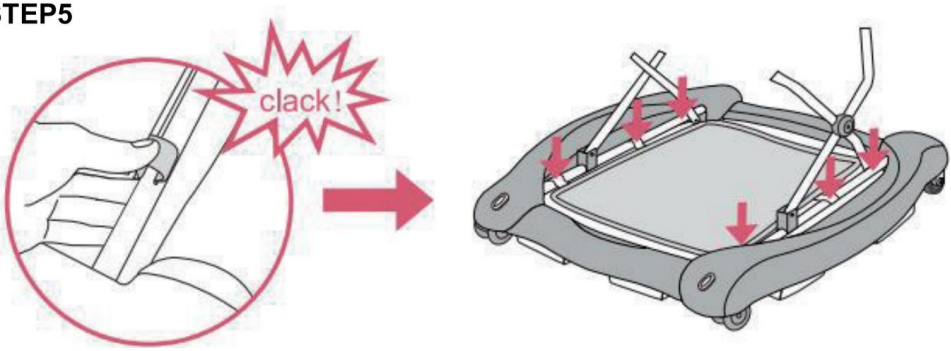

5.Place the hooks on to the tube at the corresponding position to fix the footrest well when in rocking function.

STEP6

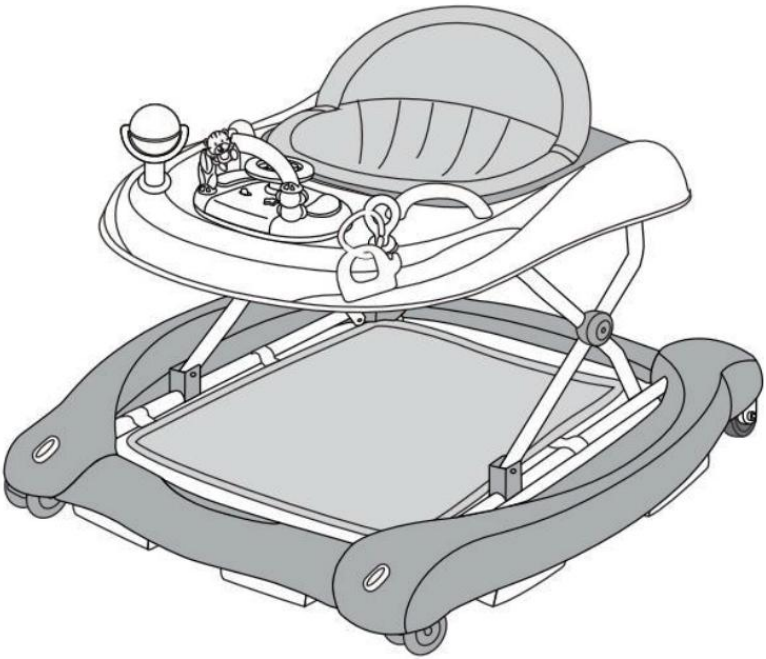

6.Completely assembled.

HOW TO REMOVE THE SEAT PART

Pull the buckles at both sides towards the middle and pull out the seat part.

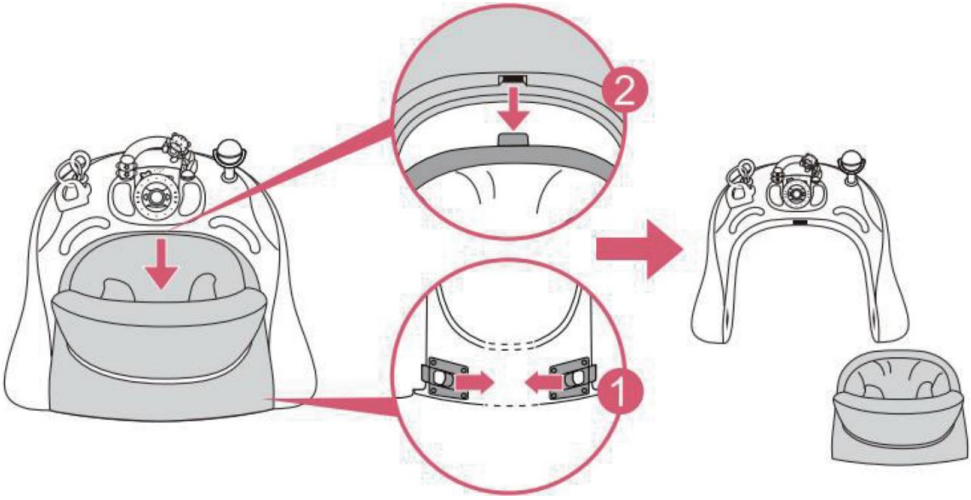

CONVERT WALKER TO ROCKER OR PUSHABLE WALKER

STEP 1

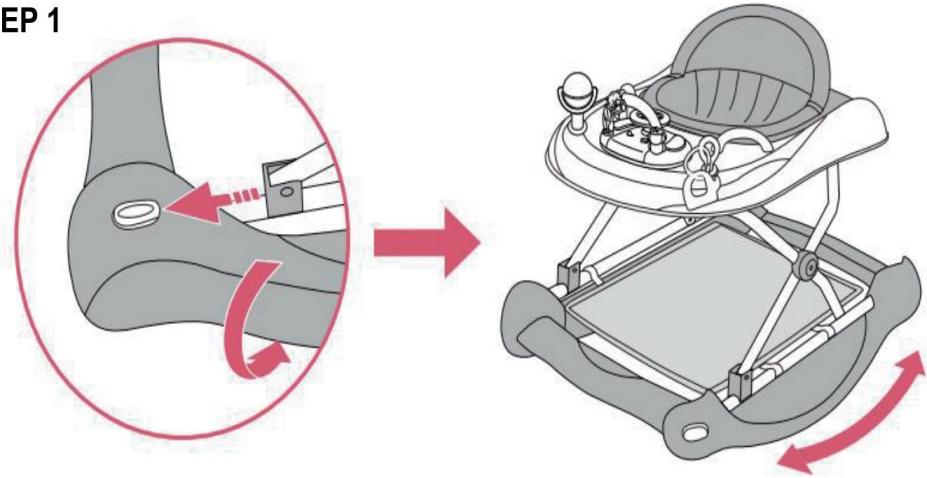

1.Hold the front edge of two sideboards, use two thumbs to pull buttons as arrows shown, then turn the sideboards outwards 90 degrees. The walker change to rocker.

STEP 2

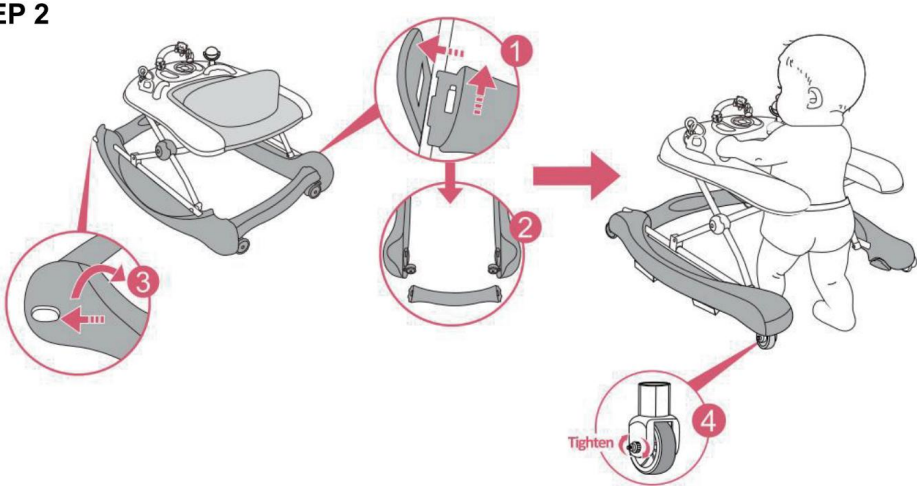

2.Press the paddle outward and take away the rear cross bar when on the rocker condition, then pull the buttons to turn the both sides of down base to walker condition. The Push able walker is ready.

WARNING: To convert to a push-walking mode, for safety, firstly tighten the two rear grip wheels, then take off seat and remove detachable rear bar on bottom base.

HOW TO FOLD THE WALKER

STEP 1

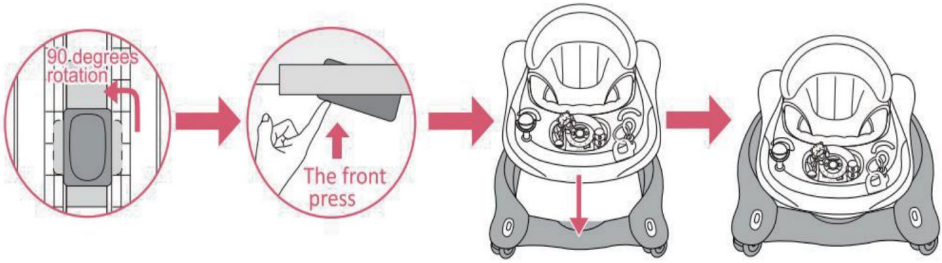

Firstly, pull the button under top tray,make sure the button finally parallel to the adjusted-device (see 1st picture). Meanwhile, press up the front position (see 2nd picture), and press down the top base till the end.The frame folds up completely.

CONVERT WALKER TO ROCKER OR PUSHABLE WALKER

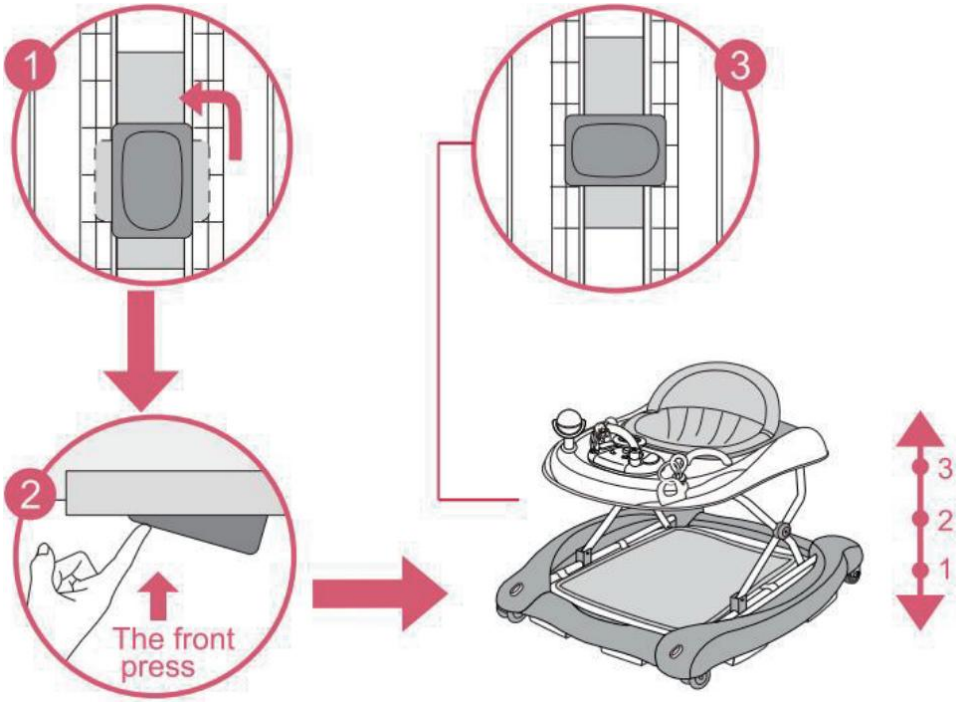

WARNING: When opening, closing or adjusting the walker, ensure that your child is at a safe distance. Before placing the child in the walker ensure that the secondary lock button is correctly locked again.

Notice: To adjust the seat's height, remove the child from the baby walking frame, pull the safe button located under the small tray table and rotate it to 90degrees. keep the safe button pressed, then raise or lower the small table until the desired position is reached, then pull the safe button and rotate it to90 degrees again to lock the small table. (If it is a automatic secondary lock,please make sure the lock has rotated to 90 degrees.)

WARNING: Read the instructions carefully before use and keep them for future reference.The child may be hurt if you do not follow these instructions.

- Before using, remove and dispose of any plastic bags and other packaging(e. g fasteners, fixing ties, etc.) and keep them out of reach of children.Before using, check that the product and all of its components have not been damaged during transportation. Check regularly that the product is not broken or damaged. If the product is broken or damaged, keep out of reach of children.
- The product must only be assembled by an adult. For the correct assembly of the product, please refer to the following instructions.



WARNING: STAIR HAZARD: Avoid serious injury or death.Block stairs/step securely before using walker even when using parking brake.

- Only use the baby walker frame on flat and stable surfaces
- Never leave child unattended.
- Always keep child in view while in walker.

WARNING: The child will be able to reach further and move rapidly when in the walking frame.Prevent access to stairs, steps and uneven surfaces, slopes or unstable floors swimming pools or other sources of water.

- Guard all fires, heating and cooking appliances.
- Remove hot liquids, electrical cables and other potential hazards from reach.
- Prevent collisions with glass in doors, windows and fumiture.
- Do not use the product if any components are broken or missing.
- This baby walking frame should be used only for short periods of time (e.g.20min).

- This product is intended only for a child who can sit up by itself and until it is able to walk by itself or weighs more than 12kgs.
- Do not use accessories or replacement parts other than those approved by the manufacturer.
- Use only on flat surfaces free of objects that cold case the walker to tip over.
- To avoid burns, keep the child away from hot quids, ranges,radiators, space heaters, fireplaces, etc.
- Do not use the walker if it is damaged or broken.
- Do not use until baby can sit up by itself.
- Clean (friction components)regularly to maintain stopping performance.

FITTING AND /OR REPLACING BATTERIES

WARNING!

The toy of the walker frame requires 3X"AA"1.5Volt alkaline type batteries(not included).

1.Batteries must only be fitted by an adult.

2.To fit and/or replace batteries:loosen the screw on the battery compartment cover with a suitable screwdriver, press the tab and remove the battery compartment cover. Then remove the spent batteries and fit new ones, ensuring that they have been fitted in the correct polarity, as shown inside the battery compartment. Replace the battery cover and tighten the screw.

3.Always keep batteries and tools out of reach of children

4.Always remove the batteries if the toy will not be used for a long period

Only use alkaline batteries of the same type of equivalent to the type recommended for the correct function of this product.

5.Never mix new and old batteries, or different types of batteries.

6.Do not burn or dispose of spent batteries into the environment.

Dispose of spent batteries at an appropriate differentiated collection point.

7.The use of rechargeable batteries is not recommended and cannot used

8.Non-rechargeable batteries are not to be recharged.

9.Rechargeable batteries are to be removed from the toy before being charged.

10.Rechargeable batteries are only to be charged under adult supervision.

11.Batteries are to be inserted with correct polarity.

12.Exhausted batteries are to be removed from the toy.
13.Do not short-circuit the battery terminals.

CLEANING AND STORAGE

1. If the machine is not to be used for a long period of time, remove the battery.clean and cover it and store it in a dry and safe place.
2.Gently wipe the surface with a clean wrung-out cloth and check if there are damage or looseness of the components. Be sure to keep the product dry.
3.Check regularly the walker frame for signs of damage or wear.
4.Clean (friction components) regularly to maintain stopping performance.
5.Clean the seat with brush or family soap and neutral scour
6.Dry the metal parts to prevent the formation of rust.
7.Prolonged exposure to direct sunlight may cause the fabric to fade.

Manufacturer: Shanghaimuxinmuyeyouxiangongsi
Address: Shuangchenglu 803nong11hao1602A-1609shi, baoshanqu, shanghai 200000 CN.
Imported to AUS: SIHAO PTY LTD. 1 ROKEVA STREETEASTWOOD NSW 2122 Australia
Imported to USA: Sanven Technology Ltd. Suite 250, 9166 Anaheim Place, Rancho Cucamonga, CA 91730

UK	REP

YH CONSULTING LIMITED. C/O YH Consulting Limited Office 147, Centurion House, London Road, Staines-upon-Thames, Surrey, TW18 4AX

EC	REP

E-CrossStu GmbH
Mainzer Landstr.69,
60329 Frankfurt am Main.



VEVOR

Affordable. Reliable. Home Improvement.

TROTTEUR POUR BÉBÉ

MODÈLE : W2251DU2

VEVOR
Affordable. Reliable. Home Improvement.

BABY WALKER

MODÈLE : W2251DU2

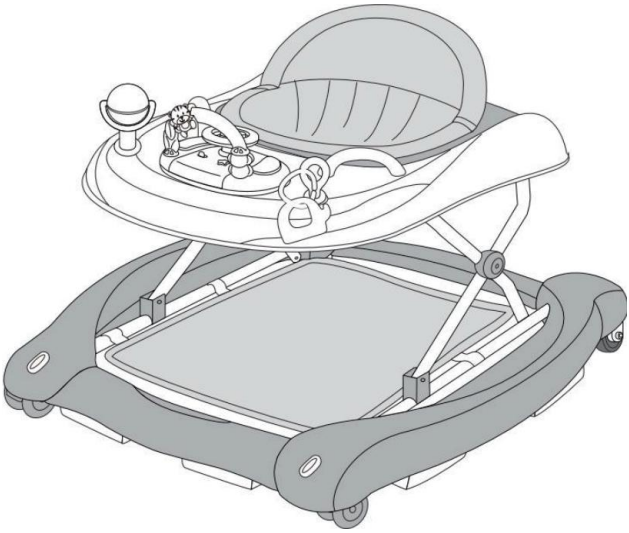

Voici le mode d'emploi original. Veuillez lire attentivement toutes les instructions du manuel avant utilisation. VEVOR se réserve le droit d'interpréter ce manuel à sa guise. L'apparence du produit que vous recevrez peut différer. Nous vous prions de nous excuser si nous ne vous informons pas des mises à jour techniques ou logicielles concernant notre produit.

	Avertissement – Afin de réduire les risques de blessure, l'utilisateur doit lire attentivement le manuel d'instructions.
	Ne jamais laisser un enfant sans surveillance.

MESURES DE PROTECTION IMPORTANTES

Merci d'avoir utilisé ce produit. Afin de garantir votre bon fonctionnement, Pour utiliser correctement la machine, veuillez lire attentivement ce mode d'emploi avant utilisation et le conserver. Veuillez lire attentivement les précautions et les consignes de sécurité pour référence ultérieure. Règles sur cette page pour garantir une utilisation en toute sécurité.

Ce manuel décrit les avertissements et précautions de sécurité, le fonctionnement et l'entretien. et le nettoyage. Les avertissements et les instructions présentés dans ce manuel ne peuvent pas couvrir toutes les situations possibles. Faites preuve de prudence et de bon sens. ne sont pas intégrées à ce produit, car nous pensons que les utilisations seront conformes à ces codes. Si vous rencontrez des problèmes, veuillez nous appeler. N'essayez pas de résoudre les problèmes vous-même. vous-même, sinon cela pourrait causer des blessures ou des dommages matériels.

Veuillez lire TOUTES les instructions avant d'utiliser votre produit

1. Veuillez utiliser la batterie spécifiée dans le manuel.
2. Avant En utilisant, retirez et jetez tous les sacs en plastique et autres emballages (par exemple fixations, (fixer les attaches, etc.) et les tenir hors de portée des enfants, pour éviter tout risque d'étouffement. danger.
3. Avant utilisation, vérifiez que le produit et tous ses composants n'ont pas été endommagé pendant le transport. Vérifiez régulièrement que le produit n'est pas cassé ou Endommagement. Si le produit est cassé ou endommagé, le tenir hors de portée des enfants.

4. AVERTISSEMENT ! DANGER D'ESCALIER : Risque de blessures graves ou mortelles. Bloc escaliers/ Marchez en toute sécurité avant d'utiliser le déambulateur, même lorsque le frein de stationnement est serré. S'assurer que le déambulateur n'est pas renversé lors d'une utilisation normale.

5. N’utilisez le cadre du trotteur pour bébé que sur des surfaces planes et stables.

6. Ne jamais laisser un enfant sans surveillance.

7. Gardez toujours l'enfant en vue lorsqu'il est dans le trotteur.

8. ATTENTION ! L'enfant pourra atteindre des objets plus grands et se déplacer plus rapidement lorsque Dans le déambulateur. Empêcher l'accès aux escaliers, aux marches et aux surfaces inégales, aux pentes ou aux sols instables, aux piscines ou à d'autres sources d'eau.

9. Tenir à l'écart du feu, des sources de chaleur, des ustensiles de cuisine, des cuisinières, etc. afin d'éviter les brûlures.

10. Éloignez les liquides chauds, les câbles électriques et autres dangers potentiels de toute portée.

11. Évitez les chocs avec le verre des portes, des fenêtres et des meubles.

12. N'utilisez pas le produit si des composants sont cassés ou manquants.

13. Message chaleureux : Pour éviter la fatigue, il est préférable d'utiliser le mode marche. pour une durée maximale de 30 minutes à chaque fois.

14. Ce produit est destiné uniquement à un enfant capable de s'asseoir seul et jusqu'à ce qu'il soit Capable de marcher seul ou mesurant moins de 75 cm ou pesant plus de 12 kg. Surcharge affectera la stabilité du trotteur. Âge d'utilisation : de 6 à 24 mois

15. N'utilisez pas d'accessoires ou de pièces de rechange autres que ceux approuvés par le

16. Ne pas immerger le produit dans l'eau ou tout autre liquide.

Avant chaque utilisation, vérifiez que le produit n'est pas desserré et qu'il est correctement installé.

18. Si la machine ne doit pas être utilisée pendant une période prolongée, retirez la batterie, Nettoyez-le, couvrez-le et rangez-le dans un endroit sec et sûr.

19. Ne laissez pas le produit dépasser du bord de la table ou du comptoir et ne le laissez pas tomber. entrer en contact avec toute surface chaude.

20. Veuillez le nettoyer régulièrement. Un entretien est recommandé après utilisation. Essuyez délicatement la surface avec un chiffon propre et essoré et vérifiez s'il y a dommages ou desserrage des composants.

21. Cet appareil n'est pas destiné à être utilisé par des personnes ayant une capacité physique réduite. capacités sensorielles ou mentales, ou manque d'expérience ou de connaissances, à moins qu'ils ont reçu une supervision ou des instructions concernant l'utilisation de l'appareil par une personne responsable de leur sécurité.

22. Le trotteur contient de petites pièces et, pour éviter que les enfants ne les avalent par erreur, À assembler par des adultes avec les accessoires fournis. Recommandé moment de torsion de la fixation 3N·m.
23. Avant d'utiliser ce produit, veuillez vous assurer que la hauteur et le réglage sont corrects. Verrouillé au préalable. Ne modifiez pas la hauteur lorsque votre enfant est dans le trotteur.
24. Attention ! Assurez-vous que les pieds des enfants touchent le sol lorsque vous transportez le Le trotteur ne peut pas y mettre les trotteurs pour bébés.
25. Avertissement ! Assurez-vous que le compartiment/couvercle de la batterie est bien fixé. Évitez Les enfants retirent la pile pour jouer.

LISTE DES PIÈCES

1. Avant la première utilisation de l'appareil, retirez tout film promotionnel et Vérifiez les matériaux d'emballage et assurez-vous que le produit est propre et exempt de poussière.
2. Veuillez jeter tous les sacs en plastique avec précaution et les tenir hors de portée des enfants. et les animaux de compagnie.
3. Vérifiez tous les composants fournis conformément à la liste figurant dans ce manuel. Assurez-vous Vous avez toutes les pièces listées.
4. Bien que vous portiez une attention particulière lors de la fabrication de ce produit, vous devez Soyez prudent lors du montage afin d'éviter les rayures dues aux bords tranchants.
5. Le produit doit être assemblé uniquement par un adulte. Pour un assemblage correct, le produit, Veuillez vous référer aux instructions suivantes.

Liste des principaux composants

	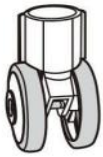	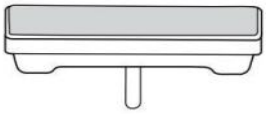
A. wheels x2pcs	B. 2 rear wheels x2pcs	C. brake pads x6pcs
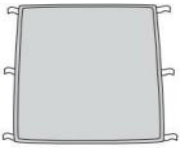		
D. Foot rest x1pcs	E. Baby walker frame x1pcs	F. Handle x2pcs
	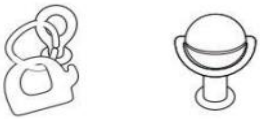	
G.Padded seat x1pcs	H.Toy set	I.Electronic play tray

Liste complète des accessoires

1. Siège rembourré x1 ; 2. Boîte à musique x1 ; 3. Support pour jouets x1 ;
4. Gutta pertscha x1 5. Winner x1; 6. Handle x2;
7. Repose-pieds x1 ; 8. Roues x2
9. Roue arrière x2 ; 10. Bloc antidérapant x6

PROCÉDURES D'ASSEMBLAGE

STEP1

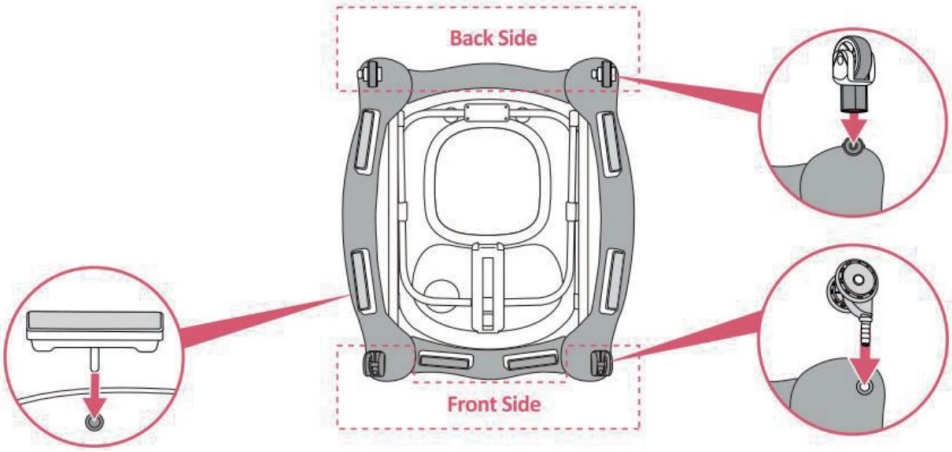

1. Retournez le cadre du trotteur pour bébé. Réparez les roues et les plaquettes de frein dans les logements appropriés. Assurez-vous qu'ils soient bien enfoncés jusqu'au bout. dans le logement situé sur la base inférieure du déambulateur.

STEP2

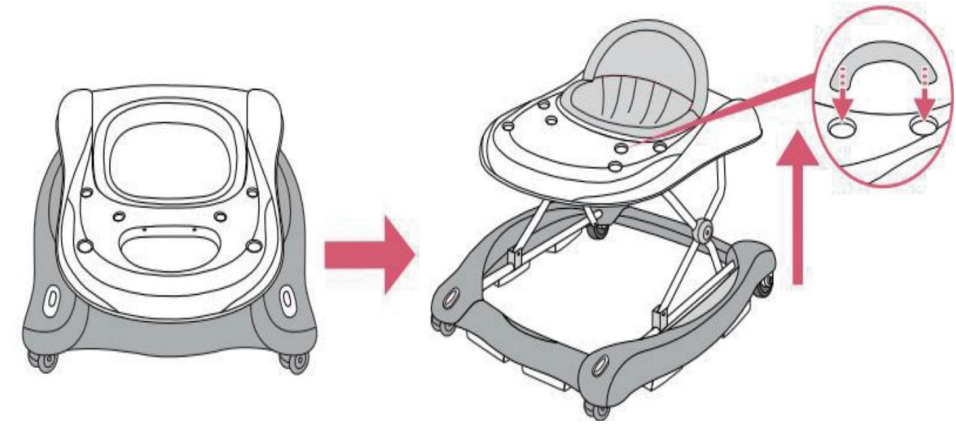

2. Ouvrez le cadre du trotteur en position d'utilisation, en vous assurant que toutes les roues sont bien en place. toucher le sol. Soulevez lentement le plateau en le poussant vers le haut. jusqu'à ce que Le clic indique que le cadre a été correctement verrouillé dans l'un des trois positions.

STEP3

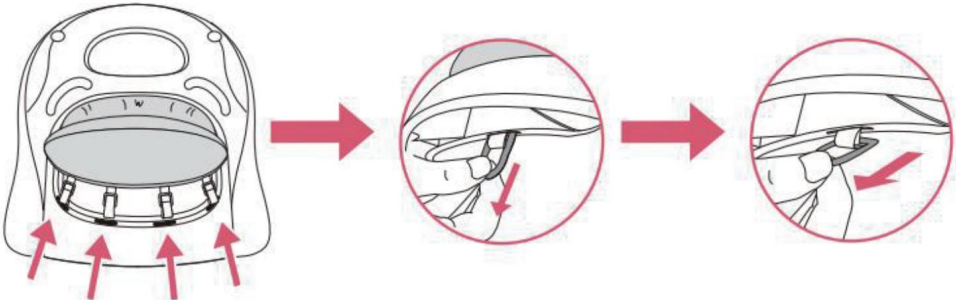

3. Insérez les anneaux en plastique du siège rembourré dans les fentes situées le long du bord supérieur du cadre du déambulateur. Passez les anneaux dans les fentes et tirez. les maintenir en place jusqu'à ce qu'ils aient dégagé le passage, puis les relâcher, en s'assurant qu'ils sont correctement verrouillé dans sa position et ne peut pas se rétracter dans la fente.

STEP4

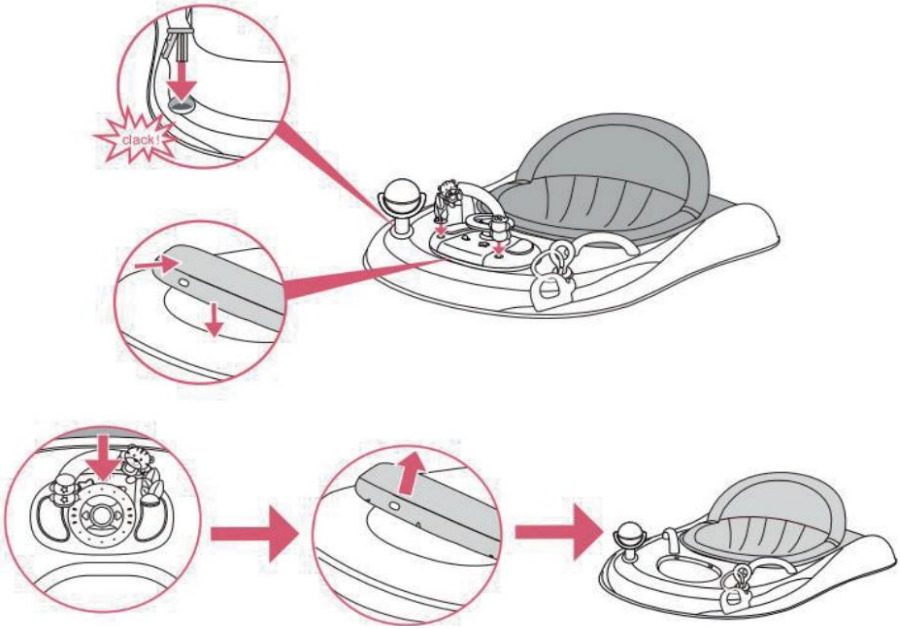

4. Insérez la barre de jouets dans les deux trous situés sur la base supérieure. Placez le jouet musical. Placez la planche dans la rainure de la base supérieure et écoutez 3 clics pour vous assurer qu'elle est bien en place. Installez-le fermement.

Tirez l'anneau du plateau musical vers l'avant, en direction du siège, puis tirez vers le haut avec Il faut une certaine force pour démonter le plateau du jouet musical du plateau supérieur.

STEP5

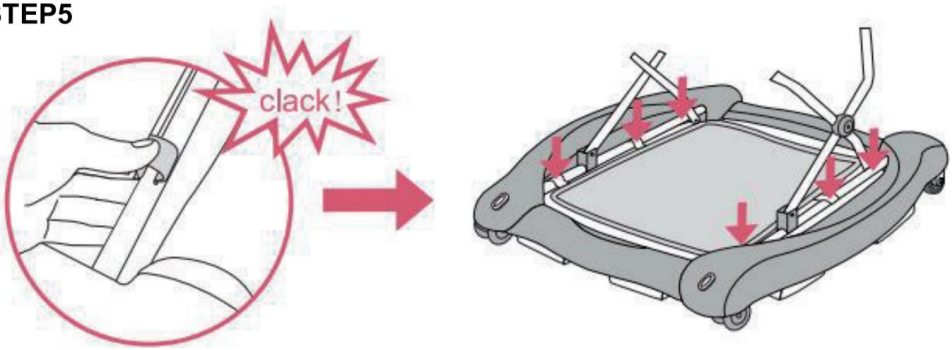

5. Placez les crochets sur le tube à la position correspondante pour bien fixer le repose-pieds en mode bascule.

STEP6

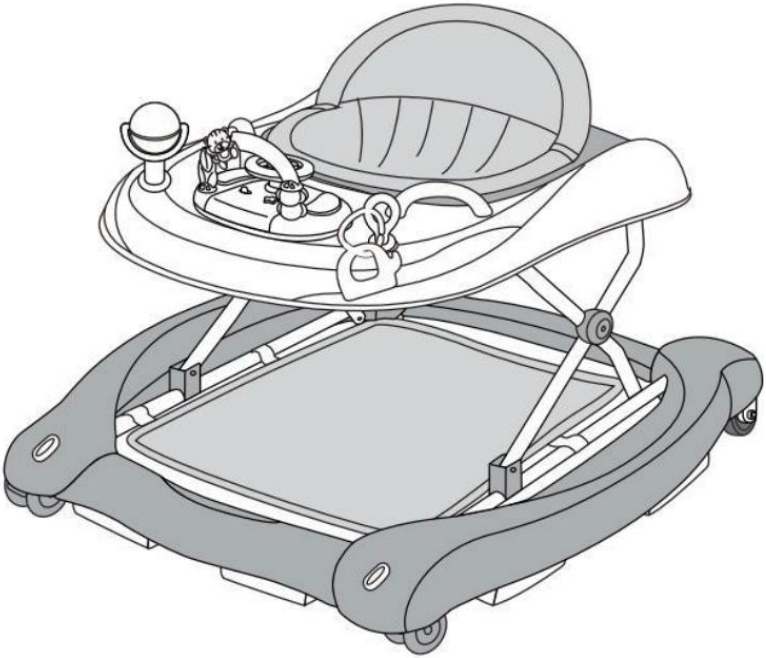

6. Entièrement assemblé.

COMMENT RETIRER LA PARTIE DU SIÈGE

Tirez les boucles des deux côtés vers le milieu et tirez sur la partie assise.

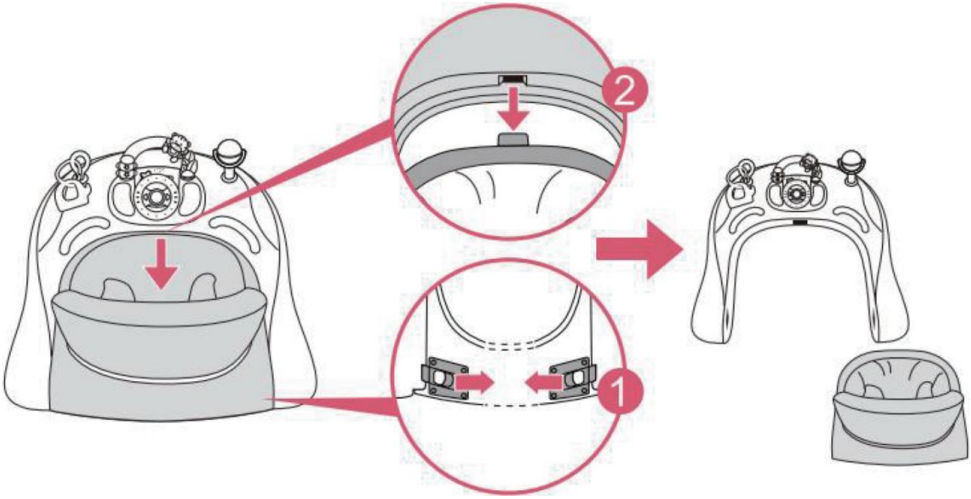

TRANSFORMER LE DÉMARREUR EN BASCULE OU EN POUSSOIR MARCHEUR

STEP 1

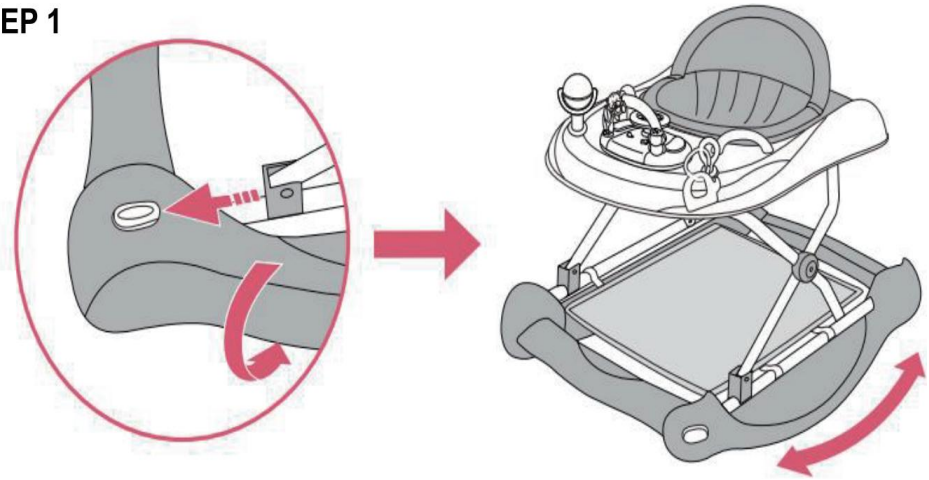

1. Tenez le bord avant de deux panneaux latéraux et utilisez vos deux pouces pour tirer sur les boutons. Suivez les flèches indiquées, puis tournez les panneaux latéraux vers l'extérieur de 90 degrés. Le déambulateur passer au rocker.

STEP 2

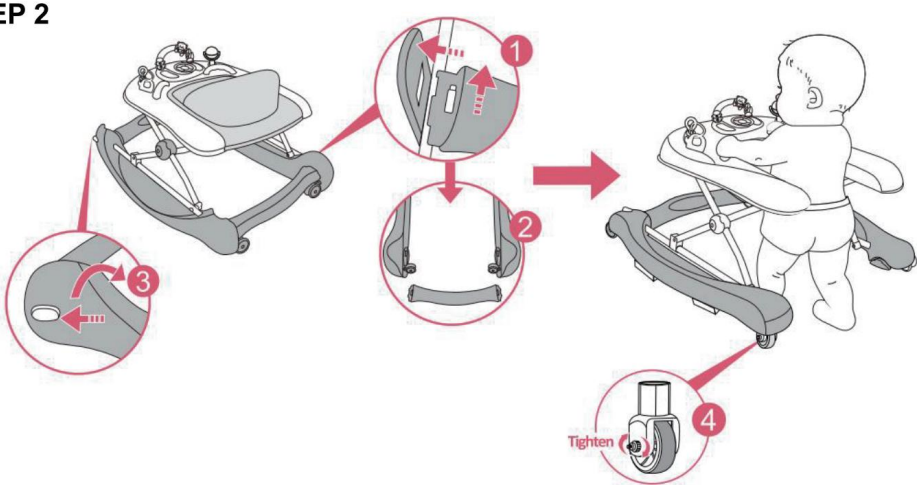

2. Poussez la pagaie vers l'extérieur et retirez la barre transversale arrière lorsque vous êtes sur le état du culbuteur, Tirez ensuite sur les boutons pour faire pivoter les deux côtés de la base inférieure vers le bas. État du déambulateur. La poussée Le déambulateur est prêt.

AVERTISSEMENT : Pour passer en mode de marche avec poussée, par mesure de sécurité, commencez par… Serrez les deux molettes de serrage arrière, puis retirez le siège et enlevez-le. barre arrière amovible sur la base inférieure.

COMMENT PLIER LE DÉMARREUR

STEP 1

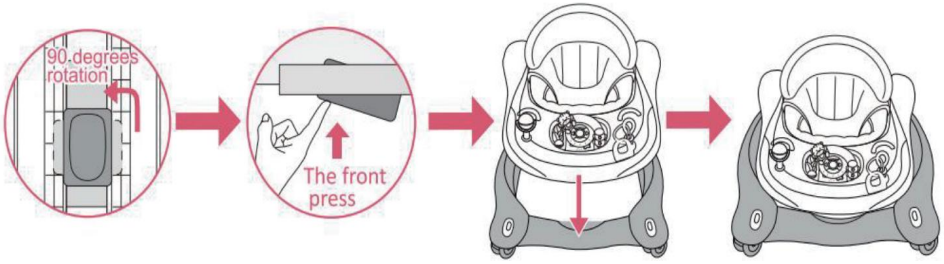

Tout d'abord, tirez sur le bouton situé sous le plateau supérieur, en vous assurant que le bouton est bien parallèle à l'appareil ajusté (voir la 1ère image). Pendant ce temps, appuyez sur la position avant. (voir la 2e image), puis appuyez sur la base

supérieure jusqu'au bout. Le cadre se replie. complètement.

TRANSFORMER UN DÉMARREUR EN DÉMARREUR À BASCULE OU EN DÉMARREUR À POUSSÉE

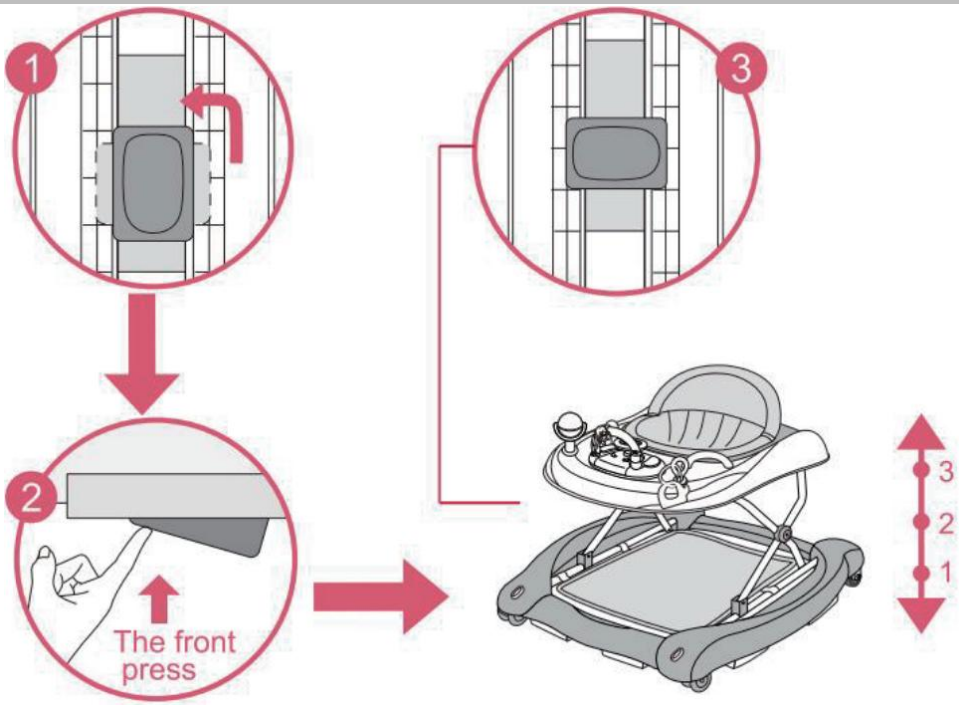

AVERTISSEMENT : Lors de l'ouverture, de la fermeture ou du réglage du déambulateur, assurez-vous que Votre enfant se trouve à une distance de sécurité. Avant de placer l'enfant dans le trotteur Vérifiez que le bouton de verrouillage secondaire est correctement verrouillé.

Remarque : Pour régler la hauteur du siège, retirez l'enfant du trotteur. cadre, Tirez sur le bouton de sécurité situé sous la petite tablette et faites-le pivoter à 90 degrés. Maintenez le bouton de sécurité enfoncé, puis levez ou abaissez la petite table. Une fois la position souhaitée atteinte, tirez sur le bouton de sécurité et faites pivoter le verrou de 90 degrés pour bloquer la petite table. (S'il s'agit d'un verrouillage secondaire automatique, assurez-vous que le verrou a bien pivoté de 90 degrés.)

AVERTISSEMENT : Lisez attentivement la notice avant utilisation et conservez-la

pour toute consultation ultérieure. L'enfant pourrait se blesser si vous ne suivez pas ces instructions.

- Avant utilisation, retirez et jetez tous les sacs en plastique et autres emballages (par exemple, (attaches, attaches de fixation, etc.) et les tenir hors de portée des enfants. Avant utilisation, vérifiez que le produit et tous ses composants n'ont pas été endommagés. Endommagé pendant le transport. Vérifiez régulièrement que le produit n'est pas cassé. ou endommagé. Si le produit est cassé ou endommagé, le tenir hors de portée des enfants.
- Le produit doit être assemblé uniquement par un adulte. Pour un assemblage correct du Pour plus d'informations sur le produit, veuillez vous référer aux instructions suivantes.



AVERTISSEMENT : DANGER D'ESCALIER : Évitez blessure grave ou mort. Bloquez les escaliers/marches en toute sécurité avant d'utiliser le déambulateur, même lorsque Utilisation du frein de stationnement.

- Utilisez le cadre du trotteur uniquement sur des surfaces planes et stables.
- Ne jamais laisser un enfant sans surveillance.
- Gardez toujours l'enfant à vue lorsqu'il est dans le trotteur.

AVERTISSEMENT : L'enfant pourra atteindre plus loin et Déplacez-vous rapidement lorsque vous utilisez le déambulateur. Évitez l'accès aux escaliers, aux marches, aux surfaces inégales, aux pentes et aux sols instables. piscines ou autres sources d'eau.

- Protégez tous les feux, appareils de chauffage et de cuisson.
- Éloignez les liquides chauds, les câbles électriques et autres dangers potentiels de toute portée.
- Prévenir les collisions avec les vitres des portes, fenêtres et meubles .
- N'utilisez pas le produit si des composants sont cassés ou manquants.
- Ce trotteur pour bébé ne doit être utilisé que pendant de courtes périodes. (ex. 20 min).
- Ce produit est destiné uniquement à un enfant capable de s'asseoir seul et jusqu'à ce qu'il soit capable de marche tout seul ou pèse plus de 12 kg.
- N'utilisez pas d'accessoires ou de pièces de rechange autres que ceux approuvés par le fabricant. fabricant.

- Utiliser uniquement sur des surfaces planes exemptes d'objets qui pourraient endommager le revêtement froid. Le déambulateur va basculer.
- Pour éviter les brûlures, tenez l'enfant éloigné des sources de chaleur. poêles, cuisinières, radiateurs, appareils de chauffage d'appoint, cheminées, etc.
- N'utilisez pas le déambulateur s'il est endommagé ou cassé.
- Ne pas utiliser tant que le bébé ne peut pas s'asseoir tout seul.
- Nettoyer régulièrement les composants de friction pour les maintenir en bon état. arrêt performance.

MONTAGE ET/OU REMPLACEMENT DES BATTERIES

AVERTISSEMENT !

Le jouet du cadre de marcheur nécessite 3 piles alcalines de type "AA" 1,5 Volt (non incluses).

1. Seul un adulte doit installer les piles.
2. Pour installer et/ou remplacer les piles : desserrez la vis de la pile

À l'aide d'un tournevis adapté, retirez le couvercle du compartiment en appuyant sur la languette. le couvercle du compartiment à piles. Retirez ensuite les piles usagées et insérez-les. de nouveaux, en veillant à ce qu'ils aient été installés dans la bonne polarité, comme visible à l'intérieur du compartiment à piles. Remettez le couvercle de la pile et Serrez la vis.

3. Gardez toujours les piles et les outils hors de portée des enfants.
4. Retirez toujours les piles si le jouet n'est pas utilisé pendant une longue période. Utilisez uniquement des piles alcalines du même type ou équivalent au type indiqué. recommandé pour le bon fonctionnement de ce produit.
5. Ne mélangez jamais des piles neuves et usagées, ni des piles de types différents .
6. Ne brûlez pas les piles usagées et ne les jetez pas dans l'environnement. Disposer des piles usagées à un point de collecte différencié approprié.
7. L'utilisation de piles rechargeables n'est pas recommandée et ne peut pas être utilisée.
8. Les piles non rechargeables ne doivent pas être rechargées.
9. Les piles rechargeables doivent être retirées du jouet avant d'être utilisées. chargé.
10. Les piles rechargeables doivent être chargées uniquement sous la

surveillance d'un adulte. surveillance.
11. Les piles doivent être insérées en respectant la polarité.
12. Les piles usagées doivent être retirées du jouet.
13. Ne court-circuitez pas les bornes de la batterie.

NETTOYAGE ET RANGEMENT

2. Si l'appareil ne doit pas être utilisé pendant une période prolongée, retirez la batterie, nettoyez-la, recouvrez-la et rangez-la dans un endroit sec et sûr.
2. Essuyez délicatement la surface avec un chiffon propre et essoré et vérifiez s'il y a Dommages ou desserrement des composants. Veillez à conserver le produit au sec.
3. Vérifiez régulièrement le cadre du déambulateur pour déceler tout signe de dommage ou d'usure.
4. Nettoyez régulièrement (les composants de friction) pour maintenir les performances de freinage.
5. Nettoyez le siège avec une brosse ou du savon ménager et un produit abrasif neutre.
6. Séchez les pièces métalliques pour éviter la formation de rouille.
7. Une exposition prolongée à la lumière directe du soleil peut entraîner une décoloration du tissu.

Fabricant : Shanghaimuxinmuyeyouxiangongsi
Adresse : Shuangchenglu 803nong11hao1602A-1609shi, baoshanqu, Shanghai 200000 CN.
Importé en Australie : SIHAO PTY LTD. 1 ROKEVA STREETEASTWOOD NSW 2122 Australie
Importé aux États-Unis : Sanven Technology Ltd., Suite 250, 9166 Anaheim Rancho Cucamonga, CA 91730

UK	REP

YH CONSULTING LIMITED. C/O YH Consulting Limited Office 147, Centurion House, London Road, Staines-upon-Thames, Surrey, TW18 4AX

EC	REP

E-CrossStu GmbH
Mainzer Landstr.69,
60329 Frankfurt am Main.



VEVOR

Affordable. Reliable. Home Improvement.

LAUFLERNHILFE

MODELL: W2251DU2

VEVOR
Affordable. Reliable. Home Improvement.

BABY WALKER

MODELL: W2251DU2

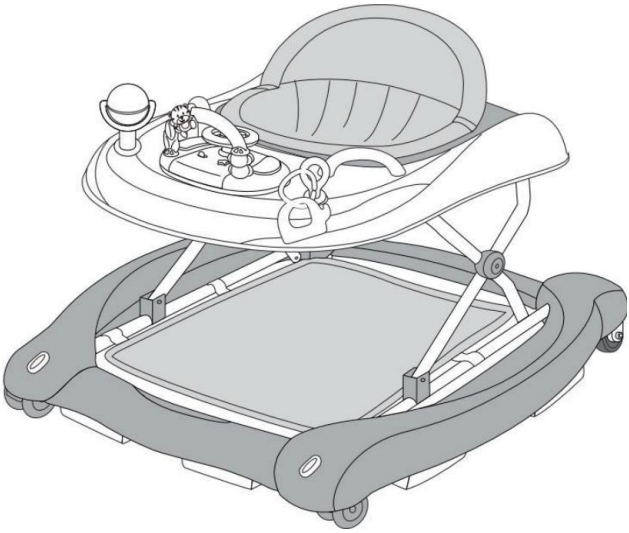

Dies ist die Originalanleitung. Bitte lesen Sie die gesamte Bedienungsanleitung vor der Inbetriebnahme sorgfältig durch. VEVOR behält sich die Auslegung der Bedienungsanleitung vor. Das Aussehen des Produkts kann von dem gelieferten Produkt abweichen. Wir bitten um Verständnis, dass wir Sie nicht erneut über etwaige Technologie- oder Software-Updates informieren werden .

	Warnung – Um das Verletzungsrisiko zu verringern, muss der Benutzer die Bedienungsanleitung sorgfältig lesen.
	Lassen Sie Ihr Kind niemals unbeaufsichtigt.

WICHTIGE SICHERHEITSVORKEHRUNGEN

Vielen Dank, dass Sie dieses Produkt verwenden. Um sicherzustellen, dass Sie es bedienen können, Lesen Sie diese Anleitung vor der Inbetriebnahme sorgfältig durch und bewahren Sie sie auf, um die Maschine korrekt zu bedienen. Bitte bewahren Sie die Sicherheitshinweise sorgfältig auf, damit Sie später darauf zurückgreifen können. Lesen Sie diese bitte aufmerksam durch. Die Regeln auf dieser Seite sollen Ihre sichere Nutzung gewährleisten.
Dieses Handbuch enthält Sicherheitshinweise und Vorsichtsmaßnahmen sowie Informationen zur Bedienung und Wartung. und Reinigung. Die in diesem Handbuch enthaltenen Warnungen und Anweisungen können nicht alle möglichen Bedingungen und Situationen abdecken. Vorsicht und gesunder Menschenverstand sind erforderlich. sind nicht in dieses Produkt integriert, da wir davon ausgehen, dass die Benutzer diese einhalten werden. Codes. Bei Problemen rufen Sie uns bitte an. Versuchen Sie nicht, die Probleme selbst zu beheben. Sie selbst, oder es wird zu Verletzungen oder Sachschäden kommen.

Bitte lesen Sie vor der Verwendung Ihres Produkts ALLE Anweisungen.

1. Bitte verwenden Sie die im Handbuch angegebene Batterie.
2. Vor Entfernen und entsorgen Sie alle Plastiktüten und andere Verpackungen (z. B. Plastiktüten, Plastikverpackungen usw.). Befestigungselemente (z. B. Kabelbinder befestigen) und außerhalb der Reichweite von Kindern aufbewahren, um Erstickungsgefahr zu vermeiden. Gefahr.
3. Vor Gebrauch prüfen Sie, ob das Produkt und alle seine Komponenten unbeschädigt sind. Transportschäden. Überprüfen Sie regelmäßig, ob das Produkt beschädigt ist oder Beschädigt. Sollte das Produkt beschädigt sein, bewahren Sie es außerhalb der Reichweite von Kindern auf.
4. WARNUNG! TREPPENFÄHIGKEIT: Schwere Verletzungen oder Tod vermeiden. Absperren Treppe/ Vor der Benutzung des Rollators sicher auftreten, auch bei angezogener Feststellbremse. stellen Sie sicher, dass der Rollator bei normalem Gebrauch nicht umkippt.
5. Verwenden Sie den Lauflernwagen nur auf ebenen und stabilen

Oberflächen.

6. Lassen Sie Ihr Kind niemals unbeaufsichtigt.

7. Behalten Sie das Kind während der Benutzung der Lauflernhilfe stets im Blick.

8. Warnung! Das Kind kann weiter greifen und sich schneller bewegen, wenn Im Gehgestell. Den Zugang zu Treppen, Stufen und unebenen Flächen, Steigungen oder instabilen Böden, Schwimmbecken oder anderen Wasserquellen verhindern.

9. Von Feuer, Heizkörpern, Kochutensilien, Herden usw. fernhalten, um Verbrennungen zu vermeiden.

10. Heiße Flüssigkeiten, elektrische Kabel und andere potenzielle Gefahrenquellen außer Reichweite bringen.

11. Vermeiden Sie Kollisionen mit Glas in Türen, Fenstern und Möbeln.

12. Verwenden Sie das Produkt nicht, wenn Teile davon beschädigt sind oder fehlen.

13. Warmer Hinweis: Um Ermüdung vorzubeugen, empfiehlt sich der Gehmodus. jeweils nicht länger als 30 Minuten.

14. Dieses Produkt ist nur für Kinder bestimmt, die selbstständig sitzen können und bis sie Kann selbstständig gehen oder ist kleiner als 75 cm oder wiegt mehr als 12 kg. Überlastung wird die Stabilität des Gehwagens beeinträchtigen. Anwendungsalter: 6 bis 24 Monate

15. Verwenden Sie ausschließlich vom Hersteller zugelassene Zubehörteile und Ersatzteile.

16. Tauchen Sie das Produkt nicht in Wasser oder andere Flüssigkeiten ein.

17. Überprüfen Sie das Produkt vor jedem Gebrauch auf festen Sitz und korrekte Installation.

18. Wenn das Gerät längere Zeit nicht benutzt wird, entfernen Sie die Batterie. Reinigen Sie es, decken Sie es ab und bewahren Sie es an einem trockenen und sicheren Ort auf.

19. Lassen Sie das Produkt nicht über die Tisch- oder Thekenkante hängen und achten Sie darauf, dass es nicht herunterhängt. mit heißen Oberflächen in Berührung kommen.

20. Bitte reinigen Sie es regelmäßig. Pflege und Wartung werden nach Gebrauch empfohlen. Wischen Sie die Oberfläche vorsichtig mit einem sauberen,

ausgewrungenen Tuch ab und prüfen Sie, ob sich dort Flecken befinden. Beschädigung oder Lockerung der Bauteile.
21. Dieses Gerät ist nicht für die Verwendung durch Personen mit eingeschränkter körperlicher Leistungsfähigkeit bestimmt. sensorische oder geistige Fähigkeiten oder mangelnde Erfahrung oder Kenntnisse, es sei denn, sie wurden hinsichtlich der Verwendung des Geräts beaufsichtigt oder unterwiesen von eine Person, die für ihre Sicherheit verantwortlich ist.
22. Die Gehhilfe enthält Kleinteile und um zu verhindern, dass Kinder diese versehentlich verschlucken, Die Montage sollte von Erwachsenen mit dem mitgelieferten Zubehör durchgeführt werden. Empfohlen Torsionsmoment des Verbindungselements 3 N·m.
23. Bitte stellen Sie vor der Verwendung dieses Produkts sicher, dass die richtige Höhe und Einstellung gewährleistet sind. Vorher arretiert. Die Höhe nicht verändern, wenn sich Ihr Kind in der Lauflernhilfe befindet.
24. Achtung! Achten Sie darauf, dass die Füße der Kinder den Boden berühren können, wenn Sie sie tragen. Der Walker kann die Babywalker nicht einsetzen.
25. Warnung! Stellen Sie sicher, dass das Batteriefach/der Batteriedeckel fest verschlossen ist. Vermeiden Sie Folgendes: Die Kinder nehmen die Batterie zum Spielen heraus.

TEILELISTE

1. Vor der ersten Inbetriebnahme des Geräts entfernen Sie bitte alle Werbe- und Schutzfolien. Verpackungsmaterialien prüfen und sicherstellen, dass das Produkt sauber und staubfrei ist.
2. Bitte entsorgen Sie alle Plastiktüten sorgfältig und bewahren Sie sie außerhalb der Reichweite von Kindern auf. und Haustiere.
3. Überprüfen Sie alle mitgelieferten Komponenten anhand der Liste in diesem Handbuch. Sie haben alle aufgeführten Teile.
4. Obwohl bei der Herstellung dieses Produkts besondere Sorgfalt geboten ist,

müssen Sie Achten Sie während des Montagevorgangs darauf, sich nicht an scharfen Kanten zu verletzen.
5. Das Produkt darf nur von einem Erwachsenen zusammengebaut werden. Für den korrekten Zusammenbau von das Produkt, Bitte beachten Sie die folgenden Anweisungen.

Liste der Hauptkomponenten

	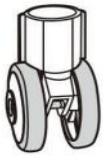	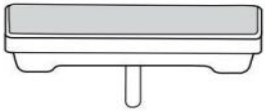
A. wheels x2pcs	B. 2 rear wheels x2pcs	C. brake pads x6pcs
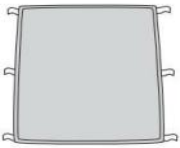		
D. Foot rest x1pcs	E. Baby walker frame x1pcs	F. Handle x2pcs
	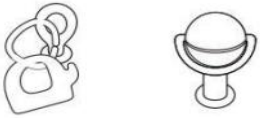	
G.Padded seat x1pcs	H.Toy set	I.Electronic play tray

Gesamte Zubehörliste

1. Gepolsterter Sitz x1 ; 2. Spieluhr x1; 3. Spielzeugständer x1 ;
4. Gutta Pertscha x1 5. Worfel x1; 6. Griff x2;
7. Fußstütze x1; 8. Räder x2
9. Hinterrad (2 Stück); 10. Antirutschblock (6 Stück)

MONTAGEANLEITUNG

STEP1

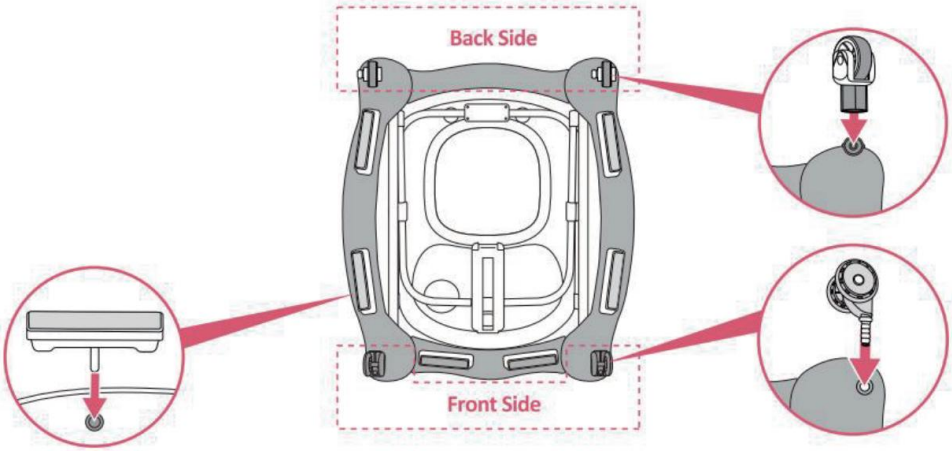

1. Drehen Sie den Lauflernwagen um. Reparieren Sie die Räder und die Bremsbeläge. in den entsprechenden Gehäusen. Stellen Sie sicher, dass sie fest bis zum Anschlag eingeschoben sind. in das Gehäuse an der Unterseite des Gehwagens.

STEP2

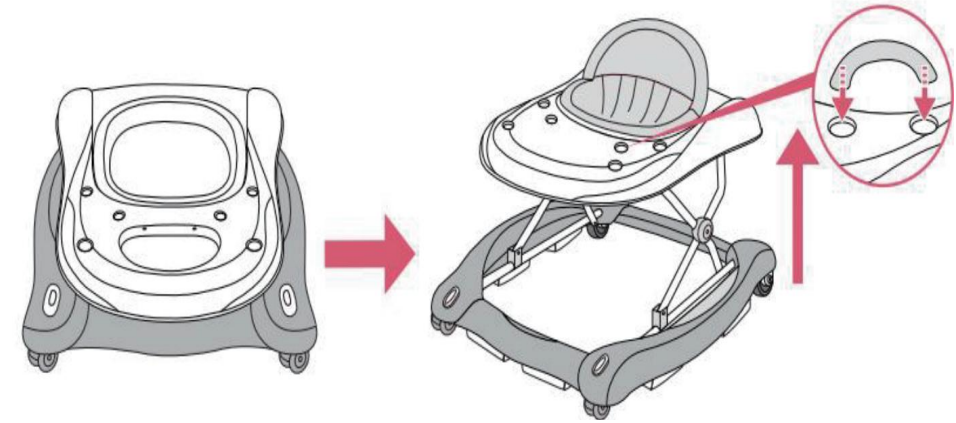

2. Klappen Sie den Rahmen des Lauflernwagens in die Gebrauchsposition und vergewissern Sie sich, dass alle Räder Berühren Sie den Boden. Heben Sie das Tablett langsam an, indem Sie es mit den Fingern nach oben schieben. bis zu

einem Ein Klick signalisiert, dass der Rahmen in einer der drei Positionen korrekt verriegelt wurde. Positionen.

STEP3

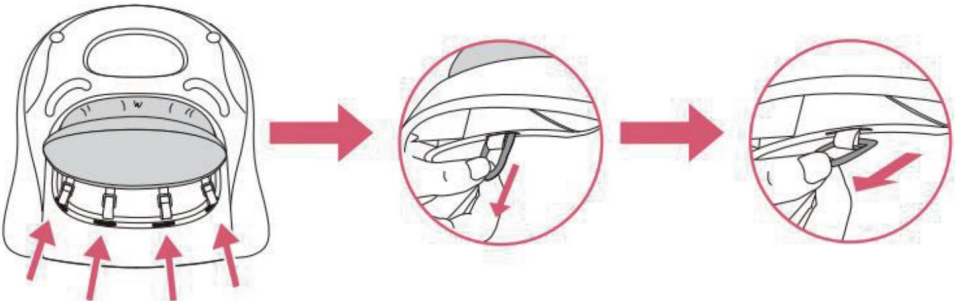

3. Setzen Sie die Kunststoffringe des gepolsterten Sitzes in die Schlitze entlang der Oberkante des Gehhilfenrahmens. Die Ringe durch die Schlitze führen und ziehen. Halten Sie sie so lange fest, bis sie den Durchgang freigemacht haben, dann lassen Sie sie frei und stellen Sie sicher, dass sie Ist korrekt in der Position verriegelt und kann nicht in den Schlitz zurückrutschen.

STEP4

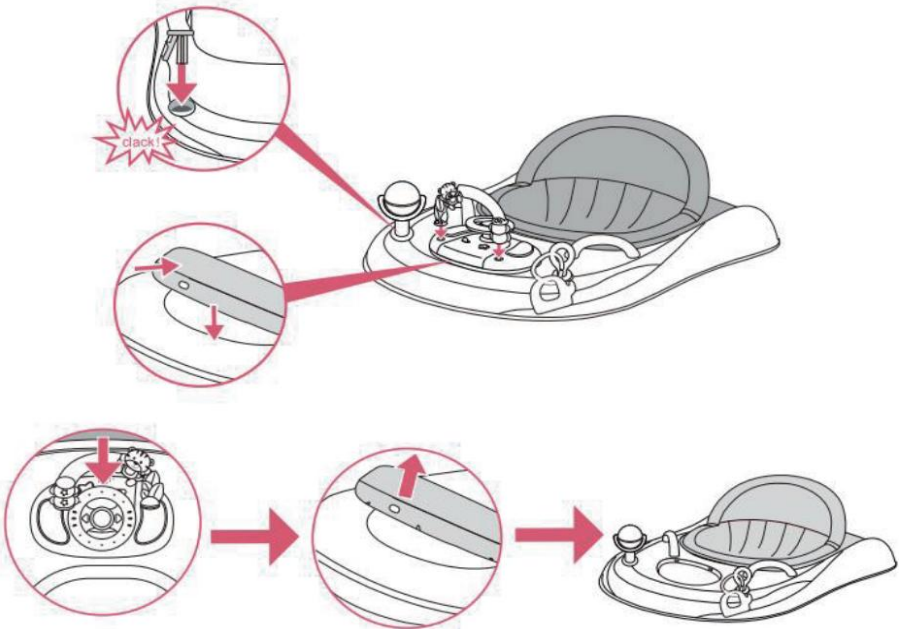

4. Stecken Sie den Spielzeugbügel in die beiden Löcher an der Oberseite des Sockels. Setzen Sie das Musikspielzeug ein. Setzen Sie die Platine in die Nut an der oberen Basis ein und achten Sie auf 3 Klicks, um sicherzustellen, dass sie richtig sitzt. Fest montiert. Ziehen Sie den Ring des Musikspielzeugtabletts in Richtung Sitz und ziehen Sie ihn dann nach oben. Eine gewisse Kraft ist erforderlich, um das Musikspielzeugtablett vom oberen Tablett zu trennen.

STEP5

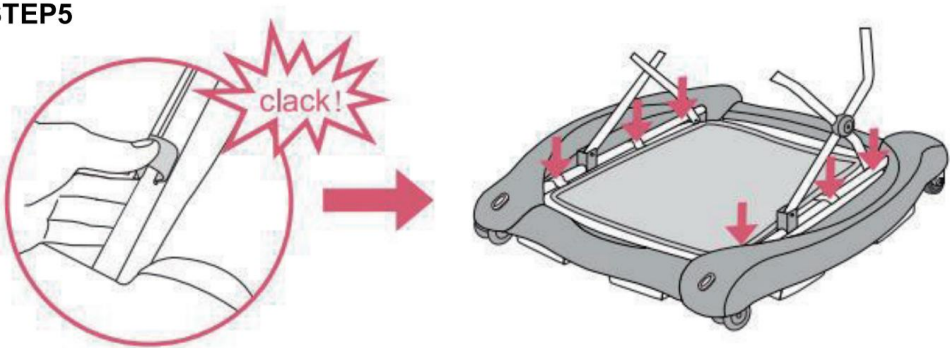

5. Die Haken werden an der entsprechenden Stelle am Rohr befestigt, um die Fußstütze beim Schaukeln sicher zu fixieren.

STEP6

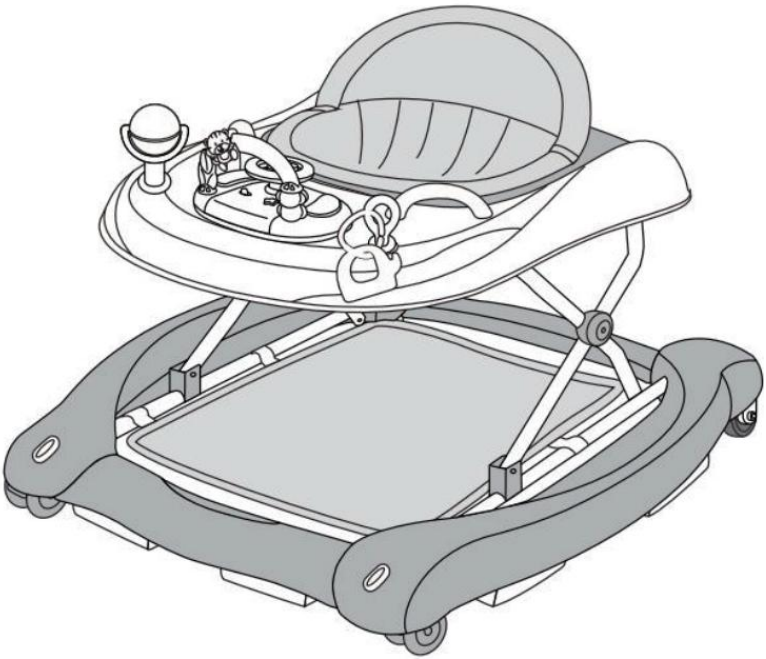

6. Vollständig montiert.

SO ENTFERNEN SIE DAS SITZTEIL

Ziehen Sie die Schnallen an beiden Seiten zur Mitte hin und ziehen Sie den Sitzteil heraus.

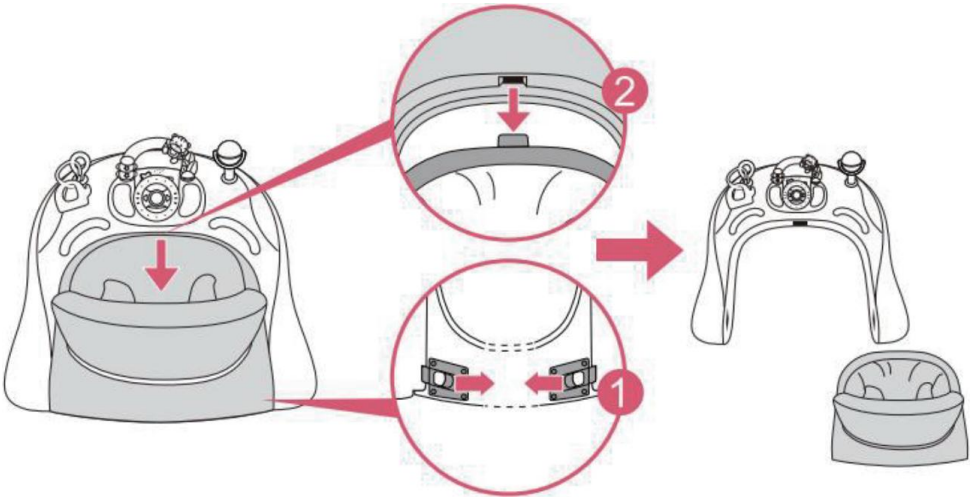

Rollator in Schaukelstuhl oder Schiebestuhl umwandeln WANDERER

STEP 1

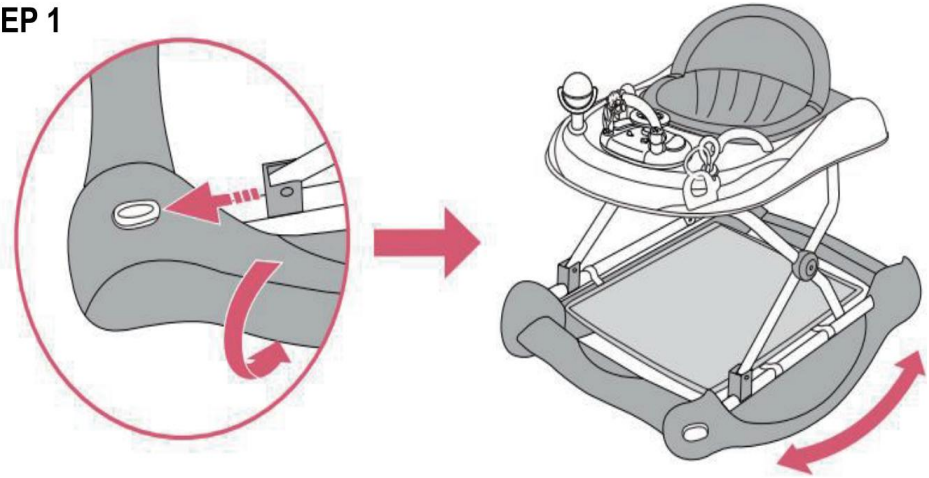

1. Halten Sie die Vorderkante zweier Sideboards fest und ziehen Sie mit beiden Daumen an den Knöpfen. Folgen Sie den Pfeilen, dann drehen Sie die Seitenteile um 90 Grad nach außen. Der Gehwagen Wechsel zu Wippschalter.

STEP 2

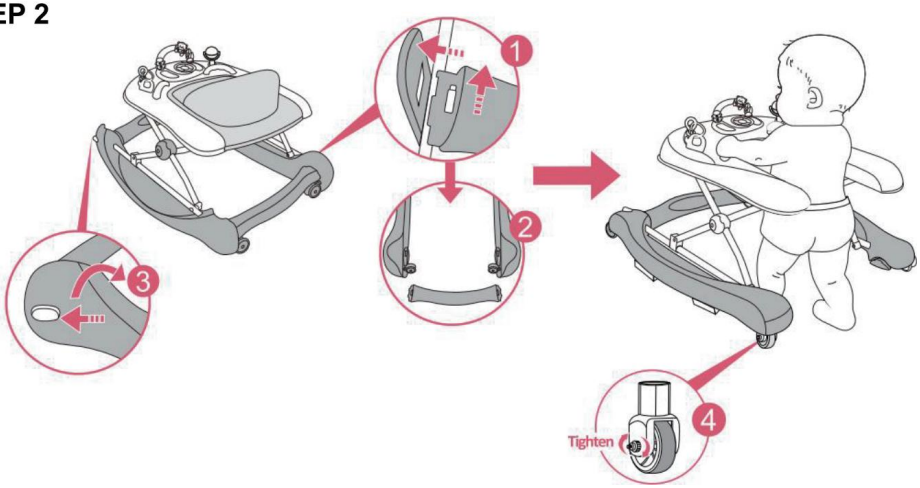

2. Drücken Sie den Paddelhebel nach außen und entfernen Sie die hintere Querstange, wenn Sie sich auf dem Zustand der Kipphebel Ziehen Sie dann die Knöpfe, um beide Seiten der Basis nach unten zu drehen. Zustand des Fußgängers. Der Schub Der gehfähige Junge ist bereit.

WARNUNG: Um in den Schiebe-Geh-Modus zu wechseln, muss aus Sicherheitsgründen zuerst Folgendes beachtet werden: Ziehen Sie die beiden hinteren Griffrollen fest, nehmen Sie dann den Sitz ab und entfernen Sie ihn. abnehmbare hintere Stange an der Unterseite.

SO ZUSAMMENKLAPPEN SIE DEN WALKER

STEP 1

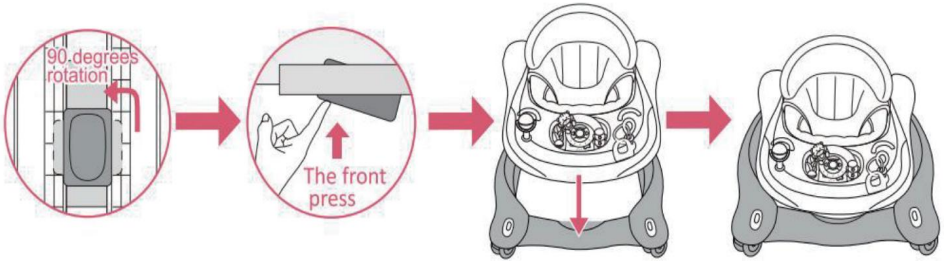

Ziehen Sie zunächst den Knopf unter der oberen Ablage heraus und stellen Sie sicher, dass der Knopf schließlich parallel zu das eingestellte Gerät (siehe 1. Bild). Drücken Sie in der Zwischenzeit die vordere Position nach oben. (siehe zweites

Bild) und drücken Sie die obere Basis bis zum Anschlag nach unten. Der Rahmen klappt zusammen. vollständig.

ROLLATOR IN SCHAUKEL- ODER SCHIEBEROLLATOR UMWANDELN

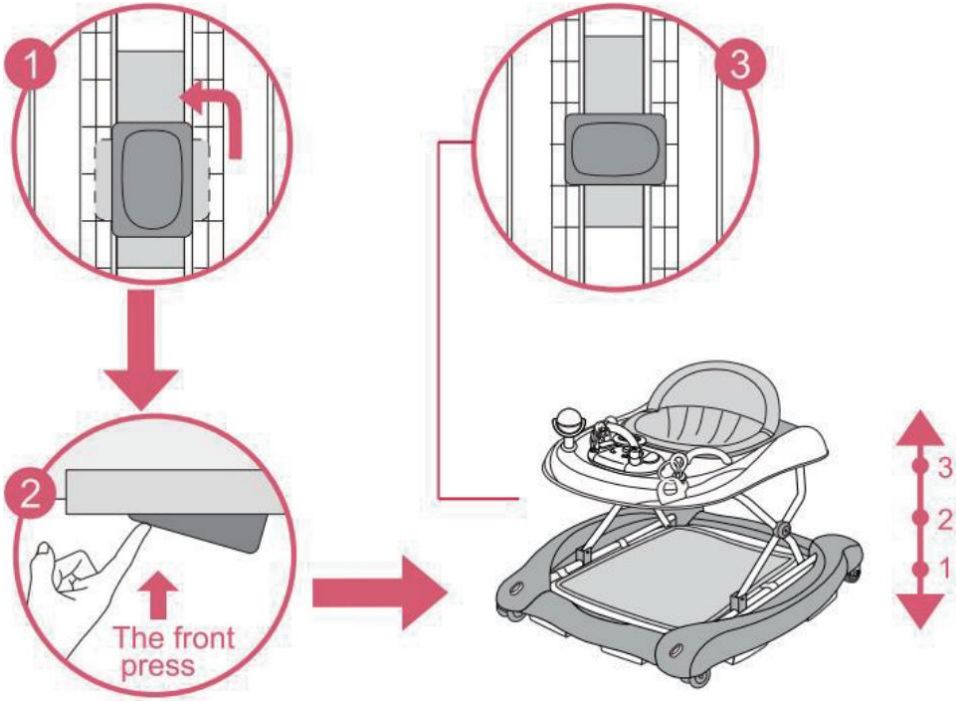

WARNUNG: Achten Sie beim Öffnen, Schließen oder Verstellen des Rollators darauf, dass Ihr Kind befindet sich in sicherer Entfernung. Bevor Sie das Kind in die Gehhilfe setzen Stellen Sie sicher, dass die sekundäre Verriegelungstaste wieder ordnungsgemäß verriegelt ist.

Hinweis : Um die Sitzhöhe anzupassen, nehmen Sie das Kind aus der Babywippe. rahmen, Ziehen Sie den unter dem kleinen Tablett befindlichen Sicherheitsknopf und drehen Sie ihn um 90 Grad. Halten Sie die Sicherheitstaste gedrückt und heben oder senken Sie dann den kleinen Tisch. Sobald die gewünschte Position erreicht ist, ziehen Sie den Sicherungsknopf und drehen Sie ihn erneut um 90 Grad, um den kleinen Tisch zu verriegeln. (Bei einer automatischen Sekundärverriegelung stellen Sie bitte sicher, dass die Verriegelung um 90 Grad gedreht wurde.)

WARNUNG: Lesen Sie die Anweisungen vor Gebrauch sorgfältig durch und bewahren Sie sie zum späteren Nachschlagen auf. Das Kind kann sich verletzen, wenn Sie diese Anweisungen nicht befolgen.

- Vor Gebrauch bitte alle Plastiktüten und sonstige Verpackungen (z. B. Plastiktüten) entfernen und entsorgen. Befestigungselemente, Kabelbinder usw.) und bewahren Sie diese außerhalb der Reichweite von Kindern auf. Prüfen Sie vor Gebrauch, ob das Produkt und alle seine Komponenten unbeschädigt sind. Transportschäden möglich. Bitte überprüfen Sie regelmäßig , ob das Produkt unbeschädigt ist. oder beschädigt. Sollte das Produkt beschädigt sein, bewahren Sie es außerhalb der Reichweite von Kindern auf.
- Das Produkt darf nur von einem Erwachsenen zusammengebaut werden. Für den korrekten Zusammenbau von Bitte beachten Sie die folgenden Anweisungen zum Produkt.



WARNUNG: TREPPENFÄHIGKEIT: Vermeiden Schwere Verletzungen oder Tod. Treppen/Stufen vor der Benutzung des Rollators sicher blockieren, auch wenn Feststellbremse anziehen.

- Verwenden Sie den Lauflernwagen nur auf ebenen und stabilen Oberflächen.
- Lassen Sie Ihr Kind niemals unbeaufsichtigt.
- Behalten Sie Ihr Kind im Lauflernwagen immer im Blick.

WARNUNG : Das Kind wird weiter reichen können und Bewegen Sie sich im Gehgestell zügig. Vermeiden Sie den Zugang zu Treppen, Stufen, unebenen Flächen, Steigungen oder instabilen Böden. Schwimmbecken oder andere Wasserquellen.

- Sichern Sie alle Feuerstellen, Heizgeräte und Kochgeräte.
- Heiße Flüssigkeiten, elektrische Kabel und andere potenzielle Gefahrenquellen außer Reichweite bringen.
- Kollisionen mit Glas in Türen, Fenstern und Möbeln vermeiden .
- Das Produkt darf nicht verwendet werden, wenn Teile davon beschädigt sind oder fehlen.
- Dieser Lauflernwagen für Babys sollte nur für kurze Zeiträume verwendet werden. (z. B. 20 Min.).
- Dieses Produkt ist nur für Kinder geeignet, die selbstständig sitzen können,

und bis es dazu in der Lage ist. kann von selbst laufen oder wiegt mehr als 12 kg.

- Verwenden Sie ausschließlich die vom Hersteller zugelassenen Zubehörteile und Ersatzteile. Hersteller.
- Nur auf ebenen Flächen ohne kalte Gegenstände verwenden . Fußgänger umkippen.
- Um Verbrennungen zu vermeiden, halten Sie das Kind von heißen Quellen fern. Quids, Herde, Heizkörper, Raumheizgeräte, Kamine usw.
- Benutzen Sie den Rollator nicht, wenn er beschädigt oder kaputt ist.
- Nicht verwenden, bis das Baby selbstständig sitzen kann.
- Reinigen Sie die Reibungskomponenten regelmäßig, um sie instand zu halten. Anhalten Leistung.

EINBAU UND/ODER AUSTAUSCH VON BATTERIEN

WARNUNG !

Für das Spielzeug des Laufflerngestells werden 3 x 1,5-Volt-Alkalibatterien des Typs „AA“ benötigt (nicht im Lieferumfang enthalten).

1. Die Batterien dürfen nur von einem Erwachsenen eingesetzt werden.

2. Zum Einsetzen und/oder Austauschen der Batterien: Lösen Sie die Schraube an der Batterie.

Mit einem geeigneten Schraubendreher die Lasche des Fachdeckels drücken und abnehmen den Batteriefachdeckel öffnen. Anschließend die leeren Batterien entnehmen und einsetzen. neue, wobei darauf zu achten ist, dass sie mit der richtigen Polarität eingebaut wurden, Im Batteriefach ist die Innenseite zu sehen. Bringen Sie die Batterieabdeckung wieder an und Die Schraube festziehen.

3. Batterien und Werkzeuge sollten stets außerhalb der Reichweite von Kindern aufbewahrt werden.

4. Entfernen Sie die Batterien immer, wenn das Spielzeug längere Zeit nicht benutzt wird.

Verwenden Sie ausschließlich Alkalibatterien desselben Typs oder eines gleichwertigen Typs. wird für die korrekte Funktion dieses Produkts empfohlen.

5. Neue und alte Batterien sowie verschiedene Batterietypen dürfen niemals gemischt werden .

6. Verbrauchte Batterien dürfen nicht verbrannt oder in die Umwelt entsorgt werden.

Entsorgen verbrauchte Batterien an einer geeigneten Sammelstelle abgeben.
7. Die Verwendung von Akkus wird nicht empfohlen und ist nicht möglich.
8. Nicht wiederaufladbare Batterien dürfen nicht wieder aufgeladen werden.
9. Die Akkus müssen vor dem Gebrauch aus dem Spielzeug entfernt werden.
aufgeladen.
10. Wiederaufladbare Batterien dürfen nur von Erwachsenen geladen werden.
Aufsicht.
11. Die Batterien müssen mit der richtigen Polarität eingelegt werden.
12. Die leeren Batterien müssen aus dem Spielzeug entfernt werden.
13. Die Batteriepole dürfen nicht kurzgeschlossen werden.

REINIGUNG UND AUFBEWAHRUNG

3. Wenn das Gerät längere Zeit nicht benutzt wird, entfernen Sie die Batterie, reinigen Sie sie, decken Sie sie ab und bewahren Sie sie an einem trockenen und sicheren Ort auf.
2. Wischen Sie die Oberfläche vorsichtig mit einem sauberen, ausgewrungenen Tuch ab und prüfen Sie, ob sich dort etwas befindet. Beschädigungen oder Lockerung der Komponenten. Achten Sie darauf, das Produkt trocken zu halten.
3. Überprüfen Sie regelmäßig den Rahmen des Rollators auf Anzeichen von Beschädigung oder Verschleiß.
4. Reinigen Sie die Reibungskomponenten regelmäßig, um die Bremsleistung aufrechtzuerhalten.
5. Reinigen Sie den Sitz mit einer Bürste oder handelsüblicher Seife und einem neutralen Scheuermittel.
6. Trocknen Sie die Metallteile, um Rostbildung zu verhindern.
7. Längere Einwirkung direkter Sonneneinstrahlung kann zum Ausbleichen des Stoffes führen.

Hersteller: Shanghaimuxinmuyeyouxiangongsi
Adresse: Shuangchenglu 803nong11hao1602A-1609shi, baoshanqu, Shanghai 200000 CN.
Importiert nach Australien: SIHAO PTY LTD. 1 ROKEVA STREET, EASTWOOD NSW 2122 Australien
Importiert in die USA: Sanven Technology Ltd. Suite 250, 9166 Anaheim Ort, Rancho Cucamonga, CA 91730

UK	REP

YH CONSULTING LIMITED. C/O YH Consulting Limited Office 147, Centurion House, London Road, Staines-upon-Thames, Surrey, TW18 4AX

EC	REP

E-CrossStu GmbH
Mainzer Landstr.69,
60329 Frankfurt am Main.



VEVOR

Affordable. Reliable. Home Improvement.

GIRO PER BAMBINI

MODELLO: W2251DU2

VEVOR
Affordable. Reliable. Home Improvement.

BABY WALKER

MODELLO: W2251DU2

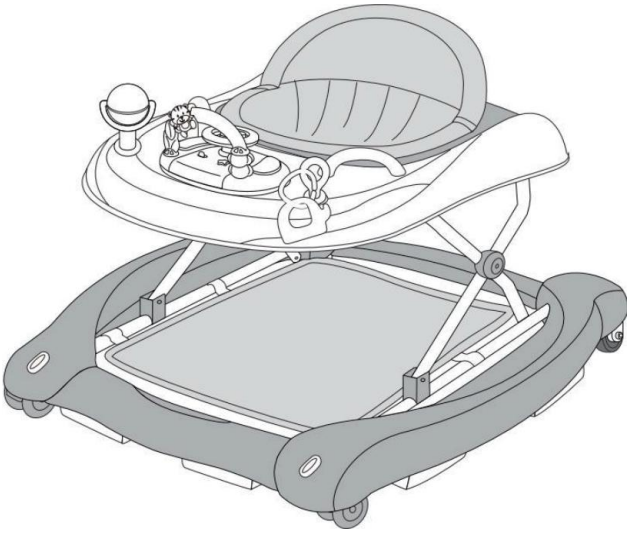

Queste sono le istruzioni originali, si prega di leggere attentamente tutte le istruzioni del manuale prima dell'uso. VEVOR si riserva la piena interpretazione del proprio manuale utente. L'aspetto del prodotto dipenderà dal prodotto ricevuto. Vi preghiamo di scusarci se non vi informeremo più in caso di aggiornamenti tecnologici o software sul nostro prodotto.

	Avvertenza: per ridurre il rischio di lesioni, l'utente deve leggere attentamente il manuale di istruzioni.
	Non lasciare mai il bambino incustodito.

MISURE DI SICUREZZA

Grazie per aver utilizzato questo prodotto. Per assicurarti di poter utilizzare il macchina correttamente, leggere attentamente queste istruzioni prima dell'uso e conservarle correttamente per riferimento futuro. Assicurarsi di leggere le precauzioni e le norme di sicurezza regole in questa pagina per garantire un utilizzo sicuro.

Questo manuale descriverà le avvertenze e le precauzioni di sicurezza, il funzionamento, la manutenzione e pulizia. Le avvertenze e le istruzioni contenute in questo manuale non possono coprire tutte le possibili condizioni e situazioni che potrebbero verificarsi. Attenzione e buon senso non sono integrati in questo prodotto, poiché riteniamo che gli usi saranno conformi a questi codici. In caso di problemi, contattaci. Non tentare di risolvere i problemi te stesso, altrimenti potresti subire lesioni o danni alla proprietà.

Si prega di leggere TUTTE le istruzioni prima di utilizzare il prodotto

1. Utilizzare la batteria specificata nel manuale.
2. Prima utilizzando, rimuovere e smaltire eventuali sacchetti di plastica e altri imballaggi (ad esempio elementi di fissaggio, fissaggio di cravatte, ecc.) e tenerli fuori dalla portata dei bambini, per evitare il soffocamento pericolo.
3. Prima dell'uso, verificare che il prodotto e tutti i suoi componenti non siano stati danneggiato durante il trasporto. Controllare regolarmente che il prodotto non sia rotto o danneggiato. Se il prodotto è rotto o danneggiato, tenere fuori dalla portata dei bambini.

4. ATTENZIONE! PERICOLO SCALE: evitare lesioni gravi o morte. Bloccare scale/ salire in modo sicuro prima di utilizzare il deambulatore anche quando si utilizza il freno di stazionamento. assicurarsi che il deambulatore durante il normale utilizzo non si ribalti.

5. Utilizzare il telaio del girello solo su superfici piane e stabili.

6. Non lasciare mai il bambino incustodito.

7. Tenere sempre il bambino in vista mentre è nel girello.

8. ATTENZIONE! Il bambino potrà raggiungere distanze maggiori e muoversi

rapidamente quando nel deambulatore. Impedire l'accesso a scale, gradini e superfici irregolari, pendii o pavimenti instabili, piscine o altre fonti d'acqua.
9. Tenere lontano da fuoco, riscaldamento, utensili da cucina, fornelli ecc. per evitare ustioni
10. Tenere fuori dalla portata dei bambini liquidi caldi, cavi elettrici e altri potenziali pericoli.
11. Prevenire le collisioni con i vetri di porte, finestre e mobili.
12. Non utilizzare il prodotto se uno qualsiasi dei componenti è rotto o mancante.
13. Avviso importante: Per evitare l'affaticamento, è meglio utilizzare la modalità camminata per non più di 30 minuti ogni volta.
14. Questo prodotto è destinato esclusivamente a un bambino che riesce a stare seduto da solo e finché non è in grado di camminare da solo o di altezza inferiore a 75 cm o di peso superiore a 12 kg. Sovraccarico influirà sulla stabilità del deambulatore. Età di applicazione: da 6 mesi a 24 mesi
15. Non utilizzare accessori o parti di ricambio diversi da quelli approvati dal produttore.
16. Non immergere il prodotto in acqua o altri liquidi.
17. Controllare che il prodotto non sia allentato e che sia installato correttamente prima di ogni utilizzo
18. Se la macchina non viene utilizzata per un lungo periodo di tempo, rimuovere la batteria, pulirlo, coprirlo e conservarlo in un luogo asciutto e sicuro.
19. Non lasciare il prodotto appeso al bordo del tavolo o del bancone o lasciarlo entrare in contatto con superfici calde.
20. Si prega di pulirlo regolarmente. Si raccomanda di prendersene cura e di mantenerlo pulito dopo l'uso. Pulire delicatamente la superficie con un panno pulito e strizzato e verificare se ci sono danneggiamento o allentamento dei componenti.
21. Questo apparecchio non è destinato all'uso da parte di persone con ridotte capacità fisiche. capacità sensoriali o mentali, o mancanza di esperienza o conoscenza, a meno che non hanno ricevuto supervisione o istruzioni riguardanti l'uso dell'apparecchio da una persona responsabile della loro sicurezza.
22. Il deambulatore contiene piccole parti e per evitare che i bambini possano ingerirle per errore, deve essere assemblato da adulti con gli accessori forniti. Consigliato momento torsionale dell'elemento di fissaggio 3N·m.

23. Prima di utilizzare questo prodotto, assicurarsi che l'altezza e l'impostazione siano corrette. bloccato prima. Non modificare l'altezza quando il bambino è nel girello.
24. Attenzione! Assicurarsi che i piedi dei bambini possano toccare il pavimento quando si trasporta il il girello non può mettere i girelli dentro.
25. Attenzione! Assicurarsi che la batteria (vano/coperchio) sia fissata saldamente. Evitare i bambini tirano fuori la batteria per giocare.

ELENCO DEI PEZZI

1. Prima di utilizzare l'apparecchio per la prima volta, staccare eventuali adesivi promozionali e materiali di imballaggio e verificare che il prodotto sia pulito e privo di polvere.
2. Si prega di smaltire con cura tutti i sacchetti di plastica e tenerli fuori dalla portata dei bambini. e animali domestici.
3. Controllare tutti i componenti forniti secondo l'elenco in questo manuale. Assicurarsi hai elencato tutte le parti.
4. Pur prestando particolare attenzione durante la fabbricazione di questo prodotto, è necessario fare attenzione durante il montaggio per evitare di graffiarsi con i bordi taglienti.
5. Il prodotto deve essere assemblato solo da un adulto. Per il corretto assemblaggio di il prodotto, fare riferimento alle seguenti istruzioni.

Elenco dei componenti principali

	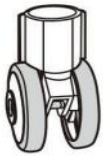	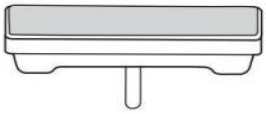
A. wheels x2pcs	B. 2 rear wheels x2pcs	C. brake pads x6pcs
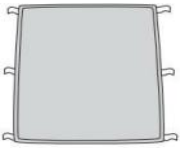		
D. Foot rest x1pcs	E. Baby walker frame x1pcs	F. Handle x2pcs
	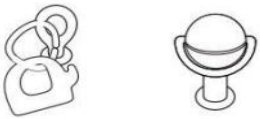	
G.Padded seat x1pcs	H.Toy set	I.Electronic play tray

Elenco completo degli accessori

1. Sedile imbottito x1 ; 2. Carillon x1; 3. Supporto per giocattoli x1 ;
4.gutta pertscha x1 5. winnowerx1; 6.Handle x2;
7. Poggiapiedi x1; 8. Ruote x2
9. ruota posteriore x2; 10. blocco antiscivolo x6

PROCEDURE DI ASSEMBLAGGIO

STEP1

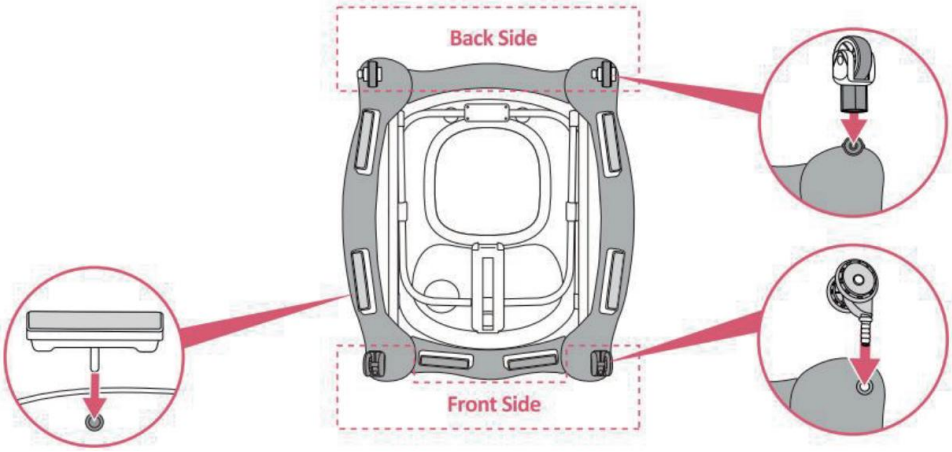

1. Capovolgere il telaio del girello. Riparare le ruote e le pastiglie dei freni negli appositi alloggiamenti. Assicurarsi che siano spinti saldamente fino in fondo nell'alloggiamento sulla base inferiore del deambulatore.

STEP2

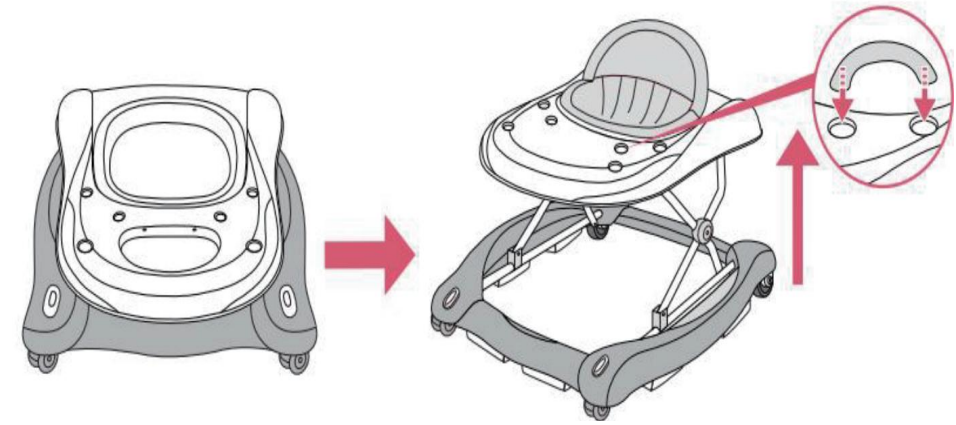

2. Aprire il telaio del girello in posizione di utilizzo, assicurandosi che tutte le ruote toccare il pavimento. Sollevare lentamente il vassoio spingendolo verso l'alto, fino a un il clic indica che il telaio è stato bloccato correttamente in una delle tre posizioni.

STEP3

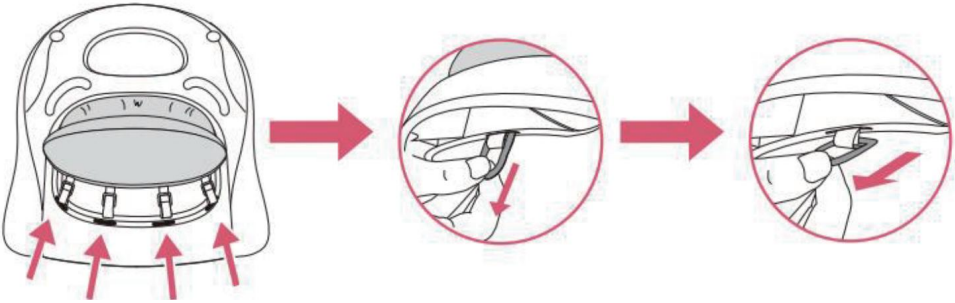

3. Inserire gli anelli di plastica del sedile imbottito nelle fessure situate lungo il bordo superiore del telaio del deambulatore. Passare gli anelli attraverso le fessure e tirare finché non liberano il passaggio, quindi rilasciali, assicurandoti che siano correttamente bloccato in posizione e non può rientrare nella fessura.

STEP4

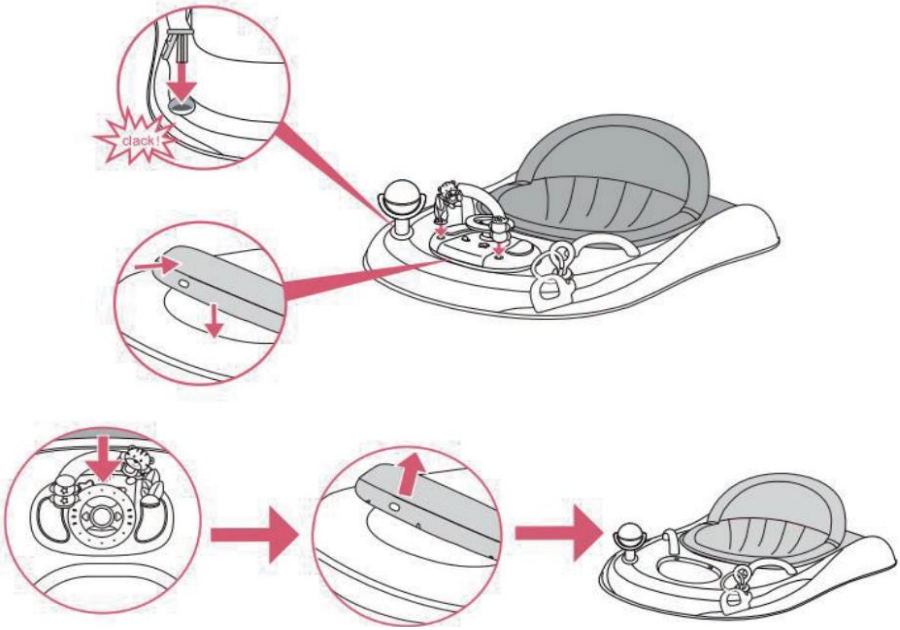

4. Inserire la barra dei giocattoli nei due fori sulla base superiore. Inserire il giocattolo musicale scheda sulla scanalatura sulla base superiore, ascoltare 3 clic per assicurarsi che sia installato saldamente. Tirare l'anello del vassoio del giocattolo musicale in avanti nella direzione del sedile, quindi tirare verso l'alto con

una certa forza per smontare il vassoio del giocattolo musicale dal vassoio superiore.

STEP5

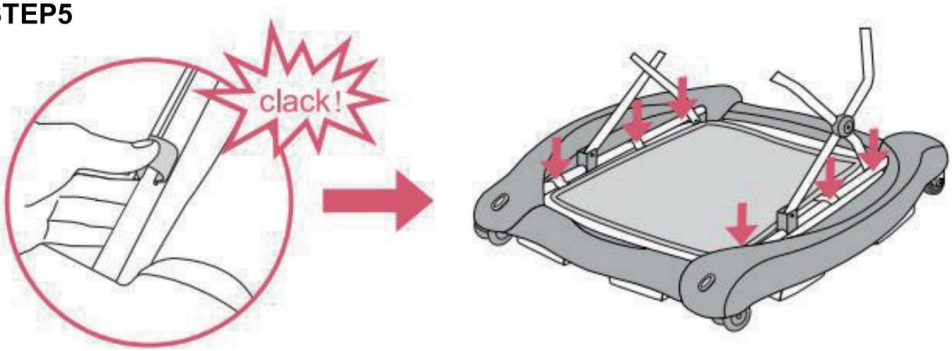

5. Posizionare i ganci sul tubo nella posizione corrispondente per fissare bene il poggiapiedi quando è in funzione di dondolo.

STEP6

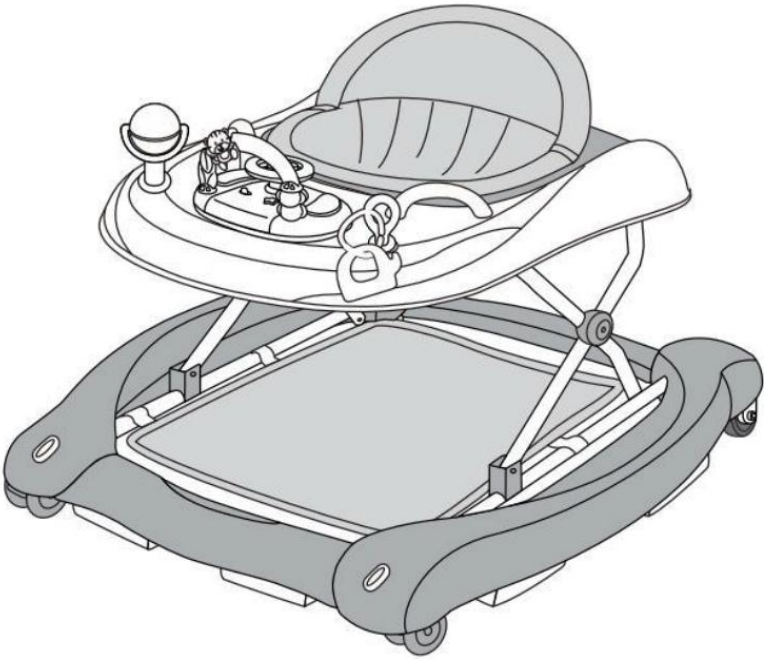

6. Completamente assemblato.

COME RIMUOVERE LA PARTE DEL SEDILE

Tirare le fibbie su entrambi i lati verso il centro ed estrarre la parte del sedile.

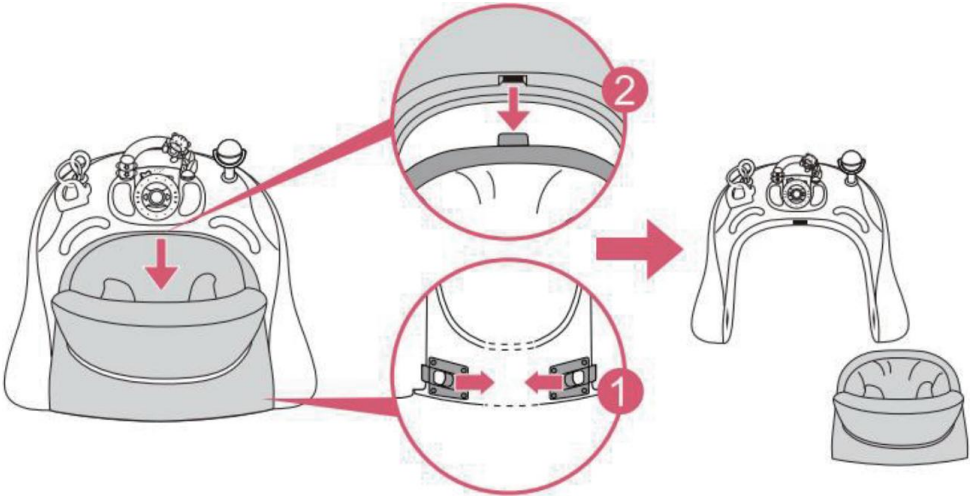

CONVERTI IL DEAMBULATORE IN DONDOLO O SPINGIBILE CAMMINATORE

STEP 1

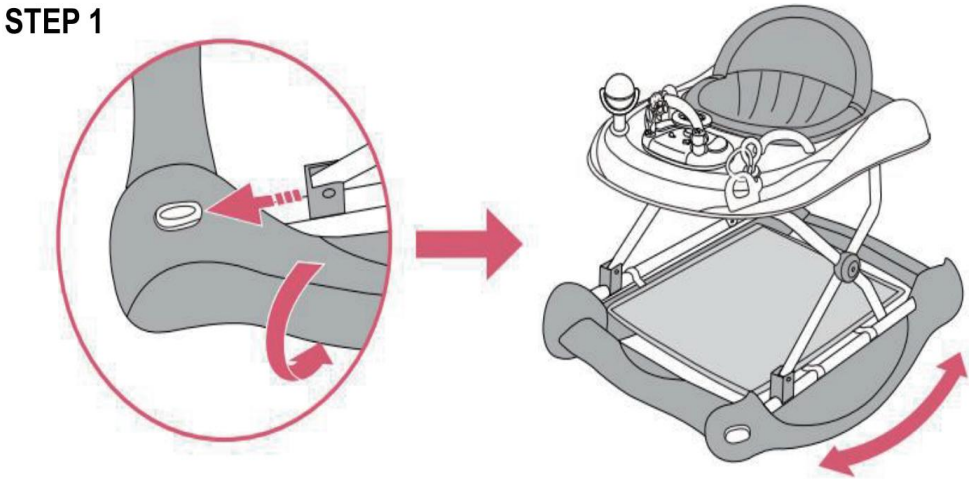

1. Tenere il bordo anteriore di due credenze, utilizzare due pollici per tirare i pulsanti come frecce mostrate, quindi ruotare le sponde verso l'esterno di 90 gradi. Il deambulatore cambiare in rocker.

STEP 2

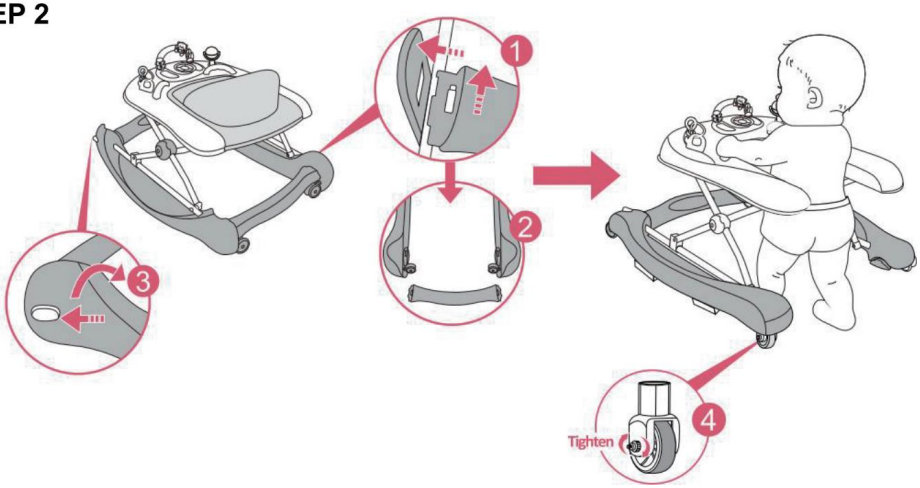

2. Premere la paletta verso l'esterno e togliere la barra trasversale posteriore quando si è in condizione del bilanciere, quindi tirare i pulsanti per girare entrambi i lati della base verso il basso condizione del camminatore. La spinta il camminatore abile è pronto.

ATTENZIONE: Per passare alla modalità di camminata a spinta, per motivi di sicurezza, innanzitutto stringere le due ruote posteriori, quindi togliere il sedile e rimuoverlo barra posteriore staccabile sulla base inferiore.

COME PIEGARE IL DEAMBULATORE

STEP 1

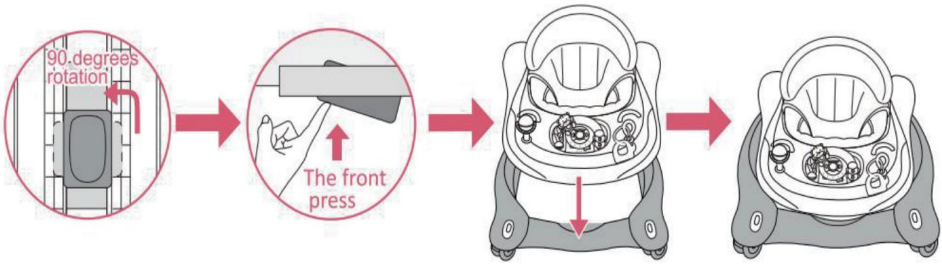

Per prima cosa, tirare il pulsante sotto il vassoio superiore, assicurarsi che il pulsante sia finalmente parallelo a il dispositivo regolato (vedi 1a immagine). Nel frattempo, premere verso l'alto la posizione anteriore (vedi 2a immagine) e premere verso il basso la base superiore fino alla fine. Il telaio si ripiega

completamente.

CONVERTI IL DEAMBULATORE IN UN DEAMBULATORE A DONDOLO O A SPINTA

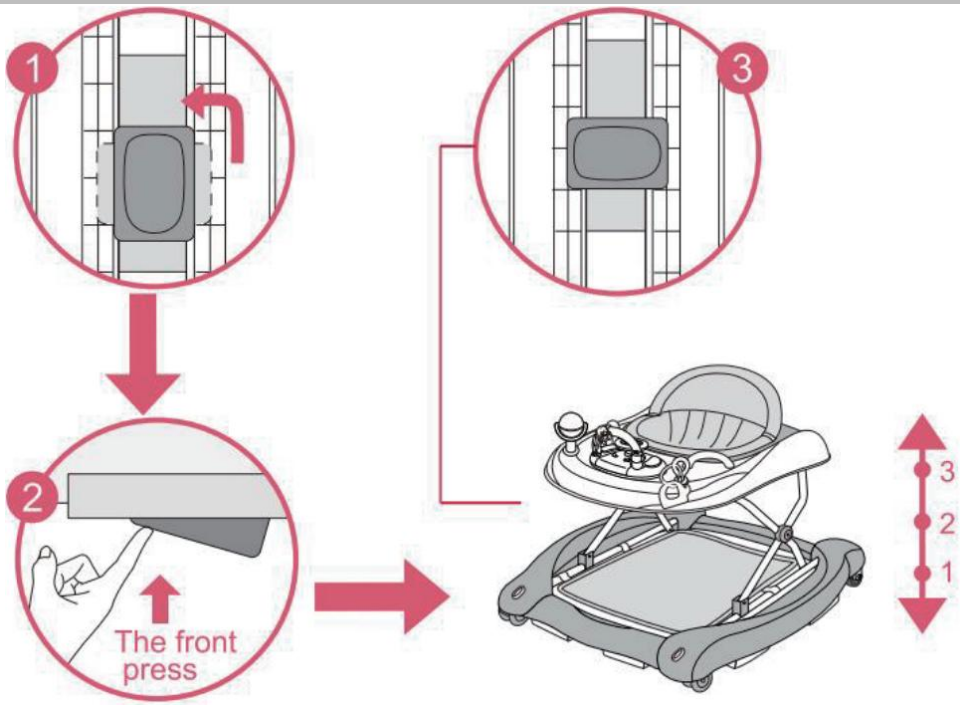

ATTENZIONE: Quando si apre, si chiude o si regola il deambulatore, assicurarsi che il tuo bambino sia a una distanza di sicurezza. Prima di mettere il bambino nel girello assicurarsi che il pulsante di blocco secondario sia nuovamente bloccato correttamente.

Nota : per regolare l'altezza del sedile, togliere il bambino dal passeggino. telaio, tirare il pulsante di sicurezza situato sotto il tavolino e ruotarlo di 90 gradi. tenere premuto il pulsante di sicurezza, quindi alzare o abbassare il tavolino fino a raggiungere la posizione desiderata, quindi tirare il pulsante di sicurezza e ruotarlo nuovamente di 90 gradi per bloccare il tavolino. (Se si tratta di un blocco secondario automatico, assicurarsi che il blocco sia ruotato di 90 gradi.)

ATTENZIONE: leggere attentamente le istruzioni prima dell'uso e conservarle per riferimento futuro. Il bambino potrebbe farsi male se non si seguono queste

istruzioni.

- Prima dell'uso, rimuovere e smaltire eventuali sacchetti di plastica e altri imballaggi (ad esempio elementi di fissaggio, fascette di fissaggio, ecc.) e tenerli fuori dalla portata dei bambini. Prima dell'uso, verificare che il prodotto e tutti i suoi componenti non siano stati danneggiato durante il trasporto. Controllare regolarmente che il prodotto non sia rotto o danneggiato. Se il prodotto è rotto o danneggiato, tenere fuori dalla portata dei bambini.
- Il prodotto deve essere assemblato solo da un adulto. Per il corretto montaggio di il prodotto, fare riferimento alle seguenti istruzioni.



ATTENZIONE: PERICOLO SCALE: Evitare lesioni gravi o morte. Bloccare saldamente le scale/gradini prima di utilizzare il deambulatore anche quando utilizzando il freno di stazionamento.

- Utilizzare il telaio del girello solo su superfici piane e stabili
- Non lasciare mai il bambino incustodito.
- Tenere sempre il bambino in vista mentre è nel girello.

ATTENZIONE : Il bambino potrà raggiungere distanze maggiori e muoversi rapidamente quando si è nel deambulatore. Impedire l'accesso a scale, gradini e superfici irregolari, pendii o pavimenti instabili piscine o altre fonti d'acqua.

- Proteggere tutti gli incendi, gli apparecchi di riscaldamento e di cottura.
- Tenere fuori dalla portata dei bambini liquidi caldi, cavi elettrici e altri potenziali pericoli.
- Previene le collisioni con i vetri di porte, finestre e mobili .
- Non utilizzare il prodotto se uno qualsiasi dei componenti è rotto o mancante.
- Questo girello per bambini deve essere utilizzato solo per brevi periodi di tempo (ad esempio 20 min).
- Questo prodotto è destinato esclusivamente a un bambino che riesce a stare seduto da solo e finché non è in grado di camminare da solo o pesare più di 12 kg.
- Non utilizzare accessori o parti di ricambio diversi da quelli approvati dal produttore. produttore.
- Utilizzare solo su superfici piane e libere da oggetti che possono causare danni al prodotto. il deambulatore si ribalti.

- Per evitare ustioni, tenere il bambino lontano da fonti di calore. fornelli, cucine, termosifoni, stufe, caminetti, ecc.
- Non utilizzare il deambulatore se è danneggiato o rotto.
- Non utilizzare finché il bambino non riesce a stare seduto da solo.
- Pulire regolarmente (i componenti di attrito) per mantenerli fermandosi prestazione.

MONTAGGIO E/O SOSTITUZIONE DELLE BATTERIE

AVVERTIMENTO !

Il giocattolo del deambulatore richiede 3 batterie alcaline "AA" da 1,5 Volt (non incluse).

1. Le batterie devono essere installate solo da un adulto.
2. Per installare e/o sostituire le batterie: allentare la vite sulla batteria coperchio del vano con un cacciavite adatto, premere la linguetta e rimuovere il coperchio del vano batterie. Quindi rimuovere le batterie esaurite e inserirle nuovi, assicurandosi che siano stati montati nella corretta polarità, come mostrato all'interno del vano batteria. Richiudere il coperchio della batteria e stringere la vite.
3. Tenere sempre le batterie e gli utensili fuori dalla portata dei bambini
4. Rimuovere sempre le batterie se il giocattolo non verrà utilizzato per un lungo periodo

Utilizzare solo batterie alcaline dello stesso tipo o equivalenti al tipo raccomandato per il corretto funzionamento di questo prodotto.

5. Non mischiare mai batterie nuove e vecchie o tipi diversi di batterie .
6. Non bruciare né smaltire le batterie esaurite nell'ambiente.

Smaltire delle batterie esauste presso un apposito punto di raccolta differenziata.

7. L'uso di batterie ricaricabili non è raccomandato e non può essere utilizzato
8. Le batterie non ricaricabili non devono essere ricaricate.
9. Le batterie ricaricabili devono essere rimosse dal giocattolo prima di essere caricato.
10. Le batterie ricaricabili devono essere caricate solo sotto la supervisione di un adulto. supervisione.
11. Le batterie devono essere inserite rispettando la polarità corretta.
12. Le batterie esaurite devono essere rimosse dal giocattolo.

13. Non cortocircuitare i terminali della batteria.

PULIZIA E CONSERVAZIONE

4. Se si prevede di non utilizzare la macchina per un lungo periodo di tempo, rimuovere la batteria, pulirla, coprirla e conservarla in un luogo asciutto e sicuro.
2. Pulire delicatamente la superficie con un panno pulito e strizzato e verificare se ci sono danni o allentamenti dei componenti. Assicurarsi di mantenere il prodotto asciutto.
3. Controllare regolarmente il telaio del deambulatore per verificare che non vi siano segni di danni o usura.
4. Pulire regolarmente i componenti di attrito per mantenere le prestazioni di arresto.
5. Pulire il sedile con una spazzola o con un sapone per uso domestico e una spugna neutra
6. Asciugare le parti metalliche per evitare la formazione di ruggine.
7. L'esposizione prolungata alla luce solare diretta può causare lo scolorimento del tessuto.

Produttore: Shanghaimuxinmuyeyouxiangongsi
Indirizzo: Shuangchenglu 803nong11hao1602A-1609shi, baoshanqu, Shanghai 200000 CN.
Importato in AUS: SIHAO PTY LTD. 1 ROKEVA STREETEASTWOOD Nuovo Galles del Sud 2122 Australia
Importato negli USA: Sanven Technology Ltd. Suite 250, 9166 Anaheim Luogo, Rancho Cucamonga, CA 91730

UK	REP

YH CONSULTING LIMITED. C/O YH Consulting Limited Office 147, Centurion House, London Road, Staines-upon-Thames, Surrey, TW18 4AX

EC	REP

E-CrossStu GmbH
Mainzer Landstr.69,
60329 Frankfurt am Main.



VEVOR

Affordable. Reliable. Home Improvement.

ANDADOR PARA BEBÉ

MODELO: W2251DU2

VEVOR
Affordable. Reliable. Home Improvement.

BABY WALKER

MODELO: W2251DU2

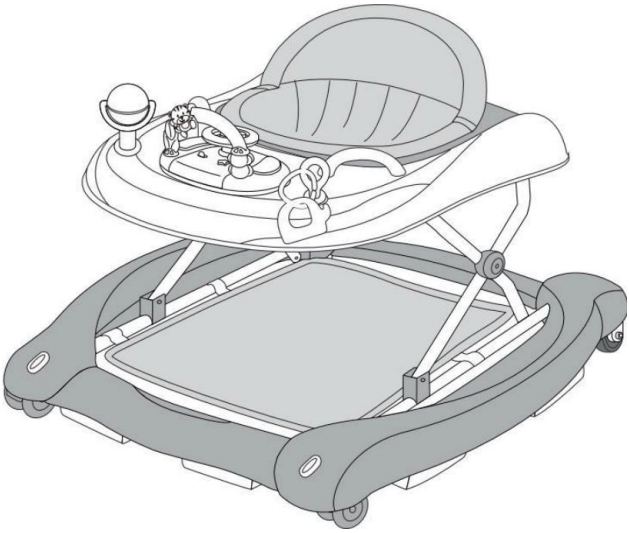

Estas son las instrucciones originales. Lea atentamente todas las instrucciones del manual antes de usar el producto. VEVOR se reserva el derecho de interpretar este manual de usuario. El aspecto del producto puede variar. Le pedimos disculpas por no informarle sobre actualizaciones de tecnología o software de nuestro producto.

	Advertencia: Para reducir el riesgo de lesiones, el usuario debe leer atentamente el manual de instrucciones.
	Nunca deje a un niño sin supervisión.

MEDIDAS DE SEGURIDAD IMPORTANTES

Gracias por usar este producto. Para asegurarnos de que puede operar el Para un correcto funcionamiento de la máquina, lea atentamente estas instrucciones antes de usarla y consérvelas. Guarde esta información para futuras consultas. Asegúrese de leer las precauciones y las normas de seguridad. Las normas de esta página garantizan un uso seguro.

Este manual describe las advertencias y precauciones de seguridad, el funcionamiento y el mantenimiento. y limpieza. Las advertencias e instrucciones de este manual no abarcan todas las condiciones y situaciones posibles. Precaución y sentido común. no están integradas en este producto, ya que creemos que su uso cumplirá con estas condiciones. códigos. Si tiene algún problema, llámenos. No intente solucionar los problemas usted mismo. o podría causar lesiones o daños materiales.

Lea TODAS las instrucciones antes de usar su producto.

1. Utilice la batería especificada en el manual.
2. Antes Utilizar, retirar y desechar cualquier bolsa de plástico y otros envases (por ejemplo) sujetadores, (ajustar corbatas, etc.) y manténgalos fuera del alcance de los niños para evitar asfixia. peligro.
3. Antes de usarlo, compruebe que el producto y todos sus componentes no hayan sido dañados. dañado durante el transporte. Compruebe periódicamente que el producto no esté roto o Si el producto está dañado, manténgalo fuera del alcance de los niños .

4. ¡ADVERTENCIA! PELIGRO DE ESCALERAS: Evite lesiones graves o la muerte. Bloquee escaleras/ Pisa con seguridad antes de usar el andador, incluso con el freno de estacionamiento puesto. Asegúrese de que el andador no se vuelque durante su uso normal.

5. Utilice el andador para bebés únicamente sobre superficies planas y estables.

6. Nunca deje a un niño sin supervisión.

7. Mantenga siempre al niño a la vista mientras esté en el andador.

8. ¡ADVERTENCIA! El niño podrá alcanzar objetos más lejanos y moverse rápidamente cuando en el andador. Evitar el acceso a escaleras, peldaños y

superficies irregulares, pendientes o suelos inestables, piscinas u otras fuentes de agua.

9. Mantener alejado del fuego, fuentes de calor, utensilios de cocina, estufas, etc., para evitar quemaduras.

10. Mantenga fuera del alcance líquidos calientes, cables eléctricos y otros posibles peligros.

11. Evite colisiones con cristales en puertas, ventanas y muebles.

12. No utilice el producto si alguno de sus componentes está roto o falta.

13. Aviso importante: Para evitar la fatiga, lo mejor es utilizar el modo de caminar. durante no más de 30 minutos cada vez.

14. Este producto está destinado únicamente a niños que pueden sentarse solos y hasta que... Capaz de caminar por sí solo o con una altura inferior a 75 cm o un peso superior a 12 kg. Sobrecarga afectará la estabilidad del andador. Edad de aplicación: de 6 a 24 meses.

15. No utilice accesorios ni piezas de repuesto que no estén aprobados por el fabricante.

16. No sumerja el producto en agua ni en ningún otro líquido.

17. Compruebe que el producto no esté suelto y que la instalación sea correcta antes de cada uso.

18. Si no se va a utilizar la máquina durante un período prolongado de tiempo, retire la batería. Límpialo, cúbrelo y guárdalo en un lugar seco y seguro.

19. No deje el producto colgando del borde de la mesa o mostrador ni permita que... entrar en contacto con cualquier superficie caliente.

20. Límpielo regularmente. Se recomienda su cuidado y mantenimiento después de su uso. Limpie suavemente la superficie con un paño limpio y bien escurrido y compruebe si hay daños o holgura de los componentes.

21. Este aparato no está diseñado para ser utilizado por personas con discapacidad física. capacidades sensoriales o mentales, o falta de experiencia o conocimiento, a menos que han recibido supervisión o instrucciones sobre el uso del aparato por una persona responsable de su seguridad.

22. El andador contiene piezas pequeñas y, para evitar que los niños las traguen por error, Debe ser ensamblado por adultos con los accesorios proporcionados. Recomendado Momento torsional del elemento de fijación 3N·m.

23. Antes de usar este producto, asegúrese de que la altura y la configuración

sean las correctas. Bloqueado previamente. No cambie la altura cuando su hijo esté en el andador.
24. ¡Advertencia! Asegúrese de que los pies de los niños toquen el suelo cuando los lleve en brazos. El andador no puede colocar los andadores para bebés.
25. ¡Advertencia! Asegúrese de que la batería (compartimento/tapa) esté bien sujeta. Evite Los niños quitan la batería para jugar.

LISTA DE PIEZAS

1. Antes de utilizar el aparato por primera vez, retire cualquier etiqueta promocional y materiales de embalaje y comprobar que el producto esté limpio y libre de polvo.
2. Por favor, deseche todas las bolsas de plástico con cuidado y manténgalas fuera del alcance de los niños. y mascotas.
3. Compruebe que todos los componentes suministrados coincidan con la lista de este manual. Asegúrese de Tienes todas las piezas que aparecen en la lista.
4. Aunque preste especial atención al fabricar este producto, debe Tenga cuidado durante el proceso de montaje para evitar rasguños con bordes afilados.
5. El producto solo debe ser ensamblado por un adulto. Para un correcto ensamblaje de el producto, Consulte las siguientes instrucciones.

Lista de componentes principales

	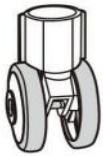	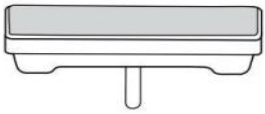
A. wheels x2pcs	B. 2 rear wheels x2pcs	C. brake pads x6pcs
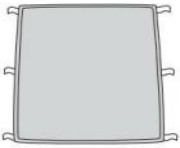		
D. Foot rest x1pcs	E. Baby walker frame x1pcs	F. Handle x2pcs
	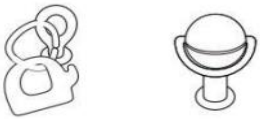	
G.Padded seat x1pcs	H.Toy set	I.Electronic play tray

Lista general de accesorios

1. Asiento acolchado x1 ; 2. Caja de música x1; 3. Soporte para juguetes x1 ;
4.gutta pertscha x1 5.winnower x1; 6.Handle x2;
7. Reposapiés x1; 8. Ruedas x2
9. Rueda trasera x2; 10. Bloque antideslizante x6

PROCEDIMIENTOS DE ENSAMBLAJE

STEP1

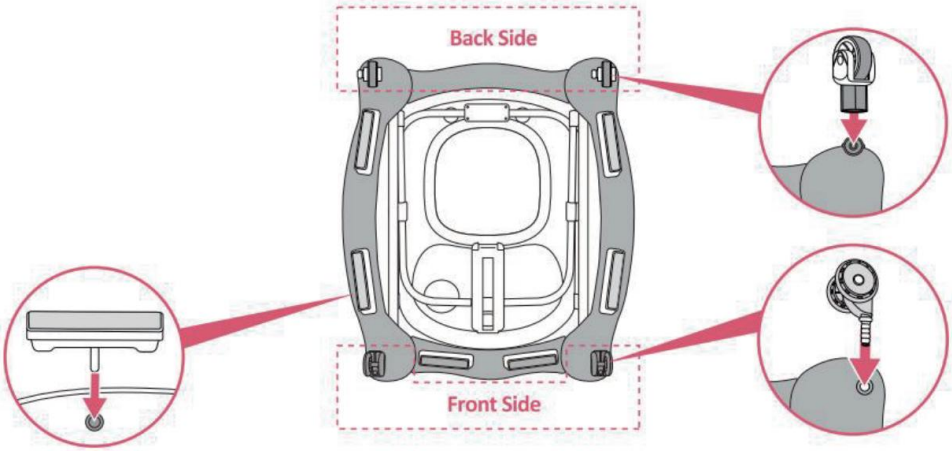

1. Voltee el andador para bebés. Repara las ruedas y las pastillas de freno. en las viviendas adecuadas. Asegúrese de que estén bien empujados hasta el fondo. dentro de la carcasa en la base inferior del andador.

STEP2

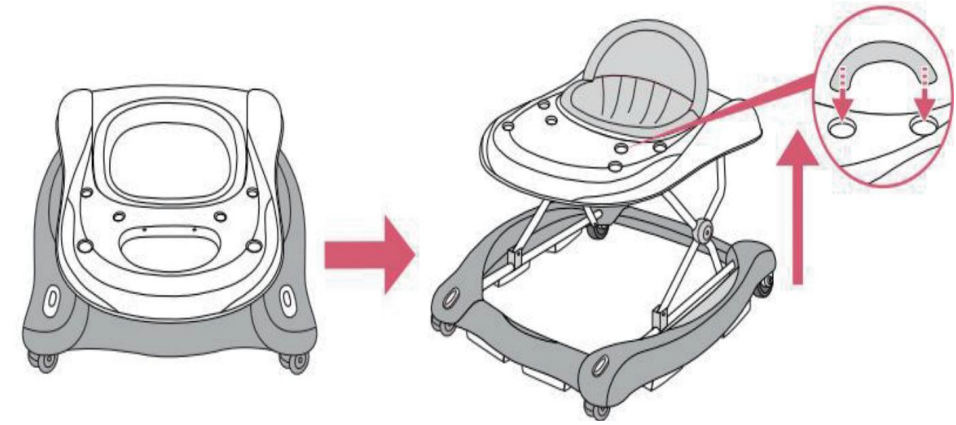

2. Abra el andador para bebés en la posición de uso, asegurándose de que todas las ruedas toque el suelo. Levante lentamente la bandeja empujándola hacia arriba. hasta un El clic indica que el marco se ha bloqueado correctamente en uno de los tres posiciones.

STEP3

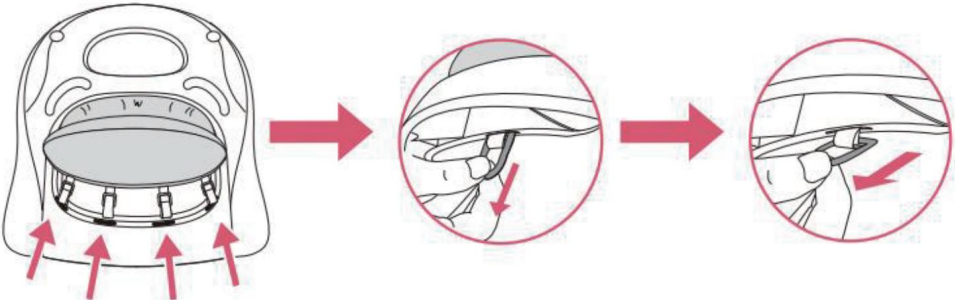

3. Inserte los anillos de plástico del asiento acolchado en las ranuras ubicadas a lo largo de borde superior del andador. Pase los anillos por las ranuras y tire. hasta que despejen el paso, luego suéltelos, asegurándose de que estén Queda correctamente bloqueado en su posición y no puede retroceder en la ranura.

STEP4

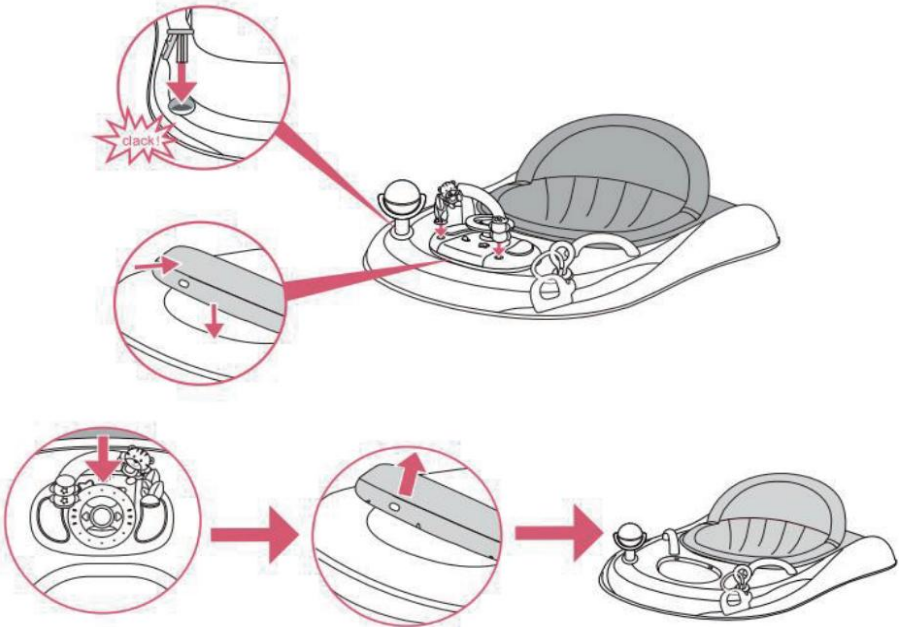

4. Inserta la barra de juguetes en los dos orificios de la base superior. Coloca el juguete musical. Coloca la tabla en la ranura de la base superior, escucha tres clics para asegurarte de que está bien colocada. instalado firmemente. Tire del anillo de la bandeja de juguetes musicales hacia adelante en dirección al asiento y

luego tire hacia arriba con Se requiere cierta fuerza para desmontar la bandeja del juguete musical de la bandeja superior.

STEP5

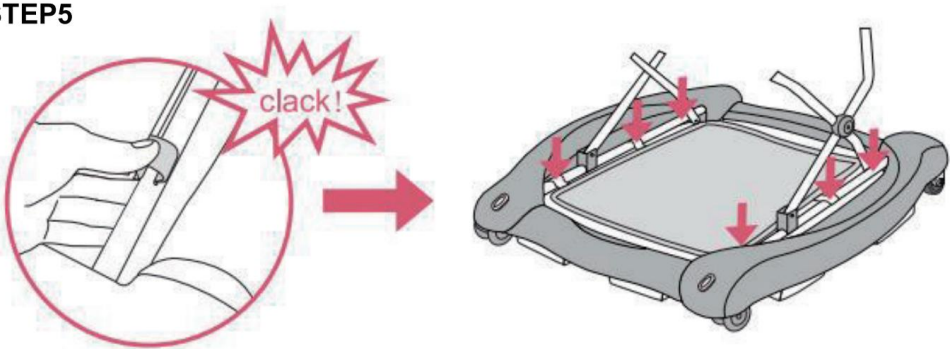

5. Coloque los ganchos en el tubo en la posición correspondiente para fijar bien el reposapiés cuando esté en la función de balanceo.

STEP6

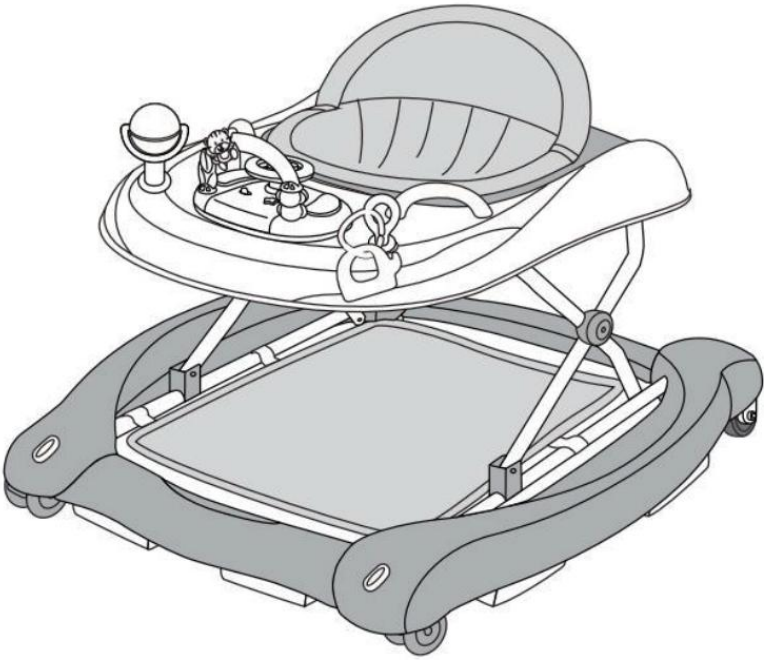

6. Completamente ensamblado.

CÓMO DESMONTAR LA PARTE DEL ASIENTO

Tire de las hebillas de ambos lados hacia el centro y extraiga la parte del asiento.

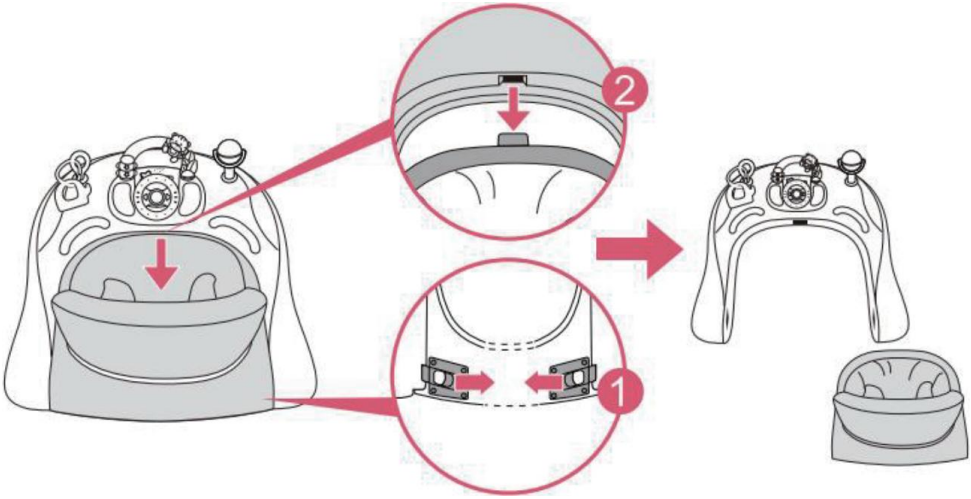

CONVIERTE EL ANDADOR EN BALIZA O EMPUJABLE CAMINANTE

STEP 1

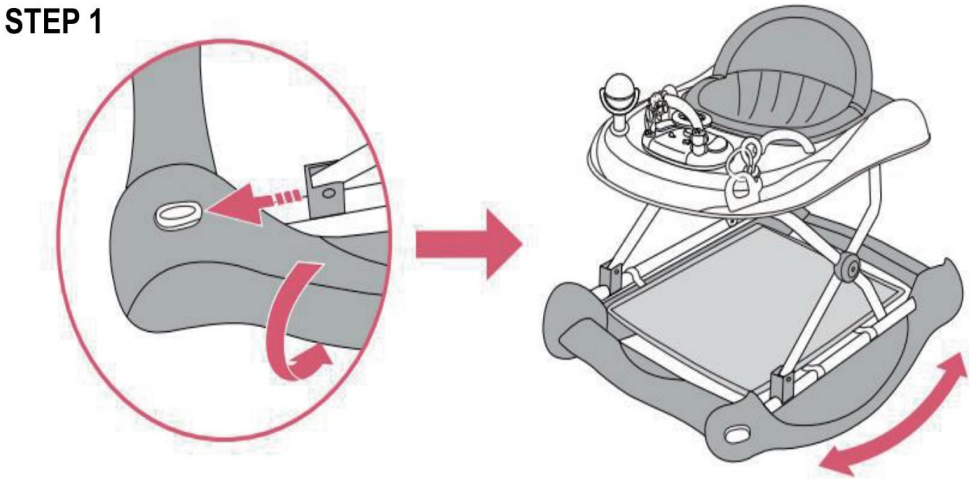

1. Sujete el borde frontal de los dos paneles laterales y use los dos pulgares para tirar de los botones como Siga las flechas indicadas y gire los paneles laterales 90 grados hacia afuera. El caminante cambiar a balancín.

STEP 2

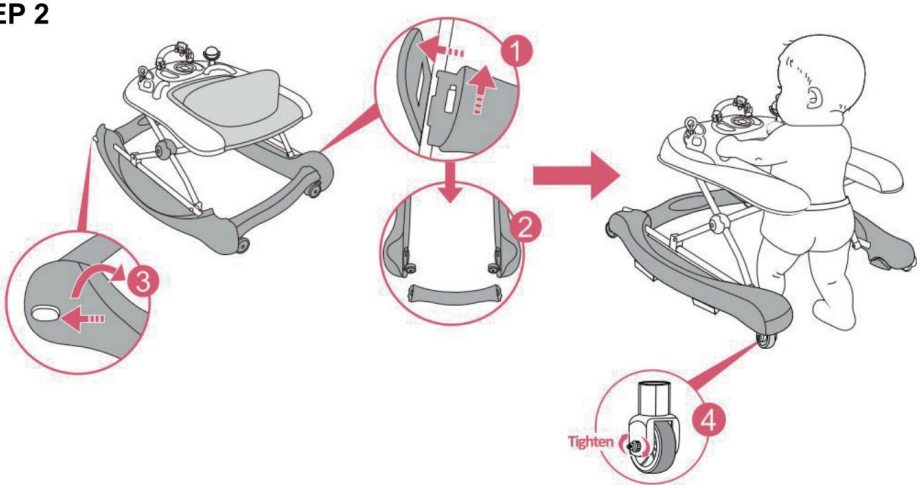

2. Presione la palanca hacia afuera y retire la barra transversal trasera cuando esté en la posición estado del balancín, Luego, tire de los botones para girar ambos lados de la base hacia abajo. condición del andador. El Empuje El andador apto está listo.

ADVERTENCIA: Para convertirlo al modo de andador, por seguridad, primero Apriete las dos ruedas traseras de agarre, luego quite el asiento y retírelo. Barra trasera desmontable en la base inferior.

CÓMO PLEGAR EL ANDADOR

STEP 1

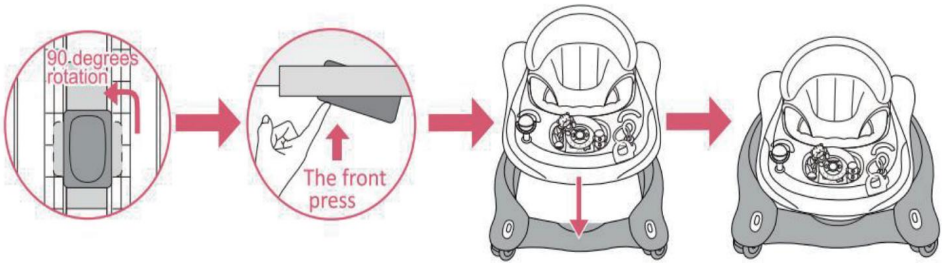

En primer lugar, tire del botón que se encuentra debajo de la bandeja superior, asegurándose de que el botón quede paralelo a el dispositivo ajustado (ver la primera imagen). Mientras tanto, presione hacia arriba la posición frontal. (Ver segunda imagen), y presione la base superior hasta el final. El marco se pliega

hacia arriba. completamente.

CONVIERTE TU ANDADOR EN UN ANDADOR BALIZADERO O DE EMPUJE

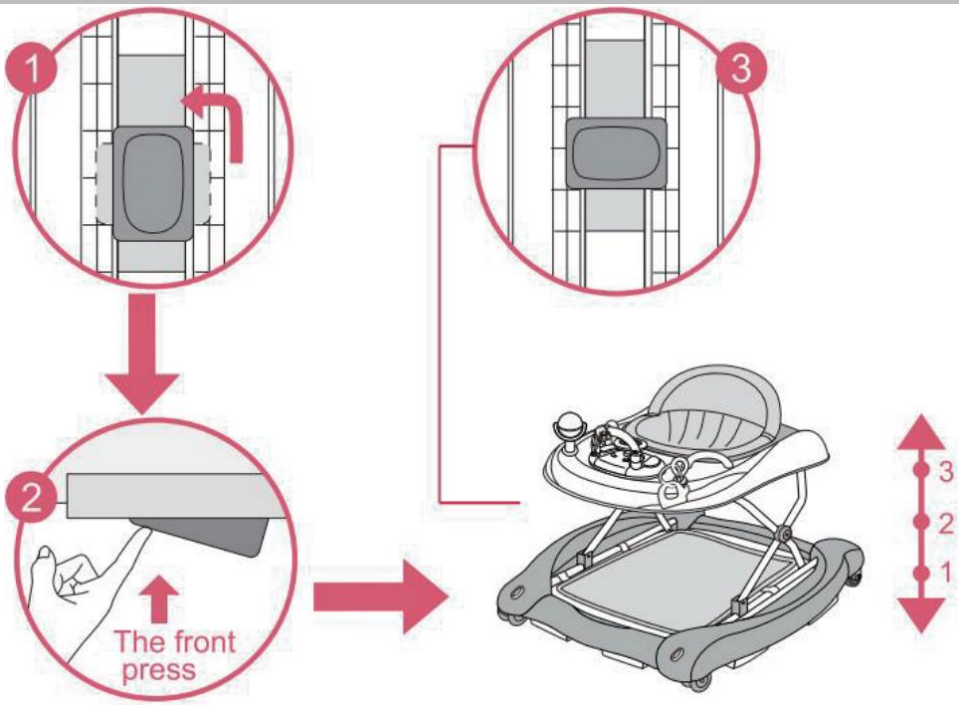

ADVERTENCIA: Al abrir, cerrar o ajustar el andador, asegúrese de que Su hijo está a una distancia segura. Antes de colocar al niño en el andador. Asegúrese de que el botón de bloqueo secundario esté correctamente bloqueado de nuevo.

Aviso : Para ajustar la altura del asiento, retire al niño del andador. marco, Tire del botón de seguridad situado debajo de la mesita auxiliar y gírelo 90 grados. Mantenga pulsado el botón de seguridad y, a continuación, suba o baje la mesa pequeña. Una vez alcanzada la posición deseada, tire del botón de seguridad y gírelo 90 grados para bloquear la mesita. (Si se trata de un bloqueo secundario automático, asegúrese de que el bloqueo haya girado 90 grados).

ADVERTENCIA: Lea atentamente las instrucciones antes de usar y consérvelas para futuras consultas. El niño podría resultar herido si no sigue estas

instrucciones.

- Antes de usar, retire y deseche cualquier bolsa de plástico y otros envases (por ejemplo, bolsas de plástico). sujetadores, bridas de fijación, etc.) y manténgalos fuera del alcance de los niños. Antes de usar, compruebe que el producto y todos sus componentes no hayan sido dañados. Daños ocasionados durante el transporte. Compruebe periódicamente que el producto no esté roto. o dañado. Si el producto está roto o dañado, manténgalo fuera del alcance de los niños.
- El producto solo debe ser ensamblado por un adulto. Para un correcto ensamblaje de Para obtener información sobre el producto, consulte las siguientes instrucciones.



ADVERTENCIA: PELIGRO EN LAS ESCALERAS: Evítelo lesiones graves o muerte. Bloquee las escaleras/escalones de forma segura antes de usar el andador, incluso cuando Utilizando el freno de estacionamiento.

- Utilice el andador para bebés únicamente sobre superficies planas y estables.
- Nunca deje a un niño sin supervisión.
- Mantenga siempre al niño a la vista mientras esté en el andador.

ADVERTENCIA : El niño podrá alcanzar más lejos y Muévase rápidamente con el andador. Evite el acceso a escaleras, peldaños y superficies irregulares, pendientes o suelos inestables. piscinas u otras fuentes de agua.

- Proteja todos los aparatos de fuego, calefacción y cocina.
- Mantenga fuera del alcance líquidos calientes, cables eléctricos y otros posibles peligros.
- Evite colisiones con cristales en puertas, ventanas y muebles .
- No utilice el producto si alguno de sus componentes está roto o falta.
- Este andador para bebés debe usarse solo durante períodos cortos de tiempo. (ej. 20 min).
- Este producto está destinado únicamente a un niño que pueda sentarse solo y hasta que sea capaz de camina por sí solo o pesa más de 12 kg.
- No utilice accesorios ni piezas de repuesto que no estén aprobados por el fabricante. fabricante.
- Utilizar únicamente sobre superficies planas y libres de objetos que puedan

causar daños. El andador se volcará.

- Para evitar quemaduras, mantenga al niño alejado del calor. quids, estufas, radiadores, calefactores, chimeneas, etc.
- No utilice el andador si está dañado o roto.
- No lo use hasta que el bebé pueda sentarse por sí solo.
- Limpie regularmente los componentes de fricción para mantenerlos en buen estado. parada actuación.

INSTALACIÓN Y/O SUSTITUCIÓN DE BATERÍAS

ADVERTENCIA !

El andador de juguete requiere 3 pilas alcalinas "AA" de 1,5 voltios (no incluidas).

1. Las baterías solo deben ser colocadas por un adulto.
2. Para colocar o reemplazar las baterías: afloje el tornillo de la batería.
Con un destornillador adecuado, presione la pestaña y retire la tapa del compartimento. la tapa del compartimento de las baterías. Luego, retire las baterías usadas y ajústelas. nuevos, asegurándose de que se hayan instalado con la polaridad correcta, como como se muestra en el interior del compartimento de la batería. Vuelva a colocar la tapa de la batería y Apriete el tornillo.
3. Mantenga siempre las pilas y las herramientas fuera del alcance de los niños.
4. Retire siempre las pilas si el juguete no se va a utilizar durante un período prolongado.
Utilice únicamente pilas alcalinas del mismo tipo o equivalente al tipo Recomendado para el correcto funcionamiento de este producto.
5. Nunca mezcle baterías nuevas y viejas, ni diferentes tipos de baterías .
6. No queme ni deseche las baterías usadas en el medio ambiente.
Disponer de las baterías usadas en un punto de recogida diferenciado adecuado.
7. No se recomienda el uso de baterías recargables y no se pueden utilizar.
8. Las baterías no recargables no deben recargarse.
9. Las baterías recargables deben retirarse del juguete antes de usarlo. cargado.
10. Las baterías recargables solo deben cargarse bajo la supervisión de un adulto. supervisión.
11. Las baterías deben insertarse con la polaridad correcta.
12. Las baterías agotadas deben retirarse del juguete.

13. No cortocircuite los terminales de la batería.

LIMPIEZA Y ALMACENAMIENTO

5. Si no va a utilizar la máquina durante un período prolongado, retire la batería, límpiela, cúbrala y guárdela en un lugar seco y seguro.
2. Limpie suavemente la superficie con un paño limpio y bien escurrido y compruebe si hay Daños o holgura de los componentes. Asegúrese de mantener el producto seco.
3. Revise periódicamente el andador para detectar signos de daños o desgaste.
4. Limpie (componentes de fricción) regularmente para mantener el rendimiento de frenado.
5. Limpie el asiento con un cepillo o jabón doméstico y un estropajo neutro.
6. Seque las partes metálicas para evitar la formación de óxido.
7. La exposición prolongada a la luz solar directa puede provocar que la tela se decolore.

Fabricante: Shanghaimuxinmuyeyouxiangongsi
Dirección: Shuangchenglu 803nong11hao1602A-1609shi, baoshanqu, Shanghai 200000 CN.
Importado a Australia: SIHAO PTY LTD. 1 ROKEVA STREET, EASTWOOD Nueva Gales del Sur 2122 Australia
Importado a EE. UU.: Sanven Technology Ltd. Suite 250, 9166 Anaheim Lugar: Rancho Cucamonga, CA 91730

UK	REP

YH CONSULTING LIMITED. C/O YH Consulting Limited Office 147, Centurion House, London Road, Staines-upon-Thames, Surrey, TW18 4AX

EC	REP

E-CrossStu GmbH
Mainzer Landstr.69,
60329 Frankfurt am Main.



VEVOR

Affordable. Reliable. Home Improvement.

CHODZIK DLA DZIECI

MODEL: W2251DU2

VEVOR
Affordable. Reliable. Home Improvement.

BABY WALKER

MODEL: W2251DU2

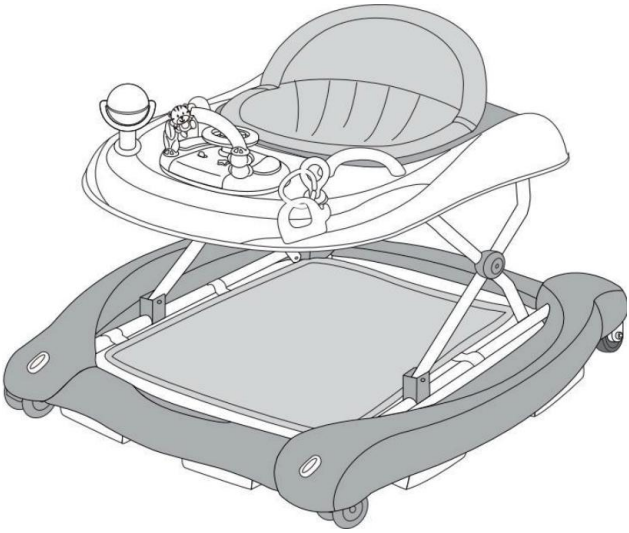

To jest oryginalna instrukcja obsługi. Przed użyciem prosimy o dokładne zapoznanie się z treścią instrukcji. Firma VEVOR zastrzega sobie prawo do jednoznacznej interpretacji niniejszej instrukcji obsługi. Wygląd produktu zależy od stanu, w jakim go otrzymali Państwo. Prosimy o wyrozumiałość, ale nie będziemy Państwa ponownie informować o aktualizacjach technologicznych lub oprogramowania naszego produktu.

	Ostrzeżenie: Aby zminimalizować ryzyko obrażeń, użytkownik powinien uważnie przeczytać instrukcję obsługi.
	Nigdy nie zostawiaj dziecka bez opieki.

WAŻNE ZABEZPIECZENIA

Dziękujemy za korzystanie z tego produktu. Aby mieć pewność, że możesz go obsługiwać, przed rozpoczęciem użytkowania maszyny należy uważnie przeczytać niniejszą instrukcję i zachować ją prawidłowo do wykorzystania w przyszłości. Prosimy o dokładne zapoznanie się z informacjami dotyczącymi środków ostrożności i bezpieczeństwa. przestrzegaj zasad zamieszczonych na tej stronie, aby zapewnić bezpieczne korzystanie z niej.
W niniejszej instrukcji przedstawiono ostrzeżenia i środki ostrożności dotyczące

bezpieczeństwa, obsługi i konserwacji. i czyszczenia. Ostrzeżenia i instrukcje

zawarte w niniejszej instrukcji nie obejmują wszystkich możliwych warunków i sytuacji, które mogą wystąpić. Ostrożność i zdrowy rozsądek nie są wbudowane w ten produkt, ponieważ uważamy, że jego użycie będzie zgodne z tymi Kody. W razie jakichkolwiek problemów prosimy o kontakt telefoniczny. Nie próbuj samodzielnie naprawiać problemów. siebie, w przeciwnym razie może dojść do

obrażeń ciała lub uszkodzenia mienia.

Przed użyciem produktu należy przeczytać WSZYSTKIE instrukcje.

1. Proszę używać baterii wskazanej w instrukcji.
2. Zanim używając, usuń i wyrzuć wszelkie plastikowe torby i inne opakowania (np. elementy złączne, (zamocowanie krawatów itp.) i trzymaj je poza zasięgiem dzieci, aby uniknąć zadławienia zaryzykować.
3. Przed użyciem należy sprawdzić, czy produkt i wszystkie jego elementy nie zostały uszkodzone. uszkodzone podczas transportu. Regularnie sprawdzaj, czy produkt nie jest uszkodzony lub Uszkodzony. Jeśli produkt jest uszkodzony lub zepsuty, należy go przechowywać poza zasięgiem dzieci.
4. OSTRZEŻENIE! NIEBEZPIECZEŃSTWO SCHODÓW: Unikaj poważnych obrażeń lub śmierci. Zablokuj schody/ Przed użyciem chodzika należy pewnie stanąć, nawet jeśli używany jest hamulec postojowy. należy upewnić się, że chodzik podczas normalnego użytkowania nie przewróci się.

5. Używaj ramy chodzika wyłącznie na płaskich i stabilnych powierzchniach.
6. Nigdy nie zostawiaj dziecka bez opieki.
7. Zawsze miej dziecko na oku, gdy korzystasz z chodzika.
8. OSTRZEŻENIE! Dziecko będzie mogło sięgnąć dalej i poruszać się szybciej, gdy w chodziku. Zapobiegaj dostępowi do schodów, stopni i nierównych powierzchni, pochyłości lub niestabilnych podłóg, basenów lub innych źródeł wody.
9. Trzymać z dala od ognia, źródeł ciepła, naczyń kuchennych, pieców itp., aby uniknąć oparzeń.
10. Usuń gorące płyny, kable elektryczne i inne potencjalne zagrożenia z zasięgu ręki.
11. Unikaj kolizji ze szkłem w drzwiach, oknach i meblach.
12. Nie używaj produktu, jeśli którykolwiek z jego elementów jest uszkodzony lub go brakuje.
13. Ciepła zachęta: Aby uniknąć zmęczenia, najlepiej jest korzystać z trybu chodzenia nie dłużej niż 30 minut za każdym razem.
14. Produkt przeznaczony jest wyłącznie dla dziecka, które potrafi samodzielnie siedzieć i do momentu, aż nauczy się samodzielnie siedzieć. zdolny do samodzielnego poruszania się lub mający mniej niż 75 cm wzrostu lub ważący ponad 12 kg. Przeciążenie wpłynie na stabilność chodzika. Wiek użytkowania: od 6 do 24 miesięcy
15. Nie należy używać akcesoriów ani części zamiennych innych niż zatwierdzone przez
16. Nie zanurzaj produktu w wodzie ani żadnym innym płynie.
17. Przed każdym użyciem sprawdź, czy produkt nie jest luźny i prawidłowo zamontowany.
18. Jeżeli urządzenie nie będzie używane przez dłuższy czas, należy wyjąć akumulator, Wyczyść, przykryj i przechowuj w suchym i bezpiecznym miejscu.
19. Nie pozostawiaj produktu wiszącego nad krawędzią stołu lub blatu ani nie pozwól, aby nie zetknąć się z gorącymi powierzchniami.
20. Należy go regularnie czyścić. Po użyciu zaleca się pielęgnację i konserwację. Delikatnie przetrzyj powierzchnię czystą, wykręconą szmatką i sprawdź, czy nie ma na niej śladów uszkodzenia lub poluzowania podzespołów.
21. Urządzenie nie jest przeznaczone do użytku przez osoby o ograniczonej

sprawności fizycznej. zdolności sensorycznych lub umysłowych albo braku doświadczenia lub wiedzy, chyba że zostały objęte nadzorem lub instruktażem dotyczącym korzystania z urządzenia osoba odpowiedzialna za ich bezpieczeństwo.
22. Chodzik zawiera małe części, których przypadkowe połknięcie przez dzieci jest zabronione. powinien być montowany przez osoby dorosłe przy użyciu dołączonych akcesoriów. Zalecane moment skręcający elementu mocującego 3N·m.
23. Przed użyciem tego produktu należy upewnić się, że została ustawiona prawidłowa wysokość i ustawienie. zablokowane wcześniej. Nie zmieniaj wysokości, gdy dziecko korzysta z chodzika.
24. Uwaga! Upewnij się, że stopy dziecka mogą dotknąć podłogi, gdy nosisz chodzik nie może być umieszczony w chodziku dla dzieci.
25. Ostrzeżenie! Upewnij się, że komora baterii (pokrywa) jest dobrze zamocowana. Unikaj dzieci wyjmują baterie, żeby się bawić.

LISTA CZĘŚCI

1. Przed pierwszym użyciem urządzenia należy zdjąć wszelkie naklejki promocyjne i materiały opakowaniowe i sprawdź, czy produkt jest czysty i wolny od kurzu.
2. Prosimy o ostrożne wyrzucanie wszystkich plastikowych toreb i trzymanie ich poza zasięgiem dzieci. i zwierzęta domowe.
3. Sprawdź wszystkie dostarczone komponenty zgodnie z listą zawartą w niniejszej instrukcji. Upewnij się, masz wszystkie wymienione części.
4. Mimo zachowania szczególnej ostrożności podczas produkcji tego produktu, należy należy zachować ostrożność podczas montażu, aby nie zarysować się ostrymi krawędziami.
5. Produkt może być montowany wyłącznie przez osobę dorosłą. Aby zapewnić prawidłowy montaż, produkt, Proszę zapoznać się z poniższymi instrukcjami.

Lista głównych komponentów

	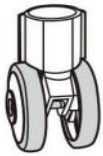	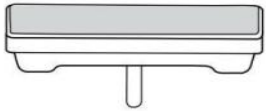
A. wheels x2pcs	B. 2 rear wheels x2pcs	C. brake pads x6pcs
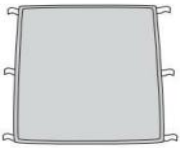		
D. Foot rest x1pcs	E. Baby walker frame x1pcs	F. Handle x2pcs
	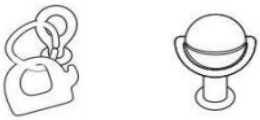	
G.Padded seat x1pcs	H.Toy set	I.Electronic play tray

Ogólna lista akcesoriów

1. Wyścielane siedzisko x1 ; 2. Pozytywka x1; 3. Stojak na zabawki x1 ;
4.gutta pertscha x1 5. winnowerx1; 6.Handle x2;
7. Podnóżek x1; 8. Koła x2
9. tylne koło x2; 10. blok antypoślizgowy x6

PROCEDURY MONTAŻU

STEP1

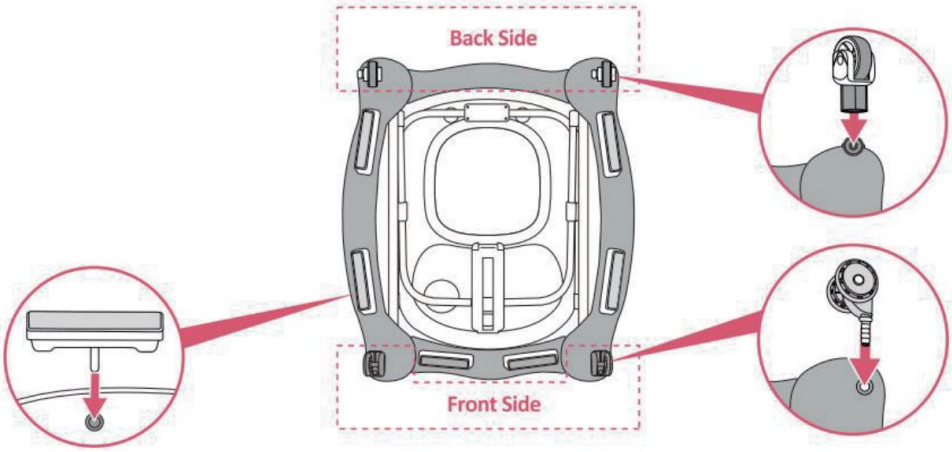

1. Odwróć ramę chodzika do góry nogami. Napraw koła i klocki hamulcowe w odpowiednich obudowach. Upewnij się, że są mocno dociśnięte do końca do obudowy na dolnej podstawie chodzika.

STEP2

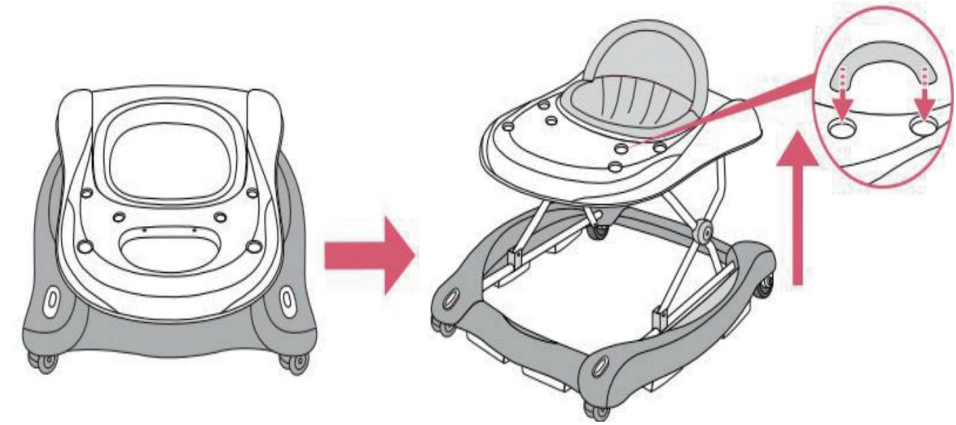

2. Otwórz ramę chodzika dla dziecka w pozycji użytkowej, upewniając się, że wszystkie koła dotknij podłogi. Powoli podnieś tackę, unosząc ją w górę, aż do kliknięcie oznacza, że ramka została prawidłowo zablokowana w jednym z trzech pozycje.

STEP3

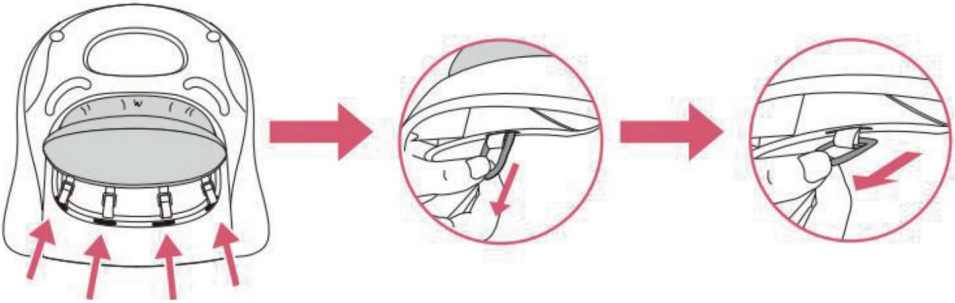

3. Włóż plastikowe pierścienie wyścielanego siedziska w szczeliny znajdujące się wzdłuż górną krawędź ramy chodzika. Przełóż pierścienie przez szczeliny i pociągnij aż opuszczą przejście, a następnie je wypuść, upewniając się, że są prawidłowo zablokowany w danej pozycji i nie może cofnąć się do gniazda.

STEP4

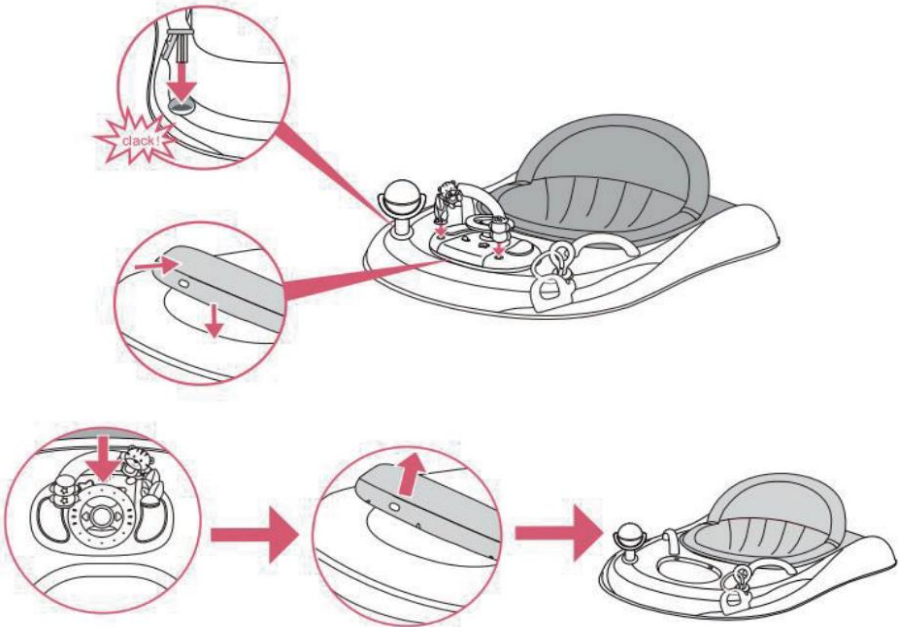

4. Włóż pałąk z zabawkami do dwóch otworów w górnej podstawie. Umieść zabawkę muzyczną umieść deskę na rowku w górnej podstawie, posłuchaj 3 kliknięć, aby upewnić się, że jest mocno zamocowany. Pociągnij pierścień tacy z zabawkami muzycznymi w kierunku siedzenia, a następnie pociągnij w górę

pewna siła potrzebna do odłączenia tacki z zabawkami muzycznymi od górnej tacki.

STEP5

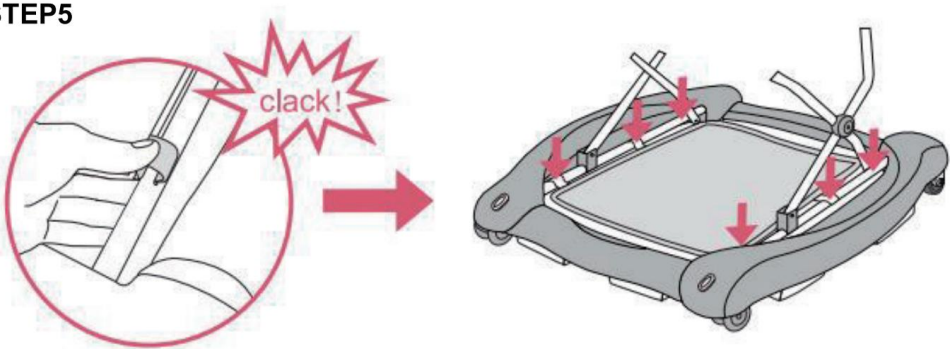

5. Umieść haki na rurze w odpowiedniej pozycji, aby dobrze zamocować podnóżek w trybie kołysania.

STEP6

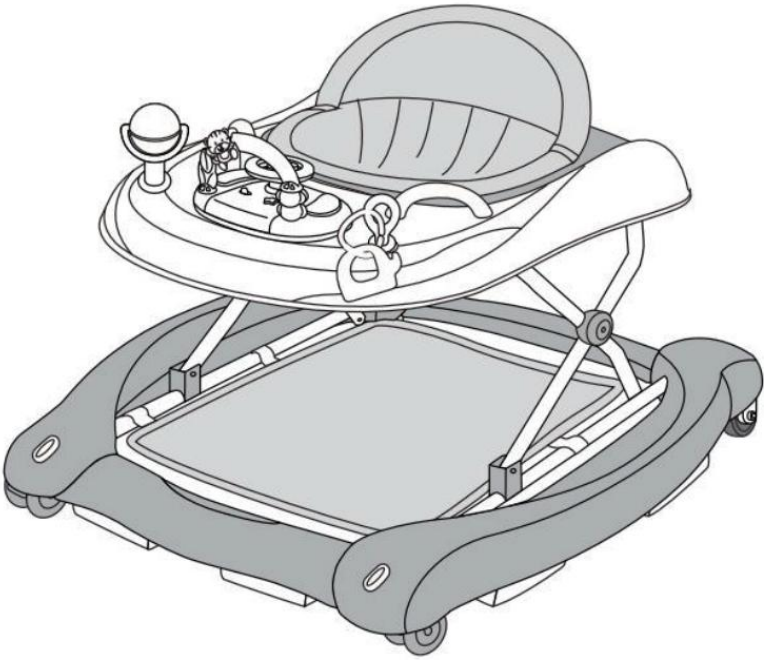

6. Całkowicie zmontowany.

JAK ZDJĄĆ CZĘŚĆ SIEDZENIA

Pociągnij klamry po obu stronach w stronę środka i wyciągnij część siedziska.

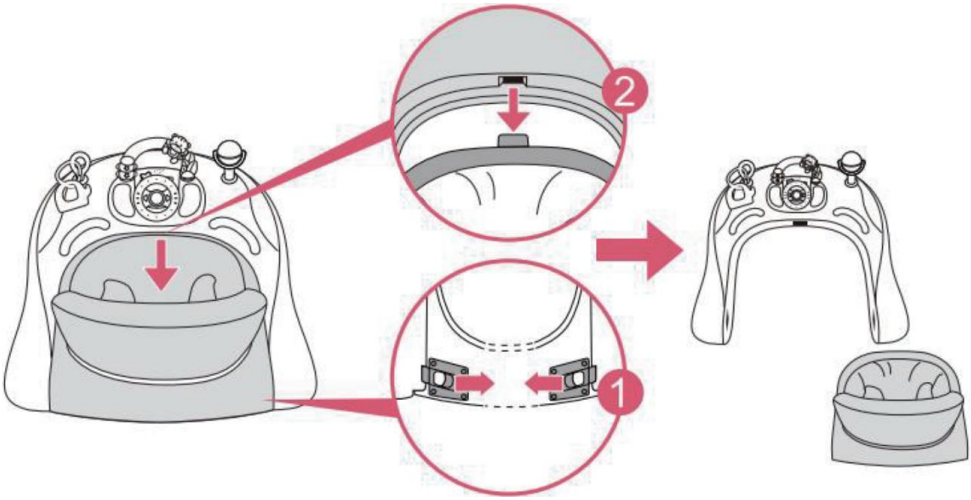

ZMIANA CHODZIKA NA BUJANY LUB POSUWANY PIECHUR

STEP 1

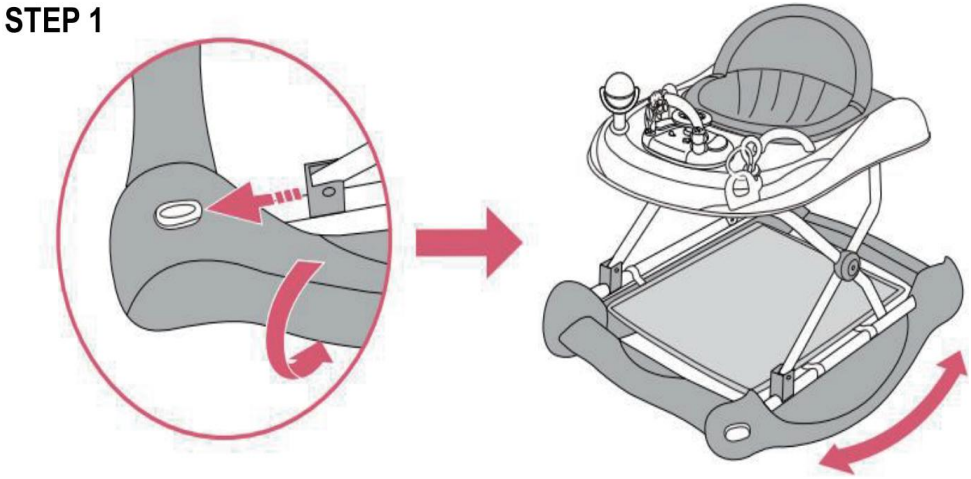

1. Trzymając za przednią krawędź dwóch kredensów, użyj dwóch kciuków, aby pociągnąć za guziki. strzałki, a następnie obróć boki o 90 stopni na zewnątrz. Chodzik zmiana na rocker.

STEP 2

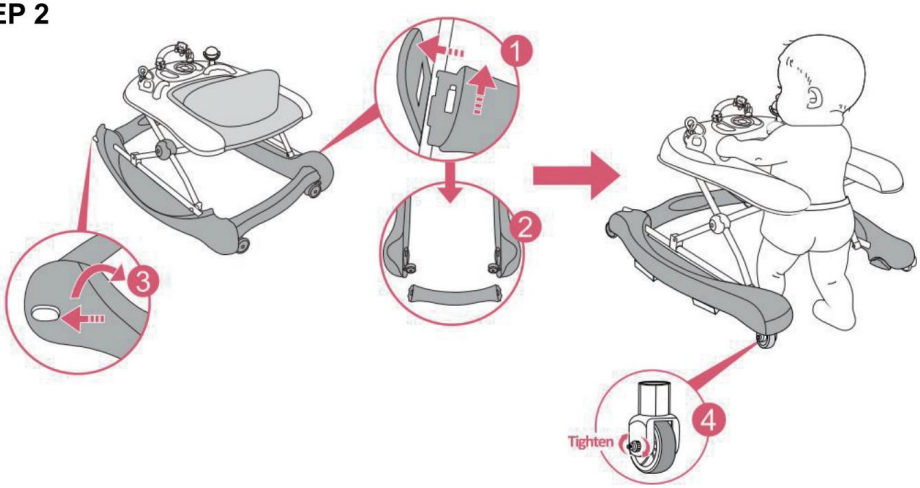

2. Naciśnij wiosło na zewnątrz i zdejmij tylną poprzeczkę, gdy jesteś na stan wahacza, następnie pociągnij za przyciski, aby obrócić obie strony dolnej podstawy stan chodzika. Pchnięcie Chodzik jest gotowy.

OSTRZEŻENIE: Aby przejść na tryb pchania i chodzenia, ze względów bezpieczeństwa należy najpierw dokręć dwa tylne koła chwytne, a następnie zdejmij siedzenie i usuń zdejmowany tylny drążek na dolnej podstawie.

JAK ZŁOŻYĆ CHODZIK

STEP 1

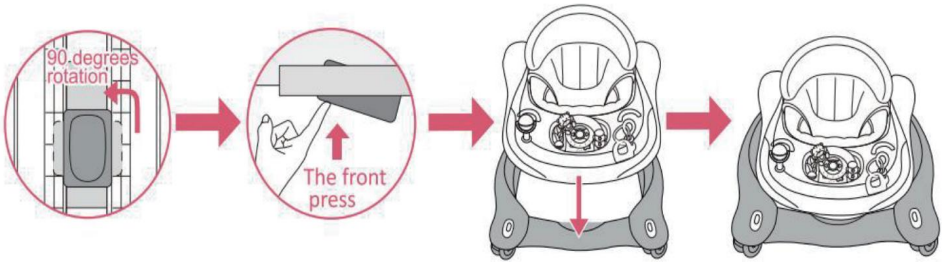

Najpierw pociągnij przycisk pod górną tacką, upewnij się, że przycisk jest ostatecznie równoległy do Wyregulowane urządzenie (patrz 1. zdjęcie). W międzyczasie naciśnij przednią pozycję (patrz drugi obrazek) i dociśnij górną podstawę do końca. Rama się złoży całkowicie.

ZMIANA CHODZIKA NA BOJĄCY LUB POSUWANY

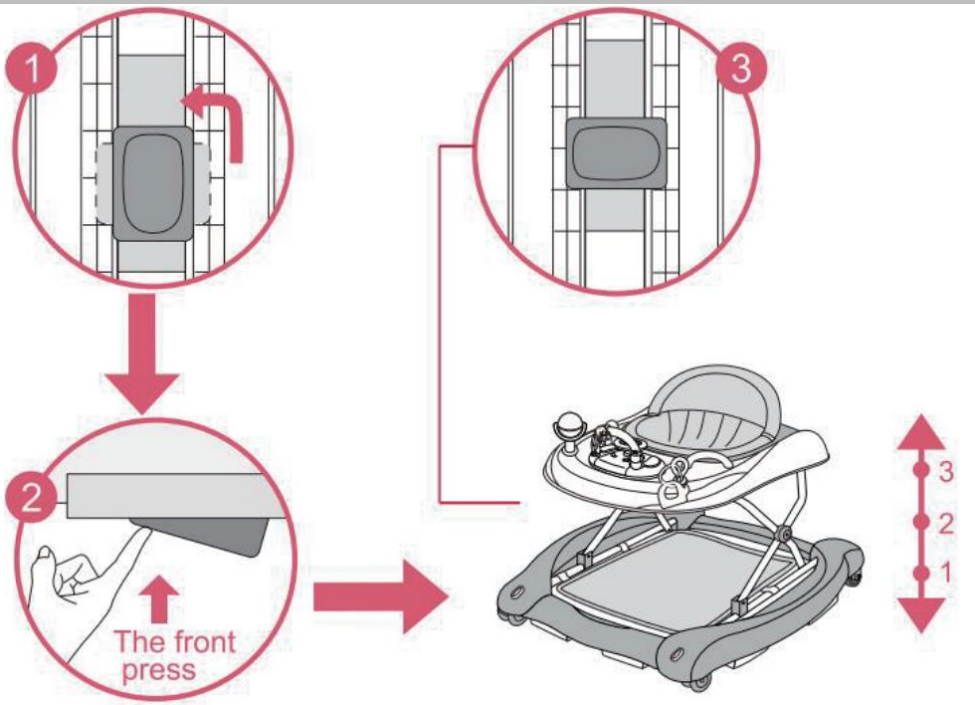

OSTRZEŻENIE: Podczas otwierania, zamykania lub regulacji chodzika należy upewnić się, że: Twoje dziecko znajduje się w bezpiecznej odległości. Przed umieszczeniem dziecka w chodziku sprawdź, czy dodatkowy przycisk blokady jest ponownie prawidłowo zablokowany.

Uwaga : Aby wyregulować wysokość siedziska, należy wyjąć dziecko z chodzika. rama, pociągnij za przycisk bezpieczeństwa znajdujący się pod małym stolikiem i obróć go o 90 stopni. przytrzymaj przycisk bezpieczeństwa, a następnie podnieś lub opuść mały stolik aż do osiągnięcia pożądanej pozycji, następnie pociągnij przycisk blokady i obróć go ponownie o 90 stopni, aby zablokować mały stolik. (Jeśli jest to automatyczna blokada dodatkowa, upewnij się, że blokada została obrócona o 90 stopni.)

OSTRZEŻENIE: Przed użyciem należy uważnie przeczytać instrukcję i zachować ją na przyszłość. Dziecko może doznać obrażeń, jeśli nie zastosujesz się do tych instrukcji.

- Przed użyciem należy usunąć i wyrzucić wszelkie plastikowe torby i inne

opakowania (np. zapięcia, opaski mocujące itp.) i przechowywać je poza zasięgiem dzieci. Przed użyciem należy sprawdzić, czy produkt i wszystkie jego elementy nie zostały uszkodzone. uszkodzone podczas transportu. Regularnie sprawdzaj, czy produkt nie jest uszkodzony. lub uszkodzony. Jeśli produkt jest uszkodzony lub zepsuty, należy go przechowywać poza zasięgiem dzieci.

- Produkt może być montowany wyłącznie przez osobę dorosłą. Aby zapewnić prawidłowy montaż Jeśli chcesz zapoznać się z produktem, zapoznaj się z poniższą instrukcją.



OSTRZEŻENIE: NIEBEZPIECZEŃSTWO SCHODÓW: Unikaj poważne obrażenia lub śmierć. Zablokuj bezpiecznie schody/stopnie przed użyciem chodzika, nawet jeśli używając hamulca postojowego.

- Używaj ramy chodzika dla dziecka wyłącznie na płaskich i stabilnych powierzchniach.
- Nigdy nie zostawiaj dziecka bez opieki.
- Zawsze miej dziecko na oku, gdy korzystasz z chodzika.

UWAGA : Dziecko będzie mogło sięgnąć dalej i poruszaj się szybko, gdy używasz chodzika. Nie dopuszczaj do schodów, stopni i nierównych powierzchni, pochyłości lub niestabilnych podłóg basenów lub innych źródeł wody.

- Pilnuj wszystkich ognisk, urządzeń grzewczych i kuchennych.
- Usuń gorące płyny, kable elektryczne i inne potencjalne zagrożenia z zasięgu ręki.
- Zapobiegaj kolizjom ze szkłem w drzwiach, oknach i meblach .
- Nie używaj produktu, jeśli jakikolwiek jego element jest uszkodzony lub go brakuje.
- Ten chodzik dla dzieci powinien być używany tylko przez krótki czas. (np. 20 min).
- Produkt przeznaczony jest wyłącznie dla dziecka, które potrafi samodzielnie siedzieć, do momentu, aż będzie w stanie samodzielnie siedzieć. chodzić samodzielnie lub ważyć więcej niż 12 kg.
- Nie należy używać akcesoriów ani części zamiennych innych niż zatwierdzone przez producent.
- Stosować wyłącznie na płaskich powierzchniach, bez przedmiotów, które mogłyby uszkodzić obudowę. chodzik się przewróci.

- Aby uniknąć poparzeń, trzymaj dziecko z dala od gorących przedmiotów. grzejniki, kuchenki, grzejniki, ogrzewacze, kominki itp.
- Nie używaj chodzika, jeśli jest uszkodzony lub zepsuty.
- Nie stosować, dopóki dziecko nie nauczy się samodzielnie siedzieć.
- Regularnie czyść (elementy cierne) w celu utrzymania zatrzymanie wydajność.

MONTAŻ I/LUB WYMIANA BATERII

OSTRZEŻENIE !

Zabawka z chodzikiem wymaga 3 baterii alkalicznych typu "AA" 1,5 V (brak w zestawie).

1. Baterie może zakładać wyłącznie osoba dorosła.
2. Aby zamontować i/lub wymienić baterie: poluzuj śrubę na baterii pokrywę komory za pomocą odpowiedniego śrubokręta, naciśnij zaczep i zdejmij pokrywę komory baterii. Następnie wyjmij zużyte baterie i zamontuj je nowe, upewniając się, że zostały zamontowane z zachowaniem prawidłowej polaryzacji, pokazano wewnątrz komory baterii. Załóż pokrywę baterii i dokręć śrubę.
3. Zawsze trzymaj baterie i narzędzia poza zasięgiem dzieci
4. Zawsze wyjmuj baterie, jeśli zabawka nie będzie używana przez dłuższy czas. Należy używać wyłącznie baterii alkalicznych tego samego typu lub równoważnych typowi Zalecane dla prawidłowego działania produktu.
5. Nigdy nie mieszaj nowych i starych baterii ani różnych typów baterii .
6. Nie spalaj i nie wyrzucaj zużytych baterii do środowiska. Dysponować zużytych baterii w odpowiednim, zróżnicowanym punkcie zbiórki.
7. Nie zaleca się stosowania akumulatorów i nie wolno ich używać
8. Baterii nie nadających się do ponownego ładowania nie należy ładować.
9. Przed użyciem zabawki należy wyjąć z niej baterie nadające się do ponownego ładowania.
oskarżony.
10. Akumulatory należy ładować wyłącznie pod opieką osoby dorosłej. nadzór.
11. Baterie należy wkładać, zachowując prawidłową biegunowość.
12. Wyczerpane baterie należy wyjąć z zabawki.
13. Nie zwieraj zacisków akumulatora.

CZYSZCZENIE I PRZECHOWYWANIE

6. Jeżeli urządzenie nie będzie używane przez dłuższy czas, należy wyjąć akumulator, oczyścić go, przykryć i przechowywać w suchym i bezpiecznym miejscu.

2. Delikatnie przetrzyj powierzchnię czystą, wykręconą szmatką i sprawdź, czy nie ma na niej śladów Uszkodzenia lub luzy komponentów. Upewnij się, że produkt jest suchy.

3. Regularnie sprawdzaj ramę chodzika pod kątem uszkodzeń i śladów zużycia.

4. Czyść (elementy cierne) regularnie, aby zachować skuteczność hamowania.

5. Wyczyść siedzisko szczotką lub mydłem i neutralnym środkiem czyszczącym.

6. Wysusz części metalowe, aby zapobiec powstawaniu rdzy.

7. Długotrwałe narażenie na bezpośrednie działanie promieni słonecznych może spowodować blaknięcie tkaniny.

Producent: Shanghaimuxinmuyeyouxiangongsi
Adres: Shuangchenglu 803nong11hao1602A-1609shi, baoshanqu, szanghaj 200000 CN.
Importowane do AUS: SIHAO PTY LTD. 1 ROKEVA STREETEASTWOOD NSW 2122 Australia
Importowane do USA: Sanven Technology Ltd. Suite 250, 9166 Anaheim Miejsce, Rancho Cucamonga, CA 91730

UK	REP

YH CONSULTING LIMITED. C/O YH Consulting Limited Office 147, Centurion House, London Road, Staines-upon-Thames, Surrey, TW18 4AX

EC	REP

E-CrossStu GmbH
Mainzer Landstr.69,
60329 Frankfurt am Main.



VEVOR

Affordable. Reliable. Home Improvement.

BABY LOOPWAGEN

MODEL: W2251DU2

VEVOR
Affordable. Reliable. Home Improvement.

BABY WALKER

MODEL: W2251DU2

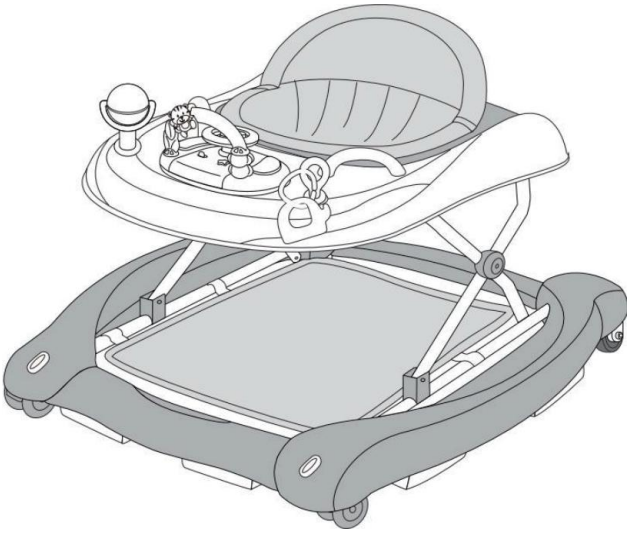

Dit is de originele handleiding. Lees alle instructies zorgvuldig door voordat u het product gebruikt. VEVOR behoudt zich het recht voor om de gebruiksaanwijzing duidelijk te interpreteren. Het uiterlijk van het product is afhankelijk van het product dat u hebt ontvangen. Neemt u het ons niet kwalijk dat we u niet meer op de hoogte stellen van eventuele technologische of software-updates voor ons product.

	Waarschuwing: om het risico op letsel te verminderen, moet de gebruiker de gebruiksaanwijzing zorgvuldig lezen.
	Laat uw kind nooit alleen.

BELANGRIJKE VEILIGHEIDSMAATREGELEN

Bedankt voor het gebruik van dit product. Om er zeker van te zijn dat u het product kunt bedienen, machine correct gebruikt, lees deze instructie aandachtig door voordat u de machine in gebruik neemt en bewaar deze correct te bewaren voor toekomstig gebruik. Lees de voorzorgsmaatregelen en veiligheidsmaatregelen aandachtig door. regels op deze pagina om een veilig gebruik ervan te garanderen.

In deze handleiding worden de veiligheidswaarschuwingen en voorzorgsmaatregelen, de bediening en het onderhoud beschreven. en reiniging. De waarschuwingen en instructies in deze handleiding kunnen niet alle mogelijke omstandigheden en situaties dekken die zich kunnen voordoen. Voorzichtigheid en gezond verstand zijn niet in dit product ingebouwd, omdat wij van mening zijn dat de toepassingen hieraan zullen voldoen codes. Als u problemen ondervindt, bel ons dan. Probeer de problemen niet zelf op te lossen. uzelf, anders zal het letsel of schade aan eigendommen veroorzaken.

Lees ALLE instructies voordat u uw product gebruikt

1. Gebruik de batterij die in de handleiding staat aangegeven.
2. Voor het gebruiken, verwijderen en weggooien van plastic zakken en andere verpakkingen (bijv. bevestigingsmiddelen, (het vastmaken van stropdassen, enz.) en houd ze buiten bereik van kinderen, om verstikking te voorkomen gevaar.
3. Controleer voor gebruik of het product en al zijn onderdelen vrij zijn van beschadigd tijdens het transport. Controleer regelmatig of het product niet kapot is of beschadigd. Als het product kapot of beschadigd is, houd het dan buiten bereik van kinderen.

4. WAARSCHUWING! TRAPGEVAAR: Voorkom ernstig letsel of de dood. Blokkeer trap/ Zorg ervoor dat u stevig op de rollator staat voordat u hem gebruikt, zelfs als u de parkeerrem gebruikt. Zorg ervoor dat de rollator bij normaal gebruik niet kantelt.

5. Gebruik het frame van de babywalker alleen op vlakke en stabiele oppervlakken.

6. Laat uw kind nooit alleen.

7. Houd uw kind altijd in het oog wanneer u het looprekje gebruikt.

8. WAARSCHUWING! Het kind kan verder reiken en zich sneller bewegen als in het rollator. Voorkom toegang tot trappen, opstapjes en oneffen oppervlakken, hellingen of onstabiele vloeren, zwembaden of andere waterbronnen.

9. Verwijderd houden van vuur, verwarming, kookgerei, fornuizen etc. om brandwonden te voorkomen.

10. Zorg dat hete vloeistoffen, elektrische kabels en andere mogelijke gevaren buiten bereik zijn.

11. Voorkom botsingen met glas in deuren, ramen en meubels.

12. Gebruik het product niet als er onderdelen kapot zijn of ontbreken.

13. Warme prompt: Om vermoeidheid te voorkomen, kunt u het beste de wandelmodus gebruiken niet langer dan 30 minuten per keer.

14. Dit product is uitsluitend bedoeld voor een kind dat zelfstandig kan zitten en totdat het zelfstandig kan lopen of kleiner is dan 75 cm of meer dan 12 kg weegt. Overbelasting beïnvloedt de stabiliteit van de rollator. Leeftijd van toepassing: 6 maanden tot 24 maanden

15. Gebruik geen andere accessoires of vervangende onderdelen dan die welke door de fabrikant zijn goedgekeurd.

16. Dompel het product niet onder in water of een andere vloeistof.

17. Controleer het product voor elk gebruik op losheid en correcte installatie.

18. Als het apparaat gedurende een langere periode niet gebruikt wordt, verwijder dan de accu, Maak het schoon, dek het af en bewaar het op een droge en veilige plaats.

19. Laat het product niet over de rand van een tafel of aanrecht hangen en laat het niet over de rand van een tafel of aanrecht hangen. in contact komen met hete oppervlakken.

20. Maak het regelmatig schoon. Na gebruik is onderhoud aanbevolen. Veeg het oppervlak voorzichtig af met een schone, uitgewrongen doek en controleer of er beschadiging of loszitten van de componenten.

21. Dit apparaat is niet bedoeld voor gebruik door personen met een verminderde lichamelijke conditie. zintuiglijke of mentale vermogens, of gebrek aan ervaring of kennis, tenzij ze toezicht of instructie hebben gekregen over het gebruik van het apparaat door iemand die verantwoordelijk is voor hun veiligheid.

22. De loopwagen bevat kleine onderdelen en om te voorkomen dat kinderen deze per ongeluk inslikken, Moet door volwassenen worden gemonteerd met de meegeleverde accessoires. Aanbevolen torsiemoment van het bevestigingsmiddel 3 N·m.
23. Voordat u dit product gebruikt, moet u ervoor zorgen dat de juiste hoogte en instelling is gekozen. Vergrendeld. Verander de hoogte niet terwijl uw kind in de loopwagen zit.
24. Waarschuwing! Zorg ervoor dat de voeten van kinderen de grond kunnen raken wanneer u de looprek kan de babywalkers niet plaatsen.
25. Waarschuwing! Zorg ervoor dat het batterijvak (klepje) goed vastzit. Vermijd Kinderen halen de batterij eruit om te spelen.

ONDERDELENLIJST

1. Verwijder vóór het eerste gebruik van het apparaat alle promotionele en verpakkingsmaterialen en controleer of het product schoon en stofvrij is.
2. Gooi alle plastic zakken zorgvuldig weg en houd ze buiten bereik van kinderen. en huisdieren.
3. Controleer alle meegeleverde componenten volgens de lijst in deze handleiding. Zorg ervoor Je hebt alle onderdelen op een rijtje.
4. Hoewel u bij de vervaardiging van dit product bijzondere aandacht moet besteden, moet u: Wees voorzichtig tijdens de montage, zodat u geen krassen oploopt door scherpe randen.
5. Het product mag alleen door een volwassene in elkaar worden gezet. Voor een correcte montage van het product, Raadpleeg de volgende instructies.

Lijst met hoofdcomponenten

	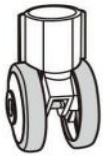	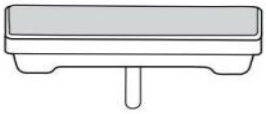
A. wheels x2pcs	B. 2 rear wheels x2pcs	C. brake pads x6pcs
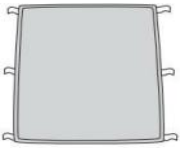		
D. Foot rest x1pcs	E. Baby walker frame x1pcs	F. Handle x2pcs
	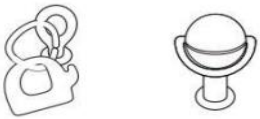	
G.Padded seat x1pcs	H.Toy set	I.Electronic play tray

Algemene lijst met accessoires

1. Gevoerde zitting x1 ; 2. Muziekdoos x1; 3. Speelgoedstandaard x1 ;
4.gutta pertscha x1 5. winnower x1; 6.Handle x2;
7. Voetsteun x1; 8. wielen x2
9. achterwiel x2; 10. Antislipblok x6

MONTAGEPROCEDURES

STEP1

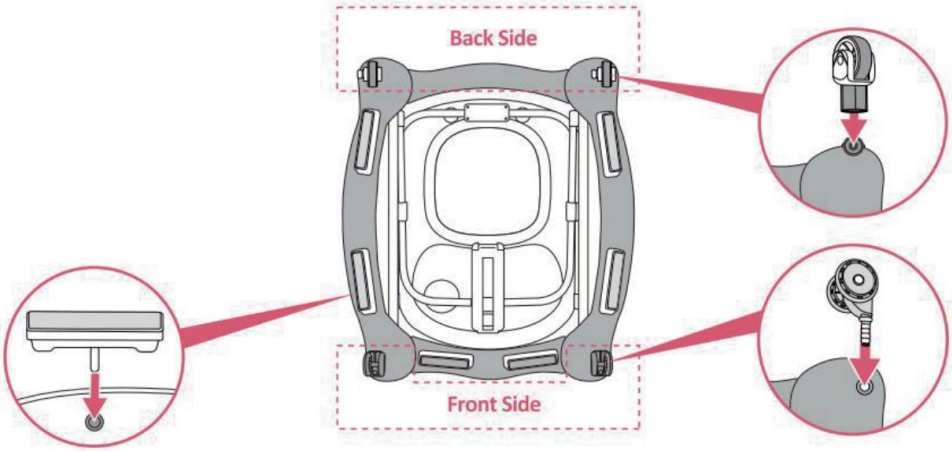

1. Draai het frame van de loopwagen om. Bevestig de wielen en de remblokken in de daarvoor bestemde behuizingen. Zorg ervoor dat ze stevig aangedrukt zijn in de behuizing aan de onderkant van de rollator.

STEP2

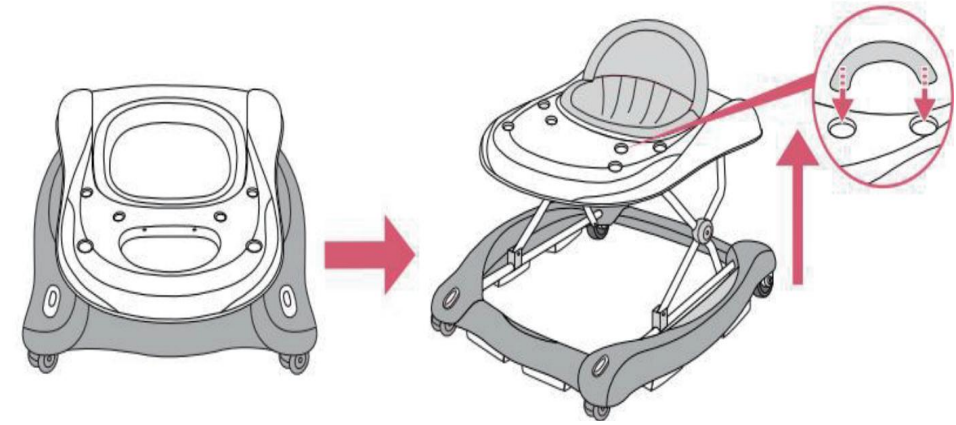

2. Open het frame van de babywalker in de gebruiksstand en zorg ervoor dat alle wielen goed vastzitten. Raak de vloer aan. Til de lade langzaam op door hem omhoog te bewegen. tot een Klik geeft aan dat het frame correct is vergrendeld in een van de drie posities.

STEP3

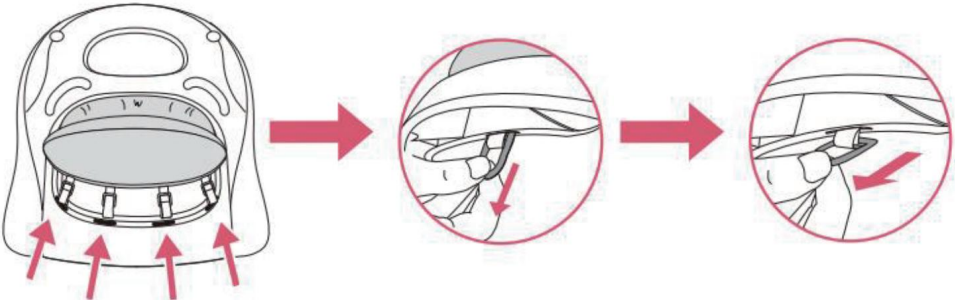

3. Plaats de kunststof ringen van de gevoerde zitting in de sleuven langs de Bovenrand van het rollatorframe. Steek de ringen door de sleuven en trek eraan. totdat ze de doorgang vrijmaken, laat ze dan los en zorg ervoor dat ze goed vergrendeld zijn en niet in de sleuf kunnen terugvallen.

STEP4

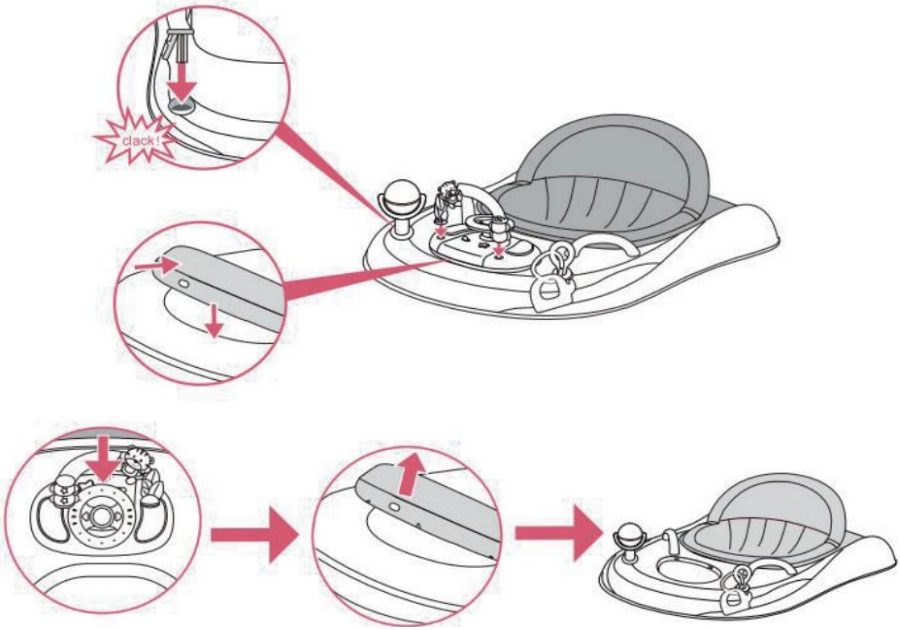

4. Steek de speelgoedstang in de twee gaten op de bovenste basis. Plaats het muziekspeelgoed Plaats het bord in de groef op de bovenste basis en luister naar 3 klikken om er zeker van te zijn dat het goed vastzit. stevig geïnstalleerd. Trek de ring van de muziekspeelgoedlade naar voren in de stoelrichting en trek hem

vervolgens omhoog met enige kracht nodig om de muziekspeelgoedlade van de bovenste lade te demonteren.

STEP5

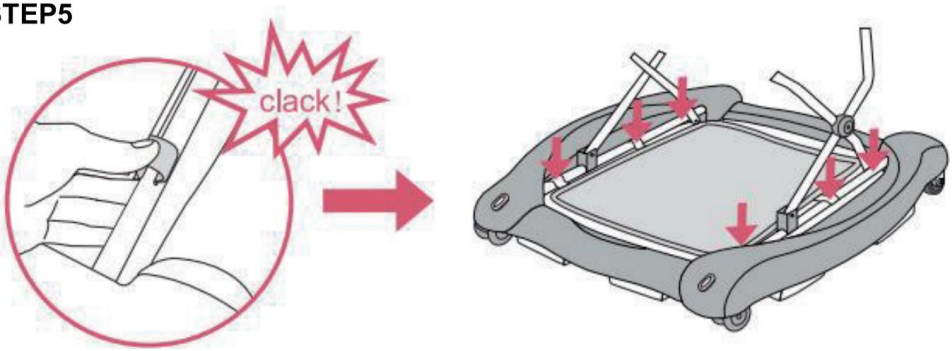

5. Plaats de haken op de overeenkomstige positie op de buis, zodat de voetensteun goed vastzit in de schommelfunctie.

STEP6

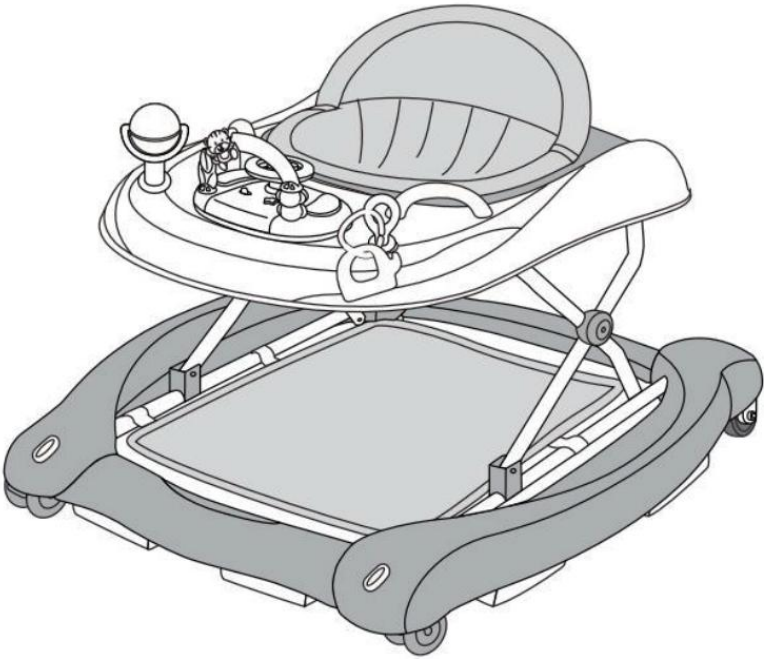

6. Volledig gemonteerd.

HOE HET ZITGEDEELTE TE VERWIJDEREN

Trek de gespen aan beide zijden naar het midden en trek het zitgedeelte eruit.

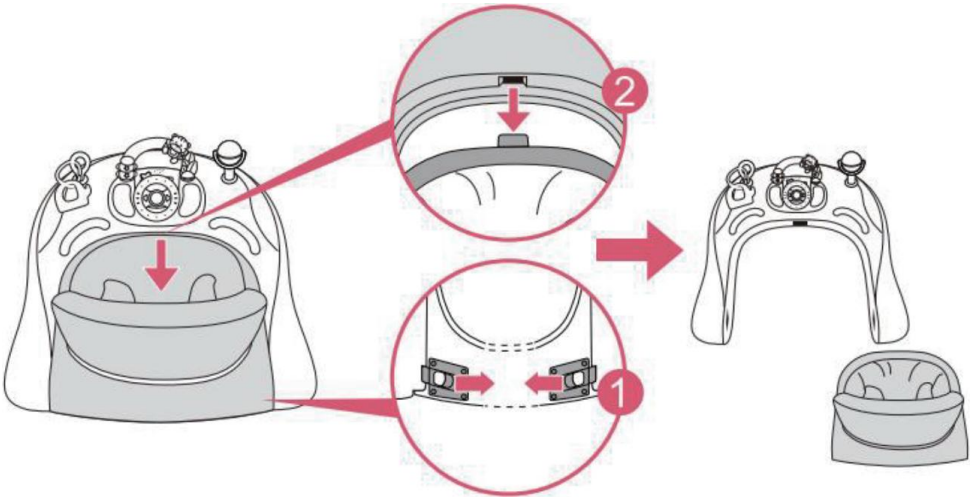

Converteer de rollator naar een schommelstoel of duwstoel WALKER

STEP 1

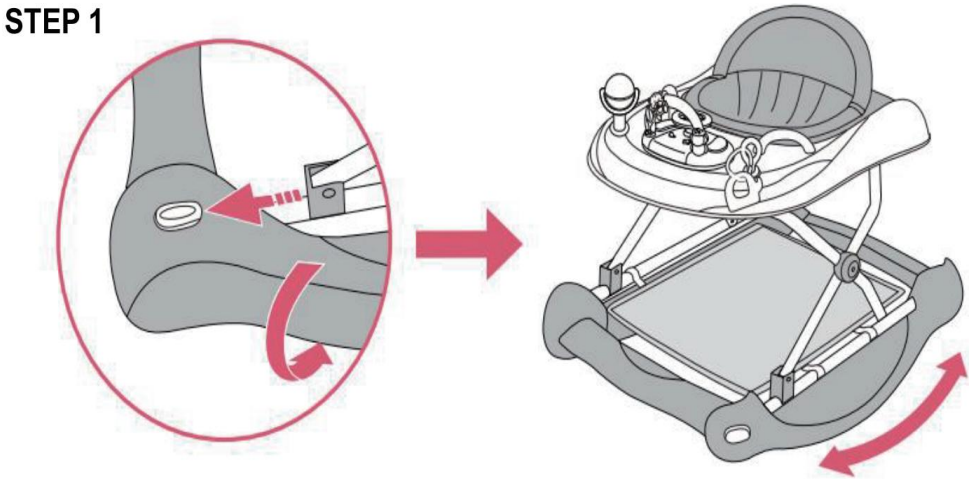

1. Houd de voorkant van twee zijborden vast en gebruik twee duimen om de knoppen naar elkaar toe te trekken. de aangegeven pijlen, draai vervolgens de zijkanten 90 graden naar buiten. De looprek veranderen naar rocker.

STEP 2

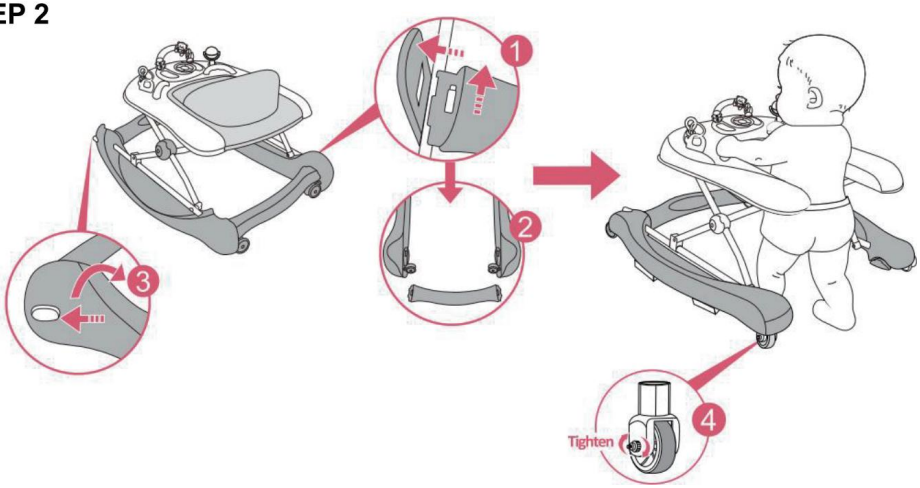

2. Druk de peddel naar buiten en verwijder de achterste dwarsbalk wanneer deze op de conditie van de rocker, Trek dan aan de knoppen om beide zijden van de basis naar beneden te draaien conditie van de wandelaar. De Push De bekwame wandelaar is klaar.

WAARSCHUWING: Om over te schakelen naar een duw-loopmodus, moet u voor de veiligheid eerst Draai de twee achterste handgrepen vast, verwijder vervolgens de stoel en verwijder afneembare achterbalk aan de onderkant.

HOE DE LOOPWAGEN OP TE VOUWEN

STEP 1

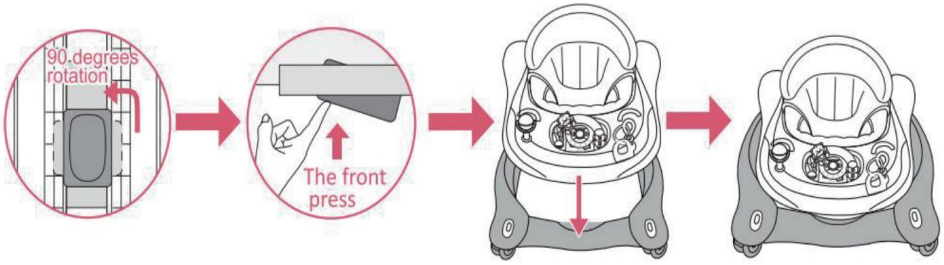

Trek eerst aan de knop onder de bovenste lade en zorg ervoor dat de knop uiteindelijk parallel loopt aan het aangepaste apparaat (zie 1e foto). Druk ondertussen de voorste positie omhoog (zie 2e foto) en druk de bovenste basis tot het einde naar beneden. Het frame vouwt omhoog volledig.

CONVERTEER EEN ROLLATOR NAAR EEN SCHOMMEL- OF DUWBARE ROLLATOR

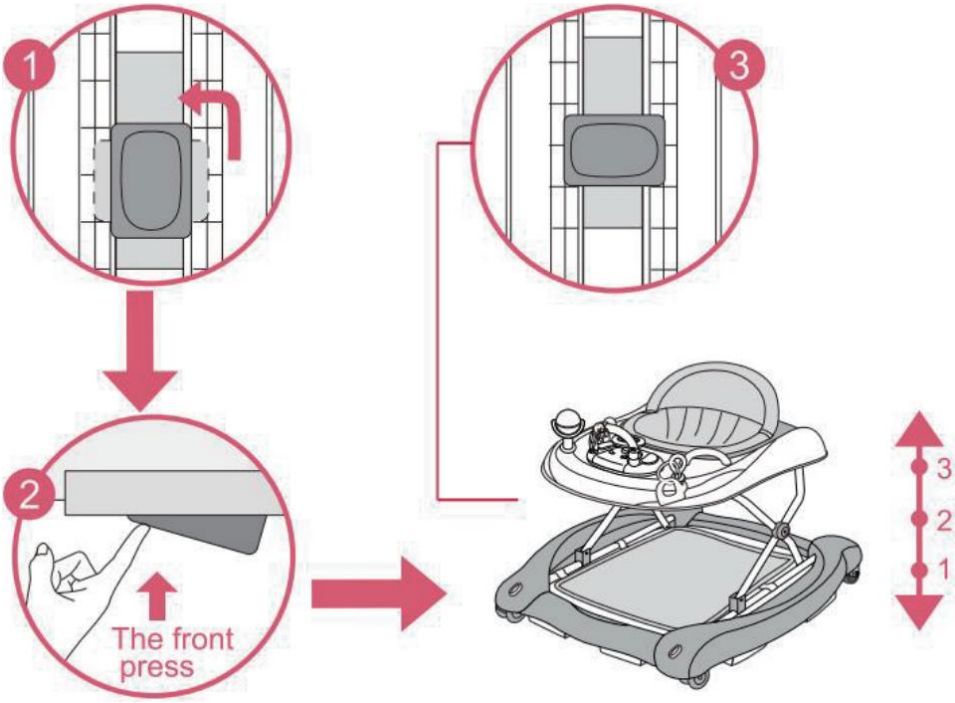

WAARSCHUWING: Zorg ervoor dat bij het openen, sluiten of verstellen van de rollator: uw kind op een veilige afstand is. Voordat u het kind in de loopwagen plaatst Zorg ervoor dat de secundaire vergrendelknop weer correct is vergrendeld.

Let op : Om de hoogte van de stoel aan te passen, moet u het kind uit de baby-loopstoel halen. kader, Trek aan de veiligheidsknop onder het kleine tafeltje en draai het tafeltje 90 graden. houd de veiligheidsknop ingedrukt en breng vervolgens de kleine tafel omhoog of omlaag tot de gewenste positie is bereikt. Trek vervolgens aan de kluisknop en draai deze nogmaals 90 graden om het tafeltje te vergrendelen. (Als het een automatisch secundair slot betreft, controleer dan of het slot 90 graden is gedraaid.)

WAARSCHUWING: Lees de instructies zorgvuldig door voordat u het product gebruikt en bewaar ze voor toekomstig gebruik. Het kind kan zich verwonden als u

deze instructies niet opvolgt.

- Verwijder voor gebruik alle plastic zakken en andere verpakkingen (bijv. bevestigingsmiddelen, bevestigingsbanden, enz.) en houd ze buiten het bereik van kinderen. Controleer voor gebruik of het product en al zijn onderdelen vrij zijn van beschadigd tijdens transport. Controleer regelmatig of het product niet kapot is. of beschadigd is. Als het product kapot of beschadigd is, houd het dan buiten bereik van kinderen.
- Het product mag alleen door een volwassene worden gemonteerd. Voor een correcte montage van het product, raadpleeg dan de volgende instructies.



WAARSCHUWING: TRAPPENGEVAAR: Vermijd ernstig letsel of overlijden. Blokkeer de trap/trede goed voordat u de rollator gebruikt, zelfs als gebruik van de parkeerrem.

- Gebruik het frame van de babywalker alleen op vlakke en stabiele oppervlakken
- Laat uw kind nooit alleen.
- Houd uw kind altijd in het oog wanneer u het looprekje gebruikt.

WAARSCHUWING : Het kind kan verder reiken en Beweeg snel in het looprek. Voorkom toegang tot trappen, treden en oneffen oppervlakken, hellingen of onstabiele vloeren. zwembaden of andere waterbronnen.

- Zorg dat alle open haarden, verwarmings- en kookapparaten goed bewaakt zijn.
- Zorg dat hete vloeistoffen, elektrische kabels en andere mogelijke gevaren buiten bereik zijn.
- Voorkom botsingen met glas in deuren, ramen en meubels .
- Gebruik het product niet als er onderdelen kapot zijn of ontbreken.
- Deze looprek mag alleen voor korte periodes worden gebruikt (bijv. 20min).
- Dit product is uitsluitend bedoeld voor een kind dat zelfstandig kan zitten en totdat het zelfstandig kan zitten. zelfstandig kan lopen of meer dan 12 kg weegt.
- Gebruik geen andere accessoires of vervangende onderdelen dan die welke door de fabrikant zijn goedgekeurd. fabrikant.
- Alleen gebruiken op vlakke oppervlakken zonder voorwerpen die de behuizing kunnen beschadigen. rollator omvallen.
- Om brandwonden te voorkomen, moet u het kind uit de buurt van hete lucht

houden. apparaten, fornuizen, radiatoren, straalkachels, open haarden, etc.

- Gebruik het looprekje niet als het beschadigd of kapot is.
- Niet gebruiken totdat de baby zelfstandig kan zitten.
- Regelmatig reinigen (wrijvingscomponenten) om de werking te behouden stoppen prestatie.

PLAATSEN EN/OF VERVANGEN VAN BATTERIJEN

WAARSCHUWING !

Het speelgoed van het looprek werkt op 3x AA 1,5 volt alkalinebatterijen (niet inbegrepen).

1. Batterijen mogen alleen door een volwassene worden geplaatst.
2. Om de batterijen te plaatsen en/of te vervangen: draai de schroef op de batterij los

compartimentdeksel met een geschikte schroevendraaier, druk op het lipje en verwijder het batterijklepje. Verwijder vervolgens de lege batterijen en plaats nieuwe, waarbij u ervoor zorgt dat ze met de juiste polariteit zijn gemonteerd, zoals weergegeven in het batterijvak. Plaats het batterijklepje terug en Draai de schroef vast.

3. Houd batterijen en gereedschap altijd buiten bereik van kinderen.
4. Verwijder altijd de batterijen als het speelgoed gedurende een langere periode niet gebruikt zal worden.

Gebruik alleen alkalinebatterijen van hetzelfde type of een gelijkwaardig type aanbevolen voor de correcte werking van dit product.

5. Gebruik nooit nieuwe en oude batterijen, of verschillende soorten batterijen door elkaar .
6. Verbrand of gooi gebruikte batterijen niet in het milieu.

Afvoeren van gebruikte batterijen naar een geschikt gedifferentieerd inzamelpunt.

7. Het gebruik van oplaadbare batterijen wordt niet aanbevolen en kan niet worden gebruikt
8. Niet-oplaadbare batterijen mogen niet worden opgeladen.
9. Oplaadbare batterijen moeten uit het speelgoed worden verwijderd voordat ze worden gebruikt.

opgeladen.

10. Oplaadbare batterijen mogen alleen onder toezicht van een volwassene

worden opgeladen. overzicht.
11. Batterijen moeten met de juiste polariteit worden geplaatst.
12. Lege batterijen dienen uit het speelgoed te worden verwijderd.
13. Sluit de accupolen niet kort.

REINIGING EN OPSLAG

7. Als het apparaat gedurende een langere periode niet gebruikt wordt, verwijder dan de accu, maak deze schoon, dek hem af en bewaar hem op een droge en veilige plaats.
2. Veeg het oppervlak voorzichtig af met een schone, uitgewrongen doek en controleer of er Schade of loszittende onderdelen. Zorg ervoor dat het product droog blijft.
3. Controleer het rollatorframe regelmatig op tekenen van schade of slijtage.
4. Reinig (wrijvingscomponenten) regelmatig om de remprestaties te behouden.
5. Reinig de stoel met een borstel of huishoudzeep en een neutrale schuurspons.
6. Droog de metalen onderdelen om roestvorming te voorkomen.
7. Langdurige blootstelling aan direct zonlicht kan ervoor zorgen dat de stof vervaagt.

Fabrikant: Shanghaimuxinmuyeyouxiangongsi
Adres: Shuangchenglu 803nong11hao1602A-1609shi, baoshanqu, shanghai 200000 CN.
Geïmporteerd naar AUS: SIHAO PTY LTD. 1 ROKEVA STREETEASTWOOD NSW 2122 Australië
Geïmporteerd naar de VS: Sanven Technology Ltd. Suite 250, 9166 Anaheim Plaats, Rancho Cucamonga, CA 91730

UK REP	YH CONSULTING LIMITED. C/O YH Consulting Limited Office 147, Centurion House, London Road, Staines-upon-Thames, Surrey, TW18 4AX
EC REP	E-CrossStu GmbH Mainzer Landstr.69, 60329 Frankfurt am Main.



VEVOR

Affordable. Reliable. Home Improvement.

BABYGÅENDE

MODELL: W2251DU2

VEVOR
Affordable. Reliable. Home Improvement.

BABY WALKER

MODELL: W2251DU2

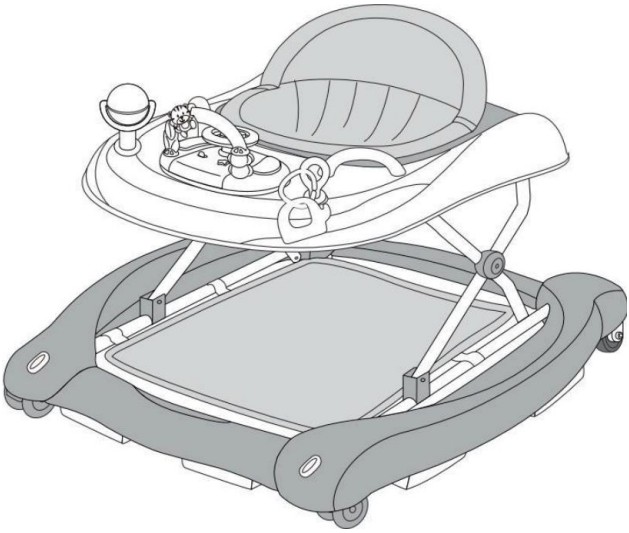

Detta är originalinstruktionerna, vänligen läs alla instruktioner noggrant innan du använder produkten. VEVOR förbehåller sig en tydlig tolkning av vår användarmanual. Produktens utseende ska vara beroende av den produkt du mottagit. Vi ber om ursäkt för att vi inte kommer att informera dig igen om det finns några teknik- eller programuppdateringar för vår produkt.

	Varning – För att minska risken för skador måste användaren läsa instruktionsmanualen noggrant.
	Lämna aldrig ett barn utan uppsikt.

VIKTIGA SÄKERHETSÅTGÄRDER

Tack för att du använder den här produkten. För att säkerställa att du kan använda den maskinen korrekt, läs denna instruktion noggrant före användning och spara den korrekt för framtida referens. Var noga med att läsa försiktighetsåtgärderna och säkerhetsanvisningarna reglerna på den här sidan för att garantera din säkra användning.

Denna manual beskriver säkerhetsvarningar och försiktighetsåtgärder, drift, underhåll och rengöring. Varningarna och instruktionerna som granskas i denna manual kan inte täcka alla möjliga förhållanden och situationer som kan uppstå. Varning och sunt förnuft är inte inbyggda i denna produkt, eftersom vi tror att användningen kommer att överensstämma med dessa koder. Om du har några problem, vänligen ring oss. Försök inte åtgärda problemen dig själv, annars kommer det att orsaka personskador eller egendomsskador.

Läs ALLA instruktioner innan du använder produkten

1. Använd det batteri som anges i manualen.
2. Före använda, ta bort och kassera alla plastpåsar och annan förpackning (t.ex. fästelement, fästa band etc.) och förvara dem utom räckhåll för barn för att undvika kvävning fara.
3. Kontrollera före användning att produkten och alla dess komponenter inte har skadats. skadad under transporten. Kontrollera regelbundet att produkten inte är trasig eller skadad. Om produkten är trasig eller skadad, förvara den utom räckhåll för barn.

4. VARNING! TRAPPRISK: Undvik allvarliga skador eller dödsfall. Blockera trappa/ Gå säkert innan du använder gåbordet, även när du använder parkeringsbromsen. Se till att rullatorn inte välter vid normal användning.

5. Använd endast gåstolens ram på plana och stabila ytor.

6. Lämna aldrig ett barn utan uppsikt.

7. Håll alltid barnet inom synhåll när det sitter i gåstolen.

8. VARNING! Barnet kommer att kunna nå längre och röra sig snabbt när i rollatorn. Förhindra åtkomst till trappor, trappsteg och ojämna ytor, sluttningar eller instabila golv, simbassänger eller andra vattenkällor.

9. Förvaras åtskilt från eld, värme, köksredskap, spisar etc. för att undvika brännskador.
10. Håll heta vätskor, elkablar och andra potentiella faror utom räckhåll.
11. Förhindra kollisioner med glas i dörrar, fönster och möbler.
12. Använd inte produkten om någon komponent är trasig eller saknas.
13. Varm uppmaning: För att undvika trötthet är det bäst att använda gångläget i högst 30 minuter varje gång.
14. Denna produkt är endast avsedd för ett barn som kan sitta upp självt och tills det är kan gå självständigt eller är kortare än 75 cm eller väger mer än 12 kg. Överbelastning kommer att påverka rollatorns stabilitet. Användningsålder: 6 månader till 24 månader
15. Använd inte andra tillbehör eller reservdelar än de som godkänts av
16. Doppa inte produkten i vatten eller någon annan vätska.
17. Kontrollera att produkten är lös och att den är korrekt installerad före varje användning.
18. Om maskinen inte ska användas under en längre tid, ta ur batteriet, rengör och täck över den och förvara den på en torr och säker plats.
19. Låt inte produkten hänga över kanten på bordet eller disken och låt den inte komma i kontakt med heta ytor.
20. Rengör den regelbundet. Skötsel och underhåll rekommenderas efter användning. Torka försiktigt av ytan med en ren, urvriden trasa och kontrollera om det finns några fläckar. skador eller lösa komponenter.
21. Denna apparat är inte avsedd att användas av personer med nedsatt fysisk aktivitet. sensoriska eller mentala förmågor, eller brist på erfarenhet eller kunskap, såvida de inte har fått handledning eller instruktioner angående användningen av apparaten av en person som ansvarar för deras säkerhet.
22. Gåstolen innehåller smådelar och för att undvika att barn sväljer av misstag, bör monteras av vuxna med medföljande tillbehör. Rekommenderas Fästelementets vridmoment 3 N·m.
23. Innan du använder produkten, se till att rätt höjd och inställning har ställts in låst innan. Ändra inte höjden när ditt barn sitter i gåstolen.
24. Varning! Se till att barnens fötter kan nudda golvet när du bär Gåstolen kan inte sätta in gåstolarna.
25. Varning! Se till att batterifacket/locket är ordentligt fastsatt. Undvik barn tar ut

batteriet för att leka.

DELLISTA

1. Innan du använder apparaten för första gången, dra bort alla reklam- och förpackningsmaterialet och kontrollera att produkten är ren och dammfri.
2. Kassera alla plastpåsar noggrant och förvara dem utom räckhåll för barn. och husdjur.
3. Kontrollera alla medföljande komponenter enligt listan i den här manualen. Se till att du har alla delar listade.
4. Även om du är särskilt noggrann vid tillverkningen av denna produkt måste du Var försiktig under monteringsprocessen så att du inte repas av vassa kanter.
5. Produkten får endast monteras av en vuxen. För korrekt montering av produkten, Vänligen se följande instruktioner.

Lista över huvudkomponenter

	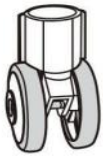	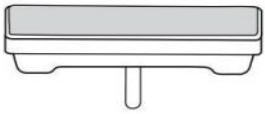
A. wheels x2pcs	B. 2 rear wheels x2pcs	C. brake pads x6pcs
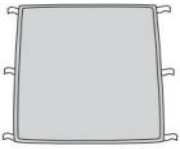		
D. Foot rest x1pcs	E. Baby walker frame x1pcs	F. Handle x2pcs
	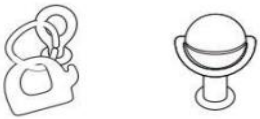	
G.Padded seat x1pcs	H.Toy set	I.Electronic play tray

Övergripande lista över tillbehör

1. Vadderad sits x1 ; 2. Speldosa x1; 3. Leksaksställ x1 ;
4. gutta pertscha x1 5. vinnmaskin x1; 6. handtag x2;
7. Fotstöd x1; 8. Hjul x2
9. bakhjul x2; 10. halkskydd x6

MONTERINGSPROCEDURER

STEP1

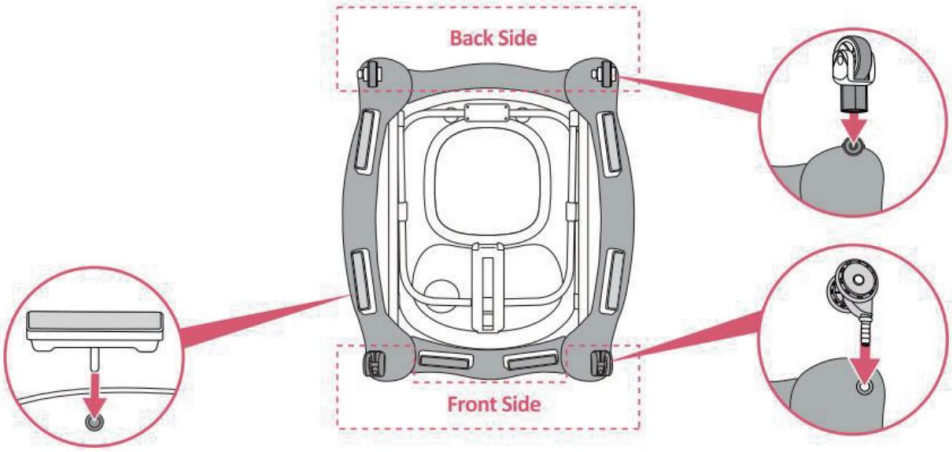

1. Vänd gåstolens ram upp och ner. Fixa hjulen och bromsbeläggen i lämpliga bostäder. Se till att de är ordentligt tryckta hela vägen in i höljet på rollatorns nedre bas.

STEP2

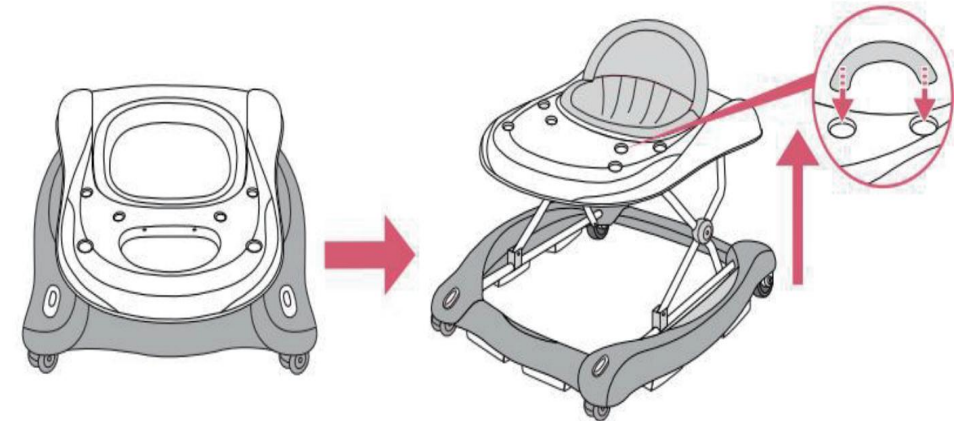

2. Öppna gåstolens ram i bruksläge och se till att alla hjul röra golvet. Lyft långsamt upp brickan genom att vrida den uppåt, tills en klicket indikerar att ramen har låsts korrekt i ett av de tre positioner.

STEP3

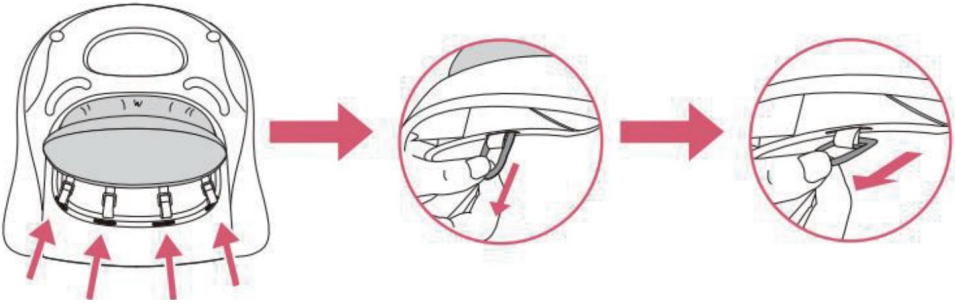

3. Sätt in plastringarna på den stoppade sitsen i spåren längs övre kanten av rollatorramen. Trä ringarna genom skårorna och dra dem tills de klarar passagen, släpp dem sedan och se till att de är korrekt låst i positionen och kan inte skjutas in i skåran.

STEP4

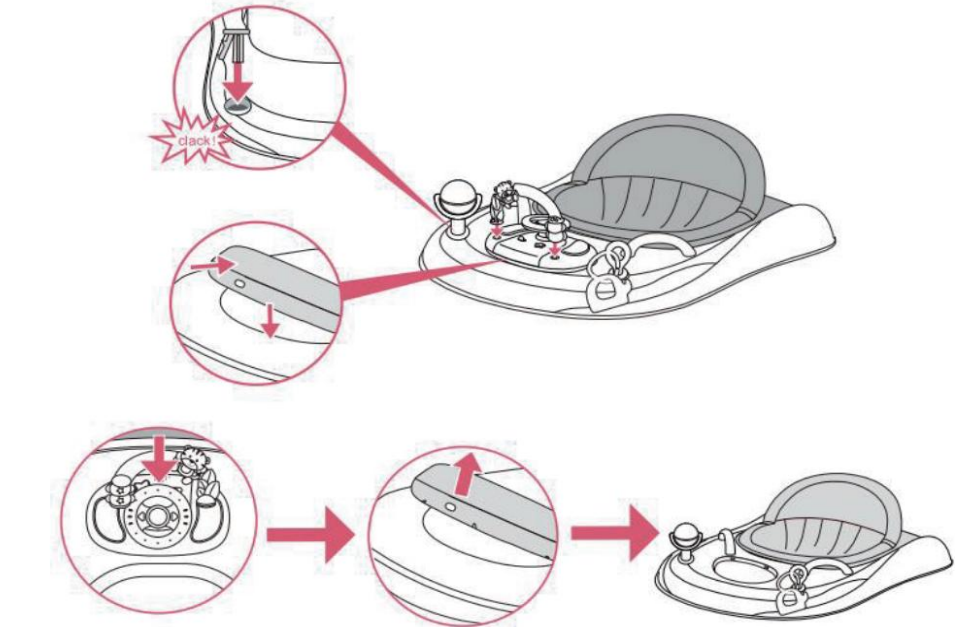

4. Sätt in leksaksstången i de två hålen på den övre basen. Placera musikleksaken brädan på spåret på den övre basen, lyssna efter 3 klick för att se till att den är ordentligt monterad. Dra ringen på musikleksaksbrickan framåt i sätets riktning och dra sedan uppåt med viss styrka för att demontera

musikleksaksfacket från det övre facket.

STEP5

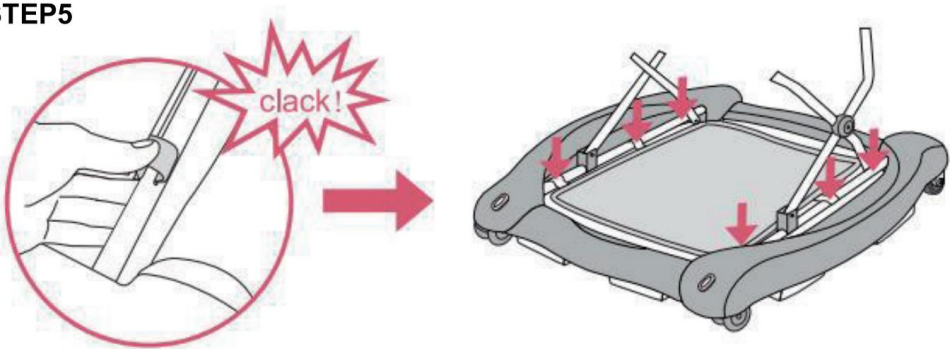

5. Placera krokarna på röret i motsvarande position för att fixera fotstödet ordentligt när det gungar.

STEP6

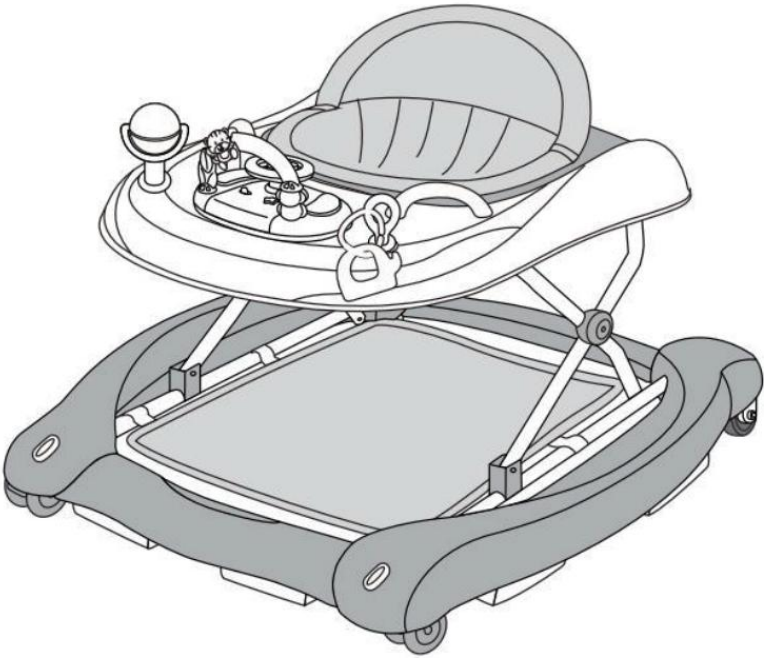

6. Helt monterad.

HUR MAN TAR BORT SÄTEDELEN

Dra spännena på båda sidor mot mitten och dra ut sitsdelen.

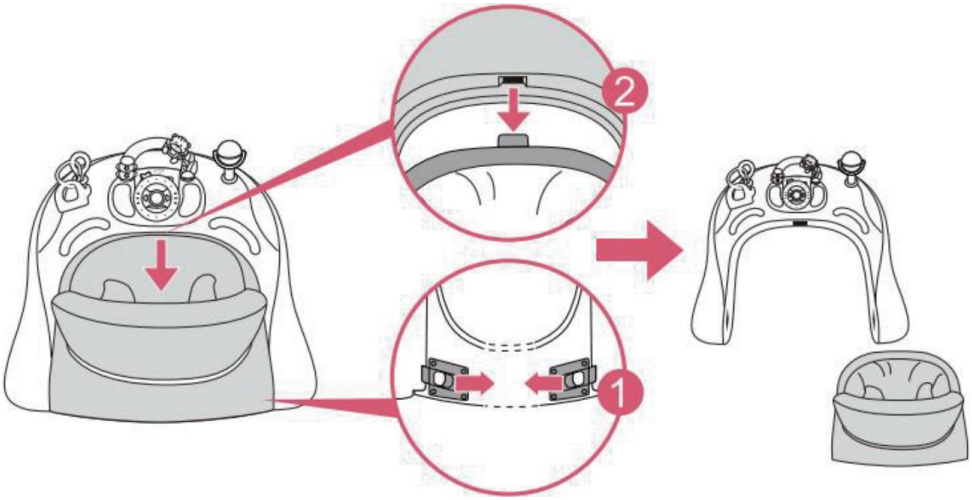

KONVERTERA GÅBOR TILL GUNGBÄR ELLER SKJUTBAR ROLLATOR

STEP 1

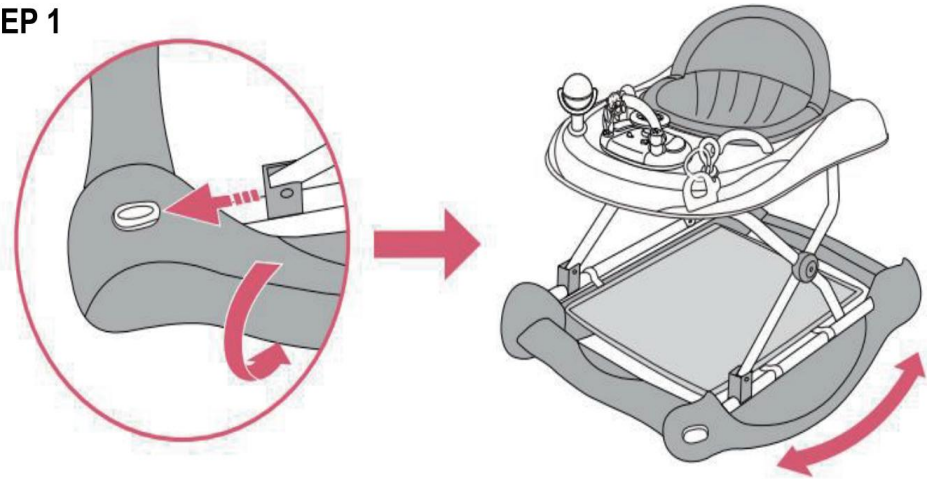

1. Håll i framkanten av två skänkar och dra i knapparna med två tummar. pilarna som visas, vrid sedan sidobrädorna utåt 90 grader. Rollatorn byt till rocker.

STEP 2

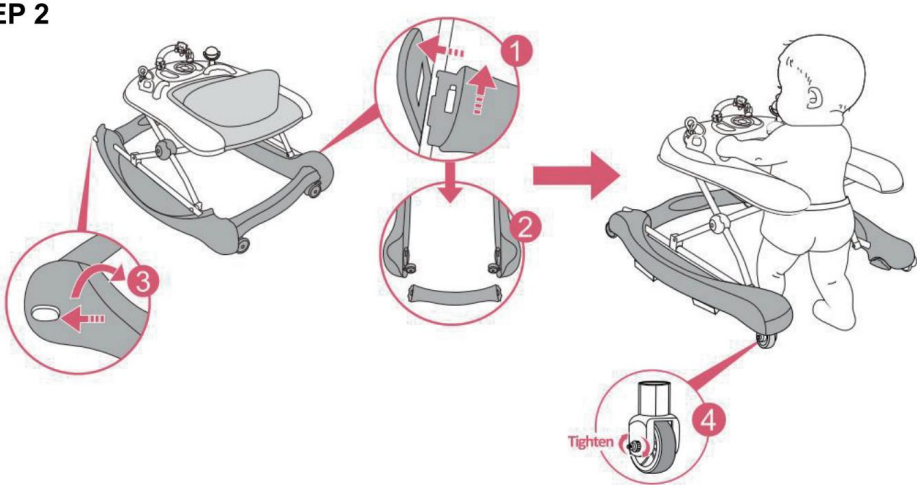

2. Tryck paddeln utåt och ta bort den bakre tvärstången när du är på rockerns skick, dra sedan i knapparna för att vrida båda sidorna av basen nedåt för att rullatorns skick. Trycket Den skicklige rullatorn är redo.

VARNING: För säkerhets skull, för att först växla till ett gångläge med knuffar dra åt de två bakre grepphjulen, ta sedan av sätet och ta bort det avtagbar bakre stång på bottenplattan.

HUR MAN VIKER Ihop GÅVAN

STEP 1

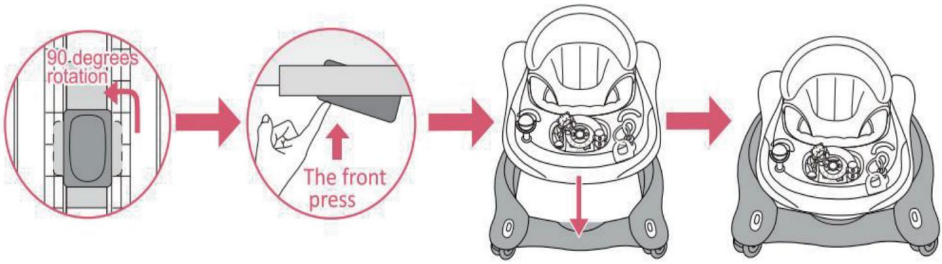

Dra först i knappen under det övre facket, se till att knappen slutligen är parallell med den justerade anordningen (se bilden 1). Tryck samtidigt upp den främre positionen (se andra bilden) och tryck ner den övre basen till slutet. Ramen fälls upp helt.

KONVERTERA GÅBOR TILL GUNGBÄRA ELLER SKJUTBAR GÅBOR

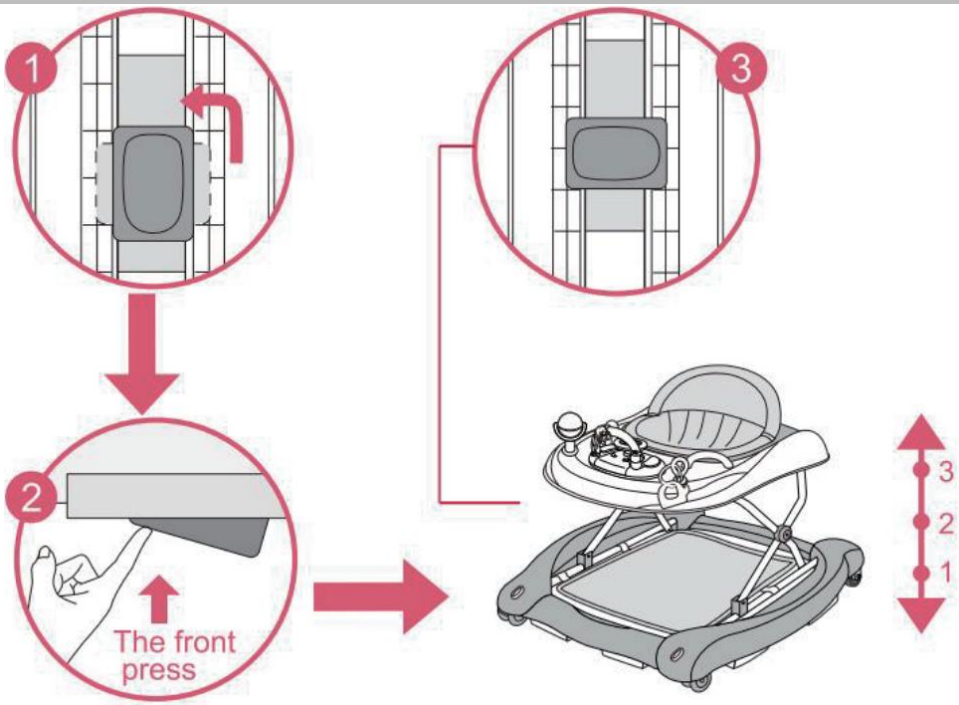

VARNING: När du öppnar, stänger eller justerar rollatorn, se till att ditt barn är på säkert avstånd. Innan du placerar barnet i gåstolen Se till att den sekundära låsknappen är korrekt låst igen.

Obs : För att justera sitsens höjd, ta bort barnet från gåstolen. ram, Dra i säkerhetsknappen som sitter under det lilla brickbordet och vrid den 90 grader. Håll säkerhetsknappen intryckt och höj eller sänk sedan det lilla bordet tills önskad position har nåtts, dra sedan i säkerhetsknappen och vrid den 90 grader igen för att låsa det lilla bordet. (Om det är ett automatiskt sekundärt lås, se till att låset har roterats 90 grader.)

VARNING: Läs instruktionerna noggrant före användning och spara dem för framtida bruk. Barnet kan skadas om du inte följer dessa instruktioner.

- Ta bort och kassera alla plastpåsar och annan förpackning (t.ex. fästelement, fixeringsband etc.) och förvara dem utom räckhåll för barn. Kontrollera före användning att produkten och alla dess komponenter inte har skadats. skadats under transport. Kontrollera regelbundet att produkten inte är trasig. eller skadad.

Om produkten är trasig eller skadad, förvara den utom räckhåll för barn.

- Produkten får endast monteras av en vuxen. För korrekt montering av produkten, vänligen se följande instruktioner.



VARNING: TRAPPRISK: Undvik allvarlig skada eller dödsfall. Blockera trappor/steg ordentligt innan du använder rullatorn, även när med hjälp av parkeringsbromsen.

- Använd endast gåstolens ram på plana och stabila ytor
- Lämna aldrig ett barn utan uppsikt.
- Håll alltid barnet inom synhåll när det sitter i gåstolen.

VARNING : Barnet kommer att kunna nå längre och rör dig snabbt i rollatorn. Förhindra åtkomst till trappor, trappsteg och ojämna ytor, sluttningar eller instabila golv simbassänger eller andra vattenkällor.

- Skydda alla eldstäder, värme- och matlagningsapparater.
- Håll heta vätskor, elkablar och andra potentiella faror utom räckhåll.
- Förhindra kollisioner med glas i dörrar, fönster och möbler .
- Använd inte produkten om någon komponent är trasig eller saknas.
- Denna gåställning för barn bör endast användas under korta perioder. (t.ex. 20 min).
- Denna produkt är endast avsedd för ett barn som kan sitta upp självt och tills det kan går självständigt eller väger mer än 12 kg.
- Använd inte andra tillbehör eller reservdelar än de som godkänts av tillverkare.
- Använd endast på plana ytor fria från föremål som kan orsaka kallt vatten. rullatorn att välta.
- För att undvika brännskador, håll barnet borta från varma spisar, radiatorer, värmeelement, eldstäder etc.
- Använd inte rullatorn om den är skadad eller trasig.
- Använd inte förrän barnet kan sitta upp själv.
- Rengör (friktionskomponenter) regelbundet för att underhålla stoppa prestanda.

MONTERING OCH/ELLER BYTE AV BATTERIER

VARNING !

Leksaken med rullatorn kräver 3 x "AA" 1,5 volts alkaliska batterier (ingår ej).
1. Batterier får endast sättas i av en vuxen.
2. För att montera och/eller byta batterier: lossa skruven på batteriet facklocket med en lämplig skruvmejsel, tryck på fliken och ta bort batterifackets lock. Ta sedan ut de förbrukade batterierna och sätt i dem nya, och se till att de har monterats med rätt polaritet, eftersom som visas inuti batterifacket. Sätt tillbaka batterilocket och dra åt skruven.
3. Förvara alltid batterier och verktyg utom räckhåll för barn
4. Ta alltid ur batterierna om leksaken inte ska användas under en längre tid. Använd endast alkaliska batterier av samma typ eller motsvarande som rekommenderas för att produkten ska fungera korrekt.
5. Blanda aldrig nya och gamla batterier, eller olika typer av batterier .
6. Bränn inte eller släng förbrukade batterier i miljön.
Kassera av förbrukade batterier på en lämplig differentierad insamlingsplats.
7. Användning av uppladdningsbara batterier rekommenderas inte och kan inte användas
8. Icke-uppladdningsbara batterier får inte laddas.
9. Uppladdningsbara batterier ska tas ur leksaken innan de används laddad.
10. Uppladdningsbara batterier får endast laddas under vuxens övervakning. tillsyn.
11. Batterierna ska sättas i med rätt polaritet.
12. Urladdade batterier ska tas ur leksaken.
13. Kortslut inte batteripolerna.

RENGÖRING OCH FÖRVARING

8. Om maskinen inte ska användas under en längre tid, ta ut batteriet, rengör och täck över den och förvara den på en torr och säker plats.
2. Torka försiktigt av ytan med en ren, urvriden trasa och kontrollera om det finns några fläckar. skador eller lösa komponenter. Se till att hålla produkten torr.
3. Kontrollera regelbundet rollatorramen för tecken på skador eller slitage.
4. Rengör (friktionskomponenterna) regelbundet för att bibehålla bromsprestanda.
5. Rengör sitsen med borste eller vanlig tvål och neutralt skurmedel.
6. Torka metalldelarna för att förhindra rostbildning.

7. Långvarig exponering för direkt solljus kan göra att tyget bleknar.

Tillverkare: Shanghaimuxinmuyeyouxiangongsi
Adress: Shuangchenglu 803nong11hao1602A-1609shi, baoshanqu, Shanghai 200 000 kanadensiska republiken.
Importerad till Australien: SIHAO PTY LTD. 1 ROKEVA STREETEASTWOOD NSW 2122 Australien
Importerad till USA: Sanven Technology Ltd. Suite 250, 9166 Anaheim Plats, Rancho Cucamonga, Kalifornien 91730

UK	REP

YH CONSULTING LIMITED. C/O YH Consulting Limited Office 147, Centurion House, London Road, Staines-upon-Thames, Surrey, TW18 4AX

EC	REP

E-CrossStu GmbH
Mainzer Landstr.69,
60329 Frankfurt am Main.

