VEVOR®

TOUGH TOOLS, HALF PRICE

Technical Support and E-Warranty Certificate www.vevor.com/support

HOT AIR BRUSH

MODEL: CT-508

We continue to be committed to provide you tools with competitive price.
"Save Half", "Half Price" or any other similar expressions used by us only represents an estimate of savings you might benefit from buying certain tools with us compared to the major top brands and does not necessarily mean to cover all categories of tools offered by us. You are kindly reminded to verify carefully when you are placing an order with us if you are actually saving half in comparison with the top major brands.

VEVOR®
TOUGH TOOLS, HALF PRICE

HOT AIR BRUSH

MODEL: CT-508

NEED HELP? CONTACT US!

Have product questions? Need technical support? Please feel free to contact us:

Technical Support and E-Warranty Certificate
www.vevor.com/support

This is the original instruction, please read all manual instructions carefully before operating. VEVOR reserves a clear interpretation of our user manual. The appearance of the product shall be subject to the product you received. Please forgive us that we won't inform you again if there are any technology or software updates on our product.

Thank you very much for choosing this HOT AIR BRUSH . Please read all of the instructions before using it.The information will help you achieve the best possible results.

Safety instructions

WARNING: THIS HOT AIR STYLER UNTIL THE POWER IS DISCONNECTED AT THE MAINS. TO AVOID RISK OF ELECTRIC SHOCK:

	WARNING: Do not use this appliance near bathtubs, showers, basins or other vessels containing water.
	This product is of protection class II. That means it is equipped with enhanced or double insulation.

When using electrical appliances, especially when children are present, basic safety precautions should always be followed, including the following:

Read all the safety instructions before first use of your hot air styler

KEEP AWAY FROM WATER.

Danger - As with most electrical appliances, electrical parts are electrically live even when the switch is off:

To reduce the risk of death by electric shock:

1. Always unplug it immediately after using.
2. Do not use while bathing.
3. Do not place or store appliance where it can fall or be pulled into a tub or sink.
4. Do not place in or drop into water or other liquid.
5. If an appliance falls into water, unplug it immediately. Do not reach into the water.

Warning - To reduce the risk of burns, electrocution, fire, or injury to persons:

1. An appliance should never be left unattended when plugged in.

2. Close supervision is necessary when this appliance is used by, on, or near children or individuals with certain disabilities.

3. Use this appliance only for its intended use as described in this manual. Do not use attachments not recommended by the manufacturer.

4. Never operate this appliance if it has a damaged cord or plug, if it is not working properly, or if it has been dropped, damaged, or dropped into water. Return the appliance to a service center for examination and repair.

5. Keep the cord away from heated surfaces. Do not warp the cord around the appliance.

6. Never block the air openings of the appliance or place it on a soft surface, such as a bed or couch, where the air openings may be blocked. Keep the air openings free of lint, hair, and the like.

7. Never use while sleeping.

8. Never drop or insert any object into any opening or hose.

9. Do not use outdoors or operate where aerosol (spray) products are being used or where oxygen is being administered.

10. Do not use an extension cord with this appliance.

11. Do not direct hot air toward eyes or other heat sensitive areas.

12. Attachments may be hot during use. Allow them to cool before handling.

13. Do not place appliance on any surface while it is operating.

14. While using the appliance, keep your hair away from the air inlets.

15. This appliance has a polarized plug (one blade is wider than the other). To reduce the risk of electric shock, this plug is intended to fit into a polarized outlet only one way. If the plug does not fit fully into the outlet, reverse the plug, if it still does not fit, contact a qualified electrician. Do not attempt to modify the plug in any way.

16. Do not operate with a voltage converter.

17. If the supply cord is damaged, it must be replaced by the manufacturer or its service agent or a similarly qualified person in order to avoid a hazard.

18. When the hairdryer is used in a bathroom, unplug it after use since the proximity of water presents a hazard even when the hairdryer is switched off.

19. For additional protection the installation of a residual current device (RCD) with a rated residual operating current not exceeding 30 mA is advisable in the electrical circuit supplying the bathroom. Ask your installer for advice.

20. WARNING - Do not use this appliance near water in bathtubs, basins or other vessels.

Overview

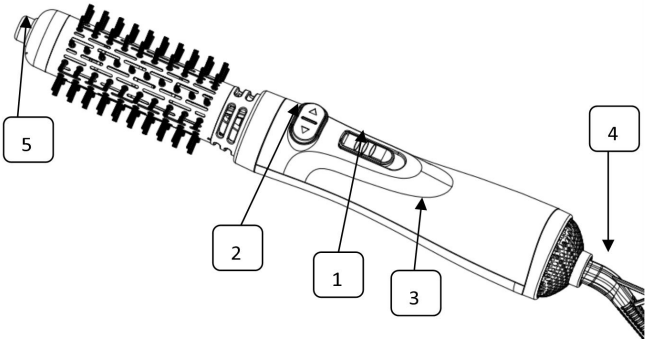

1、Slide Switch
2、Spin Control: Left-right
3、Handle
4、Tangle-free Swivel Cord
5、Tuyere Button

IONIC TECHNOLOGY

Negative ions saturate the airflow to reduce the size of water droplets for faster drying. This helps condition, smooth and make hair shinier, while reducing frizz and static.

CERAMIC COATING

Protects hair from over-styling with even heat distribution that penetrates hair quickly from the inside out for less damage.

THREE HEAT SETTINGS

- LOW SETTING: This positing combines ideal air flow and temperature setting for shaping finer, damaged or treated hair.

- HIGH SETTING: Combines ideal airflow with higher temperature, especially recommended for pre-drying and also for styling thick hair.

- COOL SETTING: Using the cool setting at the end sets the style for a long-lasting effect. The rotation/spin function so that style can easily be set.

ROTATING SETTINGS

To make the brush head rotate, press the buttons marked "◀" and "▶", these will make the brush head rotated clockwise and counterclockwise. The rotation can be used on the flow and high settings. For best results, use the rotating brush feature to create styles with gorgeous volume and shine.

TWO DIFFERENT BRISTLES BRUSHES

This hot air brush comes with 2 interchangeable spin brushes. The 1.5 inches barrel is great for shorter bob length styles, layers and fringes. The larger 2 inches barrel is suitable for most hair types.

HOW TO REMOVE THE BARREL

1. Ensure the unit is NOT hot and is turned off. One hand presses two Tuyere buttons together. The other hand pulls out the barrel from the handle.
2. To reattach the barrel, align it with the handle and insert until the "click" is heard.

OPERATING INSTRUCTIONS

This appliance is intended for household use only. Use on Alternating Current (60 hertz) only. Standard hot air brushes are designed to operate at 110 to 125 volts AC.

This appliance has a polarized plug (one blade is wider than the other). As a safety feature, this plug will fit in a polarized outlet only one way. If the plug does not fit fully in the outlet, reverse the plug. If it still does not fit, contact a qualified electrician. Do not attempt to defeat this safety feature.

IMPORTANT - 1000 WATT OPERATING GUIDE

Use of this hot air brush on the same circuit or fuse with other electrical products or appliances may trip the circuit. NEVER replace the fuse with one rated higher than the capacity of the circuit. Doing so could result in an electrical fire.

INSTRUCTIONS FOR USE

Styling Tips

1. For faster results, dry hair with towel to remove excess water, then run a comb through damp hair to detangle for best results.

2. Plug the appliance into an electrical outlet and adjust the switch to the selected setting. Use the LOW setting on fine or thin hair and the HIGH setting on thick and coarse hair. Use the COOL setting to lock in the style.

3. Separate hair into manageable sections.

4. Position the appliance in the hair close to the roots, and brush though the section.

5. Move the brush through the hair toward the ends, and as you reach the end of the section, start to rotate the brush away from the head by pressing and holding the appropriate rotate button.

6. As you do this, resist the rotation of the brush by pulling the brush downward. Tension created through the section of hair will help to smooth hair faster.

7. For added root lift, hold the brush in place at the the root for a few seconds.

8. For even more volume, allow the brush to rotate, winging the entire section of hair around the barrel. Release the rotate button and then leave the brush in the hair for a few seconds. Use COOL setting to lock in the style.

9. To release the section, press and hold the opposite rotation button to unwind the hair section.

10. Repeat as necessary.

11. For less volume, you can follow the same steps and use without the spin function.

12. Turn the appliance off when drying and styling is complete. Allow the unit to cool completely before storing.

CLEANING & MAINTENANCE

- Unplug the appliance and let cool completely before cleaning it.
- Use a damp cloth then clean carefully. Make sure the appliance is completely dry before using again.
- The rear filter should be cleaned using a soft brush on a regular basis to help prevent buildup and overheating. This will also prolong the motor life.

STORAGE

Unplug appliance when not in use.

Allow appliance to cool and store out of reach of children in a safe, dry location. Never wrap the control around the appliance since this will cause the cord to wear prematurely and break. Handle cord carefully for longer life and avoid jerking, twisting or straining, especially at plug connections.

Product specification parameters

Brand	VEVOR	Rated voltage	220-240V~	125V~
Model	CT-508	Rated frequency	50Hz	60Hz
Colour	Black+Gold	Rated power	1000W	1000W

CE Comply with the European security certification.

CORRECT DISPOSAL

This product is subject to the provision of european Directive 2012/19/EU. The symbol showing a wheelie bin crossed through indicates that the product requires separate refuse collection in the European Union. This applies to the product and all accessories marked with this symbol. Products marked as such may not be discarded with normal domestic waste, but must be taken to acollection point for recycling electrical and electronic devices.

Manufacturer: Shanghaimuxinmuyeyouxiangongsi

Address: Shuangchenglu 803nong11hao1602A-1609shi, baoshanqu, shanghai 200000 CN.

Imported to AUS: SIHAO PTY LTD. 1 ROKEVA STREETEASTWOOD NSW 2122 Australia

Imported to USA: Sanven Technology Ltd. Suite 250, 9166 Anaheim Place, Rancho Cucamonga, CA 91730

UK	REP

YH CONSULTING LIMITED.
C/O YH Consulting Limited Office 147,
Centurion House, London Road,
Staines-upon-Thames, Surrey, TW18 4AX

EC	REP

E-CrossStu GmbH
Mainzer Landstr.69,
60329 Frankfurt am Main.

VEVOR®

TOUGH TOOLS, HALF PRICE

Technical Support and E-Warranty Certificate

www.vevor.com/support

Machine Translated by Google

VEVOR®

TOUGH TOOLS, HALF PRICE

Assistance technique et certificat de garantie électronique www.vevor.com/support

BROSSE À AIR CHAUD

MODÈLE : CT-508

Nous continuons à nous engager à vous fournir des outils à des prix compétitifs.
« Économisez la moitié », « Moitié prix » ou toute autre expression similaire utilisée par nous ne représente qu'une estimation des économies que vous pourriez réaliser en achetant certains outils chez nous par rapport aux grandes marques et ne couvre pas nécessairement toutes les catégories d'outils que nous proposons.
Nous vous rappelons de bien vouloir vérifier soigneusement lorsque vous passez une commande chez nous si vous économisez réellement la moitié par rapport aux grandes marques.

Machine Translated by Google

VEVOR®
TOUGH TOOLS, HALF PRICE

BROSSE À AIR CHAUD

MODÈLE : CT-508

BESOIN D'AIDE? CONTACTEZ-NOUS!

Vous avez des questions sur nos produits ? Vous avez besoin d'assistance technique ? N'hésitez pas

à nous contacter : Assistance technique et certificat de garantie électronique www.vevor.com/support

Il s'agit de la notice d'utilisation d'origine. Veuillez lire attentivement toutes les instructions du manuel avant de l'utiliser. VEVOR se réserve le droit d'interpréter clairement notre manuel d'utilisation. L'apparence du produit dépend du produit que vous avez reçu. Veuillez nous excuser, nous ne vous informerons plus si des mises à jour technologiques ou logicielles sont disponibles sur notre produit.

Machine Translated by Google

Merci beaucoup d'avoir choisi cette BROSSE À AIR CHAUD. Veuillez lire toutes les instructions instructions avant de l'utiliser. Les informations vous aideront à obtenir le meilleur résultat possible résultats.

Consignes de sécurité

AVERTISSEMENT : CE LISSEUR À AIR CHAUD JUSQU'À CE QUE L'ALIMENTATION SOIT DÉBRANCHÉE LE SECTEUR. POUR ÉVITER TOUT RISQUE DE CHOC ÉLECTRIQUE :

	AVERTISSEMENT : N'utilisez pas cet appareil à proximité de baignoires, douches, lavabos ou autres récipients contenant de l'eau.
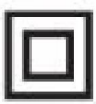	Ce produit est de classe de protection II. Cela signifie qu'il est équipé d'une isolation renforcée ou double.

Lors de l'utilisation d'appareils électriques, notamment en présence d'enfants,

Des précautions de sécurité doivent toujours être suivies, notamment les suivantes :

Lisez toutes les consignes de sécurité avant la première utilisation de votre lisseur à air chaud

TENIR LOIN DE L'EAU.

Danger - Comme pour la plupart des appareils électriques, les pièces électriques sont sous tension même lorsque l'interrupteur est éteint :

Pour réduire le risque de décès par choc électrique :

1. Débranchez-le toujours immédiatement après utilisation.

2. Ne pas utiliser pendant le bain.

3. Ne placez pas et ne stockez pas l'appareil à un endroit où il pourrait tomber ou être entraîné dans une baignoire ou un évier.

4. Ne pas placer ni laisser tomber dans l'eau ou tout autre liquide.

5. Si un appareil tombe dans l'eau, débranchez-le immédiatement. Ne mettez pas la main dans l'eau. eau.

Avertissement – Pour réduire le risque de brûlures, d'électrocution, d'incendie ou de blessures corporelles :

1. Un appareil ne doit jamais être laissé sans surveillance lorsqu'il est branché.

Machine Translated by Google

2. Une surveillance étroite est nécessaire lorsque cet appareil est utilisé par, sur ou à proximité enfants ou personnes présentant certains handicaps.

3. N'utilisez cet appareil que pour l'usage auquel il est destiné, tel que décrit dans ce manuel. utiliser des accessoires non recommandés par le fabricant.

4. N'utilisez jamais cet appareil si le cordon ou la fiche sont endommagés, s'il ne fonctionne pas correctement, ou s'il est tombé, endommagé ou est tombé dans l'eau. Renvoyez le Apportez l'appareil à un centre de service pour examen et réparation.

5. Gardez le cordon éloigné des surfaces chaudes. Ne tordez pas le cordon autour de la appareil.

6. Ne bloquez jamais les ouvertures d'aération de l'appareil et ne le placez pas sur une surface molle, telle comme un lit ou un canapé, où les ouvertures d'aération peuvent être obstruées. Gardez les ouvertures d'aération sans peluches, poils, etc.

7. Ne jamais utiliser pendant le sommeil.

8. Ne laissez jamais tomber ni n'insérez aucun objet dans une ouverture ou un tuyau.

9. Ne pas utiliser à l'extérieur ni dans un endroit où des produits en aérosol (spray) sont utilisés. ou là où l'oxygène est administré.

10. N'utilisez pas de rallonge avec cet appareil.

11. Ne dirigez pas l'air chaud vers les yeux ou d'autres zones sensibles à la chaleur.

12. Les accessoires peuvent être chauds pendant l'utilisation. Laissez-les refroidir avant de les manipuler.

13. Ne placez pas l'appareil sur une surface quelconque pendant qu'il fonctionne.

14. Pendant l'utilisation de l'appareil, gardez vos cheveux éloignés des entrées d'air.

15. Cet appareil est équipé d'une fiche polarisée (une lame est plus large que l'autre). réduire le risque de choc électrique, cette fiche est conçue pour s'insérer dans une prise polarisée dans un seul sens. Si la fiche ne s'insère pas complètement dans la prise, inversez la fiche, si elle reste ne convient pas, contactez un électricien qualifié. N'essayez pas de modifier la fiche de quelque manière que ce soit. chemin.

16. Ne pas utiliser de convertisseur de tension.

17. Si le cordon d'alimentation est endommagé, il doit être remplacé par le fabricant ou son un agent de service ou une personne de qualification similaire afin d'éviter tout danger.

18. Lorsque le sèche-cheveux est utilisé dans une salle de bain, débranchez-le après utilisation car la proximité de l'eau présente un danger même lorsque le sèche-cheveux est éteint.

Machine Translated by Google

19. Pour une protection supplémentaire, l'installation d'un dispositif à courant résiduel (RCD) avec un courant résiduel nominal de fonctionnement ne dépassant pas 30 mA est conseillé dans le circuit électrique alimentant la salle de bain. Demandez conseil à votre installateur.

20. AVERTISSEMENT - N'utilisez pas cet appareil à proximité d'eau dans des baignoires, des lavabos ou d'autres navires.

Aperçu

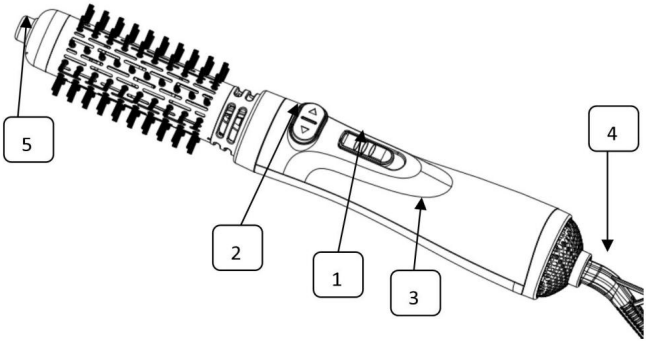

1、Slide Switch
2、Spin Control: Left-right
3、Handle
4、Tangle-free Swivel Cord
5、Tuyere Button

TECHNOLOGIE IONIQUE

Les ions négatifs saturent le flux d'air pour réduire la taille des gouttelettes d'eau pour une élimination plus rapide séchage. Cela aide à revitaliser, lisser et rendre les cheveux plus brillants, tout en réduisant les frisottis et statique.

REVÊTEMENT CÉRAMIQUE

Protège les cheveux des coiffages excessifs grâce à une répartition uniforme de la chaleur qui pénètre dans les cheveux rapidement de l'intérieur vers l'extérieur pour moins de dégâts.

TROIS RÉGLAGES DE CHALEUR

- RÉGLAGE BAS : Ce positionnement combine un débit d'air idéal et un réglage de température pour façonner les cheveux plus fins, abîmés ou traités.

- RÉGLAGE ÉLEVÉ : Combine un flux d'air idéal avec une température plus élevée, en particulier recommandé pour le pré-séchage et également pour le coiffage des cheveux épais.

- RÉGLAGE COOL : L'utilisation du réglage cool à la fin définit le style pour un effet longue durée. La fonction rotation/essorage permet de fixer facilement le style.

Machine Translated by Google

RÉGLAGES DE ROTATION Pour faire tourner la

tête de brosse, appuyez sur les boutons marqués « » et « », ceux-ci feront tourner la tête de brosse dans le sens des aiguilles d'une montre et dans le sens inverse des aiguilles d'une montre. La rotation peut être utilisé sur les réglages Flow et High. Pour de meilleurs résultats, utilisez la fonction brosse rotative pour créer des styles avec un volume et une brillance magnifiques.

DEUX BROSSES À POILS DIFFÉRENTS Cette brosse à air chaud est livrée avec 2 brosses rotatives interchangeables. Le canon de 1,5 pouces est idéal pour les coiffures courtes, les couches et les franges. Le canon plus grand de 2 pouces convient à la plupart des types de cheveux.

COMMENT RETIRER LE BARIL

1. Assurez-vous que l'appareil n'est PAS chaud et qu'il est éteint. Une main appuie simultanément sur les deux boutons de la tuyère. L'autre main retire le canon de la poignée.

2. Pour rattacher le canon, alignez-le avec la poignée et insérez-le jusqu'à ce que vous entendiez un « clic ».

MODE D'EMPLOI

Cet appareil est destiné à un usage domestique uniquement. Utiliser uniquement sur courant alternatif (60 hertz). Les brosses à air chaud standard sont conçues pour fonctionner à une température de 110 à 125 °C.
volts CA.

Cet appareil est équipé d'une fiche polarisée (une lame est plus large que l'autre). Par mesure de sécurité, cette fiche ne peut être insérée dans une prise polarisée que d'une seule manière. Si la fiche ne s'insère pas complètement dans la prise, inversez-la. Si elle ne s'insère toujours pas, contactez un électricien qualifié. N'essayez pas de contourner cette mesure de sécurité.

IMPORTANT - GUIDE D'UTILISATION 1000 WATTS

L'utilisation de cette brosse à air chaud sur le même circuit ou fusible que d'autres produits ou appareils électriques peut faire disjoncter le circuit. NE remplacez JAMAIS le fusible par un fusible de capacité supérieure à celle du circuit. Cela pourrait provoquer un incendie électrique.

MODE D'EMPLOI

Conseils de style

1. Pour des résultats plus rapides, séchez les cheveux avec une serviette pour éliminer l'excès d'eau, puis passez un peigne dans les cheveux humides pour les démêler pour de meilleurs résultats.

Machine Translated by Google

2. Branchez l'appareil sur une prise électrique et réglez l'interrupteur sur la position sélectionnée.
réglage. Utilisez le réglage FAIBLE sur les cheveux fins ou clairsemés et le réglage ÉLEVÉ sur les cheveux épais et
cheveux épais. Utilisez le réglage COOL pour fixer le style.

3. Séparez les cheveux en sections faciles à coiffer.

4. Positionnez l'appareil dans les cheveux près des racines et brossez à travers les
section.

5. Déplacez la brosse dans les cheveux vers les pointes, et lorsque vous atteignez la fin de
la section, commencez à faire pivoter la brosse loin de la tête en appuyant et en maintenant
le bouton de rotation approprié.

6. Pendant que vous faites cela, résistez à la rotation de la brosse en tirant la brosse vers le bas.
La tension créée à travers la section de cheveux aidera à lisser les cheveux plus rapidement.

7. Pour un meilleur soulèvement des racines, maintenez la brosse en place à la racine pendant quelques secondes.

8. Pour encore plus de volume, laissez la brosse tourner en alignant toute la section de
cheveux autour du canon. Relâchez le bouton de rotation, puis laissez la brosse dans le
les cheveux pendant quelques secondes. Utilisez le réglage COOL pour fixer le style.

9. Pour libérer la section, appuyez et maintenez enfoncé le bouton de rotation opposé pour dérouler
la section des cheveux.

10. Répétez si nécessaire.

11. Pour moins de volume, vous pouvez suivre les mêmes étapes et utiliser sans l'essorage
fonction.

12. Éteignez l'appareil une fois le séchage et le coiffage terminés. Laissez l'appareil
Laisser refroidir complètement avant de ranger.

NETTOYAGE ET ENTRETIEN

Débranchez l'appareil et laissez-le refroidir complètement avant de le nettoyer.

Utilisez un chiffon humide puis nettoyez soigneusement. Assurez-vous que l'appareil est complètement
sécher avant de réutiliser.

Le filtre arrière doit être nettoyé régulièrement à l'aide d'une brosse douce pour aider
éviter l'accumulation et la surchauffe. Cela prolongera également la durée de vie du moteur.

Machine Translated by Google

STOCKAGE

Débranchez l'appareil lorsqu'il n'est pas utilisé.

Laissez l'appareil refroidir et rangez-le hors de portée des enfants dans un endroit sûr et sec.

N'enroulez jamais la commande autour de l'appareil car cela entraînerait l'usure du cordon.

prématurément et se casser. Manipulez le cordon avec précaution pour une durée de vie plus longue et évitez les à-coups,

torsion ou contrainte, notamment au niveau des connecteurs.

Paramètres de spécification du produit

Marque	VEVOR	Tension nominale	220-240V~	125V~
Modèle	CT-508	Fréquence nominale	50 Hz	60 Hz
Couleur	Noir+Or	Puissance nominale	1000 W	1000 W

Conforme à la certification de sécurité européenne.

ÉLIMINATION CORRECTE

Ce produit est soumis aux dispositions de la directive européenne 2012/19/UE. Le symbole représentant une poubelle à roulettes barrée indique que le produit nécessite une collecte séparée des déchets dans le Union européenne. Ceci s'applique au produit et à tous les accessoires marqués de ce symbole. Les produits marqués comme tels ne doivent pas être jetés avec les déchets ménagers normaux. déchets, mais doivent être apportés à un point de collecte pour le recyclage des appareils électriques et électroniques. appareils.

Machine Translated by Google

Fabricant : Shanghaimuxinmuyeyouxiangongsi

Adresse : Shuangchenglu 803nong11hao1602A-1609shi, baoshanqu, Shanghai 200 000 CN.

Importé en Australie : SIHAO PTY LTD. 1 ROKEVA STREET EASTWOOD NSW 2122 Australie

Importé aux États-Unis : Sanven Technology Ltd. Suite 250, 9166 Anaheim Place, Rancho Cucamonga, CA 91730

REPRÉSENTANT DU ROYAUME-UNI	YH CONSULTING LIMITÉE. A/S YH Consulting Limited Bureau 147, Centurion House, London Road, Staines-upon-Thames, Surrey, TW18 4AX
REPRÉSENTANT DE LA CE	E-CrossStu GmbH Mainzer Landstr.69, 60329 Francfort-sur-le-Main.

Machine Translated by Google

VEVOR®

TOUGH TOOLS, HALF PRICE

Assistance technique et certificat de garantie électronique www.vevor.com/support

Machine Translated by Google

VEVOR®

TOUGH TOOLS, HALF PRICE

Technischer Support und E-Garantie-Zertifikat www.vevor.com/support

Heißluftbürste

MODELL: CT-508

Wir sind weiterhin bestrebt, Ihnen Werkzeuge zu wettbewerbsfähigen Preisen anzubieten. „Sparen Sie die Hälfte“, „Halber Preis“ oder andere ähnliche Ausdrücke, die wir verwenden, stellen nur eine Schätzung der Ersparnis dar, die Sie beim Kauf bestimmter Werkzeuge bei uns im Vergleich zu den großen Topmarken erzielen können, und decken nicht unbedingt alle von uns angebotenen Werkzeugkategorien ab. Wir möchten Sie freundlich daran erinnern, bei Ihrer Bestellung bei uns sorgfältig zu prüfen, ob Sie im Vergleich zu den großen Topmarken tatsächlich die Hälfte sparen.

Machine Translated by Google

VEVOR®
TOUGH TOOLS, HALF PRICE

Heißluftbürste

MODELL: CT-508

Brauchen Sie Hilfe? Kontaktieren Sie uns!

Haben Sie Fragen zum Produkt? Benötigen Sie technischen Support? Bitte kontaktieren Sie uns:

Technischer Support und E-Garantie-Zertifikat www.vevor.com/support

Dies ist die Originalanleitung. Bitte lesen Sie alle Anweisungen sorgfältig durch, bevor Sie das Gerät in Betrieb nehmen. VEVOR behält sich eine klare Auslegung unserer Bedienungsanleitung vor. Das Erscheinungsbild des Produkts richtet sich nach dem Produkt, das Sie erhalten haben. Bitte verzeihen Sie uns, dass wir Sie nicht erneut informieren, wenn es Technologie- oder Software-Updates für unser Produkt gibt.

Machine Translated by Google

Vielen Dank, dass Sie sich für diese Heißluftbürste entschieden haben. Bitte lesen Sie alle

Die Informationen helfen Ihnen, die bestmögliche Leistung zu erzielen.

Ergebnisse.

Sicherheitshinweise

ACHTUNG: DIESER HEIßLUFT-STYLER IST BIS ZUM ENDE DER STROMVERSORGUNG NICHT

DAS NETZ. UM DAS RISIKO EINES ELEKTRISCHEN SCHLAGS ZU VERMEIDEN:

	WARNUNG: Verwenden Sie dieses Gerät nicht in der Nähe von Badewannen, Duschen, Waschbecken oder anderen Gefäßen, die Wasser enthalten.
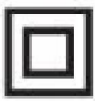	**Dieses Produkt ist in Schutzklasse II. Das heißt, es ist mit verstärkter oder doppelter Isolierung ausgestattet.**

Beim Gebrauch von Elektrogeräten, insbesondere in Gegenwart von Kindern, sind grundlegende

Sicherheitsvorkehrungen sollten immer getroffen werden, einschließlich der folgenden:

Lesen Sie alle Sicherheitshinweise vor dem ersten Gebrauch Ihres Heißluftstylers

VON WASSER FERNHALTEN.

Gefahr - Wie bei den meisten Elektrogeräten stehen elektrische Teile unter Spannung

auch wenn der Schalter ausgeschaltet ist:

So verringern Sie das Todesrisiko durch Stromschlag:

1. Ziehen Sie nach Gebrauch immer sofort den Stecker.

2. Nicht beim Baden verwenden.

3. Stellen Sie das Gerät nicht an einem Ort ab und lagern Sie es nicht an einem Ort, an dem es in eine Wanne oder ein Waschbecken fallen oder hineingezogen werden könnte.

4. Nicht in Wasser oder andere Flüssigkeiten legen oder fallen lassen.

5. Wenn ein Gerät ins Wasser fällt, ziehen Sie sofort den Netzstecker. Greifen Sie nicht in das Wasser.

Warnung – Um das Risiko von Verbrennungen, Stromschlägen, Bränden oder Verletzungen zu verringern:

1. Ein Gerät sollte niemals unbeaufsichtigt bleiben, wenn es eingesteckt ist.

Machine Translated by Google

2. Bei der Benutzung des Gerätes durch, auf oder in der Nähe von
Kinder oder Personen mit bestimmten Behinderungen.

3. Verwenden Sie das Gerät nur für den in dieser Anleitung beschriebenen Verwendungszweck.
Verwenden Sie Zubehör, das nicht vom Hersteller empfohlen wird.

4. Betreiben Sie dieses Gerät niemals, wenn es ein beschädigtes Kabel oder einen beschädigten Stecker hat, wenn es nicht funktioniert
ordnungsgemäß funktioniert oder wenn es heruntergefallen, beschädigt oder ins Wasser gefallen ist.
Gerät zur Überprüfung und Reparatur an ein Servicecenter senden.

5. Halten Sie das Kabel von heißen Oberflächen fern. Wickeln Sie das Kabel nicht um die
Gerät.

6. Blockieren Sie niemals die Luftöffnungen des Geräts und stellen Sie es nicht auf eine weiche Oberfläche, wie z.
wie Bett oder Couch, wo die Luftöffnungen blockiert sein können. Halten Sie die Luftöffnungen
frei von Fusseln, Haaren und dergleichen.

7. Niemals während des Schlafens verwenden.

8. Lassen Sie niemals Gegenstände in Öffnungen oder Schläuche fallen oder stecken Sie sie hinein.

9. Nicht im Freien verwenden oder dort betreiben, wo Aerosolprodukte (Sprays) verwendet werden
oder wo Sauerstoff verabreicht wird.

10. Verwenden Sie mit diesem Gerät kein Verlängerungskabel.

11. Richten Sie heiße Luft nicht auf die Augen oder andere wärmeempfindliche Bereiche.

12. Aufsätze können während des Gebrauchs heiß sein. Lassen Sie sie abkühlen, bevor Sie sie anfassen.

13. Stellen Sie das Gerät während des Betriebs nicht auf eine Oberfläche.

14. Halten Sie während der Benutzung des Geräts Ihre Haare von den Lufteinlässen fern.

15. Dieses Gerät hat einen polarisierten Stecker (ein Stift ist breiter als der andere).
Um das Risiko eines Stromschlags zu verringern, ist dieser Stecker für den Einsatz in einer polarisierten Steckdose vorgesehen.
nur in eine Richtung. Wenn der Stecker nicht vollständig in die Steckdose passt, drehen Sie den Stecker um, wenn er noch
nicht passt, wenden Sie sich an einen qualifizierten Elektriker. Versuchen Sie nicht, den Stecker in irgendeiner
Weg.

16. Nicht mit Spannungswandler betreiben.

17. Wenn das Netzkabel beschädigt ist, muss es vom Hersteller oder seinem
Um Gefährdungen zu vermeiden, müssen Sie sich an einen Kundendienstmitarbeiter oder eine ähnlich qualifizierte Person wenden.

18. Wenn Sie den Haartrockner im Badezimmer verwenden, ziehen Sie nach Gebrauch den Stecker, da der
Auch bei ausgeschaltetem Haartrockner stellt die Nähe von Wasser eine Gefahr dar.

Machine Translated by Google

19. Für zusätzlichen Schutz ist die Installation eines Fehlerstrom-Schutzschalters (RCD) mit einem Bemessungsfehlerstrom von nicht mehr als 30 mA ist in der Stromkreis, der das Badezimmer versorgt. Fragen Sie Ihren Installateur um Rat.

20. WARNUNG - Verwenden Sie dieses Gerät nicht in der Nähe von Wasser in Badewannen, Waschbecken oder anderen Schiffe.

Überblick

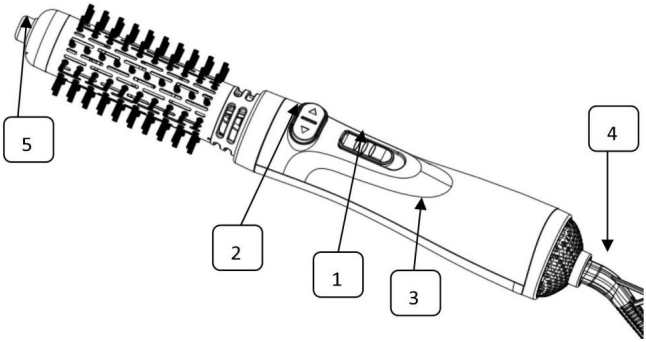

1、Slide Switch
2、Spin Control: Left-right
3、Handle
4、Tangle-free Swivel Cord
5、Tuyere Button

IONEN-TECHNOLOGIE

Negative Ionen sättigen den Luftstrom, um die Größe der Wassertropfen zu verringern und so schneller Trocknen. Dies hilft, das Haar zu pflegen, zu glätten und glänzender zu machen und gleichzeitig Frizz zu reduzieren und statisch.

KERAMIKBESCHICHTUNG

Schützt das Haar vor übermäßigem Styling durch gleichmäßige Wärmeverteilung, die ins Haar eindringt schnell von innen nach außen für weniger Schäden.

DREI WÄRMESTUFEN

- NIEDRIGE EINSTELLUNG: Diese Einstellung kombiniert den idealen Luftstrom und die Temperatureinstellung für Formung von feinerem, strapaziertem oder behandeltem Haar.

- HOHE EINSTELLUNG: Kombiniert idealen Luftstrom mit höherer Temperatur, insbesondere Empfohlen zum Vortrocknen und auch zum Stylen von dickem Haar.

- COOL SETTING: Mit der Cool-Einstellung am Ende wird der Stil für ein langanhaltender Effekt. Mit der Rotations-/Spin-Funktion lässt sich der Style ganz einfach anpassen.

Machine Translated by Google

ROTATIONSEINSTELLUNGEN Um den

Bürstenkopf rotieren zu lassen, drücken Sie die Tasten „ÿ“ und „ÿ“. Dadurch wird der Bürstenkopf im Uhrzeigersinn und gegen den Uhrzeigersinn gedreht. Die Drehung kann

Wird bei den Einstellungen „Flow“ und „High“ verwendet. Für optimale Ergebnisse verwenden Sie die rotierende Bürstenfunktion, um Styles mit wunderschönem Volumen und Glanz zu kreieren.

ZWEI BÜRSTEN MIT VERSCHIEDENEN BORSTEN Diese

Heißluftbürste wird mit zwei austauschbaren Rotationsbürsten geliefert. Der 1,5-Zoll-Zylinder eignet sich hervorragend für kürzere Bob-Styles, Stufenschnitte und Ponys. Der größere 2-Zoll-Zylinder ist für die meisten Haartypen geeignet.

So entfernen Sie den Lauf

1. Stellen Sie sicher, dass das Gerät NICHT heiß ist und ausgeschaltet ist. Eine Hand drückt zwei Düsenknöpfe gleichzeitig. Die andere Hand zieht das Fass aus dem Griff.

2. Um den Lauf wieder anzubringen, richten Sie ihn am Griff aus und stecken Sie ihn ein, bis Sie ein „Klicken“ hören.

BEDIENUNGSANLEITUNG

Dieses Gerät ist nur für den Hausgebrauch bestimmt. Nur mit Wechselstrom (60 Hertz) verwenden. Standard-Heißluftbürsten sind für den Betrieb bei 110 bis 125 ausgelegt.

Volt Wechselstrom.

Dieses Gerät hat einen polarisierten Stecker (ein Stift ist breiter als der andere). Aus Sicherheitsgründen passt dieser Stecker nur auf eine Art in eine polarisierte Steckdose. Wenn der Stecker nicht vollständig in die Steckdose passt, drehen Sie ihn um. Wenn er immer noch nicht passt, wenden Sie sich an einen qualifizierten Elektriker.
Versuchen Sie nicht, diese Sicherheitsfunktion zu umgehen.

WICHTIG - 1000 WATT BEDIENUNGSANLEITUNG

Die Verwendung dieser Heißluftbürste im selben Stromkreis oder an derselben Sicherung wie andere elektrische Produkte oder Geräte kann den Stromkreis auslösen. Ersetzen Sie die Sicherung NIEMALS durch eine Sicherung mit einer höheren Leistung als die des Stromkreises. Andernfalls kann es zu einem elektrischen Brand kommen.

GEBRAUCHSANWEISUNG
Styling-Tipps

1. Für schnellere Ergebnisse trocknen Sie das Haar mit einem Handtuch, um überschüssiges Wasser zu entfernen, und ziehen Sie dann für optimale Ergebnisse einen Kamm durch das feuchte Haar, um es zu entwirren.

Machine Translated by Google

2. Schließen Sie das Gerät an eine Steckdose an und stellen Sie den Schalter auf die gewünschte Einstellung. Verwenden Sie die Einstellung LOW bei feinem oder dünnem Haar und die Einstellung HIGH bei dickem und grobes Haar. Verwenden Sie die COOL-Einstellung, um den Style zu fixieren.

3. Teilen Sie das Haar in handliche Abschnitte.

4. Positionieren Sie das Gerät im Haar nahe der Haarwurzeln und bürsten Sie durch Abschnitt.

5. Bewegen Sie die Bürste durch das Haar zu den Enden und wenn Sie das Ende erreichen Beginnen Sie, die Bürste im Abschnitt vom Bürstenkopf weg zu drehen, indem Sie gedrückt halten den entsprechenden Drehknopf.

6. Widerstehen Sie dabei der Rotation der Bürste, indem Sie die Bürste nach unten ziehen. Durch die durch die Haarpartie erzeugte Spannung wird das Haar schneller geglättet.

7. Für mehr Volumen an den Haarwurzeln halten Sie die Bürste einige Sekunden lang an der Wurzel.

8. Für noch mehr Volumen lassen Sie die Bürste rotieren und streichen Sie über die gesamte Haare um den Zylinder. Lassen Sie den Drehknopf los und lassen Sie die Bürste dann im Haare für einige Sekunden. Verwenden Sie die COOL-Einstellung, um die Frisur zu fixieren.

9. Um den Abschnitt freizugeben, drücken und halten Sie die entgegengesetzte Drehtaste, um ihn abzuwickeln der Haarabschnitt.

10. Bei Bedarf wiederholen.

11. Für weniger Volumen können Sie die gleichen Schritte ausführen und ohne Schleudern verwenden Funktion.

12. Schalten Sie das Gerät aus, wenn das Trocknen und Stylen abgeschlossen ist. Lassen Sie das Gerät Vor der Lagerung vollständig abkühlen lassen.

REINIGUNG & WARTUNG

ÿ Ziehen Sie den Stecker aus der Steckdose und lassen Sie das Gerät vollständig abkühlen, bevor Sie es reinigen.

ÿ Reinigen Sie das Gerät mit einem feuchten Tuch und reinigen Sie es anschließend vorsichtig. vor erneuter Verwendung trocknen.

ÿ Der hintere Filter sollte regelmäßig mit einer weichen Bürste gereinigt werden, um verhindert Ablagerungen und Überhitzung. Dadurch verlängert sich auch die Lebensdauer des Motors.

Machine Translated by Google

LAGERUNG

Ziehen Sie den Stecker aus der Steckdose, wenn das Gerät nicht verwendet wird.

Lassen Sie das Gerät abkühlen und bewahren Sie es außerhalb der Reichweite von Kindern an einem sicheren, trockenen Ort auf.

Wickeln Sie die Steuerung niemals um das Gerät, da dies zu einer Abnutzung des Kabels führt.

vorzeitig und brechen. Gehen Sie vorsichtig mit dem Kabel um, um eine längere Lebensdauer zu gewährleisten, und vermeiden Sie Ruckeln,

Verdrehen oder Zerren, insbesondere an Steckverbindungen.

Produktspezifikationsparameter

Marke	VEVOR	Nennspannung	220-240 V~	125 V~
Modell	CT-508	Nennfrequenz	50 Hz	60 Hz
Farbe	Schwarz+Gold	Nennleistung	1000 W	1000 W

Entsprechen Sie der europäischen Sicherheitszertifizierung.

KORREKTE ENTSORGUNG

Dieses Produkt unterliegt den Bestimmungen der europäischen Richtlinie 2012/19/EU. Das Symbol einer durchgestrichenen Mülltonne weist darauf hin, dass das Produkt einer getrennten Müllentsorgung im Europäische Union. Dies gilt für das Produkt und alle mit diesem gekennzeichneten Zubehörteile Symbol. Produkte, die so gekennzeichnet sind, dürfen nicht mit dem normalen Hausmüll entsorgt werden. Abfall, sondern müssen an einer Sammelstelle für das Recycling von elektrischen und elektronischen Geräte.

Machine Translated by Google

Hersteller: Shanghaimuxinmuyeyouxiangongsi

Adresse: Shuangchenglu 803nong11hao1602A-1609shi, Baoshanqu, Shanghai 200000 CN.

Nach AUS importiert: SIHAO PTY LTD. 1 ROKEVA STREETEASTWOOD NSW 2122 Australien

Importiert in die USA: Sanven Technology Ltd. Suite 250, 9166 Anaheim Place, Rancho Cucamonga, CA 91730

UK REP

YH CONSULTING LIMITED.
C/O YH Consulting Limited Office 147,
Centurion House, London Road,
Staines-upon-Thames, Surrey, TW18 4AX

Vertreter der EG

E-CrossStu GmbH
Mainzer Landstr.69,
60329 Frankfurt am Main.

Machine Translated by Google

VEVOR®

TOUGH TOOLS, HALF PRICE

Technischer Support und E-Garantie-Zertifikat

www.vevor.com/support

Machine Translated by Google

VEVOR®

TOUGH TOOLS, HALF PRICE

Supporto tecnico e certificato di garanzia elettronica www.vevor.com/support

SPAZZOLA AD ARIA CALDA

MODELLO: CT-508

Continuiamo a impegnarci per fornirvi strumenti a prezzi competitivi.
"Risparmia la metà", "Metà prezzo" o qualsiasi altra espressione simile da noi utilizzata rappresenta solo una stima del risparmio che potresti ottenere acquistando determinati utensili con noi rispetto ai principali marchi principali e non significa necessariamente coprire tutte le categorie di utensili da noi offerti. Ti ricordiamo gentilmente di verificare attentamente quando effettui un ordine con noi se stai effettivamente risparmiando la metà rispetto ai principali marchi principali.

Machine Translated by Google

VEVOR®
TOUGH TOOLS, HALF PRICE

SPAZZOLA AD ARIA CALDA

MODELLO: CT-508

HAI BISOGNO DI AIUTO? CONTATTACI!

Hai domande sul prodotto? Hai bisogno di supporto tecnico? Non esitare a contattarci:

Supporto tecnico e certificato di garanzia elettronica www.vevor.com/support

Questa è l'istruzione originale, si prega di leggere attentamente tutte le istruzioni del manuale prima di utilizzare. VEVOR si riserva una chiara interpretazione del nostro manuale utente. L'aspetto del prodotto sarà soggetto al prodotto ricevuto. Vi preghiamo di perdonarci se non vi informeremo di nuovo se ci sono aggiornamenti tecnologici o software sul nostro prodotto.

Machine Translated by Google

Grazie mille per aver scelto questa SPAZZOLA AD ARIA CALDA. Si prega di leggere attentamente tutte le istruzioni prima di utilizzarlo. Le informazioni ti aiuteranno a ottenere il miglior risultato possibile risultati.

Istruzioni di sicurezza

ATTENZIONE: QUESTO STILATORE AD ARIA CALDA NON È ATTIVO FINO A QUANDO L'ALIMENTAZIONE NON VIENE SCOLLEGATA LA RETE ELETTRICA. PER EVITARE IL RISCHIO DI SCOSSE ELETTRICHE:

	ATTENZIONE: Non utilizzare questo apparecchio in prossimità di vasche da bagno, docce, lavandini o altri recipienti contenenti acqua.
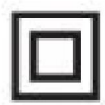	**Questo prodotto è di classe di protezione II. Ciò significa che è dotati di isolamento migliorato o doppio.**

Quando si utilizzano apparecchi elettrici, soprattutto in presenza di bambini, è fondamentale è necessario seguire sempre le precauzioni di sicurezza, tra cui le seguenti:

Leggere tutte le istruzioni di sicurezza prima di utilizzare per la prima volta il vostro styler ad aria calda

TENERE LONTANO DALL'ACQUA.

Pericolo - Come la maggior parte degli elettrodomestici, le parti elettriche sono sotto tensione anche quando l'interruttore è spento:

Per ridurre il rischio di morte per scossa elettrica:

1. Scollegarlo sempre subito dopo l'uso.

2. Non utilizzare durante il bagno.

3. Non posizionare o riporre l'apparecchio in un luogo in cui potrebbe cadere o essere trascinato nella vasca o nel lavandino.

4. Non immergere o far cadere in acqua o altri liquidi.

5. Se un elettrodomestico cade in acqua, staccarlo immediatamente. Non mettere le mani nell'acqua. acqua.

Attenzione - Per ridurre il rischio di ustioni, folgorazione, incendio o lesioni alle persone:

1. Un elettrodomestico non deve mai essere lasciato incustodito quando è collegato alla corrente.

Machine Translated by Google

2. È necessaria un'attenta supervisione quando questo apparecchio viene utilizzato da, su o vicino bambini o individui con determinate disabilità.

3. Utilizzare questo apparecchio solo per l'uso previsto, come descritto nel presente manuale. Non utilizzare accessori non consigliati dal produttore.

4. Non utilizzare mai questo apparecchio se il cavo o la spina sono danneggiati, se non funziona correttamente, o se è caduto, danneggiato o è caduto in acqua. Restituisci il l'apparecchio a un centro di assistenza per l'ispezione e la riparazione.

5. Tenere il cavo lontano da superfici calde. Non piegare il cavo attorno alla apparecchio.

6. Non bloccare mai le aperture di aerazione dell'apparecchio né posizionarlo su una superficie morbida, come come un letto o un divano, dove le aperture per l'aria potrebbero essere bloccate. Mantenere le aperture per l'aria privo di lanugine, peli e simili.

7. Non utilizzare mai mentre si dorme.

8. Non far cadere o inserire mai oggetti in alcuna apertura o tubo.

9. Non utilizzare all'aperto o in luoghi in cui vengono utilizzati prodotti aerosol (spray) o dove viene somministrato ossigeno.

10. Non utilizzare prolunghe con questo apparecchio.

11. Non dirigere l'aria calda verso gli occhi o altre aree sensibili al calore.

12. Gli accessori potrebbero essere caldi durante l'uso. Lasciarli raffreddare prima di maneggiarli.

13. Non appoggiare l'apparecchio su alcuna superficie mentre è in funzione.

14. Durante l'utilizzo dell'apparecchio, tenere i capelli lontani dalle prese d'aria.

15. Questo apparecchio ha una spina polarizzata (una lama è più larga dell'altra). ridurre il rischio di scosse elettriche, questa spina è progettata per adattarsi a una presa polarizzata solo un modo. Se la spina non entra completamente nella presa, inverti la spina, se ancora non si adatta, contattare un elettricista qualificato. Non tentare di modificare la spina in nessun modo.

16. Non utilizzare con un convertitore di tensione.

17. Se il cavo di alimentazione è danneggiato, deve essere sostituito dal produttore o dal suo un agente di assistenza o una persona con qualifica simile per evitare pericoli.

18. Quando l'asciugacapelli viene utilizzato in un bagno, staccarlo dalla presa dopo l'uso poiché l' la vicinanza dell'acqua rappresenta un pericolo anche quando l'asciugacapelli è spento.

Machine Translated by Google

19. Per una protezione aggiuntiva, l'installazione di un dispositivo di corrente residua (RCD) con una corrente residua nominale di funzionamento non superiore a 30 mA è consigliabile nel circuito elettrico che alimenta il bagno. Chiedi consiglio al tuo installatore.

20. AVVERTENZA - Non utilizzare questo apparecchio vicino all'acqua in vasche da bagno, lavandini o altri vasi.

Panoramica

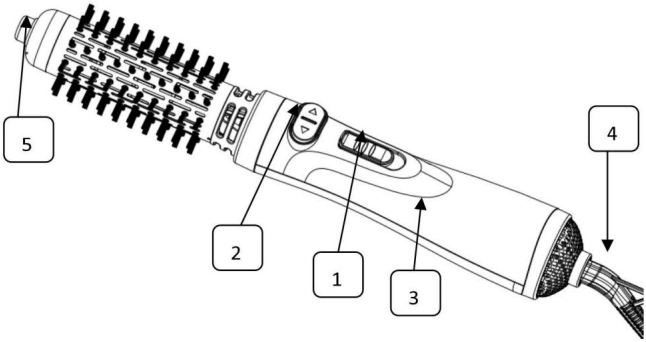

1、Slide Switch
2、Spin Control: Left-right
3、Handle
4、Tangle-free Swivel Cord
5、Tuyere Button

TECNOLOGIA IONICA

Gli ioni negativi saturano il flusso d'aria per ridurre le dimensioni delle gocce d'acqua per una più rapida asciugatura. Questo aiuta a condizionare, lisciare e rendere i capelli più lucidi, riducendo l'effetto crespo e statico.

RIVESTIMENTO CERAMICO

Protegge i capelli dallo styling eccessivo grazie alla distribuzione uniforme del calore che penetra nei capelli rapidamente dall'interno verso l'esterno per ridurre al minimo i danni.

TRE IMPOSTAZIONI DI CALORE

- IMPOSTAZIONE BASSA: Questa posizione combina il flusso d'aria ideale e l'impostazione della temperatura per modellare i capelli più fini, danneggiati o trattati.

- IMPOSTAZIONE ALTA: combina un flusso d'aria ideale con una temperatura più elevata, in particolare consigliato per la pre-asciugatura e anche per lo styling dei capelli spessi.

- IMPOSTAZIONE FREDDA: Utilizzando l'impostazione fredda alla fine si imposta lo stile per un effetto duraturo. La funzione di rotazione/spin consente di impostare facilmente lo stile.

Machine Translated by Google

IMPOSTAZIONI DI ROTAZIONE Per far ruotare la testina dello spazzolino, premere i pulsanti contrassegnati con “ÿ” e “ÿ”, questi faranno ruotare la testina dello spazzolino in senso orario e antiorario. La rotazione può essere utilizzato sulle impostazioni flow e high. Per risultati ottimali, utilizzare la funzione spazzola rotante per creare stili con volume e lucentezza meravigliosi.

DUE SPAZZOLE A SETOLE DIFFERENTI Questa spazzola ad aria calda è dotata di 2 spazzole rotanti intercambiabili. Il cilindro da 1,5 pollici è ottimo per stili di lunghezza bob più corti, strati e frange. Il cilindro più grande da 2 pollici è adatto alla maggior parte dei tipi di capelli.

COME RIMUOVERE LA CANNA

1. Assicurarsi che l'unità NON sia calda e sia spenta. Una mano preme insieme due pulsanti Tuyere. L'altra mano estrae la canna dall'impugnatura.

2. Per rimontare la canna, allinearla con l'impugnatura e inserirla fino a sentire il "clic".

ISTRUZIONI PER L'USO

Questo apparecchio è destinato esclusivamente all'uso domestico. Utilizzare solo con corrente alternata (60 hertz). Le spazzole ad aria calda standard sono progettate per funzionare a 110-125 volt CA.

Questo apparecchio ha una spina polarizzata (una lama è più larga dell'altra). Come misura di sicurezza, questa spina si adatta a una presa polarizzata solo in un modo. Se la spina non si adatta completamente alla presa, inverti la spina. Se ancora non si adatta, contatta un elettricista qualificato. Non tentare di aggirare questa misura di sicurezza.

IMPORTANTE - GUIDA OPERATIVA 1000 WATT

L'uso di questa spazzola ad aria calda sullo stesso circuito o fusibile con altri prodotti o elettrodomestici elettrici potrebbe far scattare il circuito. NON sostituire MAI il fusibile con uno con capacità superiore a quella del circuito. Ciò potrebbe causare un incendio elettrico.

ISTRUZIONI PER L'USO

Suggerimenti per lo stile

1. Per risultati più rapidi, asciuga i capelli con un asciugamano per rimuovere l'acqua in eccesso, quindi passa un pettine tra i capelli umidi per districarli e ottenere risultati migliori.

Machine Translated by Google

2. Collegare l'apparecchio a una presa elettrica e regolare l'interruttore sulla posizione selezionata impostazione. Utilizzare l'impostazione BASSA su capelli fini o sottili e l'impostazione ALTA su capelli spessi e capelli spessi. Usa l'impostazione COOL per fissare lo stile.

3. Separare i capelli in sezioni gestibili.

4. Posizionare l'apparecchio sui capelli vicino alle radici e spazzolare sezione.

5. Muovi la spazzola tra i capelli verso le punte e, quando raggiungi la fine del la sezione, inizia a ruotare la spazzola lontano dalla testa premendo e tenendo premuto il pulsante di rotazione appropriato.

6. Mentre esegui questa operazione, opponi resistenza alla rotazione della spazzola tirandola verso il basso. La tensione creata attraverso la ciocca di capelli aiuterà a lisciare i capelli più velocemente.

7. Per sollevare ulteriormente le radici, tenere la spazzola ferma sulla radice per alcuni secondi.

8. Per ottenere un volume ancora maggiore, fai ruotare la spazzola, muovendo l'intera sezione dei capelli. capelli attorno al barile. Rilasciare il pulsante di rotazione e quindi lasciare la spazzola nella capelli per qualche secondo. Usa l'impostazione COOL per fissare lo stile.

9. Per rilasciare la sezione, premere e tenere premuto il pulsante di rotazione opposta per srotolare la sezione capelli.

10. Ripetere se necessario.

11. Per un volume inferiore, puoi seguire gli stessi passaggi e utilizzare senza centrifuga funzione.

12. Spegnere l'apparecchio una volta completati l'asciugatura e lo styling. Lasciare che l'unità lasciare raffreddare completamente prima di riporre.

PULIZIA E MANUTENZIONE

ÿ Scollegare l'apparecchio e lasciarlo raffreddare completamente prima di pulirlo.

ÿ Utilizzare un panno umido e pulire con cura. Assicurarsi che l'apparecchio sia completamente asciugare prima di riutilizzarlo.

ÿ Il filtro posteriore deve essere pulito regolarmente utilizzando una spazzola morbida per aiutare previene l'accumulo e il surriscaldamento. Ciò prolungherà anche la vita del motore.

Machine Translated by Google

MAGAZZINAGGIO

Scollegare l'apparecchio quando non lo si utilizza.

Lasciare raffreddare l'apparecchio e riporlo fuori dalla portata dei bambini, in un luogo sicuro e asciutto.

Non avvolgere mai il controllo attorno all'apparecchio poiché ciò causerebbe l'usura del cavo prematuramente e si rompono. Maneggiare il cavo con cura per una maggiore durata ed evitare scossoni, torsioni o sforzi, soprattutto nei collegamenti a spina.

Parametri di specifica del prodotto

Marca	VEVOR	Tensione nominale	220-240V~	125V~
Modello	CT-508	Frequenza nominale	50 Hz	60 Hz
Colore	Nero+Oro	Potenza nominale	1000W	1000W

Rispettare la certificazione di sicurezza europea.

SMALTIMENTO CORRETTO

Questo prodotto è soggetto alle disposizioni della Direttiva Europea 2012/19/UE. Il simbolo raffigurante un bidone della spazzatura barrato indica che il prodotto richiede una raccolta differenziata dei rifiuti Unione Europea. Ciò si applica al prodotto e a tutti gli accessori contrassegnati con questo simbolo. I prodotti contrassegnati come tali non possono essere smaltiti con i normali rifiuti domestici. rifiuti, ma devono essere portati in un punto di raccolta per il riciclaggio di apparecchiature elettriche ed elettroniche dispositivi.

Machine Translated by Google

Produttore: Shanghaimuxinmuyeyouxiangongsi

Indirizzo: Shuangchenglu 803nong11hao1602A-1609shi, baoshanqu, shanghai 200000 NC.

Importato in AUS: SIHAO PTY LTD. 1 ROKEVA STREETEASTWOOD NSW 2122 Australia

Importato negli USA: Sanven Technology Ltd. Suite 250, 9166 Anaheim Place, Rancho Cucamonga, CA 91730

RAPPRESENTANZA DEL REGNO UNITO	CONSULENZA YH LIMITATA. C/O YH Consulting Limited Ufficio 147, Centurion House, London Road, Staines-upon-Thames, Surrey, TW18 4AX

Rappresentante della CE	E-CrossStu GmbH Mainzer Landstr.69, 60329 Francoforte sul Meno.

Machine Translated by Google

VEVOR®

TOUGH TOOLS, HALF PRICE

Supporto tecnico e certificato di garanzia elettronica www.vevor.com/support

Machine Translated by Google

VEVOR®

TOUGH TOOLS, HALF PRICE

Soporte técnico y certificado de garantía electrónica www.vevor.com/support

CEPILLO DE AIRE CALIENTE

MODELO: CT-508

Seguimos comprometidos a brindarle herramientas a precios competitivos.
"Ahorre la mitad", "mitad de precio" o cualquier otra expresión similar que utilicemos solo representa una estimación del ahorro que podría obtener al comprar ciertas herramientas con nosotros en comparación con las principales marcas y no necesariamente significa que cubra todas las categorías de herramientas que ofrecemos. Le recordamos que, al realizar un pedido con nosotros, verifique cuidadosamente si realmente está ahorrando la mitad en comparación con las principales marcas.

Machine Translated by Google

VEVOR®
TOUGH TOOLS, HALF PRICE

CEPILLO DE AIRE CALIENTE

MODELO: CT-508

¿NECESITAS AYUDA? ¡CONTÁCTANOS!

¿Tiene preguntas sobre el producto? ¿Necesita asistencia técnica? No dude en ponerse en contacto con

nosotros: Asistencia técnica y certificado de garantía electrónica
www.vevor.com/support

Estas son las instrucciones originales, lea atentamente todas las instrucciones del manual antes de utilizar el producto. VEVOR se reserva una interpretación clara de nuestro manual de usuario. La apariencia del producto estará sujeta al producto que recibió. Perdónenos por no informarle nuevamente si hay actualizaciones de tecnología o software en nuestro producto.

Machine Translated by Google

Muchas gracias por elegir este CEPILLO DE AIRE CALIENTE. Lea todas las instrucciones.

Instrucciones antes de usarlo. La información le ayudará a lograr el mejor resultado posible.

resultados.

Instrucciones de seguridad

ADVERTENCIA: ESTE PEINADOR DE AIRE CALIENTE HASTA QUE SE DESCONECTE LA ALIMENTACIÓN

LA RED ELÉCTRICA. PARA EVITAR RIESGO DE DESCARGA ELÉCTRICA:

	ADVERTENCIA: No utilice este aparato cerca de bañeras, duchas, lavabos u otros recipientes que contengan agua.
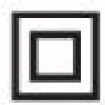	Este producto es de clase de protección II, es decir, es Equipado con aislamiento mejorado o doble.

Al utilizar aparatos eléctricos, especialmente cuando hay niños presentes, se deben tener en cuenta las siguientes precauciones básicas:

Siempre se deben seguir precauciones de seguridad, incluyendo las siguientes:

Lea todas las instrucciones de seguridad antes de utilizar por primera vez su moldeador de aire caliente.

MANTENER ALEJADO DEL AGUA.

Peligro: como ocurre con la mayoría de los aparatos eléctricos, las piezas eléctricas están energizadas.

Incluso cuando el interruptor está apagado:

Para reducir el riesgo de muerte por descarga eléctrica:

1. Desconéctelo siempre inmediatamente después de usarlo.

2. No lo use mientras se baña.

3. No coloque ni guarde el aparato en un lugar donde pueda caerse o ser arrastrado hacia una bañera o un fregadero.

4. No lo coloque ni lo deje caer en agua ni en ningún otro líquido.

5. Si un aparato cae al agua, desenchúfelo inmediatamente. No introduzca las manos en el agua.

agua.

Advertencia: Para reducir el riesgo de quemaduras, electrocución, incendio o lesiones a personas:

1. Un aparato nunca debe dejarse desatendido mientras esté enchufado.

Machine Translated by Google

2. Es necesaria una estrecha supervisión cuando este aparato sea utilizado por, sobre o cerca de niños o personas con determinadas discapacidades.

3. Utilice este aparato únicamente para el uso previsto, tal como se describe en este manual. No Utilice accesorios no recomendados por el fabricante.

4. Nunca utilice este aparato si tiene un cable o enchufe dañado, si no funciona correctamente, o si se ha caído, dañado o se ha sumergido en agua. Devuelva el aparato a un centro de servicio para su revisión y reparación.

5. Mantenga el cable alejado de superficies calientes. No lo doble alrededor de la aparato.

6. Nunca bloquee las aberturas de aire del aparato ni lo coloque sobre una superficie blanda, como como una cama o un sofá, donde las aberturas de aire pueden estar bloqueadas. Mantenga las aberturas de aire Libre de pelusa, pelos y similares.

7. Nunca lo use mientras duerme.

8. Nunca deje caer ni inserte ningún objeto en ninguna abertura o manguera.

9. No lo utilice al aire libre ni lo opere donde se utilicen productos en aerosol (spray). o donde se administra oxígeno.

10. No utilice un cable de extensión con este aparato.

11. No dirija el aire caliente hacia los ojos u otras zonas sensibles al calor.

12. Los accesorios pueden estar calientes durante el uso. Déjelos enfriar antes de manipularlos.

13. No coloque el aparato sobre ninguna superficie mientras esté en funcionamiento.

14. Mientras utiliza el aparato, mantenga el cabello alejado de las entradas de aire.

15. Este aparato tiene un enchufe polarizado (una clavija es más ancha que la otra). Reduce el riesgo de descarga eléctrica, este enchufe está diseñado para encajar en una toma de corriente polarizada. Sólo hay una manera. Si el enchufe no encaja completamente en la toma de corriente, invierta el enchufe, si aún así Si no encaja, póngase en contacto con un electricista calificado. No intente modificar el enchufe en ningún caso. forma.

16. No opere con un convertidor de voltaje.

17. Si el cable de alimentación está dañado, debe ser reemplazado por el fabricante o su agente de servicio o una persona igualmente calificada para evitar un peligro.

18. Cuando se utilice el secador de pelo en el baño, desenchúfelo después de usarlo, ya que La proximidad del agua presenta un peligro incluso cuando el secador de pelo está apagado.

Machine Translated by Google

19. Para mayor protección, se recomienda instalar un dispositivo de corriente residual (RCD). con una corriente de funcionamiento residual nominal que no supere los 30 mA es aconsejable en el Circuito eléctrico que alimenta el baño. Pida consejo a su instalador.

20. ADVERTENCIA - No utilice este aparato cerca del agua en bañeras, lavabos u otros buques.

Descripción general

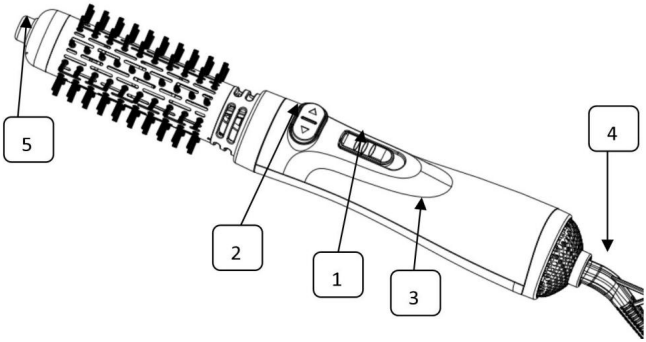

1、Slide Switch
2、Spin Control: Left-right
3、Handle
4、Tangle-free Swivel Cord
5、Tuyere Button

TECNOLOGÍA IÓNICA

Los iones negativos saturan el flujo de aire para reducir el tamaño de las gotas de agua para una limpieza más rápida. Secado. Esto ayuda a acondicionar, suavizar y hacer que el cabello tenga más brillo, al mismo tiempo que reduce el frizz. y estático.

RECUBRIMIENTO CERÁMICO

Protege el cabello del exceso de peinado con una distribución uniforme del calor que penetra en el cabello. rápidamente de adentro hacia afuera para causar menos daños.

TRES AJUSTES DE CALOR

- AJUSTE BAJO: Esta posición combina un flujo de aire ideal y un ajuste de temperatura para dar forma al cabello más fino, dañado o tratado.

- AJUSTE ALTO: Combina un flujo de aire ideal con una temperatura más alta, especialmente Recomendado para presecar y también para peinar cabello grueso.

- AJUSTE FRÍO: usar el ajuste frío al final fija el estilo para un Efecto duradero. Función de rotación/giro para que el peinado se pueda fijar fácilmente.

Machine Translated by Google

AJUSTES DE ROTACIÓN Para hacer que el

cabezal del cepillo gire, presione los botones marcados “ ” y “ ”, estos harán que el cabezal del cepillo gire en el sentido de las agujas del reloj y en el sentido contrario a las agujas del reloj. La rotación puede ser

Se utiliza en los ajustes de flujo y alto. Para obtener mejores resultados, use la función de cepillo giratorio para crear peinados con un volumen y un brillo maravillosos.

DOS CEPILLOS DE CERDAS DIFERENTES Este cepillo de aire caliente viene con 2 cepillos giratorios intercambiables. El barril de 1,5 pulgadas es ideal para peinados con cortes bob más cortos, capas y flequillos. El barril más grande de 2 pulgadas es adecuado para la mayoría de los tipos de cabello.

COMO QUITAR EL CAÑÓN

1. Asegúrese de que la unidad NO esté caliente y esté apagada. Presione los dos botones de la tobera con una mano y, con la otra, saque el cañón del mango.

2. Para volver a colocar el cañón, alinéelo con el mango e insértelo hasta escuchar el “clic”.

INSTRUCCIONES DE USO

Este aparato está destinado únicamente para uso doméstico. Utilícelo únicamente con corriente alterna (60 hercios). Los cepillos de aire caliente estándar están diseñados para funcionar a entre 110 y 125 Hz.
voltios CA.

Este aparato tiene un enchufe polarizado (una clavija es más ancha que la otra). Como medida de seguridad, este enchufe encaja en un tomacorriente polarizado de una sola manera. Si el enchufe no encaja completamente en el tomacorriente, inviértalo. Si sigue sin encajar, comuníquese con un electricista calificado. No intente anular esta medida de seguridad.

IMPORTANTE - GUÍA DE FUNCIONAMIENTO DE 1000 VATIOS

El uso de este cepillo de aire caliente en el mismo circuito o fusible que otros productos o aparatos eléctricos puede hacer que se dispare el circuito. NUNCA sustituya el fusible por uno de mayor capacidad que el circuito. Si lo hace, podría provocar un incendio eléctrico.

INSTRUCCIONES DE USO

Consejos de estilo

1. Para obtener resultados más rápidos, seque el cabello con una toalla para eliminar el exceso de agua, luego pase un peine por el cabello húmedo para desenredarlo y obtener mejores resultados.

Machine Translated by Google

2. Enchufe el aparato a una toma eléctrica y ajuste el interruptor a la posición seleccionada.
Utilice la configuración BAJA en cabello fino o delgado y la configuración ALTA en cabello grueso y
Cabello grueso. Use la temperatura FRÍA para fijar el peinado.

3. Separa el cabello en secciones manejables.

4. Coloque el aparato en el cabello cerca de las raíces y cepille a través del mismo.
sección.

5. Mueva el cepillo a través del cabello hacia las puntas y, a medida que llegue al final de
la sección, comience a girar el cepillo lejos del cabezal presionando y manteniendo presionado
el botón de rotación apropiado.

6. Mientras hace esto, resista la rotación del cepillo tirando de él hacia abajo.
La tensión creada a través de la sección de cabello ayudará a alisar el cabello más rápido.

7. Para levantar aún más la raíz, sostenga el cepillo en su lugar en la raíz durante unos segundos.

8. Para obtener aún más volumen, deja que el cepillo gire, haciendo movimientos circulares por toda la sección del cabello.
pelo alrededor del barril. Suelte el botón de rotación y luego deje el cepillo en el
durante unos segundos. Utilice la opción FRÍO para fijar el peinado.

9. Para liberar la sección, presione y mantenga presionado el botón de rotación opuesto para desenrollar.
La sección del cabello.

10. Repita según sea necesario.

11. Para menos volumen, puedes seguir los mismos pasos y utilizar sin centrifugado.
función.

12. Apague el aparato cuando haya terminado de secar y peinar. Deje que la unidad se seque.
Dejar enfriar completamente antes de guardarlo.

LIMPIEZA Y MANTENIMIENTO

Desenchufe el aparato y déjelo enfriar completamente antes de limpiarlo.

Utilice un paño húmedo y luego limpie con cuidado. Asegúrese de que el aparato esté completamente
Secar antes de volver a utilizar.

El filtro trasero debe limpiarse periódicamente con un cepillo suave para ayudar
Esto evitará la acumulación de suciedad y el sobrecalentamiento, lo que también prolongará la vida útil del motor.

Machine Translated by Google

ALMACENAMIENTO

Desenchufe el aparato cuando no esté en uso.

Deje que el aparato se enfríe y guárdelo fuera del alcance de los niños en un lugar seguro y seco.

Nunca enrolle el control alrededor del aparato ya que esto provocará que el cable se desgaste.

Prematuramente y se romperá. Maneje el cable con cuidado para una vida útil más prolongada y evite tirones.

torsión o tensión, especialmente en las conexiones de enchufe.

Parámetros de especificación del producto

Marca	VEVOR	Tensión nominal	220-240 V~	125 V~
Modelo	CT-508	Frecuencia nominal	50 Hz	60 Hz
Color	Negro+Oro	Potencia nominal	1000W	1000W

CE Cumplir con la certificación de seguridad europea.

ELIMINACIÓN CORRECTA

Este producto está sujeto a las disposiciones de la Directiva europea 2012/19/UE. El símbolo que muestra un contenedor de basura tachado indica que el producto requiere recolección de residuos por separado en el Unión Europea. Esto se aplica al producto y a todos los accesorios marcados con este Símbolo. Los productos marcados como tales no pueden desecharse con los desechos domésticos normales. residuos, sino que deben llevarse a un punto de recogida para reciclar aparatos eléctricos y electrónicos. dispositivos.

Machine Translated by Google

Fabricante: Shanghaimuxinmuyeyouxiangongsi

Dirección: Shuangchenglu 803nong11hao1602A-1609shi, baoshanqu, shanghai 200000 MN.

Importado a Australia: SIHAO PTY LTD. 1 ROKEVA STREETEASTWOOD NSW 2122 Australia

Importado a EE. UU.: Sanven Technology Ltd. Suite 250, 9166 Anaheim Place, Rancho Cucamonga, CA 91730

REPRESENTANTE DEL REINO UNIDO	YH CONSULTING LIMITADA. C/O YH Consulting Limited Oficina 147, Centurion House, London Road, Staines-upon-Thames, Surrey, TW18 4AX
REPRESENTANTE CE	E-CrossStu GmbH Mainzer Landstr.69, 60329 Fráncfort del Meno.

Machine Translated by Google

VEVOR®

TOUGH TOOLS, HALF PRICE

Soporte técnico y certificado de garantía electrónica www.vevor.com/support

Machine Translated by Google

VEVOR®

TOUGH TOOLS, HALF PRICE

Wsparcie techniczne i certyfikat gwarancji elektronicznej www.vevor.com/support

SZCZOTKA GORĄCEGO POWIETRZA

MODEL: CT-508

Nadal staramy się oferować Państwu narzędzia w konkurencyjnych cenach. „Oszczędź połowę", „Połowa ceny" lub inne podobne wyrażenia używane przez nas stanowią jedynie szacunkowe oszczędności, jakie możesz uzyskać, kupując u nas określone narzędzia w porównaniu z głównymi markami i niekoniecznie oznaczają one objęcie wszystkich kategorii narzędzi oferowanych przez nas. Uprzejmie przypominamy, aby dokładnie sprawdzić, czy składając u nas zamówienie faktycznie oszczędzasz połowę w porównaniu z głównymi markami.

Machine Translated by Google

VEVOR®
TOUGH TOOLS, HALF PRICE

SZCZOTKA GORĄCEGO POWIETRZA

MODEL: CT-508

POTRZEBUJESZ POMOCY? SKONTAKTUJ SIĘ Z NAMI!

Masz pytania dotyczące produktu? Potrzebujesz wsparcia technicznego? Skontaktuj się z nami: Wsparcie

techniczne i certyfikat E-Gwarancji www.vevor.com/support

To jest oryginalna instrukcja, przed użyciem należy uważnie przeczytać wszystkie instrukcje. VEVOR zastrzega sobie jasną interpretację naszej instrukcji obsługi. Wygląd produktu będzie zależał od produktu, który otrzymałeś. Prosimy o wybaczenie, że nie poinformujemy Cię ponownie, jeśli w naszym produkcie pojawią się jakiekolwiek aktualizacje technologiczne lub oprogramowania.

Machine Translated by Google

Dziękujemy bardzo za wybranie tej SZCZOTKI NA GORĄCE POWIETRZE. Przeczytaj proszę wszystkie przed użyciem zapoznaj się z instrukcją. Informacje te pomogą Ci osiągnąć jak najlepsze rezultaty wyniki.

Instrukcje bezpieczeństwa

OSTRZEŻENIE: TĘ LODÓWKĘ NA GORĄCE POWIETRZE NIE MOŻNA ODŁĄCZYĆ DO ZASILANIA SIEĆ. ABY UNIKNĄĆ RYZYKA PORAŻENIA PRĄDEM:

	OSTRZEŻENIE: Nie używaj tego urządzenia w pobliżu wanien, pryszniców, umywalek lub innych naczyń zawierających wodę.
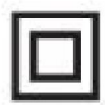	Ten produkt ma klasę ochrony II. Oznacza to, że jest wyposażone w izolację wzmocnioną lub podwójną.

Podczas korzystania z urządzeń elektrycznych, zwłaszcza w obecności dzieci, należy zachować podstawowe zasady bezpieczeństwa.

należy zawsze przestrzegać środków ostrożności, w tym następujących:

Przed pierwszym użyciem lokówki na gorące powietrze przeczytaj wszystkie instrukcje dotyczące bezpieczeństwa.

Trzymać z dala od wody.

Niebezpieczeństwo – Podobnie jak w przypadku większości urządzeń elektrycznych, części elektryczne znajdują się pod napięciem. nawet gdy przełącznik jest wyłączony:

Aby zmniejszyć ryzyko śmierci na skutek porażenia prądem elektrycznym:

1. Zawsze odłączaj urządzenie od zasilania natychmiast po użyciu.

2. Nie stosować podczas kąpieli.

3. Nie umieszczaj i nie przechowuj urządzenia w miejscu, w którym może spaść lub zostać wciągnięte do wanny lub zlewu.

4. Nie umieszczać ani nie wrzucać do wody lub innych płynów.

5. Jeśli urządzenie wpadnie do wody, natychmiast je odłącz. Nie sięgaj do wody. woda.

Ostrzeżenie – Aby zmniejszyć ryzyko oparzeń, porażenia prądem, pożaru lub obrażeń ciała:

1. Nigdy nie pozostawiaj urządzenia podłączonego do gniazdka bez nadzoru.

Machine Translated by Google

2. W przypadku korzystania z urządzenia przez osobę niepełnosprawną, na osobie niepełnosprawnej lub w jej pobliżu konieczny jest ścisły nadzór. dzieci lub osoby z pewnymi niepełnosprawnościami.

3. Używaj tego urządzenia wyłącznie zgodnie z jego przeznaczeniem opisanym w niniejszej instrukcji. Nie stosować akcesoriów niezalecanych przez producenta.

4. Nigdy nie używaj tego urządzenia, jeżeli ma uszkodzony przewód lub wtyczkę, jeżeli nie działa prawidłowo, lub jeśli został upuszczony, uszkodzony lub wpadł do wody. Zwróć oddać urządzenie do punktu serwisowego w celu sprawdzenia i naprawy.

5. Trzymaj przewód z dala od rozgrzanych powierzchni. Nie owijaj przewodu wokół urządzenie.

6. Nigdy nie blokuj otworów wentylacyjnych urządzenia ani nie stawiaj go na miękkiej powierzchni, np. jako łóżko lub kanapa, gdzie otwory wentylacyjne mogą być zablokowane. Utrzymuj otwory wentylacyjne bez kłaczków, włosów itp.

7. Nigdy nie używaj podczas snu.

8. Nigdy nie wrzucaj ani nie wkładaj żadnych przedmiotów do otworów lub węży.

9. Nie stosować na zewnątrz ani w miejscach, w których używane są produkty w aerozolu (sprayu). lub gdzie podawany jest tlen.

10. Nie należy używać przedłużacza z tym urządzeniem.

11. Nie kieruj gorącego powietrza w stronę oczu lub innych miejsc wrażliwych na ciepło.

12. Akcesoria mogą być gorące podczas użytkowania. Przed dotknięciem należy odczekać, aż ostygną.

13. Nie należy umieszczać urządzenia na żadnej powierzchni podczas jego działania.

14. Podczas korzystania z urządzenia trzymaj włosy z dala od wlotów powietrza.

15. To urządzenie ma spolaryzowaną wtyczkę (jeden bolec jest szerszy od drugiego). aby zmniejszyć ryzyko porażenia prądem, ta wtyczka jest przeznaczona do gniazdka spolaryzowanego tylko w jedną stronę. Jeśli wtyczka nie pasuje całkowicie do gniazdka, odwróć wtyczkę, jeśli nadal nie pasuje, skontaktuj się z wykwalifikowanym elektrykiem. Nie próbuj modyfikować wtyczki w żadnym sposób.

16. Nie należy używać przetwornika napięcia.

17. W przypadku uszkodzenia przewodu zasilającego należy zlecić jego wymianę producentowi lub jego autoryzowanemu przedstawicielowi. agenta serwisowego lub osobę o podobnych kwalifikacjach, aby uniknąć zagrożenia.

18. Jeśli używasz suszarki do włosów w łazience, po użyciu odłącz ją od zasilania, ponieważ bliskość wody stwarza zagrożenie nawet wtedy, gdy suszarka jest wyłączona.

Machine Translated by Google

19. W celu zapewnienia dodatkowej ochrony należy zainstalować wyłącznik różnicowoprądowy (RCD) zaleca się stosowanie urządzeń o znamionowym prądzie różnicowym nie przekraczającym 30 mA obwód elektryczny zasilający łazienkę. Poproś instalatora o poradę.

20. OSTRZEŻENIE – Nie należy używać tego urządzenia w pobliżu wody w wannach, umywalkach lub innych zbiornikach. statki.

Przegląd

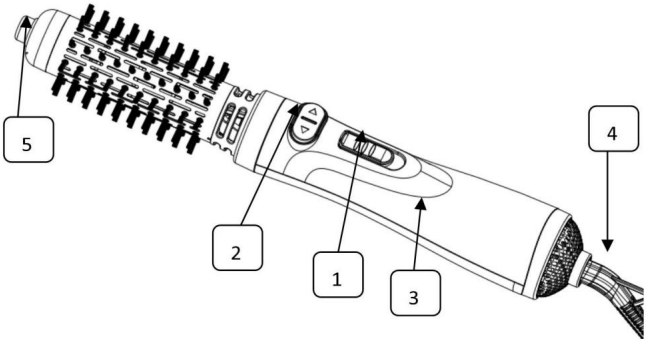

1、Slide Switch
2、Spin Control: Left-right
3、Handle
4、Tangle-free Swivel Cord
5、Tuyere Button

TECHNOLOGIA JONOWA

Jony ujemne nasycają przepływ powietrza, zmniejszając wielkość kropelek wody i przyspieszając suszenie. Pomaga to kondycjonować, wygładzać i nabłyszczać włosy, jednocześnie redukując puszenie się i statyczne.

POWŁOKA CERAMICZNA

Chroni włosy przed nadmierną stylizacją dzięki równomiernemu rozprowadzaniu ciepła, które wnika we włosy szybko od wewnątrz na zewnątrz, by zmniejszyć uszkodzenia.

TRZY USTAWIENIA TEMPERATURY

- USTAWIENIE NISKIE: To ustawienie łączy w sobie idealny przepływ powietrza i ustawienie temperatury modelowanie cienkich, zniszczonych lub poddanych zabiegom włosów.

- USTAWIENIE WYSOKIE: Łączy idealny przepływ powietrza z wyższą temperaturą, szczególnie polecany do wstępnego suszenia, a także do stylizacji grubych włosów.

- USTAWIENIE CHŁODNE: Użycie ustawienia chłodnego na końcu ustawia styl na długotrwały efekt. Funkcja rotacji/wirowania, dzięki której styl można łatwo ustawić.

Machine Translated by Google

USTAWIENIA OBROTOWE Aby głowica

szczoteczki obracała się, naciśnij przyciski oznaczone „ ” i „ ”, co spowoduje obrót głowicy szczoteczki zgodnie z ruchem wskazówek zegara i przeciwnie do ruchu wskazówek zegara. Obrót można

używane na ustawieniach flow i high. Aby uzyskać najlepsze rezultaty, użyj funkcji obracającej się szczotki, aby stworzyć fryzury o wspaniałej objętości i połysku.

DWIE RÓŻNE SZCZOTKI Z WŁOSIA Ta szczotka na gorące powietrze jest

wyposażona w 2 wymienne szczotki obrotowe. 1,5-calowa lufa jest świetna do krótszych fryzur typu bob, warstw i grzywek. Większa 2-calowa lufa jest odpowiednia do większości rodzajów włosów.

JAK ZDEJMOWAĆ BĘBEN

1. Upewnij się, że urządzenie NIE jest gorące i wyłączone. Jedną ręką naciśnij jednocześnie dwa przyciski Tuyere. Drugą ręką wyciągnij lufę z uchwytu.

2. Aby ponownie przymocować lufę, należy ją wyrównać z uchwytem i wsunąć, aż do usłyszenia kliknięcia.

INSTRUKCJA OBSŁUGI

To urządzenie jest przeznaczone wyłącznie do użytku domowego. Używać wyłącznie na prądzie przemiennym (60 Hz). Standardowe szczotki na gorące powietrze są zaprojektowane do pracy w zakresie od 110 do 125

woltów prądu przemiennego.

To urządzenie ma spolaryzowaną wtyczkę (jeden bolec jest szerszy od drugiego). Jako zabezpieczenie, ta wtyczka pasuje do spolaryzowanego gniazdka tylko w jeden sposób. Jeśli wtyczka nie pasuje całkowicie do gniazdka, odwróć ją. Jeśli nadal nie pasuje, skontaktuj się z wykwalifikowanym elektrykiem. Nie próbuj obejść tego zabezpieczenia.

WAŻNE - INSTRUKCJA OBSŁUGI 1000 WATT

Użycie tej szczotki z gorącym powietrzem w tym samym obwodzie lub bezpieczniku z innymi produktami elektrycznymi lub urządzeniami może spowodować zadziałanie obwodu. NIGDY nie wymieniaj bezpiecznika na taki o wyższej wartości znamionowej niż pojemność obwodu. Może to spowodować pożar elektryczny.

INSTRUKCJA UŻYCIA

Porady dotyczące stylizacji

1. Aby uzyskać szybsze efekty, osusz włosy ręcznikiem, aby usunąć nadmiar wody, a następnie przeczesz wilgotne włosy grzebieniem, aby je rozplątać.

Machine Translated by Google

2. Podłącz urządzenie do gniazdka elektrycznego i ustaw przełącznik na wybraną pozycję. ustawienie. Ustaw LOW na cienkich włosach i HIGH na grubych i grube włosy. Użyj ustawienia COOL, aby utrwalić fryzurę.

3. Podziel włosy na łatwe do ułożenia sekcje.

4. Umieść urządzenie na włosach blisko nasady i przeczesz je sekcja.

5. Przesuwaj szczotkę po włosach w kierunku końcówek, a gdy dojdziesz do końca, sekcji, zacznij obracać szczotkę od głowy, naciskając i przytrzymując odpowiedni przycisk obrotu.

6. Podczas wykonywania tej czynności należy przeciwstawić się obrotowi szczotki, pociągając ją w dół. Napięcie wytworzone w poszczególnych pasmach włosów pomoże szybciej je wygładzić.

7. Aby dodatkowo unieść włosy u nasady, przytrzymaj szczoteczkę przy nasadzie przez kilka sekund.

8. Aby uzyskać jeszcze większą objętość, pozwól szczotce obracać się, obejmując całą sekcję włosów. włosy wokół lufy. Zwolnij przycisk obracania, a następnie pozostaw szczotkę w włosy przez kilka sekund. Użyj ustawienia COOL, aby utrwalić fryzurę.

9. Aby zwolnić sekcję, naciśnij i przytrzymaj przycisk obrotu w przeciwnym kierunku, aby ją odwinąć sekcja włosów.

10. W razie potrzeby powtórz.

11. Aby uzyskać mniejszą objętość, możesz wykonać te same czynności i używać bez wirowania funkcjonować.

12. Wyłącz urządzenie po zakończeniu suszenia i stylizacji. Pozostaw urządzenie do Przed przechowywaniem pozostawić do całkowitego ostygnięcia.

CZYSZCZENIE I KONSERWACJA

Przed czyszczeniem odłącz urządzenie od zasilania i pozostaw do całkowitego ostygnięcia.

Użyj wilgotnej ściereczki, a następnie wyczyść ostrożnie. Upewnij się, że urządzenie jest całkowicie Wysuszyć przed ponownym użyciem.

Filtr tylny należy regularnie czyścić miękką szczotką, aby pomóc zapobiega gromadzeniu się i przegrzaniu. To również przedłuży żywotność silnika.

Machine Translated by Google

SKŁADOWANIE

Odłączaj urządzenie od zasilania, gdy z niego nie korzystasz.

Pozostawić urządzenie do ostygnięcia i przechowywać je w miejscu niedostępnym dla dzieci, w bezpiecznym, suchym miejscu.

Nigdy nie owijaj elementu sterującego wokół urządzenia, ponieważ może to spowodować zużycie przewodu. przedwcześnie i pękają. Ostrożnie obchodź się z kablem, aby wydłużyć jego żywotność i uniknąć szarpnięć, skręcania lub naciągania, zwłaszcza w miejscach połączeń wtykowych.

Parametry specyfikacji produktu

Marka	WIĘZIĆ	Napięcie znamionowe	220-240 V~	125 V~
Model	CT-508	Częstotliwość znamionowa	50Hz	60Hz
Kolor	Czarny+Złoty	Moc znamionowa	1000 W	1000 W

CE Spełniaj wymogi europejskiego certyfikatu bezpieczeństwa.

PRAWIDŁOWA UTYLIZACJA

Niniejszy produkt podlega postanowieniom dyrektywy europejskiej 2012/19/UE. Symbol przedstawiający przekreślony kosz na śmieci na kółkach oznacza, że produkt wymaga oddzielnej zbiórki odpadów w Unia Europejska. Dotyczy to produktu i wszystkich akcesoriów oznaczonych tym symbol. Produktów oznaczonych jako takie nie wolno wyrzucać razem ze zwykłymi odpadami domowymi. odpady, ale należy je oddać do punktu zbiórki sprzętu elektrycznego i elektronicznego w celu recyklingu urządzenia.

Machine Translated by Google

Producent: Shanghaimuxinmuyeyouxiangongsi

Adres: Shuangchenglu 803nong11hao1602A-1609shi, baoshanqu, Szanghaj 200000 CN.

Importowane do AUS: SIHAO PTY LTD. 1 ROKEVA STREETEASTWOOD NSW 2122 Australia

Importowane do USA: Sanven Technology Ltd. Suite 250, 9166 Anaheim Place, Rancho Cucamonga, CA 91730

REP WIELKIEJ BRYTANII	YH CONSULTING LIMITED. C/O YH Consulting Limited Biuro 147, Centurion House, London Road, Staines-upon-Thames, Surrey, TW18 4AX

Przedstawiciel UE	E-CrossStu GmbH Mainzer Landstr.69, 60329 Frankfurt nad Menem.

Machine Translated by Google

VEVOR®

TOUGH TOOLS, HALF PRICE

Wsparcie techniczne i certyfikat gwarancji elektronicznej www.vevor.com/support

Machine Translated by Google

VEVOR®

TOUGH TOOLS, HALF PRICE

Technische ondersteuning en e-garantiecertificaat www.vevor.com/support

HETELUCHTBORSTEL

MODEL: CT-508

Wij streven er voortdurend naar om u gereedschappen tegen concurrerende prijzen te leveren. "Save Half", "Half Price" of andere soortgelijke uitdrukkingen die wij gebruiken, geven alleen een schatting van de besparingen die u kunt behalen door bepaalde gereedschappen bij ons te kopen in vergelijking met de grote topmerken en betekent niet noodzakelijkerwijs dat alle categorieën gereedschappen die wij aanbieden, worden gedekt. Wij herinneren u eraan om zorgvuldig te controleren of u daadwerkelijk de helft bespaart in vergelijking met de grote topmerken wanneer u een bestelling bij ons plaatst.

Machine Translated by Google

VEVOR®
TOUGH TOOLS, HALF PRICE

HETELUCHTBORSTEL

MODEL: CT-508

HULP NODIG? NEEM CONTACT MET ONS OP!

Heeft u vragen over het product? Heeft u technische ondersteuning nodig? Neem dan gerust contact met

ons op: **Technische ondersteuning en E-garantiecertificaat**
www.vevor.com/support

Dit is de originele instructie, lees alle handleidingen zorgvuldig door voordat u het product gebruikt. VEVOR behoudt zich een duidelijke interpretatie van onze gebruikershandleiding voor. Het uiterlijk van het product is afhankelijk van het product dat u hebt ontvangen. Vergeef ons dat we u niet opnieuw zullen informeren als er technologie- of software-updates voor ons product zijn.

Machine Translated by Google

Hartelijk dank voor het kiezen van deze HETELUCHTBORSTEL. Lees alle instructies voordat u het gebruikt. De informatie zal u helpen om het best mogelijke resultaat te bereiken resultaten.

Veiligheidsinstructies

WAARSCHUWING: DEZE HETELUCHTSTIJLER IS NIET GEBRUIKT TOTDAT DE STROOM WORDT AFGESLOTEN. HET NETSPANNING. OM HET RISICO OP EEN ELEKTRISCHE SCHOK TE VOORKOMEN:

	WAARSCHUWING: Gebruik dit apparaat niet in de buurt van badkuipen, douches, wastafels of andere voorwerpen die water bevatten.
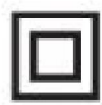	**Dit product is van beschermingsklasse II. Dat betekent dat het voorzien van verbeterde of dubbele isolatie.**

Bij het gebruik van elektrische apparaten, vooral als er kinderen aanwezig zijn, zijn basisregels van toepassing. Er moeten altijd veiligheidsmaatregelen worden genomen, waaronder de volgende:

Lees alle veiligheidsinstructies voordat u uw heteluchtstyler voor het eerst gebruikt

HOUD HET UIT DE BUURT VAN WATER.

Gevaar - Zoals bij de meeste elektrische apparaten staan elektrische onderdelen onder spanning zelfs als de schakelaar uit staat:

Om het risico op overlijden door een elektrische schok te verminderen:

1. Haal na gebruik altijd direct de stekker uit het stopcontact.

2. Niet gebruiken tijdens het baden.

3. Plaats of bewaar het apparaat niet op een plek waar het in een bad of gootsteen kan vallen of worden getrokken.

4. Niet in water of andere vloeistoffen leggen of laten vallen.

5. Als een apparaat in het water valt, trek dan onmiddellijk de stekker uit het stopcontact. Grijp niet in het water.

Waarschuwing - Om het risico op brandwonden, elektrocutie, brand of letsel aan personen te verminderen:

1. Laat een apparaat nooit onbeheerd achter als het nog in het stopcontact zit.

Machine Translated by Google

2. Nauwlettend toezicht is noodzakelijk wanneer dit apparaat wordt gebruikt door, op of in de buurt van kinderen of personen met bepaalde beperkingen.

3. Gebruik dit apparaat alleen voor het beoogde gebruik zoals beschreven in deze handleiding. Gebruik geen hulpstukken die niet door de fabrikant worden aanbevolen.

4. Gebruik dit apparaat nooit als het snoer of de stekker beschadigd is, als het apparaat niet werkt correct is, of als het is gevallen, beschadigd of in het water is gevallen. Retourneer de Breng het apparaat naar een servicecentrum voor onderzoek en reparatie.

5. Houd het snoer uit de buurt van verwarmde oppervlakken. Vervorm het snoer niet rond de apparaat.

6. Blokkeer nooit de luchtopeningen van het apparaat en plaats het niet op een zachte ondergrond, zoals als een bed of bank, waar de luchtopeningen geblokkeerd kunnen zijn. Houd de luchtopeningen vrij van pluisjes, haar en dergelijke.

7. Nooit gebruiken tijdens het slapen.

8. Steek of laat nooit een voorwerp in een opening of slang vallen.

9. Niet buiten gebruiken of gebruiken op plekken waar aerosolen (sprays) worden gebruikt of waar zuurstof wordt toegediend.

10. Gebruik geen verlengsnoer met dit apparaat.

11. Richt de hete lucht niet op de ogen of andere warmtegevoelige lichaamsdelen.

12. Bijlagen kunnen heet zijn tijdens gebruik. Laat ze afkoelen voordat u ze aanraakt.

13. Plaats het apparaat niet op een oppervlak terwijl het in werking is.

14. Houd uw haar uit de buurt van de luchtinlaten tijdens het gebruik van het apparaat.

15. Dit apparaat heeft een gepolariseerde stekker (één pen is breder dan de andere). Om het risico op een elektrische schok te verminderen, is deze stekker bedoeld om in een gepolariseerd stopcontact te passen slechts één manier. Als de stekker niet volledig in het stopcontact past, draai de stekker dan om, als hij nog steeds niet past, neem dan contact op met een gekwalificeerde elektricien. Probeer de stekker in geen geval te wijzigen manier.

16. Gebruik geen spanningsomvormer.

17. Als het netsnoer beschadigd is, moet het door de fabrikant of zijn leverancier worden vervangen. een serviceagent of een persoon met vergelijkbare kwalificaties om gevaar te voorkomen.

18. Wanneer de föhn in de badkamer wordt gebruikt, trek dan na gebruik de stekker uit het stopcontact, omdat de De nabijheid van water kan gevaarlijk zijn, zelfs als de föhn is uitgeschakeld.

Machine Translated by Google

19. Voor extra bescherming kan de installatie van een aardlekschakelaar (RCD) worden aanbevolen.
met een nominale reststroom van niet meer dan 30 mA is raadzaam in de
elektrisch circuit dat de badkamer van stroom voorziet. Vraag uw installateur om advies.

20. WAARSCHUWING - Gebruik dit apparaat niet in de buurt van water in badkuipen, wasbakken of andere schepen.

Overzicht

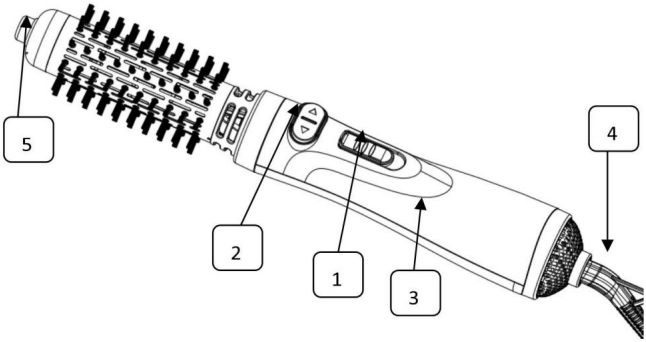

1、Slide Switch
2、Spin Control: Left-right
3、Handle
4、Tangle-free Swivel Cord
5、Tuyere Button

IONISCHE TECHNOLOGIE

Negatieve ionen verzadigen de luchtstroom om de grootte van waterdruppels te verkleinen voor een snellere werking.
drogen. Dit helpt het haar te conditioneren, glad te maken en glanzender te maken, terwijl het pluis vermindert
en statisch.

KERAMISCHE COATING

Beschermt het haar tegen overstyling met een gelijkmatige warmteverdeling die het haar binnendringt
snel van binnen naar buiten voor minder schade.

DRIE WARMTESTANDEN

- LAGE INSTELLING: Deze positionering combineert een ideale luchtstroom en temperatuurinstelling voor
het in vorm brengen van fijner, beschadigd of behandeld haar.

- HOGE INSTELLING: Combineert ideale luchtstroom met hogere temperatuur, vooral
Aanbevolen voor het voordrogen en ook voor het stylen van dik haar.

- KOELE INSTELLING: Door de koele instelling aan het einde te gebruiken, wordt de stijl voor een
langdurig effect. De rotatie/spin functie zodat stijl eenvoudig kan worden ingesteld.

Machine Translated by Google

ROTERENDE INSTELLINGEN Om de

borstelkop te laten draaien, drukt u op de knoppen gemarkeerd met “ÿ” en “ÿ”, deze zorgen ervoor dat de borstelkop met de klok mee en tegen de klok in draait. De rotatie kan

gebruikt op de flow- en hoge instellingen. Voor de beste resultaten gebruikt u de roterende borstelfunctie om stijlen te creëren met prachtig volume en glans.

TWEE VERSCHILLENDE BORSTELS MET HAARBORSTELS

Deze heteluchtborstel wordt geleverd met 2 verwisselbare spinborstels. De 1,5 inch cilinder is geweldig voor kortere boblengtes, lagen en pony's. De grotere cilinder van 2 inch is geschikt voor de meeste haartypes.

HOE DE VAT TE VERWIJDEREN

1. Zorg ervoor dat het apparaat NIET heet is en uit staat. Druk met één hand twee Tuyere-knoppen tegelijk in. Trek met de andere hand de cilinder uit de hendel.

2. Om de cilinder weer te bevestigen, lijnt u deze uit met de handgreep en steekt u deze erin totdat u een "klik" hoort.

GEBRUIKSAANWIJZING

Dit apparaat is uitsluitend bedoeld voor huishoudelijk gebruik. Gebruik alleen op wisselstroom (60 hertz). Standaard heteluchtborstels zijn ontworpen om te werken bij 110 tot 125

volt wisselstroom.

Dit apparaat heeft een gepolariseerde stekker (één pin is breder dan de andere). Als veiligheidsvoorziening past deze stekker maar op één manier in een gepolariseerd stopcontact. Als de stekker niet helemaal in het stopcontact past, draai de stekker dan om. Als hij nog steeds niet past, neem dan contact op met een gekwalificeerde elektricien. Probeer deze veiligheidsvoorziening niet te omzeilen.

BELANGRIJK - GEBRUIKSAANWIJZING 1000 WATT

Gebruik van deze heteluchtborstel op hetzelfde circuit of dezelfde zekering met andere elektrische producten of apparaten kan het circuit laten trippen. Vervang de zekering NOOIT door een zekering met een hogere capaciteit dan het circuit. Dit kan leiden tot een elektrische brand.

GEBRUIKSAANWIJZING
Stijltips

1. Voor snellere resultaten droogt u uw haar met een handdoek om overtollig water te verwijderen. Kam vervolgens uw vochtige haar om het te ontwarren voor het beste resultaat.

Machine Translated by Google

2. Sluit het apparaat aan op een stopcontact en zet de schakelaar op de gewenste stand.
instelling. Gebruik de LAGE stand op fijn of dun haar en de HOGE stand op dik en
grof haar. Gebruik de COOL-stand om de stijl vast te zetten.

3. Verdeel het haar in hanteerbare secties.

4. Plaats het apparaat in het haar, dicht bij de haarwortels, en borstel erdoorheen.
sectie.

5. Beweeg de borstel door het haar naar de punten toe, en als je het einde van het haar bereikt,
het gedeelte, begin de borstel weg te draaien van de kop door deze ingedrukt te houden
de juiste draaiknop.

6. Terwijl u dit doet, verzet u zich tegen de rotatie van de borstel door de borstel naar beneden te trekken.
De spanning die door de haarlok wordt gecreëerd, zorgt ervoor dat het haar sneller glad wordt.

7. Voor extra lift bij de haarwortels, houdt u het borsteltje een paar seconden op zijn plaats bij de haarwortel.

8. Voor nog meer volume laat je de borstel ronddraaien, waarbij je de hele sectie haar in een hoekje beweegt.
haar rond de cilinder. Laat de rotatieknop los en laat de borstel vervolgens in de
haar een paar seconden. Gebruik de COOL-stand om de stijl vast te zetten.

9. Om het gedeelte los te maken, houdt u de knop voor de tegenovergestelde rotatie ingedrukt om het gedeelte los te maken.
het haargedeelte.

10. Herhaal indien nodig.

11. Voor minder volume kunt u dezelfde stappen volgen en het apparaat zonder centrifuge gebruiken
functie.

12. Schakel het apparaat uit wanneer het drogen en stylen voltooid is. Laat het apparaat
Laat het volledig afkoelen voordat u het opbergt.

REINIGING & ONDERHOUD

ÿ Haal de stekker van het apparaat uit het stopcontact en laat het volledig afkoelen voordat u het schoonmaakt.

ÿ Gebruik een vochtige doek en maak het apparaat vervolgens voorzichtig schoon. Zorg ervoor dat het apparaat volledig is
laten drogen voordat u het opnieuw gebruikt.

ÿ Het achterste filter moet regelmatig worden schoongemaakt met een zachte borstel om
voorkomt opbouw en oververhitting. Dit verlengt ook de levensduur van de motor.

Machine Translated by Google

OPSLAG

Haal de stekker uit het stopcontact wanneer u het apparaat niet gebruikt.

Laat het apparaat afkoelen en bewaar het op een veilige, droge plaats, buiten bereik van kinderen. Wikkel de bediening nooit om het apparaat, omdat dit slijtage van het snoer kan veroorzaken. voortijdig en breken. Behandel het snoer voorzichtig voor een langere levensduur en vermijd rukken, verdraaien of rekken, vooral bij stekkerverbindingen.

Productspecificatieparameters

Merk	VEVOR	Nominale spanning	220-240V~	125V~
Model	CT-508	Nominale frequentie	50Hz	60Hz
Kleur	Zwart+Goud	Nominaal vermogen	1000W	1000W

CE Voldoet aan de Europese veiligheidscertificering.

CORRECTE VERWIJDERING

Dit product is onderworpen aan de bepalingen van de Europese richtlijn 2012/19/EU. Het symbool met een kliko-afvalbak doorkruist geeft aan dat het product gescheiden afvalinzameling vereist in de Europese Unie. Dit geldt voor het product en alle accessoires die met dit label zijn gemarkeerd. symbool. Producten die als zodanig zijn gemarkeerd, mogen niet met het normale huishoudelijke afval worden weggegooid. afval, maar moet naar een inzamelpunt voor recycling van elektrische en elektronische apparaten worden gebracht apparaten.

Machine Translated by Google

Fabrikant: Shanghaimuxinmuyeyouxiangongsi

Adres: Shuangchenglu 803nong11hao1602A-1609shi, baoshanqu, shanghai 200000 CN.

Geïmporteerd naar AUS: SIHAO PTY LTD. 1 ROKEVA STREETEASTWOOD NSW 2122 Australië

Geïmporteerd naar de VS: Sanven Technology Ltd. Suite 250, 9166 Anaheim Place, Rancho Cucamonga, CA 91730

VK REP

YH CONSULTING LIMITED.

C/O YH Consulting Limited Kantoor 147,
Centurion House, London Road,
Staines-upon-Thames, Surrey, TW18 4AX

EC-REP

E-CrossStu GmbH

Mainzer Landstr.69,
60329 Frankfurt am Main.

Machine Translated by Google

VEVOR®

TOUGH TOOLS, HALF PRICE

Technische ondersteuning en e-garantiecertificaat www.vevor.com/support

Machine Translated by Google

VEVOR®

TOUGH TOOLS, HALF PRICE

Teknisk support och e-garanticertifikat www.vevor.com/support

VARMLUFTSBORSTE

MODELL: CT-508

Vi fortsätter att vara engagerade i att ge dig verktyg till konkurrenskraftiga priser. "Spara hälften", "halva priset" eller andra liknande uttryck som används av oss representerar bara en uppskattning av besparingar du kan dra nytta av att köpa vissa verktyg hos oss jämfört med de stora toppmärkena och betyder inte nödvändigtvis att täcka alla kategorier av verktyg som erbjuds av oss. Du påminns vänligen om att noggrant kontrollera när du gör en beställning hos oss om du faktiskt sparar hälften i jämförelse med de främsta stora varumärkena.

Machine Translated by Google

VEVOR®
TOUGH TOOLS, HALF PRICE

VARMLUFTSBORSTE

MODELL: CT-508

BEHÖVER HJÄLP? KONTAKTA OSS!

Har du produktfrågor? Behöver du teknisk support? Kontakta oss gärna: **Teknisk support och e-garanticertifikat www.vevor.com/support**

Detta är den ursprungliga instruktionen, läs alla instruktioner noggrant innan du använder den. VEVOR reserverar sig för en tydlig tolkning av vår användarmanual. Utseendet på produkten är beroende av den produkt du fått. Ursäkta oss att vi inte kommer att informera dig igen om det finns någon teknik eller mjukvaruuppdateringar på vår produkt.

Machine Translated by Google

Tack så mycket för att du valde denna VARMLUFTSBORSTE. Vänligen läs alla instruktioner innan du använder den. Informationen hjälper dig att uppnå bästa möjliga resultat.

Säkerhetsinstruktioner

VARNING: DENNA VARMLUFTSTYLER TILL STRÖMMEN ÄR FRÅNOPPLADSEN KL. ELNET. FÖR ATT UNDVIKA RISK FÖR ELEKTRISK STÖT:

	VARNING: Använd inte denna apparat nära badkar, duschar, handfat eller andra kärl som innehåller vatten.
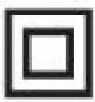	**Denna produkt är av skyddsklass II. Det betyder att det är det utrustad med förstärkt eller dubbel isolering.**

När du använder elektriska apparater, särskilt när barn är närvarande, grundläggande säkerhetsföreskrifter bör alltid följas, inklusive följande:

Läs alla säkerhetsinstruktioner innan du använder din varmluftsstyler första gången

HÅLL FRÅN VATTEN.

Fara - Som med de flesta elektriska apparater är elektriska delar strömförande även när strömbrytaren är avstängd:

För att minska risken för dödsfall genom elektriska stötar:

1. Dra alltid ur kontakten direkt efter användning.

2. Använd inte när du badar.

3. Placera eller förvara inte apparaten där den kan falla eller dras ner i ett badkar eller handfat.

4. Lägg inte i eller släpp i vatten eller annan vätska.

5. Om en apparat faller i vatten, koppla ur den omedelbart. Räck inte in i vatten.

Varning - För att minska risken för brännskador, elstöt, brand eller personskador:

1. En apparat får aldrig lämnas utan uppsikt när den är ansluten.

Machine Translated by Google

2. Noggrann övervakning är nödvändig när denna apparat används av, på eller i närheten barn eller individer med vissa funktionsnedsättningar.

3. Använd endast denna apparat för dess avsedda användning enligt beskrivningen i denna bruksanvisning. Gör inte det använd tillbehör som inte rekommenderas av tillverkaren.

4. Använd aldrig denna apparat om den har en skadad sladd eller kontakt, om den inte fungerar korrekt, eller om den har tappats, skadats eller tappats i vatten. Lämna tillbaka apparaten till ett servicecenter för undersökning och reparation.

5. Håll sladden borta från uppvärmda ytor. Vänd inte sladden runt apparat.

6. Blockera aldrig apparatens luftöppningar eller placera den på ett mjukt underlag, t.ex som säng eller soffa, där luftöppningarna kan vara blockerade. Behåll luftöppningarna fri från ludd, hår och liknande.

7. Använd aldrig när du sover.

8. Tappa eller för aldrig in något föremål i någon öppning eller slang.

9. Använd inte utomhus eller använd inte där aerosolprodukter (spray) används eller där syre administreras.

10. Använd inte en förlängningssladd med denna apparat.

11. Rikta inte varm luft mot ögonen eller andra värmekänsliga områden.

12. Tillbehör kan vara varma under användning. Låt dem svalna innan de hanteras.

13. Placera inte apparaten på någon yta medan den är igång.

14. Håll håret borta från luftintagen medan du använder apparaten.

15. Denna apparat har en polariserad kontakt (det ena bladet är bredare än det andra). Till minska risken för elektriska stötar, denna kontakt är avsedd att passa i ett polariserat uttag bara ett sätt. Om kontakten inte passar helt i uttaget, vänd på kontakten, om den fortfarande är kvar inte passar, kontakta en behörig elektriker. Försök inte att modifiera kontakten i någon sätt.

16. Använd inte en spänningsomvandlare.

17. Om nätsladden är skadad måste den bytas ut av tillverkaren eller dess serviceombud eller en liknande kvalificerad person för att undvika fara.

18. När hårtorken används i ett badrum, koppla ur den efter användning sedan den Närhet till vatten utgör en fara även när hårtorken är avstängd.

Machine Translated by Google

19. För ytterligare skydd installation av en jordfelsbrytare (RCD) med en nominell restström som inte överstiger 30 mA rekommenderas i elektrisk krets som försörjer badrummet. Fråga din installatör om råd.

20. VARNING - Använd inte denna apparat nära vatten i badkar, handfat eller annat fartyg.

Översikt

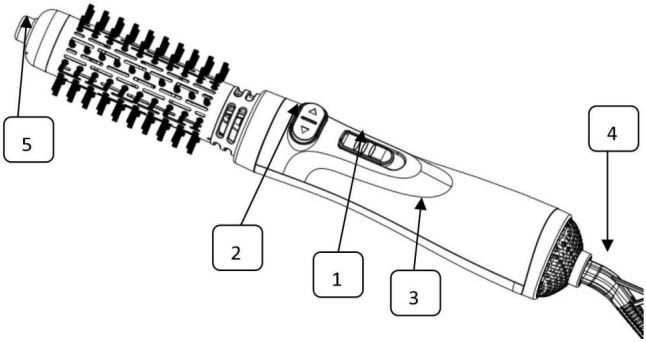

1、Slide Switch
2、Spin Control: Left-right
3、Handle
4、Tangle-free Swivel Cord
5、Tuyere Button

JONISK TEKNIK

Negativa joner mättar luftflödet för att minska storleken på vattendroppar för snabbare torkning. Detta hjälper till att konditionera, jämna ut och göra håret glansigare, samtidigt som det minskar frizz och statisk.

KERAMISK BELÄGGNING

Skyddar håret från överstyling med jämn värmefördelning som penetrerar håret snabbt inifrån och ut för mindre skador.

TRE VÄRMEINSTÄLLNINGAR

- LÅG INSTÄLLNING: Denna positionering kombinerar idealiskt luftflöde och temperaturinställning för forma finare, skadat eller behandlat hår.

- HÖG INSTÄLLNING: Kombinerar idealiskt luftflöde med högre temperatur, speciellt rekommenderas för förtorkning och även för styling av tjockt hår.

- COOL SETTING: Att använda den coola inställningen i slutet ställer in stilen för en långvarig effekt. Rotations-/snurrfunktionen så att stilen lätt kan ställas in.

Machine Translated by Google

ROTERINGSINSTÄLLNINGAR För att få

borsthuvudet att rotera, tryck på knapparna märkta “ÿ” och “ÿ”, dessa kommer att få borsthuvudet att rotera medurs och moturs. Rotationen kan vara

används på flödet och höga inställningar. För bästa resultat, använd den roterande borstfunktionen för att skapa stilar med underbar volym och glans.

TVÅ OLIKA BRISTLES BORSHAR Denna varmluftsborste kommer med

2 utbytbara spinnborstar. Den 1,5 tums pipan är perfekt för kortare boblängder, lager och fransar. Den större 2 tums tunnan är lämplig för de flesta hårtyper.

HUR MAN BORTTAGAR TUNNAN

1. Se till att enheten INTE är varm och avstängd. En hand trycker ihop två Tuyere-knappar. Den andra handen drar ut pipan från handtaget.

2. För att sätta tillbaka cylindern, rikta in den mot handtaget och för in den tills ett "klick" hörs.

DRIFTSINSTRUKTIONER

Denna apparat är endast avsedd för hushållsbruk. Använd endast på växelström (60 hertz). Standard varmluftsborstar är designade för att fungera vid 110 till 125
volt AC.

Denna apparat har en polariserad kontakt (det ena bladet är bredare än det andra). Som en säkerhetsfunktion passar denna kontakt endast i ett polariserat uttag på ett sätt. Om kontakten inte passar helt i uttaget, vänd på kontakten. Om den fortfarande inte passar, kontakta en behörig elektriker. Försök inte att besegra denna säkerhetsfunktion.

VIKTIGT - 1000 WATT ANVÄNDARGUIDE

Användning av denna varmluftsborste på samma krets eller säkring med andra elektriska produkter eller apparater kan lösa ut kretsen. Byt ALDRIG ut säkringen mot en som är högre än kretsens kapacitet. Om du gör det kan det leda till en elektrisk brand.

BRUKSANVISNING
Styling tips

1. För snabbare resultat, torka håret med en handduk för att ta bort överflödigt vatten, kör sedan en kam genom fuktigt hår för att reda ut håret för bästa resultat.

Machine Translated by Google

2. Anslut apparaten till ett eluttag och justera omkopplaren till det valda miljö. Använd LOW-inställningen på fint eller tunt hår och HIGH-inställningen på tjockt och grovt hår. Använd COOL-inställningen för att låsa in stilen.

3. Dela upp håret i hanterbara sektioner.

4. Placera apparaten i håret nära rötterna och borsta igenom håret avsnitt.

5. Flytta borsten genom håret mot topparna, och när du når slutet av sektionen, börja rotera bort borsten från huvudet genom att trycka och hålla lämplig rotationsknapp.

6. När du gör detta, motstå borstens rotation genom att dra borsten nedåt. Spänningar som skapas genom hårsektionen hjälper till att jämna ut håret snabbare.

7. För ytterligare rotlyft, håll borsten på plats vid roten i några sekunder.

8. För ännu mer volym, låt borsten rotera, ving hela sektionen av hår runt tunnan. Släpp rotationsknappen och lämna sedan borsten i hår i några sekunder. Använd COOL-inställningen för att låsa in stilen.

9. För att släppa sektionen, tryck och håll ned den motsatta rotationsknappen för att varva ner hårsektionen.

10. Upprepa vid behov.

11. För mindre volym kan du följa samma steg och använda utan att snurra fungera.

12. Stäng av apparaten när torkning och styling är klar. Tillåt enheten att kyl helt innan förvaring.

RENGÖRING & UNDERHÅLL

ÿ Koppla ur apparaten och låt svalna helt innan du rengör den.

ÿ Använd en fuktig trasa och rengör sedan noggrant. Se till att apparaten är helt torka innan du använder den igen.

ÿ Det bakre filtret bör rengöras med en mjuk borste regelbundet för att hjälpa till förhindra uppbyggnad och överhettning. Detta kommer också att förlänga motorns livslängd.

Machine Translated by Google

LAGRING

Koppla ur apparaten när den inte används.

Låt apparaten svalna och förvara utom räckhåll för barn på en säker och torr plats.

Linda aldrig reglaget runt apparaten eftersom det kommer att leda till att sladden slits för tidigt och bryta. Hantera sladden försiktigt för längre livslängd och undvik ryckningar, vridning eller töjning, speciellt vid stickproppanslutningar.

Produktspecifikationsparametrar

Stämpla	VEVOR	Märkspänning	220-240V~	125V~
Modell	CT-508	Nominell frekvens	50 Hz	60 Hz
Färg	Svart+guld	Märkeffekt	1000W	1000W

Följ den europeiska säkerhetscertifieringen.

KORREKT AVFALLSHANTERING

Denna produkt omfattas av bestämmelserna i det europeiska direktivet 2012/19/EU. Symbolen som visar en soptunna på hjul korsad indikerar att produkten kräver separat sophämtning i Europeiska unionen. Detta gäller produkten och alla tillbehör märkta med denna symbol. Produkter märkta som sådana får inte kasseras med normala inhemska avfall, men måste lämnas till en insamlingsplats för återvinning av elektriska och elektroniska produkter enheter.

Machine Translated by Google

Tillverkare: Shanghaimuxinmuyeyouxiangongsi

Adress: Shuangchenglu 803nong11hao1602A-1609shi, baoshanqu, shanghai 200 000 CN.

Importerad till AUS: SIHAO PTY LTD. 1 ROKEVA STREETEASTWOOD NSW 2122 Australien

Importerad till USA: Sanven Technology Ltd. Suite 250, 9166 Anaheim Place, Rancho Cucamonga, CA 91730

UK REP

YH CONSULTING LIMITED.
C/O YH Consulting Limited Office 147,
Centurion House, London Road,
Staines-upon-Thames, Surrey, TW18 4AX

EC REP

E-CrossStu GmbH
Mainzer Landstr.69,
60329 Frankfurt am Main.

Machine Translated by Google

VEVOR®

TOUGH TOOLS, HALF PRICE

Teknisk support och e-garanticertifikat

www.vevor.com/support