VEVOR®

TOUGH TOOLS, HALF PRICE

Technical Support and E-Warranty Certificate www.vevor.com/support

SHOE DRYER

USER MANUAL

We continue to be committed to provide you tools with competitive price. "Save Half", "Half Price" or any other similar expressions used by us only represents an estimate of savings you might benefit from buying certain tools with us compared to the major top brands and does not necessarily mean to cover all categories of tools offered by us. You are kindly reminded to verify carefully when you are placing an order with us if you are actually Saving Half in comparison with the top major brands.

VEVOR®

TOUGH TOOLS, HALF PRICE

SHOE DRYER

MODEL: SD-004NB

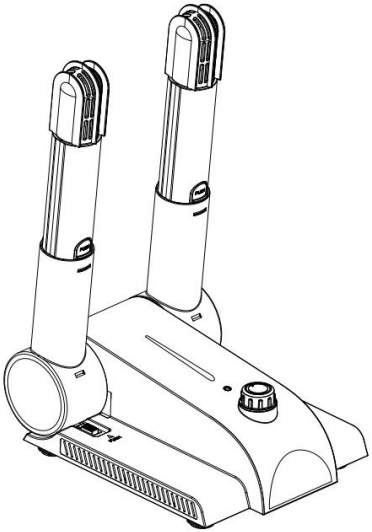

NEED HELP? CONTACT US!

Have product questions? Need technical support? Please feel free to contact us:

Technical Support and E-Warranty Certificate
www.vevor.com/support

This is the original instruction, please read all manual instructions carefully before operating. VEVOR reserves a clear interpretation of our user manual. The appearance of the product shall be subject to the product you received. Please forgive us that we won't inform you again if there are any technology or software updates on our product.

INSTRUCTIONS

Thank you very much for choosing this product. Please read all of the instructions before using it.The information will help you achieve the best possible results.

	Warning-To reduce the risk of injury, user must read instructions manual carefully.
	This device complies with Part 15 of the FCC Rules. Operation is subject to the following two conditions:(1)This device may not cause harmful interference, and (2)this device must accept any interference received, including interference that may cause undesired operation.
	This product is subject to the provision of European Directive 2012/19/EC. The symbol showing a wheelie bin crossed through indicates that the product requires separate refuse collection in the European Union. This applies to the product and all accessories marked with this symbol. Products marked as such may not be discarded with normal domestic waste, but must be taken to a collection point for recycling electrical and electronic devices.
	Indoor Use Only

SAFETY INSTRUCTIONS

⚠ **WARNING:**

Please read this manual carefully before using the product. Failure to do so may result in serious injury.

The appliance is designed exclusively for private use and for the envisaged purpose. This appliance is not fit for commercial use.
Keep it away from sources of heat, direct sunlight, humidity.
(**Important:never dip it into any liquid directly or put into shoes which just been washed with water** and sharp edges.
Do not pour into water.!!

1. When cleaning or putting it away, switch off the appliance and always pull out the plug from the socket (pull on the plug, not the cable) if the appliance is not being used and remove the attached accessories.

2. To protect children from the dangers posed by electrical appliances, make sure that the cable is hanging low and that children do not have access to the appliance.

3. Check the appliance and the cable for damage on a regular basis. Do not use the appliance if it is damaged.

4. Do not try to repair the appliance on your own. Always contact an authorized technician. To avoid the exposure to danger, always have a faulty cable be replaced only by the manufacturer, by our customer service or by a qualified person and with a cable of the same type.

5. Use only original spare parts.

6. Pay careful attention to the following "Special Safety Instructions".

SPECIAL SAFETY INSTRUCTIONS

1) Please read the manual carefully before using.
2) Always check the wire before use to avoid shock and fire accident.
3) It may need to check your power source is Correspond to the voltage supply in the table to meet the nation's voltage before using the machine.
4) To avoid fire,please turn timer knob to "OFF"position and pull out the plug when the dryer is not working.
5) Avoid direct sunshine and keep away from heat source to prevent the distortion and color change of the plastic.
6) Don't use in bathroom.
7) Don't use on ethylene,resin carpet and other soft,unsafe materials.
8) Don't wash dryer body to avoid shock and failure.
9) Don't vibrate and hit the dryer fiercely.
10) Don't use with upside down.
11) Don't use it for others but for drying function.
12) Don't inhale things which may cause trouble.
13) During use,the outlet and vent shall not be jammed.
14) Keep the appliance away from other heater sources.flammable source .
15) Do not use this product in/above/close to flammable objects (carpet,lamp oil, volatile oil, water, etc.) or combustible objects accessories.
16) Keep away from children.
17) Bracket shall in stand position in use.

PRODUCT PARAMETER

Model	SD-004NB		
District	North America	Europe	Australia
Adaptor Rated voltage	AC110~120V	AC220~240V	AC220~240V
Rated power	170W		
Temperature	45-65℃ under room temperature		
Max time of timer	180min		

PRODUCT USAGE

Time setting

Please set time in reference to the form(under temperature of 20℃),moderately prolong in winter,If the shoes don't dry enough,please properly extend the time but don't,be too long.

Sports shoes	approximately 20 minutes
Boots	approximately 20 minutes
Leather shoes	approximately 15 minutes

Note:Above parameters are for wet shoes,if over wet shoes,it can be longer.

How to Use

1. Put shoes dryer on board,or dry smooth floor.and uncoil the cord under the machine.

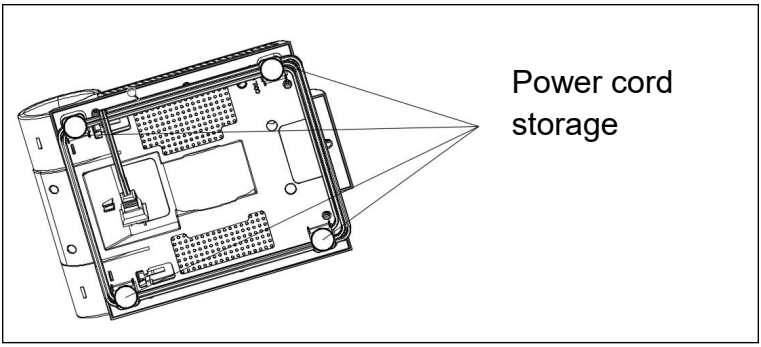

2. Steps:

1) Push the pitch button,open the bracket to its upright position(for regular shoes or light boots) or horizontal position(for heavy or long boots) and release the pitch button,pull the upper tubes to dry longer boots by pressing the two sides' shrinkage buttons or to shrink purpose,Put shoes on the bracket.

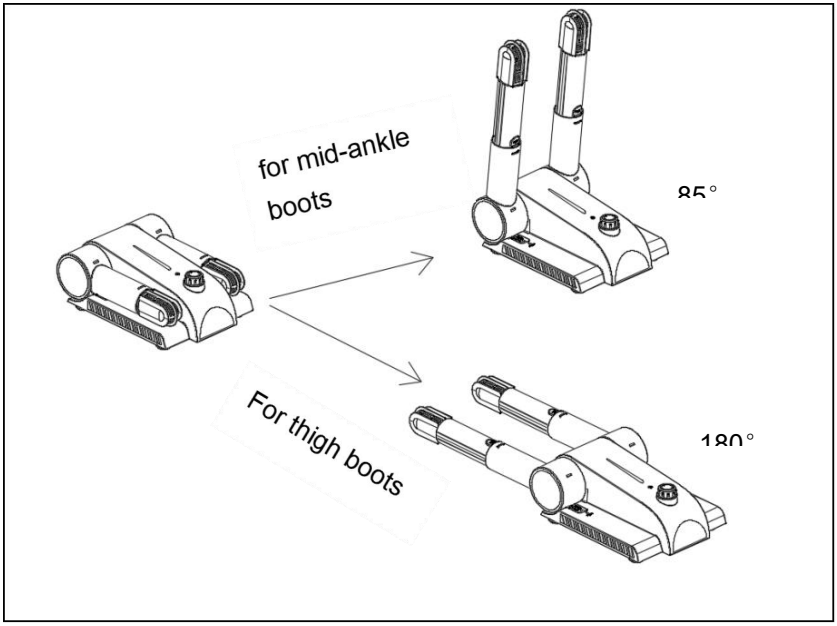

2)Plug into receptacle.

3)According to the shoe type and dampness,set drying time Turn the timer knob clockwise to the time you set.Then the dryer is working.When

finished,the timer knob will back to the “OFF”position.

4)Pull out the plug after drying,push back the pitch button and push down the bracket.

5)Select the heat or no heat setting by pressing the rocker switch at the top of housing

6)Turn timer knob clockwise to the 180 minute mark to initially activate the timer switch (please note as this is very important), then turn knob counter-clockwise back to desired drying time.timer will auto off.

3.Note:

1)Be careful of the heat of shoe dryer after its work

2)If you want to stop work during drying,please turn the timer knob anti-clockwise to “OFF”position

3)Pull out the plug and cut the power immediately if abnormal things happened during drying.Such as abnormal noise,smell,overheat and smog.

4)If the power was cut during drying,please pull out the plug for your safety.

Please send to service center for repair,don’t fix privately to avoid unsafe.

Manufacturer: Shanghaimuxinmuyeyouxiangongsi

Address: Shuangchenglu 803nong11hao1602A-1609shi, baoshanqu, shanghai 200000 CN.

Imported to AUS: SIHAO PTY LTD. 1 ROKEVA STREETEASTWOOD NSW 2122 Australia

Imported to USA: Sanven Technology Ltd. Suite 250, 9166 Anaheim Place, Rancho Cucamonga, CA 91730

EC	REP

E-CrossStu GmbH

Mainzer Landstr.69, 60329 Frankfurt am Main.

UK	REP

YH CONSULTING LIMITED.

C/0 YH Consulting Limited Office 147, Centurion House, London Road, Staines-upon-Thames, Surrey, TW18 4AX

VEVOR®

TOUGH TOOLS, HALF PRICE

Technical Support and E-Warranty Certificate

www.vevor.com/support

VEVOR®

TOUGH TOOLS, HALF PRICE

Assistance technique et certificat de garantie électronique www.vevor.com/support

SÈCHE-CHAUSSURES

MANUEL D'UTILISATION

Nous continuons à nous engager à vous fournir des outils à des prix compétitifs.
« Économisez la moitié », « Moitié prix » ou toute autre expression similaire utilisée par nous uniquement
représente une estimation des économies dont vous pourriez bénéficier en achetant certains outils
avec nous par rapport aux grandes marques et ne signifie pas nécessairement couverture toutes les catégories d'outils que nous proposons. Nous vous rappelons de bien vouloir vérifier soigneusement
lorsque vous passez une commande chez nous si vous êtes réellement Économie Moitié par rapport aux plus grandes marques.

VEVOR®

TOUGH TOOLS, HALF PRICE

SHOE DRYER

MODÈLE: SD-004NB

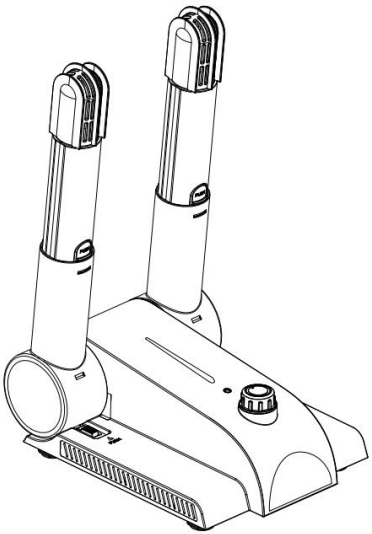

BESOIN D'AIDE? CONTACTEZ-NOUS!

Vous avez des questions sur nos produits ? Vous avez besoin d'assistance technique ? N'hésitez pas à nous contacter :

Assistance technique et certificat de garantie électronique
www.vevor.com/support

Il s'agit de la notice d'utilisation d'origine. Veuillez lire attentivement toutes les instructions du manuel avant de l'utiliser. VEVOR se réserve le droit d'interpréter clairement notre manuel d'utilisation. L'apparence du produit dépend du produit que vous avez reçu. Veuillez nous excuser, nous ne vous informerons plus en cas de mise à jour technologique ou logicielle de notre produit.

INSTRUCTIONS

Merci beaucoup d'avoir choisi ce produit . Veuillez lire toutes les instructions avant de l'utiliser. Ces informations vous aideront à obtenir les meilleurs résultats possibles.

	Avertissement - Pour réduire le risque de blessure, l'utilisateur doit lire attentivement le manuel d'instructions.
	Cet appareil est conforme à la partie 15 des règles de la FCC. Son fonctionnement est soumis aux deux conditions suivantes conditions : (1) Cet appareil ne doit pas provoquer d'interférences nuisibles et (2) Cet appareil doit accepter toute interférence reçue, y compris les interférences pouvant provoquer un fonctionnement indésirable.
	Ce produit est soumis aux dispositions de la directive européenne 2012/19/CE. Le symbole représentant une poubelle barrée indique que le produit doit faire l'objet d'une collecte sélective des déchets dans l'Union européenne. Cela s'applique au produit et à tous les accessoires marqués de ce symbole. Les produits marqués comme tels ne doivent pas être jetés avec les ordures ménagères normales, mais doivent être déposés dans un point de collecte pour le recyclage des appareils électriques et électroniques .
	Utilisation en intérieur uniquement

SAFETY INSTRUCTIONS

⚠ **AVERTISSEMENT:**

Veuillez lire attentivement ce manuel avant d'utiliser le produit. Le non-respect de ces instructions peut entraîner des blessures graves.

L'appareil est destiné exclusivement à un usage privé et à l'usage prévu. Cet appareil n'est pas adapté à un usage commercial .
Conserver à l'abri des sources de chaleur, de la lumière directe du soleil et de l'humidité .
(**Important : ne jamais le plonger directement dans un liquide ou le mettre dans des chaussures qui viennent d'être lavées avec de l'eau** et des bords tranchants.
Ne pas verser dans l'eau.!!

7. Lors du nettoyage ou du rangement de l'appareil, éteignez-le et débranchez-le toujours de la prise (tirez sur la fiche et non sur le câble) si l'appareil n'est pas utilisé et retirez les accessoires fournis.

8. Pour protéger les enfants des dangers posés par les appareils électriques, assurez-vous que le câble est suspendu bas et que les enfants n’ont pas accès à l’appareil.

9. Vérifiez régulièrement que l'appareil et le câble ne sont pas endommagés. N'utilisez pas l'appareil s'il est endommagé.

10. N'essayez pas de réparer l'appareil vous-même. Contactez toujours un technicien agréé. Pour éviter tout danger, faites toujours remplacer un câble défectueux uniquement par le fabricant, par notre service client ou par une personne qualifiée et par un câble du même type.

11. Utilisez uniquement des pièces de rechange d'origine.

12. Portez une attention particulière aux « Consignes spéciales de sécurité » suivantes .

SPECIAL SAFETY INSTRUCTIONS

18) Veuillez lire attentivement le manuel avant utilisation.
19) Vérifiez toujours le fil avant utilisation pour éviter tout choc électrique ou incendie.
20) Il peut être nécessaire de vérifier que votre source d'alimentation correspond à la tension d' alimentation indiquée dans le tableau pour répondre à la tension nationale avant d'utiliser la machine.
21) Pour éviter tout incendie, tournez le bouton de la minuterie sur la position « OFF » et débranchez la prise lorsque le sèche-linge ne fonctionne pas.
22) Évitez l'exposition directe au soleil et éloignez-le des sources de chaleur pour éviter la déformation et le changement de couleur du plastique.
23) Ne pas utiliser dans la salle de bain.
24) Ne pas utiliser sur de l'éthylène, des tapis en résine et d'autres matériaux mous et dangereux.
25) Ne lavez pas le corps du sèche-linge pour éviter les chocs et les pannes.
26) Ne faites pas vibrer et ne frappez pas violemment le sèche-linge.
27) Ne pas utiliser à l'envers.
28) Ne l'utilisez pas pour d'autres mais pour la fonction de séchage.
29) N'inhalez pas de substances qui pourraient causer des problèmes.
30) Pendant l'utilisation, la sortie et l'évent ne doivent pas être bloqués.
31) Gardez l'appareil éloigné de toute autre source de chaleur ou source inflammable.
32) N'utilisez pas ce produit dans/au-dessus/à proximité d'objets inflammables (tapis, huile de lampe, huile volatile, eau, etc.) ou

d'accessoires d'objets combustibles .

33) Tenir hors de portée des enfants.

34) Le support doit être en position debout lors de l'utilisation.

PRODUCT PARAMETER

Modèle	**SD-004NB**		
District	Amérique du Nord	Europe	Australie
Adaptateur Tension nominale	CA 110~120 V	CA 220~240 V	CA 220~240 V
Puissance nominale	170 W		
Température	45-65℃ à température ambiante		
Durée maximale du minuteur	180 min		

PRODUCT USAGE

Réglage de l'heure

Veuillez régler le temps en référence au formulaire (à une température de 20 ℃), prolongez modérément en hiver. Si les chaussures ne sèchent pas suffisamment, veuillez prolonger correctement le temps, mais ne soyez pas trop long.

Chaussures de sport	environ 20 minutes
Bottes	environ 20 minutes
Chaussures en cuir	environ 15 minutes

Remarque : les paramètres ci-dessus concernent les chaussures mouillées . S'il s'agit de chaussures mouillées, cela peut être plus long.

Comment utiliser

3. Mettez un sèche-chaussures à bord ou séchez sol lisse. et déroulez le cordon sous la machine .

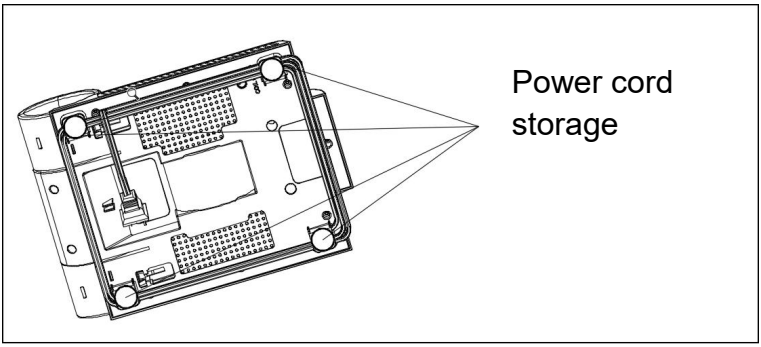

4. Étapes :

2) Appuyez sur le bouton de pitch, ouvrez le support en position verticale (pour les chaussures ordinaires ou les bottes légères) ou en position horizontale (pour les bottes lourdes ou longues) et relâchez le bouton de pitch , tirez les tubes supérieurs pour sécher les bottes plus longues en appuyant sur les deux boutons de rétrécissement des côtés ou pour rétrécir, placez les chaussures sur le support .

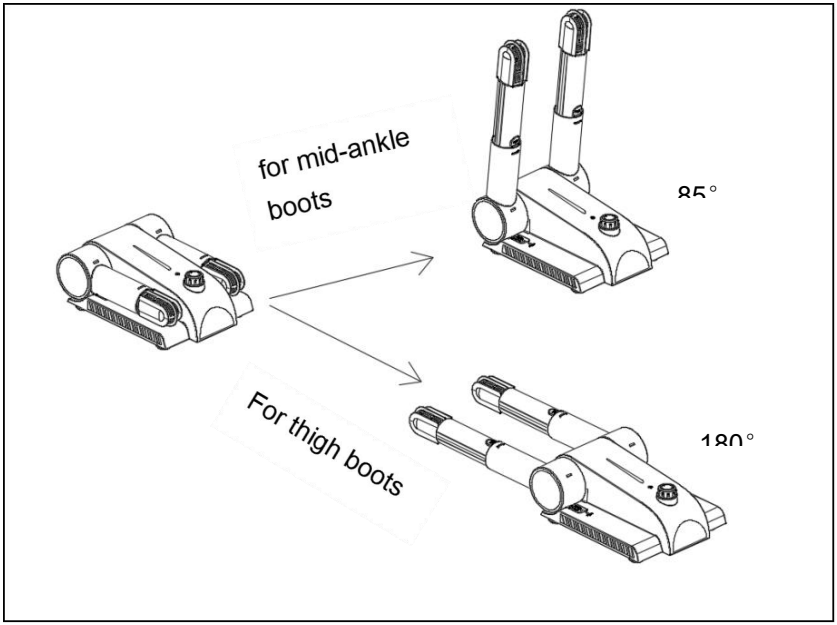

2) Brancher dans la prise .

3) Selon le type de chaussure et l'humidité, définissez le temps de séchage Tournez le bouton de la minuterie dans le sens des aiguilles d'une montre jusqu'à la durée que vous avez définie. Le sèche-linge fonctionne alors. Une fois terminé, le bouton de la minuterie reviendra sur la position « OFF ».

4) Retirez la prise après séchage, repoussez le bouton de réglage et abaissez le support .

5) Sélectionnez le réglage de chaleur ou d'absence de chaleur en appuyant sur l'interrupteur à bascule situé en haut du boîtier

6) Tournez le bouton de la minuterie dans le sens des aiguilles d' une montre jusqu'à la marque de 180 minutes pour activer initialement l'interrupteur de la minuterie (veuillez noter que cela est très important), puis tournez le bouton dans le sens inverse des aiguilles d'une montre jusqu'au temps de séchage souhaité. La minuterie s'éteindra automatiquement.

3. Remarque :

1) Faites attention à la chaleur du sèche-chaussures après son fonctionnement

2) Si vous souhaitez arrêter le travail pendant le séchage, veuillez tourner

le bouton de la minuterie dans le sens inverse des aiguilles d'une montre jusqu'à la position « OFF »
3) Débranchez l'appareil et coupez immédiatement l'alimentation si des événements anormaux se produisent pendant le séchage, comme un bruit anormal, une odeur, une surchauffe et du smog.
4) Si l'alimentation électrique a été coupée pendant le séchage, veuillez débrancher la prise pour votre sécurité.

Veuillez l'envoyer au centre de service pour réparation, ne le réparez pas en privé pour éviter tout danger.

Fabricant : Shanghaimuxinmuyeyouxiangongsi
Adresse : Shuangchenglu 803nong11hao1602A-1609shi, baoshanqu, Shanghai 200000 CN.
Importé en Australie : SIHAO PTY LTD. 1 ROKEVA STREETEASTWOOD NSW 2122 Australie
Importé aux États-Unis : Sanven Technology Ltd. Suite 250, 9166 Anaheim Place, Rancho Cucamonga, CA 91730

EC	**REP**

E-CrossStu GmbH
Mainzer Landstr.69, 60329 Frankfurt am Main.

UK	**REP**

YH CONSULTING LIMITED.
C/0 YH Consulting Limited Office 147, Centurion House, London Road, Staines-upon-Thames, Surrey, TW18 4AX

VEVOR®

TOUGH TOOLS, HALF PRICE

Technique Certificat d'assistance et de garantie électronique

www.vevor.com/support

VEVOR®

TOUGH TOOLS, HALF PRICE

Technischer Support und E-Garantie-Zertifikat www.vevor.com/support

SCHUHTROCKNER

BEDIENUNGSANLEITUNG

Wir sind weiterhin bestrebt, Ihnen Werkzeuge zu wettbewerbsfähigen Preisen anzubieten. "Sparen Sie die Hälfte", "Halber Preis" oder andere ähnliche Ausdrücke, die wir nur verwenden
stellt eine Schätzung der Einsparungen dar, die Sie durch den Kauf bestimmter Werkzeuge erzielen können
mit uns im Vergleich zu den großen Top-Marken und bedeutet nicht unbedingt, Abdeckung alle von uns angebotenen Werkzeugkategorien. Wir möchten Sie bitten, zu überprüfen sorgfältig
wenn Sie bei uns eine Bestellung aufgeben, wenn Sie tatsächlich Speichern
Hälfte im Vergleich mit den Top-Großmarken.

VEVOR®

TOUGH TOOLS, HALF PRICE

SHOE DRYER

MODELL: SD-004NB

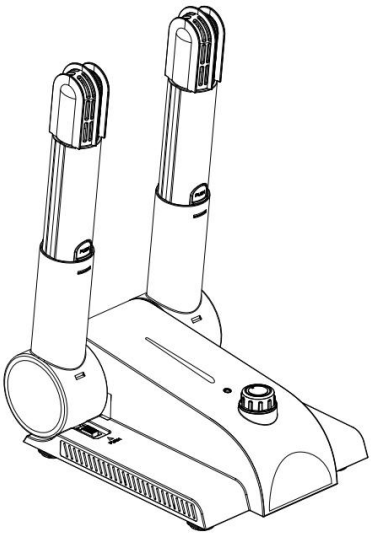

Brauchen Sie Hilfe? Kontaktieren Sie uns!

Sie haben Fragen zu unseren Produkten? Sie benötigen technischen Support? Dann kontaktieren Sie uns gerne:

Technischer Support und E-Garantie-Zertifikat
www.vevor.com/support

Dies ist die Originalanleitung. Bitte lesen Sie alle Anweisungen im Handbuch sorgfältig durch, bevor Sie es in Betrieb nehmen. VEVOR behält sich eine klare Auslegung unseres Benutzerhandbuchs vor. Das Erscheinungsbild des Produkts hängt von dem Produkt ab, das Sie erhalten haben. Bitte verzeihen Sie uns, dass wir Sie nicht erneut informieren, wenn es Technologie- oder Software-Updates für unser Produkt gibt .

INSTRUCTIONS

Vielen Dank, dass Sie sich für dieses Produkt entschieden haben . Bitte lesen Sie vor der Anwendung alle Hinweise sorgfältig durch. Die Informationen helfen Ihnen, optimale Ergebnisse zu erzielen.

	Warnung: Um das Verletzungsrisiko zu verringern, muss der Benutzer die Bedienungsanleitung sorgfältig lesen.
	Dieses Gerät entspricht Teil 15 der FCC-Bestimmungen. Der Betrieb unterliegt den folgenden zwei Bedingungen: (1) Dieses Gerät darf keine schädlichen Störungen verursachen und (2) dieses Gerät muss alle empfangenen Störungen akzeptieren, einschließlich Störungen, die einen unerwünschten Betrieb verursachen können.
	Dieses Produkt unterliegt den Bestimmungen der europäischen Richtlinie 2012/19/EU. Das Symbol einer durchgestrichenen Mülltonne weist darauf hin, dass dieses Produkt in der Europäischen Union einer getrennten Müllentsorgung unterliegt. Dies gilt für das Produkt und alle mit diesem Symbol gekennzeichneten Zubehörteile. So gekennzeichnete Produkte dürfen nicht im normalen Hausmüll entsorgt werden, sondern müssen an einer Sammelstelle für das Recycling von elektrischen und elektronischen Geräten abgegeben werden .
	Nur zur Verwendung im Innenbereich

⚠ **WARNUNG:**

Bitte lesen Sie dieses Handbuch vor der Verwendung des Produkts sorgfältig durch. Andernfalls kann es zu schweren Verletzungen kommen.

Benutzen Sie das Gerät ausschließlich für den privaten und dafür vorgesehenen Zweck. Für den gewerblichen Einsatz ist dieses Gerät nicht geeignet .

Von Wärmequellen, direkter Sonneneinstrahlung und Feuchtigkeit fernhalten .

(**Wichtig: Tauchen Sie es niemals direkt in eine Flüssigkeit oder legen Sie es in frisch gewaschene Schuhe mit scharfen** Kanten.

Nicht ins Wasser gießen.!!

13. Schalten Sie das Gerät bei Nichtgebrauch zur Reinigung oder zum Wegräumen aus und ziehen Sie stets den Stecker aus der Steckdose (ziehen Sie am Stecker, nicht am Kabel) und entfernen Sie das aufgesteckte Zubehör.

14. Um Kinder vor Gefahren durch Elektrogeräte zu schützen, achten Sie darauf, dass das Kabel niedrig hängt und Kinder keinen Zugang zum Gerät haben.

15. Überprüfen Sie das Gerät und das Kabel regelmäßig auf Beschädigungen. Benutzen Sie das Gerät nicht, wenn es beschädigt ist.

16. Versuchen Sie nicht, das Gerät selbst zu reparieren. Wenden Sie sich immer an einen autorisierten Techniker. Um Gefährdungen zu vermeiden, lassen Sie ein defektes Kabel immer nur vom Hersteller, unserem Kundendienst oder einer qualifizierten Person durch ein Kabel des gleichen Typs ersetzen.

17. Verwenden Sie nur Original-Ersatzteile.

18. Beachten Sie unbedingt die nachfolgenden „ Besonderen Sicherheitshinweise “ .

SPECIAL SAFETY INSTRUCTIONS

35) Bitte lesen Sie das Handbuch vor der Verwendung sorgfältig durch.
36) Überprüfen Sie das Kabel immer vor der Verwendung, um Stromschläge und Brände zu vermeiden.
37) Möglicherweise müssen Sie überprüfen, ob Ihre Stromquelle der in der Tabelle angegebenen Spannung entspricht . um die Spannung des Landes einzuhalten, bevor Sie die Maschine verwenden.
38) Um einen Brand zu vermeiden, drehen Sie den Timerknopf auf die Position „ OFF “ und ziehen Sie den Stecker, wenn der Trockner nicht funktioniert.
39) Vermeiden Sie direkte Sonneneinstrahlung und halten Sie den Kunststoff von Wärmequellen fern, um Verformungen und Farbveränderungen zu vermeiden.
40) Nicht im Badezimmer verwenden .
41) Nicht auf Ethylen, Harzteppichen und anderen weichen, unsicheren Materialien verwenden .
42) Sie das Gehäuse des Trockners nicht .
43) Lassen Sie den Trockner nicht vibrieren und heftig schlagen.
44) Nicht verkehrt herum verwenden .
45) Verwenden Sie es nicht für andere Zwecke, sondern nur für die Trocknungsfunktion.
46) Sie keine Stoffe ein , die Probleme verursachen könnten.
47) Während des Gebrauchs dürfen Auslass und Entlüftung nicht blockiert sein.
48) Halten Sie das Gerät von anderen Heizquellen bzw. entflammbaren

Quellen fern.

49) Verwenden Sie dieses Produkt nicht in/über/in der Nähe von brennbaren Objekten (Teppich, Lampenöl, ätherisches Öl, Wasser usw.) oder brennbarem Objektzubehör .

50) Außerhalb der Reichweite von Kindern aufbewahren.

51) Die Halterung muss sich bei Verwendung in Standposition befinden.

PRODUCT PARAMETER

Modell	**SD-004NB**		
Bezirk	Nordamerika	Europa	Australien
Adapter Nennspannung	Wechselstrom 110 bis 120 V	Wechselstrom 220 bis 240 V	Wechselstrom 220 bis 240 V
Nennleistung	170 W		
Temperatur	45-65℃ bei Raumtemperatur		
Maximale Zeit des Timers	180 Minuten		

PRODUCT USAGE

Zeiteinstellung

Stellen Sie die Zeit bitte entsprechend dem Formular ein (bei einer Temperatur von 20 °C). Im Winter etwas verlängern . Wenn die Schuhe nicht ausreichend trocknen, verlängern Sie die Zeit bitte entsprechend, aber nicht zu lang.

Sportschuhe	ca. 20 Minuten
Stiefel	ca. 20 Minuten
Lederschuhe	ca. 15 Minuten

Hinweis : Die oben genannten Parameter gelten für nasse Schuhe . Bei über nassen Schuhen können die Werte länger sein.

Anwendung

5. Stellen Sie den Schuhtrockner an Bord oder trocknen Sie glatten Boden. Und rollen Sie das Kabel unter der Maschine ab .

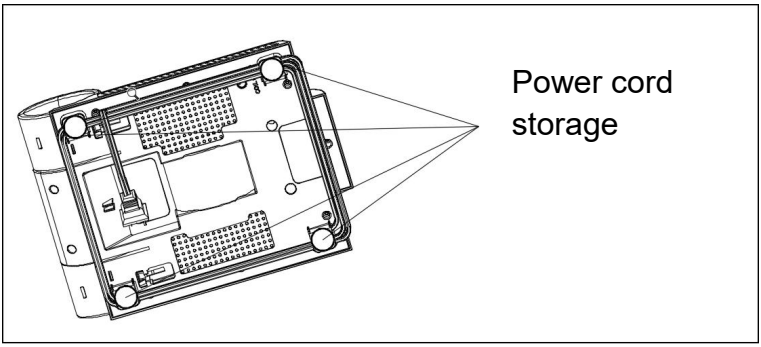

6. Schritte :

3) Drücken Sie die Neigungstaste, öffnen Sie die Halterung in die aufrechte Position (für normale Schuhe oder leichte Stiefel) oder horizontale Position (für schwere oder lange Stiefel) und lassen Sie die Neigungstaste los . Ziehen Sie die oberen Rohre, um längere Stiefel zu trocknen, indem Sie die Schrumpftasten auf beiden Seiten drücken, oder setzen Sie die Schuhe zum Schrumpfen auf die Halterung .

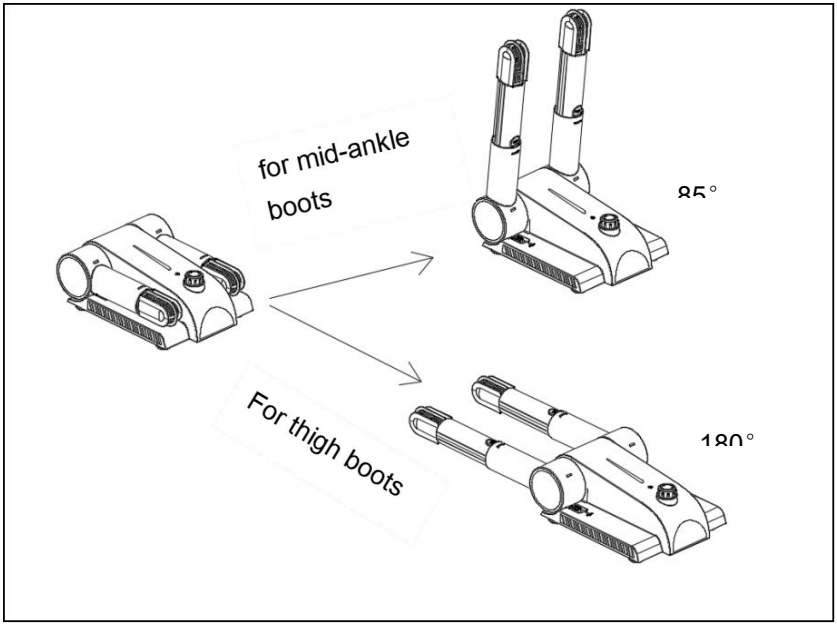

2) In die Steckdose stecken .

3) Stellen Sie je nach Schuhtyp und Feuchtigkeit die Trocknungszeit ein Drehen Sie den Timerknopf im Uhrzeigersinn auf die von Ihnen eingestellte Zeit. Dann läuft der Trockner. Wenn der Vorgang abgeschlossen ist, kehrt der Timerknopf in die Position „AUS“ zurück.

4) Nach dem Trocknen den Stecker ziehen, den Pitch-Knopf nach hinten drücken und die Halterung nach unten schieben .

5) Wählen Sie die Heiz- oder Nicht-Heizstufe durch Drücken des Wippschalters oben am Gehäuse

6) Drehen Sie den Timerknopf im Uhrzeigersinn auf die 180-Minuten-Markierung, um den Timerschalter zunächst zu aktivieren (bitte beachten Sie, da dies sehr wichtig ist), und drehen Sie den Knopf dann gegen den Uhrzeigersinn zurück auf die gewünschte Trocknungszeit. Der Timer schaltet sich automatisch aus.

3. Hinweis:

1) Seien Sie vorsichtig mit der Hitze des Schuhtrockners nach seiner Arbeit

2) Wenn Sie die Arbeit während des Trocknens unterbrechen möchten, drehen Sie den Timerknopf gegen den Uhrzeigersinn auf die Position „OFF“

3) Ziehen Sie den Stecker und unterbrechen Sie sofort die Stromzufuhr,

wenn während des Trocknens ungewöhnliche Dinge passieren, wie z. B. ungewöhnliche Geräusche, Gerüche, Überhitzung oder Smog.
4) Sollte es während des Trocknens zu einem Stromausfall kommen, ziehen Sie zu Ihrer Sicherheit bitte den Stecker.

Bitte senden Sie das Gerät zur Reparatur an ein Servicecenter. Um Gefahren zu vermeiden, führen Sie die Reparatur nicht selbst durch.

Hersteller: Shanghaimuxinmuyeyouxiangongsi
Adresse: Shuangchenglu 803nong11hao1602A-1609shi, baoshanqu, Shanghai 200000 CN.
Nach AUS importiert: SIHAO PTY LTD. 1 ROKEVA STREETEASTWOOD NSW 2122 Australien
Importiert in die USA: Sanven Technology Ltd. Suite 250, 9166 Anaheim Place, Rancho Cucamonga, CA 91730

EC	REP

E-CrossStu GmbH
Mainzer Landstr.69, 60329 Frankfurt am Main.

UK	REP

YH CONSULTING LIMITED.

C/0 YH Consulting Limited Office 147, Centurion House, London Road, Staines-upon-Thames, Surrey, TW18 4AX

VEVOR®

TOUGH TOOLS, HALF PRICE

Technisch Support und E-Garantie-Zertifikat

www.vevor.com/support

VEVOR®

TOUGH TOOLS, HALF PRICE

Supporto tecnico e certificato di garanzia elettronica www.vevor.com/support

ASCIUGA SCARPE

MANUALE D'USO

Continuiamo a impegnarci per fornirvi strumenti a prezzi competitivi.
"Risparmia la metà", "Metà prezzo" o altre espressioni simili utilizzate solo da noi rappresenta una stima dei risparmi che potresti ottenere acquistando determinati strumenti con noi rispetto ai principali marchi top e non significa necessariamente copertina tutte le categorie di strumenti da noi offerti. Ti ricordiamo cortesemente di verificare accuratamente
quando effettui un ordine con noi se sei effettivamente Risparmio
Metà rispetto ai marchi più importanti.

VEVOR®

TOUGH TOOLS, HALF PRICE

SHOE DRYER

MODELLO: CODICE ARTICOLO: SD-004NB

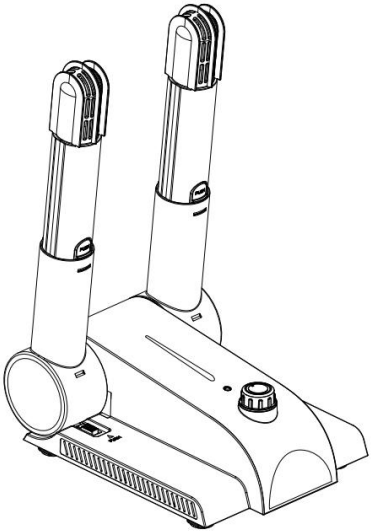

HAI BISOGNO DI AIUTO? CONTATTACI!

Hai domande sui prodotti? Hai bisogno di supporto tecnico? Non esitare a contattarci:

Supporto tecnico e certificato di garanzia elettronica
www.vevor.com/support

Questa è l'istruzione originale, si prega di leggere attentamente tutte le istruzioni del manuale prima di utilizzare il prodotto. VEVOR si riserva una chiara interpretazione del nostro manuale utente. L'aspetto del prodotto sarà soggetto al prodotto ricevuto. Vi preghiamo di perdonarci se non vi informeremo di nuovo se ci sono aggiornamenti tecnologici o software sul nostro prodotto.

INSTRUCTIONS

Grazie mille per aver scelto questo prodotto . Si prega di leggere tutte le istruzioni prima di utilizzarlo. Le informazioni ti aiuteranno a ottenere i migliori risultati possibili.

	Attenzione: per ridurre il rischio di lesioni, l'utente deve leggere attentamente il manuale di istruzioni.
	Questo dispositivo è conforme alla Parte 15 delle Norme FCC. Il funzionamento è soggetto alle seguenti due condizioni: (1) Questo dispositivo non può causare interferenze dannose e (2) questo dispositivo deve accettare qualsiasi interferenza ricevuta, comprese le interferenze che possono causare un funzionamento indesiderato.
	Questo prodotto è soggetto alle disposizioni della Direttiva Europea 2012/19/CE. Il simbolo raffigurante un bidone della spazzatura barrato indica che il prodotto richiede la raccolta differenziata dei rifiuti nell'Unione Europea. Ciò si applica al prodotto e a tutti gli accessori contrassegnati con questo simbolo. I prodotti contrassegnati come tali non possono essere smaltiti con i normali rifiuti domestici, ma devono essere portati in un punto di raccolta per il riciclaggio di dispositivi elettrici ed elettronici .
	Solo per uso interno

SAFETY INSTRUCTIONS

⚠ **AVVERTIMENTO:**

Si prega di leggere attentamente questo manuale prima di utilizzare il prodotto. La mancata osservanza di questa precauzione potrebbe causare gravi lesioni.

L'apparecchio è progettato esclusivamente per uso privato e per lo scopo previsto. Questo apparecchio non è adatto per uso commerciale . Tenerlo lontano da fonti di calore, luce solare diretta, umidità .
(**Importante: non immergerlo mai direttamente in alcun liquido e non inserirlo in scarpe appena lavate con acqua** e bordi taglienti.
Non versare nell'acqua!!

19. Quando si pulisce o si ripone l'apparecchio, spegnerlo e staccare sempre la spina dalla presa di corrente (tirare la spina, non il cavo) se l'apparecchio non è in uso e rimuovere gli accessori montati.

20. Per proteggere i bambini dai pericoli rappresentati dagli apparecchi elettrici, assicurarsi che il cavo penda in basso e che i bambini non abbiano accesso all'apparecchio.

21. Controllare regolarmente l'apparecchio e il cavo per eventuali danni. Non utilizzare l'apparecchio se è danneggiato.

22. Non tentare di riparare l'apparecchio da soli. Rivolgersi sempre a un tecnico autorizzato. Per evitare l'esposizione a pericoli, far sempre sostituire un cavo difettoso solo dal produttore, dal nostro servizio clienti o da una persona qualificata e con un cavo dello stesso tipo.

23. Utilizzare solo ricambi originali.

24. Prestare particolare attenzione alle seguenti " Istruzioni speciali di sicurezza ".

SPECIAL SAFETY INSTRUCTIONS

52) Si prega di leggere attentamente il manuale prima dell'uso.
53) Controllare sempre il filo prima dell'uso per evitare scosse elettriche e incendi.
54) Potrebbe essere necessario verificare che la fonte di alimentazione corrisponda alla tensione di alimentazione indicata nella tabella per soddisfare la tensione elettrica nazionale prima di utilizzare la macchina.
55) Per evitare incendi, ruotare la manopola del timer in posizione " OFF " e staccare la spina quando l'asciugatrice non è in funzione.
56) Evitare l'esposizione diretta al sole e tenere lontano da fonti di calore per evitare deformazioni e cambiamenti di colore della plastica.
57) Non usare in bagno.
58) Non utilizzare su tappeti in etilene, resina e altri materiali morbidi e pericolosi.
59) Non lavare il corpo dell'asciugatrice per evitare urti e guasti.
60) Non far vibrare e non usare l'asciugatrice con troppa forza.
61) Non utilizzare capovolto .
62) Non utilizzarlo per altri scopi, ma solo per la funzione di asciugatura.
63) Non inalare sostanze che potrebbero causare problemi.
64) Durante l'uso, la presa e lo sfiato non devono essere ostruiti.
65) Tenere l'apparecchio lontano da altre fonti di calore o fonti infiammabili.
66) Non utilizzare questo prodotto in/sopra/vicino a oggetti infiammabili (tappeti, olio per lampade, olio volatile, acqua, ecc.) o accessori combustibili .
67) Tenere lontano dalla portata dei bambini.
68) La staffa deve essere posizionata in posizione verticale durante l'uso.

PRODUCT PARAMETER

Modello	CODICE ARTICOLO: SD-004NB		
Quartiere	America del Nord	Europa	Australia
Adattatore Tensione nominale	CA 110~120V	CA 220~240V	CA 220~240V
Potenza nominale	170W		
Temperatura	45-65℃ a temperatura ambiente		
Tempo massimo del timer	180 minuti		

PRODUCT USAGE

Impostazione dell'ora

Impostare il tempo in riferimento al modulo (a una temperatura di 20 ℃), prolungare moderatamente in inverno. Se le scarpe non si asciugano abbastanza, estendere opportunamente il tempo, ma non troppo.

Scarpe sportive	circa 20 minuti
Stivali	circa 20 minuti
Scarpe in pelle	circa 15 minuti

Nota : i parametri sopra indicati si riferiscono alle scarpe bagnate ; se indossate su scarpe bagnate, i tempi potrebbero essere più lunghi.

Come usare

7. Metti l'asciugatrice per le scarpe a bordo o asciugale pavimento liscio. e srotolare il cavo sotto la macchina .

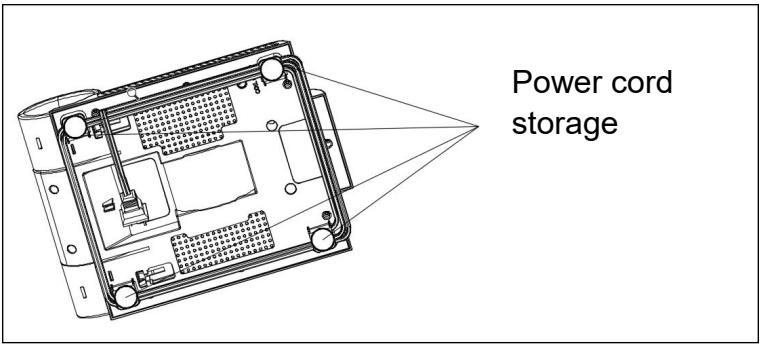

8. Passaggi :

4) Premere il pulsante di restringimento, aprire la staffa in posizione verticale (per scarpe normali o stivali leggeri) o in posizione orizzontale (per stivali pesanti o lunghi) e rilasciare il pulsante di restringimento , tirare i tubi superiori per asciugare gli stivali più lunghi premendo i due pulsanti di restringimento laterali o, per restringere, posizionare le scarpe sulla staffa .

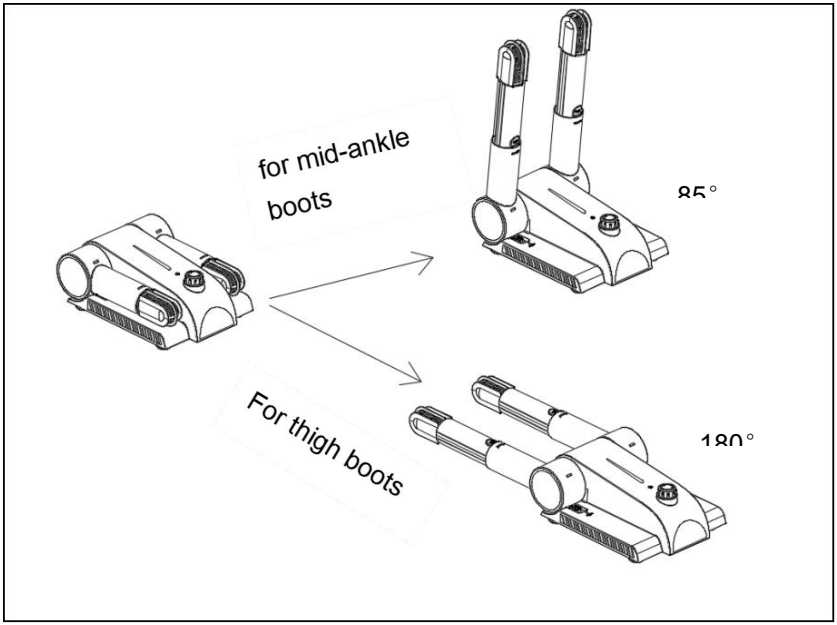

2) Inserire la spina nella presa .

3) Impostare il tempo di asciugatura in base al tipo di scarpa e all'umidità Ruotare la manopola del timer in senso orario fino all'ora impostata. L'asciugatrice funzionerà. Al termine, la manopola del timer tornerà in posizione "OFF".

4) Dopo l'asciugatura, estrarre la spina, premere indietro il pulsante di inclinazione e abbassare la staffa .

5) Selezionare l'impostazione di calore o di assenza di calore premendo l'interruttore a bilanciere nella parte superiore dell'alloggiamento

6) Ruotare la manopola del timer in senso orario fino al segno di 180 minuti per attivare inizialmente l'interruttore del timer (si prega di notare che questo è molto importante), quindi ruotare la manopola in senso antiorario per tornare al tempo di asciugatura desiderato. Il timer si spegnerà automaticamente.

3. Nota:

1) Fare attenzione al calore dell'asciugascarpe dopo il suo utilizzo

2) Se si desidera interrompere il lavoro durante l'asciugatura, ruotare la manopola del timer in senso antiorario sulla posizione "OFF"

3) Staccare la spina e interrompere immediatamente la corrente se durante l'asciugatura si verificano situazioni anomale, come rumori

anomali, odori, surriscaldamento e smog.
4) Se durante l'asciugatura si verifica un'interruzione di corrente, per motivi di sicurezza staccare la spina.

Inviare il prodotto al centro di assistenza per la riparazione, non effettuare riparazioni privatamente per evitare situazioni pericolose.

Produttore: Shanghaimuxinmuyeyouxiangongsi
Indirizzo: Shuangchenglu 803nong11hao1602A-1609shi, baoshanqu, shanghai 200000 CN.
Importato in AUS: SIHAO PTY LTD. 1 ROKEVA STREETEASTWOOD NSW 2122 Australia
Importato negli USA: Sanven Technology Ltd. Suite 250, 9166 Anaheim Place, Rancho Cucamonga, CA 91730

EC	REP

E-CrossStu GmbH
Mainzer Landstr.69, 60329 Frankfurt am Main.

UK	REP

YH CONSULTING LIMITED.
C/0 YH Consulting Limited Office 147, Centurion House, London Road, Staines-upon-Thames, Surrey, TW18 4AX

VEVOR®

TOUGH TOOLS, HALF PRICE

Tecnico Supporto e certificato di garanzia elettronica

www.vevor.com/support

VEVOR®

TOUGH TOOLS, HALF PRICE

Soporte técnico y certificado de garantía electrónica www.vevor.com/support

SECADOR DE ZAPATOS

MANUAL DE USUARIO

Seguimos comprometidos a brindarle herramientas a precios competitivos.
"Ahorra la mitad", "mitad de precio" o cualquier otra expresión similar utilizada únicamente por nosotros
Representa una estimación de los ahorros que podría obtener al comprar ciertas herramientas.
con nosotros en comparación con las principales marcas líderes y no significa necesariamente cubrir
Todas las categorías de herramientas que ofrecemos. Le recordamos que debe verificar con cuidado
Cuando realiza un pedido con nosotros, si realmente está Ahorro
Medio en comparación con las principales marcas líderes.

VEVOR®

TOUGH TOOLS, HALF PRICE

SHOE DRYER

MODELO: SD-004NB

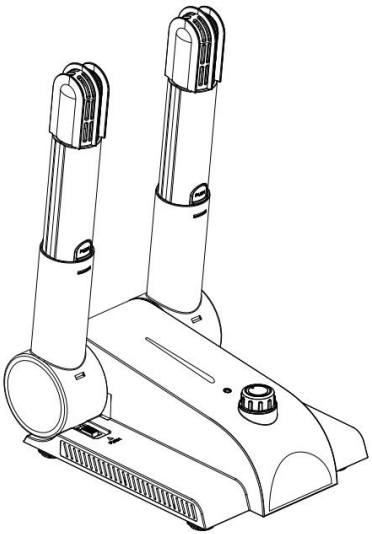

¿NECESITA AYUDA? ¡CONTÁCTENOS!

¿Tiene preguntas sobre el producto? ¿Necesita asistencia técnica? No dude en ponerse en contacto con nosotros:

Soporte técnico y certificado de garantía electrónica
www.vevor.com/support

Estas son las instrucciones originales, lea atentamente todas las instrucciones del manual antes de utilizar el producto. VEVOR se reserva una interpretación clara de nuestro manual de usuario. La apariencia del producto estará sujeta al producto que recibió. Perdónenos por no informarle nuevamente si hay actualizaciones de tecnología o software en nuestro producto.

INSTRUCTIONS

Muchas gracias por elegir este producto . Lea todas las instrucciones antes de usarlo. La información le ayudará a lograr los mejores resultados posibles.

	Advertencia: Para reducir el riesgo de lesiones, el usuario debe leer atentamente el manual de instrucciones.
	Este dispositivo cumple con la Parte 15 de las Normas de la FCC. Su funcionamiento está sujeto a las dos siguientes Condiciones: (1) Este dispositivo no puede causar interferencias dañinas y (2) este dispositivo debe aceptar cualquier interferencia recibida, incluida aquella que pueda causar un funcionamiento no deseado.
	Este producto está sujeto a las disposiciones de la Directiva Europea 2012/19/CE. El símbolo que muestra un contenedor de basura tachado indica que el producto requiere una recogida selectiva de residuos en la Unión Europea. Esto se aplica al producto y a todos los accesorios marcados con este símbolo. Los productos marcados como tales no pueden desecharse con los residuos domésticos normales, sino que deben llevarse a un punto de recogida para reciclar dispositivos eléctricos y electrónicos .
	Uso en interiores únicamente

⚠ADVERTENCIA:

Lea atentamente este manual antes de utilizar el producto. De lo contrario, podría sufrir lesiones graves.

El aparato está destinado exclusivamente al uso privado y al fin previsto. Este aparato no es apto para uso comercial .
Mantener alejado de fuentes de calor, luz solar directa, humedad .
(**Importante: nunca lo sumerja directamente en ningún líquido ni lo coloque en zapatos que acaban de lavarse con agua** y bordes afilados.

¡¡No verter en el agua!!

25. A la hora de limpiar o guardar el aparato, apaguelo y desenchufe siempre el aparato de la toma de corriente (tire del enchufe, no del cable) si no lo utiliza y retire los accesorios acoplados.

26. Para proteger a los niños de los peligros que plantean los aparatos eléctricos, asegúrese de que el cable cuelgue bajo y que los niños no tengan acceso al aparato.

27. Compruebe periódicamente que el aparato y el cable no presenten daños. No utilice el aparato si está dañado.

28. No intente reparar el aparato por su cuenta. Póngase siempre en contacto con un técnico autorizado. Para evitar riesgos, encargue siempre la sustitución de un cable defectuoso únicamente al fabricante, a nuestro servicio de atención al cliente o a una persona cualificada y por un cable del mismo tipo.

29. Utilice únicamente repuestos originales.

30. Preste especial atención a las siguientes " Instrucciones especiales

de seguridad ".

SPECIAL SAFETY INSTRUCTIONS

69) Lea atentamente el manual antes de usarlo.
70) Compruebe siempre el cable antes de usarlo para evitar accidentes por descarga eléctrica e incendio.
71) Es posible que sea necesario verificar que su fuente de alimentación corresponda con el suministro de voltaje que se indica en la tabla. Para cumplir con el voltaje nacional antes de usar la máquina.
72) Para evitar incendios, gire la perilla del temporizador a la posición " OFF " y desconecte el enchufe cuando la secadora no esté funcionando.
73) Evite la luz solar directa y manténgalo alejado de fuentes de calor para evitar la distorsión y el cambio de color del plástico.
74) No usar en el baño.
75) No lo use sobre alfombras de etileno, resina u otros materiales blandos e inseguros.
76) No lave el cuerpo de la secadora para evitar golpes y averías.
77) No vibre ni golpee la secadora con fuerza.
78) No lo use al revés.
79) No lo use para otros fines que no sean la función de secado.
80) No inhale cosas que puedan causar problemas.
81) Durante el uso, la salida y el respiradero no deben quedar obstruidos.
82) Mantenga el aparato alejado de otras fuentes de calor o inflamables.
83) No utilice este producto en, encima o cerca de objetos inflamables (alfombras, aceite de lámpara, aceite volátil, agua, etc.) ni de accesorios o objetos combustibles .
84) Mantener alejado de los niños.
85) El soporte deberá estar en posición vertical durante su uso.

PRODUCT PARAMETER

Modelo	**SD-004NB**		
Distrito	América del norte	Europa	Australia
Voltaje nominal del adaptador	CA 110 ~ 120 V	CA 220 ~ 240 V	CA 220 ~ 240 V
Potencia nominal	170 W		
Temperatura	45-65 ℃ a temperatura ambiente		
Tiempo máximo del temporizador	180 minutos		

PRODUCT USAGE

Ajuste de hora

Establezca el tiempo de acuerdo con la forma (a una temperatura de 20 ℃), prolongue moderadamente en invierno. Si los zapatos no se secan lo suficiente, extienda el tiempo adecuadamente, pero no lo deje demasiado tiempo.

Calzado deportivo	aproximadamente 20 minutos
Botas	aproximadamente 20 minutos
Zapatos de cuero	aproximadamente 15 minutos

Nota : Los parámetros anteriores son para zapatos mojados , si están demasiado mojados, puede tardar más.

Cómo utilizar

9. Coloque un secador de zapatos a bordo o séquelo. Piso liso y desenrolle el cable debajo de la máquina .

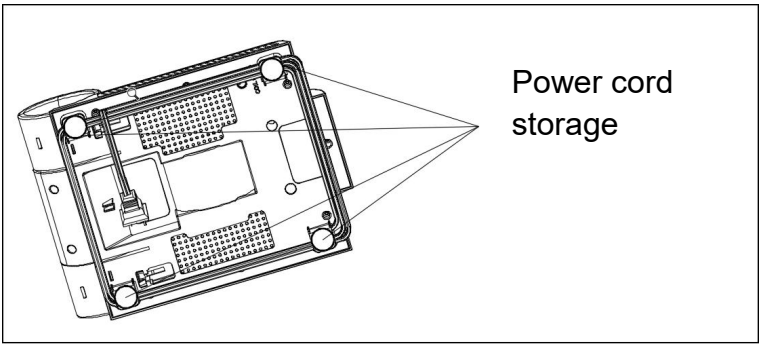

10. Pasos :

5) Presione el botón de inclinación, abra el soporte a su posición vertical (para zapatos normales o botas livianas) o posición horizontal (para botas pesadas o largas) y suelte el botón de inclinación , tire de los tubos superiores para secar botas más largas presionando los botones de contracción de los dos lados o para encoger, coloque los zapatos en el soporte .

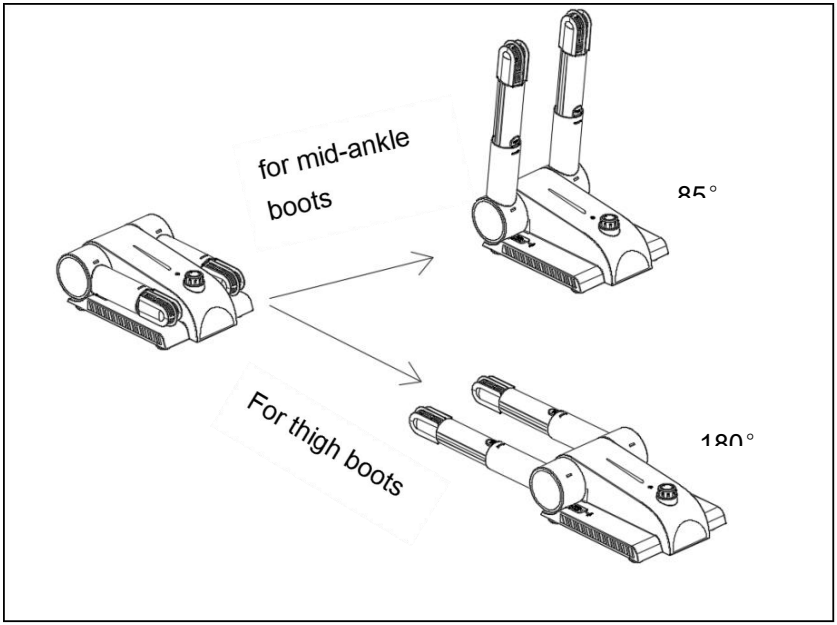

2) Enchufe en el receptáculo .

3) Según el tipo de calzado y la humedad, establezca el tiempo de secado. Gire la perilla del temporizador en el sentido de las agujas del reloj hasta la hora configurada. Luego, la secadora estará funcionando. Cuando termine, la perilla del temporizador volverá a la posición "APAGADO".

4) Retire el enchufe después del secado, presione hacia atrás el botón de inclinación y presione hacia abajo el soporte .

5) Seleccione la configuración de calor o sin calor presionando el interruptor basculante en la parte superior de la carcasa.

6) Gire la perilla del temporizador en el sentido de las agujas del reloj hasta la marca de 180 minutos para activar inicialmente el interruptor del temporizador (tenga en cuenta que esto es muy importante), luego gire la perilla en el sentido contrario a las agujas del reloj nuevamente hasta el tiempo de secado deseado. El temporizador se apagará automáticamente.

3. Nota:

1) Tenga cuidado con el calor del secador de zapatos después de su funcionamiento.

2) Si desea detener el trabajo durante el secado, gire la perilla del temporizador en sentido antihorario a la posición "OFF" (APAGADO).

3) Desconecte el enchufe y corte la energía inmediatamente si ocurren

cosas anormales durante el secado, como ruidos anormales, olores, sobrecalentamiento y contaminación.
4) Si se corta la energía durante el secado, desenchufe el aparato para su seguridad.

Envíelo al centro de servicio para su reparación. No lo repare de forma privada para evitar situaciones inseguras.

Fabricante: Shanghaimuxinmuyeyouxiangongsi
Dirección: Shuangchenglu 803nong11hao1602A-1609shi, baoshanqu, shanghai 200000 CN.
Importado a AUS: SIHAO PTY LTD. 1 ROKEVA STREETEASTWOOD NSW 2122 Australia
Importado a EE. UU.: Sanven Technology Ltd. Suite 250, 9166 Anaheim Place, Rancho Cucamonga, CA 91730

EC	REP

E-CrossStu GmbH
Mainzer Landstr.69, 60329 Frankfurt am Main.

UK	REP

YH CONSULTING LIMITED.

C/0 YH Consulting Limited Office 147, Centurion House, London Road, Staines-upon-Thames, Surrey, TW18 4AX

VEVOR®

TOUGH TOOLS, HALF PRICE

Técnico Certificado de soporte y garantía electrónica

www.vevor.com/support

VEVOR®

TOUGH TOOLS, HALF PRICE

Wsparcie techniczne i certyfikat gwarancji elektronicznej www.vevor.com/support

SUSZARKA DO BUTÓW

INSTRUKCJA OBSŁUGI

Nadal staramy się oferować Państwu narzędzia w konkurencyjnych cenach.
„Oszczędź połowę", „Połowa ceny" lub jakiekolwiek inne podobne wyrażenia używane wyłącznie przez nas
przedstawia szacunkowe oszczędności, jakie możesz uzyskać kupując określone narzędzia
z nami w porównaniu do głównych, najlepszych marek i niekoniecznie oznacza to okładka wszystkie kategorie narzędzi oferowanych przez nas. Przypominamy o sprawdzeniu ostrożnie
gdy składasz u nas zamówienie, jeśli faktycznie Oszczędność
Połowa w porównaniu z wiodącymi markami.

VEVOR®

TOUGH TOOLS, HALF PRICE

SHOE DRYER

MODEL: SD-004NB

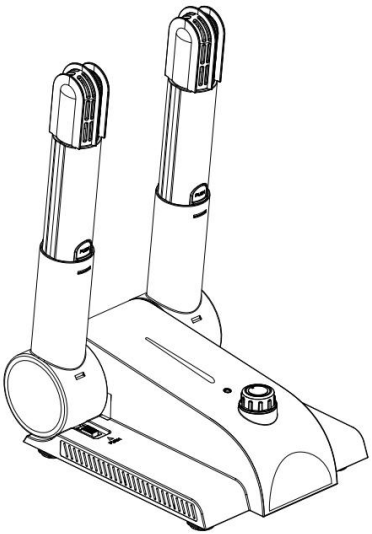

POTRZEBUJESZ POMOCY? SKONTAKTUJ SIĘ Z NAMI!

Masz pytania dotyczące produktu? Potrzebujesz wsparcia technicznego? Skontaktuj się z nami:

Wsparcie techniczne i certyfikat e-gwarancji
www.vevor.com/support

To jest oryginalna instrukcja, przed użyciem należy uważnie przeczytać wszystkie instrukcje. VEVOR zastrzega sobie jasną interpretację naszej instrukcji obsługi. Wygląd produktu będzie zależał od produktu, który otrzymałeś. Prosimy o wybaczenie, że nie poinformujemy Cię ponownie, jeśli w naszym produkcie pojawią się jakiekolwiek aktualizacje technologiczne lub oprogramowania.

INSTRUCTIONS

Dziękujemy bardzo za wybranie tego produktu . Przed użyciem przeczytaj wszystkie instrukcje. Informacje te pomogą Ci osiągnąć najlepsze możliwe rezultaty.

	Ostrzeżenie: Aby zminimalizować ryzyko obrażeń, użytkownik powinien uważnie przeczytać instrukcję obsługi.
	To urządzenie jest zgodne z częścią 15 przepisów FCC. Eksploatacja podlega następującym dwóm zasadom warunki: (1) Urządzenie to nie może powodować szkodliwych zakłóceń oraz (2) Urządzenie to musi akceptować wszelkie odbierane zakłócenia, w tym zakłócenia, które mogą powodować niepożądane działanie.
	Ten produkt podlega postanowieniom Dyrektywy Europejskiej 2012/19/WE. Symbol przedstawiający przekreślony kosz na śmieci na kółkach oznacza, że produkt wymaga oddzielnej zbiórki odpadów w Unii Europejskiej. Dotyczy to produktu i wszystkich akcesoriów oznaczonych tym symbolem. Produktów oznaczonych w ten sposób nie można wyrzucać razem ze zwykłymi odpadami domowymi, ale należy je oddać do punktu zbiórki w celu recyklingu urządzeń elektrycznych i elektronicznych .
	Tylko do użytku wewnątrz pomieszczeń

SAFETY INSTRUCTIONS

⚠OSTRZEŻENIE:

Przed użyciem produktu należy uważnie przeczytać tę instrukcję. Nieprzestrzeganie jej może skutkować poważnymi obrażeniami.

Urządzenie jest przeznaczone wyłącznie do użytku prywatnego i do przewidzianego celu. To urządzenie nie nadaje się do użytku komercyjnego .

Przechowywać z dala od źródeł ciepła, bezpośredniego światła słonecznego i wilgoci .

(**Ważne: nigdy nie zanurzaj go bezpośrednio w żadnym płynie ani nie wkładaj do butów , które zostały właśnie wyprane w wodzie** i mają ostre krawędzie.

Nie wlewać do wody.!!

31. Przed czyszczeniem lub odłożeniem urządzenia wyłącz je i zawsze wyjmij wtyczkę z gniazdka (ciągnij za wtyczkę, nie za kabel), jeśli nie używasz urządzenia i usuń podłączone akcesoria.

32. Aby chronić dzieci przed niebezpieczeństwami związanymi z urządzeniami elektrycznymi, należy zadbać o to, aby kabel zwisał nisko i aby dzieci nie miały dostępu do urządzenia.

33. Regularnie sprawdzaj, czy urządzenie i kabel nie są uszkodzone. Nie używaj urządzenia, jeśli jest uszkodzone.

34. Nie próbuj naprawiać urządzenia samodzielnie. Zawsze skontaktuj się z autoryzowanym technikiem. Aby uniknąć narażenia na niebezpieczeństwo, zawsze zlecaj wymianę uszkodzonego kabla wyłącznie producentowi, naszemu działowi obsługi klienta lub wykwalifikowanej osobie i przy użyciu kabla tego samego typu.

35. Stosuj wyłącznie oryginalne części zamienne.

36. Należy zwrócić szczególną uwagę na następujące „ Specjalne instrukcje bezpieczeństwa ” .

SPECIAL SAFETY INSTRUCTIONS

86) Przed użyciem należy uważnie przeczytać instrukcję.
87) Przed użyciem należy zawsze sprawdzić przewód, aby uniknąć porażenia prądem lub pożaru.
88) Może być konieczne sprawdzenie źródła zasilania, czy odpowiada napięciu zasilania podanemu w tabeli aby przed użyciem maszyny sprawdzić, czy napięcie w sieci jest zgodne z napięciem obowiązującym w kraju .
89) Aby uniknąć pożaru, ustaw pokrętło timera w pozycji „ OFF ” i wyjmij wtyczkę z gniazdka, gdy suszarka nie pracuje.
90) Unikaj bezpośredniego światła słonecznego i trzymaj z dala od źródeł ciepła, aby zapobiec odkształceniu i zmianie koloru plastiku.
91) Nie używać w łazience.
92) Nie stosować na dywanach etylenowych, żywicznych i innych miękkich, niebezpiecznych materiałach.
93) Nie myj korpusu suszarki , aby uniknąć wstrząsu i uszkodzenia.
94) Nie wibruj i nie uderzaj suszarką zbyt mocno.
95) Nie używać do góry nogami.
96) Nie należy używać go do niczego innego, tylko do suszenia.
97) Nie wdychaj substancji, które mogą powodować problemy.
98) Podczas użytkowania wylot i odpowietrznik nie mogą być zablokowane.
99) Trzymaj urządzenie z dala od innych źródeł ciepła i źródeł łatwopalnych.

100) Nie należy używać tego produktu w/nad/w pobliżu przedmiotów łatwopalnych (dywan, lampa naftowa, olejek lotny, woda itp.) lub akcesoriów łatwopalnych .

101) Trzymać z dala od dzieci.

102) Podczas użytkowania uchwyt powinien znajdować się w pozycji stojącej.

PRODUCT PARAMETER

Model	**SD-004NB**		
Dzielnica	Ameryka Północna	Europa	Australia
Napięcie znamionowe adaptera	Prąd zmienny 110~120 V	Prąd zmienny 220~240 V	Prąd zmienny 220~240 V
Moc znamionowa	170 W		
Temperatura	45-65℃ w temperaturze pokojowej		
Maksymalny czas timera	180 minut		

PRODUCT USAGE

Ustawienie czasu

Proszę ustawić czas zgodnie z formularzem (przy temperaturze 20℃), umiarkowanie wydłużyć zimą. Jeśli buty nie wyschną wystarczająco,

należy odpowiednio wydłużyć czas, ale nie za długi.

Buty sportowe	około 20 minut
Buty	około 20 minut
Buty skórzane	około 15 minut

Uwaga : Powyższe parametry dotyczą mokrych butów . W przypadku zbyt mokrych butów czas może być dłuższy.

Jak używać

11. Umieść suszarkę do butów na pokładzie lub wysusz gładką podłogę i rozwiń przewód pod maszyną .

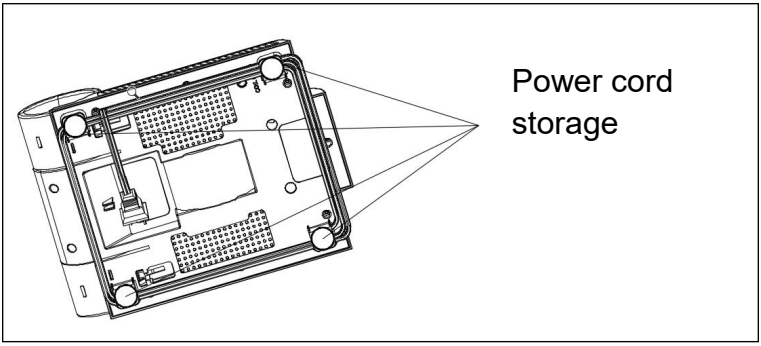

12. Kroki :

6) Naciśnij przycisk skoku, otwórz uchwyt do pozycji pionowej (w przypadku zwykłych lub lekkich butów) lub poziomej (w przypadku ciężkich lub długich butów), a następnie zwolnij przycisk skoku , pociągnij górne rurki, aby wysuszyć dłuższe buty, naciskając przyciski kurczące się po obu stronach lub w celu skurczenia, a następnie załóż buty na uchwyt .

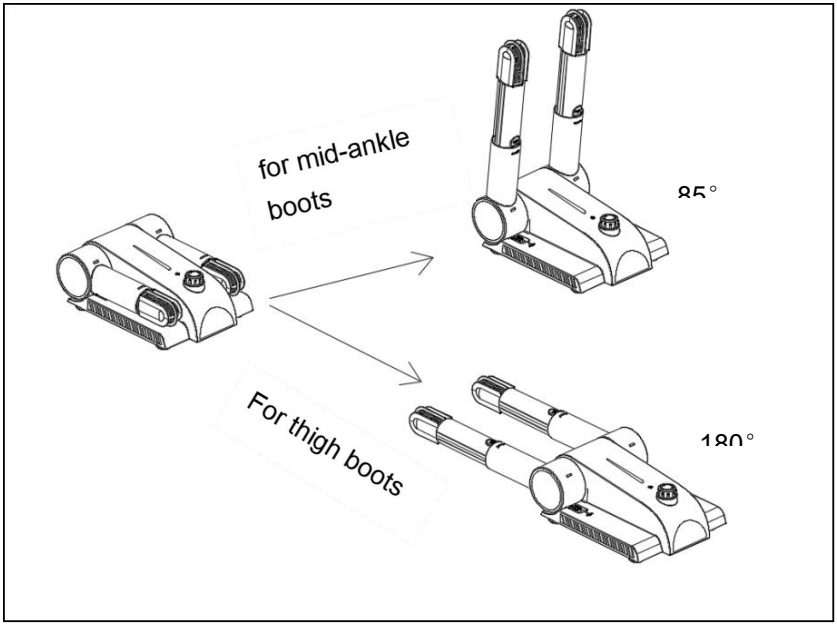

2) Podłącz do gniazdka .

3) Ustaw czas suszenia w zależności od rodzaju buta i wilgotności Przekręć pokrętło timera zgodnie z ruchem wskazówek zegara na ustawiony czas. Suszarka zacznie działać. Po zakończeniu pokrętło timera powróci do pozycji „OFF”.

4) Po wysuszeniu wyciągnij wtyczkę, wciśnij przycisk skoku z powrotem i naciśnij wspornik .

5) Wybierz ustawienie ogrzewania lub jego brak, naciskając przełącznik kołyskowy znajdujący się na górze obudowy.

6) Obróć pokrętło timera zgodnie z ruchem wskazówek zegara do oznaczenia 180 minut, aby wstępnie aktywować przełącznik timera (pamiętaj o tym, ponieważ jest to bardzo ważne), a następnie obróć pokrętło w kierunku przeciwnym do ruchu wskazówek zegara z powrotem do żądanego czasu suszenia. Timer wyłączy się automatycznie.

3. Uwaga:

1) Uważaj na ciepło suszarki do butów po jej użyciu

2) Jeśli chcesz przerwać pracę podczas suszenia, przekręć pokrętło timera przeciwnie do ruchu wskazówek zegara do pozycji „WYŁ”.

3) Jeżeli podczas suszenia wystąpią nietypowe objawy, takie jak nietypowy hałas , zapach, przegrzanie lub smog, natychmiast wyjmij wtyczkę z

gniazdka i odłącz zasilanie.
4) Jeśli w trakcie suszenia nastąpi przerwa w dostawie prądu, w celach bezpieczeństwa należy odłączyć urządzenie od zasilania.

Proszę wysłać urządzenie do punktu serwisowego w celu naprawy, nie naprawiaj go prywatnie, aby uniknąć zagrożenia.

Producent: Shanghaimuxinmuyeyouxiangongsi
Adres: Shuangchenglu 803nong11hao1602A-1609shi, baoshanqu, szanghaj 200000 CN.
Importowane do AUS: SIHAO PTY LTD. 1 ROKEVA STREETEASTWOOD NSW 2122 Australia
Importowane do USA: Sanven Technology Ltd. Suite 250, 9166 Anaheim Place, Rancho Cucamonga, CA 91730

EC	REP

E-CrossStu GmbH
Mainzer Landstr.69, 60329 Frankfurt am Main.

UK	REP

YH CONSULTING LIMITED.
C/0 YH Consulting Limited Office 147, Centurion House, London Road, Staines-upon-Thames, Surrey, TW18 4AX

VEVOR®

TOUGH TOOLS, HALF PRICE

Techniczny Wsparcie i certyfikat e-gwarancji

www.vevor.com/support

VEVOR®

TOUGH TOOLS, HALF PRICE

Technische ondersteuning en e-garantiecertificaat www.vevor.com/support

SCHOEN DROGER

GEBRUIKSAANWIJZING

Wij streven er voortdurend naar om u gereedschappen tegen concurrerende prijzen te leveren.
"Bespaar de helft", "halve prijs" of andere soortgelijke uitdrukkingen die alleen door ons worden gebruikt
geeft een schatting van de besparingen die u kunt behalen door bepaalde gereedschappen te kopen
bij ons vergeleken met de grote topmerken en betekent niet per se dat omslag
alle categorieën van tools die wij aanbieden. U wordt vriendelijk verzocht om te verifiëren voorzichtig
wanneer u een bestelling bij ons plaatst, als u daadwerkelijk Besparing
Half in vergelijking met de grote topmerken.

VEVOR®

TOUGH TOOLS, HALF PRICE

SHOE DRYER

MODEL: SD-004NB

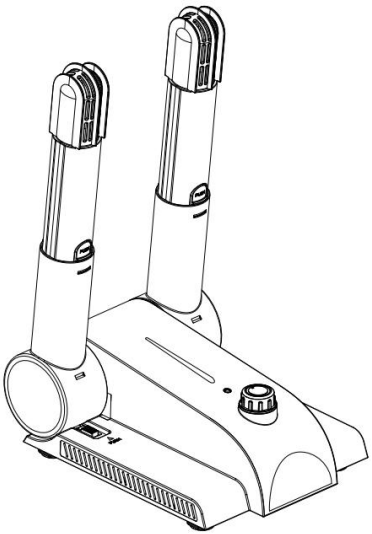

HULP NODIG? NEEM CONTACT MET ONS OP!

Heeft u vragen over het product? Heeft u technische ondersteuning nodig? Neem dan gerust contact met ons op:

Technische ondersteuning en e-garantiecertificaat
www.vevor.com/support

Dit is de originele instructie, lees alle handleidingen zorgvuldig door voordat u het product gebruikt. VEVOR behoudt zich een duidelijke interpretatie van onze gebruikershandleiding voor. Het uiterlijk van het product is afhankelijk van het product dat u hebt ontvangen. Vergeef ons dat we u niet opnieuw zullen informeren als er technologie- of software-updates voor ons product zijn .

INSTRUCTIONS

Hartelijk dank voor het kiezen van dit product . Lees alle instructies voordat u het gebruikt. De informatie zal u helpen de best mogelijke resultaten te bereiken.

	Waarschuwing: om het risico op letsel te verkleinen, moet de gebruiker de gebruiksaanwijzing zorgvuldig lezen.
	Dit apparaat voldoet aan Deel 15 van de FCC-regels. De werking is onderworpen aan de volgende twee Voorwaarden: (1) Dit apparaat mag geen schadelijke interferentie veroorzaken, en (2) dit apparaat moet alle ontvangen interferentie accepteren, inclusief interferentie die ongewenste werking kan veroorzaken.
	Dit product valt onder de bepalingen van de Europese richtlijn 2012/19/EG. Het symbool met een doorgestreepte afvalbak geeft aan dat het product in de Europese Unie gescheiden afvalinzameling vereist. Dit geldt voor het product en alle accessoires die met dit symbool zijn gemarkeerd. Producten die als zodanig zijn gemarkeerd, mogen niet met het normale huishoudelijke afval worden weggegooid, maar moeten worden ingeleverd bij een inzamelpunt voor recycling van elektrische en elektronische apparaten .
	Alleen voor gebruik binnenshuis

⚠ **WAARSCHUWING:**

Lees deze handleiding zorgvuldig door voordat u het product gebruikt. Als u dit niet doet, kan dit leiden tot ernstig letsel.

Het apparaat is uitsluitend ontworpen voor privégebruik en voor het beoogde doel. Dit apparaat is niet geschikt voor commercieel gebruik . Houd het uit de buurt van warmtebronnen, direct zonlicht en vochtigheid . (**Belangrijk: dompel het nooit rechtstreeks in een vloeistof en doe het nooit in schoenen die net zijn gewassen met water** en scherpe randen.) **Niet in water gieten!!**

37. Schakel het apparaat uit wanneer u het schoonmaakt of opbergt en haal altijd de stekker uit het stopcontact (trek aan de stekker, niet aan het snoer) als u het apparaat niet gebruikt. Verwijder ook de bevestigde accessoires.

38. Om kinderen te beschermen tegen de gevaren van elektrische apparaten, moet u ervoor zorgen dat het snoer laag hangt en dat kinderen niet bij het apparaat kunnen.

39. Controleer het apparaat en de kabel regelmatig op schade. Gebruik het apparaat niet als het beschadigd is.

40. Probeer het apparaat niet zelf te repareren. Neem altijd contact op met een erkende technicus. Om blootstelling aan gevaar te voorkomen, laat een defecte kabel altijd alleen vervangen door de fabrikant, door onze klantenservice of door een gekwalificeerd persoon en met een kabel van hetzelfde type.

41. Gebruik uitsluitend originele reserveonderdelen.

42. aandacht aan de volgende " Speciale Veiligheidsinstructies " .

SPECIAL SAFETY INSTRUCTIONS

103) Lees de handleiding zorgvuldig door voordat u het product gebruikt.

104) Controleer altijd de kabel voor gebruik om schokken en brandongelukken te voorkomen.

105) Het kan nodig zijn om te controleren of uw stroombron overeenkomt met de spanningsvoorziening in de tabel om te controleren of de machine aan de nationale netspanning voldoet voordat u de machine gebruikt.

106) Om brand te voorkomen, draait u de timerknop naar de stand “ UIT ” en trekt u de stekker uit het stopcontact wanneer de droger niet werkt.

107) Vermijd direct zonlicht en houd het weg bij warmtebronnen om vervorming en kleurverandering van het plastic te voorkomen.

108) Niet in de badkamer gebruiken .

109) Niet gebruiken op ethyleen, harstapijt en andere zachte, onveilige materialen.

110) Was de drogerbehuizing niet om schokken en defecten te voorkomen .

111)Laat de droger niet trillen en er hard mee slaan.

112) Niet ondersteboven gebruiken .

113) Gebruik het niet voor andere doeleinden, maar voor de droogfunctie.

114) Adem geen stoffen in die problemen kunnen veroorzaken.

115) Tijdens gebruik mogen de uitlaat en de ventilatieopening niet geblokkeerd raken.

116) Houd het apparaat uit de buurt van andere warmtebronnen. Ontvlambare bronnen.

117) Gebruik dit product niet in/boven/dicht bij brandbare voorwerpen (tapijt, lampenolie, vluchtige olie, water, enz.) of brandbare voorwerpen

en accessoires .

118) Buiten bereik van kinderen houden.

119) De beugel moet tijdens gebruik in de staande positie staan.

PRODUCT PARAMETER

Model	**SD-004NB**		
Wijk	Noord-Amerika	Europa	Australië
Adapter Nominale spanning	Wisselstroom 110~120V	AC220~240V	AC220~240V
Nominaal vermogen	170W		
Temperatuur	45-65℃ onder kamertemperatuur		
Maximale tijd van de timer	180 minuten		

PRODUCT USAGE

Tijdsinstelling

Geef de tijd aan in het formulier (bij een temperatuur van 20℃). In de winter kunt u de tijd verlengen . Als de schoenen niet voldoende drogen, verleng de tijd dan wel, maar zorg ervoor dat deze niet te lang is.

Sportschoenen	ongeveer 20 minuten

Laarzen	ongeveer 20 minuten
Leren schoenen	ongeveer 15 minuten

Let op : Bovenstaande parameters gelden voor natte schoenen . Als u ze over natte schoenen draagt, kan het langer duren.

Hoe te gebruiken

13. Zet een schoenendroger aan boord , of droog gladde vloer. en rol het snoer onder de machine uit .

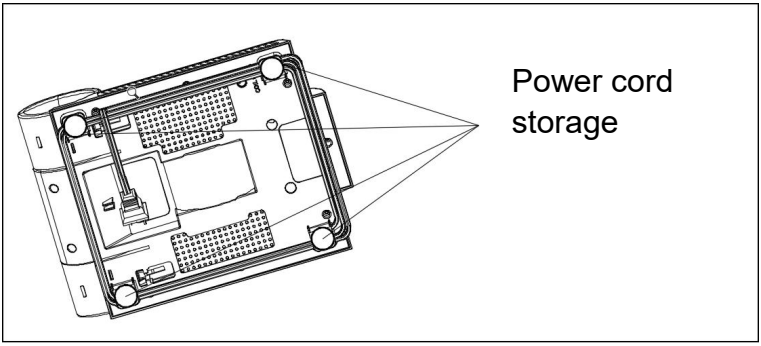

14. Stappen :

7) Druk op de pitchknop, open de beugel in de rechtopstaande positie (voor normale schoenen of lichte laarzen) of horizontale positie (voor zware of lange laarzen) en laat de pitchknop los , trek aan de bovenste buizen om langere laarzen te drogen door op de krimpknoppen aan beide zijden te drukken of om de schoenen te laten krimpen, plaats de schoenen op de beugel .

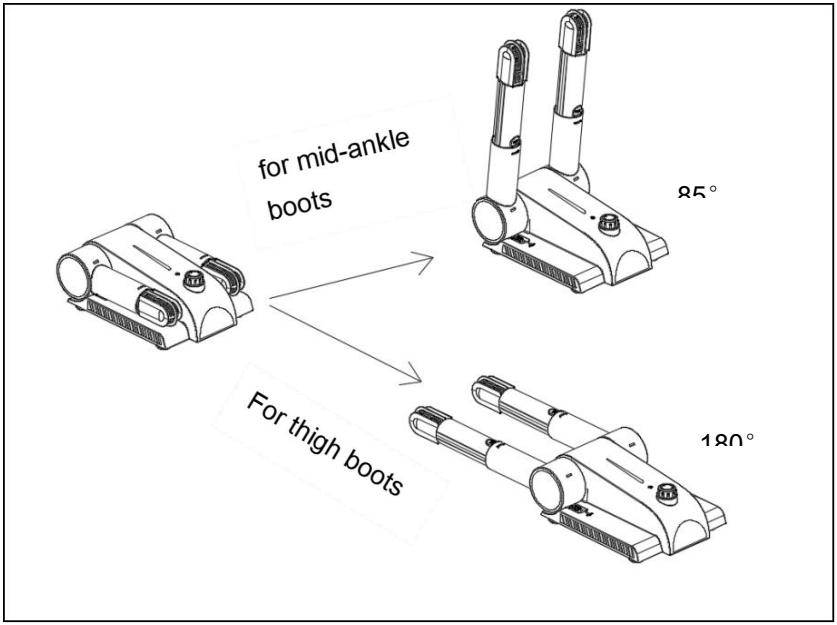

2) Steek de stekker in het stopcontact .

3) Stel de droogtijd in op basis van het type schoen en de vochtigheidsgraad Draai de timerknop met de klok mee naar de door u ingestelde tijd. Dan werkt de droger. Wanneer het drogen is voltooid, gaat de timerknop terug naar de “UIT”-stand.

4) Trek de stekker eruit nadat het apparaat is gedroogd, druk de pitch-knop terug en druk de beugel naar beneden .

5) Selecteer de warmte- of geen warmte-instelling door op de tuimelschakelaar aan de bovenkant van de behuizing te drukken

6) Draai de timerknop met de klok mee naar de 180 minuten markering om de timerschakelaar te activeren (let op, dit is erg belangrijk). Draai de knop vervolgens tegen de klok in terug naar de gewenste droogtijd. De timer schakelt dan automatisch uit.

3. Let op:

1) Wees voorzichtig met de hitte van de schoenendroger na het werk

2) Als u tijdens het drogen wilt stoppen met werken, draait u de timerknop tegen de klok in naar de stand “UIT”

3) Trek de stekker uit het stopcontact en schakel de stroom onmiddellijk uit als er zich tijdens het drogen abnormale situaties voordoen, zoals abnormale geluiden, geuren, oververhitting en smog.

4) Als de stroom uitvalt tijdens het drogen, trek dan voor uw eigen veiligheid de stekker uit het stopcontact.

Stuur het naar het servicecentrum voor reparatie. Laat het niet privé repareren om onveilige situaties te voorkomen.

Fabrikant: Shanghaimuxinmuyeyouxiangongsi
Adres: Shuangchenglu 803nong11hao1602A-1609shi, baoshanqu, shanghai 200000 CN.
Geïmporteerd naar AUS: SIHAO PTY LTD. 1 ROKEVA STREETEASTWOOD NSW 2122 Australië
Geïmporteerd naar de VS: Sanven Technology Ltd. Suite 250, 9166 Anaheim Place, Rancho Cucamonga, CA 91730

EC	REP

E-CrossStu GmbH
Mainzer Landstr.69, 60329 Frankfurt am Main.

UK	REP

YH CONSULTING LIMITED.

C/0 YH Consulting Limited Office 147, Centurion House, London Road, Staines-upon-Thames, Surrey, TW18 4AX

VEVOR®

TOUGH TOOLS, HALF PRICE

Technisch Ondersteuning en E-garantiecertificaat

www.vevor.com/support

VEVOR®

TOUGH TOOLS, HALF PRICE

Teknisk support och e-garanticertifikat www.vevor.com/support

SKOTORK

ANVÄNDARMANUAL

Vi fortsätter att vara engagerade i att ge dig verktyg till konkurrenskraftiga priser. "Spara hälften", "Halva priset" eller andra liknande uttryck som endast används av oss representerar en uppskattning av besparingar du kan dra nytta av att köpa vissa verktyg med oss jämfört med de stora toppmärkena och betyder inte nödvändigtvis att täcka alla kategorier av verktyg som vi erbjuder. Du påminns vänligen om att verifiera försiktigt när du gör en beställning hos oss om du faktiskt gör det Sparande Halv i jämförelse med de främsta varumärkena.

VEVOR®

TOUGH TOOLS, HALF PRICE

SHOE DRYER

MODELL: SD-004NB

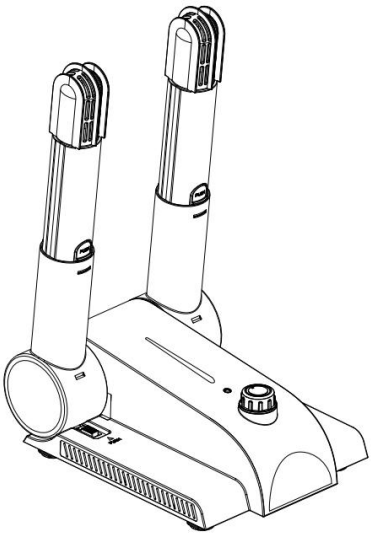

BEHÖVER HJÄLP? KONTAKTA OSS!

Har du produktfrågor? Behöver du teknisk support? Kontakta oss gärna:

Teknisk support och e-garanticertifikat
www.vevor.com/support

Detta är den ursprungliga instruktionen, läs alla bruksanvisningar noggrant innan du använder den. VEVOR reserverar sig för en tydlig tolkning av vår användarmanual. Utseendet på produkten är beroende av den produkt du fått. Ursäkta oss att vi inte kommer att informera dig igen om det finns någon teknik eller mjukvaruuppdateringar på vår produkt.

INSTRUCTIONS

Tack så mycket för att du valde denna produkt . Läs alla instruktioner innan du använder den. Informationen hjälper dig att uppnå bästa möjliga resultat.

	Varning - För att minska risken för skada måste användaren läsa instruktionerna noggrant.
	Denna enhet uppfyller del 15 av FCC-reglerna. Driften är föremål för följande två villkor: (1) Den här enheten får inte orsaka skadliga störningar, och (2) den här enheten måste acceptera alla mottagna störningar, inklusive störningar som kan orsaka oönskad funktion.
	Denna produkt omfattas av bestämmelserna i det europeiska direktivet 2012/19/EC. Symbolen som visar en soptunna korsad anger att produkten kräver separat sophämtning i EU. Detta gäller för produkten och alla tillbehör märkta med denna symbol. Produkter märkta som sådana får inte kasseras tillsammans med vanligt hushållsavfall, utan måste lämnas till en insamlingsplats för återvinning av elektriska och elektroniska apparater .
	Endast för inomhusbruk

SAFETY INSTRUCTIONS

⚠ **VARNING:**

Läs denna bruksanvisning noggrant innan du använder produkten. Underlåtenhet att göra det kan leda till allvarliga skador.

Apparaten är konstruerad uteslutande för privat bruk och för det avsedda ändamålet. Denna apparat är inte lämplig för kommersiellt bruk . Håll den borta från värmekällor, direkt solljus, fukt .

(**Viktigt: doppa den aldrig direkt i någon vätska eller lägg den i skor som precis tvättats med vatten** och vassa kanter.

Häll inte i vatten.!!

43. När du rengör eller lägger undan den, stäng av apparaten och dra alltid ut kontakten ur uttaget (dra i kontakten, inte i kabeln) om apparaten inte används och ta bort de medföljande tillbehören.

44. För att skydda barn från de faror som elektriska apparater utgör, se till att kabeln hänger lågt och att barn inte har tillgång till apparaten.

45. Kontrollera regelbundet att apparaten och kabeln inte är skadade. Använd inte apparaten om den är skadad.

46. Försök inte reparera apparaten på egen hand. Kontakta alltid en auktoriserad tekniker. För att undvika att utsättas för fara, låt alltid en felaktig kabel bytas ut endast av tillverkaren, av vår kundtjänst eller av en kvalificerad person och med en kabel av samma typ.

47. Använd endast originalreservdelar.

48. Var noga uppmärksam på följande " Särskilda säkerhetsinstruktioner " .

SPECIAL SAFETY INSTRUCTIONS

120) Läs bruksanvisningen noggrant innan du använder den.

121) Kontrollera alltid kabeln före användning för att undvika stötar och brandolyckor.

122) Det kan behöva kontrollera att din strömkälla motsvarar spänningsförsörjningen i tabellen för att möta landets spänning innan du använder maskinen.

123) För att undvika brand, vrid timervredet till " OFF " -läget och dra ut kontakten när torktumlaren inte fungerar.

124) Undvik direkt solsken och håll dig borta från värmekällor för att förhindra förvrängning och färgförändring av plasten.

125) Använd inte i badrummet.

126) Använd inte på eten, hartsmattor och andra mjuka, osäkra material.

127) Tvätta inte torktumlaren för att undvika stötar och fel.

128) inte och slå hårt mot torktumlaren.

129) Använd inte med upp och ner.

130) Använd den inte för andra utan för torkfunktion.

131) Andas inte in saker som kan orsaka problem.

132) Under användning får utloppet och ventilen inte fastna.

133) Håll apparaten borta från andra värmekällor. brännbar källa.

134) Använd inte denna produkt i/ovanför/nära brännbara föremål (mattor, lampolja, flyktig olja, vatten, etc.) eller tillbehör för brännbara föremål .

135) Förvaras åtskilt från barn.

136) Fästet ska vara i stativläge vid användning.

PRODUCT PARAMETER

Modell	SD-004NB		
Distrikt	Nordamerika	Europa	Australien
Adapter Märkspänning	AC110~120V	AC220~240V	AC220~240V
Märkeffekt	170W		
Temperatur	45-65 ℃ under rumstemperatur		
Max tid för timer	180 min		

PRODUCT USAGE

Tidsinställning

Vänligen ställ in tiden med hänvisning till formuläret (under temperatur på 20 ℃), förläng måttligt på vintern, om skorna inte torkar tillräckligt, förläng tiden ordentligt men var inte för lång.

Sportskor	cirka 20 minuter
Stövlar	cirka 20 minuter
Skinnskor	cirka 15 minuter

Obs : Ovanstående parametrar är för våta skor , om över våta skor kan det vara längre.

Hur man använder

15. Sätt skortork ombord eller torka slätt golv. och rulla upp sladden under maskinen .

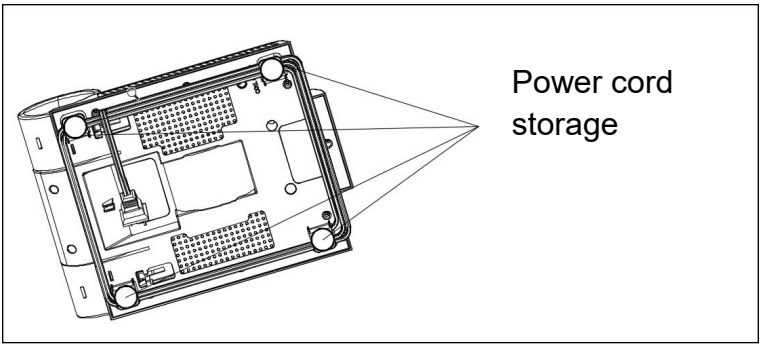

16. Steg :

8) Tryck på pitch-knappen, öppna fästet till sitt upprätt läge (för vanliga skor eller lätta stövlar) eller horisontellt läge (för tunga eller långa stövlar) och släpp pi tc h-knappen , dra i de övre rören för att torka längre stövlar genom att trycka på de två sidornas krympningsknappar eller för att krympa syfte, Sätt skor på fästet .

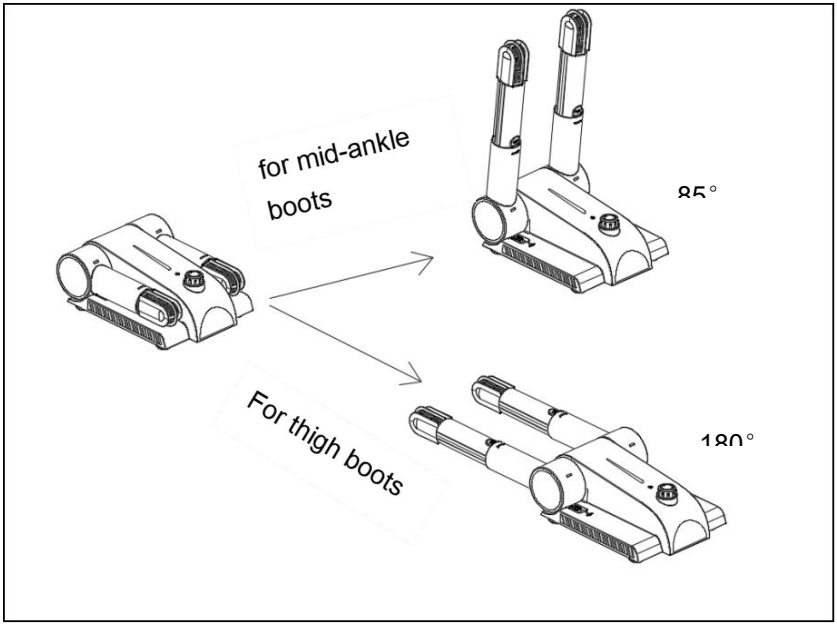

2) Koppla in i uttaget .

3) Ställ in torktid enligt skotyp och fuktighet Vrid timervredet medurs till den tid du ställt in. Då fungerar torktumlaren. När du är klar kommer timervredet

tillbaka till "OFF"-läget.

4) Dra ut pluggen efter torkning, tryck tillbaka pi tc h-knappen och tryck ner fästet t .

5) Välj värme eller ingen värmeinställning genom att trycka på vippknappen på toppen av huset

6) Vrid timerknappen medurs till 180-minutersmarkeringen för att initialt aktivera timerknappen (observera att detta är mycket viktigt), vrid sedan knappen moturs tillbaka till önskad torktid. timern stängs av automatiskt.

3. Obs:

1) Var försiktig med värmen från skotorken efter dess arbete

2) Om du vill stoppa arbetet under torkning, vrid timervredet moturs till "OFF"-läget

3) Dra ut kontakten och bryt strömmen omedelbart om onormala saker hände under torkning. Som onormalt ljud, lukt, överhettning och smog.

4) Om strömmen bröts under torkning, dra ut kontakten för din säkerhet.

Vänligen skicka till servicecenter för reparation, fixa inte privat för att undvika osäkra.

Tillverkare: Shanghaimuxinmuyeyouxiangongsi

Adress: Shuangchenglu 803nong11hao1602A-1609shi, baoshanqu, shanghai 200000 CN.
Importerad till AUS: SIHAO PTY LTD. 1 ROKEVA STREETEASTWOOD NSW 2122 Australien
Importerad till USA: Sanven Technology Ltd. Suite 250, 9166 Anaheim Place, Rancho Cucamonga, CA 91730

EC	REP

E-CrossStu GmbH
Mainzer Landstr.69, 60329 Frankfurt am Main.

UK	REP

YH CONSULTING LIMITED.
C/0 YH Consulting Limited Office 147, Centurion House, London Road, Staines-upon-Thames, Surrey, TW18 4AX

VEVOR®

TOUGH TOOLS, HALF PRICE

Teknisk Support och e-garanticertifikat

www.vevor.com/support