VEVOR

Upgrade · The Home Creator Way

Diving Tanks

MODEL: S300,S300PLUS,S700PLUS,S400PLUS,S01

VEVOR
Upgrade·The Home Creator Way

Diving Tanks

MODEL: S300,S300PLUS,S700PLUS,S400PLUS,S01

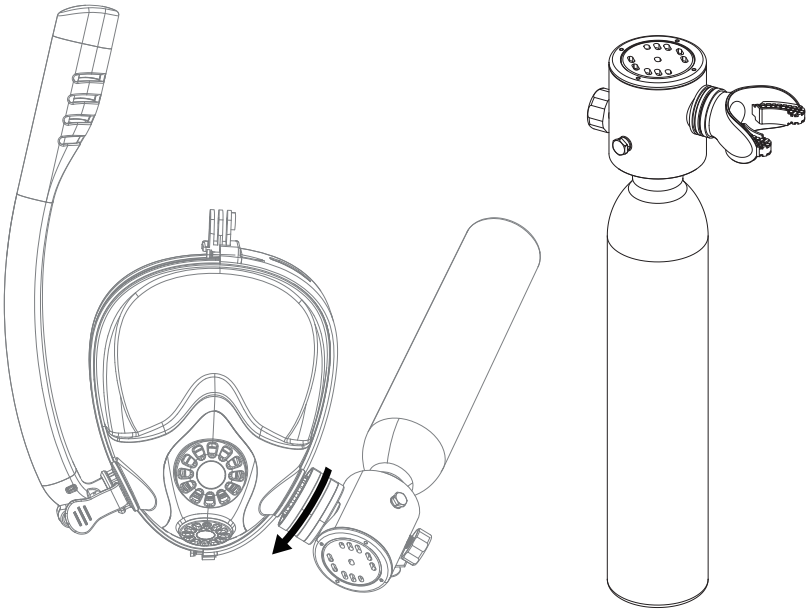

This is the original instruction, please read all manual instructions carefully before operating. VEVOR reserves a clear interpretation of our user manual. The appearance of the product shall be subject to the product you received. Please forgive us that we won't inform you again if there are any technology or software updates on our product.

SAFETY INSTRUCTIONS

Precautions

This product is suitable for use in waters up to 10 meters deep.

As an underwater emergency backup air source, it can be used at depths of up to 30 meters, but it should only be used as an emergency backup air source at this depth.

It is strongly recommended that you participate in and obtain certification from an accredited diving training agency before using this product. Failure to receive proper training from a certified agency may result in danger, potentially leading to serious injury or death.

This product is designed for use in waters with temperatures above 10°C. Ensure that the water authority permits the use of this product. Before use, carefully observe the surrounding conditions to ensure that the water environment is safe and free of hazards. Be cautious of collision with passing vessels.

Before using the product, ensure it is fully inflated and check for any damage or leaks. Do not use the product if it is damaged, leaking, or shows other signs of malfunction.

The maximum filling pressure for this product is 20 MPa (200 bar / 3000 psi), and it should only be filled with compressed air that meets human respiratory requirements. Filling with any gas that does not meet these requirements may cause blockage of the internal filtration system and channels.

Store the product in a cool, dry place, away from direct sunlight. Do not store it in the trunk of a car or in high-temperature environments, and never throw the product into a fire.

This product is a precision item. Do not disassemble it casually. Unauthorized disassembly by non-professionals may damage the product.

Do not use this product alone. It requires at least two people to operate safely.

In case of danger, this product cannot provide personal safety protection. It only supplies a limited amount of compressed air as a Respirator source.

After use, be sure to clean the product with fresh water and allow it to dry before storing.

If the pressure gauge shows less than 2 Mpa, return to the surface and recharge before use.

For the first time users, practice in shallow water before using the product.

Do not use this product after consuming alcohol, as it may result in serious consequences.

This product is only suitable for users aged 14 years and older who are in good health. Users aged 60 and above must undergo a comprehensive health evaluation by a doctor before use to ensure their physical condition is suitable for using this product. Pregnant women, patients, and individuals who are not fit for diving or swimming for health reasons are prohibited from using this product.

This product complies with the EN250:2014 standard. The manufacturer's certified maximum performance testing depth is 50 meters (this depth is for performance testing purposes only and does not represent the actual operational depth).

This product is designed for use by a single diver only. The product configuration cannot support multiple divers simultaneously.

Danger Warning

After inflating, do not release the pressure until the pressure relief valve releases the pressure Disassemble any connectors, if under pressure Disassembly of connectors may result in serious injury.

Also, do not place your hands near the air outlet or point it at anyone! Otherwise, Serious injury may result. Before inflating the container, please familiarize yourself with the container capabilities and their parameters.

PARAMETER LIST

1. PRODUCT DESCRIPTION

1. Product Description

To ensure your safety, please make sure to thoroughly read and fully understand the contents of the manual before using the product. Always follow the instructions provided in the manual and use the product only within its intended scope. Do not use it for illegal activities to ensure your safety.

1.1 Product Overview

This product series is a lightweight and compact diving equipment, designed for divers to

use during travel or short-term diving activities. The equipment is typically designed to be small, light, easy to carry and operate, making it ideal for recreational diving or emergency diving needs.

* The underwater usage time of this product series is influenced by various factors, such as Respirator rate, diving depth, physical condition, skill level, and water temperature. Therefore, the usage time may vary. For safety, divers should monitor the pressure gauge and be cautious to avoid accidents.

Model	Structure and Type	Cylinder Standard	Gas cylinder outer diameter		Volume		Working Pressure		
			mm	in	Lts	Cuin	bar	MPa	psi
S300	Integrated Diving Respirator Apparatus	DOT	60	2.36	0.5	30.5	200	20	3000
		TUV	60	2.36	0.5	30.5	200	20	3000
S300PLUS		DOT	60	2.36	0.5	30.5	200	20	3000
		TUV	60	2.36	0.5	30.5	200	20	3000
S400PLUS	Modular Diving Respirator Apparatus	DOT	81.5	3.21	1.0	61	200	20	3000
		TUV	89	3.5	1.0	61	200	20	3000
		DOT	81.5	3.21	1.0	61	200	20	3000
		TUV	89	3.5	1.0	61	200	20	3000
S700PLUS		DOT	111	4.37	1.9	116	200	20	3000
		TUV	111	4.37	2.0	122	200	20	3000

PARAMETER LIST

2. Product Structure

2.1 Integrated Diving Respirator Apparatus (Including S300/S300PLUS)

Refer to Figure 2.1.1 for the names and functions of the components of the S300/S300PLUS.

Part Number	Component Name	Function
A	Integrated Valve Head	Integrated Component, combining the gas regulation function with other key components.

B	Exhaust Valve	Press and hold to vent, releasing the gas from the cylinder.
C	Explosion-Proof Safety Valve	Provide over pressure protection for the product.
D	8mm Inflation Male Connector	Air Filling Port
E	Respirator Mouthpiece	Used by the diver to bite and breathe, connecting the internal inhalation and exhalation channels.
F	Pressure Gauge	Stainless Steel Luminous Pressure Gauge, designed for easy reading of remaining air in low-light underwater conditions.
G	High-Pressure Cylinder	High-Pressure Cylinder
H	Pressure Reduction Chamber	Release the high-pressure gas from the cylinder through the pressure reduction chamber.

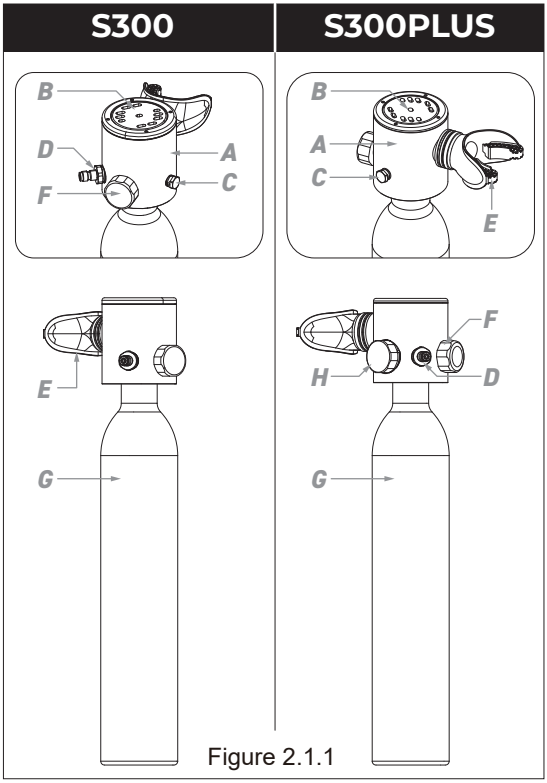

Figure 2.1.1

2.2 Modular Diving Respirator Apparatus (Including S400PLUS/S700PLUS)

Refer to Figure 2.2.1 for the names and functions of the components of the S400PLUS/S700PLUS.

Part Number	Component Name	Function
A	First Stage Regulator	The first stage regulator reduces the high pressure from the cylinder to medium pressure, providing a stable and safe airflow supply.
B	Decompression Chamber	Release the high-pressure gas from the cylinder through the pressure reduction chamber.
C	Main Valve Switch	Main valve switch for the gas outlet passage; close when not in use to maintain airtightness, and open when in use.
D	Explosion-Proof Safety Valve	Provides overpressure protection for the product.
E	8mm Inflation Male Connector	Air Fill Connection
F1	Medium Pressure Hose Connector	Medium Pressure Hose Connector
F2	Medium PressureHose 360° Swivel Connector	Medium Pressure Hose Connector, capable of 360° unrestricted rotation.
G	Pressure Gauge	Stainless Steel Luminous Pressure Gauge, designed for easy reading of remaining air in low-light underwater environments.
H	Medium Pressure Hose	Gas Output Connection Hose
I	High-Pressure Cylinder	High-Pressure Cylinder
J	Second Stage Regulator	The second stage regulator adjusts the intermediate pressure airflow to a suitable Respirator pressure, ensuring a comfortable and safe Respirator experience for the user.
K	Exhaust Valve	Press and hold to release pressure, expelling gas from the cylinder.
L	Respirator Mouthpiece	Used by the diver to bite and breathe, connecting the internal inhalation and exhalation channels.
M	Air Flow Direction Switch	Adjust the airflow direction
N	Inhalation Resistance Adjustment Switch	Adjustable inhalation resistance.
O	High-Pressure Hose Protector	Prevents bending at both ends of the high-pressure hose.
P	High-Pressure Hose	Used to transfer high-pressure gas from the cylinder to the pressure gauge.

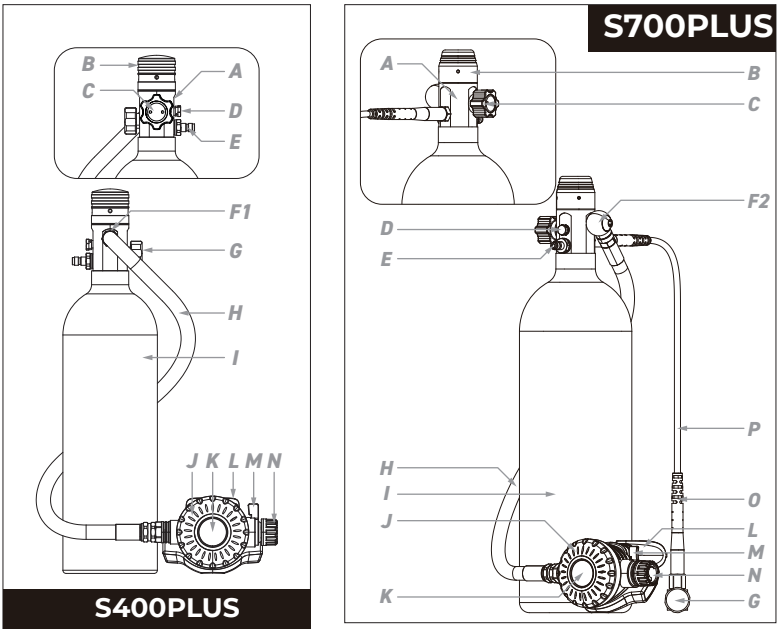

Figure 2.2.1

3. PRODUCT ASSEMBLY AND INFLATION

3.1 Inspect the Cylinder:

First, inspect the cylinder to ensure it is intact and free from any damage. Make sure there are no foreign objects or contaminants inside the cylinder.

3.2 Assemble the Product:

Follow the steps in the diagram to sequentially connect and complete the assembly. Once all connections are secure, the system is ready for inflation and use.

3.3 Inflation:

During inflation, check for leaks. If a leak is found, stop inflation immediately and investigate the cause.

Only use compressed air that meets EN12021 standards. Pure oxygen or other non-compliant gases are strictly prohibited.

Using substandard air may clog the product's filtration system or air ducts, affecting normal operation.

inflatable pressure is strictly prohibited to exceed 3000psi/200bar/20MPa, When the cylinder pressure reaches 200bar/20MPa/3000psi, stop the inflation immediately. The over pressure safety valve is a critical safety feature of the

product, designed to release gas to protect the device when pressure becomes too high. If the over pressure safety valve is activated, the internal burst disc will rupture, and the valve must be replaced before further use.

***Cylinder capacity＜1L, Can be inflated by manually pump (approximately 400-600 times to fill completely).**

***Cylinder capacity≥1L, Can not be inflated manually! fill with equipment such as electric pump.**

Common inflation methods include air compressors, high-pressure manual pumps, and adapter inflation. Regardless of the tool used, ensure it provides at least 200bar/20MPa/3000psi of pressure to fully inflate the cylinder. When using an air compressor or high-pressure manual pump, an oil-water separator must be included. For inflation using an air compressor or high-pressure manual pump, refer to Figure 3.3.1. For inflation using a regulator adapter, refer to Figure 3.3.2. For inflation using a DIN regulator adapter, refer to Figure 3.3.3.

3.4 Exhaust Valve Depressurization:

For the Integrated Diving Respirator Apparatus (S300/S300PLUS), please follow the depressurization method shown in Figure 3.4.1. For the Modular Diving Respirator Apparatus (S400PLUS /S700PLUS), please follow the depressurization method shown in Figure 3.4.2. If any leakage is detected after inflation, first release the gas inside the cylinder through the exhaust valve. Once the gas is fully discharged, proceed to check the cause of the malfunction in order to safely address any potential issues.

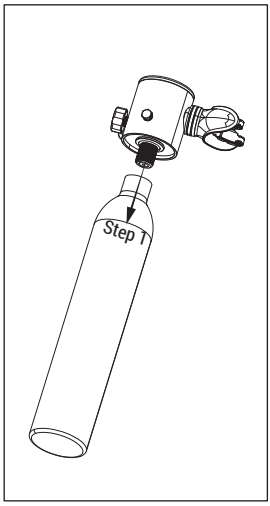

Figure 3.2.1

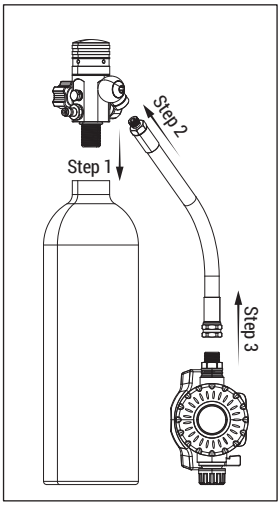

Figure 3.2.2

NOTE	When installing the medium-pressure and high-pressure hoses, first clean the medium-pressure and high-pressure threaded ports on the first stage regulator, Align the threads and gently screw them in until fully engaged. Then, use a wrench (included in the accessories) to tighten, but do not over tighten.

Figure 3.2.3
(Step 3: The high-pressure hose is pre-installed at the factory)

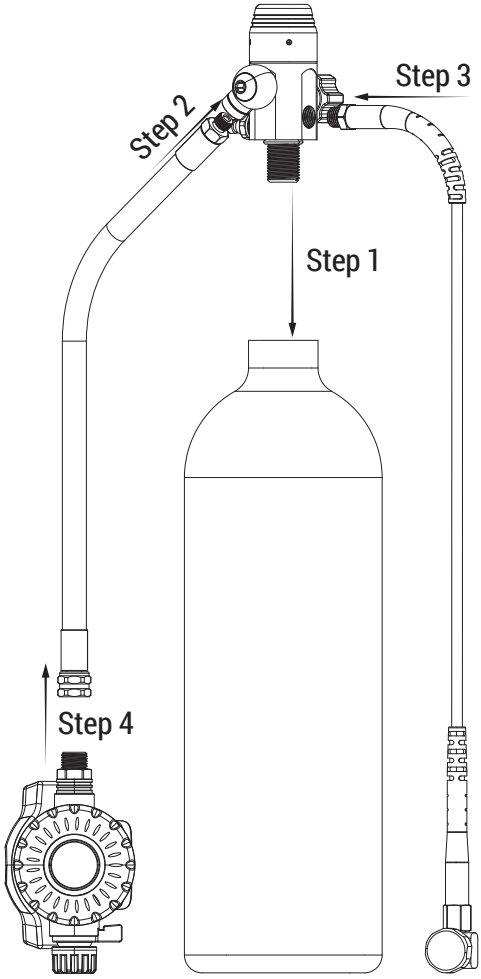

Figure 3.3.1
(Air Compressor, High-Pressure Hand Pump)

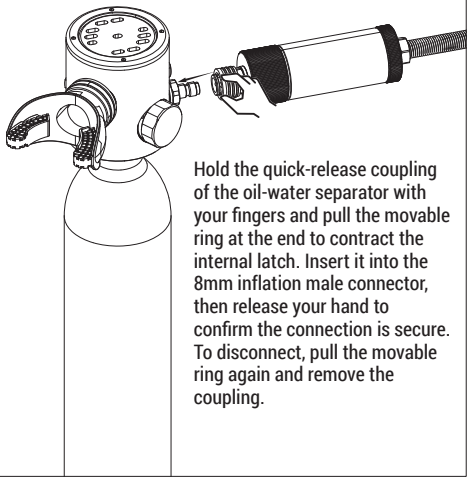

Hold the quick-release coupling of the oil-water separator with your fingers and pull the movable ring at the end to contract the internal latch. Insert it into the 8mm inflation male connector, then release your hand to confirm the connection is secure. To disconnect, pull the movable ring again and remove the coupling.

Figure 3.3.2
(YOKE Regulator Adapter Inflation Method)

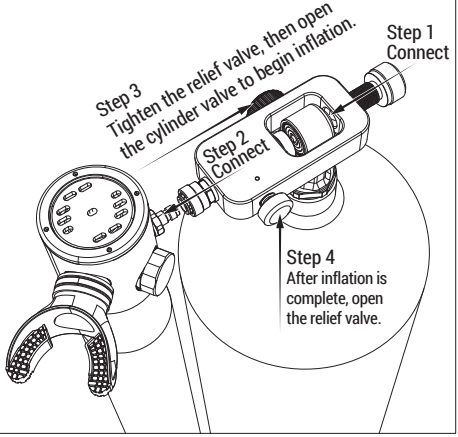

Figure 3.3.3
(DIN Regulator Adapter Inflation Method)

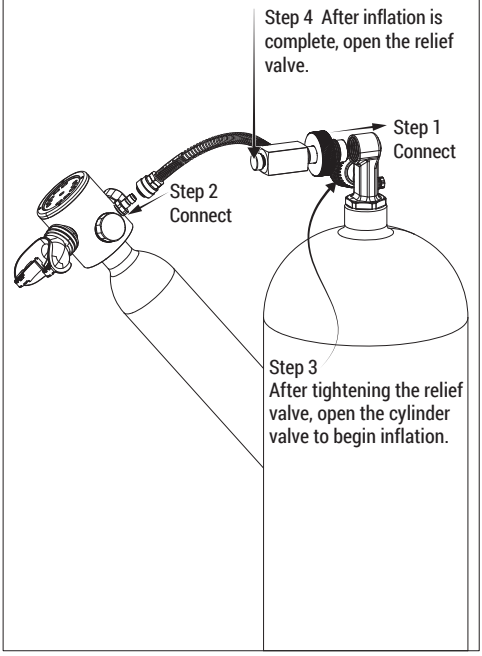

Figure 3.4.1
Press the exhaust valve

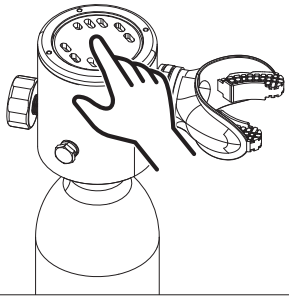

Figure 3.4.2
Press the exhaust valve.

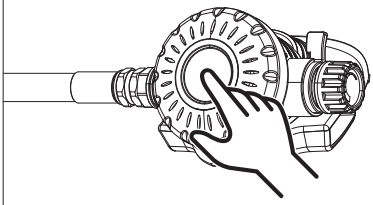

4.User Guide

4.1 Check before use: Check the pressure gauge to ensure it shows the expected inflation pressure and that there are no leaks. Ensure all components are functioning properly. Inspect for any visible physical damage, such as broken or loose parts.

Press and release the exhaust button. The button should rebound smoothly to its original position. Then, bite the mouthpiece and inhale, ensuring the airflow is smooth. To maintain the inflation pressure inside the cylinder, avoid unnecessary exhalation.

Wearing the Product: Depending on the model, secure the product in the appropriate position. It can be worn on the chest, waist, or back. Ensure the pressure gauge is easily visible and accessible for operation.

4.2 Usage

a) Opening the Cylinder: Rotate the main valve switch to open the cylinder and allow airflow. (The S300/S300PLUS models are designed to remain in the open state, so no main valve switch is configured. For S300/S300PLUS, you can skip this step during use.)

b) Draining Water: Place the mouthpiece in your mouth. Before inhaling, remove any water from the integrated valve head or second-stage regulator. You can do this by pressing the exhaust button or exhaling through the mouthpiece to expel the water from the integrated valve head or second-stage regulator. The specific methods are as follows:

c) Method 1: Completely cover the mouthpiece with your mouth, bite the rubber part of the mouthpiece firmly with your teeth, and close your mouth. Then, press the exhaust button down and ensure that the released gas completely expels any water from the integrated valve head or second-stage regulator. After this, you can begin normal Respirator. Please refer to Figure 4.2.1 for detailed operation.

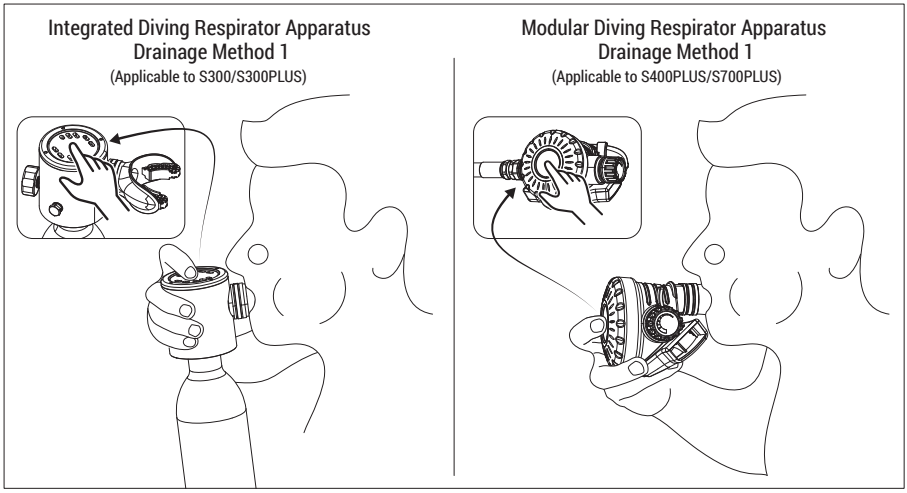

Figure 4.2.1

d) Method 2: Fully cover the mouth around the Respirator mouthpiece, bite down on the mouthpiece's bite pad, and exhale 2-3 breaths inward to ensure all water is expelled from the integrated valve or second-stage regulator. After that, you can begin normal Respirator. For detailed operation, refer to Figure 4.2.2.

⚠ Warning	Warning: Failing to perform the drainage procedure before inhaling may cause water from the integrated valve head or second stage regulator to enter the mouth.

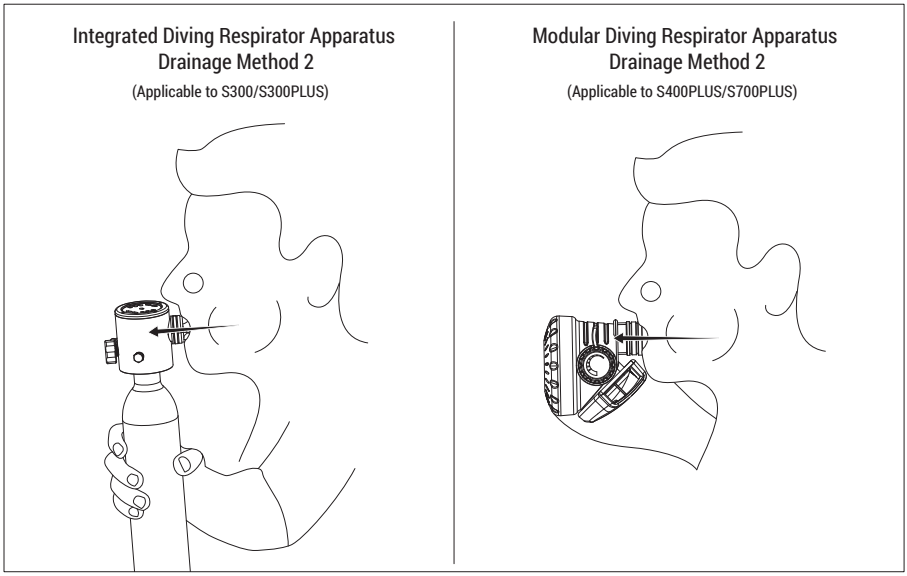

Figure 4.2.2

4.3 Adjusting inhalation resistance and airflow direction (Dividing-type Diving Respirator Only)

Modular Diving Respirator Apparatus (including S400PLUS/S700PLUS)support adjustment of inhalation resistance and airflowrdi ection. For specific adjustment methods, please refer to Figures 4.3.1/4.3.2.

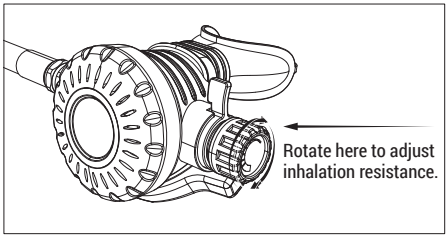

Figure 4.3.1

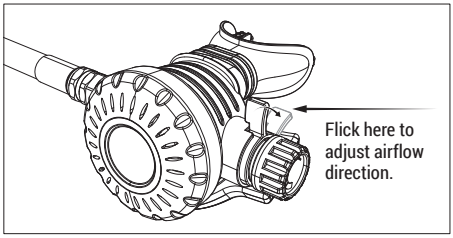

Figure 4.3.2

INTRODUCTION TO DIVING MASK

WARNING:

- Do not use this mask for free diving or scuba diving.
- Please read and follow the instructions in the manual carefully before using this mask.
- Children under 12 should be supervised by an adult to use this mask. Do not try to remove the anti-fog film inside the mask. And keep the mask away from sand.

1.Composed of DIVING MASK

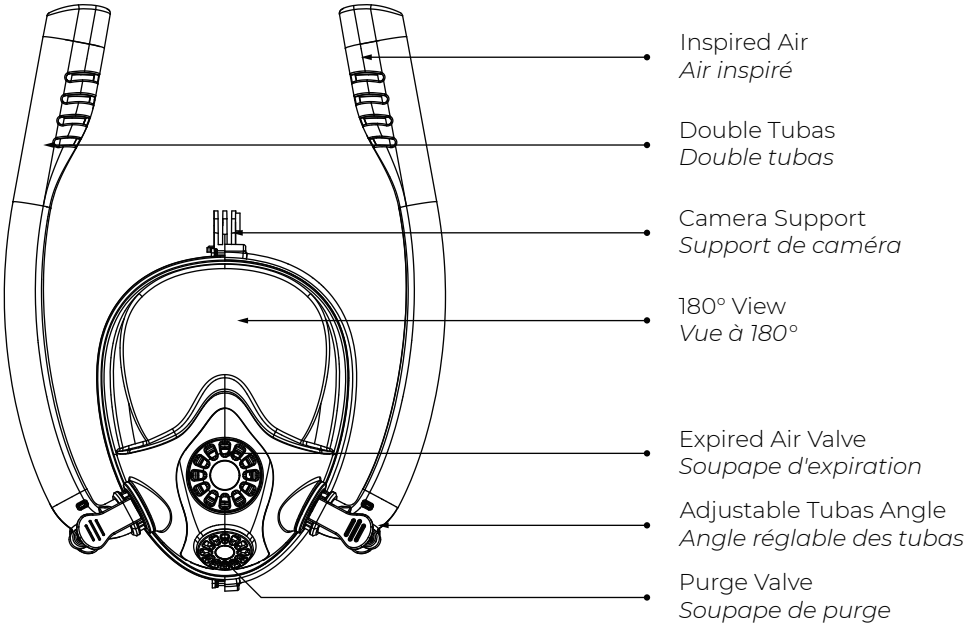

⚠ Notice	**Before wearing, you need to tidy up your sideburns and beard to avoid air leakage. Before use, you need to wet your face to allow the silicone to fit properly.**

2. How to use

1

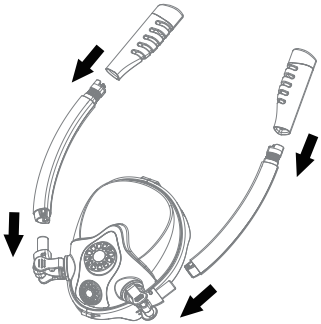

Install the tubas

3

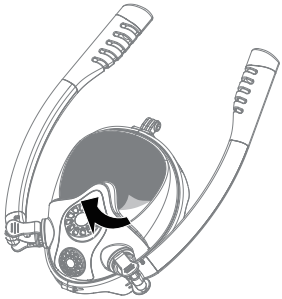

Remove the protection film

2

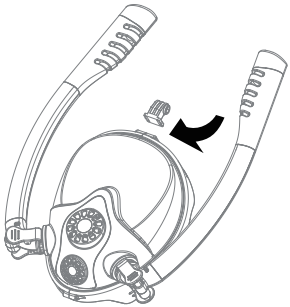

If needed install the camera support

4

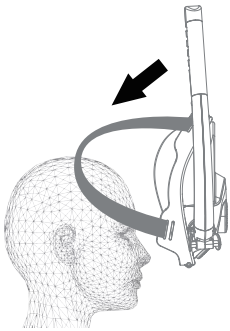

Put on the mask from top to bottom and tighten the strap for a better fit

5

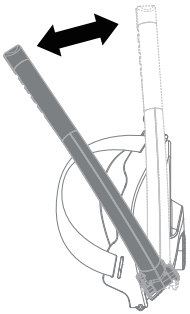

Depending of your swim change the angle of your tubas

6

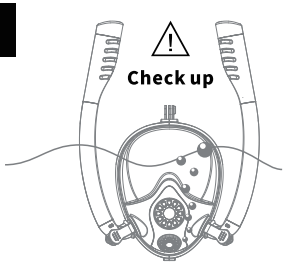

Please be sure that the mask is properly installed and test the mask in a safety place before swimming

How to install a mini scuba tank?

1

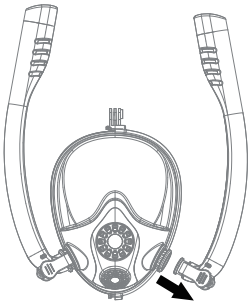

Remove one of the tubas from the mask

2

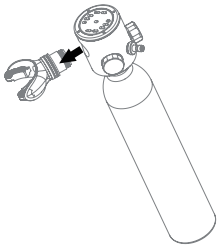

Remove the Mouthpiece and its connector from the valve head

3

Install the mask adapter into the valve head

4

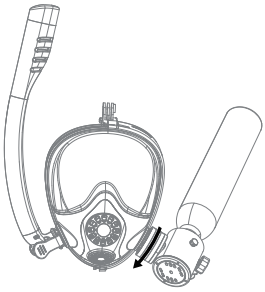

Rotate the adapter in the direction of the arrow and install it into the mask

INTRODUCTION TO 2ND GENERATION AIR PUMP

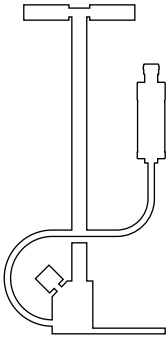

1. Accessories List

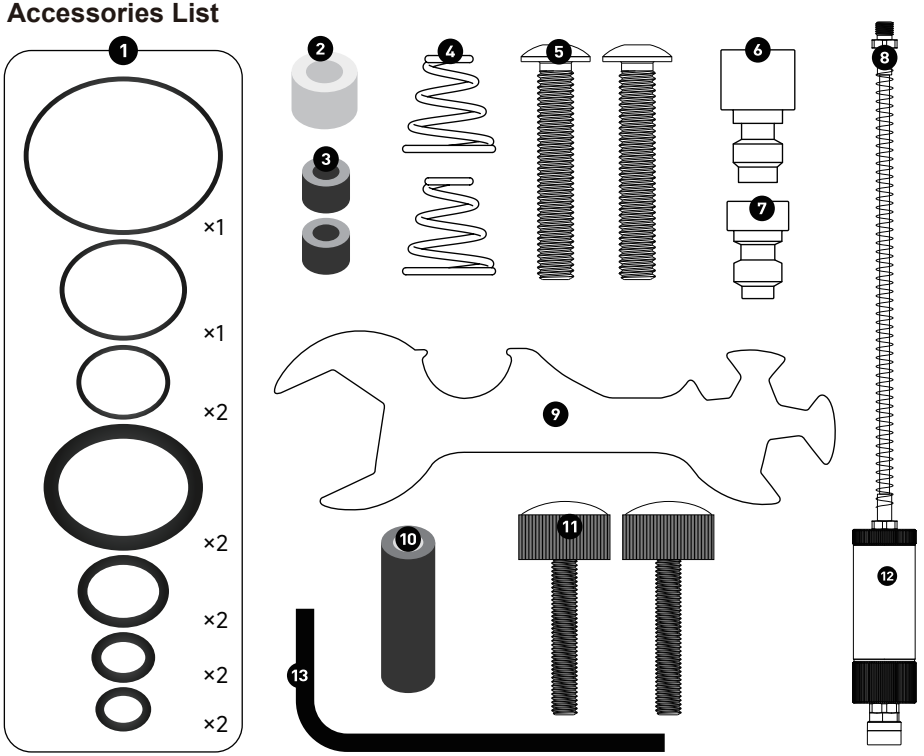

ITEM	Name	Q'TY	ITEM	Name	Q'TY
1	Spare O-rings	12PCS	**8**	High-pressure air pipe	1PCS
2	White washers	1PCS	**9**	Special wrench	1PCS
3	Black washers	2PCS	**10**	Oil-water separator carbon rod	1PCS
4	High-pressure piston springs	2PCS	**11**	Handle screw	2PCS
5	Screws	2PCS	**12**	Oil-water separator	1PCS
6	Inflatable adapters	1PCS	**13**	Hexagonal wrench	1PCS
7	Test plugs	1PCS	**14**		

2. Installation Notes

Assemble as shown in the figure below, use a special wrench to tighten the joints (pressure gauge, high pressure charging Air pipe and oil-water separator), (Note: Moderate force is

enough, too tight will cause pressure.

The sealing rubber between the table and the hose and the base is deformed and caused leakage). The handle screw installation must be tightened. Do not loosen.

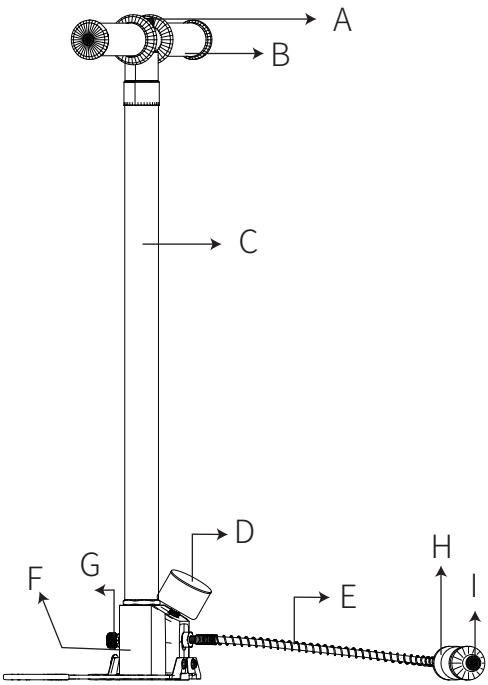

A. Handle screw
B. Rubber handle
C. pump barrel
D. pressure gauge
E. High pressure inflatable tube
F. base
G. pressure relief valve
H. Water separator
I. 8mm quick connector

3. Test before Use

Test Methods:

a. Install the test plug;

b. Tighten the pressure relief valve and inflate to 10MPa; open the pressure relief valve to release the gas pressure;

c.Tighten the pressure relief valve again and inflate to 20MPa;

d. Observe for about two minutes to check whether the pressure gauge of the pump has dropped. If the pressure gauge does not drop, the performance of the pump is normal; if the pointer of the pressure gauge drops, it is recommended to put the entire pump base, high-pressure inflation tube and test plug into the water to check for air leaks.

5. Common Fault Troubleshooting

5.1 Air Leakage Inspection and Handling.

Solution: Immerse the entire product in water and observe the leakage points. Check if all parts are tightened properly, or if any O-rings or other accessories are damaged or missing. If any issues are found, tighten any loose parts, replace damaged components, and replace any missing accessories to ensure proper operation.

5.2 Integrated Diving Respirator Apparatus Series Models (S300/S300PLUS).

Solution: Adjust the rotation angle of the release valve inside the integrated valve head by turning it slightly clockwise or counterclockwise until the appropriate Respirator resistance is achieved.
For detailed adjustment instructions, refer to Figure 5.2.1.

5.3 Unable to Inflate.

Solution:

5.3.1 Check Inflation Tool: Ensure the inflation tool is working correctly and that it is in good operational condition.

5.3.2 Inspect Pressure Gauge: Open the main valve switch (if present), press the exhaust button, and check if gas is being expelled. If gas is released but the pressure gauge does not show any reading, the cylinder is likely fully inflated, and the pressure gauge may be faulty and needs to be replaced.

5.3.3 Check Inflation Connection: If the inflation tool is functioning correctly but the cylinder is not inflating or not fully inflated, check the inflation connection for blockages or air leakage. Replace any parts as necessary based on the inspection results.

5.4 Respirator Difficulty in the Second-Stage Regulator of the Modular Diving Respirator Apparatus Series Models (Applicable to S400PLUS/ S700PLUS).

Solution: If Respirator is difficult, refer to the adjustment methods in Figures 4.3.1/4.3.2 for resolution.

5.5 Pressure Gauge Pointer Not Moving.

Solution: Check the connection between the pressure gauge and the cylinder. If the connection is confirmed to be normal but the pointer still does not move, the pressure gauge may be faulty

and should be replaced.

5.6 Unable to Unscrew the Integrated Valve Head of the Integrated Diving Respirator Apparatus Series Models Connected to the Cylinder or the First-Stage Regulator of the Modular Diving Respirator Apparatus Series Models?

Solution: Check the cylinder pressure by referring to the pressure gauge. If pressure is present, press the exhaust valve to release all gas from the cylinder before attempting to unscrew again.

5.7 Main Valve Switch Failure, Leaking After Being Closed.

Solution: Replace the internal seal of the main valve switch to restore proper switch function.

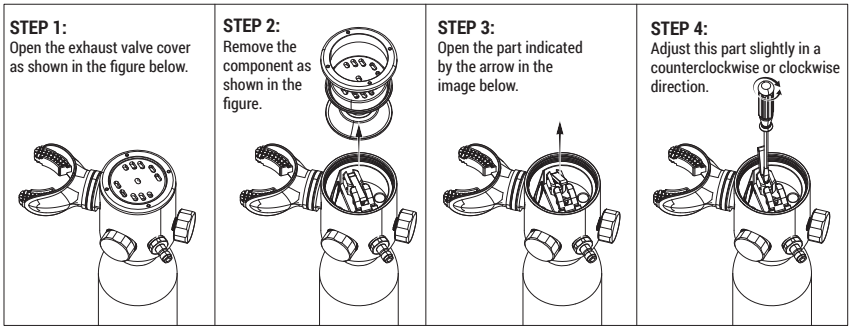

Figure 5.2.1

MAINTENANCE

6. Storage and Maintenance

6.1 Storage Environment

6.1.1 The product should be stored in an environment with a temperature range of 5°C to 30°C and relative humidity of 40% to 70%;

6.1.2 It should be kept away from heat sources, at least 1 meter away, and should not be exposed to direct sunlight;

6.1.3 Oils, acids, alkalis, and other gases or substances that may damage rubber should not be stored in the warehouse where the diving Respirator apparatus is kept.

6.2 Transport Environment

The diving Respirator apparatus series products are compact and lightweight, making them highly portable. During transportation, they should not be subjected to impact or intense vibration. They should be kept clean and protected from contact with oils, acids, alkalis, and other substances that may damage rubber or fabrics.

6.3 Product Maintenance

This product should be serviced annually by an authorized dealer or a professional diving institution to ensure proper functioning.

The gas cylinder requires a hydrostatic test every 5 years.

It is recommended to perform a visual inspection once a year. During the inspection, check the interior and exterior of the cylinder for corrosion, dents, cracks, or any other damage.

O-ring seals are consumable parts, and if they are damaged during use, they should be replaced immediately.

6.4 Disposal Conditions

The product should be disposed of under the following circumstances:

If the product is damaged beyond repair, such as a cracked cylinder body, damaged threads at connection points, or cylinder deformation, it can no longer be used and should be disposed of accordingly.

Manufacturer: Shanghaimuxinmuyeyouxiangongsi
Address: Shuangchenglu 803nong11hao1602A-1609shi, baoshanqu, shanghai 200000 CN.
Imported to AUS: SIHAO PTY LTD. 1 ROKEVA STREETEASTWOOD NSW 2122 Australia
Imported to USA: Sanven Technology Ltd. Suite 250, 9166 Anaheim Place, Rancho Cucamonga, CA 91730

UK	REP

YH CONSULTING LIMITED. C/O YH Consulting Limited Office 147, Centurion House, London Road, Staines-upon-Thames, Surrey, TW18 4AX

EC	REP

E-CrossStu GmbH
Mainzer Landstr.69,
60329 Frankfurt am Main.

VEVOR

Upgrade · The Home Creator Way

Butle nurkowe

MODEL: S300, S300PLUS, S700PLUS, S400PLUS, S01

VEVOR
Upgrade·The Home Creator Way

Butle nurkowe

MODEL: S300, S300PLUS, S700PLUS, S400PLUS, S01

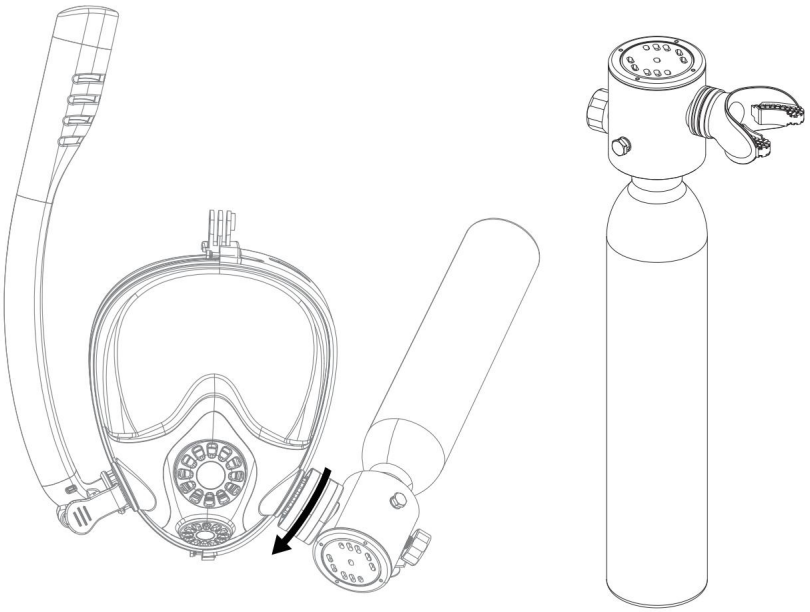

To jest oryginalna instrukcja obsługi. Przed użyciem prosimy o dokładne zapoznanie się z treścią instrukcji. Firma VEVOR zastrzega sobie prawo do jednoznacznej interpretacji niniejszej instrukcji obsługi. Wygląd produktu zależy od stanu, w jakim go otrzymali Państwo. Prosimy o wyrozumiałość, ale nie będziemy Państwa ponownie informować o aktualizacjach technologicznych lub oprogramowania naszego produktu.

Środki ostrożności

Produkt nadaje się do stosowania w wodach o głębokości do 10 metrów.

Jako podwodne źródło zapasowego zasilania awaryjnego, można go używać na głębokości do 30 metrów, ale powinno być używane wyłącznie jako awaryjne źródło zasilania na tej głębokości.

Zdecydowanie zaleca się udział w szkoleniu i uzyskanie certyfikatu od akredytowanej firmy przed użyciem tego produktu należy skonsultować się z agencją szkoleniową ds. nurkowania. Brak odpowiedniego przeszkolenia od certyfikowanego działanie agencji może spowodować niebezpieczeństwo, potencjalnie prowadzące do poważnych obrażeń ciała lub śmierci.

Ten produkt jest przeznaczony do stosowania w wodach o temperaturze powyżej 10°C. Upewnij się, że woda władze zezwalają na używanie tego produktu. Przed użyciem należy uważnie obserwować otoczenie warunki zapewniające bezpieczeństwo środowiska wodnego i brak zagrożeń. Zachowaj ostrożność zderzenia z przepływającymi statkami.

Przed użyciem upewnij się, że produkt jest całkowicie napompowany i sprawdź, czy nie ma uszkodzeń ani przecieków.

Nie należy używać produktu, jeśli jest uszkodzony, nieszczelny lub wykazuje inne oznaki nieprawidłowego działania.

Maksymalne ciśnienie napełniania tego produktu wynosi 20 MPa (200 barów/3000 psi) i powinno być stosowane wyłącznie napełniony sprężonym powietrzem, które spełnia wymagania układu oddechowego człowieka. Napełnianie dowolnym gazem, który nie spełnia tych wymagań, może spowodować zablokowanie wewnętrznego systemu filtracji i kanały.

Przechowywać produkt w chłodnym i suchym miejscu, z dala od bezpośredniego światła słonecznego. Nie przechowywać w bagażniku samochodu. samochodu lub w miejscach o wysokiej temperaturze i nigdy nie wrzucaj produktu do ognia.

Ten produkt jest przedmiotem precyzyjnym. Nie należy go demontować pochopnie. Nieautoryzowany demontaż osoby nieprofesjonalne mogą uszkodzić produkt.

Nie używaj tego produktu w pojedynkę. Do bezpiecznej obsługi potrzebne są co najmniej dwie osoby.

W razie zagrożenia produkt ten nie zapewnia ochrony osobistej. Zapewnia jedynie ograniczoną ochronę. ilość sprężonego powietrza w źródle respiratora.

Po użyciu należy umyć produkt czystą wodą i pozostawić do wyschnięcia przed schowaniem.

Jeżeli manometr wskazuje ciśnienie niższe niż 2 Mpa, należy przed użyciem wynieść urządzenie na powierzchnię i naładować je.

W przypadku użytkowników, którzy po raz pierwszy używają produktu, należy przed jego użyciem przećwiczyć go w płytkiej wodzie.

Nie należy stosować tego produktu po spożyciu alkoholu, gdyż może to mieć poważne konsekwencje.

Ten produkt jest przeznaczony wyłącznie dla użytkowników w wieku 14 lat i starszych, którzy cieszą się dobrym zdrowiem. Użytkownicy

osoby w wieku 60 lat i starsze muszą przejść kompleksową ocenę stanu zdrowia przez lekarza przed użyciem

upewnić się, że ich stan fizyczny pozwala na stosowanie tego produktu. Kobiety w ciąży, pacjenci,

a osobom, które ze względów zdrowotnych nie nadają się do nurkowania lub pływania, zabrania się

korzystając z tego produktu.

Ten produkt jest zgodny z normą EN250:2014. Maksymalna wartość certyfikowana przez producenta

głębokość testowania wydajności wynosi 50 metrów (głębokość ta jest przeznaczona wyłącznie do celów testowania wydajności i

nie odzwierciedla rzeczywistej głębokości operacyjnej).

Ten produkt jest przeznaczony wyłącznie do użytku przez nurka jednoosobowego. Konfiguracji produktu nie można

umożliwia jednoczesną obsługę wielu nurków.

Ostrzeżenie o niebezpieczeństwie

Po napompowaniu nie zwalniaj ciśnienia, dopóki zawór bezpieczeństwa nie zwolni ciśnienia.

ciśnienie Zdemontuj wszystkie złącza, jeśli są pod ciśnieniem Demontaż złączy może

spowodować poważne obrażenia.

Nie zbliżaj rąk do wylotu powietrza ani nie kieruj go w stronę kogokolwiek! W przeciwnym razie...

może spowodować obrażenia. Przed nadmuchaniem pojemnika należy zapoznać się z

możliwości kontenera i ich parametry.

LISTA PARAMETRÓW

1. OPIS PRODUKTU

1. Opis produktu

Aby zapewnić Państwu bezpieczeństwo, prosimy o dokładne zapoznanie się z treścią niniejszej instrukcji i jej pełne zrozumienie.

Przed użyciem produktu należy zapoznać się z treścią instrukcji. Zawsze należy postępować zgodnie z instrukcjami zawartymi w instrukcji.

Należy zapoznać się z instrukcją obsługi i używać produktu wyłącznie zgodnie z jego przeznaczeniem. Nie należy używać go do celów niezgodnych z prawem.

działania mające na celu zapewnienie Twojego bezpieczeństwa.

1.1 Przegląd produktu

Ta seria produktów to lekki i kompaktowy sprzęt do nurkowania, zaprojektowany dla nurków,

do użytku podczas podróży lub krótkotrwałych nurkowań. Sprzęt jest zazwyczaj zaprojektowany tak, aby

mały, lekki, łatwy do przenoszenia i obsługi, dzięki czemu idealnie nadaje się do nurkowania rekreacyjnego lub awaryjnego

potrzeby nurkowania.

*

Czas użytkowania tej serii produktów pod wodą zależy od różnych czynników, takich jak:

Częstotliwość oddechów, głębokość nurkowania, kondycja fizyczna, poziom umiejętności i temperatura wody.

W związku z tym czas użytkowania może się różnić. Ze względów bezpieczeństwa nurkowie powinni monitorować manometr.

i zachowaj ostrożność, aby uniknąć wypadków.

Model	Struktura iTyp	Cylinder Standard	Średnica zewnętrzna cylindra gazowego		Tom		Ciśnienie robocze		
			mm	w	Por.	Gdy	bar	MPa	psi
S300	Zintegrowany Nurkowanie Respirator Aparat	KROPKA	60	2.36	0,5	30,5	200	20	3000
		TUV	60	2.36	0,5	30,5	200	20	3000
S300PLUS		KROPKA	60	2.36	0,5	30,5	200	20	3000
		TUV	60	2.36	0,5	30,5	200	20	3000
S400PLUS	Modułowy Nurkowanie Respirator Aparat	KROPKA	81,5	3.21	1.0	61	200	20	3000
		TUV	89	3.5	1.0	61	200	20	3000
		KROPKA	81,5	3.21	1.0	61	200	20	3000
		TUV	89	3.5	1.0	61	200	20	3000
S700PLUS		KROPKA	111	4.37	1.9	116	200	20	3000
		TUV	111	4.37	2.0	122	200	20	3000

LISTA PARAMETRÓW

2. Struktura produktu

2.1 Zintegrowany aparat oddechowy do nurkowania (w tym S300/S300PLUS)

Nazwy i funkcje poszczególnych komponentów przedstawiono na rysunku 2.1.1.
S300/S300PLUS.

Numer części	Nazwa komponentu	Funkcjonować
A	Zintegrowana głowica zaworu	Zintegrowany komponent, łączący gaz funkcję regulacyjną z innymi kluczowymi komponentami.

B	Zawór wydechowy	Naciśnij i przytrzymaj, aby odpowietrzyć i uwolnić gaz z butli.
C	Przeciwwybuchowe Zawór bezpieczeństwa	Zapewnij ochronę produktu przed nadciśnieniem.
D	8 mm inflacja Złącze męskie	Port napełniania powietrzem
I	Ustnik respiratora	Używany przez dywergencję do ugryzienia i oddychania, łącząc wdech wewnętrzny i kanały wydechowe.
F	Manometr	Manometr ze stali nierdzewnej z funkcją świecenia, zaprojektowany do łatwego odczytu pozostałego powietrza pod wodą przy słabym oświetleniu warunki.
G	Cylinder wysokociśnieniowy	Cylinder wysokociśnieniowy
H	Redukcja ciśnienia Izba	Uwolnij gaz pod wysokim ciśnieniem z butli przez komorę redukcji ciśnienia.

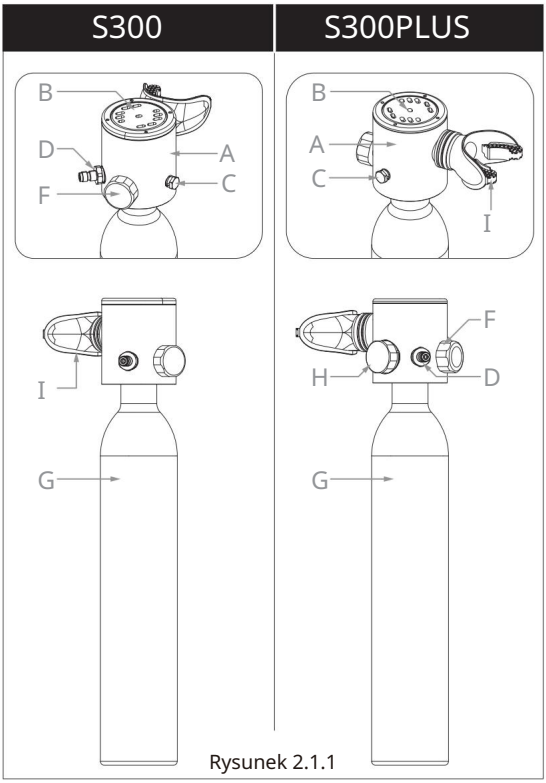

Rysunek 2.1.1

2.2 Modułowy aparat oddechowy do nurkowania (w tym S400PLUS/S700PLUS)

Nazwy i funkcje poszczególnych komponentów systemu S400PLUS/S700PLUS przedstawiono na rysunku 2.2.1.

Numer części	Nazwa komponentu	Funkcjonować
A	Regulator pierwszego stopnia	Regulator pierwszego stopnia redukuje wysokie ciśnienie z butli do ciśnienia średniego, zapewniając stabilny i bezpieczny dopływ powietrza.
B	Dekompresja Izba	Uwolnij gaz pod wysokim ciśnieniem z butli przez komorę redukcyjną ciśnienia.
C	Główny przełącznik zaworu	Główny zawór przełączający dla wylotu gazu; zamykany, gdy nie jest używany, aby zachować szczelność, i otwierany, gdy jest używany.
D	Przeciwwybuchowe Zawór bezpieczeństwa	Zapewnia ochronę produktu przed nadciśnieniem.
I	8 mm inflacja Złącze męskie	Przyłącze do napełniania powietrzem
F1	Średnie ciśnienie Złącze węża	Złącze węża średniego ciśnienia
F2	Wąż ciśnieniowy średniego ciśnienia, złącze obrotowe 360°	Łącznik węża średniociśnieniowego, umożliwiający nieograniczony obrót o 360°.
G	Ciśnieniomierz	Świecący manometr ze stali nierdzewnej, zaprojektowany do łatwego odczytywania pozostałego powietrza w warunkach słabego oświetlenia podwodnego.
H	Wąż średniociśnieniowy	Wąż przyłączeniowy wyjścia gazu
I	Cylinder wysokociśnieniowy	Cylinder wysokociśnieniowy
J	Regulator drugiego stopnia	Drugi stopień regulatora dostosowuje przepływ powietrza pod średnim ciśnieniem do odpowiedniego ciśnienia w respiratorze, zapewniając użytkownikowi komfortowe i bezpieczne korzystanie z respiratora.
K	Zawór wydechowy	Naciśnij i przytrzymaj, aby uwolnić ciśnienie i wypuścić gaz z cylindra.
L	Ustnik respiratora	Służy nurkowi do gryzienia i oddychania, łącząc wewnętrzne kanały wdechowe i wydechowe.
M	Kierunek przepływu powietrza Przełącznik	Dostosuj kierunek przepływu powietrza
N	Opór wdychania Przełącznik regulacji	Regulowany opór wdechu.
THE	Wąż wysokociśnieniowy Ochraniacz	Zapobiega zaginaniu się obu końców węża wysokociśnieniowego.
P	Wąż wysokociśnieniowy	Służy do przesyłania gazu pod wysokim ciśnieniem z butli do manometru.

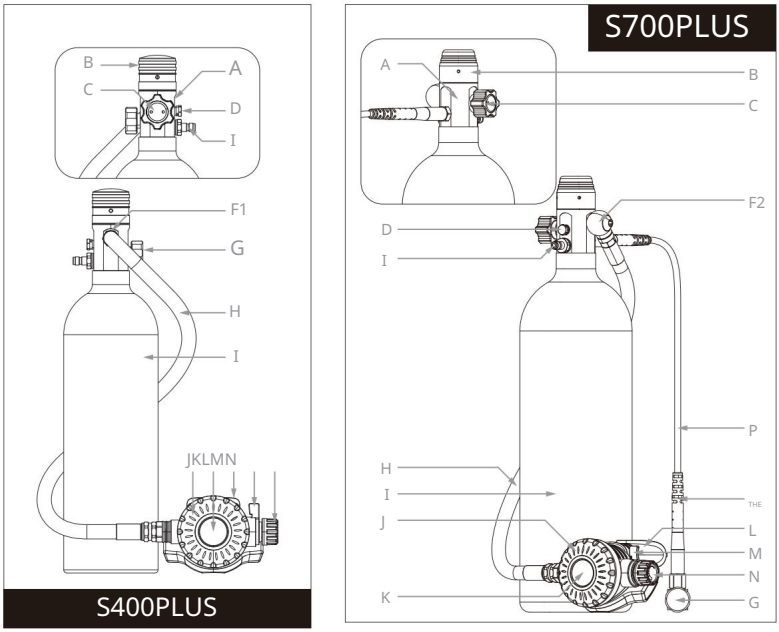

Rysunek 2.2.1

3. MONTAŻ I NAPEŁNIANIE PRODUKTU

3.1 Kontrola cylindra: Najpierw

sprawdź cylinder, aby upewnić się, że jest nienaruszony i nie ma żadnych uszkodzeń. Upewnij się, że wewnątrz cylindra nie ma żadnych ciał obcych ani zanieczyszczeń.

3.2 Montaż produktu:

Aby wykonać kolejne połączenia i dokończyć montaż, postępuj zgodnie z krokami przedstawionymi na schemacie. Gdy wszystkie połączenia zostaną wykonane prawidłowo, system będzie gotowy do napompowania i użycia.

3.3 Pompowanie:

Podczas pompowania sprawdź szczelność. W przypadku stwierdzenia nieszczelności natychmiast przerwij pompowanie i zbadaj przyczynę.

Używaj wyłącznie sprężonego powietrza spełniającego normę EN12021. Używanie czystego tlenu i innych gazów niezgodnych z normą jest surowo zabronione.

Stosowanie sprężonego powietrza o złej jakości może spowodować zatkanie systemu filtracji produktu lub kanałów powietrznych, co może mieć wpływ na jego normalną pracę.

Ciśnienie w butli nie może przekraczać 3000 psi/200 barów/20 MPa. Gdy ciśnienie w butli osiągnie 200 barów/20 MPa/3000 psi, należy natychmiast przerwać pompowanie. Zawór bezpieczeństwa nadciśnieniowego jest kluczowym elementem bezpieczeństwa.

Produkt zaprojektowany w celu uwolnienia gazu w celu ochrony urządzenia, gdy ciśnienie stanie się zbyt wysokie. W przypadku zadziałania zaworu bezpieczeństwa nadciśnieniowego, wewnętrzna membrana bezpieczeństwa pęknie, a zawór należy wymienić przed ponownym użyciem.

*Pojemność butli1 l. Można ją napompować ręcznie (około 400–600 razy, aby całkowicie napełnić).

*Pojemność butli 1 l. Nie można napompować ręcznie! Napełniać za pomocą sprzętu takiego jak pompka elektryczna.

Do popularnych metod pompowania należą sprężarki powietrza, ręczne pompki wysokociśnieniowe oraz adaptery. Niezależnie od używanego narzędzia, należy upewnić się, że zapewnia ono ciśnienie co najmniej 200 barów/20 MPa/3000 psi, aby całkowicie napompować butlę. W przypadku stosowania sprężarki powietrza lub ręcznej pompki wysokociśnieniowej, należy zastosować separator oleju i wody. Informacje dotyczące pompowania za pomocą sprężarki powietrza lub ręcznej pompki wysokociśnieniowej znajdują się na rysunku 3.3.1. Informacje dotyczące pompowania za pomocą adaptera regulatora znajdują się na rysunku 3.3.2. Informacje dotyczące pompowania za pomocą adaptera regulatora DIN znajdują się na rysunku 3.3.3.

3.4 Dekompresja zaworu wydechowego: W

przypadku zintegrowanego aparatu oddechowego do nurkowania (S300/S300PLUS) należy postępować zgodnie z metodą dekompresji przedstawioną na rysunku 3.4.1. W przypadku modułowego aparatu oddechowego do nurkowania

(S400PLUS/S700PLUS) należy postępować zgodnie z metodą dekompresji przedstawioną na rysunku 3.4.2. W przypadku wykrycia nieszczelności po napompowaniu, należy najpierw wypuścić gaz z butli przez zawór wydechowy. Po całkowitym opróżnieniu butli należy sprawdzić przyczynę usterki, aby bezpiecznie rozwiązać wszelkie potencjalne problemy.

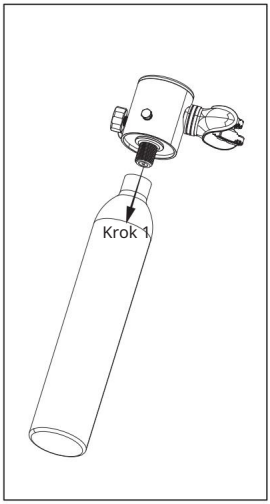

Rysunek 3.2.1

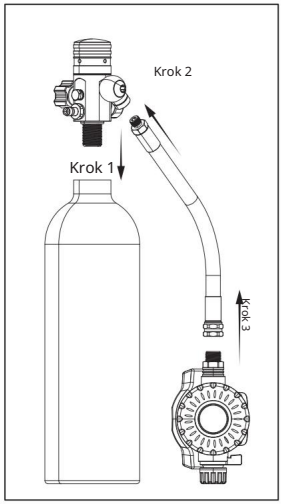

Rysunek 3.2.2

NOTATKA	Podczas montażu węży średniociśnieniowych i wysokociśnieniowych należy najpierw je oczyścić. otwory gwintowane średniego i wysokiego ciśnienia na regulatorze pierwszego stopnia, wyrównaj gwinty i delikatnie wkręcaj je, aż do całkowitego zatrzaśnięcia. Następnie użyj klucza (dołączonego do zestawu) (akcesoria) dokręcić, ale nie dokręcać zbyt mocno.

Rysunek 3.2.3
(Krok 3: Wąż wysokociśnieniowy jest wstępnie zainstalowany w fabryce)

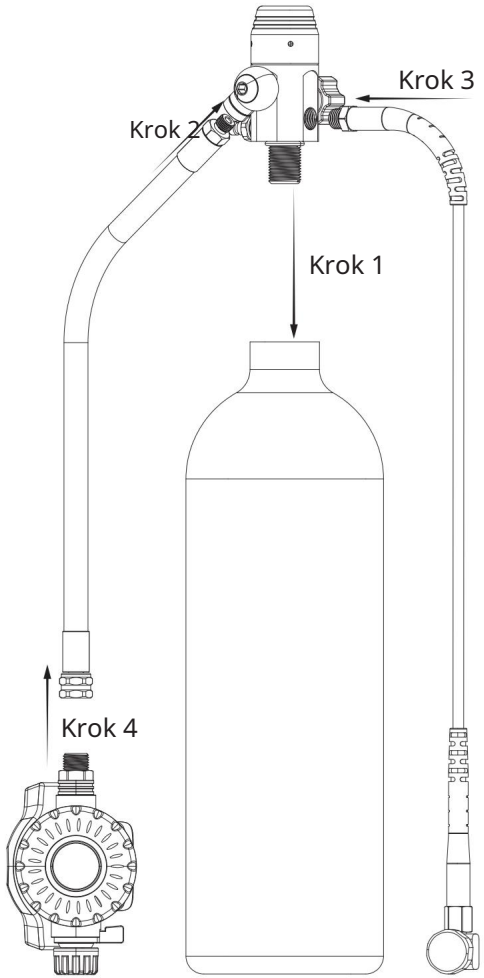

Rysunek 3.3.1

(Sprężarka powietrza, ręczna pompa wysokociśnieniowa)

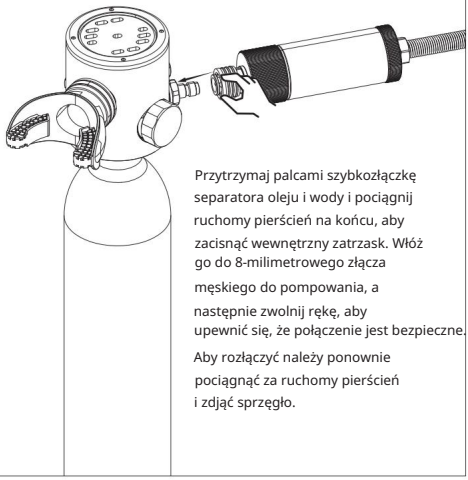

Przytrzymaj palcami szybkozłączkę separatora oleju i wody i pociągnij ruchomy pierścień na końcu, aby zacisnąć wewnętrzny zatrzask. Włóż go do 8-milimetrowego złącza męskiego do pompowania, a następnie zwolnij rękę, aby upewnić się, że połączenie jest bezpieczne.

Aby rozłączyć należy ponownie pociągnąć za ruchomy pierścień i zdjąć sprzęgło.

Rysunek 3.3.2

(Metoda pompowania za pomocą adaptera regulatora YOKE)

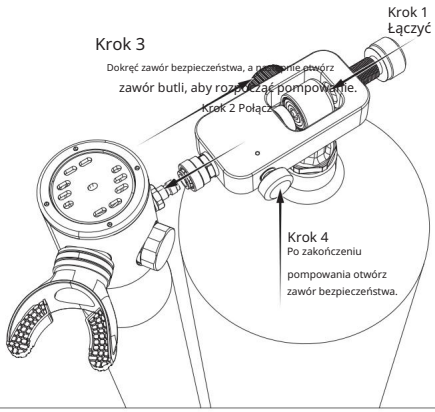

Rysunek 3.3.3

(Metoda pompowania za pomocą adaptera regulatora DIN)

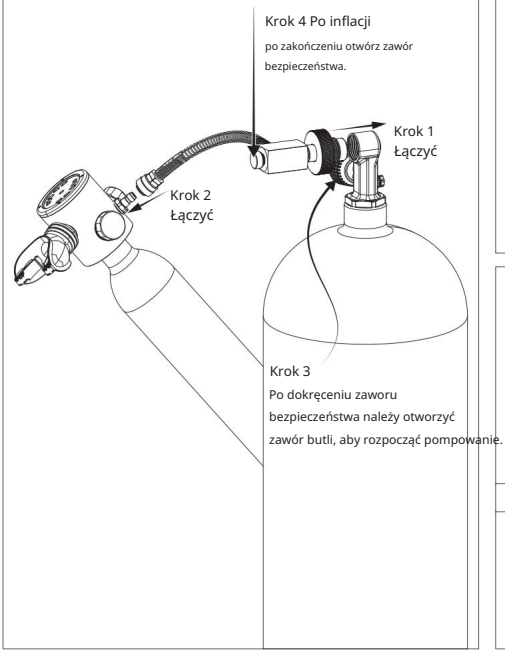

Rysunek 3.4.1

Naciśnij zawór wydechowy

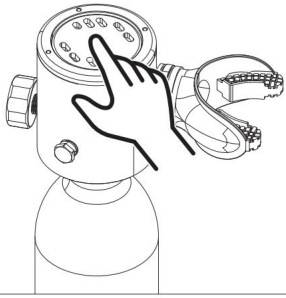

Rysunek 3.4.2

Naciśnij zawór wydechowy.

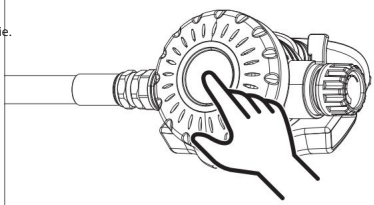

4.Podręcznik użytkownika

4.1 Kontrola przed użyciem: Sprawdź manometr, aby upewnić się, że wskazuje oczekiwane ciśnienie w oponach i nie ma wycieków. Upewnij się, że wszystkie elementy działają prawidłowo. Sprawdź, czy nie ma widocznych uszkodzeń fizycznych, takich jak uszkodzone lub luźne części.

Naciśnij i zwolnij przycisk wydechu. Przycisk powinien płynnie powrócić do pierwotnej pozycji. Następnie zagryź ustnik i weź wdech, upewniając się, że przepływ powietrza jest płynny. Aby utrzymać ciśnienie w butli, unikaj zbędnego wydechu.

Noszenie produktu: W zależności od modelu, zamocuj produkt w odpowiedniej pozycji. Można go nosić na klatce piersiowej, w pasie lub na plecach. Upewnij się, że manometr jest dobrze widoczny i dostępny do obsługi.

4.2

Użytkowanie a) Otwieranie butli: Obróć główny przełącznik zaworu, aby otworzyć butlę i umożliwić przepływ powietrza. (Modele S300/S300PLUS są zaprojektowane tak, aby pozostawały w stanie otwartym, więc żaden główny przełącznik zaworu nie jest skonfigurowany. W przypadku S300/S300PLUS możesz pominąć ten krok podczas

użytkowania.) b) Spuszczanie wody: Umieść ustnik w ustach. Przed wdechem usuń wodę z zintegrowanej głowicy zaworu lub reduktora drugiego stopnia. Możesz to zrobić, naciskając przycisk wydechu lub wydychając przez ustnik, aby usunąć wodę z zintegrowanej głowicy zaworu lub reduktora drugiego stopnia. Konkretne metody są następujące: c) Metoda 1: Całkowicie przykryj ustnik ustami, mocno zagryź gumową część ustnika zębami

i zamknij usta. Następnie naciśnij przycisk wydechu i upewnij się, że uwolniony gaz całkowicie usunie wodę z zintegrowanej głowicy zaworu lub reduktora drugiego stopnia. Po tym możesz rozpocząć normalne oddychanie. Szczegółowe informacje na temat działania znajdują się na rysunku 4.2.1.

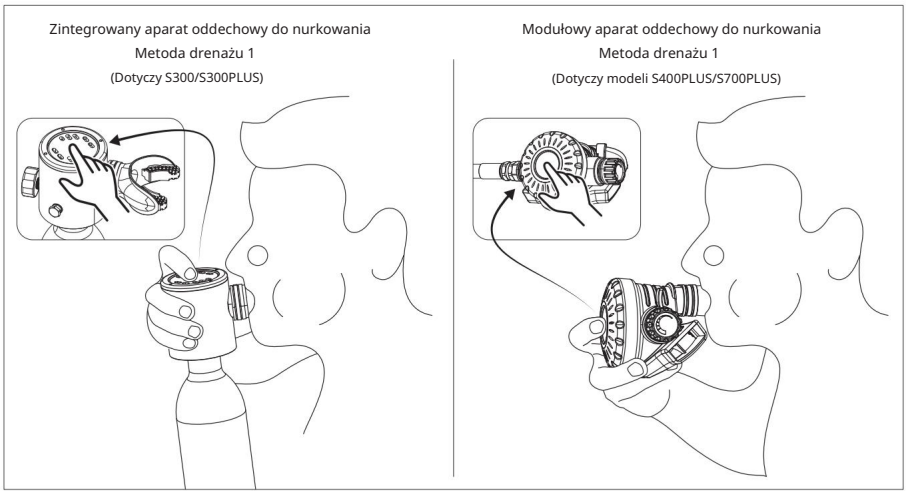

Rysunek 4.2.1

d) Metoda 2: Całkowicie zakryj usta wokół ustnika respiratora, zagryź
podkładkę do gryzienia ustnika i wydychaj 2-3 oddechy do wewnątrz, aby upewnić się, że cała woda została wydalony z zintegrowanego zaworu lub reduktora drugiego stopnia. Następnie możesz
Rozpocznij normalną pracę respiratora. Szczegółowe informacje na ten temat znajdują się na rysunku 4.2.2.

⚠ Ostrzeżenie	Ostrzeżenie: Niewykonanie procedury drenażu przed inhalacją może spowodować gromadzenie się wody z zintegrowanej głowicy zaworu lub reduktora drugiego stopnia do wejścia.

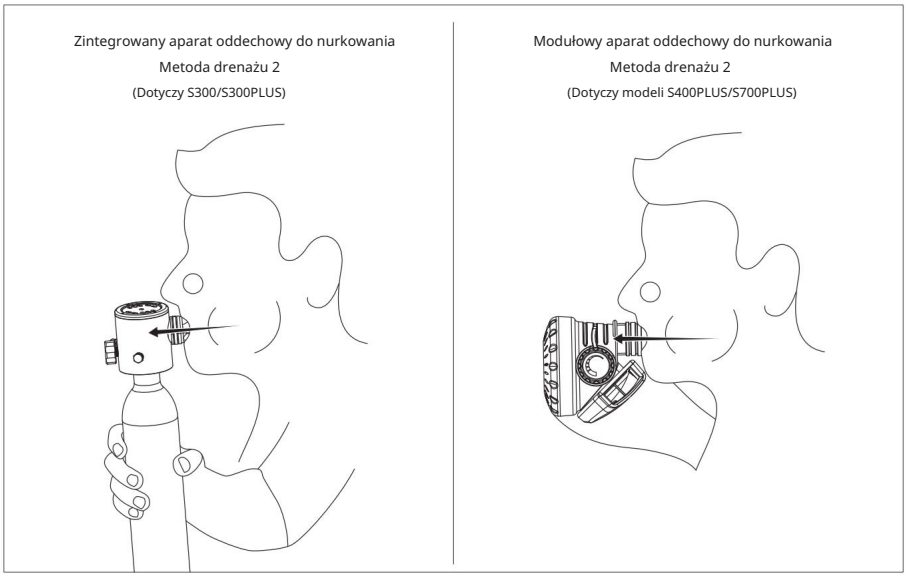

Rysunek 4.2.2

4.3 Regulacja oporu wdechu i kierunku przepływu powietrza (nurkowanie z podziałem)
Tylko respirator)
Modułowy aparat oddechowy do nurkowania (w tym
S400PLUS/S700PLUS)obsługuje regulację oporu wdechu i przepływu powietrza
Sekcja. Szczegółowe metody regulacji przedstawiono na rysunkach 4.3.1/4.3.2.

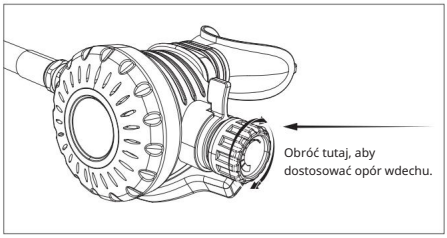

Rysunek 4.3.1

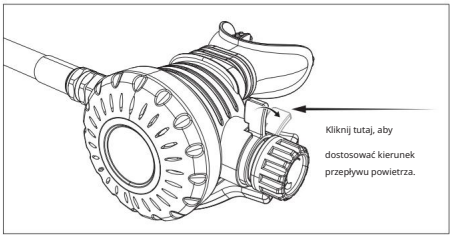

Rysunek 4.3.2

WSTĘP DO MASKI DO NURKOWANIA

OSTRZEŻENIE:

Nie należy używać tej maski do nurkowania swobodnego ani nurkowania z akwalungiem.

Przed użyciem maski należy uważnie przeczytać instrukcję obsługi i postępować zgodnie z nią.

Dzieci poniżej 12 lat powinny używać tej maski pod nadzorem osoby dorosłej. Nie próbuj

Zdejmij folię przeciwmgielną z wnętrza maski. Trzymaj maskę z dala od piasku.

1. Składa się z maski do nurkowania

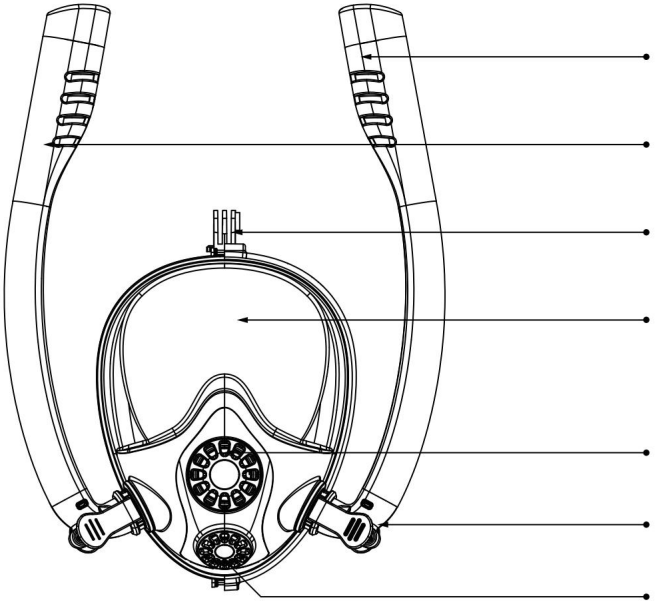

⚠ Ogłoszenie	Przed użyciem należy uporządkować baki i brodę, aby zapobiec przedostawaniu się powietrza. Przed użyciem należy zwilżyć twarz, aby silikon dobrze się dopasował.

2. Jak używać

1

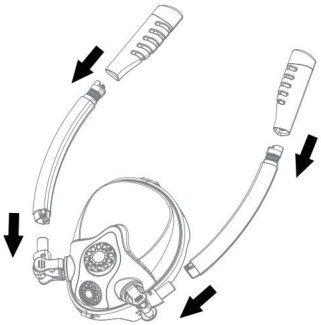

Zainstaluj tuby

3

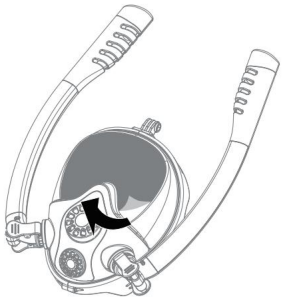

Zdejmij folię ochronną

2

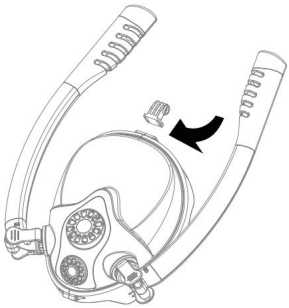

W razie potrzeby zainstaluj obsługę kamery

4

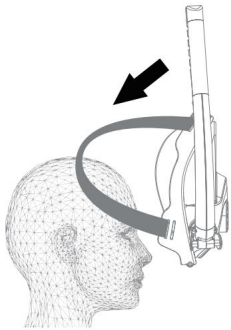

Załóż maskę od góry do dołu i zaciśnij pasek, aby lepiej dopasować

5

W zależności od tego, jak pływasz, zmień kąt ustawienia tub.

6

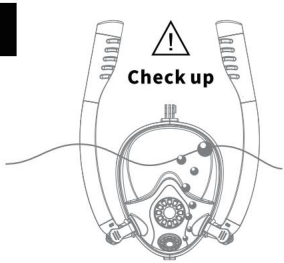

Przed pływaniem należy upewnić się, że maska jest prawidłowo założona i przetestować ją w bezpiecznym miejscu.

Jak zamontować miniaturową butlę do nurkowania?

1

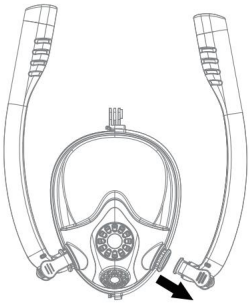

Wyjmij jedną z rurek z maski

2

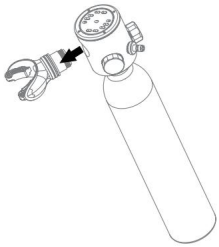

Wyjmij ustnik i jego złącze z głowicy zaworu

3

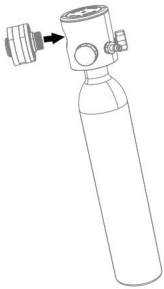

Zamontuj adapter maski w głowicy zaworu

4

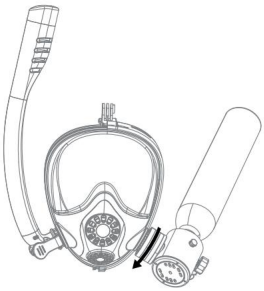

Obróć adapter w kierunku wskazanym strzałką i zamontuj go w masce

WSTĘP DO POMPY POWIETRZA 2. GENERACJI

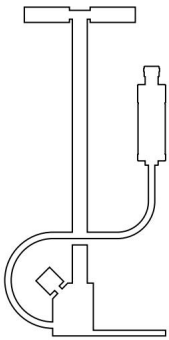

1. Lista akcesoriów

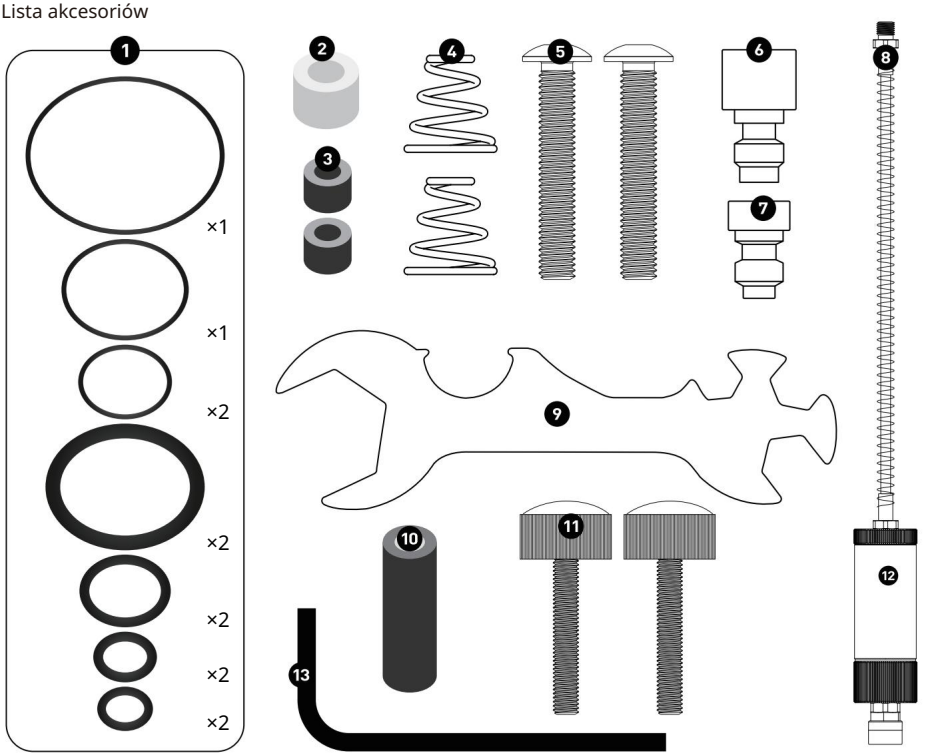

PRZEDMIOT	Nazwa	Q'TY ITEM		Nazwa	ILOŚĆ
1	Zapasowe pierścienie uszczelniające	12 SZTUK	8	Rura pneumatyczna wysokiego ciśnienia	1 szt.
2	Białe podkładki	1 szt.	9	Klucz specjalny	1 szt.
3	Czarne podkładki	2 SZTUKI	10	Węgiel do separatora oleju i wody pręt	1 szt.
4	Tłok wysokociśnieniowy sprężyny	2 SZT.	11	Śruba uchwytu	2 SZTUKI
5	Śruby	2 SZTUKI	12	Separator oleju i wody	1 szt.
6	Adaptery dmuchane	1 szt.	13	Klucz sześciokątny	1 szt.
7	Wtyczki testowe	1 szt.	14		

2. Uwagi dotyczące instalacji

Złóż zgodnie z poniższym rysunkiem, dokręcając połączenia specjalnym kluczem (ciśnienie

manometr, przewód powietrza doładowującego wysokiego ciśnienia i separator oleju i wody), (Uwaga: Umiarkowana siła jest

wystarczająco ciasno, zbyt ciasno spowoduje ucisk.

Uszczelka gumowa pomiędzy stołem a wężem i podstawą ulega odkształceniu, co powoduje

(wyciek). Śruba mocująca uchwyt musi być dokręcona. Nie luzować.

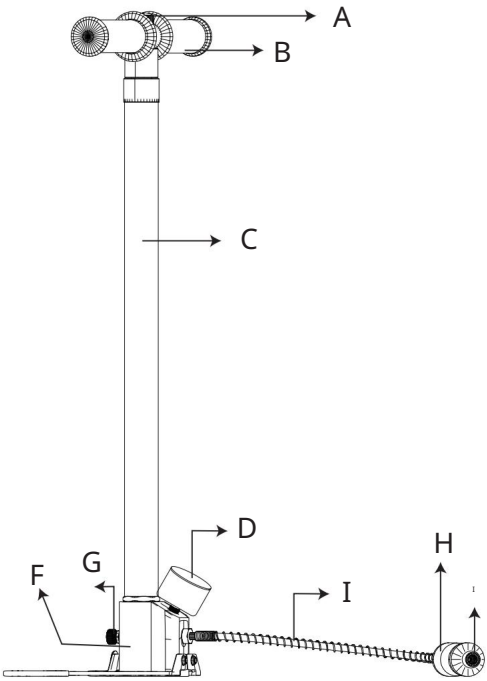

A. Śruba uchwytu

B. Uchwyt gumowy

C. beczka pompy

D. manometr

E. Dmuchana rura wysokociśnieniowa

Podstawa F

G. zawór bezpieczeństwa

H. Separator wody

I. Szybkozłącze 8 mm

3. Przetestuj przed użyciem

Metody testowe:

a. Zainstaluj wtyczkę testową;

b. Dokręć zawór bezpieczeństwa i napompuj do 10 MPa; otwórz zawór bezpieczeństwa, aby

uwolnić ciśnienie gazu;

c. Ponownie dokręć zawór bezpieczeństwa i napompuj do 20 MPa;

d. Obserwuj przez około dwie minuty, aby sprawdzić, czy manometr pompy wskazuje prawidłowy poziom ciśnienia.

spadła. Jeśli manometr nie spadnie, wydajność pompy jest prawidłowa; jeśli

gdy wskazówka manometru spadnie, zaleca się włożenie całej podstawy pompy,

Włóż rurkę do pompowania pod wysokim ciśnieniem i zatyczkę testową do wody, aby sprawdzić, czy nie ma nieszczelności.

5. Rozwiązywanie typowych problemów

5.1 Kontrola nieszczelności i postępowanie.

Rozwiązanie: Zanurz cały produkt w wodzie i obserwuj punkty wycieku. Sprawdź, czy wszystkie

części są prawidłowo dokręcone lub czy jakiekolwiek pierścienie uszczelniające lub inne akcesoria są uszkodzone lub ich brakuje. Jeśli

W przypadku wykrycia problemów należy dokręcić luźne części, wymienić uszkodzone podzespoły i wymienić wszystkie

brak akcesoriów niezbędnych do zapewnienia prawidłowego działania.

5.2Zintegrowany aparat oddechowy do nurkowaniaSeria modeli (S300/S300PLUS).

Rozwiązanie: Dostosuj kąt obrotu zaworu spustowego wewnątrz zintegrowanej głowicy zaworu poprzez

obracając go lekko zgodnie z ruchem wskazówek zegara lub przeciwnie do ruchu wskazówek zegara, aż do uzyskania odpowiedniego oporu oddechowego

osiągnięty.

Szczegółowe instrukcje dotyczące regulacji znajdują się na rysunku 5.2.1.

5.3 Nie można napompować.

Rozwiązanie:

5.3.1 Sprawdź narzędzie do pompowania: Upewnij się, że narzędzie do pompowania działa prawidłowo i jest w dobrym stanie technicznym.

5.3.2 Kontrola manometru: Otwórz główny wyłącznik zaworu (jeśli jest obecny), naciśnij przycisk wydechu,

i sprawdź, czy wydobywa się gaz. Jeśli gaz jest uwalniany, ale manometr nie wskazuje

jakikolwiek odczyt, butla jest prawdopodobnie całkowicie napompowana, a manometr może być uszkodzony i

należy wymienić.

5.3.3 Sprawdź połączenie pompowania: Jeśli narzędzie do pompowania działa prawidłowo, ale butla nie pompuje się lub nie jest całkowicie napełniona,

Napompowany, sprawdź połączenie pompowania pod kątem zatorów lub nieszczelności. Wymień wszystkie części, gdy

konieczne na podstawie wyników kontroli.

5.4 Trudności z respiratorem w drugim stopniu reduktora modułowego respiratora nurkowego

Modele serii urządzeń (dotyczy modeli S400PLUS/S700PLUS).

Rozwiązanie: Jeśli respirator sprawia trudności, należy zapoznać się z metodami regulacji przedstawionymi na rysunkach 4.3.1/4.3.2 w celu znalezienia rozwiązania.

5.5 Wskazówka manometru nie porusza się.

Rozwiązanie: Sprawdź połączenie między manometrem a butlą. Jeśli połączenie

potwierdzono, że jest to normalne, ale wskaźnik nadal się nie porusza, manometr może być uszkodzony

Machine Translated by Google

i należy je wymienić.

5.6 Nie można odkręcić zintegrowanej głowicy zaworu zintegrowanego aparatu oddechowego do nurkowania

Modele serii podłączone do butli lub reduktora pierwszego stopnia modułowego nurkowania

Modele serii aparatów oddechowych?

Rozwiązanie: Sprawdź ciśnienie w cylindrze, odnosząc się do manometru. Jeśli ciśnienie jest obecne,

naciśnij zawór wydechowy, aby uwolnić cały gaz z cylindra przed ponowną próbą odkręcenia.

5.7 Awaria głównego przełącznika zaworu, wyciek po zamknięciu.

Rozwiązanie: Wymień wewnętrzną uszczelkę głównego przełącznika zaworu, aby przywrócić prawidłowe działanie przełącznika.

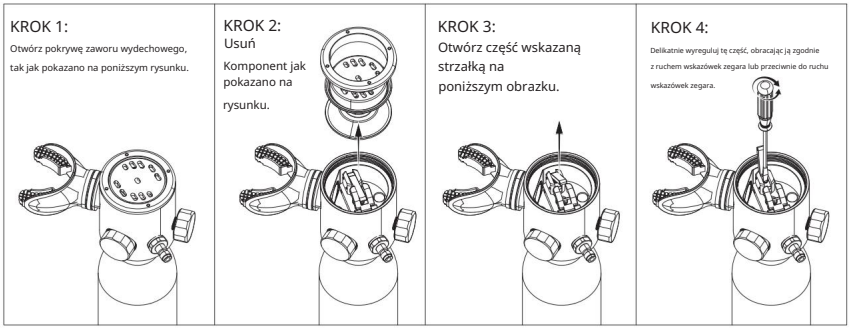

Rysunek 5.2.1

KONSERWACJA

6. Przechowywanie i konserwacja

6.1 Środowisko przechowywania

6.1.1 Produkt należy przechowywać w środowisku o zakresie temperatur

od 5°C do 30°C i wilgotności względnej od 40% do 70%;

6.1.2 Należy przechowywać urządzenie z dala od źródeł ciepła, w odległości co najmniej 1 metra i nie należy

być narażonym na bezpośrednie działanie promieni słonecznych;

6.1.3Oleje, kwasy, zasady i inne gazy lub substancje, które mogą uszkodzić gumę

nie należy przechowywać w magazynie, w którym przechowywany jest sprzęt do nurkowania.

6.2 TransportŚrodowisko

Produkty z serii aparatów oddechowych do nurkowania są kompaktowe i lekkie, dzięki czemu
Są one niezwykle przenośne. Podczas transportu nie powinny być narażone na uderzenia ani intensywne wibracje. Należy je utrzymywać w czystości i chronić przed kontaktem z olejami, kwasami, zasadami i innymi substancjami, które mogą uszkodzić gumę lub tkaniny.

6.3 Konserwacja produktu

Ten produkt powinien być serwisowany co roku przez autoryzowanego dealera lub serwisanta.
profesjonalna instytucja nurkowa, aby zapewnić prawidłowe funkcjonowanie.

Butla gazowa wymaga testu hydrostatycznego co 5 lat.

Zaleca się przeprowadzanie kontroli wizualnej raz w roku. Podczas kontroli
sprawdź wnętrze i zewnętrzną część cylindra pod kątem korozji, wgnieceń, pęknięć lub jakichkolwiek innych uszkodzeń
inne uszkodzenia.

Uszczelki typu O-ring są częściami ulegającymi zużyciu i jeśli ulegną uszkodzeniu podczas użytkowania, należy je natychmiast wymienić.

6.4 Warunki utylizacji

Produkt należy zutylizować w następujących okolicznościach:

Jeżeli produkt jest uszkodzony w stopniu uniemożliwiającym naprawę, np. pęknięty korpus cylindra, uszkodzony gwinty w punktach połączeń lub odkształcenie cylindra nie nadają się już do użytku i
należy je odpowiednio zutylizować.

Producent: Shanghaimuxinmuyeyouxiangongsi Adres:
Shuangchenglu 803nong11hao1602A-1609shi, Baoshanqu, Shanghai 200000 CN.

Importowane do Australii: SIHAO PTY LTD. 1 ROKEVA STREETEASTWOOD NSW 2122 Australia

Importowane do USA: Sanven Technology Ltd. Suite 250, 9166 Anaheim Place, Rancho Cucamonga, CA 91730

REP WIELKIEJ BRYTANII	YH CONSULTING LIMITED. C/O YH Consulting Limited Biuro 147, Centurion House, London Road, Staines-upon-Thames, Surrey, TW18 4AX
Przedstawiciel WE	E-CrossStu GmbH Mainzer Landstr.69, 60329 Frankfurt nad Menem.

VEVOR

Upgrade · The Home Creator Way

Tauchtanks

MODELL: S300, S300PLUS, S700PLUS, S400PLUS, S01

VEVOR
Upgrade · The Home Creator Way

Tauchtanks

MODELL: S300, S300PLUS, S700PLUS, S400PLUS, S01

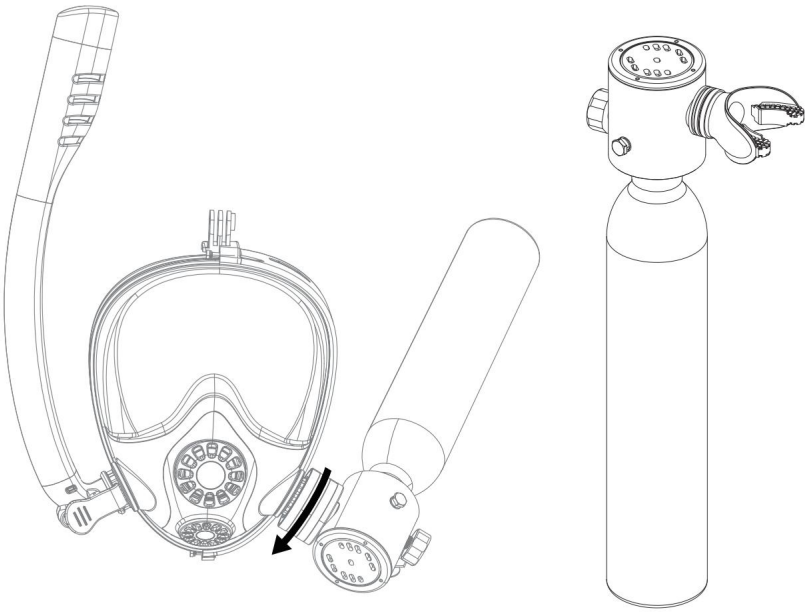

Dies ist die Originalanleitung. Bitte lesen Sie die gesamte Bedienungsanleitung vor der Inbetriebnahme sorgfältig durch. VEVOR behält sich die Auslegung der Bedienungsanleitung vor. Das Aussehen des Produkts kann von dem gelieferten Produkt abweichen. Wir bitten um Verständnis, dass wir Sie nicht erneut über etwaige Technologie- oder Software-Updates informieren werden.

SICHERHEITSHINWEISE

Vorsichtsmaßnahmen

Dieses Produkt ist für den Einsatz in Gewässern bis zu einer Tiefe von 10 Metern geeignet.

Als Unterwasser-Notfall-Sauerstoffquelle kann sie in Tiefen bis zu 30 Metern eingesetzt werden, aber

Sie sollte in dieser Tiefe nur als Notfall-Luftversorgungsquelle verwendet werden.

Es wird dringend empfohlen, an einem akkreditierten Programm teilzunehmen und eine entsprechende Zertifizierung zu erwerben.

Vor der Verwendung dieses Produkts ist eine Tauchausbildung erforderlich. Das Versäumnis, eine ordnungsgemäße Ausbildung durch einen zertifizierten Taucher zu erhalten, ist ebenfalls zu beachten.

Ein Eingreifen kann zu Gefahren führen, die möglicherweise schwere Verletzungen oder den Tod zur Folge haben.

Dieses Produkt ist für die Verwendung in Wasser mit Temperaturen über 10 °C vorgesehen. Stellen Sie sicher, dass das Wasser

Die Verwendung dieses Produkts ist behördlich gestattet. Vor Gebrauch die Umgebung sorgfältig beobachten.

Bedingungen gewährleisten, dass die Wasserumwelt sicher und frei von Gefahren ist. Vorsicht ist geboten.

Kollision mit vorbeifahrenden Schiffen.

Vor Gebrauch des Produkts sicherstellen, dass es vollständig aufgepumpt ist und auf Beschädigungen oder Lecks prüfen.

Das Produkt darf nicht verwendet werden, wenn es beschädigt ist, ausläuft oder andere Anzeichen einer Fehlfunktion aufweist.

Der maximale Fülldruck für dieses Produkt beträgt 20 MPa (200 bar / 3000 psi) und sollte nur

Gefüllt mit Druckluft, die den menschlichen Atemwegsanforderungen entspricht. Befüllung mit einem beliebigen Gas,

Die Nichterfüllung dieser Anforderungen kann zu einer Verstopfung des internen Filtersystems führen und

Kanäle.

Lagern Sie das Produkt an einem kühlen, trockenen Ort und schützen Sie es vor direkter Sonneneinstrahlung. Lagern Sie es nicht im Kofferraum eines Autos.

Das Produkt darf nicht im Auto oder in Umgebungen mit hohen Temperaturen gelagert oder ins Feuer geworfen werden.

Dieses Produkt ist ein Präzisionsartikel. Zerlegen Sie es nicht leichtfertig. Unbefugte Demontage durch

Nicht-Fachleute können das Produkt beschädigen.

Dieses Produkt darf nicht alleine verwendet werden. Für einen sicheren Betrieb sind mindestens zwei Personen erforderlich.

Im Gefahrenfall bietet dieses Produkt keinen persönlichen Schutz. Es bietet lediglich einen begrenzten Schutz.

Menge an Druckluft aus der Atemschutzmaske.

Reinigen Sie das Produkt nach Gebrauch unbedingt mit frischem Wasser und lassen Sie es vor der Lagerung trocknen.

Zeigt das Manometer weniger als 2 MPa an, kehren Sie zur Oberfläche zurück und laden Sie das System vor der Benutzung wieder auf.

Erstanwender sollten vor der ersten Benutzung des Produkts in flachem Wasser üben.

Dieses Produkt sollte nicht nach dem Konsum von Alkohol verwendet werden, da dies zu schwerwiegenden Folgen führen kann.

Dieses Produkt ist nur für gesunde Benutzer ab 14 Jahren geeignet.

Personen ab 60 Jahren müssen sich vor der Anwendung einer umfassenden Gesundheitsuntersuchung durch einen Arzt unterziehen.

Stellen Sie sicher, dass Ihr körperlicher Zustand für die Anwendung dieses Produkts geeignet ist. Schwangere Frauen, Patienten,

Personen, die aus gesundheitlichen Gründen nicht zum Tauchen oder Schwimmen geeignet sind, ist die Teilnahme untersagt.

bei Verwendung dieses Produkts.

Dieses Produkt entspricht der Norm EN250:2014. Die vom Hersteller zertifizierte maximale

Die Tiefe für die Leistungsprüfung beträgt 50 Meter (diese Tiefe dient ausschließlich Leistungsprüfungszwecken).

stellt nicht die tatsächliche Einsatztiefe dar).

Dieses Produkt ist nur für die Verwendung durch einen einzelnen Taucher konzipiert. Die Produktkonfiguration kann nicht

Unterstützung mehrerer Taucher gleichzeitig.

Gefahrenwarnung

Nach dem Aufpumpen den Druck erst dann ablassen, wenn das Überdruckventil öffnet.

Druck. Alle unter Druck stehenden Steckverbinder demontieren. Die Demontage der Steckverbinder kann

kann zu schweren Verletzungen führen.

Halten Sie Ihre Hände außerdem vom Luftauslass fern und richten Sie ihn nicht auf andere Personen! Andernfalls... Ernsthafte Angelegenheit

Es besteht Verletzungsgefahr. Bitte machen Sie sich vor dem Aufblasen des Behälters mit den folgenden Hinweisen vertraut:

Containerfunktionen und deren Parameter.

PARAMETERLISTE

1. PRODUKTBESCHREIBUNG

1. Produktbeschreibung

Zu Ihrer Sicherheit lesen und verstehen Sie bitte Folgendes sorgfältig durch:

Lesen Sie vor der Verwendung des Produkts den Inhalt der Bedienungsanleitung. Befolgen Sie stets die Anweisungen in der Bedienungsanleitung.

Lesen Sie die Bedienungsanleitung sorgfältig durch und verwenden Sie das Produkt nur innerhalb des vorgesehenen Anwendungsbereichs. Verwenden Sie es nicht für illegale Zwecke.

Maßnahmen zur Gewährleistung Ihrer Sicherheit.

1.1 Produktübersicht

Diese Produktserie umfasst leichte und kompakte Tauchausrüstung, die für Taucher entwickelt wurde,

Verwendung auf Reisen oder bei kurzen Tauchgängen. Die Ausrüstung ist typischerweise dafür ausgelegt,

Klein, leicht, einfach zu transportieren und zu bedienen – ideal für Freizeittauchen oder Notfalleinsätze.

Tauchbedarf.

*

Die Unterwasser-Einsatzdauer dieser Produktserie wird von verschiedenen Faktoren beeinflusst, wie zum Beispiel

Atemfrequenz, Tauchtiefe, körperliche Verfassung, Können und Wassertemperatur.

Daher kann die Nutzungsdauer variieren. Aus Sicherheitsgründen sollten Taucher das Manometer überwachen.

Seien Sie vorsichtig, um Unfälle zu vermeiden.

Modell	Struktur undTyp	Zylinder Standard	Außendurchmesser der Gasflasche		Volumen		Betriebsdruck		
			mm	In	Leutnants	Wann	Bar	MPa	psi
S300	Integriert Tauchen Respirator Gerät	PUNKT	60	2,36	0,5	30,5	200	20	3000
		TÜV	60	2,36	0,5	30,5	200	20	3000
S300PLUS		PUNKT	60	2,36	0,5	30,5	200	20	3000
		TÜV	60	2,36	0,5	30,5	200	20	3000
S400PLUS	Modular Tauchen Respirator Gerät	PUNKT	81,5	3.21	1.0	61	200	20	3000
		TÜV	89	3,5	1.0	61	200	20	3000
		PUNKT	81,5	3.21	1.0	61	200	20	3000
		TÜV	89	3,5	1.0	61	200	20	3000
S700PLUS		PUNKT	111	4,37	1.9	116	200	20	3000
		TÜV	111	4,37	2.0	122	200	20	3000

PARAMETERLISTE

2. Produktstruktur

2.1 Integriertes Tauchatemgerät (einschließlich S300/S300PLUS)

Die Namen und Funktionen der Komponenten sind in Abbildung 2.1.1 dargestellt.
S300/S300PLUS.

Teilenummer	Komponentenname	Funktion
A	Integrierter Ventilkopf	Integrierte Komponente, die das Gas kombiniert Regelungsfunktion mit anderen Schlüsselkomponenten.

B	Auslassventil	Drücken und halten zum Entlüften, wodurch das Gas aus dem Zylinder freigesetzt wird.
C	Explosionsgeschützt Sicherheitsventil	Sorgen Sie für einen Überdruckschutz des Produkts.
D	8mm Inflation Stecker	Lufteinfüllöffnung
UND	Atemschutz-Mundstück	Wird vom Divertobiten genutzt und atmen, wodurch die innere Einatmung verbunden wird. und Ausatemkanäle.
F	Manometer	Leuchtmanometer aus Edelstahl, entwickelt für einfaches Ablesen des verbleibenden Luftdrucks bei schlechten Lichtverhältnissen unter Wasser Bedingungen.
G	Hochdruckzylinder	Hochdruckzylinder
H	Druckreduzierung Kammer	Lassen Sie das Hochdruckgas aus dem Zylinder ab. durch die Druckreduzierkammer.

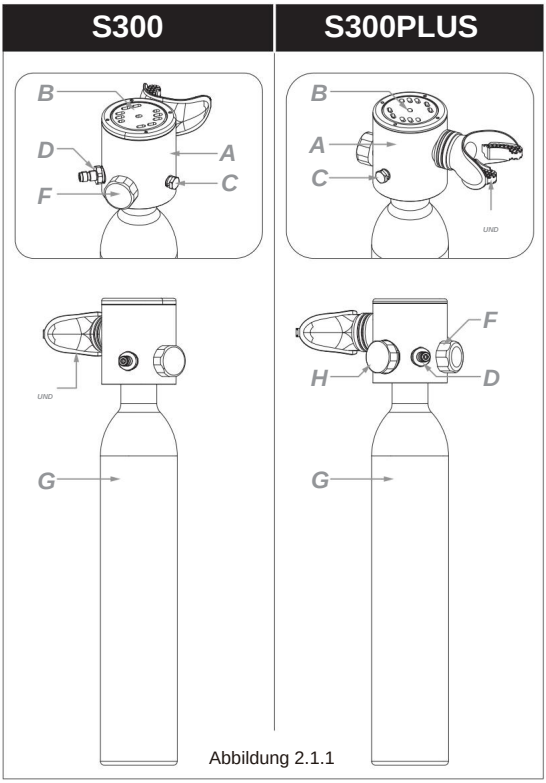

Abbildung 2.1.1

2.2 Modulares Tauchatemgerät (einschließlich S400PLUS/S700PLUS)

Die Namen und Funktionen der Komponenten des S400PLUS/S700PLUS sind in Abbildung 2.2.1 dargestellt.

Teilenummer	Komponentenname	Funktion
A	Atemregler der ersten Stufe	Der Regler der ersten Stufe reduziert den hohen Druck aus der Flasche auf einen mittleren Druck und sorgt so für eine stabile und sichere Luftzufuhr.
B	Dekompression Kammer	Das unter hohem Druck stehende Gas aus dem Zylinder wird durch die Druckreduzierkammer abgelassen.
C	Hauptventilschalter	Hauptventilschalter für den Gasauslasskanal; bei Nichtgebrauch geschlossen, um die Luftdichtheit zu gewährleisten, und bei Gebrauch geöffnet.
D	Explosionsgeschützt Sicherheitsventil	Bietet Überdruckschutz für das Produkt.
UND	8mm Inflation Stecker	Luftfüllanschluss
Punkt 1	Mitteldruck Schlauchverbinder	Mitteldruck-Schlauchverbinder
F2	Mitteldruckschlauch mit 360°-Drehgelenkanschluss	Mitteldruck-Schlauchverbinder, der eine uneingeschränkte Drehung um 360° ermöglicht.
G	Manometer	Leuchtendes Manometer aus Edelstahl, entwickelt für einfaches Ablesen des Restluftdrucks in Unterwasserumgebungen mit schlechten Lichtverhältnissen.
H	Mitteldruckschlauch	Gasausgangsanschlussschlauch
–	Hochdruckzylinder	Hochdruckzylinder
J	Zweiter Regler	Der Regler der zweiten Stufe passt den Mitteldruck-Luftstrom an einen geeigneten Atemschutzdruck an und gewährleistet so ein komfortables und sicheres Atemschutzerlebnis für den Anwender.
K	Auslassventil	Drücken und halten, um den Druck abzulassen und Gas aus dem Zylinder austreten zu lassen.
L	Atemschutzmaske	Wird vom Taucher zum Beißen und Atmen verwendet und verbindet die inneren Ein- und Ausatemkanäle.
M	Luftstromrichtung Schalten	Luftstromrichtung anpassen
N	Einatemwiderstand Einstellschalter	Einstellbarer Einatemwiderstand.
DER	Hochdruckschlauch Schutz	Verhindert das Abknicken an beiden Enden des Hochdruckschlauchs.
P	Hochdruckschlauch	Dient zum Übertragen von Hochdruckgas aus der Gasflasche zum Manometer.

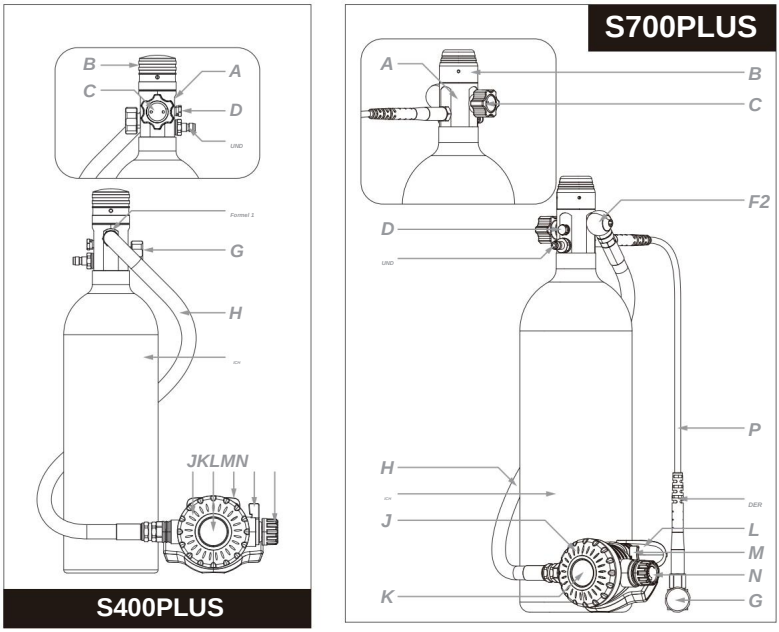

Abbildung 2.2.1

3. PRODUKTMONTAGE UND INFLATION

3.1 Zylinder prüfen: Prüfen Sie

zunächst den Zylinder auf Unversehrtheit und Beschädigungen. Stellen Sie sicher, dass sich keine Fremdkörper oder Verunreinigungen im Zylinder befinden.

3.2 Montage des Produkts:

Folgen Sie den Schritten im Diagramm, um die Baugruppe nacheinander zu verbinden und fertigzustellen. Sobald alle Verbindungen hergestellt sind, ist das System bereit zum Aufblasen und für den Einsatz.

3.3 Aufblasen:

Überprüfen Sie während des Aufblasens auf Lecks. Sollten Sie ein Leck feststellen, stoppen Sie das Aufblasen sofort und untersuchen Sie die Ursache.

Verwenden Sie ausschließlich Druckluft, die der Norm EN12021 entspricht. Reiner Sauerstoff oder andere nicht konforme Gase sind strengstens verboten.

Die Verwendung minderwertiger Druckluft kann das Filtersystem oder die Luftkanäle des Produkts verstopfen und den normalen Betrieb beeinträchtigen.

Der Aufblasdruck darf 3000 psi/200 bar/20 MPa nicht überschreiten. Sobald der Zylinderdruck 200 bar/20 MPa/3000 psi erreicht, muss der Aufblasvorgang sofort gestoppt werden. Das Überdruckventil ist ein wichtiges Sicherheitsmerkmal.

Dieses Produkt ist so konstruiert, dass es bei zu hohem Druck Gas ablässt, um das Gerät zu schützen. Wenn das Überdrucksicherheitsventil aktiviert wird, reißt die interne Berstscheibe, und das Ventil muss vor der weiteren Verwendung ausgetauscht werden.

***Zylindervolumen < 1 l, kann mit einer Handpumpe aufgepumpt werden (ca. 400-600 Mal zum vollständigen Aufpumpen).**

***Zylindervolumen ÿ 1 l, Kann nicht manuell aufgepumpt werden! Zum Aufpumpen Geräte wie z. B. eine elektrische Pumpe verwenden.**

Gängige Aufblasmethoden sind Luftkompressoren, manuelle Hochdruckpumpen und Adapteraufblasungen. Unabhängig vom verwendeten Werkzeug muss sichergestellt sein, dass ein Druck von mindestens 200 bar/20 MPa/3000 psi zum vollständigen Aufblasen des Zylinders erreicht wird. Bei Verwendung eines Luftkompressors oder einer manuellen Hochdruckpumpe ist ein Öl-Wasser-Abscheider erforderlich. Informationen zum Aufblasen mit einem Luftkompressor oder einer manuellen Hochdruckpumpe finden Sie in Abbildung 3.3.1. Informationen zum Aufblasen mit einem Regleradapter finden Sie in Abbildung 3.3.2. Informationen zum Aufblasen mit einem DIN-Regleradapter finden Sie in Abbildung 3.3.3.

3.4 Druckentlastung über das Auslassventil: Bei

den integrierten Tauchatemgeräten (S300/S300PLUS) befolgen Sie bitte die in Abbildung 3.4.1 dargestellte Druckentlastungsmethode. Bei den modularen Tauchatemgeräten (S400PLUS/S700PLUS) befolgen Sie bitte die in Abbildung

3.4.2 dargestellte Druckentlastungsmethode. Sollte nach

dem Aufblasen ein Gasaustritt festgestellt werden, lassen Sie zunächst das Gas im Inneren der Flasche über das Auslassventil ab. Sobald das Gas vollständig entwichen ist, überprüfen Sie die Ursache der Störung, um mögliche Probleme sicher beheben zu können.

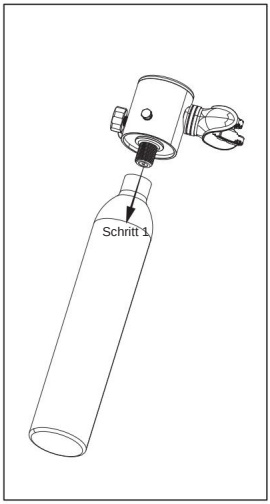

Abbildung 3.2.1

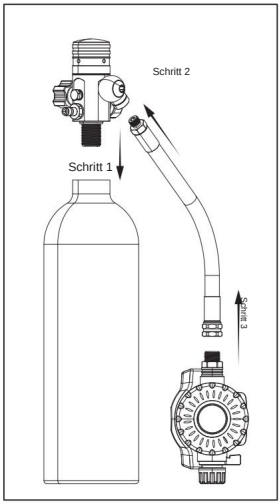

Abbildung 3.2.2

NOTIZ	Reinigen Sie vor der Installation der Mitteldruck- und Hochdruckschläuche die Mitteldruck- und Hochdruck-Gewindeanschlüsse am Regler der ersten Stufe, ausrichten Gewinde eindrehen und vorsichtig festziehen, bis sie vollständig eingerastet sind. Anschließend einen Schraubenschlüssel (im Lieferumfang enthalten) verwenden. Zubehör) festziehen, aber nicht überdrehen.

Abbildung 3.2.3 (Schritt 3: Der Hochdruckschlauch ist werkseitig vorinstalliert)

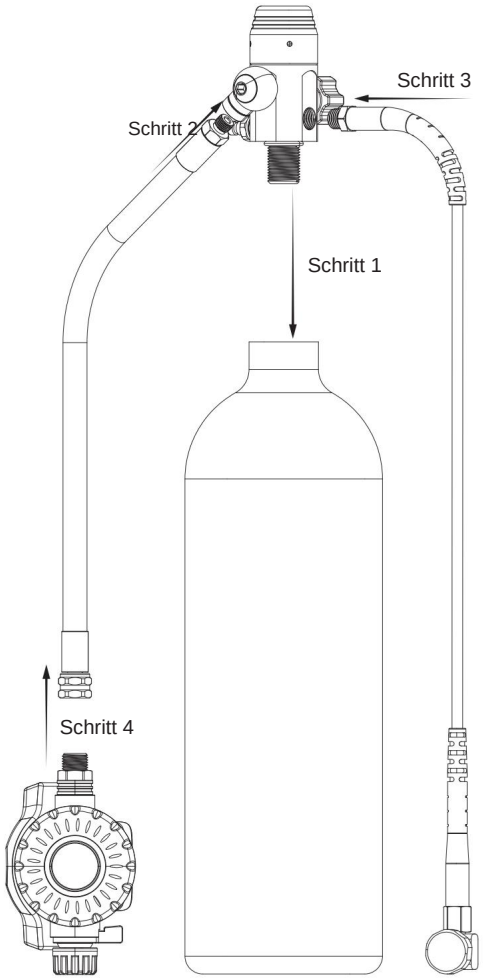

Abbildung 3.3.1

(Luftkompressor, Hochdruck-Handpumpe)

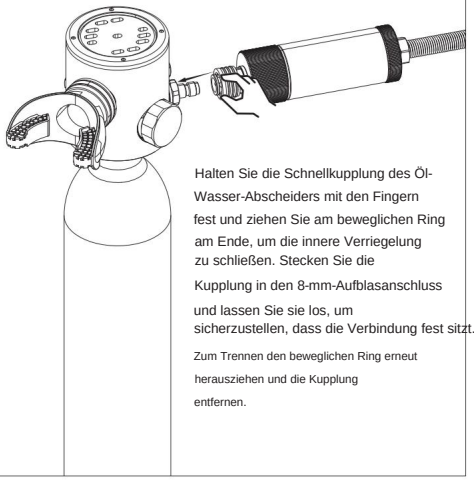

Halten Sie die Schnellkupplung des Öl-Wasser-Abscheiders mit den Fingern fest und ziehen Sie am beweglichen Ring am Ende, um die innere Verriegelung zu schließen. Stecken Sie die Kupplung in den 8-mm-Aufblasanschluss und lassen Sie sie los, um sicherzustellen, dass die Verbindung fest sitzt.

Zum Trennen den beweglichen Ring erneut herausziehen und die Kupplung entfernen.

Abbildung 3.3.2

(YOKE-Regleradapter-Aufblasmethode)

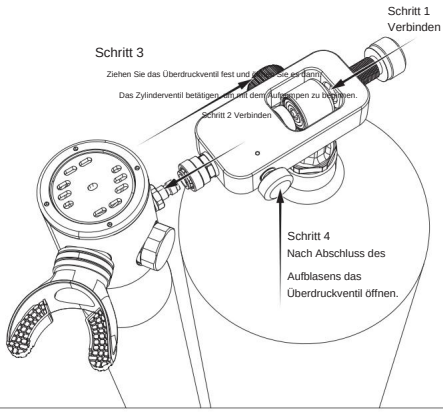

Abbildung 3.3.3

(DIN-Regleradapter-Aufblasmethode)

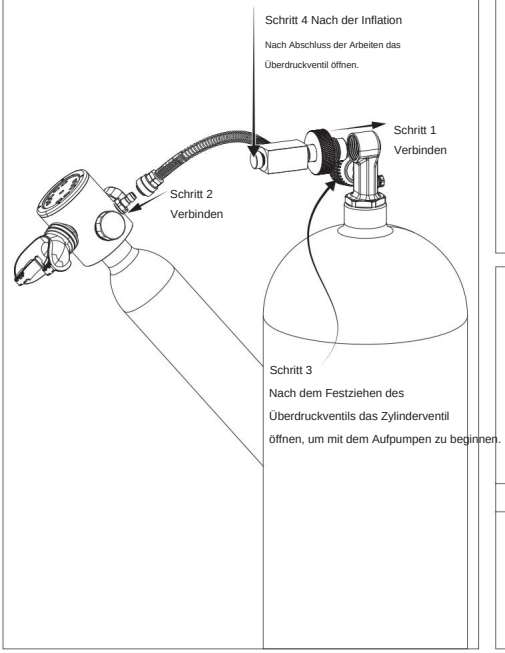

Abbildung 3.4.1

Drücken Sie das Auslassventil

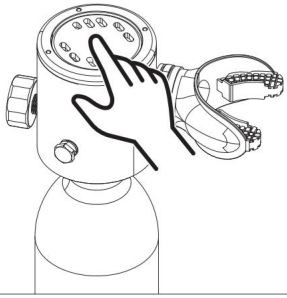

Abbildung 3.4.2

Drücken Sie das Auslassventil.

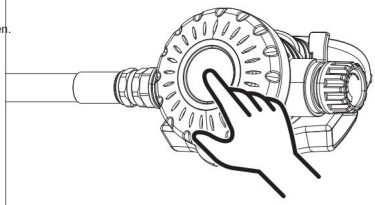

4. Benutzerhandbuch

4.1 Vor Gebrauch prüfen: Prüfen Sie das Manometer, um sicherzustellen, dass es den erwarteten Aufblasdruck anzeigt und keine Lecks vorhanden sind. Stellen Sie sicher, dass alle Komponenten ordnungsgemäß funktionieren. Prüfen Sie auf sichtbare Beschädigungen wie z. B. gebrochene oder lose Teile.

Drücken Sie den Ausstoßknopf und lassen Sie ihn wieder los. Der Knopf sollte sanft in seine Ausgangsposition zurückspringen. Beißen Sie dann auf das Mundstück und atmen Sie ein, wobei Sie auf einen gleichmäßigen Luftstrom achten sollten. Um den Druck im Zylinder aufrechtzuerhalten, vermeiden Sie unnötiges Ausatmen.

Tragen des Produkts: Je nach Modell befestigen Sie das Produkt an der vorgesehenen Stelle. Es kann an der Brust, der Taille oder am Rücken getragen werden. Stellen Sie sicher, dass das Manometer gut sichtbar und bedienbar ist.

4.2 Anwendung

a) Öffnen des Zylinders: Drehen Sie den Hauptventilschalter, um den Zylinder zu öffnen und den Luftstrom zu ermöglichen. (Die Modelle S300/S300PLUS sind so konstruiert, dass sie im geöffneten Zustand bleiben; daher ist kein Hauptventilschalter konfiguriert. Bei S300/S300PLUS kann dieser Schritt während der Anwendung übersprungen werden.) b) Wasser ablassen: Setzen

Sie das Mundstück in den Mund. Entfernen Sie vor dem Einatmen jegliches Wasser aus dem integrierten Ventilkopf oder dem Regler der zweiten Stufe. Dies kann durch Drücken des Ausatemknopfes oder durch Ausatmen durch das Mundstück erfolgen. Die einzelnen Methoden sind wie folgt: c) Methode 1: Umschließen Sie das Mundstück vollständig mit Ihrem Mund, beißen Sie fest auf den Gummiteil des Mundstücks und schließen Sie Ihren Mund. Drücken Sie anschließend den Ausatemknopf und stellen Sie

sicher, dass das austretende Gas jegliches Wasser vollständig aus dem integrierten Ventilkopf oder dem Regler der zweiten Stufe verdrängt. Danach können Sie die Atemschutzmaske normal verwenden. Detaillierte Informationen zur Bedienung finden Sie in Abbildung 4.2.1.

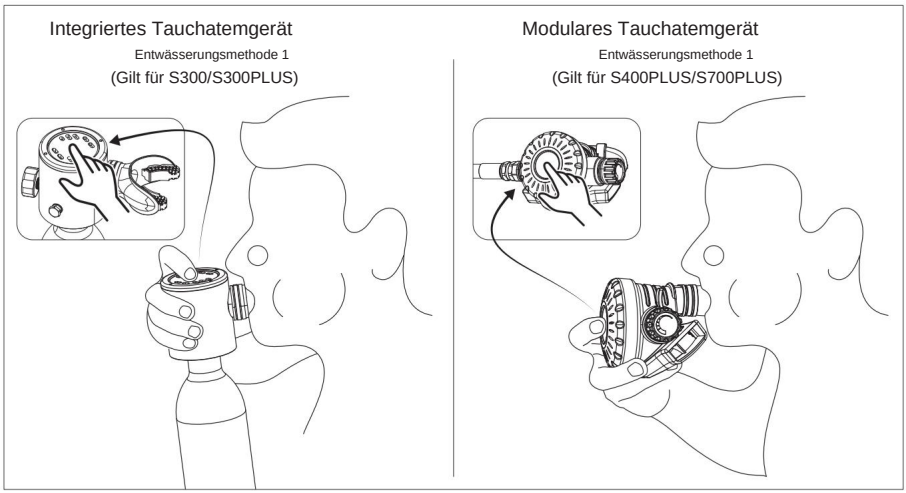

Abbildung 4.2.1

d) Methode 2: Den Mund vollständig um das Mundstück der Atemschutzmaske bedecken und fest zubeißen
das Beißpolster des Mundstücks und atmen Sie 2-3 Mal tief ein, um sicherzustellen, dass das gesamte Wasser eingeatmet ist.
aus dem integrierten Ventil oder dem Regler der zweiten Stufe ausgestoßen. Danach können Sie
Beginnen Sie mit dem normalen Beatmungsgerät. Detaillierte Informationen zur Bedienung finden Sie in Abbildung 4.2.2.

⚠ Warnung	Warnung: Wird die Entleerungsprozedur vor dem Einatmen nicht durchgeführt, kann dies zu Wasserschäden führen. vom integrierten Ventilkopf oder Regler der zweiten Stufe bis zum Eintritt in den Mund.

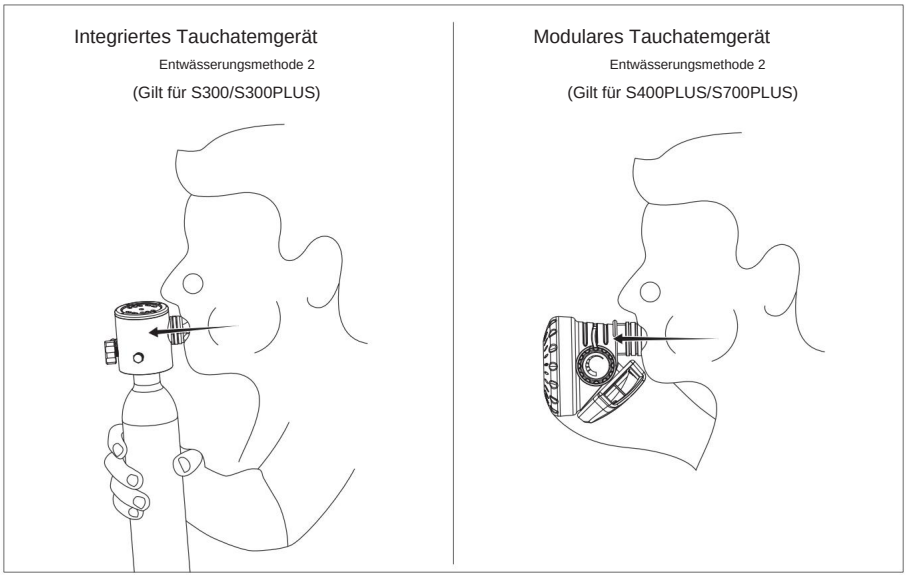

Abbildung 4.2.2

4.3 Einstellen des Einatemwiderstands und der Luftstromrichtung (Tauchen mit geteiltem Kopf)
Nur Atemschutzmaske)
Modulares Tauchatemgerät (einschließlich
S400PLUS/S700PLUS) unterstützen die Einstellung des Einatemwiderstands und des Luftstroms
Abschnitt. Spezifische Einstellmethoden sind in den Abbildungen 4.3.1/4.3.2 beschrieben.

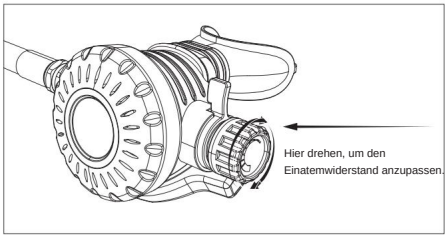

Abbildung 4.3.1

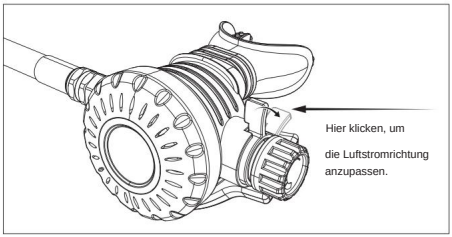

Abbildung 4.3.2

EINFÜHRUNG IN DIE TAUCHMASKE

WARNUNG:

ÿ Diese Maske darf nicht zum Freitauchen oder Gerätetauchen verwendet werden.

ÿ Bitte lesen und befolgen Sie die Anweisungen in der Bedienungsanleitung sorgfältig, bevor Sie diese Maske verwenden.

ÿ Kinder unter 12 Jahren sollten beim Tragen dieser Maske von einem Erwachsenen beaufsichtigt werden. Versuchen Sie nicht,

Entfernen Sie die Antibeschlagfolie im Inneren der Maske. Und halten Sie die Maske von Sand fern.

1. Besteht aus einer Tauchermaske

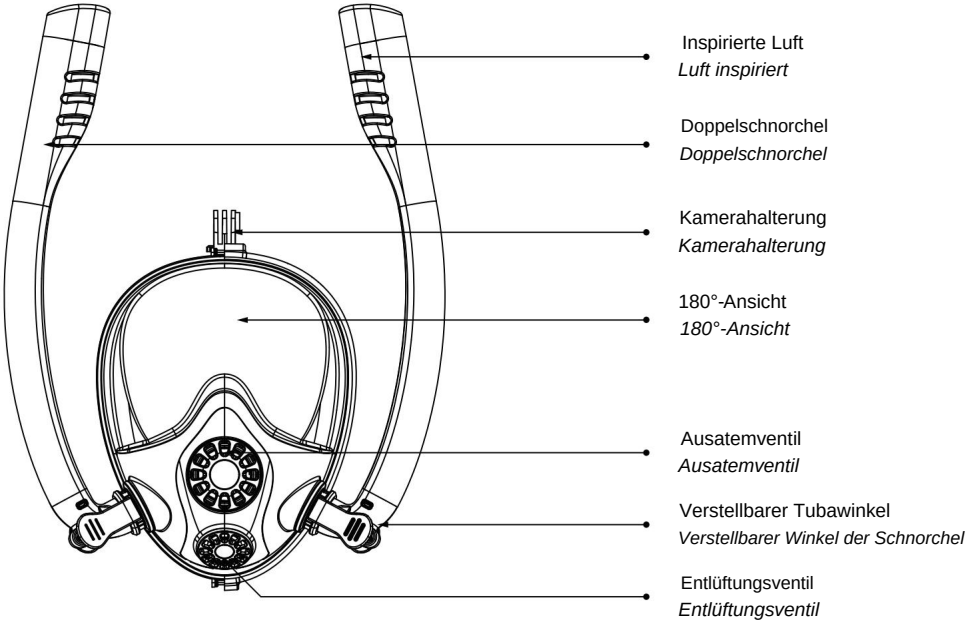

⚠ Beachten	**Vor dem Tragen sollten Sie Ihre Koteletten und Ihren Bart in Form bringen, um Lufteintritt zu vermeiden. Befeuchten Sie vor der Anwendung Ihr Gesicht, damit sich das Silikon optimal anpasst.**

2. Anwendung

1

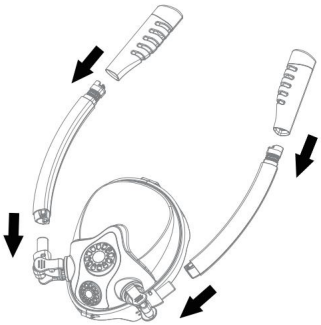

Installieren Sie die Tuben

2

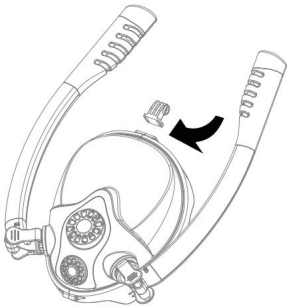

Installieren Sie bei Bedarf die Kamerahalterung.

3

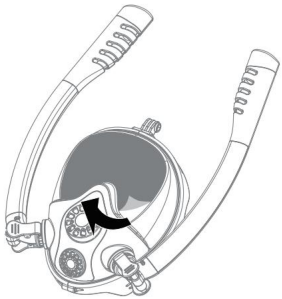

Entfernen Sie die Schutzfolie

4

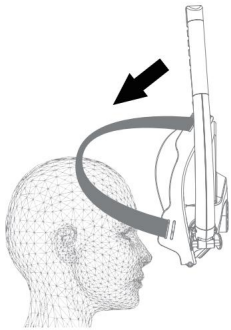

Setzen Sie die Maske von oben nach unten auf und ziehen Sie den Riemen fest, um einen besseren Sitz zu gewährleisten.

5

Je nach Schwimmstil ändern Sie den Winkel Ihrer Tuben.

6

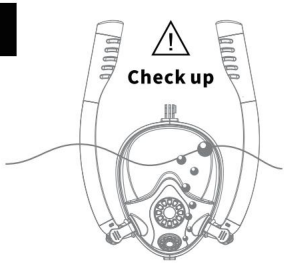

Bitte vergewissern Sie sich, dass die Maske richtig sitzt und testen Sie sie vor dem Schwimmen an einem sicheren Ort.

Wie installiert man eine Mini-Tauchflasche?

1

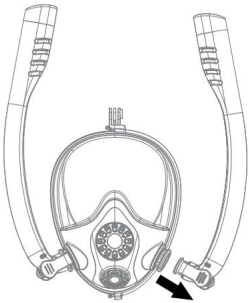

Entferne eine der Tuben von der Maske

2

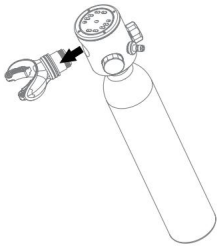

Entfernen Sie das Mundstück und seinen Anschluss vom Ventilkopf.

3

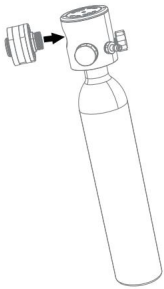

Setzen Sie den Maskenadapter in den Ventilkopf ein.

4

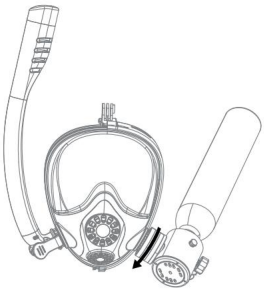

Drehen Sie den Adapter in Pfeilrichtung und setzen Sie ihn in die Maske ein.

EINFÜHRUNG IN DIE LUFTPUMPE DER 2. GENERATION

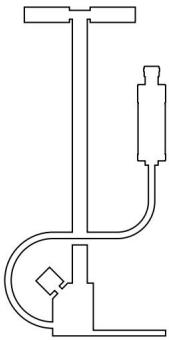

1. Zubehörliste

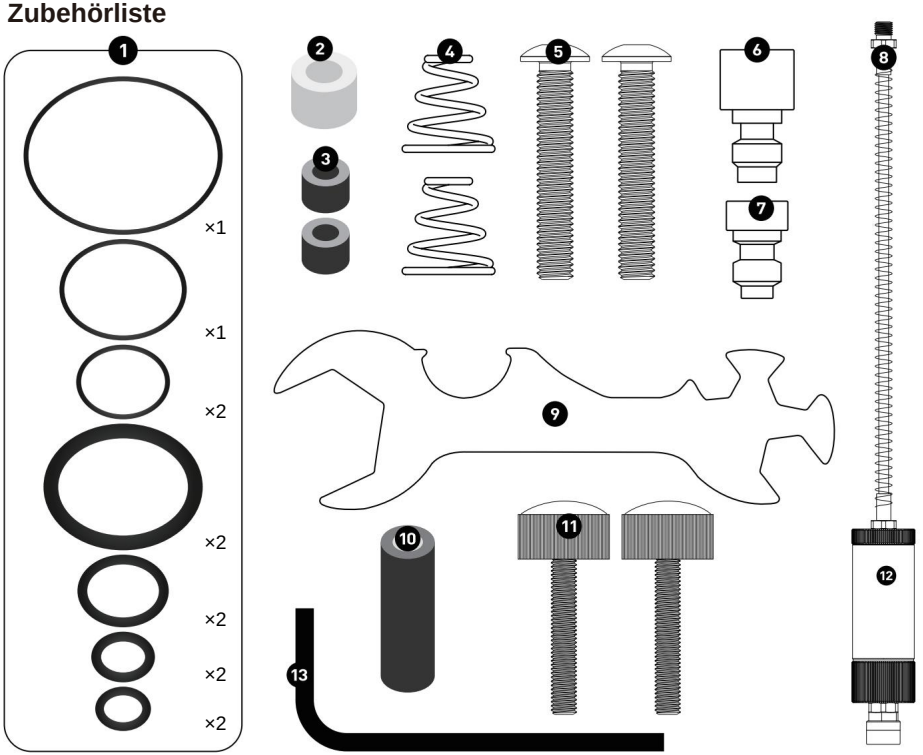

ARTIKEL	Name	MENGE	ARTIKEL	Name	MENGE
1	Ersatz-O-Ringe	12 Stück	**8**	Hochdruckluftleitung	1 Stück
2	Weiße Unterlegscheiben	1 Stück	**9**	Spezialschlüssel	1 Stück
3	Schwarze Unterlegscheiben	2 Stück	**10**	Öl-Wasser-Abscheiderkohle Stange	1 Stück
4	Hochdruckkolben Quellen	2 Stück	**11**	Griffschraube	2 Stück
5	Schrauben	2 Stück	**12**	Öl-Wasser-Abscheider	1 Stück
6	Aufblasbare Adapter	1 Stück	**13**	Sechskantschlüssel	1 Stück
7	Teststecker	1 Stück	**14**		

2. Installationshinweise

Montieren Sie die Teile wie in der Abbildung unten gezeigt und verwenden Sie einen Spezialschlüssel, um die Verbindungen festzuziehen (Druck).

Manometer, Hochdruckbefüllung, Luftleitung und Öl-Wasser-Abscheider), (Hinweis: Mäßige Kraft ist

ausreichend eng, zu eng entsteht Druck.

Die Gummidichtung zwischen Tisch und Schlauch sowie dem Sockel ist verformt und verursacht Undichtigkeit). Die Griffschrauben müssen fest angezogen werden. Nicht lösen.

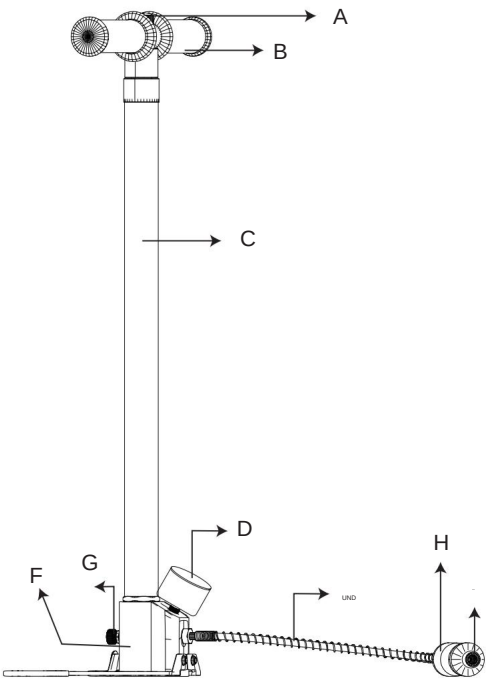

A. Griffschraube

B. Gummigriff

C. Pumpenlauf

D. Manometer

E. Hochdruck-Aufblasschlauch

F. Basis

G. Druckbegrenzungsventil

H. Wasserabscheider

I. 8-mm-Schnellverbinder

3. Vor Gebrauch testen

Testmethoden:

a. Den Teststecker einbauen;

b. Das Druckbegrenzungsventil festziehen und auf 10 MPa aufpumpen; das Druckbegrenzungsventil öffnen bis den Gasdruck ablassen;

c. Das Druckbegrenzungsventil wieder festziehen und auf 20 MPa aufpumpen;

d. Beobachten Sie etwa zwei Minuten lang, um zu prüfen, ob das Manometer der Pumpe einen Druck angezeigt hat.

Der Druckabfall ist eingetreten. Wenn der Druck am Manometer nicht abfällt, ist die Pumpenleistung normal; wenn der Druckabfall eingetreten ist, ist die Pumpenleistung normal.

Wenn der Zeiger des Manometers sinkt, wird empfohlen, die gesamte Pumpenbasis zu überprüfen.

Hochdruck-Aufblasschlauch und Prüfstopfen ins Wasser einführen, um auf Luftlecks zu prüfen.

5. Häufige Fehlerbehebung

5.1 Inspektion und Handhabung von Luftleckagen.

Lösung: Tauchen Sie das gesamte Produkt in Wasser ein und beobachten Sie die Leckstellen. Prüfen Sie, ob alle

Prüfen Sie, ob die Teile ordnungsgemäß festgezogen sind oder ob O-Ringe oder andere Zubehörteile beschädigt sind oder fehlen.

Wenn Probleme festgestellt werden, ziehen Sie lose Teile fest, ersetzen Sie beschädigte Komponenten und tauschen Sie alle anderen Teile aus.

Fehlendes Zubehör, um einen ordnungsgemäßen Betrieb zu gewährleisten.

5.2 Integrierte Taucheratemgeräte der Serienmodelle (S300/S300PLUS).

Lösung: Passen Sie den Drehwinkel des Ablassventils im Inneren des integrierten Ventilkopfes an.

Durch leichtes Drehen im Uhrzeigersinn oder gegen den Uhrzeigersinn, bis der entsprechende Atemschutzwiderstand erreicht ist

erreicht.

Ausführliche Anweisungen zur Justierung finden Sie in Abbildung 5.2.1.

5.3Aufblasbar nicht.

Lösung:

5.3.1 Überprüfung des Aufblaswerkzeugs: Stellen Sie sicher, dass das Aufblaswerkzeug ordnungsgemäß funktioniert und sich in einem guten Betriebszustand befindet.

5.3.2 Druckanzeige prüfen: Hauptventilschalter öffnen (falls vorhanden), Entlüftungsknopf drücken,

Prüfen Sie, ob Gas austritt. Wenn Gas austritt, das Manometer aber keinen Druck anzeigt, ...

Bei jedem Messwert ist der Zylinder wahrscheinlich vollständig aufgepumpt, und das Manometer könnte defekt sein.

muss ersetzt werden.

5.3.3 Überprüfung der Aufblasverbindung: Wenn das Aufblaswerkzeug ordnungsgemäß funktioniert, der Zylinder sich aber nicht oder nicht vollständig aufbläst.

Überprüfen Sie nach dem Aufpumpen den Aufblasanschluss auf Verstopfungen oder Luftverlust. Ersetzen Sie gegebenenfalls defekte Teile.

erforderlich auf Grundlage der Inspektionsergebnisse.

5.4 Atemwegsschwierigkeiten in der zweiten Stufe des Atemreglers des modularen Tauchatemgeräts

Geräteserienmodelle (Gilt für S400PLUS/S700PLUS).

Lösung: Falls die Atemschutzmaske Probleme bereitet, konsultieren Sie zur Behebung die in den Abbildungen 4.3.1/4.3.2 dargestellten Einstellmethoden.

5.5 Druckmesserzeiger bewegt sich nicht.

Lösung: Überprüfen Sie die Verbindung zwischen Manometer und Zylinder. Wenn die Verbindung

Wenn bestätigt wird, dass alles in Ordnung ist, sich der Zeiger aber trotzdem nicht bewegt, könnte das Manometer defekt sein.

und sollten ersetzt werden.

5.6 Der integrierte Ventilkopf des integrierten Tauchatemgeräts lässt sich nicht abschrauben

Serienmodelle, die mit dem Zylinder oder dem Regler der ersten Stufe des modularen Tauchgeräts verbunden sind

AtemschutzgeräteSerienmodelle?

Lösung: Überprüfen Sie den Zylinderdruck mithilfe des Manometers. Wenn Druck vorhanden ist,

Drücken Sie das Auslassventil, um das gesamte Gas aus dem Zylinder abzulassen, bevor Sie versuchen, ihn erneut abzuschrauben.

5.7 Hauptventilschalterausfall, Leckage nach dem Schließen.

Lösung: Ersetzen Sie die innere Dichtung des Hauptventilschalters, um die ordnungsgemäße Schaltfunktion wiederherzustellen.

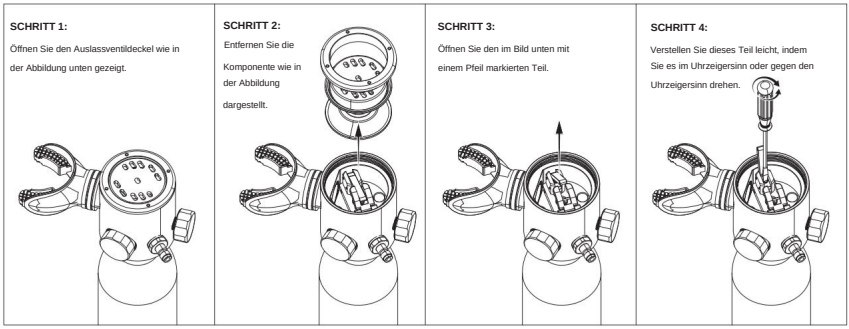

Abbildung 5.2.1

WARTUNG

6. Lagerung und Wartung

6.1 Lagerumgebung

6.1.1 Das Produkt sollte in einer Umgebung mit einem Temperaturbereich von

5 °C bis 30 °C und relative Luftfeuchtigkeit von 40 % bis 70 %;

6.1.2 Es sollte von Wärmequellen ferngehalten werden, mindestens 1 Meter Abstand halten, und sollte nicht

direktem Sonnenlicht ausgesetzt sein;

6.1.3 Öle, Säuren, Laugen und andere Gase oder Stoffe, die Gummi beschädigen können

Sie sollten nicht in dem Lager aufbewahrt werden, in dem sich die Taucheratemgeräte befinden.

6.2 Transport und Umwelt

Die Produkte der Serie Tauchatemgeräte sind kompakt und leicht, wodurch sie
Sie sind sehr gut transportierbar. Beim Transport sollten sie keinen Stößen oder starken Vibrationen
ausgesetzt werden. Sie sollten sauber gehalten und vor dem Kontakt mit Ölen, Säuren, Laugen und anderen
Substanzen geschützt werden, die Gummi oder Textilien beschädigen könnten.

6.3 Produktwartung

Dieses Produkt sollte jährlich von einem autorisierten Händler oder einer autorisierten Werkstatt gewartet werden.

Eine professionelle Tauchinstitution soll deren ordnungsgemäße Funktion gewährleisten.

Die Gasflasche muss alle 5 Jahre einer hydrostatischen Prüfung unterzogen werden.

Es wird empfohlen, einmal jährlich eine Sichtprüfung durchzuführen. Bei der Prüfung
Überprüfen Sie das Innere und Äußere des Zylinders auf Korrosion, Dellen, Risse oder sonstige Beschädigungen.
sonstige Schäden.

O-Ring-Dichtungen sind Verschleißteile und müssen bei Beschädigung während des Gebrauchs umgehend ersetzt werden.

6.4 Entsorgungsbedingungen

Das Produkt sollte unter folgenden Umständen entsorgt werden:

Wenn das Produkt irreparabel beschädigt ist, wie z. B. ein gerissener Zylinderkörper, beschädigt
Gewinde an den Verbindungsstellen oder Zylinderverformung, es kann nicht mehr verwendet werden und
sollten entsprechend entsorgt werden.

Hersteller: Shanghaimuxinmuyeyouxiangongsi **Adresse:**
Shuangchenglu 803nong11hao1602A-1609shi, Baoshanqu, Shanghai 200000 CN.

Importiert nach Australien: SIHAO PTY LTD. 1 ROKEVA STREET, EASTWOOD NSW 2122, Australien

Importiert in die USA: Sanven Technology Ltd. Suite 250, 9166 Anaheim Place, Rancho Cucamonga, CA 91730

UK REP	YH Consulting Limited. C/O YH Consulting Limited, Büro 147, Centurion House, London Road, Staines-upon-Thames, Surrey, TW18 4AX
EG-Vertreter	E-CrossStu GmbH Mainzer Landstr.69, 60329 Frankfurt am Main.

VEVOR

Upgrade · The Home Creator Way

Réservoirs de plongée

MODÈLE : S300, S300PLUS, S700PLUS, S400PLUS, S01

MODÈLE : S300, S300PLUS, S700PLUS, S400PLUS, S01

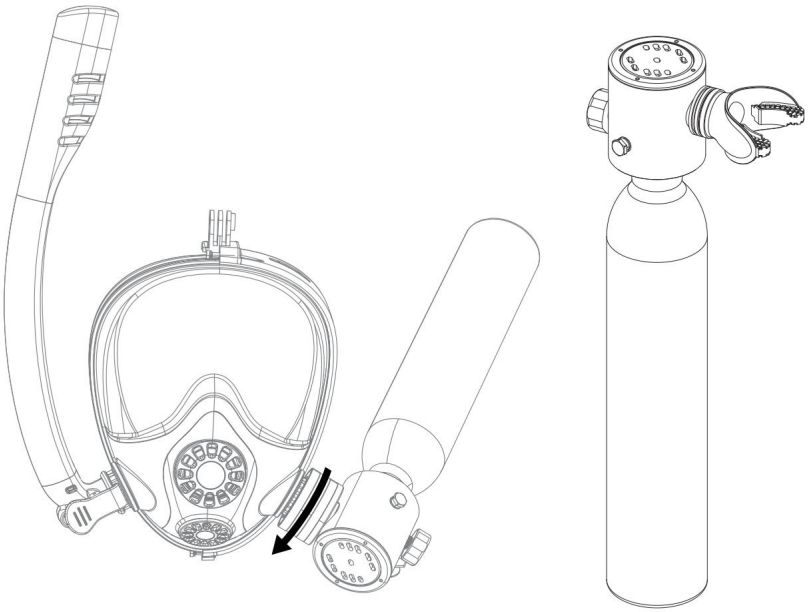

Voici le mode d'emploi original. Veuillez lire attentivement toutes les instructions du manuel avant utilisation. VEVOR se réserve le droit d'interpréter ce manuel à sa guise. L'apparence du produit que vous recevrez peut différer.
Nous vous prions de nous excuser si nous ne vous informons pas des mises à jour techniques ou logicielles concernant notre produit.

Précautions

Ce produit convient à une utilisation dans des eaux jusqu'à 10 mètres de profondeur.

Utilisée comme source d'air de secours sous-marine, elle peut être employée jusqu'à 30 mètres de profondeur, mais

À cette profondeur, elle ne doit être utilisée qu'en tant que source d'air de secours.

Il est fortement recommandé de participer à une formation et d'obtenir une certification auprès d'un organisme accrédité.

Il est impératif de suivre une formation de plongée auprès d'un organisme agréé avant d'utiliser ce produit. Le défaut de formation adéquate auprès d'un moniteur certifié est déconseillé.

Cette action peut engendrer un danger, pouvant potentiellement entraîner des blessures graves ou la mort.

Ce produit est conçu pour être utilisé dans des eaux dont la température est supérieure à 10 °C. Assurez-vous que l'eau

L'utilisation de ce produit est autorisée par les autorités compétentes. Avant utilisation, veuillez observer attentivement l'environnement.

des conditions permettant de garantir que le milieu aquatique est sûr et exempt de dangers. Soyez prudent avec

collision avec les navires de passage.

Avant d'utiliser le produit, assurez-vous qu'il est entièrement gonflé et vérifiez qu'il n'est pas endommagé ou qu'il ne présente aucune fuite.

N'utilisez pas le produit s'il est endommagé, s'il fuit ou s'il présente d'autres signes de dysfonctionnement.

La pression de remplissage maximale pour ce produit est de 20 MPa (200 bar / 3000 psi), et elle ne doit pas dépasser cette valeur.

rempli d'air comprimé conforme aux exigences de la respiration humaine. Remplissage avec tout gaz

Le non-respect de ces exigences peut entraîner le blocage du système de filtration interne et

chaînes.

Conservez le produit dans un endroit frais et sec, à l'abri de la lumière directe du soleil. Ne le rangez pas dans le coffre d'une voiture.

Ne jamais utiliser dans une voiture ou dans des environnements à haute température, et ne jamais jeter le produit au feu.

Ce produit est un article de précision. Ne le démontez pas sans précaution. Tout démontage non autorisé par

Les personnes non professionnelles risquent d'endommager le produit.

N'utilisez pas ce produit seul. Son utilisation en toute sécurité nécessite au moins deux personnes.

En cas de danger, ce produit ne peut assurer une protection individuelle. Il ne fournit qu'une protection limitée.

quantité d'air comprimé provenant du respirateur.

Après utilisation, veillez à nettoyer le produit à l'eau claire et à le laisser sécher avant de le ranger.

Si le manomètre indique une pression inférieure à 2 MPa, retournez à la surface et rechargez avant utilisation.

Pour une première utilisation, il est conseillé de s'entraîner en eau peu profonde avant d'utiliser le produit.

N'utilisez pas ce produit après avoir consommé de l'alcool, car cela pourrait avoir de graves conséquences.

Ce produit convient uniquement aux utilisateurs âgés de 14 ans et plus en bonne santé.

Les personnes âgées de 60 ans et plus doivent subir un bilan de santé complet effectué par un médecin avant toute utilisation.

s'assurer que leur état physique est compatible avec l'utilisation de ce produit. Femmes enceintes, patients,

et les personnes qui ne sont pas aptes à la plongée ou à la natation pour des raisons de santé en sont interdites

utiliser ce produit.

Ce produit est conforme à la norme EN250:2014. La valeur maximale certifiée par le fabricant est de

La profondeur des tests de performance est de 50 mètres (cette profondeur est uniquement destinée aux tests de performance).

(ne représente pas la profondeur opérationnelle réelle).

Ce produit est conçu pour être utilisé par un seul plongeur. La configuration du produit ne peut pas

supporter plusieurs plongeurs simultanément.

Avertissement de danger

Après le gonflage, ne relâchez pas la pression tant que la soupape de décharge n'a pas relâché la pression.

Sous pression, démontez tous les connecteurs. Le démontage des connecteurs peut

entraîner des blessures graves.

De plus, ne placez pas vos mains près de la sortie d'air et ne la dirigez vers personne ! Sinon, attention !

Des blessures peuvent survenir. Avant de gonfler le récipient, veuillez vous familiariser avec les instructions.

Les capacités des conteneurs et leurs paramètres.

LISTE DES PARAMÈTRES

1. DESCRIPTION DU PRODUIT

1. Description du produit

Pour votre sécurité, veuillez lire attentivement et comprendre parfaitement les

Veuillez lire attentivement le manuel d'utilisation avant d'utiliser le produit. Suivez toujours les instructions fournies.

Lisez le manuel et utilisez le produit uniquement dans le cadre de son utilisation prévue. Ne l'utilisez pas à des fins illégales.

des activités visant à assurer votre sécurité.

1.1 Présentation du produit

Cette gamme de produits est un équipement de plongée léger et compact, conçu pour les plongeurs.

à utiliser lors de voyages ou d'activités de plongée de courte durée. L'équipement est généralement conçu pour être

Petit, léger, facile à transporter et à utiliser, il est idéal pour la plongée de loisir ou les situations d'urgence.

besoins de plongée.

*

La durée d'utilisation sous-marine de cette gamme de produits est influencée par divers facteurs, tels que :

Fréquence respiratoire, profondeur de plongée, condition physique, niveau de compétence et température de l'eau.

Par conséquent, la durée d'utilisation peut varier. Par mesure de sécurité, les plongeurs doivent surveiller le manomètre.

et soyez prudent pour éviter les accidents.

Modèle	Structure etType	Cylindre Standard	diamètre extérieur de la bouteille de gaz		Volume		Pression de service		
			mm	dans	Lieutenants	Quand	bar	MPa	psi
S300	Intégré Plongée Respirateur Appareil	POINT	60	2,36	0,5	30,5	200	20	3000
		TÜV	60	2,36	0,5	30,5	200	20	3000
S300PLUS		POINT	60	2,36	0,5	30,5	200	20	3000
		TÜV	60	2,36	0,5	30,5	200	20	3000
S400PLUS	Modulaire Plongée Respirateur Appareil	POINT	81,5	3.21	1.0	61	200	20	3000
		TÜV	89	3.5	1.0	61	200	20	3000
		POINT	81,5	3.21	1.0	61	200	20	3000
		TÜV	89	3.5	1.0	61	200	20	3000
S700PLUS		POINT	111	4,37	1.9	116	200	20	3000
		TÜV	111	4,37	2.0	122	200	20	3000

LISTE DES PARAMÈTRES

2. Structure du produit

2.1 Appareil respiratoire de plongée intégré (y compris S300/S300PLUS)

Reportez-vous à la figure 2.1.1 pour connaître les noms et les fonctions des composants de S300/S300PLUS.

Numéro de pièce	Nom du composant	Fonction
UN	Tête de soupape intégrée	Composant intégré, combinant le gaz fonction de régulation avec d'autres composants clés.

B	soupape d'échappement	Maintenez la pression pour purger le gaz contenu dans le cylindre.
C	Antidéflagrant Soupape de sécurité	Assurer une protection contre les surpressions pour le produit.
D	Gonflage de 8 mm Connecteur mâle	Port de remplissage d'air
ET	Embout buccal du respirateur	Utilisé par le diverticule pour respirer, reliant l'inhalation interne et les canaux d'expiration.
F	Manomètre	Manomètre lumineux en acier inoxydable, conçu pour une lecture facile de la pression d'air restante sous l'eau en faible luminosité conditions.
G	Cylindre haute pression	Cylindre haute pression
H	Réduction de pression Chambre	Libérez le gaz à haute pression du cylindre par la chambre de réduction de pression.

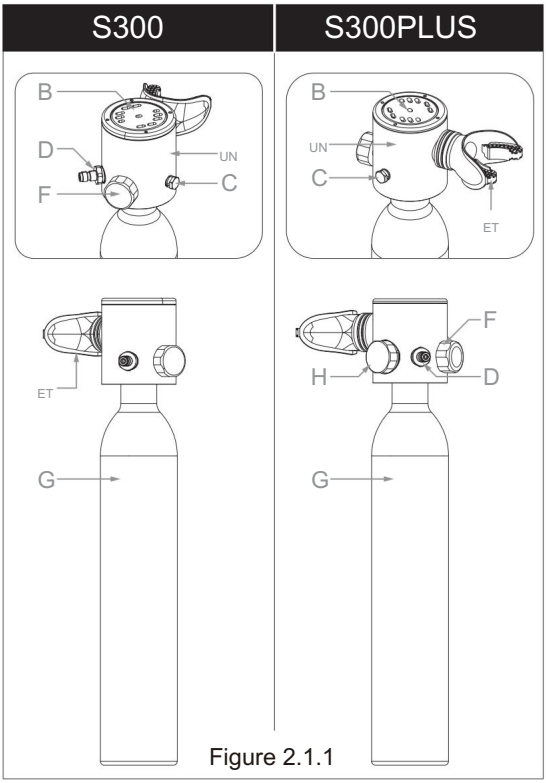

Figure 2.1.1

2.2 Appareil respiratoire de plongée modulaire (y compris S400PLUS/S700PLUS)

Reportez-vous à la figure 2.2.1 pour connaître les noms et les fonctions des composants du S400PLUS/S700PLUS.

Numéro de pièce	Nom du composant	Fonction
UN	Régulateur de première étape	Le régulateur de premier étage réduit la haute pression du cylindre à une pression moyenne, assurant ainsi un débit d'air stable et sûr.
B	Décompression Chambre	Libérez le gaz à haute pression du cylindre par la chambre de réduction de pression.
C	Interrupteur de vanne principale	Interrupteur principal de la vanne d'évacuation du gaz ; fermer lorsqu'il n'est pas utilisé pour maintenir l'étanchéité, et ouvrir lorsqu'il est utilisé.
D	Antidéflagrant Soupape de sécurité	Assure la protection du produit contre les surpressions.
ET	Gonflage de 8 mm Connecteur mâle	Raccord de remplissage d'air
F1	moyenne pression Raccord de tuyau	Raccord de tuyau moyenne pression
F2	Raccord pivotant à 360° pour tuyau moyenne pression	Raccord de tuyau moyenne pression, capable d'une rotation libre à 360°.
G	Manomètre	Manomètre lumineux en acier inoxydable, conçu pour une lecture facile de la pression d'air restante dans les environnements sous-marins peu éclairés.
H	Tuyau moyenne pression	Tuyau de raccordement de sortie de gaz
'	Cylindre haute pression	Cylindre haute pression
J	Régulateur de deuxième étage	Le régulateur de deuxième étage ajuste le débit d'air à pression intermédiaire à une pression adaptée au respirateur, assurant ainsi une expérience confortable et sûre pour l'utilisateur.
K	soupape d'échappement	Maintenez la pression maintenue pour libérer le gaz du cylindre.
L	Embout buccal du respirateur	Utilisé par le plongeur pour mordre et respirer, reliant les canaux internes d'inspiration et d'expiration.
M	Direction du flux d'air Changer	Réglez la direction du flux d'air
N	Résistance à l'inhalation Interrupteur de réglage	Résistance à l'inhalation réglable.
LE	Tuyau haute pression Protecteur	Empêche la flexion aux deux extrémités du tuyau haute pression.
P	Tuyau haute pression	Utilisé pour transférer le gaz à haute pression du cylindre au manomètre.

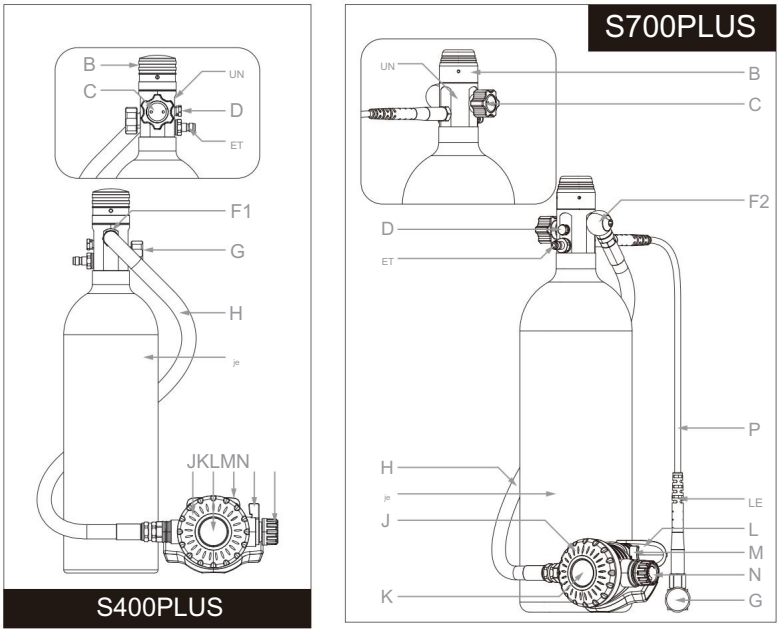

Figure 2.2.1

3. ASSEMBLAGE ET GONFLAGE DU PRODUIT

3.1 Inspection du cylindre :

Commencez par inspecter le cylindre afin de vous assurer qu'il est intact et exempt de tout dommage. Vérifiez qu'aucun corps étranger ni contaminant ne se trouve à l'intérieur du cylindre.

3.2 Assembler le produit :

Suivez les étapes du schéma pour connecter et terminer l'assemblage de manière séquentielle. Une fois toutes les connexions sécurisées, le système est prêt à être gonflé et utilisé.

3.3 Gonflage :

Pendant le gonflage, vérifiez l'absence de fuites. Si une fuite est détectée, arrêtez immédiatement le gonflage et recherchez-en la cause.

Utilisez uniquement de l'air comprimé conforme à la norme EN12021. L'oxygène pur et les autres gaz non conformes sont strictement interdits.

L'utilisation d'air de qualité inférieure peut obstruer le système de filtration ou les conduits d'air du produit, ce qui affecte son fonctionnement normal.

La pression de gonflage ne doit absolument pas dépasser 3 000 psi/200 bar/20 MPa. Lorsque la pression dans le cylindre atteint 200 bar/20 MPa/3 000 psi, arrêtez immédiatement le gonflage. La soupape de sécurité contre la surpression est un dispositif de sécurité essentiel.

Ce produit est conçu pour libérer du gaz afin de protéger l'appareil en cas de surpression. Si la soupape de sécurité de surpression est activée, le disque de rupture interne se rompt et la soupape doit être remplacée avant toute nouvelle utilisation.

*Capacité du cylindre < 1 L, peut être gonflé manuellement (environ 400 à 600 coups pour un remplissage complet).

*Capacité du cylindre ≥ 1 L. Ne peut pas être gonflé manuellement ! Utiliser un équipement tel qu'une pompe électrique.

Les méthodes de gonflage courantes comprennent les compresseurs d'air, les pompes manuelles haute pression et le gonflage par adaptateur. Quel que soit l'outil utilisé, assurez-vous qu'il fournisse une pression d'au moins 200 bar/20 MPa/3 000 psi pour gonfler complètement la bouteille. Lors de l'utilisation d'un compresseur d'air ou d'une pompe manuelle haute pression, un séparateur huile-eau est indispensable. Pour le gonflage à l'aide d'un compresseur d'air ou d'une pompe manuelle haute pression, reportez-vous à la figure 3.3.1. Pour le gonflage à l'aide d'un adaptateur de régulateur, reportez-vous à la figure 3.3.2. Pour le gonflage à l'aide d'un adaptateur de régulateur DIN, reportez-vous à la figure 3.3.3.

3.4 Dépressurisation par la soupape

d'échappement : Pour l'appareil respiratoire de plongée intégré (S300/S300PLUS), veuillez suivre la méthode de dépressurisation illustrée à la figure 3.4.1. Pour l'appareil respiratoire de plongée modulaire (S400PLUS/

S700PLUS), veuillez suivre la méthode de dépressurisation

illustrée à la figure 3.4.2. Si une fuite est détectée après le gonflage, purgez d'abord le gaz contenu dans la bouteille par la soupape d'échappement. Une fois le gaz complètement purgé, recherchez la cause du dysfonctionnement afin de résoudre tout problème potentiel en toute sécurité.

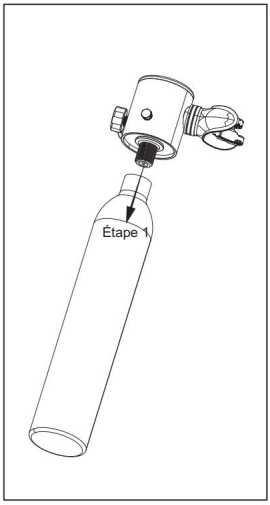

Figure 3.2.1

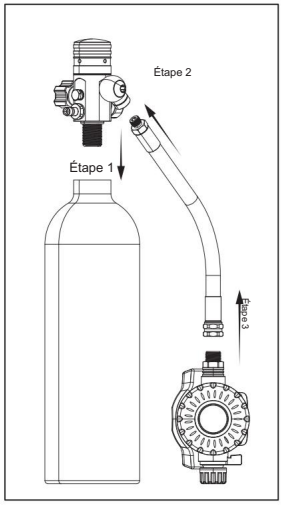

Figure 3.2.2

NOTE

Lors de l'installation des flexibles moyenne et haute pression, commencez par nettoyer le orifices filetés moyenne et haute pression sur le détendeur du premier étage, Alignez le Vissez délicatement les filetages jusqu'à ce qu'ils soient complètement engagés. Ensuite, utilisez une clé (fournie dans le accessoires) pour serrer, mais ne pas trop serrer.

Figure 3.2.3
(Étape 3 : Le tuyau haute pression est préinstallé en usine)

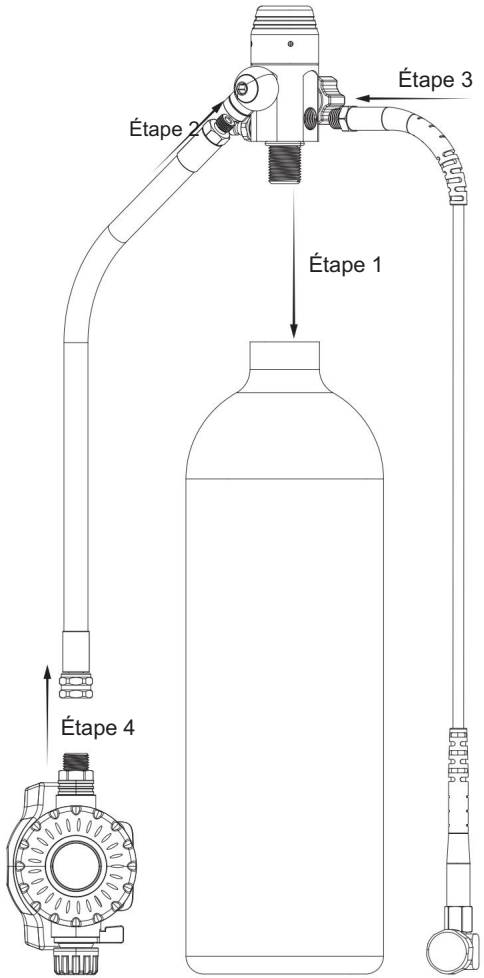

Figure 3.3.1

(Compresseur d'air, pompe manuelle haute pression)

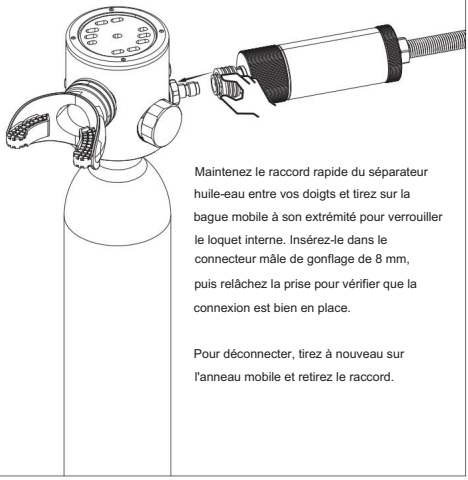

Maintenez le raccord rapide du séparateur huile-eau entre vos doigts et tirez sur la bague mobile à son extrémité pour verrouiller le loquet interne. Insérez-le dans le connecteur mâle de gonflage de 8 mm, puis relâchez la prise pour vérifier que la connexion est bien en place.

Pour déconnecter, tirez à nouveau sur l'anneau mobile et retirez le raccord.

Figure 3.3.2

(Méthode de gonflage de l'adaptateur du régulateur YOKE)

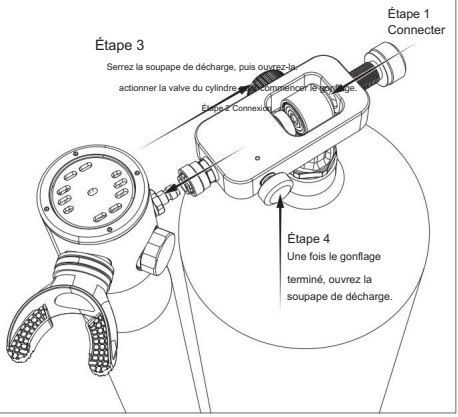

Figure 3.3.3

(Méthode de gonflage de l'adaptateur de régulateur DIN)

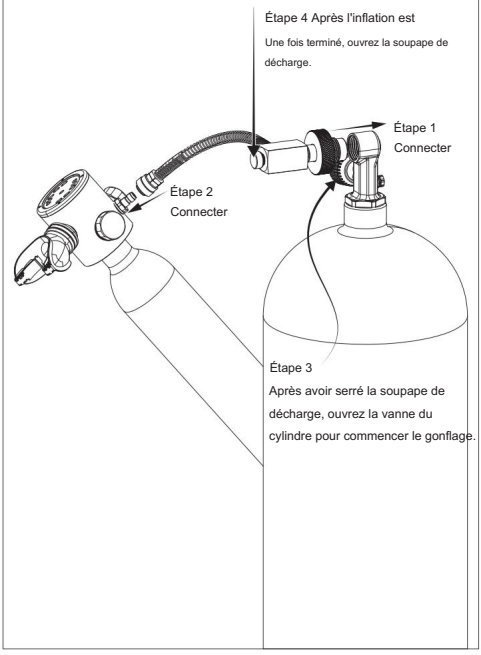

Figure 3.4.1

Appuyez sur la soupape d'échappement

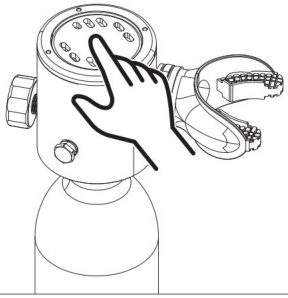

Figure 3.4.2

Appuyez sur la soupape d'échappement.

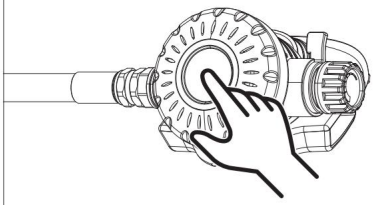

4. Guide de l'utilisateur

4.1 Vérifications avant utilisation : Vérifiez que le manomètre indique la pression de gonflage attendue et qu'il n'y a pas de fuites. Assurez-vous que tous les composants fonctionnent correctement. Recherchez tout dommage physique visible, comme des pièces cassées ou desserrées.

Appuyez sur le bouton d'échappement et relâchez-le. Le bouton doit revenir en douceur à sa position initiale. Ensuite, mordez l'embout buccal et inspirez en veillant à ce que le flux d'air soit régulier. Pour maintenir la pression de gonflage à l'intérieur du cylindre, évitez d'expirer inutilement.

Port du produit : Selon le modèle, fixez le produit à l'endroit approprié. Il peut être porté sur la poitrine, la taille ou le dos. Assurez-vous que le manomètre est bien visible et accessible pour son utilisation.

4.2 Utilisation

a) Ouverture du cylindre : Tournez la vanne principale pour ouvrir le cylindre et permettre la circulation de l'air. (Les modèles S300/S300PLUS sont conçus pour rester ouverts ; la vanne principale n'est donc pas équipée d'une vanne principale. Pour ces modèles, vous pouvez ignorer cette étape.) b) Purge de l'eau : Placez l'embout

buccal dans votre bouche. Avant d'inspirer, purgez l'eau de la valve intégrée ou du détendeur. Pour ce faire, appuyez sur le bouton d'expiration ou expirez par l'embout buccal. Voici la procédure : c) Méthode 1 : Couvrez complètement l'embout buccal avec votre bouche, mordez fermement la partie en caoutchouc et fermez la bouche. Appuyez ensuite sur le bouton d'expiration et assurez-vous que le gaz expiré élimine toute trace d'eau de la

valve intégrée ou du détendeur. Vous pouvez ensuite utiliser le respirateur normalement. Reportez-vous à la figure 4.2.1 pour plus de détails.

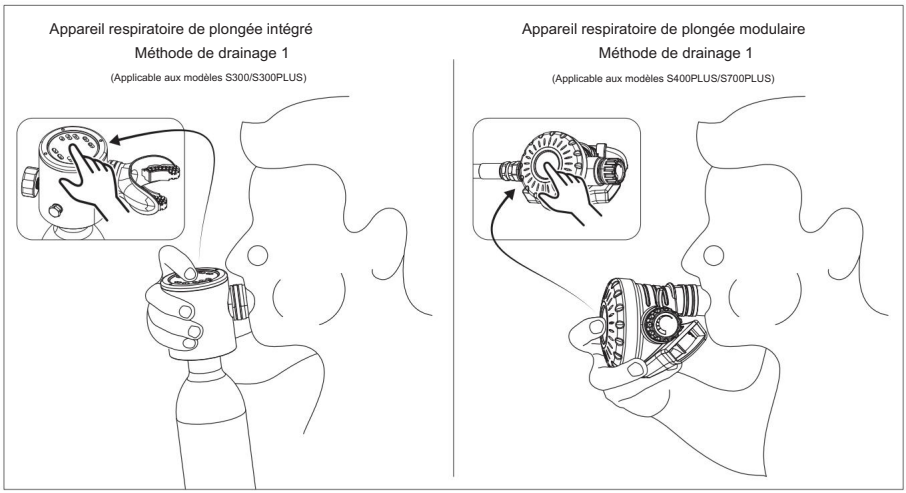

Figure 4.2.1 11

d) Méthode 2 : Couvrir entièrement la bouche autour de l'embout buccal du respirateur, puis mordre sur

Placez la plaquette de morsure de l'embout buccal sur la bouche et expirez 2 à 3 fois vers l'intérieur pour vous assurer que toute l'eau est bien évacuée.

expulsé de la vanne intégrée ou du régulateur de deuxième étage. Après cela, vous pouvez

Commencez par utiliser le respirateur normal. Pour plus de détails sur son fonctionnement, reportez-vous à la figure 4.2.2.

⚠ Avertissement	Avertissement : Ne pas effectuer la procédure de drainage avant d'inhaler peut provoquer des irritations de l'eau. de la tête de vanne intégrée ou du régulateur de deuxième étage pour entrer dans la bouche.

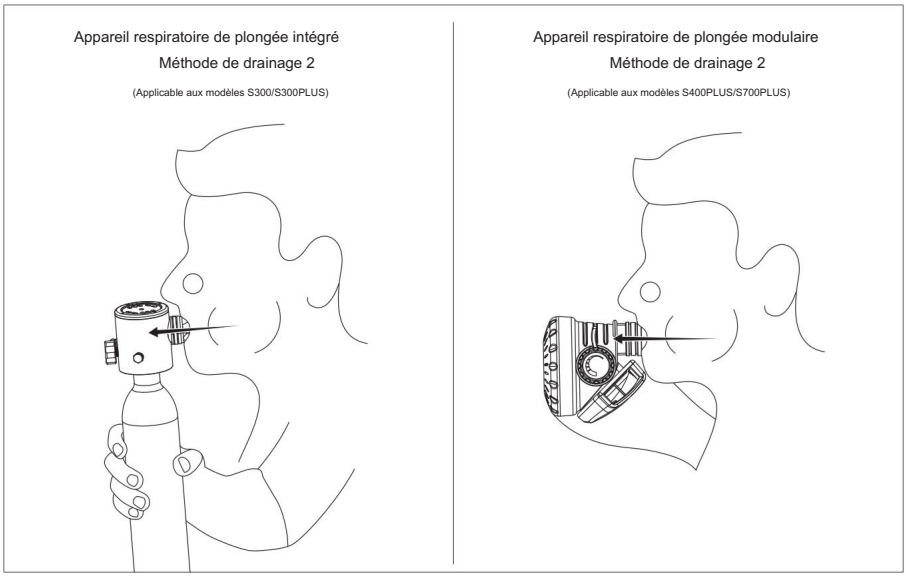

Figure 4.2.2

4.3 Réglage de la résistance à l'inspiration et de la direction du flux d'air (Plongée de type divisé)

(Respirateur uniquement)

Appareil respiratoire de plongée modulaire (y compris

S400PLUS/S700PLUS) permet le réglage de la résistance à l'inspiration et du débit d'air.

section. Pour les méthodes de réglage spécifiques, veuillez vous référer aux figures 4.3.1/4.3.2.

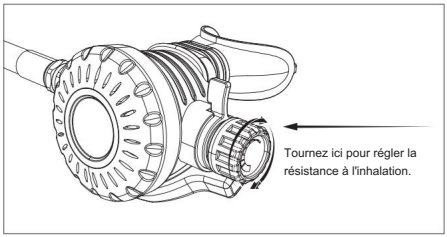

Figure 4.3.1

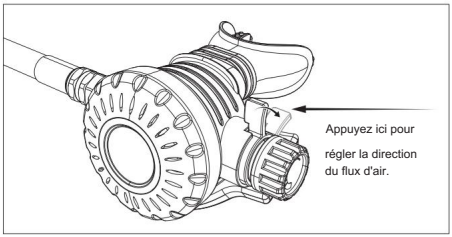

Figure 4.3.2

INTRODUCTION AU MASQUE DE PLONGÉE

AVERTISSEMENT:

N’utilisez pas ce masque pour la plongée libre ou la plongée sous-marine.

Veuillez lire attentivement et suivre les instructions du manuel avant d'utiliser ce masque.

Les enfants de moins de 12 ans doivent être surveillés par un adulte lorsqu'ils utilisent ce masque. Ne tentez pas de…

Retirez le film antibuée à l'intérieur du masque. Et tenez le masque à l'écart du sable.

1. Composé d'un masque de plongée

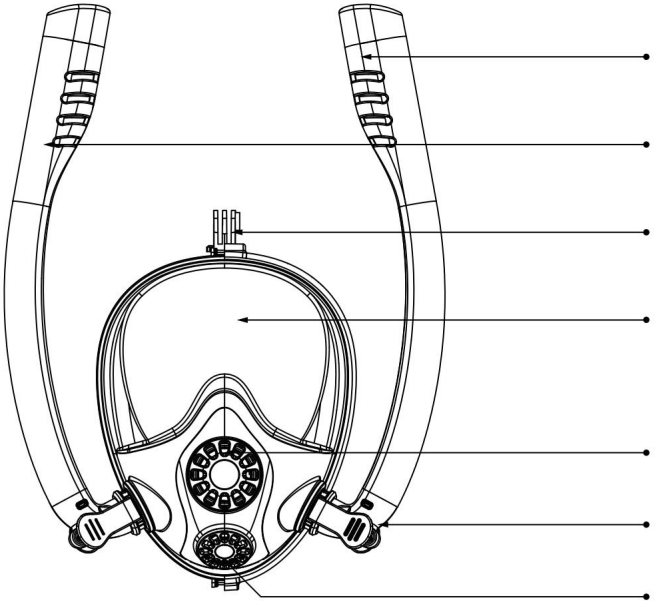

⚠ Avis	Avant de porter le masque, il est nécessaire de soigner vos favoris et votre barbe afin d'éviter les infiltrations d'air. Avant utilisation, il est conseillé d'humidifier votre visage pour que le silicone adhère correctement.

2. Comment l'utiliser

1

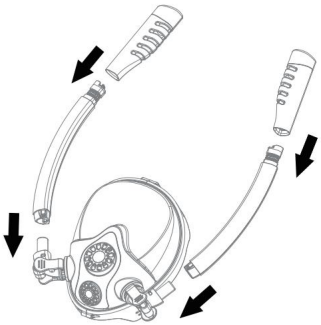

Installez les tubas

3

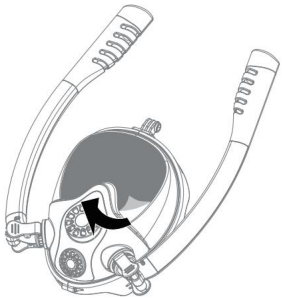

Retirez le film protecteur

2

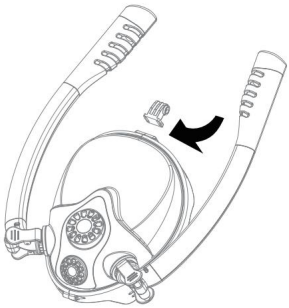

Si nécessaire, installez le support de la caméra

4

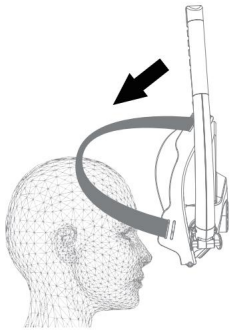

Enfilez le masque de haut en bas et serrez la sangle pour un meilleur ajustement.

5

En fonction de votre nage, modifiez l'angle de vos tubas

6

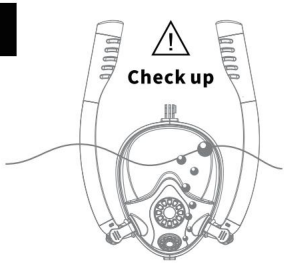

Veuillez vous assurer que le masque est correctement installé et testez-le dans un endroit sûr avant de nager.

Comment installer une mini-bouteille de plongée ?

1

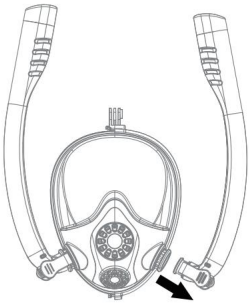

Retirez l'un des tubas du masque

2

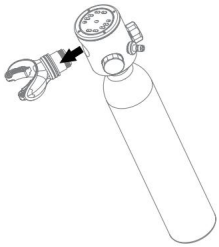

Retirez l'embout buccal et son connecteur de la tête de valve

3

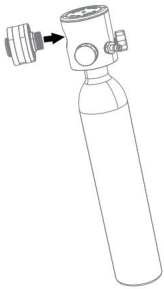

Installez l'adaptateur de masque dans la tête de valve.

4

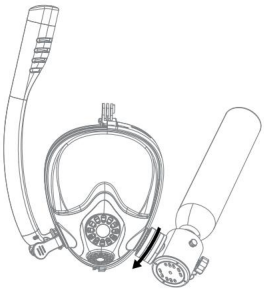

Tournez l'adaptateur dans le sens de la flèche et installez-le dans le masque.

INTRODUCTION À LA POMPE À AIR DE 2E GÉNÉRATION

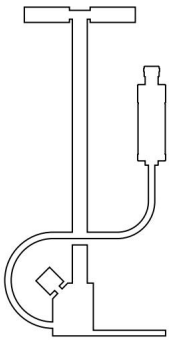

1. Liste des accessoires

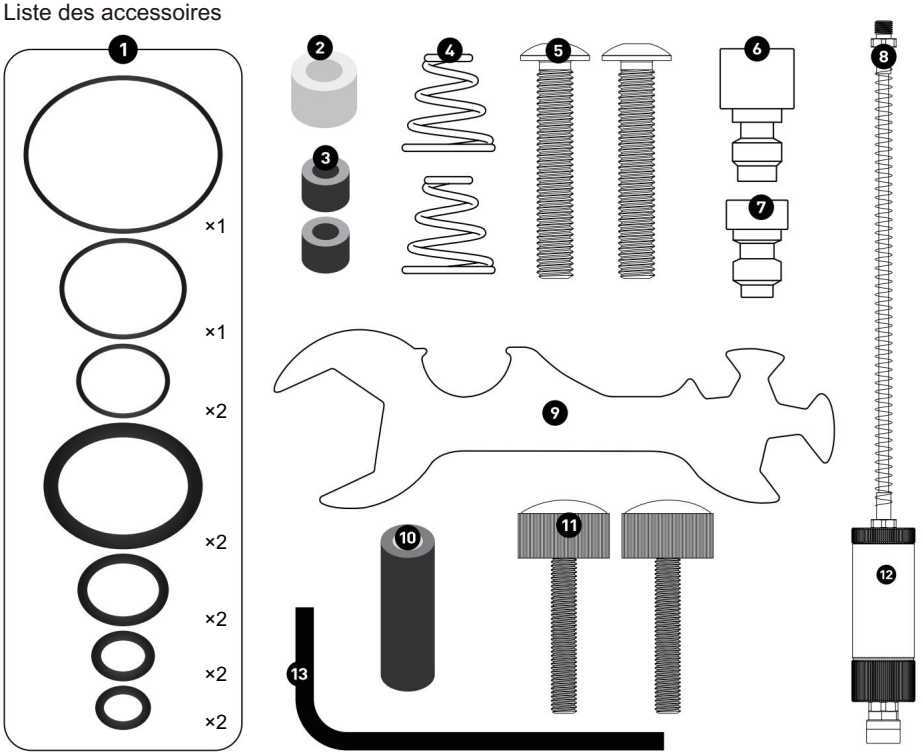

ARTICLE	Nom	Qté article		Nom	Qté
1	Joints toriques de rechange	12 pièces	8	Tuyau d'air haute pression	1 pièce
2	laveuses blanches	1 pièce	9	Clé spéciale	1 pièce
3	rondelles noires	2 pièces 10		Séparateur huile-eau carbone tige	1 pièce
4	Piston haute pression ressorts	2PCS 11		Vis de poignée	2 pièces
5	vis	2 pièces 12		séparateur huile-eau	1 pièce
6	adaptateurs gonflables	1 pièce	13	Clé hexagonale	1 pièce
7	bougies de test	1 pièce	14		

2. Notes d'installation

Assemblez comme indiqué sur la figure ci-dessous et utilisez une clé spéciale pour serrer les joints (pression). manomètre, conduite d'air de charge haute pression et séparateur huile-eau), (Remarque : une force modérée est

Assez serré, mais trop serré, cela exercera une pression.

Le joint en caoutchouc entre la table, le tuyau et la base est déformé et provoque

(fuite). La vis de fixation de la poignée doit être serrée. Ne pas desserrer.

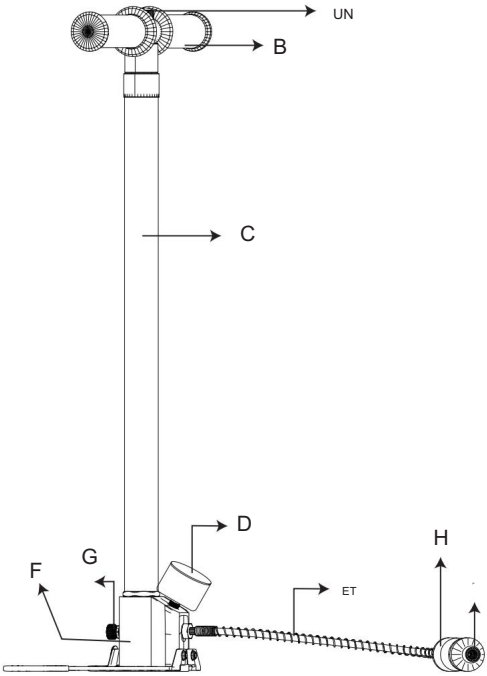

A. Vis de poignée

B. Poignée en caoutchouc

C. barillet de pompe

D. manomètre

E. Tube gonflable haute pression

F. base

Soupape de décharge de pression G.

H. Séparateur d'eau

I. Connecteur rapide de 8 mm

3. Tester avant utilisation

Méthodes d'essai :

a. Installez la fiche de test ;

b. Serrer la soupape de décharge de pression et gonfler à 10 MPa ; ouvrir la soupape de décharge de pression pour

relâcher la pression du gaz ;

c. Resserrer à nouveau la soupape de décharge de pression et gonfler à 20 MPa ;

d. Observer pendant environ deux minutes pour vérifier si le manomètre de la pompe a

Si la pression indiquée par le manomètre ne chute pas, le fonctionnement de la pompe est normal ; si elle chute, la pression chute.

Si l'aiguille du manomètre chute, il est recommandé de placer la base de la pompe entière.

Plongez le tube de gonflage haute pression et le bouchon de test dans l'eau pour vérifier l'absence de fuites d'air.

5. Dépannage des pannes courantes

5.1 Inspection et traitement des fuites d'air.

Solution : Immerger entièrement le produit dans l'eau et observer les points de fuite. Vérifier si tous les

Les pièces sont-elles correctement serrées ? Ou bien les joints toriques ou autres accessoires sont-ils endommagés ou manquants ?

En cas de problème, resserrez les pièces desserrées, remplacez les composants endommagés et remplacez tout autre composant défectueux.

Accessoires manquants pour assurer un bon fonctionnement.

5.2 Modèles de la série d'appareils respiratoires de plongée intégrés (S300/S300PLUS).

Solution : Ajustez l'angle de rotation de la soupape de décharge à l'intérieur de la tête de soupape intégrée en

en le tournant légèrement dans le sens horaire ou antihoraire jusqu'à ce que la résistance du respirateur appropriée soit atteinte.

réalisé.

Pour des instructions de réglage détaillées, reportez-vous à la figure 5.2.1.

5.3 Impossible de gonfler.

Solution:

5.3.1 Vérifier l'outil de gonflage : s'assurer que l'outil de gonflage fonctionne correctement et qu'il est en bon état de fonctionnement.

5.3.2 Inspection du manomètre : Ouvrez l'interrupteur de la vanne principale (le cas échéant), appuyez sur le bouton d'échappement,

Vérifiez si du gaz est expulsé. Si du gaz est libéré mais que le manomètre n'indique rien,

Quelle que soit la lecture, le cylindre est probablement complètement gonflé et le manomètre est peut-être défectueux.

doit être remplacé.

5.3.3 Vérifier le raccordement de gonflage : Si l'outil de gonflage fonctionne correctement mais que le cylindre ne se gonfle pas ou pas complètement

Une fois gonflé, vérifiez que le raccord de gonflage n'est pas obstrué ou qu'il n'y a pas de fuite d'air. Remplacez les pièces défectueuses.

nécessaire en fonction des résultats de l'inspection.

5.4 Difficulté liée au détendeur de deuxième étage du respirateur de plongée modulaire

Modèles de la série Apparatus (Applicable aux S400PLUS/S700PLUS).

Solution : Si le respirateur est difficile, reportez-vous aux méthodes de réglage des figures 4.3.1/4.3.2 pour trouver une solution.

5.5 L'aiguille du manomètre ne bouge pas.

Solution : Vérifiez la connexion entre le manomètre et le vérin. Si la connexion

Le fonctionnement est confirmé comme normal, mais l'aiguille ne bouge toujours pas ; le manomètre est peut-être défectueux.

et devrait être remplacé.

5.6Impossible de dévisser la tête de vanne intégrée de l'appareil respiratoire de plongée intégré

Modèles de série connectés au cylindre ou au détendeur de premier étage du plongeur modulaire

Modèles de la série RespiratorApparatus ?

Solution : Vérifiez la pression du cylindre à l'aide du manomètre. Si la pression est présente,

Appuyez sur la soupape d'échappement pour libérer tout le gaz du cylindre avant de tenter de dévisser à nouveau.

5.7 Défaillance du commutateur de la vanne principale, fuite après fermeture.

Solution : Remplacez le joint interne de l'interrupteur de la vanne principale pour rétablir le bon fonctionnement de l'interrupteur.

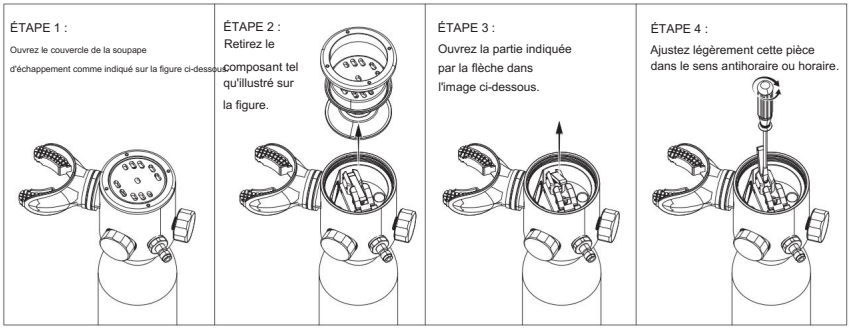

Figure 5.2.1

ENTRETIEN

6. Stockage et entretien

6.1 Environnement de stockage

6.1.1 Le produit doit être stocké dans un environnement dont la température se situe dans une plage de

5°C à 30°C et une humidité relative de 40 % à 70 % ;

6.1.2 Il doit être tenu à l'écart des sources de chaleur, à au moins 1 mètre de distance, et ne doit pas

être exposé à la lumière directe du soleil ;

6.1.3 Huiles, acides, alcalis et autres gaz ou substances susceptibles d'endommager le caoutchouc

ne doivent pas être entreposés dans le même entrepôt que les appareils respiratoires de plongée.

6.2 Environnement de transport

Les appareils respiratoires de plongée de la gamme sont compacts et légers, ce qui les rend particulièrement pratiques. Ces produits sont très portables. Lors du transport, ils ne doivent pas être soumis à des chocs ni à de fortes vibrations. Ils doivent être maintenus propres et protégés du contact avec les huiles, les acides, les bases et autres substances susceptibles d'endommager le caoutchouc ou les tissus.

6.3 Maintenance du produit

Ce produit doit être entretenu annuellement par un revendeur agréé ou un technicien agréé.

Un organisme de plongée professionnel pour assurer un bon fonctionnement.

La bouteille de gaz nécessite un test hydrostatique tous les 5 ans.

Il est recommandé d'effectuer un contrôle visuel une fois par an. Lors de ce contrôle,

Vérifiez l'intérieur et l'extérieur du cylindre pour détecter toute corrosion, bosse, fissure ou autre défaut.

autres dommages.

Les joints toriques sont des pièces consommables et, s'ils sont endommagés pendant leur utilisation, ils doivent être remplacés immédiatement.

6.4 Conditions d'élimination

Le produit doit être éliminé dans les circonstances suivantes :

Si le produit est endommagé de manière irréparable, par exemple si le corps du cylindre est fissuré ou endommagé en cas de filetage défectueux aux points de connexion ou de déformation du cylindre, il ne peut plus être utilisé et doivent être éliminés en conséquence.

Fabricant : Shanghaimuxinmuyeyouxiangongsi Adresse :
Shuangchenglu 803nong11hao1602A-1609shi, Baoshanqu, Shanghai 200000 CN.

Importé en Australie : SIHAO PTY LTD. 1 ROKEVA STREET, ESTWOOD NSW 2122, Australie

Importé aux États-Unis : Sanven Technology Ltd., Suite 250, 9166 Anaheim Place, Rancho Cucamonga, CA 91730

Représentant du Royaume-Uni	YH CONSULTING LIMITED. C/O YH Consulting Limited, Bureau 147, Centurion House, London Road, Staines-upon-Thames, Surrey, TW18 4AX
Représentant de la CE	E-CrossStu GmbH Mainzer Landstr.69, 60329 Francfort-sur-le-Main.

VEVOR

Upgrade · The Home Creator Way

Duikflessen

MODEL: S300, S300PLUS, S700PLUS, S400PLUS, S01

VEVOR
Upgrade · The Home Creator Way

Duikflessen

MODEL: S300, S300PLUS, S700PLUS, S400PLUS, S01

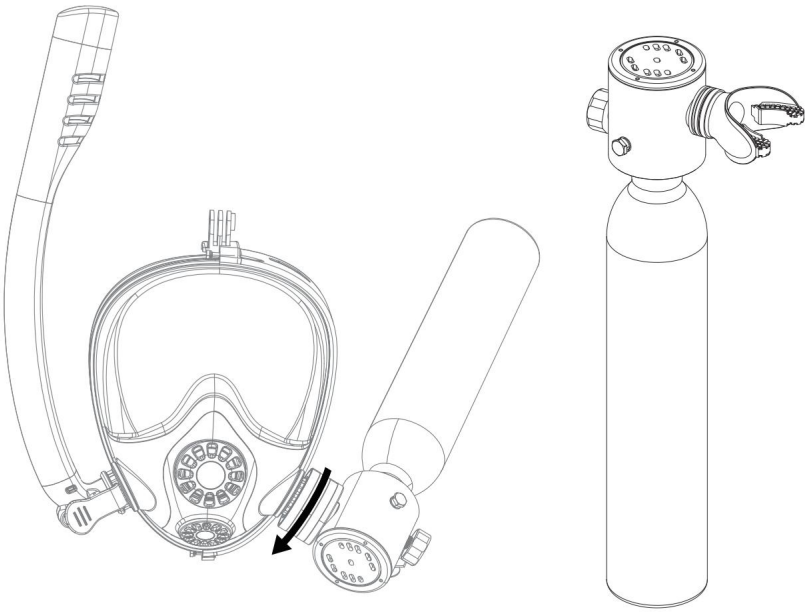

Dit is de originele handleiding. Lees alle instructies zorgvuldig door voordat u het product gebruikt. VEVOR behoudt zich het recht voor om de gebruiksaanwijzing duidelijk te interpreteren. Het uiterlijk van het product is afhankelijk van het product dat u hebt ontvangen. Neemt u het ons niet kwalijk dat we u niet meer op de hoogte stellen van eventuele technologische of software-updates voor ons product.

VEILIGHEIDSINSTRUCTIES

Voorzorgsmaatregelen

Dit product is geschikt voor gebruik in water tot een diepte van 10 meter.

Als noodluchtbron voor onder water kan deze worden gebruikt op diepten tot 30 meter, maar

Het mag op deze diepte alleen als noodluchtbron worden gebruikt.

Het wordt ten zeerste aanbevolen dat u deelneemt aan en een certificaat behaalt bij een geaccrediteerde instelling.

Raadpleeg een duikopleidingsinstituut voordat u dit product gebruikt. Het niet ontvangen van een adequate training van een gecertificeerd duikinstructeur kan tot problemen leiden.

Dit kan gevaar opleveren en mogelijk leiden tot ernstig letsel of de dood.

Dit product is ontworpen voor gebruik in water met een temperatuur boven 10 °C. Zorg ervoor dat het water

De bevoegde instantie staat het gebruik van dit product toe. Observeer voor gebruik de omgeving zorgvuldig.

voorwaarden om ervoor te zorgen dat de wateromgeving veilig en vrij van gevaren is. Wees voorzichtig met

botsing met passerende schepen.

Controleer vóór gebruik of het product volledig is opgeblazen en of er schade of lekkages zijn.

Gebruik het product niet als het beschadigd is, lekt of andere tekenen van defect vertoont.

De maximale vuldruk voor dit product is 20 MPa (200 bar / 3000 psi), en het mag alleen worden

gevuld met perslucht die voldoet aan de ademhalingsbehoeften van de mens. Vullen met elk gas dat

Voldoet niet aan deze eisen, kan leiden tot verstopping van het interne filtersysteem.

kanalen.

Bewaar het product op een koele, droge plaats, uit de buurt van direct zonlicht. Bewaar het niet in de kofferbak van een auto.

Bewaar het product niet in een auto of in omgevingen met hoge temperaturen en gooi het nooit in het vuur.

Dit product is een precisieonderdeel. Demonteer het niet zomaar. Ongeautoriseerde demontage door

Niet-professionals kunnen het product beschadigen.

Gebruik dit product niet alleen. Voor een veilige bediening zijn minimaal twee personen nodig.

In geval van gevaar kan dit product geen persoonlijke veiligheidsbescherming bieden. Het biedt slechts beperkte bescherming.

hoeveelheid perslucht als bron van het ademhalingsapparaat.

Reinig het product na gebruik met schoon water en laat het drogen voordat u het opbergt.

Als de manometer minder dan 2 MPa aangeeft, keer dan terug naar de oppervlakte en laad de tank opnieuw op voordat u hem weer gebruikt.

Gebruikers die het product voor het eerst gebruiken, wordt aangeraden eerst in ondiep water te oefenen.

Gebruik dit product niet na het nuttigen van alcohol, aangezien dit ernstige gevolgen kan hebben.

Dit product is alleen geschikt voor gebruikers van 14 jaar en ouder die in goede gezondheid verkeren. Gebruikers

Personen van 60 jaar en ouder moeten een uitgebreide gezondheidskeuring door een arts ondergaan voordat ze gebruik kunnen maken van de diensten.

Zorg ervoor dat hun fysieke conditie geschikt is voor het gebruik van dit product. Zwangere vrouwen, patiënten,

En personen die om gezondheidsredenen niet geschikt zijn om te duiken of te zwemmen, zijn uitgesloten.

dit product gebruiken.

Dit product voldoet aan de EN250:2014-norm. Het door de fabrikant gecertificeerde maximum

De testdiepte voor de prestaties is 50 meter (deze diepte is uitsluitend voor prestatietestdoeleinden en

(geeft niet de werkelijke operationele diepte weer).

Dit product is uitsluitend ontworpen voor gebruik door één duiker. De productconfiguratie kan niet

Ondersteuning bieden aan meerdere duikers tegelijk.

Gevaarwaarschuwing

Laat na het oppompen de druk niet ontsnappen totdat het overdrukventiel de druk afvoert.

Druk: Demonteer alle connectoren, indien onder druk. Demontage van connectoren kan

ernstig letsel tot gevolg hebben.

Houd uw handen ook uit de buurt van de luchtuitlaat en richt deze niet op iemand! Anders... Ernstig

Dit kan letsel veroorzaken. Voordat u de container opblaast, dient u zich vertrouwd te maken met de

Containermogelijkheden en hun parameters.

PARAMETERLIJST

1. PRODUCTBESCHRIJVING

1. Productbeschrijving

Om uw veiligheid te waarborgen, verzoeken wij u de volgende informatie zorgvuldig te lezen en volledig te begrijpen:

Lees de inhoud van de handleiding voordat u het product gebruikt. Volg altijd de instructies in de handleiding.

Lees de handleiding en gebruik het product alleen voor het beoogde doel. Gebruik het niet voor illegale doeleinden.

activiteiten om uw veiligheid te waarborgen.

1.1 Productoverzicht

Deze productserie bestaat uit lichtgewicht en compacte duikuitrusting, ontworpen voor duikers.

voor gebruik tijdens reizen of korte duikactiviteiten. De uitrusting is doorgaans ontworpen voor gebruik tijdens reizen of korte duiktrips.

Klein, licht, gemakkelijk mee te nemen en te bedienen, waardoor het ideaal is voor recreatief duiken of noodgevallen.

duikbenodigdheden.

* De gebruiksduur van deze productserie onder water wordt beïnvloed door verschillende factoren, zoals:

Ademhalingsfrequentie, duikdiepte, fysieke conditie, vaardigheidsniveau en watertemperatuur.

Daarom kan de gebruiksduur variëren. Duikers dienen voor hun eigen veiligheid de drukmeter in de gaten te houden.

en wees voorzichtig om ongelukken te voorkomen.

Model	Structuur en Type	Cilinder Standaard	buitendiameter van een gasfles		Volume		Werkdruk		
			mm	in	Liters	Wanneer	bar	MPa	psi
S300	Geïntegreerd Duiken Ademhalingsapparaat Inrichting	PUNT	60	2.36	0,5	30,5	200	20	3000
		TÜV	60	2.36	0,5	30,5	200	20	3000
S300PLUS		PUNT	60	2.36	0,5	30,5	200	20	3000
		TÜV	60	2.36	0,5	30,5	200	20	3000
S400PLUS	Modulair Duiken Ademhalingsapparaat Inrichting	PUNT	81,5	3.21	1.0	61	200	20	3000
		TÜV	89	3.5	1.0	61	200	20	3000
		PUNT	81,5	3.21	1.0	61	200	20	3000
		TÜV	89	3.5	1.0	61	200	20	3000
S700PLUS		PUNT	111	4.37	1.9	116	200	20	3000
		TÜV	111	4.37	2.0	122	200	20	3000

PARAMETERLIJST

2. Productstructuur

2.1 Geïntegreerde duikademhalingsapparatuur (inclusief S300/S300PLUS)

Raadpleeg figuur 2.1.1 voor de namen en functies van de componenten van de S300/S300PLUS.

Onderdeelnummer	Componentnaam	Functie
A	Geïntegreerde kleppenkop	Geïntegreerde component, die het gas combineert regulerende functie in combinatie met andere belangrijke componenten.

B	Uitlaatklep	Houd de ontluchtingsknop ingedrukt om het gas uit de cilinder te laten ontsnappen.
C	Explosiebestendig Veiligheidsklep	Zorg voor overdrukbeveiliging voor het product.
D	8 mm inflatie Mannelijke connector	Luchtvulpoort
EN	Ademhalingsmasker	Gebruikt door de divertoant om te bijten en te ademen, waarbij de interne inademing wordt verbonden. en uitademingskanalen.
F	Drukmeter	Roestvrijstalen lichtgevende drukmeter, ontworpen voor het eenvoudig aflezen van de resterende luchtdruk bij weinig licht onder water. voorwaarden.
G	Hogedrukcilinder	Hogedrukcilinder
H	Drukverlaging Kamer	Laat het hogedrukgas uit de cilinder ontsnappen. via de drukverlagingskamer.

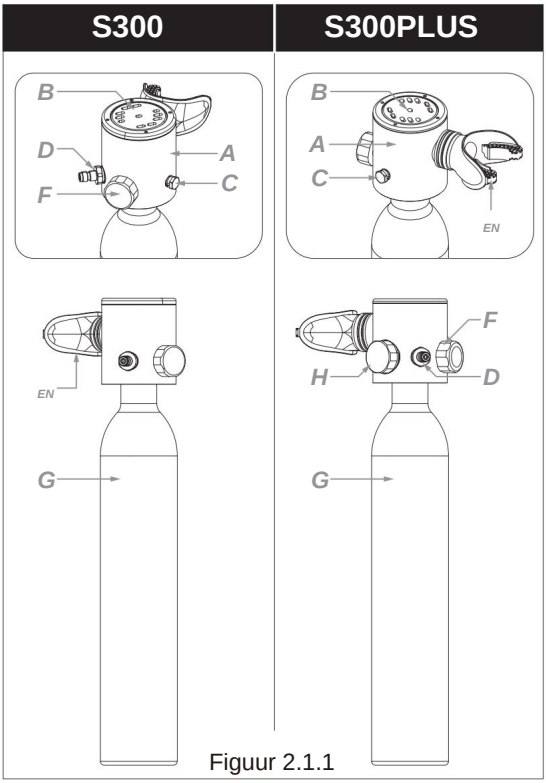

Figuur 2.1.1

2.2 Modulaire duikademhalingsapparatuur (inclusief S400PLUS/S700PLUS)

Zie afbeelding 2.2.1 voor de namen en functies van de componenten van de S400PLUS/ S700PLUS.

Onderdeelnummer	Componentnaam	Functie
A	Regelaar van de eerste trap	De eerste trap van de drukregelaar verlaagt de hoge druk uit de cilinder naar een middendruk, waardoor een stabiele en veilige luchttoevoer wordt gegarandeerd.
B	Decompressie Kamer	Laat het hogedrukgas uit de cilinder ontsnappen via de drukverlagingskamer.
C	Hoofdklepschakelaar	Hoofdafsluiter voor de gasuitlaat; sluit deze wanneer niet in gebruik om de luchtdichtheid te behouden en open deze wanneer in gebruik.
D	Explosiebestendig Veiligheidsklep	Biedt overdrukbeveiliging voor het product.
EN	8 mm inflatie Mannelijke connector	Luchtvulaansluiting
[illegible]	Middendruk Slangconnector	Middendruk slangconnector
F2	Middendrukslang met 360° draaibare connector	Middendruk slangkoppeling, geschikt voor 360° onbelemmerde rotatie.
G	Manometer	Lichtgevende drukmeter van roestvrij staal, ontworpen voor het eenvoudig aflezen van de resterende lucht in onderwateromgevingen met weinig licht.
H	Middendrukslang	Gasuitlaat aansluitslang
I	Hogedrukcilinder	Hogedrukcilinder
J	Regelaar van de tweede trap	De tweede trap van de drukregelaar past de tussendrukluchtstroom aan tot een geschikte ademhalingsdruk, waardoor een comfortabele en veilige ademhalingservaring voor de gebruiker wordt gegarandeerd.
K	Uitlaatklep	Houd de druk ingedrukt om de druk te verlagen en het gas uit de cilinder te persen.
L	Mondstuk van het ademhalingsmasker	Gebruikt door de duiker om te bijten en te ademen, en verbindt de interne inademings- en uitademingskanalen.
M	Luchtstroomrichting Schakelaar	Pas de richting van de luchtstroom aan
N	Inademingsweerstand Afstelschakelaar	Instelbare inhalatieweerstand.
DE	Hogedrukslang Beschermer	Voorkomt dat de hogedrukslang aan beide uiteinden buigt.
P	Hogedrukslang	Wordt gebruikt om hogedrukgas van de cilinder naar de manometer over te brengen.

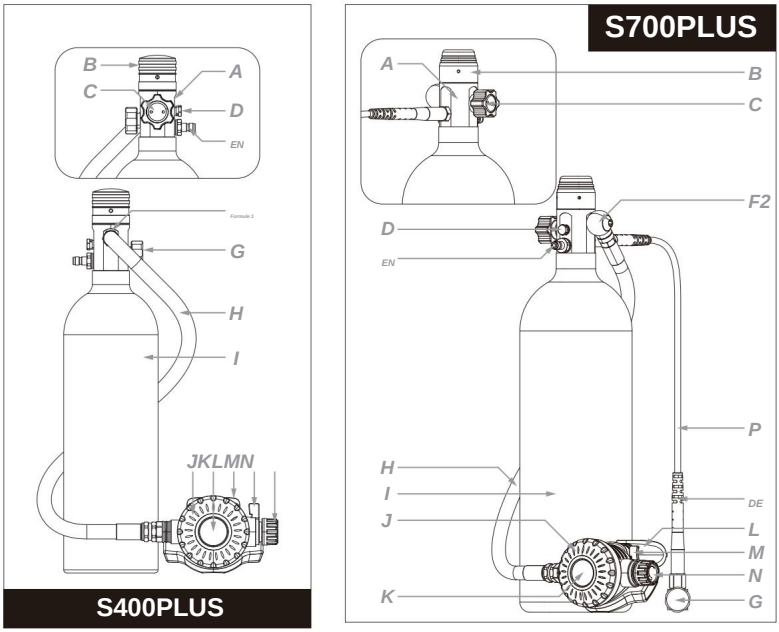

Figuur 2.2.1

3. PRODUCTMONTAGE EN OPBLAZEN

3.1 Inspecteer de cilinder:

Controleer eerst of de cilinder intact en onbeschadigd is. Zorg ervoor dat er geen vreemde voorwerpen of verontreinigingen in de cilinder aanwezig zijn.

3.2 Het product in elkaar zetten:

Volg de stappen in het diagram om de onderdelen in de juiste volgorde aan te sluiten en de montage te voltooien. Zodra alle verbindingen goed vastzitten, is het systeem klaar om opgeblazen en gebruikt te worden.

3.3 Inflatie:

Controleer tijdens inflatie op lekken. Als een lek wordt gevonden, stop dan onmiddellijk de inflatie en onderzoek de oorzaak.

Gebruik uitsluitend perslucht die voldoet aan de EN12021-norm. Zuivere zuurstof of andere gassen die niet aan de norm voldoen, zijn ten strengste verboden.

Het gebruik van lucht van inferieure kwaliteit kan het filtersysteem of de luchtkanalen van het product verstoppen, waardoor de normale werking wordt beïnvloed.

Het is ten strengste verboden de opblaasdruk te verhogen tot 3000 psi/200 bar/20 MPa. Stop onmiddellijk met opblazen zodra de cilinderdruk 200 bar/20 MPa/3000 psi bereikt. Het overdrukventiel is een essentieel veiligheidsaspect van het systeem.

Dit product is ontworpen om gas af te voeren ter bescherming van het apparaat wanneer de druk te hoog wordt. Als het overdrukbeveiligingsventiel wordt geactiveerd, scheurt de interne breekplaat en moet het ventiel worden vervangen voordat het apparaat opnieuw kan worden gebruikt.

***Cilinderinhoud < 1 liter, kan handmatig worden opgeblazen met een pomp (ongeveer 400-600 keer oppompen om volledig te vullen).**

***Cilinderinhoud ÿ 1 liter. Kan niet handmatig worden opgeblazen! Vul met apparatuur zoals een elektrische pomp.**

Gangbare opblaasmethoden zijn luchtcompressoren, hogedrukpompen en adapters. Ongeacht het gebruikte gereedschap, zorg ervoor dat het minimaal 200 bar / 20 MPa / 3000 psi druk levert om de cilinder volledig op te blazen. Bij gebruik van een luchtcompressor of hogedrukpomp moet een olie-waterafscheider worden gebruikt. Zie afbeelding 3.3.1 voor opblazen met een luchtcompressor of hogedrukpomp. Zie afbeelding 3.3.2 voor opblazen met een regelaaradapter. Zie afbeelding 3.3.3 voor opblazen met een DIN-regelaaradapter.

3.4 Ontluchten via het uitlaatventiel: Volg voor het geïntegreerde duikademhalingsapparaat (S300/S300PLUS) de ontluchtingsmethode zoals weergegeven in afbeelding 3.4.1. Volg voor het modulaire duikademhalingsapparaat (S400PLUS/ S700PLUS) de ontluchtingsmethode zoals weergegeven in afbeelding 3.4.2. Als er na het opblazen lekkage wordt geconstateerd, laat u eerst het gas in de cilinder ontsnappen via het uitlaatventiel. Zodra het gas volledig is afgevoerd, controleert u de oorzaak van de storing om eventuele problemen veilig te verhelpen.

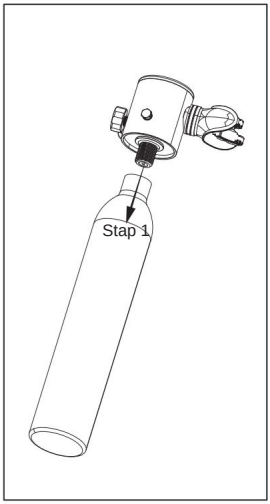

Figuur 3.2.1

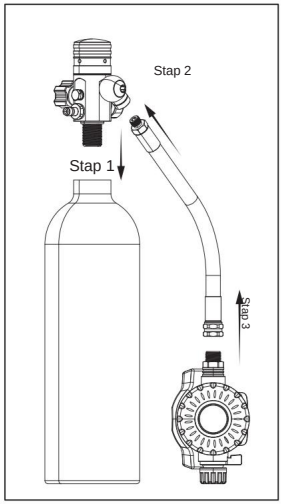

Figuur 3.2.2

OPMERKING	Reinig eerst de middendruk- en hogedrukslangen bij het installeren ervan. Middelhogedruk- en hogedruk-schroefdraadaansluitingen op de eerste trap van de drukregelaar. Lijn de aansluitingen uit. Draai de schroefdraad voorzichtig vast totdat deze volledig is aangedraaid. Gebruik vervolgens een sleutel (meegeleverd met de accessoires) vastdraaien, maar niet te vast aandraaien.

Afbeelding
3.2.3 (Stap 3: De hogedrukslang is in de fabriek voorgemonteerd)

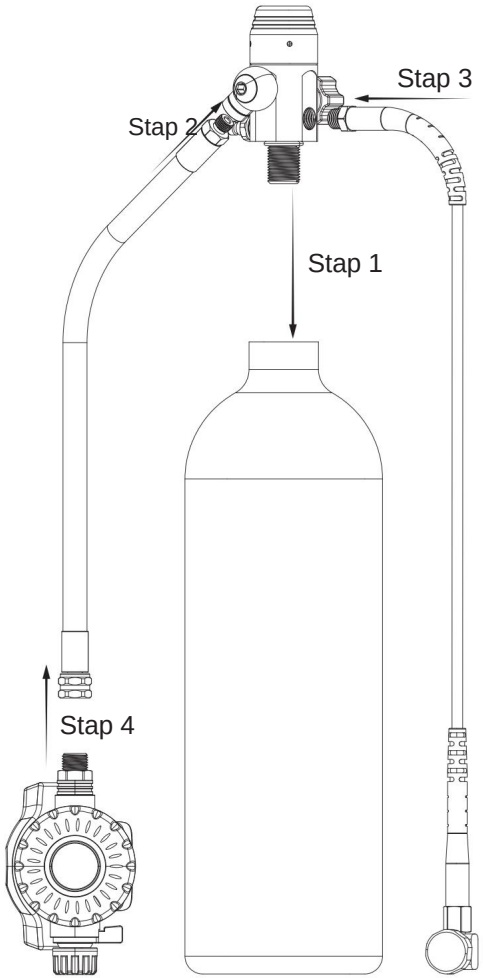

Figuur 3.3.1

(Luchtcompressor, hogedruk handpomp)

Houd de snelkoppeling van de olie-waterafscheider met uw vingers vast en trek aan de beweegbare ring aan het uiteinde om de interne vergrendeling samen te trekken. Steek de koppeling in de 8 mm opblaasbare mannelijke connector en laat los om te controleren of de verbinding goed vastzit.

Om de verbinding te verbreken, trekt u de beweegbare ring opnieuw naar u toe en verwijdert u de koppeling.

Figuur 3.3.2

(Opblaasmethode met YOKE-regelaaradapter)

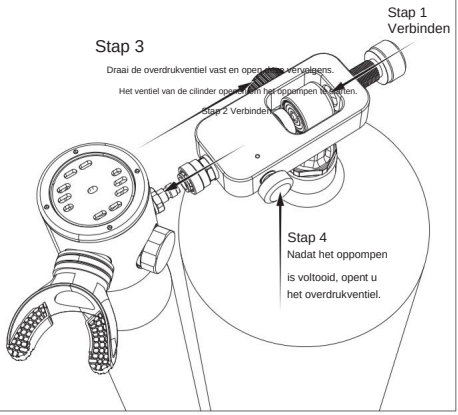

Figuur 3.3.3

(Opblaasmethode voor DIN-regelaaradapter)

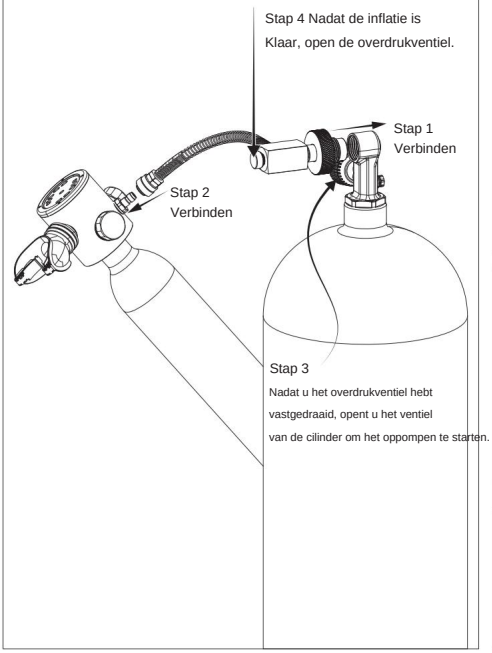

Figuur 3.4.1

Druk op de uitlaatklep

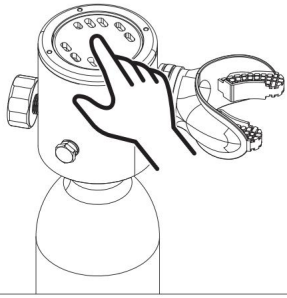

Figuur 3.4.2

Druk op de uitlaatklep.

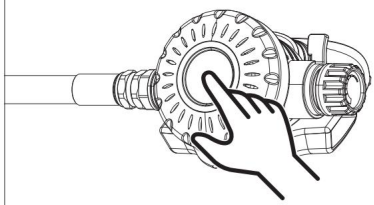

4. Gebruikershandleiding

4.1 Controle vóór gebruik: Controleer de manometer om er zeker van te zijn dat deze de verwachte opblaasdruk aangeeft en dat er geen lekkages zijn. Zorg ervoor dat alle onderdelen naar behoren functioneren. Inspecteer op zichtbare fysieke schade, zoals gebroken of losse onderdelen.

Druk de ontluchtingsknop in en laat hem weer los. De knop moet soepel terugveren naar zijn oorspronkelijke positie. Bijt vervolgens op het mondstuk en inhaleer, zorg ervoor dat de luchtstroom gelijkmatig is. Om de opblaasdruk in de cilinder te behouden, moet u onnodig uitademen vermijden.

Het product dragen: Afhankelijk van het model, bevestig het product op de juiste plaats. Het kan op de borst, taille of rug worden gedragen. Zorg ervoor dat de drukmeter goed zichtbaar en toegankelijk is voor gebruik.

4.2 Gebruik

a) De cilinder openen: Draai de hoofdklepschakelaar om de cilinder te openen en lucht door te laten. (De S300/S300PLUS-modellen zijn ontworpen om in de open stand te blijven, dus er is geen hoofdklepschakelaar aanwezig. Bij de S300/S300PLUS kunt u deze stap overslaan tijdens gebruik.) b) Water afvoeren: Plaats het

mondstuk in uw mond. Verwijder vóór het inademen al het water uit de geïntegreerde klepkop of de tweede trapregelaar. U kunt dit doen door op de ontluchtingsknop te drukken of door uit te ademen via het mondstuk om het water uit de geïntegreerde klepkop of de tweede trapregelaar te verdrijven. De specifieke methoden zijn als volgt: c) Methode 1: Bedek het mondstuk volledig met uw mond, bijt stevig op het rubberen deel

van het mondstuk en sluit uw mond. Druk vervolgens de ontluchtingsknop in en zorg ervoor dat het vrijgekomen gas al het water volledig uit de geïntegreerde klepkop of de tweede trapregelaar verdrijft. Hierna kunt u het ademhalingsapparaat normaal gebruiken. Zie afbeelding 4.2.1 voor een gedetailleerde bediening.

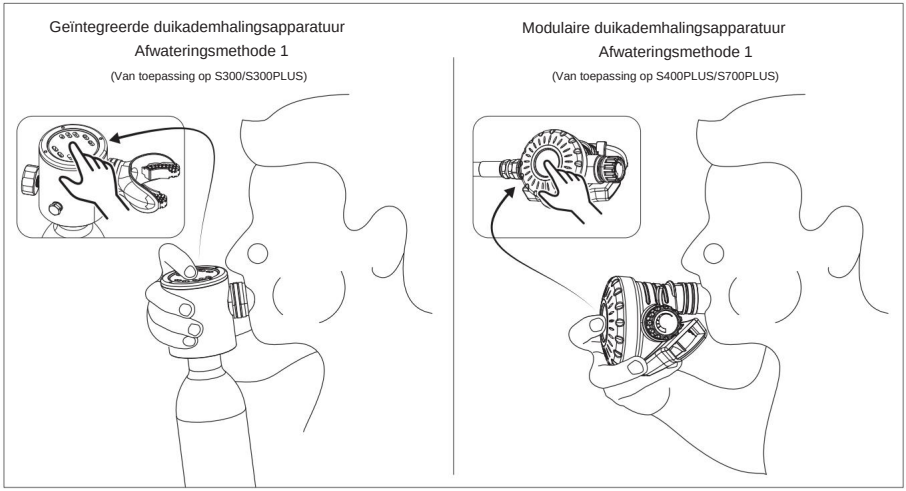

Figuur 4.2.1 11

d) Methode 2: Bedek de mond volledig rond het mondstuk van het ademhalingsmasker en bijt erop.

Plaats het bijtkussentje van het mondstuk op het mondstuk en adem 2-3 keer in om ervoor te zorgen dat al het water is afgevoerd.

wordt uit de geïntegreerde klep of de tweedetrapsregelaar geperst. Daarna kunt u

Start de normale ademhalingsapparatuur. Raadpleeg figuur 4.2.2 voor gedetailleerde bediening.

Waarschuwing	Waarschuwing: Het niet uitvoeren van de drainageprocedure vóór het inademen kan watervergiftiging veroorzaken. van de geïntegreerde klepkop of tweede trapregelaar naar de mond.

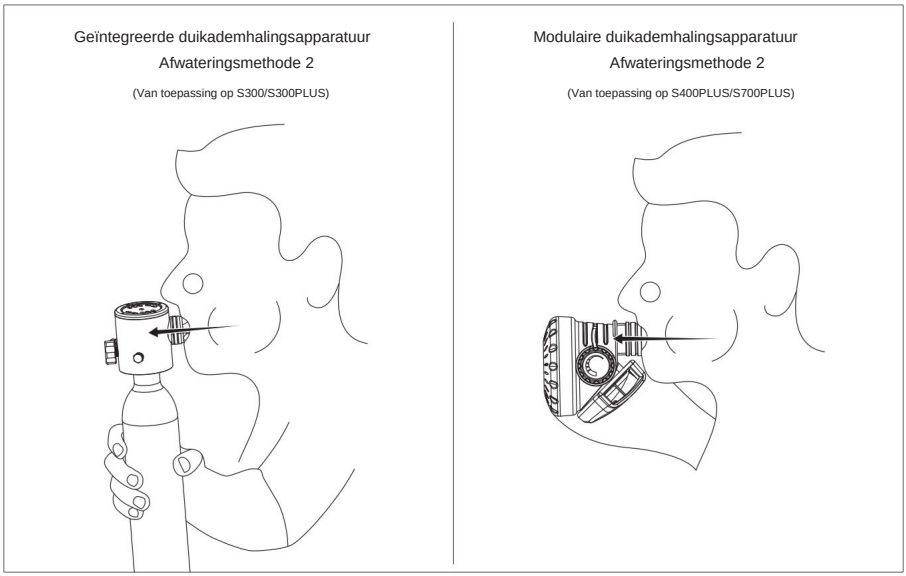

Figuur 4.2.2

4.3 Aanpassen van de inademingsweerstand en de luchtstroomrichting (Duiken met scheidingsmechanisme)

(Alleen ademhalingsmasker)

Modulaire duikademhalingsapparatuur (inclusief)

(S400PLUS/S700PLUS) ondersteunen aanpassing van de inhalatieweerstand en luchtstroom.

sectie. Raadpleeg voor specifieke afstelmethoden de figuren 4.3.1/4.3.2.

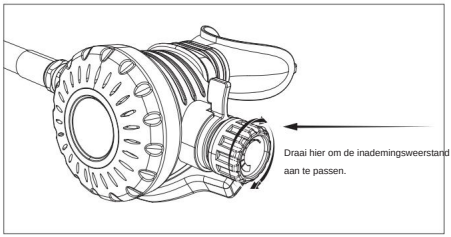

Figuur 4.3.1

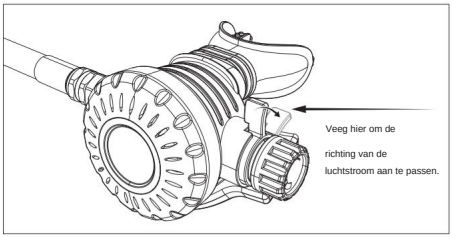

Figuur 4.3.2

INLEIDING TOT HET DUIKMASKER

WAARSCHUWING:

ÿ Gebruik dit masker niet voor vrijduiken of duiken met persluchtapparatuur.

ÿ Lees en volg de instructies in de handleiding zorgvuldig door voordat u dit masker gebruikt.

ÿ Kinderen onder de 12 jaar dienen onder toezicht van een volwassene dit masker te gebruiken. Probeer niet om

Verwijder de anticondensfolie aan de binnenkant van het masker. En houd het masker uit de buurt van zand.

1. Bestaat uit een duikmasker

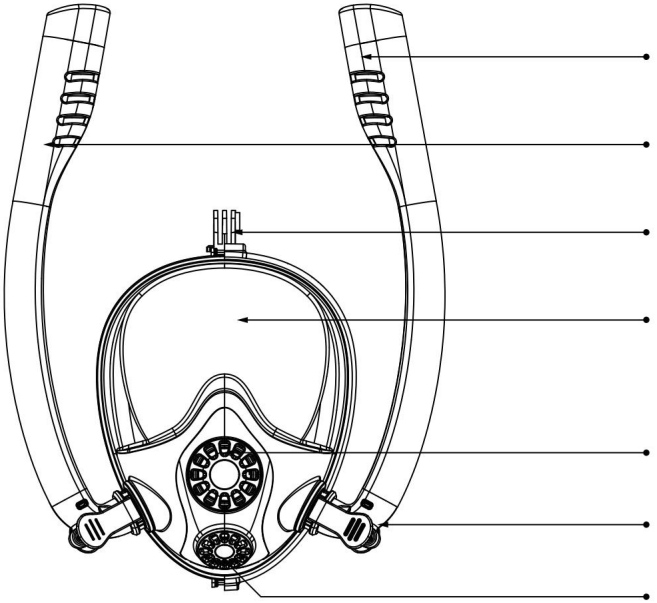

Geïnspireerde lucht
Lucht geïnspireerd

Dubbele snorkels
Dubbele snorkels

Cameraondersteuning
Camerabevestiging

180°-zicht
180°-zicht

Uitgeperste luchtklep
Uitademventiel

Verstelbare tubahoek
Verstelbare hoek van de snorkels

Purge-klep
Ontluchtingsklep

Kennisgeving	**Voordat je het masker opzet, moet je je bakkebaarden en baard bijwerken om luchtlekkage te voorkomen. Maak voor gebruik je gezicht nat, zodat de siliconen goed aansluiten.**

2. Hoe te gebruiken

1

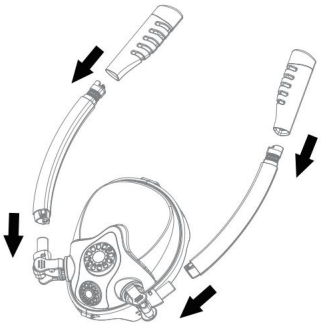

Installeer de tuba's

3

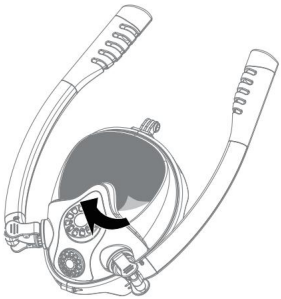

Verwijder de beschermfolie

2

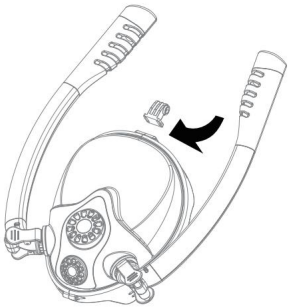

Installeer indien nodig de camerasteun.

4

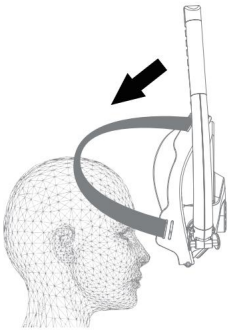

Zet het masker van boven naar beneden op en trek de bandjes aan voor een betere pasvorm.

5

Afhankelijk van je zwemstijl kun je de hoek van je tuba's aanpassen.

6

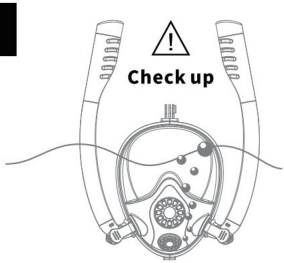

Zorg ervoor dat het masker goed is geïnstalleerd en test het masker op een veilige plek voordat u gaat zwemmen.

Hoe installeer je een mini-duikfles?

1

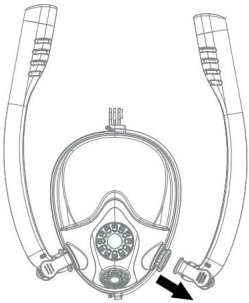

Verwijder een van de tuba's uit het masker.

2

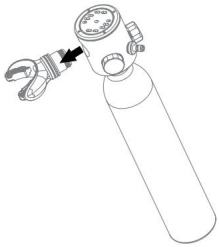

Verwijder het mondstuk en de bijbehorende connector van de ventielkop.

3

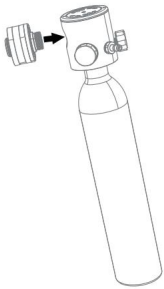

Plaats de maskeradapter in de ventielkop.

4

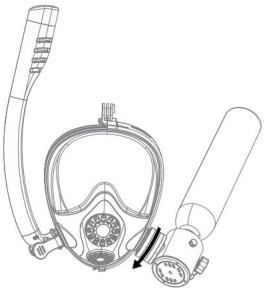

Draai de adapter in de richting van de pijl en bevestig hem aan het masker.

INLEIDING TOT DE 2E GENERATIE LUCHTPOMP

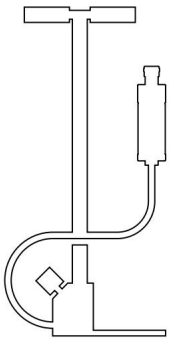

1. Lijst met accessoires

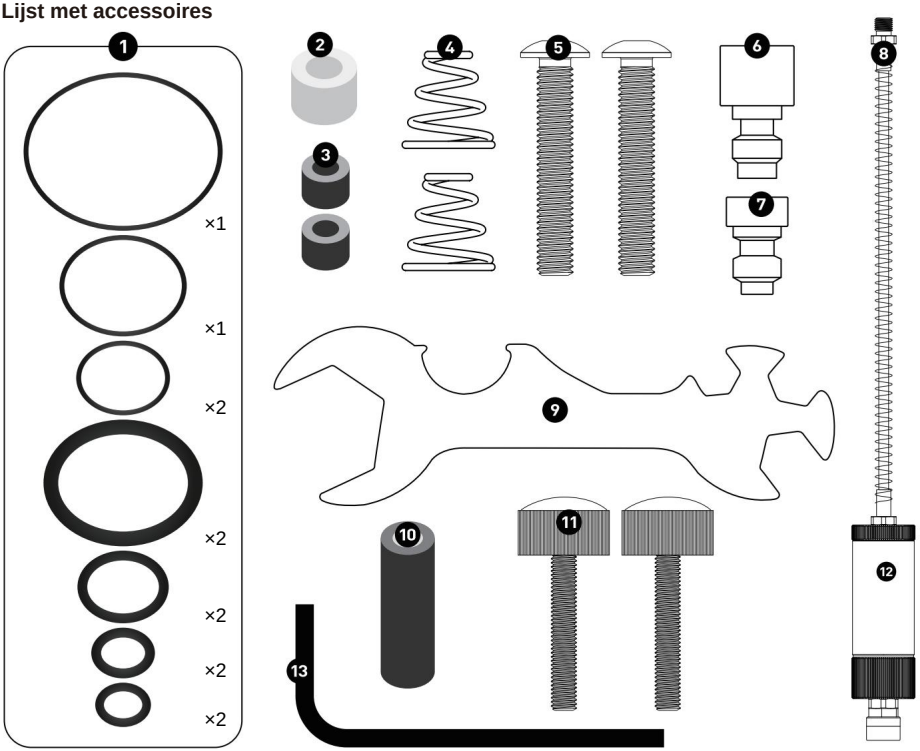

ITEM	Naam	AANTAL	ARTIKEL	Naam	AANTAL
1	Reserve O-ringen	12 stuks	**8**	Hogedrukluchtleiding	1 STUKS
2	Witwassers	1 STUKS	**9**	Speciale sleutel	1 STUKS
3	Zwarte ringen	2 stuks	**10**	Olie-waterafscheider koolstof hengel	1 STUKS
4	Hogedrukzuiger veren	2 stuks	**11**	Handgreepschroef	2 stuks
5	Schroeven	2 stuks	**12**	Olie-waterscheider	1 STUKS
6	Opblaasbare adapters	1 STUKS	**13**	Zeskantsleutel	1 STUKS
7	Testpluggen	1 STUKS	**14**		

2. Installatie-instructies

Monteer zoals weergegeven in de onderstaande afbeelding en gebruik een speciale sleutel om de verbindingen vast te draaien (druk).

manometer, hogedruk laadluchtleiding en olie-waterafscheider), (Opmerking: Matige kracht is

Voldoende strak, te strak aandraaien veroorzaakt druk.

Het afdichtingsrubber tussen de tafel, de slang en de basis is vervormd en veroorzaakt lekkage). De schroef van de handgreep moet stevig worden vastgedraaid. Niet losdraaien.

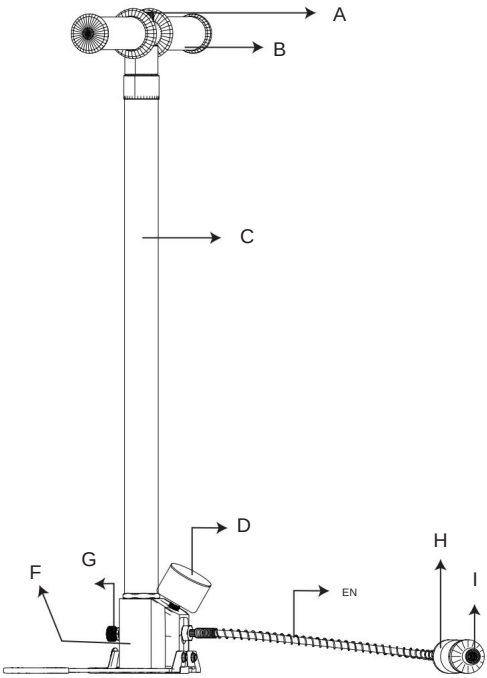

A. Handgreepschroef

B. Rubberen handgreep

C. pompvat

D. drukmeter

E. Opblaasbare hogedrukbuis

F. basis

G. overdrukventiel

H. Waterafscheider

I. 8 mm snelkoppeling

3. Testen vóór gebruik

Testmethoden:

a. Installeer de teststekker;

b. Draai het overdrukventiel vast en pomp de lucht op tot 10 MPa; open het overdrukventiel om laat de gasdruk ontsnappen;

c. Draai het overdrukventiel weer vast en pomp de banden op tot 20 MPa;

d. Observeer gedurende ongeveer twee minuten om te controleren of de drukmeter van de pomp de juiste waarde aangeeft.

Als de druk op de manometer niet daalt, werkt de pomp normaal; als de

Als de wijzer van de drukmeter daalt, wordt aangeraden de gehele pompvoet te demonteren.

Steek de hogedruk-opblaasbuis en de testplug in het water om te controleren op luchtlekken.

5. Veelvoorkomende fouten en probleemoplossing

5.1 Luchtlekkage-inspectie en -behandeling.

Oplossing: Dompel het hele product onder in water en controleer de lekpunten. Controleer of alles in orde is.

Controleer of de onderdelen goed vastzitten, of dat er O-ringen of andere accessoires beschadigd of ontbreken.

Als er problemen worden geconstateerd, draai dan alle losse onderdelen vast, vervang beschadigde componenten en vervang eventuele andere onderdelen.

Ontbrekende accessoires zijn nodig voor een goede werking.

5.2 Geïntegreerde duikrespirator-serie modellen (S300/S300PLUS).

Oplossing: Stel de draaihoek van de ontlastingsklep in de geïntegreerde klepkop in door

Draai het een klein beetje met de klok mee of tegen de klok in totdat de juiste ademhalingsweerstand is bereikt.

bereikt.

Voor gedetailleerde afstellingsinstructies, zie afbeelding 5.2.1.

5.3 Kan niet opblazen.

Oplossing:

5.3.1 Controleer de inflatietool: Zorg ervoor dat de inflatietool correct werkt en in goede operationele staat verkeert.

5.3.2 Drukmeter controleren: Open de hoofdklepschakelaar (indien aanwezig), druk op de ontluchtingsknop,

en controleer of er gas wordt afgevoerd. Als er gas vrijkomt, maar de drukmeter niets aangeeft,

Bij elke aflezing is de cilinder waarschijnlijk volledig opgeblazen en is de drukmeter mogelijk defect.

moet vervangen worden.

5.3.3 Controleer de opblaasverbinding: Als het opblaasapparaat correct functioneert, maar de cilinder niet of niet volledig opblaast, controleer dan de aansluiting.

Controleer bij het oppompen de opblaasaansluiting op verstoppingen of luchtlekkage. Vervang eventuele onderdelen.

noodzakelijk op basis van de inspectieresultaten.

5.4 Problemen met de tweede trapregelaar van het modulaire duikademhalingsapparaat

Apparatenserie modellen (van toepassing op S400PLUS/S700PLUS).

Oplossing: Als het ademhalingsapparaat moeilijk te bedienen is, raadpleeg dan de aanpassingsmethoden in figuren 4.3.1/4.3.2 voor een oplossing.

5.5 Aanwijzer van de drukmeter beweegt niet.

Oplossing: Controleer de verbinding tussen de manometer en de cilinder. Als de verbinding

Als bevestigd is dat alles normaal is, maar de wijzer nog steeds niet beweegt, is de drukmeter mogelijk defect.

en moet worden vervangen.

5.6 Het lukt me niet om de geïntegreerde klepkop van het geïntegreerde duikademhalingsapparaat los te schroeven.

Seriemodellen aangesloten op de cilinder of de eerste trapregelaar van de modulaire duikuitrusting

RespiratorApparatusSeries Models?

Oplossing: Controleer de cilinderdruk met behulp van de manometer. Als er druk aanwezig is,

Druk op het uitlaatventiel om al het gas uit de cilinder te laten ontsnappen voordat u opnieuw probeert de dop los te schroeven.

5.7 Hoofdklepschakelaar defect, lekkage na sluiting.

Oplossing: Vervang de interne afdichting van de hoofdklepschakelaar om de juiste werking van de schakelaar te herstellen.

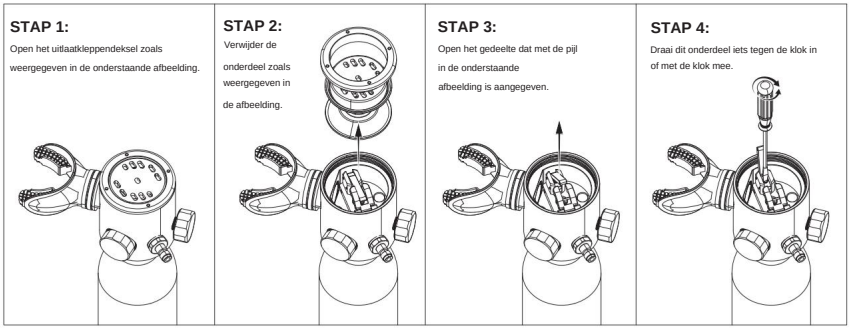

Figuur 5.2.1

ONDERHOUD

6. Opslag en onderhoud

6.1 Opslagomgeving

6.1.1 Het product moet worden opgeslagen in een omgeving met een temperatuurbereik van

5°C tot 30°C en een relatieve luchtvochtigheid van 40% tot 70%;

6.1.2 Het moet uit de buurt van warmtebronnen worden gehouden, op minstens 1 meter afstand, en mag niet

blootgesteld worden aan direct zonlicht;

6.1.3 Oliën, zuren, basen en andere gassen of stoffen die rubber kunnen beschadigen

Mag niet worden opgeslagen in het magazijn waar de duikademhalingsapparatuur wordt bewaard.

6.2 Vervoer en milieu

De producten uit de serie duikademhalingsapparatuur zijn compact en lichtgewicht, waardoor ze

Ze zijn zeer draagbaar. Tijdens transport mogen ze niet worden blootgesteld aan stoten of sterke trillingen. Ze

moeten schoon worden gehouden en beschermd tegen contact met oliën, zuren, basen en andere stoffen die rubber of

textiel kunnen beschadigen.

6.3 Productonderhoud

Dit product moet jaarlijks worden onderhouden door een erkende dealer of een

professionele duikschool om een goede werking te garanderen.

De gasfles moet elke 5 jaar een hydrostatische test ondergaan.

Het wordt aanbevolen om eenmaal per jaar een visuele inspectie uit te voeren. Tijdens de inspectie,

Controleer de binnen- en buitenkant van de cilinder op corrosie, deuken, scheuren of andere beschadigingen.

overige schade.

O-ringafdichtingen zijn slijtageonderdelen en moeten onmiddellijk worden vervangen als ze tijdens gebruik beschadigd raken.

6.4 Afvalverwerkingsvoorwaarden

Het product dient onder de volgende omstandigheden te worden afgevoerd:

Als het product onherstelbaar beschadigd is, bijvoorbeeld door een gebarsten cilinderbehuizing of andere schade,

Als de schroefdraad op de verbindingspunten loslaat of de cilinder vervormt, kan het niet meer gebruikt worden.

dient dienovereenkomstig te worden afgevoerd.

Fabrikant: Shanghaimuxinmuyeyouxiangongsi **Adres:**
Shuangchenglu 803nong11hao1602A-1609shi, Baoshanqu, Shanghai 200000 CN.

Geïmporteerd naar Australië: SIHAO PTY LTD. 1 ROKEVA STREET, EASTWOOD NSW 2122 Australië

Geïmporteerd naar de VS: Sanven Technology Ltd. Suite 250, 9166 Anaheim Place, Rancho Cucamonga, CA 91730

VK REP

YH CONSULTING LIMITED. T.a.v. YH Consulting Limited, Kantoor 147, Centurion House, London Road, Staines-upon-Thames, Surrey, TW18 4AX

EC REP

E-CrossStu GmbH
Mainzer Landstr.69,
60329 Frankfurt am Main.

VEVOR

Upgrade · The Home Creator Way

Dyktankar

MODELL: S300, S300PLUS, S700PLUS, S400PLUS, S01

VEVOR
Upgrade · The Home Creator Way

Dyktankar

MODELL: S300, S300PLUS, S700PLUS, S400PLUS, S01

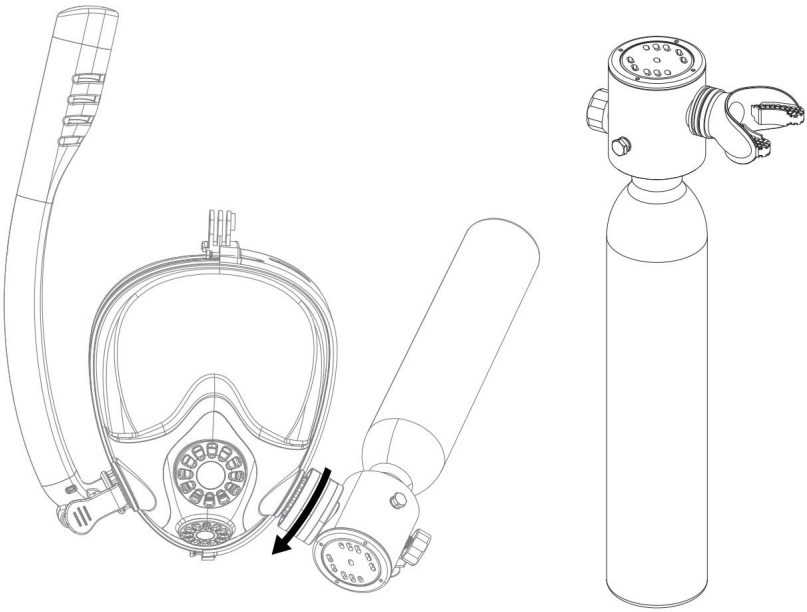

Detta är originalinstruktionerna, vänligen läs alla instruktioner noggrant innan du använder produkten. VEVOR förbehåller sig en tydlig tolkning av vår användarmanual. Produktens utseende ska vara beroende av den produkt du mottagit. Vi ber om ursäkt för att vi inte kommer att informera dig igen om det finns några teknik- eller programuppdateringar för vår produkt.

SÄKERHETSINSTRUKTIONER

Försiktighetsåtgärder

Denna produkt är lämplig för användning i vatten upp till 10 meters djup.

Som en nödluftkälla under vattnet kan den användas på djup upp till 30 meter, men

Den bör endast användas som en nödluftkälla på detta djup.

Det rekommenderas starkt att du deltar i och erhåller certifiering från en ackrediterad

dykutbildningsbyrå innan du använder denna produkt. Underlåtenhet att få korrekt utbildning från en certifierad

byrån kan leda till fara, vilket kan leda till allvarliga skador eller dödsfall.

Denna produkt är avsedd för användning i vatten med temperaturer över 10 °C. Se till att vattnet

myndighet tillåter användning av denna produkt. Observera noggrant omgivningen före användning

förhållanden för att säkerställa att vattenmiljön är säker och fri från faror. Var försiktig med

kollision med passerande fartyg.

Innan du använder produkten, se till att den är helt uppblåst och kontrollera om det finns några skador eller läckor.

Använd inte produkten om den är skadad, läcker eller visar andra tecken på funktionsfel.

Det maximala fyllningstrycket för denna produkt är 20 MPa (200 bar/3000 psi), och det bör endast användas

fylld med tryckluft som uppfyller mänskliga andningskrav. Fyllning med vilken gas som helst som

inte uppfyller dessa krav kan orsaka blockering av det interna filtreringssystemet och

kanaler.

Förvara produkten på en sval, torr plats, borta från direkt solljus. Förvara den inte i bagageutrymmet på en bil.

en bil eller i miljöer med hög temperatur, och kasta aldrig produkten i eld.

Denna produkt är en precisionsprodukt. Demontera den inte oavsiktligt. Obehörig demontering av

Icke-professionella kan skada produkten.

Använd inte denna produkt ensam. Det krävs minst två personer för att den ska fungera säkert.

Vid fara kan denna produkt inte ge personligt skydd. Den ger endast en begränsad mängd

mängd tryckluft som en andningsskyddskälla.

Efter användning, var noga med att rengöra produkten med färskt vatten och låt den torka innan du förvarar den.

Om tryckmätaren visar mindre än 2 MPa, återställ den till ytan och ladda den om före användning.

För förstagångsanvändare, öva i grunt vatten innan du använder produkten.

Använd inte denna produkt efter att du har konsumerat alkohol, eftersom det kan leda till allvarliga konsekvenser.

Denna produkt är endast lämplig för användare i åldern 14 år och äldre som är vid god hälsa.

60 år och äldre måste genomgå en omfattande hälsokontroll av en läkare före användning

se till att deras fysiska tillstånd är lämpligt för användning av denna produkt. Gravida kvinnor, patienter,

och personer som av hälsoskäl inte är i form att dyka eller simma är förbjudna att

använder den här produkten.

Denna produkt uppfyller standarden EN250:2014. Tillverkarens certifierade maximala

prestandatestdjupet är 50 meter (detta djup är endast avsett för prestandateständamål och

representerar inte det faktiska operationella djupet).

Denna produkt är endast avsedd för användning av en ensam dykare. Produktkonfigurationen kan inte

stödja flera dykare samtidigt.

Fara Varning

Efter uppblåsning, släpp inte ut trycket förrän tryckavlastningsventilen släpper ut

Demontera alla kontakter, om de är under tryck Demontering av kontakter kan

resultera i allvarliga skador.

Placera inte heller händerna nära luftutloppet och rikta det inte mot någon! Annars kan allvarliga

kan orsaka skador. Innan du blåser upp behållaren, vänligen bekanta dig med

containerfunktioner och deras parametrar.

PARAMETERLISTA

1. PRODUKTBESKRIVNING

1. Produktbeskrivning

För att garantera din säkerhet, se till att du noggrant läser och förstår

Läs innehållet i manualen innan du använder produkten. Följ alltid instruktionerna i

bruksanvisningen och använd produkten endast inom dess avsedda användningsområde. Använd den inte för olagliga ändamål

aktiviteter för att garantera din säkerhet.

1.1 Produktöversikt

Denna produktserie är en lätt och kompakt dykutrustning, designad för dykare att

användning under resor eller kortvariga dykaktiviteter. Utrustningen är vanligtvis utformad för att vara liten, lätt, enkel att bära och använda, vilket gör den idealisk för fritidsdykning eller nödsituationer dykningsbehov.

* Användningstiden under vattnet för denna produktserie påverkas av olika faktorer, såsom Andningsfrekvens, dykdjup, fysisk kondition, färdighetsnivå och vattentemperatur. Därför kan användningstiden variera. För säkerhets skull bör dykare övervaka tryckmätaren. och var försiktig för att undvika olyckor.

Modell	Strukturera ochTyp	Cylinder Standard	Gascylinderns ytterdiameter		Volym		Arbetstryck		
			mm	i	Lts	När	bar	MPa	psi
S300	Integrerad Dykning Respirator Anordning	PUNKT	60	2,36	0,5	30,5	200	20	3000
		TÜV	60	2,36	0,5	30,5	200	20	3000
S300PLUS		PUNKT	60	2,36	0,5	30,5	200	20	3000
		TÜV	60	2,36	0,5	30,5	200	20	3000
S400PLUS	Modul Dykning Respirator Anordning	PUNKT	81,5	3.21	1.0	61	200	20	3000
		TÜV	89	3,5	1.0	61	200	20	3000
		PUNKT	81,5	3.21	1.0	61	200	20	3000
		TÜV	89	3,5	1.0	61	200	20	3000
S700PLUS		PUNKT	111	4,37	1.9	116	200	20	3000
		TÜV	111	4,37	2.0	122	200	20	3000

PARAMETERLISTA

2. Produktstruktur

2.1 Integrerad dykmask (inklusive S300/S300PLUS)

Se figur 2.1.1 för namn och funktioner för komponenterna i S300/S300PLUS.

Artikelnummer	Komponentnamn	Fungera
En	Integrerat ventilhuvud	Integrerad komponent, som kombinerar gasen regleringsfunktion med andra nyckelkomponenter.

B	Avgasventil	Tryck och håll intryckt för att ventilera, vilket släpper ut gasen från cylindern.
C	Explosionssäker Säkerhetsventil	Ge produkten övertrycksskydd.
D	8 mm uppblåsning Hankontakt	Luftpåfyllningsport
och	AndningsskyddMunstycke	Används av divertobiten och andas, och förbinder den inre inandningen och utandningskanaler.
F	Tryckmätare	Lysande tryckmätare i rostfritt stål, utformad för enkel avläsning av återstående luft i svagt ljus under vattnet förhållanden.
G	Högtryckscylinder	Högtryckscylinder
H	Tryckreduktion Kammare	Släpp ut högtrycksgasen från cylindern genom tryckreduceringskammaren.

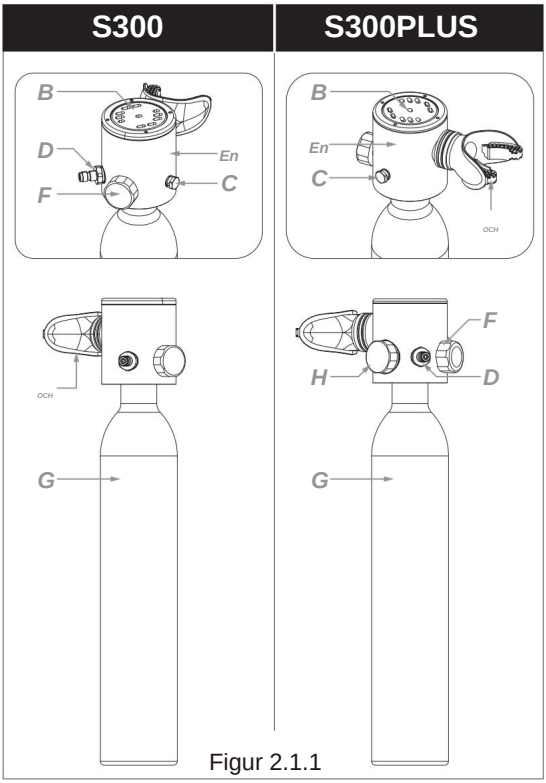

Figur 2.1.1

2.2 Modulär dykmask (inklusive S400PLUS/S700PLUS)

Se figur 2.2.1 för namn och funktioner för komponenterna i S400PLUS/S700PLUS.

Artikelnummer	Komponentnamn	Fungera
En	Första stegets regulator	Första stegets regulator reducerar högtrycket från cylindern till medeltryck, vilket ger en stabil och säker luftflödestillförsel.
B	Dekompression Kammare	Släpp ut högtrycksgasen från cylindern genom tryckreduceringskammaren.
C	Huvudventilbrytare	Huvudventilbrytare för gasutloppskanalen; stäng när den inte används för att bibehålla lufttätheten och öppna när den används.
D	Explosionssäker Säkerhetsventil	Ger övertrycksskydd för produkten.
OCK	8 mm uppblåsning Hankontakt	Luftpåfyllningsanslutning
F1	Medeltryck Slangkoppling	Mellantrycksslangkoppling
F2	Medeltrycksslang 360° svängbar koppling	Mellantrycksslangkoppling, kapabel till 360° obegränsad rotation.
G	Tryckmätare	Lysande tryckmätare i rostfritt stål, utformad för enkel avläsning av återstående luft i undervattensmiljöer med svagt ljus.
H	Medeltrycksslang	Gasutgångsanslutningsslang
~	Högtryckscylinder	Högtryckscylinder
J	Andra stegets regulator	Det andra steget för regulatorn justerar mellantrycksluftflödet till ett lämpligt andningsskyddstryck, vilket säkerställer en bekväm och säker andningsskyddsupplevelse för användaren.
K	Avgasventil	Tryck och håll intryckt för att släppa ut trycket och trycka ut gas ur cylindern.
L	Munstycke för andningsskydd	Används av dykaren för att bita och andas, och förbinder de inre inandnings- och utandningskanalerna.
M	Luftflödesriktning Växla	Justera luftflödets riktning
N	Inandningsmotstånd Justeringsbrytare	Justerbart inandningsmotstånd.
DE	Högtrycksslang Beskyddare	Förhindrar böjning i båda ändar av högtrycksslangen.
P	Högtrycksslang	Används för att överföra högtrycksgas från cylindern till tryckmätaren.

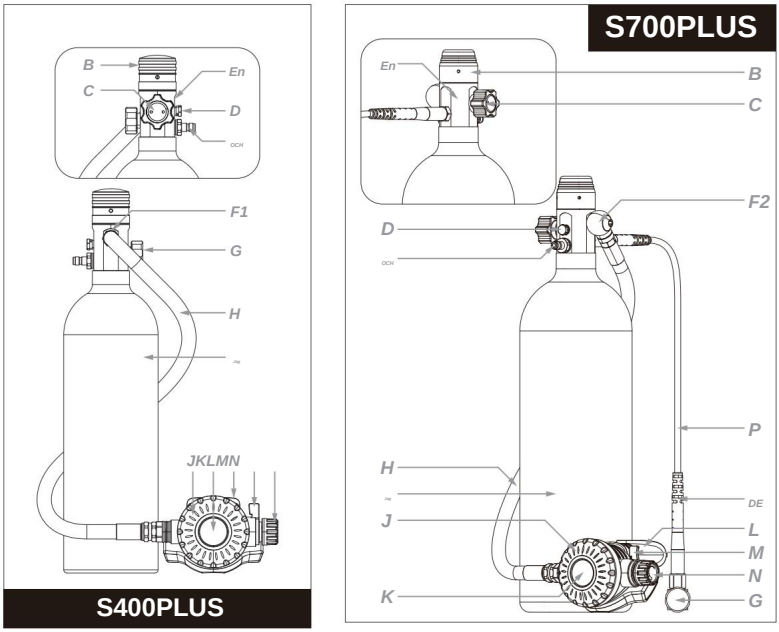

Figur 2.2.1

3. PRODUKTMONTERING OCH INFLATION

3.1 Inspektera cylindern:

Inspektera först cylindern för att säkerställa att den är intakt och fri från skador. Se till att det inte finns några främmande föremål eller föroreningar inuti cylindern.

3.2 Montera produkten:

Följ stegen i diagrammet för att ansluta i sekventiell ordning och slutföra monteringen.
När alla anslutningar är säkra är systemet klart för uppblåsning och användning.

3.3 Uppblåsning:

Kontrollera om det finns läckor under uppblåsningen. Om en läcka upptäcks, stoppa uppblåsningen omedelbart och undersök orsaken.

Använd endast tryckluft som uppfyller EN12021-standarderna. Rent syre eller andra gaser som inte uppfyller kraven är strängt förbjudna.

Användning av undermålig luft kan täppa till produktens filtreringssystem eller luftkanaler, vilket påverkar normal drift.

Det är strängt förbjudet att uppblåsningstrycket överstiger 3000 psi/200 bar/20 MPa. När cylindertrycket når 200 bar/20 MPa/3000 psi, stoppa uppblåsningen omedelbart. Övertrycksventilen är en viktig säkerhetsfunktion för

produkt, utformad för att frigöra gas för att skydda enheten när trycket blir för högt. Om övertryckssäkerhetsventilen aktiveras kommer den interna sprängblecket att brista och ventilen måste bytas ut före vidare användning.

***Cylinderkapacitet <1 l, Kan pumpas upp manuellt (cirka 400–600 gånger för att fyllas helt).**

***Cylindervolym ÿ1L, Kan inte pumpas upp manuellt! Fyll med utrustning som elektrisk pump.**

Vanliga uppblåsningsmetoder inkluderar luftkompressorer, manuella högtryckspumpar och adapteruppblåsning. Oavsett vilket verktyg som används, se till att det ger minst 200 bar/20 MPa/3000 psi tryck för att helt blåsa upp cylindern. När du använder en luftkompressor eller manuell högtryckspump måste en olje-vattenseparator inkluderas. För uppblåsning med en luftkompressor eller manuell högtryckspump, se figur 3.3.1. För uppblåsning med en regulatoradapter, se figur 3.3.2. För uppblåsning med en DIN-regulatoradapter, se figur 3.3.3.

3.4 Tryckavlastning av utloppsventilen:

För den integrerade dykmasken (S300/S300PLUS), följ tryckavlastningsmetoden som visas i figur 3.4.1. För den modulära dykmasken (S400PLUS/S700PLUS), följ

tryckavlastningsmetoden som visas i figur 3.4.2. Om något läckage upptäcks efter uppblåsning, släpp först ut gasen inuti cylindern genom utloppsventilen. När gasen är helt uttömd, fortsätt med att kontrollera orsaken till felet för att åtgärda eventuella problem på ett säkert sätt.

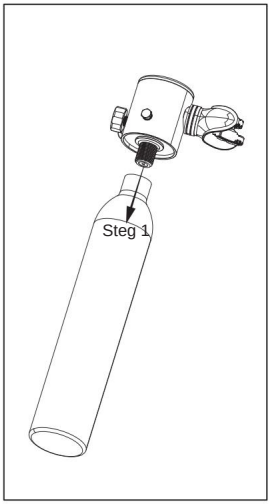

Figur 3.2.1

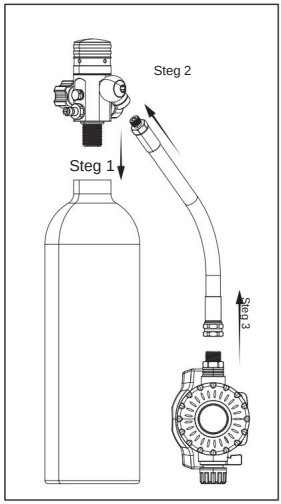

Figur 3.2.2

NOTERA	Vid installation av mellantrycks- och högtrycksslangarna, rengör först gängade portar för medeltryck och högtryck på första stegets regulator. Rikta in gängorna och skruva försiktigt in dem tills de är helt i lås. Använd sedan en skiftnyckel (medföljer i tillbehör) för att dra åt, men dra inte åt för hårt.

Figur 3.2.3
(Steg 3: Högtrycksslangen är förinstallerad från fabrik)

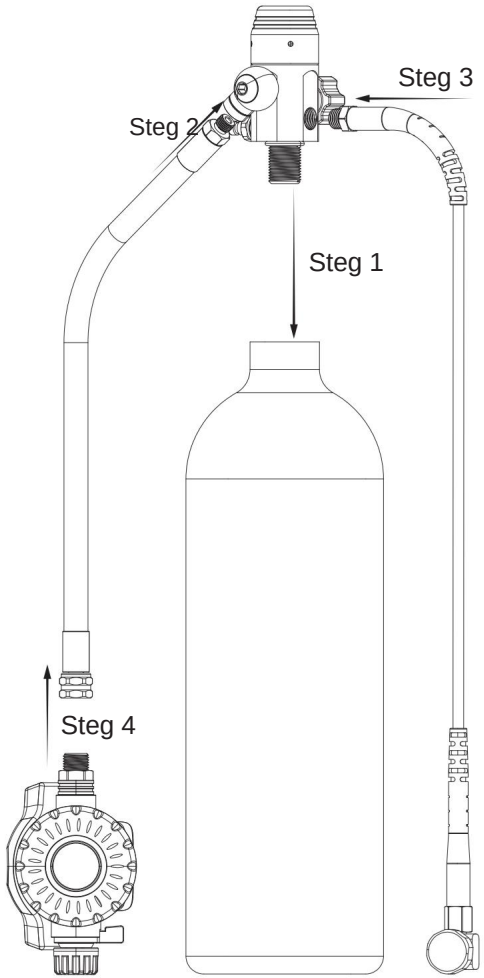

Figur 3.3.1

(Luftkompressor, högtryckshandpump)

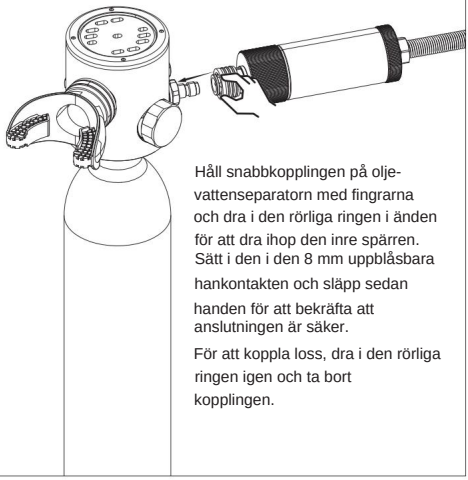

Håll snabbkopplingen på olje-vattenseparatorn med fingrarna och dra i den rörliga ringen i änden för att dra ihop den inre spärren. Sätt i den i den 8 mm uppblåsbara hankontakten och släpp sedan handen för att bekräfta att anslutningen är säker.

För att koppla loss, dra i den rörliga ringen igen och ta bort kopplingen.

Figur 3.3.2

(YOKE-regulatoradapterns uppblåsningsmetod)

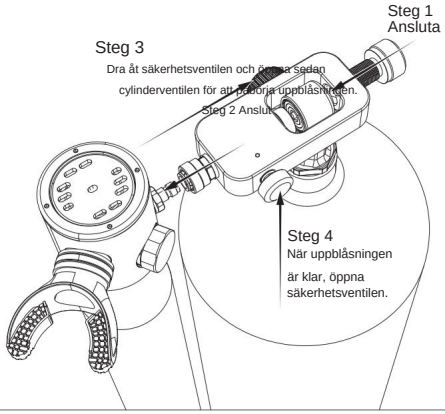

Figur 3.3.3

(DIN-regulatoradapterns uppblåsningsmetod)

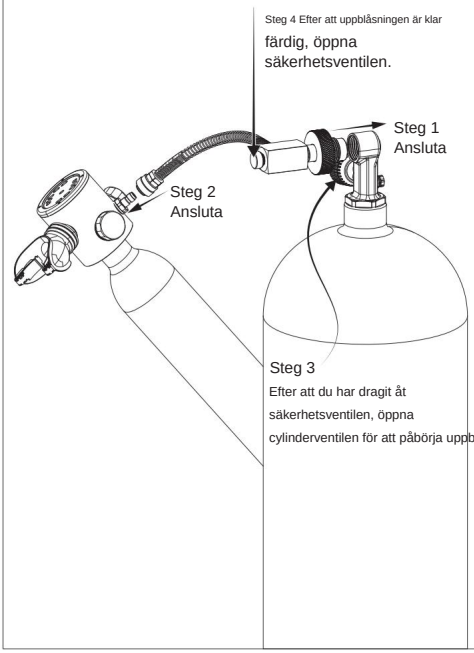

Figur 3.4.1

Tryck på avgasventilen

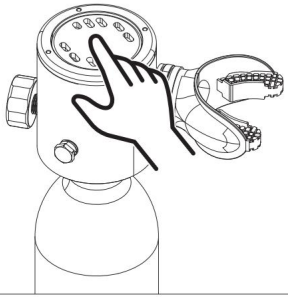

Figur 3.4.2

Tryck på avgasventilen.

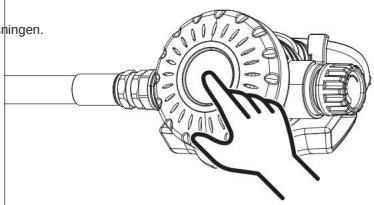

4. Användarhandbok

4.1 Kontroll före användning: Kontrollera tryckmätaren för att säkerställa att den visar förväntat inflationstryck och att det inte finns några läckor. Säkerställ att alla komponenter fungerar korrekt. Inspektera för synliga fysiska skador, såsom trasiga eller lösa delar.

Tryck och släpp ut utblåsningsknappen. Knappen ska återgå mjukt till sitt ursprungliga läge. Bit sedan i munstycket och andas in, och se till att luftflödet är jämnt. För att bibehålla uppblåsningstrycket inuti cylindern, undvik onödig utandning.

Bärning av produkten: Beroende på modell, fäst produkten i lämplig position. Den kan bäras på bröstet, midjan eller ryggen. Se till att tryckmätaren är lätt synlig och åtkomlig för användning.

4.2 Användning

a) Öppna cylindern: Vrid huvudventilbrytaren för att öppna cylindern och tillåta luftflöde. (S300/S300PLUS-modellerna är utformade för att förbli i öppet läge, så ingen huvudventilbrytare är konfigurerad. För S300/S300PLUS kan du hoppa över detta steg under användning.) b) Tömning av vatten: Placera munstycket i munnen. Innan du inandas, töm ut allt vatten från det integrerade

ventilhuvudet eller andra stegets regulator. Du kan göra detta genom att trycka på utloppsknappen eller andas ut genom munstycket för att tömma ut vattnet från det integrerade ventilhuvudet eller andra stegets regulator. De specifika metoderna är följande: c) Metod 1: Täck munstycket helt med munnen, bit ordentligt i munstyckets gummidel med tänderna och stäng munnen. Tryck sedan ner utloppsknappen och se till att den frigjorda gasen helt tömmer ut allt vatten från det integrerade ventilhuvudet eller

andra stegets regulator. Efter detta kan du börja använda normalt andningsskydd. Se figur 4.2.1 för detaljerad användning.

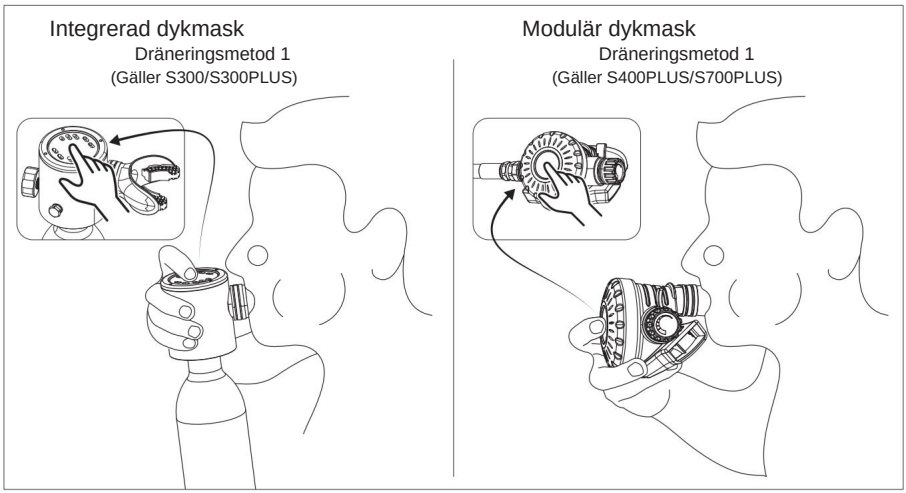

Figur 4.2.1 11

d) Metod 2: Täck munnen helt runt andningsskyddets munstycke, bita ner på munstyckets bettplatta och andas ut 2–3 andetag inåt för att säkerställa att allt vatten är utdrivs från den integrerade ventilen eller andra stegets regulator. Efter det kan du börja normal andningsskydd. För detaljerad användning, se figur 4.2.2.

⚠ Varning	Varning: Om dräneringsproceduren inte utförs före inandning kan det orsaka vattenskada. från det integrerade ventilhuvudet eller andrastegsregulatorn för att komma in i munnen.

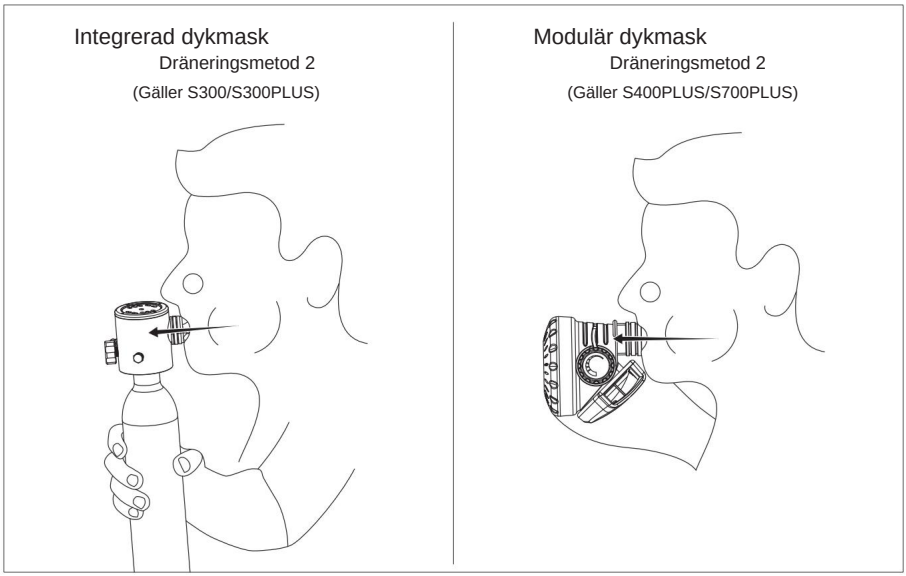

Figur 4.2.2

4.3 Justera inandningsmotstånd och luftflödesriktning (Diving-type dykning
Endast andningsskydd)

Modulär dykmask (inklusive
S400PLUS/S700PLUS) stödjer justering av inandningsmotstånd och luftflöde
För specifika justeringsmetoder, se figur 4.3.1/4.3.2.

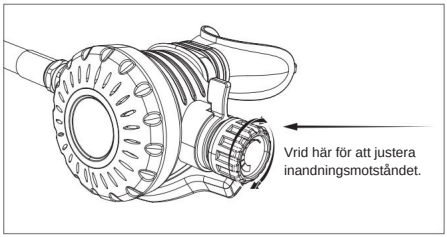

Figur 4.3.1

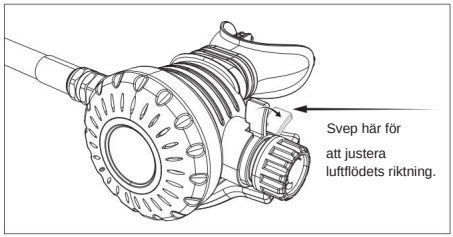

Figur 4.3.2

INTRODUKTION TILL DYKMASK

VARNING:

ÿ Använd inte denna mask för fridykning eller sportdykning.

ÿ Läs och följ instruktionerna i manualen noggrant innan du använder masken.

Barn under 12 år bör övervakas av en vuxen när de använder denna mask. Försök inte att Ta bort imskyddsfilmen inuti masken. Och håll masken borta från sand.

1. Bestående av DYKMASK

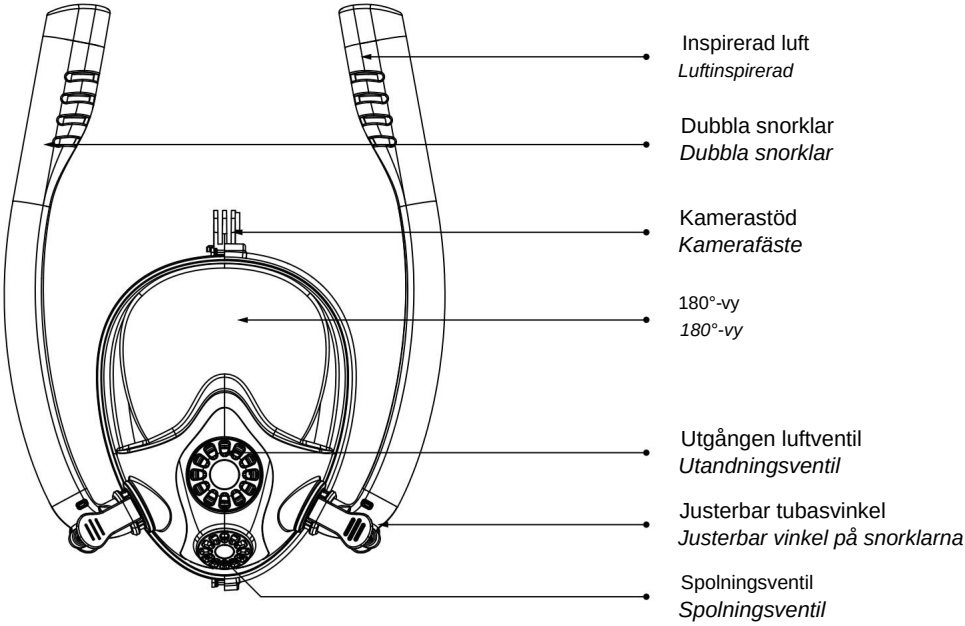

⚠ Varsel	**Innan du använder den behöver du rengöra dina polisonger och skägg för att undvika luftläckage. Innan du använder den behöver du fukta ansiktet så att silikonet sitter ordentligt.**

2. Hur man använder

1

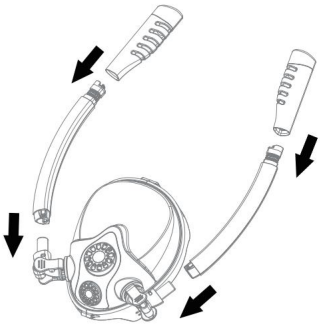

Montera tuborna

3

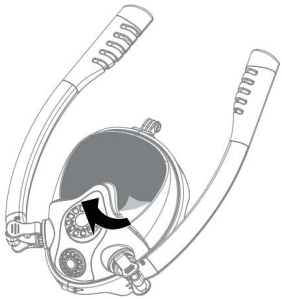

Ta bort skyddsfilmen

2

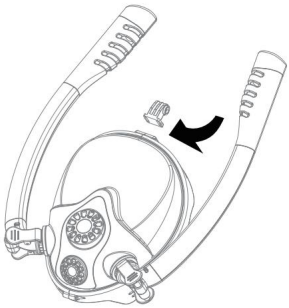

Installera kamerastödet om det behövs

4

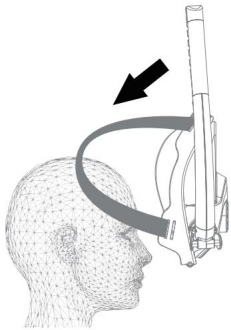

Ta på masken uppifrån och ner och dra åt remmen för bättre passform

5

Beroende på din simning kan du ändra vinkeln på dina tubor

6

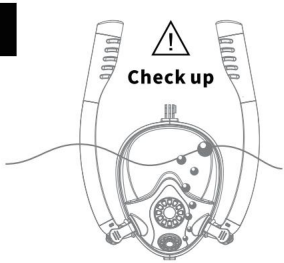

Se till att masken är korrekt monterad och testa masken på en säker plats innan du simmar.

Hur installerar man en mini-dykflaska?

1

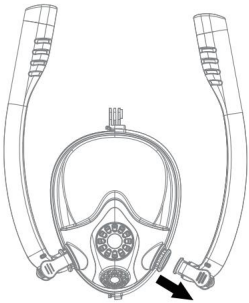

Ta bort ett av tuborna från masken

2

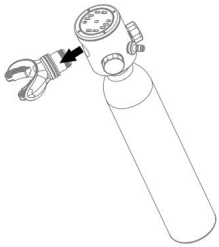

Ta bort munstycket och dess anslutning från ventilhuvudet

3

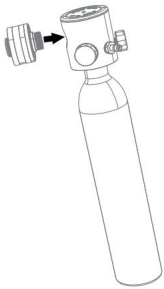

Montera maskadaptern i ventilhuvudet

4

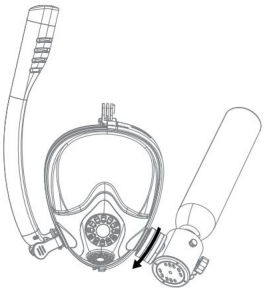

Rotera adaptern i pilens riktning och montera den i masken.

INTRODUKTION TILL 2:A GENERATIONENS LUFTPUMP

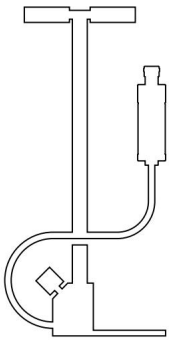

1. Tillbehörslista

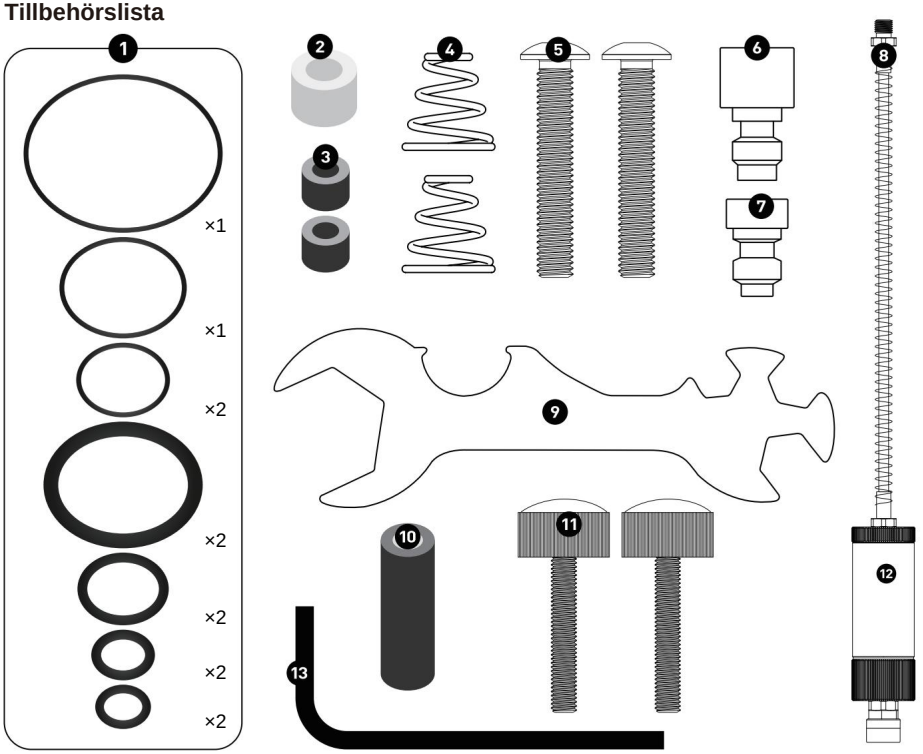

PUNKT	Namn	ANTAL	ARTIKEL	Namn	ANTAL
1	Reserv-O-ringar	12 ST	**8**	Högtrycksluftrör	1 ST
2	Vita brickor	1 ST	**9**	Specialnyckel	1 ST
3	Svarta brickor	2 ST	**10**	Olje-vattenseparator kol stång	1 ST
4	Högtryckskolv fjädrar	2 ST	**11**	Handtagsskruv	2 st
5	Skruvar	2 ST	**12**	Olje-vattenseparator	1 ST
6	Uppblåsbara adaptrar	1 ST	**13**	Sexkantsnyckel	1 ST
7	Testpluggar	1 ST	**14**		

2. Installationsanvisningar

Montera enligt bilden nedan, använd en specialnyckel för att dra åt fogarna (tryck mätare, högtrycksfyllning Luftrör och olje-vattenseparator), (Obs: Måttlig kraft används

tillräckligt hårt, för hårt kommer att orsaka tryck.

Tätningsgummit mellan bordet och slangen samt basen är deformerat och orsakat

(läckage). Handtagsskruvarna måste dras åt. Lossa inte.

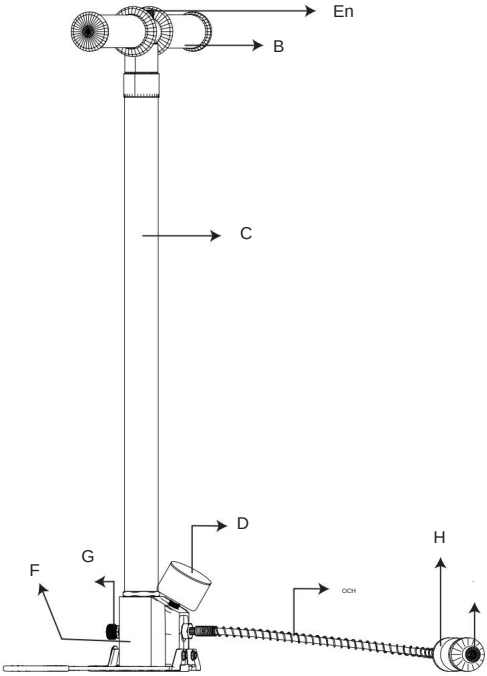

A. Handtagsskruv

B. Gummihandtag

C. pumpfat

D. tryckmätare

E. Uppblåsbart högtrycksrör

F. bas

G. tryckavlastningsventil

H. Vattenavskiljare

I. 8 mm snabbkoppling

3. Testa före användning

Testmetoder:

a. Montera testpluggen;

b. Dra åt tryckavlastningsventilen och pumpa upp den till 10 MPa; öppna tryckavlastningsventilen för

släpp ut gastrycket;

c. Dra åt tryckavlastningsventilen igen och blås upp den till 20 MPa;

d. Kontrollera i ungefär två minuter om pumpens tryckmätare har

Om tryckmätaren inte sjunker är pumpens prestanda normal; om

visaren på tryckmätaren sjunker, rekommenderas det att placera hela pumpbasen,

högtrycksuppblåsningsslangen och testpluggen i vattnet för att kontrollera om det finns luftläckor.

5. Vanliga fel Felsökning

5.1Inspektion och hantering av luftläckage.

Lösning: Doppa hela produkten i vatten och observera läckagepunkterna. Kontrollera om alla

om några delar är ordentligt åtdragna, eller om några O-ringar eller andra tillbehör är skadade eller saknas. Om några

Om problem upptäcks, dra åt eventuella lösa delar, byt ut skadade komponenter och byt ut alla

saknade tillbehör för att säkerställa korrekt funktion.

5.2 Integrerade dykmasker i seriemodellerna (S300/S300PLUS).

Lösning: Justera rotationsvinkeln på utlösningsventilen inuti det integrerade ventilhuvudet genom att

vrid den lätt medurs eller moturs tills lämpligt andningsskyddsmotstånd är

uppnått.

För detaljerade justeringsinstruktioner, se figur 5.2.1.

5.3Kan inte blåsa upp.

Lösning:

5.3.1 Kontrollera uppblåsningsverktyget: Säkerställ att uppblåsningsverktyget fungerar korrekt och att det är i gott skick.

5.3.2 Kontrollera tryckmätaren: Öppna huvudventilbrytaren (om sådan finns), tryck på avgasknappen,

och kontrollera om gas släpps ut. Om gas släpps ut men tryckmätaren inte visar

någon avläsning är cylindern troligen helt uppblåst och tryckmätaren kan vara felaktig och

behöver bytas ut.

5.3.3 Kontrollera uppblåsningsanslutningen: Om uppblåsningsverktyget fungerar korrekt men cylindern inte blåses upp eller inte är helt uppblåst

uppblåst, kontrollera uppblåsningsanslutningen för blockeringar eller luftläckage. Byt ut alla delar efter behov.

nödvändigt baserat på inspektionsresultaten.

5.4 Andningsskyddssvårigheter med andrastegsregulatorn i den modulära dykmasken

ApparatusSeries-modeller (gäller S400PLUS/S700PLUS).

Lösning: Om andningsskyddet är svårt, se justeringsmetoderna i figur 4.3.1/4.3.2 för en lösning.

5.5 Tryckmätarens pekare rör sig inte.

Lösning: Kontrollera anslutningen mellan tryckmätaren och cylindern. Om anslutningen

bekräftas vara normalt men visaren rör sig fortfarande inte, tryckmätaren kan vara felaktig

och bör bytas ut.

5.6Kan inte skruva loss det integrerade ventilhuvudet på den integrerade dykmasken

Seriemodeller anslutna till cylindern eller förstastegsregulatorn för den modulära dykningen

Modeller i respiratorapparatserien?

Lösning: Kontrollera cylindertrycket med hjälp av tryckmätaren. Om tryck finns,

Tryck på avgasventilen för att släppa ut all gas ur cylindern innan du försöker skruva loss den igen.

5.7Fel på huvudventilbrytare, läckage efter att ha stängts.

Lösning: Byt ut den inre tätningen på huvudventilens brytare för att återställa korrekt funktion.

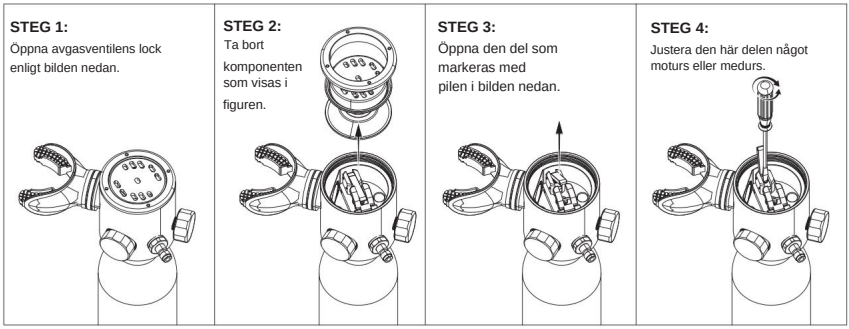

Figur 5.2.1

UNDERHÅLL

6. Förvaring och underhåll

6.1 Lagringsmiljö

6.1.1 Produkten bör förvaras i en miljö med ett temperaturintervall på

5 °C till 30 °C och relativ luftfuktighet på 40 % till 70 %;

6.1.2 Den bör hållas borta från värmekällor, minst 1 meter bort, och bör inte utsättas för direkt solljus;

6.1.3 Oljor, syror, alkalier och andra gaser eller ämnen som kan skada gummi bör inte förvaras i lagret där dykmasken förvaras.

6.2 TransportMiljö

Produkterna i dykmaskapparatserien är kompakta och lätta, vilket gör
gör dem mycket portabla. Under transport bör de inte utsättas för stötar eller kraftiga
vibrationer. De bör hållas rena och skyddas från kontakt med oljor, syror, alkalier och andra
ämnen som kan skada gummi eller tyger.

6.3 Produktunderhåll

Denna produkt bör servas årligen av en auktoriserad återförsäljare eller en
professionell dykinstitution för att säkerställa korrekt funktion.

Gasflaskan kräver ett hydrostatiskt test vart 5:e år.

Det rekommenderas att utföra en visuell inspektion en gång om året. Under inspektionen,
kontrollera cylinderns insida och utsida för korrosion, bucklor, sprickor eller annat
andra skador.

O-ringstätningar är förbrukningsdelar och om de skadas under användning bör de bytas ut omedelbart.

6.4 Avfallshanteringsvillkor

Produkten ska kasseras under följande omständigheter:

Om produkten är skadad så att den inte kan repareras, såsom en sprucken cylinderkropp, skadad
gängor vid anslutningspunkter eller cylinderdeformation, kan den inte längre användas och
bör kasseras i enlighet därmed.

Tillverkare: Shanghaimuxinmuyeyouxiangongsi **Adress:**
Shuangchenglu 803nong11hao1602A-1609shi, Baoshanqu, Shanghai 200000 CN.

Importerad till Australien: SIHAO PTY LTD. 1 ROKEVA STREETEASTWOOD NSW 2122 Australien

Importerad till USA: Sanven Technology Ltd. Suite 250, 9166 Anaheim Place, Rancho Cucamonga, CA 91730

Storbritanniens republikanet	YH CONSULTING LIMITED. C/O YH Consulting Limited Kontor 147, Centurion House, London Road, Staines-upon-Thames, Surrey, TW18 4AX
EG-representant	E-CrossStu GmbH Mainzer Landstr.69, 60329 Frankfurt am Main.

VEVOR

Upgrade · The Home Creator Way

Tanques de buceo

MODELO: S300, S300PLUS, S700PLUS, S400PLUS, S01

VEVOR
Upgrade·The Home Creator Way

Tanques de buceo

MODELO: S300, S300PLUS, S700PLUS, S400PLUS, S01

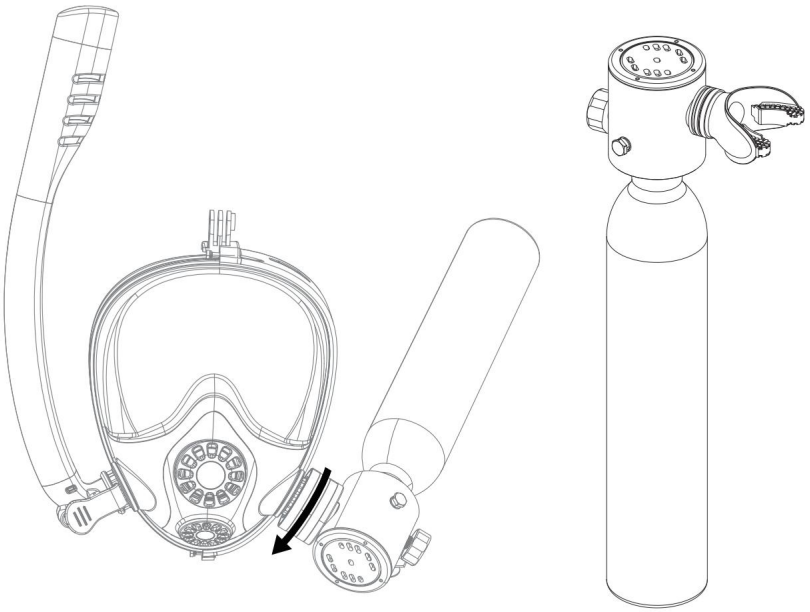

Estas son las instrucciones originales; lea atentamente todas las instrucciones del manual antes de utilizarlo. VEVOR se reserva el derecho de interpretar este manual de usuario. La apariencia del producto dependerá del producto que haya recibido. Le rogamos que nos disculpe si no le informamos de nuevo si hay actualizaciones tecnológicas o de software en nuestro producto.

Precauciones

Este producto es adecuado para su uso en aguas de hasta 10 metros de profundidad.

Como fuente de aire de respaldo de emergencia subacuática, se puede utilizar a profundidades de hasta 30 metros, pero

Sólo debe utilizarse como fuente de aire de respaldo de emergencia a esta profundidad.

Se recomienda encarecidamente que participe y obtenga la certificación de un centro acreditado.

agencia de formación de buceo antes de utilizar este producto. Si no recibe la formación adecuada de un profesional de buceo certificado,

El uso de esta agencia puede resultar peligroso y potencialmente provocar lesiones graves o la muerte.

Este producto está diseñado para usarse en aguas con temperaturas superiores a 10 °C. Asegúrese de que el agua

La autoridad competente permite el uso de este producto. Antes de usarlo, observe atentamente las condiciones ambientales.

condiciones para garantizar que el entorno acuático sea seguro y libre de peligros. Tenga cuidado con

colisión con embarcaciones que pasan.

Antes de usar el producto, asegúrese de que esté completamente inflado y verifique que no presente daños ni fugas.

No utilice el producto si está dañado, tiene fugas o muestra otros signos de mal funcionamiento.

La presión máxima de llenado para este producto es de 20 MPa (200 bar/3000 psi) y solo debe

lleno de aire comprimido que cumple con los requisitos respiratorios humanos. Llenado con cualquier gas que

No cumple con estos requisitos, lo que puede provocar el bloqueo del sistema de filtración interno.

canales.

Guarde el producto en un lugar fresco y seco, alejado de la luz solar directa. No lo guarde en el maletero de un coche.

en automóviles o en entornos de alta temperatura y nunca arroje el producto al fuego.

Este producto es un artículo de precisión. No lo desmonte de forma casual. El desmontaje no autorizado por...

Los no profesionales pueden dañar el producto.

No utilice este producto solo. Se requieren al menos dos personas para su uso seguro.

En caso de peligro, este producto no puede proporcionar protección personal. Solo proporciona una protección limitada.

Cantidad de aire comprimido como fuente del respirador.

Después de su uso, asegúrese de limpiar el producto con agua fresca y dejarlo secar antes de guardarlo.

Si el manómetro muestra menos de 2 Mpa, devuélvalo a la superficie y recárguelo antes de usarlo.

Para quienes lo utilicen por primera vez, practique en aguas poco profundas antes de utilizar el producto.

No utilice este producto después de consumir alcohol, ya que puede tener consecuencias graves.

Este producto solo es apto para usuarios mayores de 14 años que gocen de buena salud. Usuarios

Las personas mayores de 60 años deben someterse a una evaluación de salud integral por parte de un médico antes de usar el producto.

Asegúrese de que su condición física sea adecuada para el uso de este producto. Mujeres embarazadas, pacientes,

y a las personas que no sean aptas para bucear o nadar por razones de salud se les prohíbe hacerlo.

usando este producto.

Este producto cumple con la norma EN250:2014. El fabricante certificó el máximo

La profundidad de la prueba de rendimiento es de 50 metros (esta profundidad es solo para fines de prueba de rendimiento y

(no representa la profundidad operativa real).

Este producto está diseñado para ser utilizado únicamente por un solo buceador. La configuración del producto no puede

Admite múltiples buceadores simultáneamente.

Advertencia de peligro

Después de inflar, no libere la presión hasta que la válvula de alivio de presión libere la

presión Desmonte todos los conectores, si están bajo presión. El desmontaje de los conectores puede

provocar lesiones graves.

Además, no coloque las manos cerca de la salida de aire ni la apunte hacia nadie. De lo contrario, ¡gravedad!

Podrían producirse lesiones. Antes de inflar el contenedor, familiarícese con las

Capacidades del contenedor y sus parámetros.

LISTA DE PARÁMETROS

1. DESCRIPCIÓN DEL PRODUCTO

1. Descripción del producto

Para garantizar su seguridad, asegúrese de leer detenidamente y comprender completamente el

Lea el contenido del manual antes de usar el producto. Siga siempre las instrucciones proporcionadas en

el manual y utilice el producto únicamente dentro del alcance previsto. No lo utilice con fines ilegales.

actividades para garantizar su seguridad.

1.1 Descripción general del producto

Esta serie de productos es un equipo de buceo ligero y compacto, diseñado para que los buceadores...

Uso durante viajes o actividades de buceo de corta duración. El equipo suele estar diseñado para...

Pequeño, ligero, fácil de transportar y operar, lo que lo hace ideal para buceo recreativo o emergencia.

necesidades de buceo.

*

El tiempo de uso bajo el agua de esta serie de productos está influenciado por varios factores, como:

Frecuencia respiratoria, profundidad de buceo, condición física, nivel de habilidad y temperatura del agua.

Por lo tanto, el tiempo de uso puede variar. Por seguridad, los buceadores deben controlar el manómetro.

y tenga cuidado para evitar accidentes.

Modelo	Estructura yTipo	Cilindro Estándar	Diámetro exterior del cilindro de gas		Volumen		Presión de trabajo		
			mm	en	Tarjetas	Cuando	bar	MPa	psi
S300	Integrado Buceo Respirador Aparato	PUNTO	60	2.36	0.5	30.5	200	20	3000
		TÜV	60	2.36	0.5	30.5	200	20	3000
S300PLUS		PUNTO	60	2.36	0.5	30.5	200	20	3000
		TÜV	60	2.36	0.5	30.5	200	20	3000
S400PLUS	Modular Buceo Respirador Aparato	PUNTO	81.5	3.21	1.0	61	200	20	3000
		TÜV	89	3.5	1.0	61	200	20	3000
		PUNTO	81.5	3.21	1.0	61	200	20	3000
		TÜV	89	3.5	1.0	61	200	20	3000
S700PLUS		PUNTO	111	4.37	1.9	116	200	20	3000
		TÜV	111	4.37	2.0	122	200	20	3000

LISTA DE PARÁMETROS

2. Estructura del producto

2.1 Equipo de respiración de buceo integrado (incluidos S300/S300PLUS)

Consulte la Figura 2.1.1 para conocer los nombres y funciones de los componentes del S300/S300PLUS.

Número de pieza	Nombre del componente	Función
A	Cabezal de válvula integrado	Componente integrado que combina el gas Función de regulación con otros componentes clave.

B	Válvula de escape	Mantenga presionado para ventilar y liberar el gas del cilindro.
do	A prueba de explosiones Válvula de seguridad	Proporciona protección contra sobrepresión para el producto.
D	Inflado de 8 mm Conector macho	Puerto de llenado de aire
Y	RespiradorBoquilla	Utilizado por el desvío para morder y respirar, conectando la inhalación interna. y canales de exhalación.
F	Manómetro	Manómetro luminoso de acero inoxidable, diseñado para una fácil lectura del aire restante en condiciones de poca luz bajo el agua. condiciones.
[illegible]	Cilindro de alta presión	Cilindro de alta presión
H	Reducción de presión Cámara	Libere el gas a alta presión del cilindro. a través de la cámara reductora de presión.

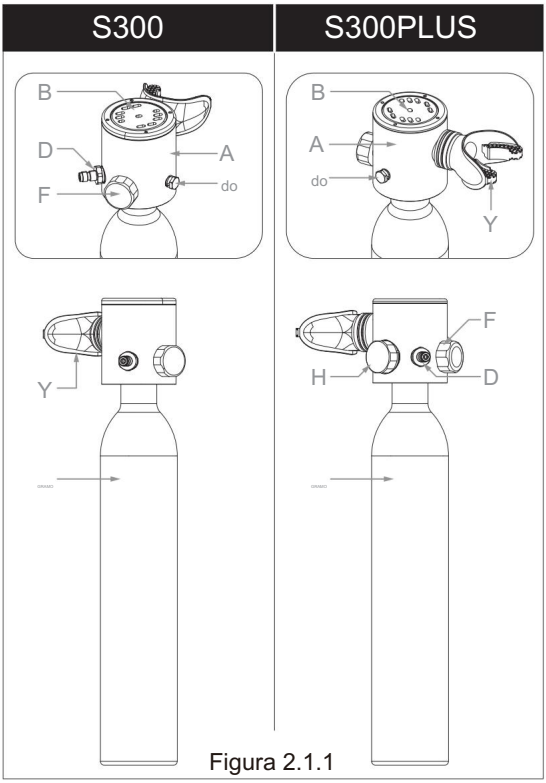

Figura 2.1.1

2.2 Equipo de respiración de buceo modular (incluidos S400PLUS/S700PLUS)

Consulte la Figura 2.2.1 para conocer los nombres y las funciones de los componentes del S400PLUS/S700PLUS.

Número de pieza	Nombre del componente	Función
A	Regulador de primera etapa	El regulador de primera etapa reduce la alta presión del cilindro a presión media, proporcionando un suministro de flujo de aire estable y seguro.
B	Descompresión Cámara	Libere el gas a alta presión del cilindro a través de la cámara de reducción de presión.
do	Interruptor de válvula principal	Interruptor de válvula principal para el paso de salida de gas; cerrar cuando no esté en uso para mantener la hermeticidad y abrir cuando esté en uso.
D	A prueba de explosiones Válvula de seguridad	Proporciona protección contra sobrepresión para el producto.
Y	Inflado de 8 mm Conector macho	Conexión de llenado de aire
F1	Presión media Conector de manguera	Conector de manguera de presión media
F2	Conector giratorio de 360° para manguera de presión media	Conector de manguera de presión media, capaz de girar 360° sin restricciones.
—	Manómetro	Manómetro luminoso de acero inoxidable, diseñado para una fácil lectura del aire restante en entornos submarinos con poca luz.
H	Manguera de presión media	Manguera de conexión de salida de gas
I	Cilindro de alta presión	Cilindro de alta presión
J	Regulador de segunda etapa	El regulador de segunda etapa ajusta el flujo de aire de presión intermedia a una presión de respirador adecuada, lo que garantiza una experiencia de respirador cómoda y segura para el usuario.
K	Válvula de escape	Mantenga presionado para liberar la presión y expulsar el gas del cilindro.
L	Boquilla de respirador	Utilizado por el buceador para morder y respirar, conectando los canales internos de inhalación y exhalación.
METRO	Dirección del flujo de aire Cambiar	Ajustar la dirección del flujo de aire
norte	Resistencia a la inhalación Interruptor de ajuste	Resistencia a la inhalación ajustable.
EL	Manguera de alta presión Protector	Evita que se doblen ambos extremos de la manguera de alta presión.
PAG	Manguera de alta presión	Se utiliza para transferir gas a alta presión desde el cilindro al manómetro.

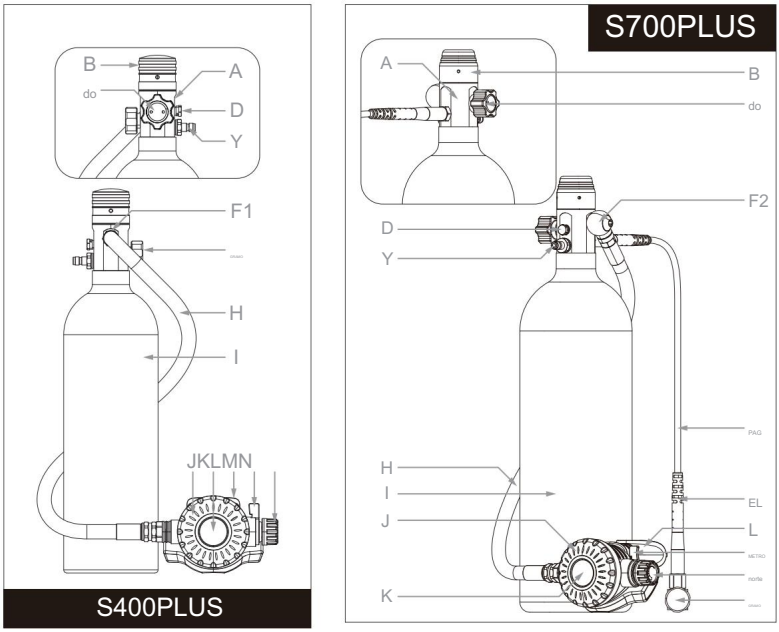

Figura 2.2.1

3. MONTAJE E INFLADO DEL PRODUCTO

3.1 Inspeccione el cilindro:

Primero, inspeccione el cilindro para asegurarse de que esté intacto y sin daños. Asegúrese de que no haya objetos extraños ni contaminantes en su interior.

3.2 Ensamblar el producto:

Siga los pasos del diagrama para conectar secuencialmente y completar el ensamblaje.
Una vez que todas las conexiones estén seguras, el sistema estará listo para inflarse y usarse.

3.3 Inflado:

Durante el inflado, verifique si hay fugas. Si encuentra una, detenga el inflado inmediatamente e investigue la causa.

Utilice únicamente aire comprimido que cumpla con la norma EN12021. Queda estrictamente prohibido el oxígeno puro y otros gases no conformes.

El uso de aire de calidad inferior puede obstruir el sistema de filtración o los conductos de aire del producto, afectando así su funcionamiento normal.

Está estrictamente prohibido que la presión del inflador supere los 3000 psi/200 bar/20 MPa. Cuando la presión del cilindro alcance los 200 bar/20 MPa/3000 psi, detenga el inflado inmediatamente. La válvula de seguridad contra sobrepresión es una característica de seguridad esencial del inflador.

Producto diseñado para liberar gas y proteger el dispositivo cuando la presión es excesiva. Si se activa la válvula de seguridad contra sobrepresión, el disco de ruptura interno se romperá y la válvula deberá reemplazarse antes de volver a usarse.

*Capacidad del cilindro <1L, se puede inflar con bomba manual (aproximadamente 400 a 600 veces para llenarlo por completo).

*Capacidad del cilindro ≥1L, ¡No se puede inflar manualmente! Llénelo con un equipo como una bomba eléctrica.

Los métodos de inflado más comunes incluyen compresores de aire, bombas manuales de alta presión e inflado con adaptador. Independientemente de la herramienta utilizada, asegúrese de que proporcione al menos 200 bar/20 MPa/3000 psi de presión para inflar completamente el cilindro. Si utiliza un compresor de aire o una bomba manual de alta presión, debe incluir un separador de aceite y agua. Para el inflado con un compresor de aire o una bomba manual de alta presión, consulte la Figura 3.3.1. Para el inflado con un adaptador de regulador, consulte la Figura 3.3.2. Para el inflado con un adaptador de regulador DIN, consulte la Figura 3.3.3.

3.4 Despresurización de la válvula de

escape: Para el respirador de buceo integrado (S300/S300PLUS), siga el método de despresurización que se muestra en la Figura 3.4.1. Para el respirador de buceo modular (S400PLUS/S700PLUS),

siga el método de despresurización que se muestra

en la Figura 3.4.2. Si se detecta alguna fuga después del inflado, primero libere el gas del interior del cilindro a través de la válvula de escape. Una vez que el gas se haya descargado completamente, verifique la causa del mal funcionamiento para solucionar cualquier posible problema de forma segura.

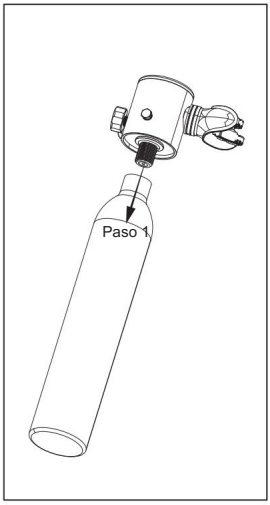

Figura 3.2.1

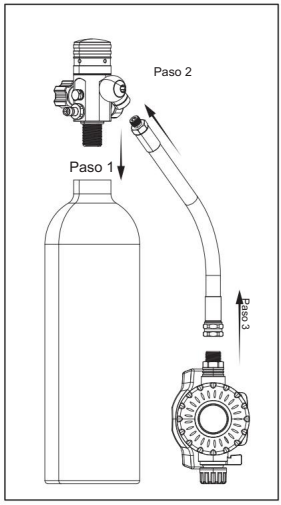

Figura 3.2.2

NOTA	Al instalar las mangueras de presión media y alta, limpie primero la Puertos roscados de presión media y alta en el regulador de primera etapa. Alinee los roscas y atorníllelas con cuidado hasta que encajen por completo. Luego, use una llave (incluida en el accesorios) para apretar, pero no apriete demasiado.

Figura 3.2.3
(Paso 3: La manguera de alta presión
viene preinstalada de fábrica)

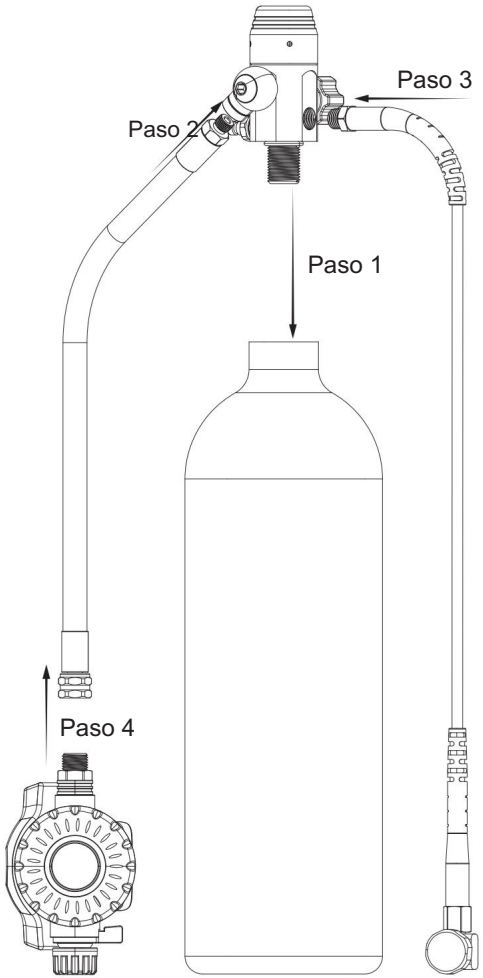

Figura 3.3.1

(Compresor de aire, bomba manual de alta presión)

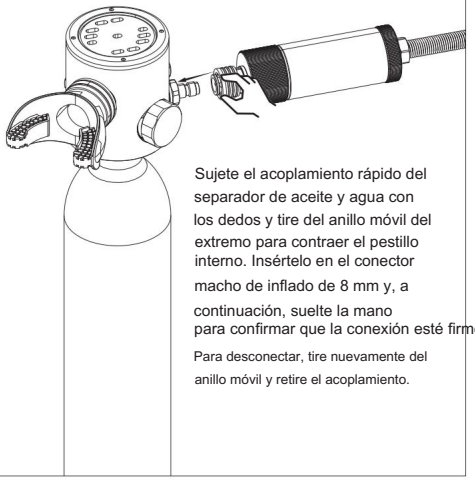

Sujete el acoplamiento rápido del separador de aceite y agua con los dedos y tire del anillo móvil del extremo para contraer el pestillo interno. Insértelo en el conector macho de inflado de 8 mm y, a continuación, suelte la mano para confirmar que la conexión esté firme.

Para desconectar, tire nuevamente del anillo móvil y retire el acoplamiento.

Figura 3.3.2

(Método de inflado del adaptador del regulador YOKE)

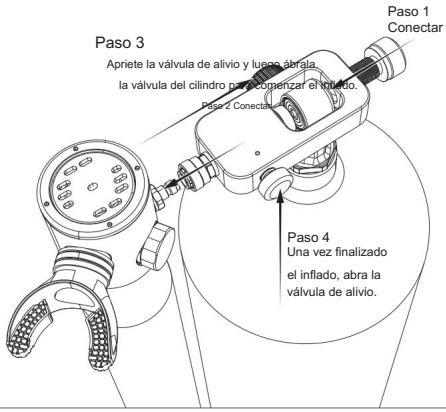

Figura 3.3.3

(Método de inflado del adaptador regulador DIN)

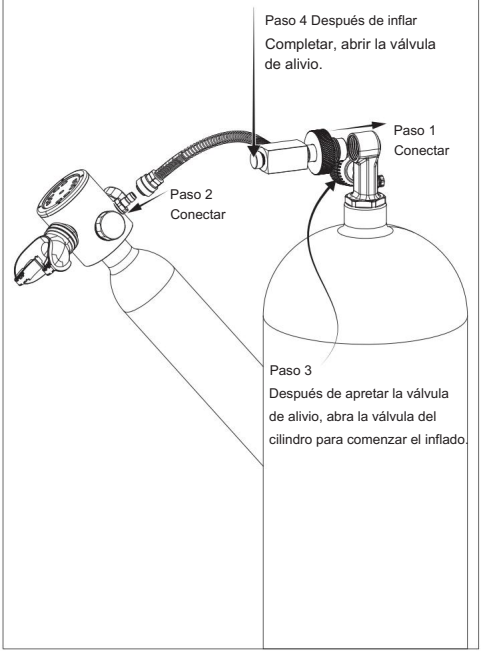

Figura 3.4.1

Presione la válvula de escape

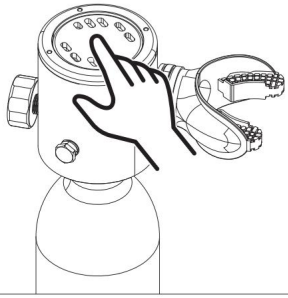

Figura 3.4.2

Presione la válvula de escape.

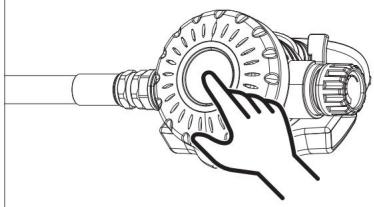

4. Guía del usuario

4.1 Comprobación antes del uso: Compruebe el manómetro para asegurarse de que indique la presión de inflado prevista y de que no haya fugas. Asegúrese de que todos los componentes funcionen correctamente. Inspeccione si hay daños físicos visibles, como piezas rotas o sueltas.

Presione y suelte el botón de escape. El botón debería rebotar suavemente a su posición original. Luego, muerda la boquilla e inhale, asegurándose de que el flujo de aire sea uniforme. Para mantener la presión de inflado dentro del cilindro, evite exhalar innecesariamente.

Uso del producto: Según el modelo, asegure el producto en la posición adecuada. Puede llevarse en el pecho, la cintura o la espalda. Asegúrese de que el manómetro esté fácilmente visible y accesible para su uso.

4.2 Uso a)

Apertura del cilindro: Gire el interruptor de la válvula principal para abrir el cilindro y permitir el flujo de aire. (Los modelos S300/S300PLUS están diseñados para permanecer abiertos, por lo que no se configura ningún interruptor de la válvula principal. En el caso del S300/S300PLUS, puede omitir este paso durante el uso). b)

Drenaje de agua: Coloque la boquilla en la boca. Antes de inhalar, elimine el agua del cabezal de la válvula integrada o del regulador de segunda etapa. Puede hacerlo presionando el botón de escape o exhalando por la boquilla para expulsar el agua del cabezal de la válvula integrada o del regulador de segunda etapa. Los métodos específicos son los siguientes: c) Método 1: Cubra completamente la boquilla con la boca, muerda

firmemente la parte de goma de la boquilla con los dientes y cierre la boca. Luego, presione el botón de escape y asegúrese de que el gas liberado expulse completamente el agua del cabezal de la válvula integrada o del regulador de segunda etapa. Después de esto, puede comenzar a usar el respirador con normalidad. Consulte la Figura 4.2.1 para obtener información detallada sobre el funcionamiento.

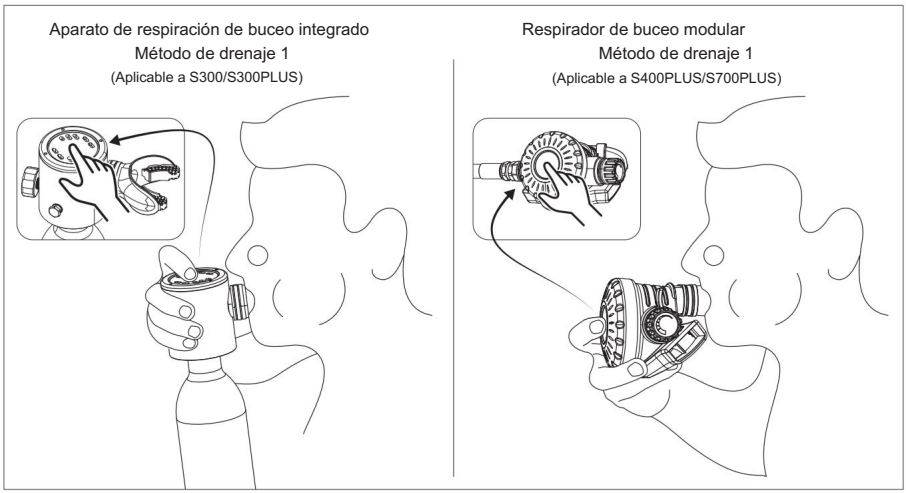

Figura 4.2.1 11

d) Método 2: Cubra completamente la boca alrededor de la boquilla del respirador, muerda la almohadilla de mordida de la boquilla y exhale 2-3 veces hacia adentro para asegurarse de que toda el agua esté expulsado de la válvula integrada o del regulador de segunda etapa. Después de eso, puede

Ponga en funcionamiento el respirador normalmente. Para obtener información detallada sobre el funcionamiento, consulte la Figura 4.2.2.

⚠ Advertencia	Advertencia: Si no se realiza el procedimiento de drenaje antes de inhalar, puede producirse una fuga de agua. desde el cabezal de válvula integrado o regulador de segunda etapa hasta ingresar a la boca.

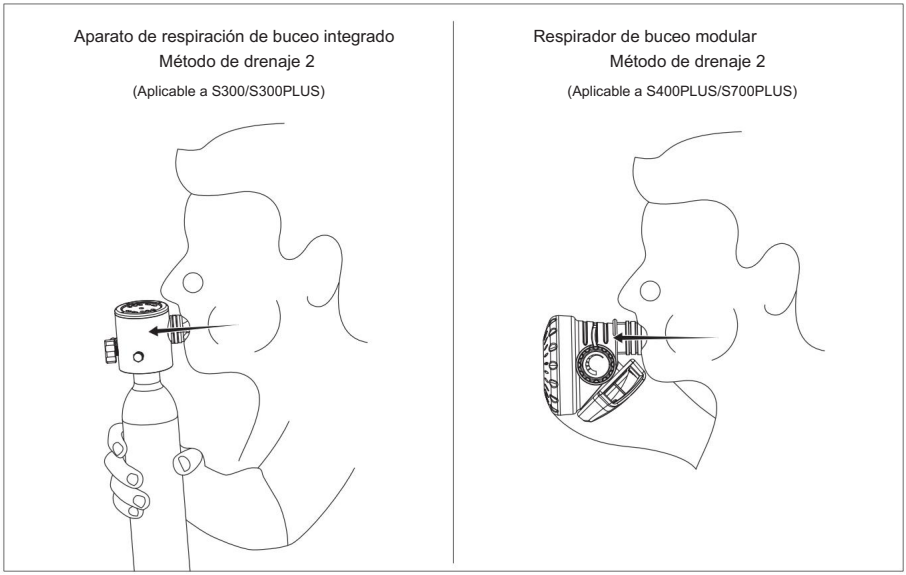

Figura 4.2.2

4.3 Ajuste de la resistencia a la inhalación y la dirección del flujo de aire (buceo de tipo divisorio) (Solo respirador)

Aparato de respiración de buceo modular (incluido S400PLUS/S700PLUS) admiten ajuste de la resistencia de inhalación y del flujo de aire. Sección. Para métodos de ajuste específicos, consulte las Figuras 4.3.1/4.3.2.

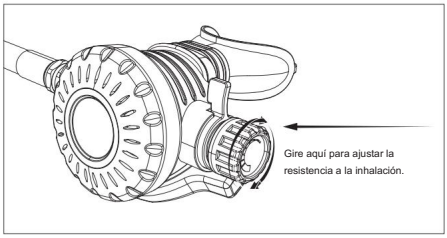

Figura 4.3.1

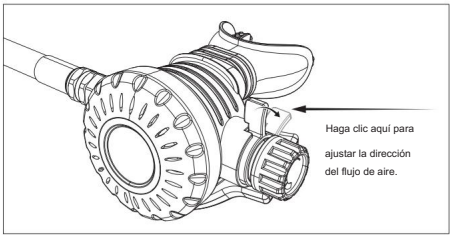

Figura 4.3.2

INTRODUCCIÓN A LA MÁSCARA DE BUCEO

ADVERTENCIA:

No utilice esta máscara para buceo libre o buceo con escafandra autónoma.

Lea y siga atentamente las instrucciones del manual antes de utilizar esta mascarilla.

Los niños menores de 12 años deben estar supervisados por un adulto para usar esta mascarilla. No intente

Retire la película antivaho del interior de la máscara. Manténgala alejada de la arena.

1.Compuesto por MÁSCARA DE BUCEO

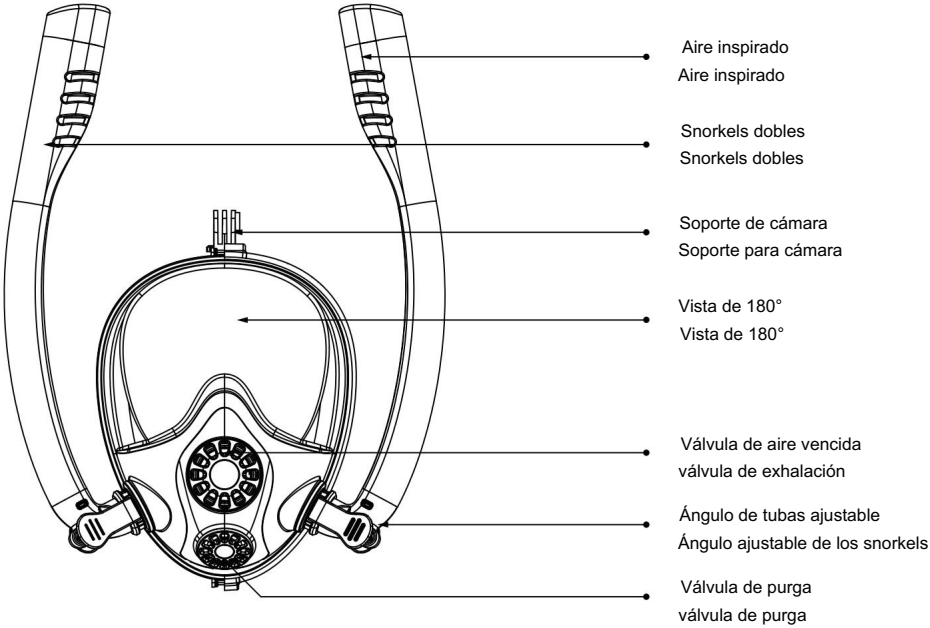

⚠ Aviso	Antes de usar, arregle sus patillas y barba para evitar fugas de aire. Humedezca su rostro para que la silicona se ajuste correctamente.

2. Cómo utilizar

1

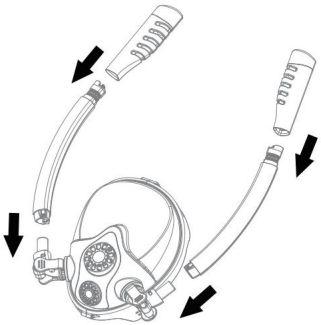

Instalar las tubas

3

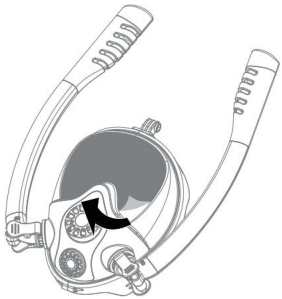

Retire la película protectora

2

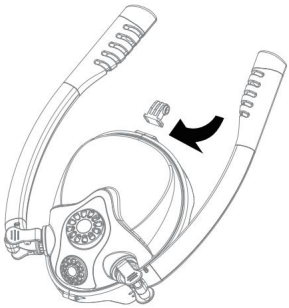

Si es necesario, instale el soporte de la cámara.

4

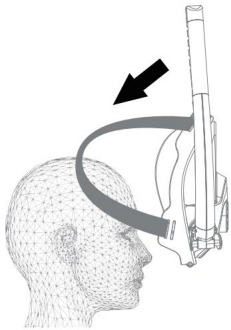

Coloque la máscara de arriba a abajo y apriete la correa para un mejor ajuste.

5

Dependiendo de tu estilo de natación cambia el ángulo de tus tubas

6

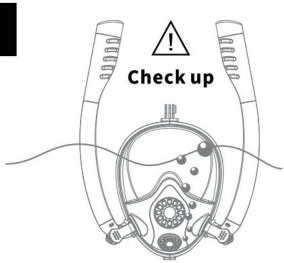

Asegúrese de que la máscara esté correctamente instalada y pruébela en un lugar seguro antes de nadar.

¿Cómo instalar un mini tanque de buceo?

1

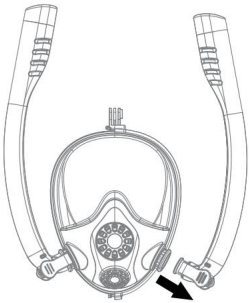

Retire una de las tubas de la máscara.

2

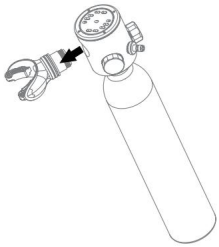

Retire la boquilla y su conector del cabezal de la válvula.

3

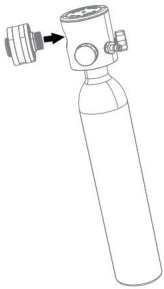

Instale el adaptador de máscara en el cabezal de la válvula

4

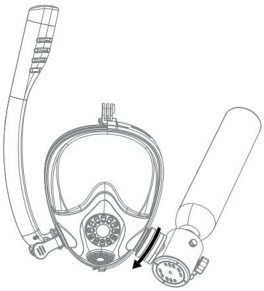

Gire el adaptador en la dirección de la flecha e instálelo en la máscara.

INTRODUCCIÓN A LA BOMBA DE AIRE DE 2.ª GENERACIÓN

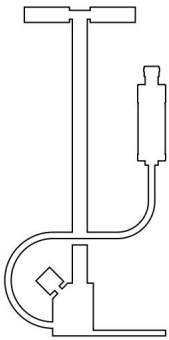

1. Lista de accesorios

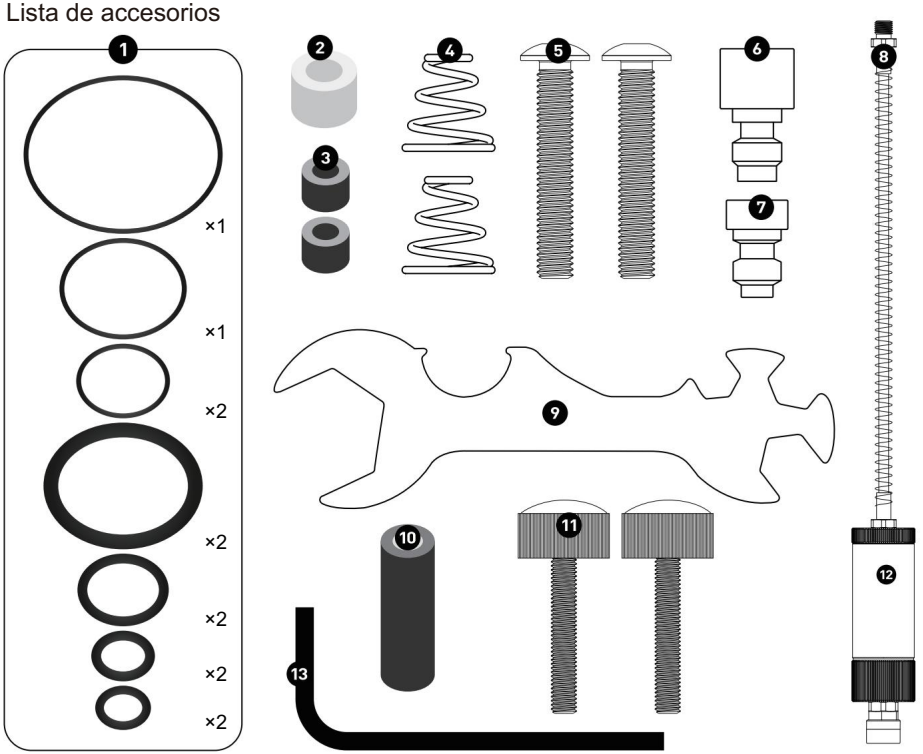

ARTÍCULO	Nombre	CANTIDAD	ARTÍCULO	Nombre	CANTIDAD
1	Juntas tóricas de repuesto	12 piezas	8	Tubo de aire de alta presión	1 pieza
2	Arandelas blancas	1 pieza	9	Llave especial	1 pieza
3	Arandelas negras	2 piezas 10		Separador de aceite y agua de carbón vara	1 pieza
4	Pistón de alta presión ballestas	2 piezas 11		Tornillo de manija	2 piezas
5	Tornillos	2 piezas 12		Separador de aceite y agua	1 pieza
6	Adaptadores inflables	1 pieza	13	llave hexagonal	1 pieza
7	Tapones de prueba	1 pieza	14		

2. Notas de instalación

Ensamble como se muestra en la figura a continuación, use una llave especial para apretar las uniones (presión manómetro, tubo de aire de carga de alta presión y separador de aceite y agua), (Nota: Se requiere una fuerza moderada)

suficiente, demasiado apretado causará presión.

La goma de sellado entre la mesa y la manguera y la base está deformada y provoca

Fugas). El tornillo de la manija debe estar apretado. No lo afloje.

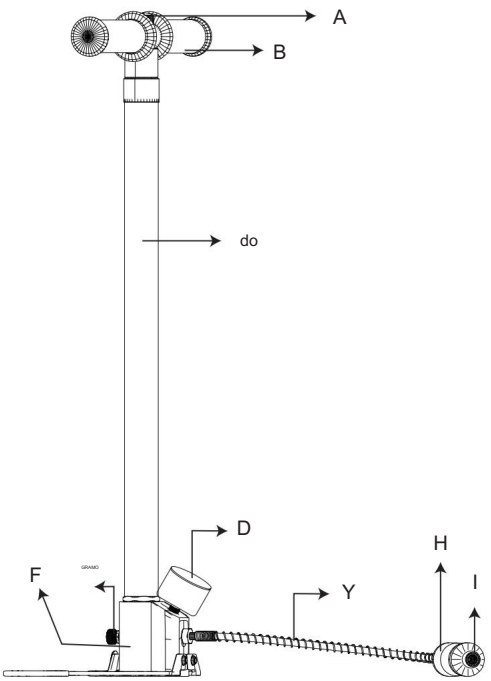

A. Tornillo de manija

B. Mango de goma

C. barril de bomba

D. manómetro

E. Tubo inflable de alta presión

F. base

G. válvula de alivio de presión

H. Separador de agua

I. Conector rápido de 8 mm

3. Pruebe antes de usar

Métodos de prueba:

a. Instale el tapón de prueba;

b. Apriete la válvula de alivio de presión e infle a 10 MPa; abra la válvula de alivio de presión a

liberar la presión del gas;

c.Apriete nuevamente la válvula de alivio de presión e infle a 20 MPa;

d. Observe durante unos dos minutos para comprobar si el manómetro de la bomba ha

Si el manómetro no baja, el rendimiento de la bomba es normal; si el

Cuando la aguja del manómetro baje, se recomienda colocar toda la base de la bomba,

tubo de inflado de alta presión y tapón de prueba en el agua para verificar si hay fugas de aire.

5. Solución de problemas de fallas comunes

5.1 Inspección y manipulación de fugas de aire.

Solución: Sumerja todo el producto en agua y observe los puntos de fuga. Compruebe si todos

las piezas estén bien apretadas, o si alguna junta tórica u otro accesorio está dañado o falta. Si alguno

Si se encuentran problemas, apriete las piezas sueltas, reemplace los componentes dañados y reemplace cualquier

Accesorios faltantes para garantizar el correcto funcionamiento.

5.2 Modelos de la serie de aparatos de respiración de buceo integrados (S300/S300PLUS).

Solución: Ajuste el ángulo de rotación de la válvula de liberación dentro del cabezal de la válvula integrada.

girándolo ligeramente en el sentido de las agujas del reloj o en el sentido contrario hasta que se alcance la resistencia adecuada del respirador.

logrado.

Para obtener instrucciones de ajuste detalladas, consulte la Figura 5.2.1.

5.3No se puede inflar.

Solución:

5.3.1 Verificar la herramienta de inflado: Asegúrese de que la herramienta de inflado funcione correctamente y se encuentre en buenas condiciones de funcionamiento.

5.3.2 Inspeccione el manómetro: abra el interruptor de la válvula principal (si está presente), presione el botón de escape,

y comprobar si sale gas. Si sale gas pero el manómetro no muestra...

Cualquier lectura indica que el cilindro está completamente inflado y que el manómetro puede estar defectuoso.

Necesita ser reemplazado.

5.3.3 Verificar la conexión de inflado: Si la herramienta de inflado funciona correctamente pero el cilindro no se infla o no se infla completamente,

inflado, revise la conexión de inflado para detectar obstrucciones o fugas de aire. Reemplace cualquier pieza según sea necesario.

necesario en función de los resultados de la inspección.

5.4 Dificultad con el regulador de segunda etapa del respirador modular de buceo

Modelos de la serie Apparatus (aplicables a S400PLUS/S700PLUS).

Solución: Si el respirador presenta dificultades, consulte los métodos de ajuste en las Figuras 4.3.1/4.3.2 para obtener una solución.

5.5 El puntero del indicador de presión no se mueve.

Solución: Verifique la conexión entre el manómetro y el cilindro. Si la conexión...

Se confirma que es normal pero el puntero aún no se mueve, el manómetro puede estar defectuoso

y debe ser reemplazado.

5.6 No se puede desenroscar el cabezal de la válvula integrada del respirador de buceo integrado

Modelos de la serie conectados al cilindro o al regulador de primera etapa del sistema modular de buceo

¿Modelos de serie de aparatos respiradores?

Solución: Verifique la presión del cilindro consultando el manómetro. Si hay presión,

Presione la válvula de escape para liberar todo el gas del cilindro antes de intentar desenroscarlo nuevamente.

5.7Fallo del interruptor de la válvula principal, fugas después de cerrarse.

Solución: Reemplace el sello interno del interruptor de la válvula principal para restaurar el funcionamiento adecuado del interruptor.

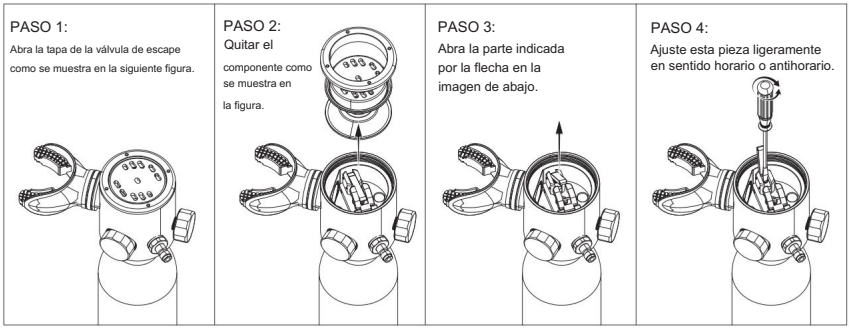

Figura 5.2.1

MANTENIMIENTO

6. Almacenamiento y mantenimiento

6.1 Entorno de almacenamiento

6.1.1 El producto debe almacenarse en un entorno con un rango de temperatura de

5°C a 30°C y humedad relativa de 40% a 70%;

6.1.2 Debe mantenerse alejado de fuentes de calor, al menos a 1 metro de distancia, y no debe

estar expuesto a la luz solar directa;

6.1.3 Aceites, ácidos, álcalis y otros gases o sustancias que puedan dañar el caucho.

No debe almacenarse en el almacén donde se guarda el aparato respirador de buceo.

6.2 Transporte Medio Ambiente

Los productos de la serie de aparatos respiradores de buceo son compactos y livianos, lo que los hace...
Son altamente portátiles. Durante el transporte, no deben someterse a impactos ni vibraciones intensas.
Deben mantenerse limpios y protegidos del contacto con aceites, ácidos, álcalis y otras sustancias que puedan
dañar el caucho o los tejidos.

6.3 Mantenimiento del producto

Este producto debe recibir mantenimiento anualmente por parte de un distribuidor autorizado o un
Institución de buceo profesional para garantizar su correcto funcionamiento.

El cilindro de gas requiere una prueba hidrostática cada 5 años.

Se recomienda realizar una inspección visual una vez al año. Durante la inspección,
Revise el interior y el exterior del cilindro para detectar corrosión, abolladuras, grietas o cualquier otra
otros daños.

Los sellos de junta tórica son piezas consumibles y, si se dañan durante el uso, deben reemplazarse inmediatamente.

6.4 Condiciones de eliminación

El producto debe desecharse en las siguientes circunstancias:

Si el producto está dañado sin posibilidad de reparación, como un cuerpo de cilindro agrietado,
roscas en los puntos de conexión, o deformación del cilindro, ya no se puede utilizar y
Debe eliminarse como corresponde.

Fabricante: Shanghaimuxinmuyeyouxiangongsi Dirección:
Shuangchenglu 803nong11hao1602A-1609shi, Baoshanqu, Shanghai 200000 CN.

Importado a AUS: SIHAO PTY LTD. 1 ROKEVA STREET, EASTWOOD, NSW 2122, Australia

Importado a EE. UU.: Sanven Technology Ltd. Suite 250, 9166 Anaheim Place, Rancho Cucamonga, CA 91730

Representante del Reino Unido	YH CONSULTING LIMITED. A/C YH Consulting Limited Oficina 147, Centurion House, London Road, Staines-upon-Thames, Surrey, TW18 4AX
Representante de la CE	E-CrossStu GmbH Mainzer Landstr.69, 60329 Fráncfort del Meno.

VEVOR

Upgrade · The Home Creator Way

Bombole da immersione

MODELLO: S300, S300PLUS, S700PLUS, S400PLUS, S01

MODELLO: S300, S300PLUS, S700PLUS, S400PLUS, S01

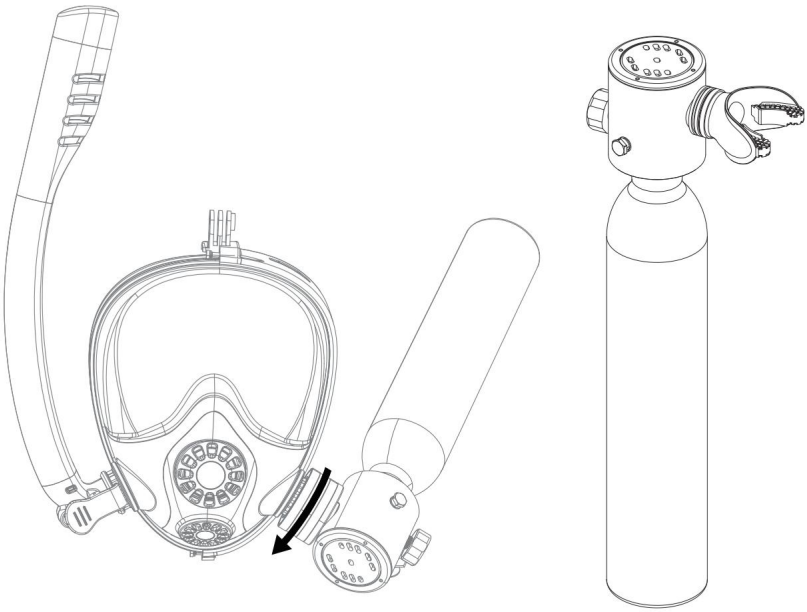

Queste sono le istruzioni originali, si prega di leggere attentamente tutte le istruzioni del manuale prima dell'uso. VEVOR si riserva la piena interpretazione del proprio manuale utente. L'aspetto del prodotto dipenderà dal prodotto ricevuto. Vi preghiamo di scusarci se non vi informeremo più in caso di aggiornamenti tecnologici o software sul nostro prodotto.

ISTRUZIONI DI SICUREZZA

Precauzioni

Questo prodotto è adatto all'uso in acque profonde fino a 10 metri.

Come fonte di backup di emergenza subacquea, può essere utilizzato a profondità fino a 30 metri, ma

dovrebbe essere utilizzato solo come fonte di aria di riserva di emergenza a questa profondità.

Si consiglia vivamente di partecipare e ottenere la certificazione da un ente accreditato

agenzia di formazione subacquea prima di utilizzare questo prodotto. La mancata ricezione di una formazione adeguata da parte di un istruttore certificato

L'agenzia può comportare pericoli, con conseguenti potenziali lesioni gravi o morte.

Questo prodotto è progettato per l'uso in acque con temperature superiori a 10°C. Assicurarsi che l'acqua

l'autorità autorizza l'uso di questo prodotto. Prima dell'uso, osservare attentamente l'ambiente circostante

condizioni per garantire che l'ambiente acquatico sia sicuro e privo di pericoli. Prestare attenzione

collisione con imbarcazioni di passaggio.

Prima di utilizzare il prodotto, assicurarsi che sia completamente gonfio e controllare eventuali danni o perdite.

non utilizzare il prodotto se è danneggiato, presenta perdite o mostra altri segni di malfunzionamento.

La pressione massima di riempimento per questo prodotto è di 20 MPa (200 bar/3000 psi) e deve essere

riempito con aria compressa che soddisfa i requisiti respiratori umani. Riempimento con qualsiasi gas che

non soddisfa questi requisiti può causare il blocco del sistema di filtrazione interno e

canali.

Conservare il prodotto in un luogo fresco e asciutto, lontano dalla luce solare diretta. Non conservarlo nel bagagliaio di un

in auto o in ambienti ad alta temperatura e non gettare mai il prodotto nel fuoco.

Questo prodotto è un articolo di precisione. Non smontarlo casualmente. Lo smontaggio non autorizzato da parte di

i non professionisti potrebbero danneggiare il prodotto.

Non utilizzare questo prodotto da soli. Richiede almeno due persone per un utilizzo sicuro.

In caso di pericolo, questo prodotto non può fornire protezione per la sicurezza personale. Fornisce solo una protezione limitata

quantità di aria compressa fonte respiratoria.

Dopo l'uso, assicurarsi di pulire il prodotto con acqua fresca e lasciarlo asciugare prima di riporlo.

Se il manometro indica meno di 2 Mpa, tornare in superficie e ricaricare prima dell'uso.

Per i nuovi utenti, fare pratica in acque poco profonde prima di utilizzare il prodotto.

Non utilizzare questo prodotto dopo aver consumato alcol, poiché potrebbe avere gravi conseguenze.

Questo prodotto è adatto solo per utenti di età pari o superiore a 14 anni e in buona salute. Gli utenti di età pari o superiore a 60 anni devono sottoporsi a una valutazione sanitaria completa da parte di un medico prima dell'uso assicurarsi che le loro condizioni fisiche siano idonee all'uso di questo prodotto. Donne incinte, pazienti, e le persone che non sono idonee alle immersioni o al nuoto per motivi di salute sono vietate utilizzando questo prodotto.

Questo prodotto è conforme alla norma EN250:2014. Il massimo certificato dal produttore La profondità del test delle prestazioni è di 50 metri (questa profondità è solo per scopi di test delle prestazioni e non rappresenta la profondità operativa effettiva).

Questo prodotto è progettato per essere utilizzato solo da un singolo subacqueo. La configurazione del prodotto non può supportare più subacquei contemporaneamente.

Avviso di pericolo

Dopo il gonfiaggio, non rilasciare la pressione finché la valvola di sicurezza non rilascia la pressione pressione Smontare tutti i connettori, se sotto pressione Lo smontaggio dei connettori può provocare lesioni gravi.

Inoltre, non mettere le mani vicino all'uscita dell'aria e non puntarla verso nessuno! Altrimenti, gravi potrebbero verificarsi lesioni. Prima di gonfiare il contenitore, familiarizzare con le capacità del contenitore e relativi parametri.

ELENCO PARAMETRI

1. DESCRIZIONE DEL PRODOTTO

1. Descrizione del prodotto

Per garantire la tua sicurezza, assicurati di leggere attentamente e comprendere appieno il contenuto del manuale prima di utilizzare il prodotto. Seguire sempre le istruzioni fornite nel il manuale e utilizzare il prodotto solo per gli scopi previsti. Non utilizzarlo per scopi illegali attività per garantire la tua sicurezza.

1.1 Panoramica del prodotto

Questa serie di prodotti è un'attrezzatura subacquea leggera e compatta, progettata per i subacquei

da utilizzare durante i viaggi o le attività subacquee di breve durata. L'attrezzatura è in genere progettata per essere piccolo, leggero, facile da trasportare e da usare, ideale per immersioni ricreative o di emergenza

esigenze di immersione.

*

Il tempo di utilizzo subacqueo di questa serie di prodotti è influenzato da vari fattori, come Frequenza respiratoria, profondità di immersione, condizioni fisiche, livello di abilità e temperatura dell'acqua. Pertanto, il tempo di utilizzo può variare. Per motivi di sicurezza, i subacquei devono monitorare il manometro. e sii cauto per evitare incidenti.

Modello	Struttura e tipo	Cilindro Standard	Diametro esterno del cilindro del gas		Volume		Pressione di lavoro		
			mm	In	Tenenti	Quando	sbarra	MPa	psi
S300	Integrato Immersione Respiratore Apparecchio	PUNTO	60	2.36	0,5	30.5	200	20	3000
		TÜV	60	2.36	0,5	30.5	200	20	3000
S300PLUS		PUNTO	60	2.36	0,5	30.5	200	20	3000
		TÜV	60	2.36	0,5	30.5	200	20	3000
S400PLUS	Modular Immersione Respiratore Apparecchio	PUNTO	81,5	3.21	1.0	61	200	20	3000
		TÜV	89	3.5	1.0	61	200	20	3000
		PUNTO	81,5	3.21	1.0	61	200	20	3000
		TÜV	89	3.5	1.0	61	200	20	3000
S700PLUS		PUNTO	111	4.37	1.9	116	200	20	3000
		TÜV	111	4.37	2.0	122	200	20	3000

ELENCO PARAMETRI

2. Struttura del prodotto

2.1 Apparecchiatura respiratoria subacquea integrata (inclusa S300/S300PLUS)

Fare riferimento alla Figura 2.1.1 per i nomi e le funzioni dei componenti del S300/S300PLUS.

Numero **di parte**	**Nome del componente**	**Funzione**
UN	Testa valvola integrata	Componente integrato, che combina il gas funzione di regolazione con altri componenti chiave.

B	Valvola di scarico	Premere e tenere premuto per sfiatare, rilasciando il gas dalla bombola.
C	Antideflagrante Valvola di sicurezza	Fornisce protezione contro la sovrapressione per il prodotto.
D	Gonfiaggio da 8 mm Connettore maschio	Porta di riempimento dell'aria
E	RespiratoreBoccaglio	Utilizzato dal divertomorso e dalla respirazione, collegando l'inalazione interna e canali di espirazione.
F	Manometro	Manometro luminoso in acciaio inossidabile, progettato per una facile lettura dell'aria rimanente in condizioni di scarsa illuminazione sott'acqua condizioni.
G	Cilindro ad alta pressione	Cilindro ad alta pressione
H	Riduzione della pressione Camera	Rilasciare il gas ad alta pressione dal cilindro attraverso la camera di riduzione della pressione.

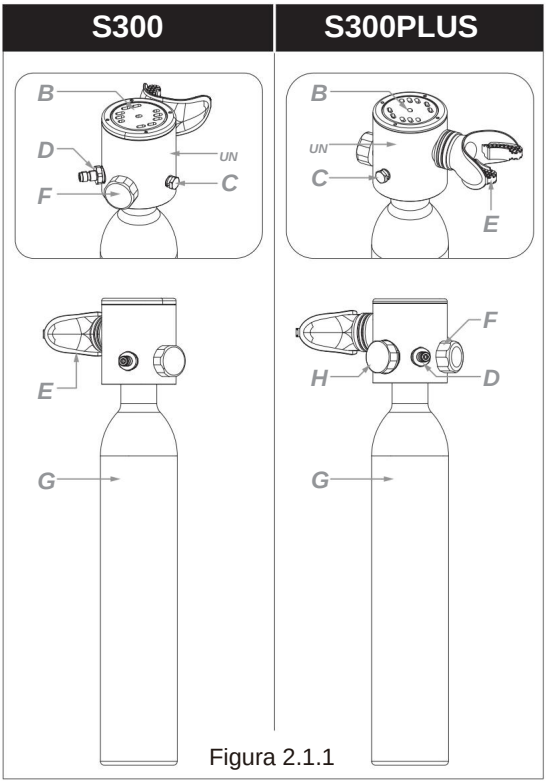

Figura 2.1.1

2.2 Apparecchiatura respiratoria subacquea modulare (inclusi S400PLUS/S700PLUS)

Per i nomi e le funzioni dei componenti dell'S400PLUS/S700PLUS, fare riferimento alla Figura 2.2.1.

Numero di parte	Nome del componente	Funzione
UN	Regolatore di primo stadio	Il regolatore del primo stadio riduce l'alta pressione dalla bombola a media pressione, garantendo un flusso d'aria stabile e sicuro.
B	Decompressione Camera	Rilasciare il gas ad alta pressione dal cilindro attraverso la camera di riduzione della pressione.
C	Interruttore della valvola principale	Interruttore della valvola principale per il passaggio di uscita del gas; chiudere quando non in uso per mantenere la tenuta stagna e aprire quando in uso.
D	Antideflagrante Valvola di sicurezza	Fornisce protezione contro la sovrapressione del prodotto.
E	Gonfiaggio da 8 mm Connettore maschio	Collegamento di riempimento dell'aria
Fmedia 1	Media pressione Connettore per tubo flessibile	Connettore per tubo flessibile a media pressione
F2	Connettore girevole a 360° per tubo flessibile a media pressione	Connettore per tubo flessibile a media pressione, in grado di ruotare di 360° senza restrizioni.
G	Manometro	Manometro luminoso in acciaio inossidabile, progettato per una facile lettura dell'aria rimanente in ambienti subacquei con scarsa illuminazione.
H	Tubo flessibile a media pressione	Tubo di collegamento dell'uscita del gas
—	Cilindro ad alta pressione	Cilindro ad alta pressione
J	Regolatore di secondo stadio	Il regolatore del secondo stadio regola il flusso d'aria a pressione intermedia su una pressione respiratoria adeguata, garantendo all'utente un'esperienza respiratoria confortevole e sicura.
K	Valvola di scarico	Premere e tenere premuto per rilasciare la pressione, espellendo il gas dal cilindro.
L	Boccaglio del respiratore	Utilizzato dal subacqueo per mordere e respirare, collega i canali interni di inspirazione ed espirazione.
M	Direzione del flusso d'aria Interruttore	Regola la direzione del flusso d'aria
N	Resistenza all'inalazione Interruttore di regolazione	Resistenza all'inalazione regolabile.
IL	Tubo flessibile ad alta pressione Protettore	Impedisce la piegatura ad entrambe le estremità del tubo flessibile ad alta pressione.
P	Tubo flessibile ad alta pressione	Utilizzato per trasferire gas ad alta pressione dalla bombola al manometro.

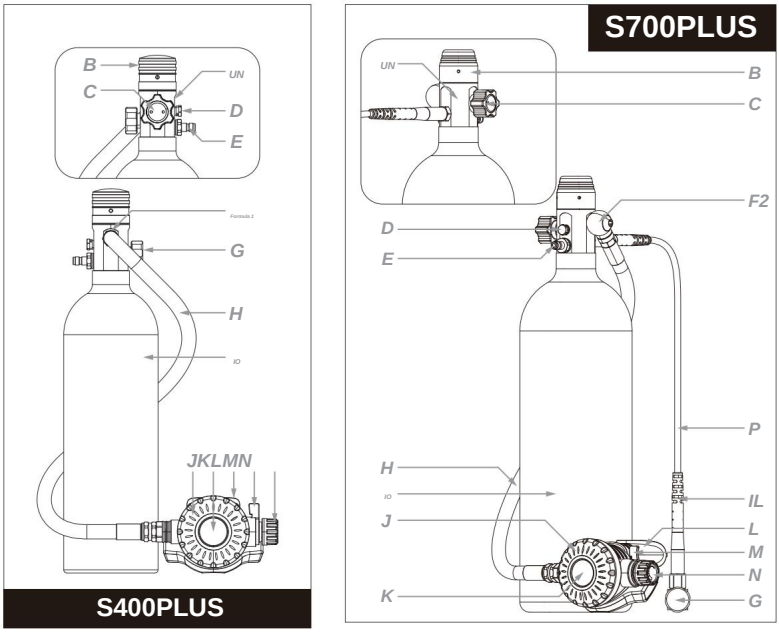

Figura 2.2.1

3. MONTAGGIO E INFLAZIONE DEI PRODOTTI

3.1 Ispezionare il cilindro: per

prima cosa, ispezionare il cilindro per assicurarsi che sia integro e privo di danni. Assicurarsi che non vi siano corpi estranei o contaminanti al suo interno.

3.2 Assemblare il prodotto:

Seguire i passaggi indicati nello schema per collegare in sequenza e completare l'assemblaggio. Una volta che tutti i collegamenti sono sicuri, il sistema è pronto per il gonfiaggio e l'uso.

3.3 Gonfiaggio:

Durante il gonfiaggio, verificare la presenza di perdite. Se si riscontra una perdita, interrompere immediatamente il gonfiaggio e ricercarne la causa.

Utilizzare solo aria compressa conforme alla norma EN12021. L'ossigeno puro o altri gas non conformi sono severamente vietati.

L'utilizzo di aria di qualità inferiore potrebbe intasare il sistema di filtraggio o i condotti dell'aria del prodotto, compromettendone il normale funzionamento.

È severamente vietato superare la pressione del gonfiaggio di 3000 psi/200 bar/20 MPa. Quando la pressione del cilindro raggiunge i 200 bar/20 MPa/3000 psi, interrompere immediatamente il gonfiaggio. La valvola di sicurezza per sovrapressione è una caratteristica di sicurezza fonda

Prodotto progettato per rilasciare gas per proteggere il dispositivo quando la pressione diventa troppo elevata. Se la valvola di sicurezza contro la sovrapressione viene attivata, il disco di rottura interno si romperà e la valvola dovrà essere sostituita prima di un ulteriore utilizzo.

***Capacità del cilindro <1L, può essere gonfiato manualmente con una pompa (circa 400-600 volte per riempirlo completamente).**

***Capacità del cilindro ÿ1L, non può essere gonfiato manualmente! Riempire con attrezzature come una pompa elettrica.**

I metodi di gonfiaggio più comuni includono compressori d'aria, pompe manuali ad alta pressione e gonfiaggio con adattatore. Indipendentemente dallo strumento utilizzato, assicurarsi che fornisca almeno 200 bar/20 MPa/3000 psi di pressione per gonfiare completamente la bombola. Quando si utilizza un compressore d'aria o una pompa manuale ad alta pressione, è necessario includere un separatore olio-acqua. Per il gonfiaggio con un compressore d'aria o una pompa manuale ad alta pressione, fare riferimento alla Figura 3.3.1. Per il gonfiaggio con un adattatore per regolatore, fare riferimento alla Figura 3.3.2. Per il gonfiaggio con un adattatore per regolatore DIN, fare riferimento alla Figura 3.3.3.

3.4 Depressurizzazione della valvola di scarico:

per l'apparato respiratorio subacqueo integrato (S300/S300PLUS), seguire il metodo di depressurizzazione illustrato nella Figura 3.4.1. Per l'apparato respiratorio subacqueo modulare (S400PLUS/S700PLUS), seguire il

metodo di depressurizzazione illustrato nella Figura 3.4.2.

Se si rilevano perdite dopo il gonfiaggio, rilasciare innanzitutto il gas all'interno della bombola attraverso la valvola di scarico. Una volta scaricato completamente il gas, procedere alla verifica della causa del malfunzionamento per risolvere in sicurezza eventuali problemi.

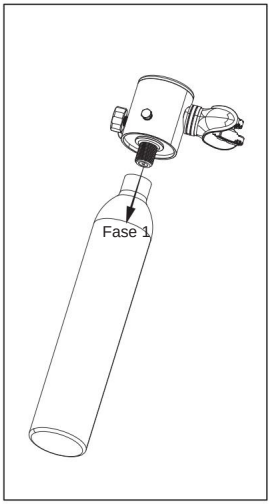

Figura 3.2.1

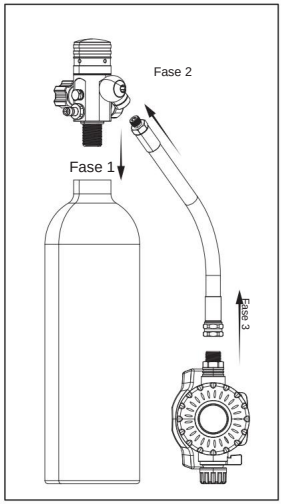

Figura 3.2.2

NOTA	Quando si installano i tubi flessibili a media e alta pressione, pulire prima il porte filettate di media e alta pressione sul regolatore del primo stadio, allineare filettature e avvitarle delicatamente fino a completo innesto. Quindi, utilizzare una chiave (inclusa nella accessori) per stringere, ma non stringere eccessivamente.

Figura 3.2.3
(Fase 3: Il tubo ad alta pressione
è preinstallato in fabbrica)

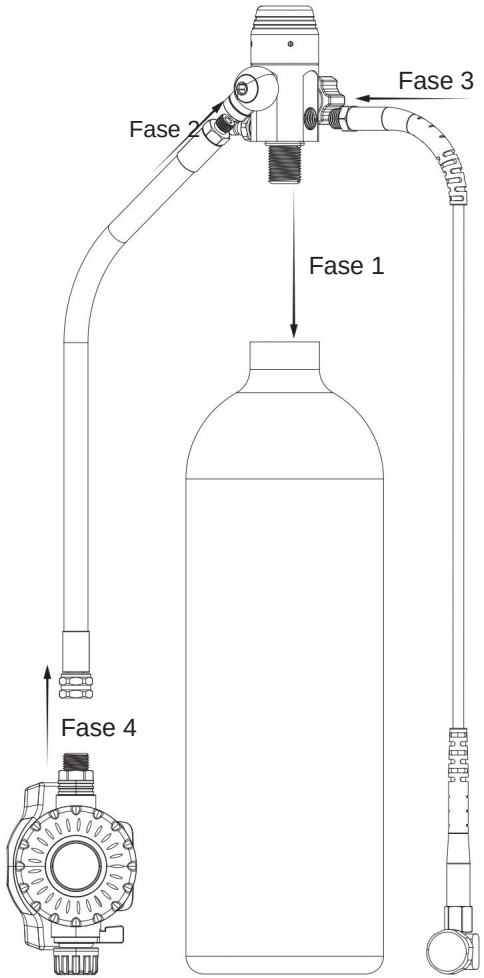

Figura 3.3.1

(Compressore d'aria, pompa manuale ad alta pressione)

Afferrare con le dita l'attacco rapido del separatore olio-acqua e tirare l'anello mobile all'estremità per contrarre il fermo interno. Inserirlo nel connettore maschio di gonfiaggio da 8 mm, quindi rilasciare la mano per verificare che il collegamento sia saldo.

Per scollegarlo, tirare nuovamente l'anello mobile e rimuovere l'accoppiamento.

Figura 3.3.2

(Metodo di gonfiaggio dell'adattatore del regolatore YOKE)

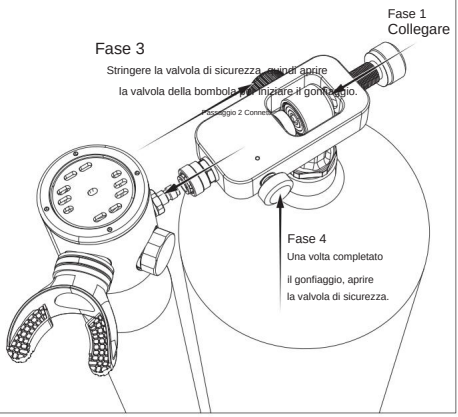

Figura 3.3.3

(Metodo di gonfiaggio dell'adattatore del regolatore DIN)

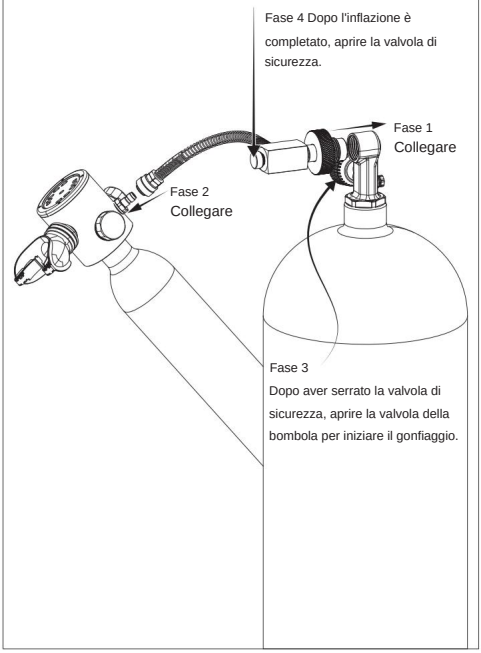

Figura 3.4.1

Premere la valvola di scarico

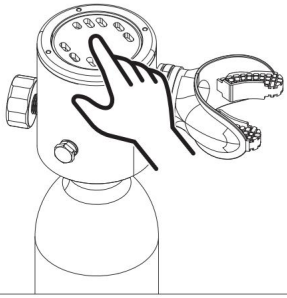

Figura 3.4.2

Premere la valvola di scarico.

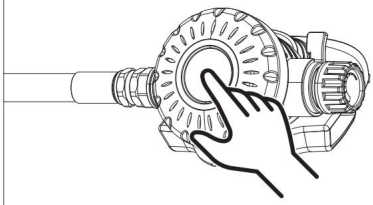

4.Guida per l'utente

4.1 Controllo prima dell'uso: controllare il manometro per assicurarsi che indichi la pressione di gonfiaggio prevista e che non vi siano perdite. Assicurarsi che tutti i componenti funzionino correttamente. Verificare la presenza di eventuali danni fisici visibili, come parti rotte o allentate.

Premere e rilasciare il pulsante di scarico. Il pulsante dovrebbe tornare dolcemente nella posizione originale. Quindi, mordere il boccaglio e inspirare, assicurandosi che il flusso d'aria sia regolare. Per mantenere la pressione di gonfiaggio all'interno del cilindro, evitare espirazioni non necessarie.

Indossare il prodotto: a seconda del modello, fissare il prodotto nella posizione appropriata. Può essere indossato sul petto, in vita o sulla schiena. Assicurarsi che il manometro sia facilmente visibile e accessibile per l'uso.

4.2 Utilizzo a)

Apertura della bombola: ruotare l'interruttore della valvola principale per aprire la bombola e consentire il flusso d'aria. (I modelli S300/S300PLUS sono progettati per rimanere aperti, quindi non è configurato alcun interruttore della valvola principale. Per S300/S300PLUS, è possibile saltare questo passaggio durante l'uso.) b) Scarico dell'acqua: posizionare il boccaglio in bocca. Prima

di inalare, rimuovere l'acqua dalla testa della valvola integrata o dal regolatore di secondo stadio. È possibile farlo premendo il pulsante di scarico o espirando attraverso il boccaglio per espellere l'acqua dalla testa della valvola integrata o dal regolatore di secondo stadio. I metodi specifici sono i seguenti: c) Metodo 1: coprire completamente il boccaglio con la bocca, mordere saldamente la parte in gomma del boccaglio con i denti e chiudere la bocca. Quindi, premere il pulsante di scarico e assicurarsi che il gas rilasciato

espella completamente l'acqua dalla testa della valvola integrata o dal regolatore di secondo stadio. Dopodiché, è possibile iniziare a utilizzare il respiratore normalmente. Per il funzionamento dettagliato, fare riferimento alla Figura 4.2.1.

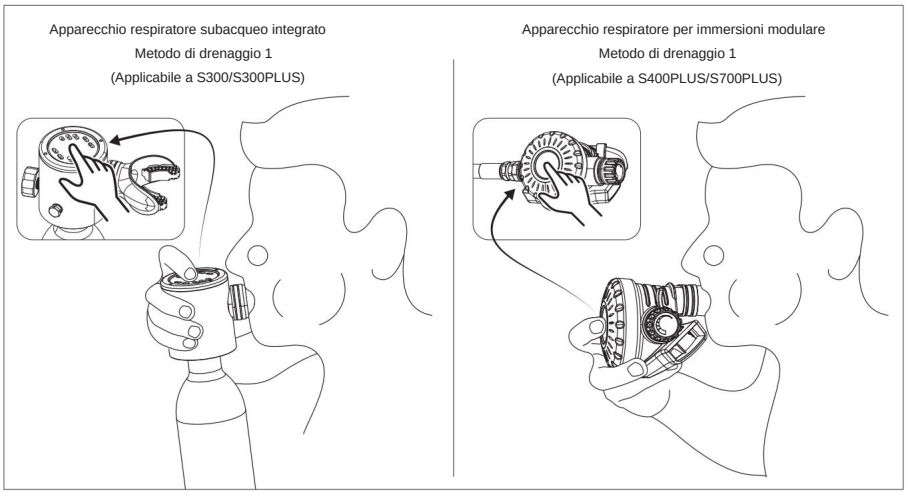

Figura 4.2.1 11

d) Metodo 2: Coprire completamente la bocca attorno al boccaglio del respiratore, mordere il cuscinetto del bocchino ed espirare 2-3 respiri verso l'interno per assicurarsi che tutta l'acqua sia espulso dalla valvola integrata o dal regolatore di secondo stadio. Dopodiché, è possibile avviare il respiratore normale. Per il funzionamento dettagliato, fare riferimento alla Figura 4.2.2.

⚠ **Avvertimento**	Attenzione: la mancata esecuzione della procedura di drenaggio prima dell'inalazione può causare la fuoriuscita di acqua dalla testa della valvola integrata o dal regolatore di secondo stadio per entrare nella bocca.

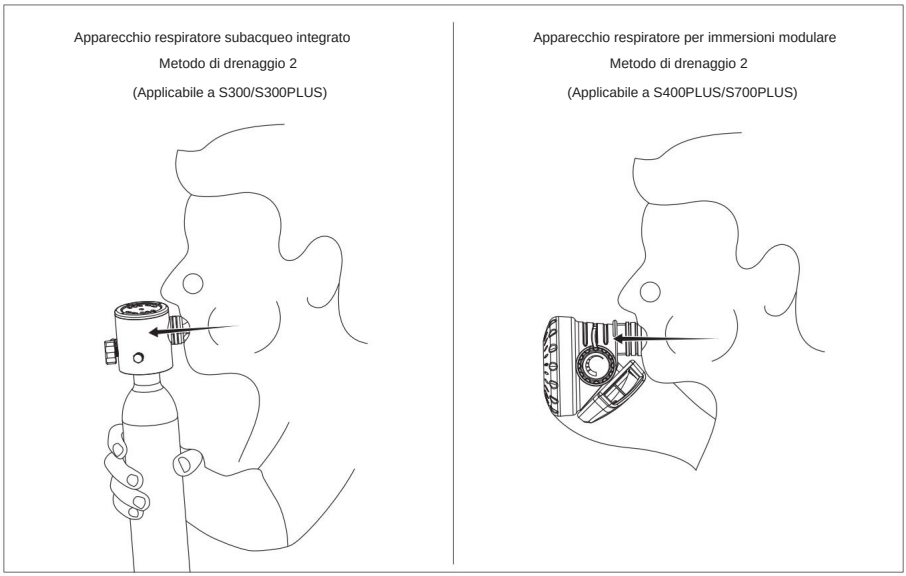

Figura 4.2.2

4.3 Regolazione della resistenza inspiratoria e della direzione del flusso d'aria (immersione di tipo divisorio) Solo respiratore)

Apparecchiatura respiratoria subacquea modulare (inclusa S400PLUS/S700PLUS) supportano la regolazione della resistenza all'inalazione e del flusso d'ariardi sezione. Per metodi di regolazione specifici, fare riferimento alle Figure 4.3.1/4.3.2.

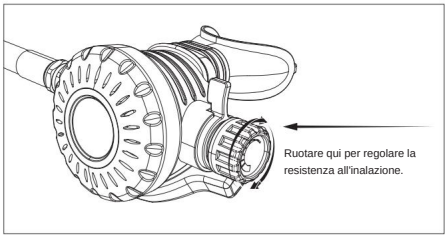

Figura 4.3.1

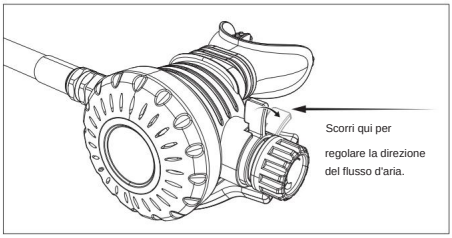

Figura 4.3.2

INTRODUZIONE ALLA MASCHERA SUBACQUEA

AVVERTIMENTO:

ÿ Non utilizzare questa maschera per immersioni in apnea o con autorespiratore.

ÿ Leggere attentamente e seguire le istruzioni riportate nel manuale prima di utilizzare questa maschera.

ÿ I bambini di età inferiore ai 12 anni devono essere supervisionati da un adulto per utilizzare questa maschera. Non tentare di

Rimuovere la pellicola antiappannamento all'interno della maschera. Tenere la maschera lontana dalla sabbia.

1.Composto da MASCHERA SUBACQUEA

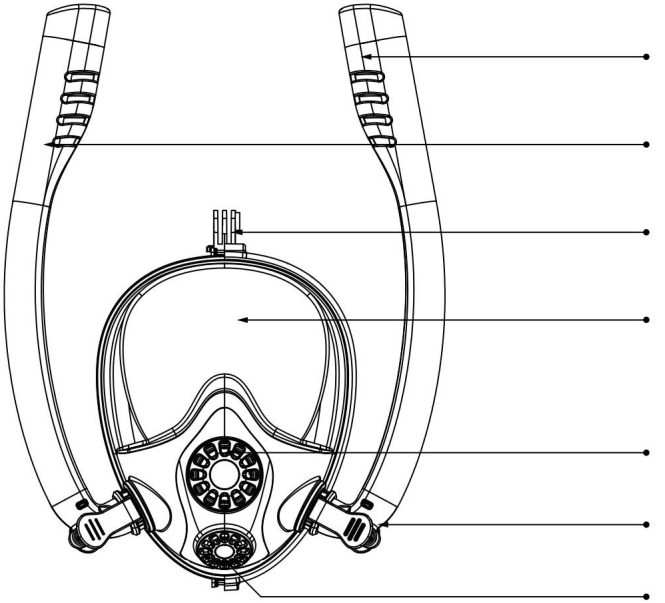

⚠ Avviso	**Prima di indossarlo, è necessario sistemare basette e barba per evitare perdite d'aria. Prima dell'uso, è necessario bagnare il viso per consentire al silicone di aderire correttamente.**

2. Come usare

1

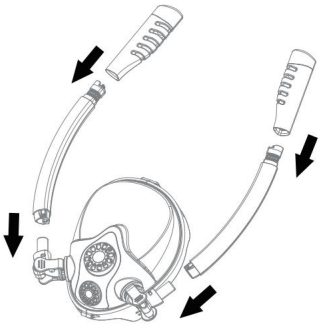

Installare le tube

3

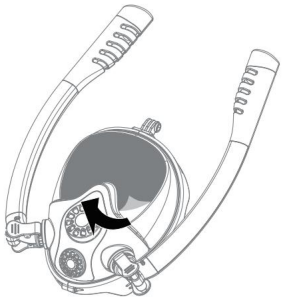

Rimuovere la pellicola protettiva

2

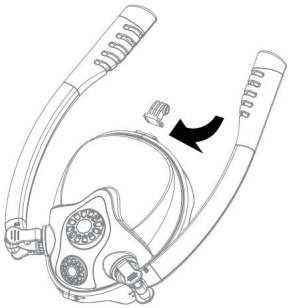

Se necessario installare il supporto della telecamera

4

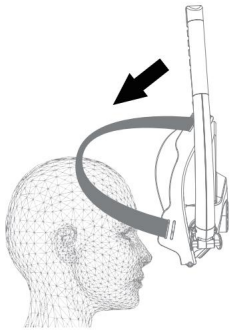

Indossare la maschera dall'alto verso il basso e stringere la cinghia per una migliore vestibilità

5

A seconda del tipo di nuotata, cambia l'angolazione delle tue tube

6

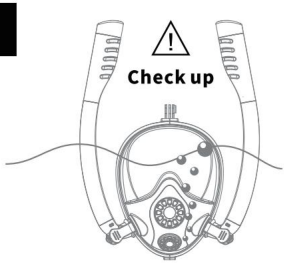

Assicurarsi che la maschera sia installata correttamente e testarla in un luogo sicuro prima di nuotare

Come installare una mini bombola subacquea?

1

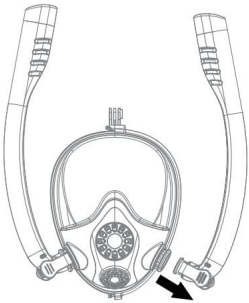

Rimuovere una delle tube dalla maschera

2

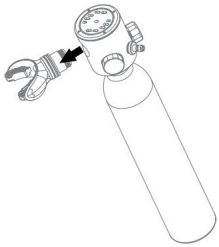

Rimuovere il bocchino e il suo connettore dalla testa della valvola

3

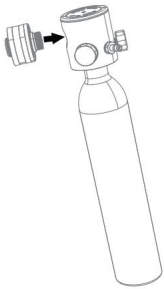

Installare l'adattatore della maschera nella testa della valvola

4

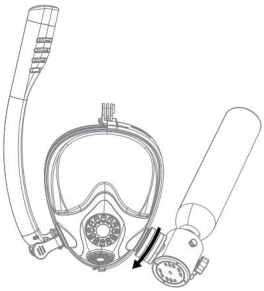

Ruotare l'adattatore nella direzione della freccia e installarlo nella maschera

INTRODUZIONE ALLA POMPA DELL'ARIA DI 2A GENERAZIONE

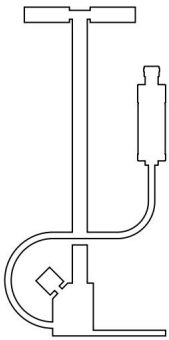

1. Elenco degli accessori

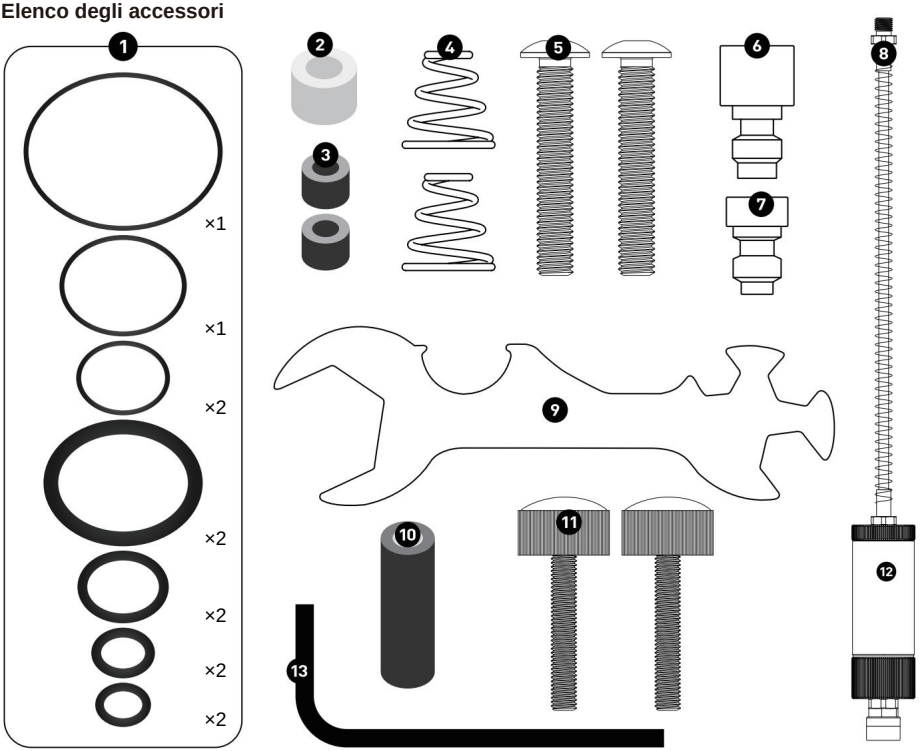

ARTICOLO	Nome	QUANTITÀ	ARTICOLO	Nome	QUANTITÀ
1	O-ring di ricambio	12 pezzi	**8**	Tubo dell'aria ad alta pressione	1 pz
2	Lavatrici bianche	1 pz	**9**	Chiave speciale	1 pz
3	Rondelle nere	2 pezzi	**10**	Separatore olio-acqua a carbone asta	1 pz
4	Pistone ad alta pressione molle	2 pezzi	**11**	Vite della maniglia	2 pezzi
5	Viti	2 pezzi	**12**	Separatore olio-acqua	1 pz
6	Adattatori gonfiabili	1 pz	**13**	Chiave esagonale	1 pz
7	Spine di prova	1 pz	**14**		

2. Note di installazione

Montare come mostrato nella figura sottostante, utilizzare una chiave speciale per stringere i giunti (pressione manometro, tubo dell'aria di carica ad alta pressione e separatore olio-acqua), (Nota: la forza moderata è

abbastanza, troppo stretto causerà pressione.

La gomma di tenuta tra il tavolo e il tubo e la base è deformata e causata

perdite). La vite di installazione della maniglia deve essere serrata. Non allentare.

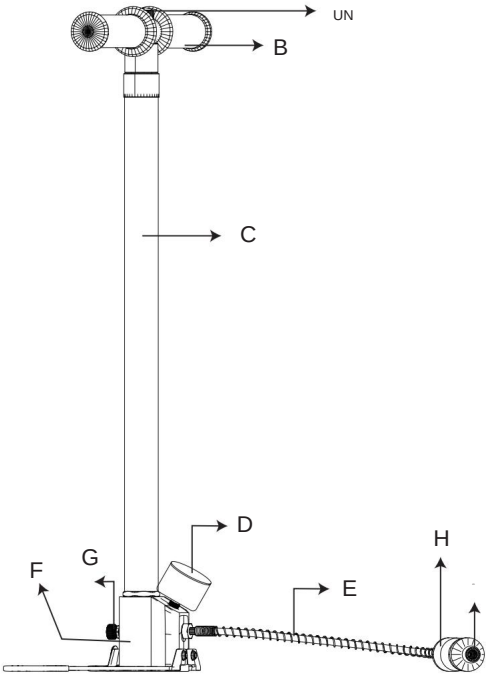

A. Vite della maniglia

B. Manico in gomma

C. barile della pompa

D. manometro

E. Tubo gonfiabile ad alta pressione

F. base

G. valvola di sicurezza

H. Separatore d'acqua

I. Connettore rapido da 8 mm

3. Testare prima dell'uso

Metodi di prova:

a. Installare la spina di prova;

b. Serrare la valvola di sicurezza e gonfiare a 10 MPa; aprire la valvola di sicurezza per

rilasciare la pressione del gas;

c. Serrare nuovamente la valvola di sicurezza e gonfiare fino a 20 MPa;

d. Osservare per circa due minuti per verificare se il manometro della pompa ha

è sceso. Se il manometro non scende, le prestazioni della pompa sono normali; se il

l'indicatore del manometro scende, si consiglia di mettere l'intera base della pompa,

tubo di gonfiaggio ad alta pressione e tappo di prova in acqua per verificare eventuali perdite d'aria.

5. Risoluzione dei problemi comuni

5.1 Ispezione e gestione delle perdite d'aria.

Soluzione: immergere l'intero prodotto in acqua e osservare i punti di perdita. Controllare se tutti le parti sono serrate correttamente o se gli O-ring o altri accessori sono danneggiati o mancanti. Se uno qualsiasi vengono rilevati problemi, stringere eventuali parti allentate, sostituire i componenti danneggiati e sostituire eventuali accessori mancanti per garantire il corretto funzionamento.

5.2 Modelli di serie di apparecchi respiratori per immersioni integrati (S300/S300PLUS).

Soluzione: Regolare l'angolo di rotazione della valvola di rilascio all'interno della testa della valvola integrata ruotandolo leggermente in senso orario o antiorario fino a quando non si ottiene la resistenza respiratoria appropriata raggiunto.

Per istruzioni dettagliate sulla regolazione, fare riferimento alla Figura 5.2.1.

5.3Impossibile gonfiare.

Soluzione:

5.3.1 Controllare lo strumento di gonfiaggio: assicurarsi che lo strumento di gonfiaggio funzioni correttamente e che sia in buone condizioni operative.

5.3.2 Ispezionare il manometro: aprire l'interruttore della valvola principale (se presente), premere il pulsante di scarico, e controllare se il gas viene espulso. Se il gas viene rilasciato ma il manometro non mostra qualsiasi lettura, è probabile che il cilindro sia completamente gonfiato e il manometro potrebbe essere difettoso e deve essere sostituito.

5.3.3 Controllare il collegamento di gonfiaggio: se lo strumento di gonfiaggio funziona correttamente ma il cilindro non si gonfia o non è completamente gonfiato, controllare il collegamento di gonfiaggio per blocchi o perdite d'aria. Sostituire eventuali parti come necessario in base ai risultati dell'ispezione.

5.4 Difficoltà respiratoria nel secondo stadio dell'erogatore del respiratore subacqueo modulare

Modelli ApparatusSeries (applicabili a S400PLUS/S700PLUS).

Soluzione: se il respiratore risulta difficoltoso, fare riferimento ai metodi di regolazione nelle Figure 4.3.1/4.3.2 per la risoluzione.

5.5 Puntatore del manometro non in movimento.

Soluzione: controllare il collegamento tra il manometro e la bombola. Se il collegamento è confermato come normale ma la lancetta continua a non muoversi, il manometro potrebbe essere difettoso

e dovrebbe essere sostituito.

5.6Impossibile svitare la testa della valvola integrata dell'apparato respiratorio subacqueo integrato

Modelli di serie collegati alla bombola o al primo stadio dell'erogatore modulare per immersioni

Modelli RespiratorApparatusSeries?

Soluzione: controllare la pressione del cilindro consultando il manometro. Se la pressione è presente,

premere la valvola di scarico per far uscire tutto il gas dal cilindro prima di tentare di svitarlo di nuovo.

5.7 Guasto dell'interruttore della valvola principale, perdita dopo la chiusura.

Soluzione: sostituire la guarnizione interna dell'interruttore della valvola principale per ripristinare il corretto funzionamento dell'interruttore.

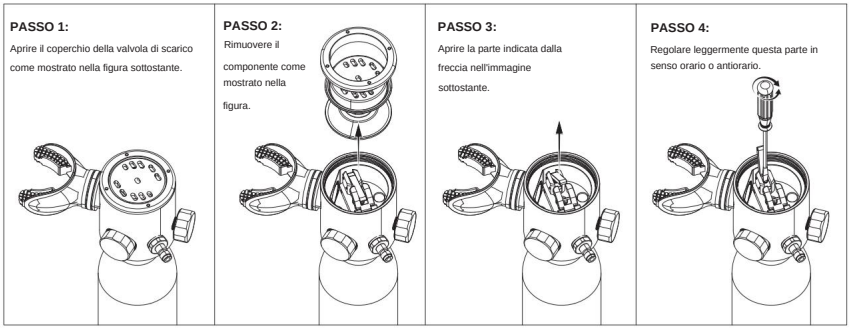

Figura 5.2.1

MANUTENZIONE

6. Conservazione e manutenzione

6.1 Ambiente di archiviazione

6.1.1 Il prodotto deve essere conservato in un ambiente con un intervallo di temperatura di

da 5°C a 30°C e umidità relativa dal 40% al 70%;

6.1.2 Deve essere tenuto lontano da fonti di calore, almeno a 1 metro di distanza, e non deve

essere esposto alla luce solare diretta;

6.1.3 Oli, acidi, alcali e altri gas o sostanze che possono danneggiare la gomma

non devono essere conservati nel magazzino in cui è conservato l'apparato respiratorio subacqueo.

6.2TrasportiAmbiente

I prodotti della serie di apparecchi respiratori subacquei sono compatti e leggeri, rendendo

Sono altamente trasportabili. Durante il trasporto, non devono essere sottoposti a urti o vibrazioni intense.

Devono essere mantenuti puliti e protetti dal contatto con oli, acidi, alcali e altre sostanze che potrebbero

danneggiare la gomma o i tessuti.

6.3 Manutenzione del prodotto

Questo prodotto deve essere sottoposto a manutenzione annuale da un rivenditore autorizzato o da un

istituto di immersioni professionale per garantirne il corretto funzionamento.

La bombola del gas richiede un test idrostatico ogni 5 anni.

Si consiglia di eseguire un'ispezione visiva una volta all'anno. Durante l'ispezione,

controllare l'interno e l'esterno del cilindro per corrosione, ammaccature, crepe o qualsiasi

altri danni.

Le guarnizioni O-ring sono parti soggette a usura e, se danneggiate durante l'uso, devono essere sostituite immediatamente.

6.4 Condizioni di smaltimento

Il prodotto deve essere smaltito nelle seguenti circostanze:

Se il prodotto è danneggiato in modo irreparabile, come ad esempio un corpo del cilindro incrinato, danneggiato

filettature nei punti di collegamento o deformazione del cilindro, non può più essere utilizzato e

devono essere smaltiti di conseguenza.

Produttore: Shanghaimuxinmuyeyouxiangongsi **Indirizzo:**
Shuangchenglu 803nong11hao1602A-1609shi, Baoshanqu, Shanghai 200000 CN.

Importato in AUS: SIHAO PTY LTD. 1 ROKEVA STREETEASTWOOD NSW 2122 Australia

Importato negli USA: Sanven Technology Ltd. Suite 250, 9166 Anaheim Place, Rancho Cucamonga, CA 91730

RAPPRESENTANZA DEL REGNO UNITO	YH CONSULTING LIMITED. C/O YH Consulting Limited Ufficio 147, Centurion House, London Road, Staines-upon-Thames, Surrey, TW18 4AX
Rappresentante della CE	E-CrossStu GmbH Mainzer Landstr.69, 60329 Francoforte sul Meno.