VEVOR

Upgrade · The Home Creator Way

Portable Toilet

Model: Air pump20L

VEVOR
Upgrade·The Home Creator Way

Portable Toilet

MODEL: Air pump20L



<Picture Only For Reference >

This is the original instruction, please read all manual instructions carefully before operating. VEVOR reserves a clear interpretation of our user manual. The appearance of the product shall be subject to the product you received. Please forgive us that we won't inform you again if there are any technology or software updates on our product.

IMPORTANT SAFEGUARDS



WARNING: Read and understand this entire manual before operating or servicing this product. Failure to follow these warnings and instructions can cause personal injury or damage to valuable property.

- Avoid children using the product alone and this product is not a toy. Do not allow children to play with it. Keep away from sharp points,blades and other items.
- Keep away from open flame. This product will ignite and burn if brought into contact with an open flame.
- **Installation precautions.**

1.Installation only according to these instructions. Improper assembly can create hazards.
2.Keep installation area clean and well-lit.
3.Keep bystanders out of the area during assembly.
4. Do not install when tired or when under the influence of alcohol, drugs or medication.
5. Product capabilities apply to properly and completely installed products only.
6. For additional information regarding the parts listed in the following pages, please refer to the Assembly Diagram of this manual. Unwrap and separate all parts in a clean work area. Please keep small spare parts out of children's reach.

⚠ Warning!

- DO NOT use this toilet on inclined or uneven ground.
- DO NOT use this toilet if it is damaged or malfunctions. Repair or replace worn or broken parts before further use.
- ALWAYS use the seat when sitting on this toilet. Sitting off-center or directly on the edge of the flush tank may cause damage or personal injury.
- DO NOT stand on this toilet at any time.
- DO NOT lean on the backrest of this toilet.

SAVE THESE INSTRUCTIONS

SPECIFICATIONS

Model	Air pump20L	
Fresh water tank	12L(3.2 gal)	
Waste holding tank	20L(5.3 gal)	
Weight Capacity	150kg(330lbs)	
Material	PP、ABS、HDPE	
Size(L*W*H)	435×355×430mm	
Package includes	1 x Portable Toilet	
	1 x Storage bag1 x Portable Toilet	
	1 x Owners' Manual	

STRUCTURAL

No.	Name
1	Toilet Lid
2	Toilet Seat
3	Water Fill Cap
4	Flush Tank
5	Toilet Pump
6	Pull Rod
7	Slide Valve
8	Exhaust Valve
9	Level Indicator
10	Waste Tank
11	Detachable Latch

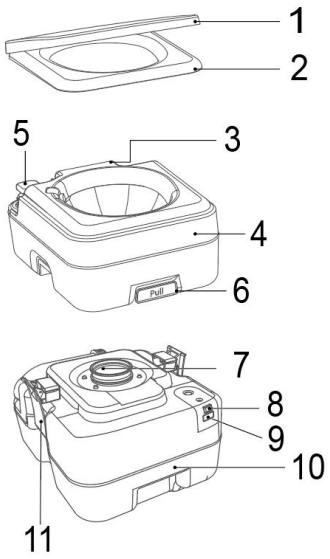

TIPS



Water tank display when the water is full, it will turn red



Press to release air easy to operate

ASSEMBLY

1. Place the waste tank on a firm and level surface.
2. Mount the main body onto the waste tank's slide valve.

Secure the main body by fitting its latches into the corresponding slots of the waste tank.

OPERATION

1. Remove the water storage cap and fill it with clean water. DO NOT exceed the “Max. Water Level" line. Replace the cap, screwing it into place.
2. Open the slide valve by pulling the rod at the back of the waste tank.
3. Use the toilet in standard fashion.
4. Rinse the bowl. For models equipped with a flush button, press it as many times as needed For models equipped with a flush handle, pull it up to flush the bowl and push it down completely to stop flushing.

Close the slide valve by pushing its rod back in.



Pour water into the water tank



Open the handle when using the toilet



Pull the lever to draw water



Press the pump to flush water

MAINTENANCE

Emptying the Waste Tank

The waste tank should be emptied when waste accumulates to about 2 cm (0.8 in.) below the slide valve.

1. Close the slide valve completely by pushing its rod in.
2. Remove the latches and remove the main body.
3. Carry the waste tank to a permanent toilet or other location designated as a safe disposal

site for human waste. Unscrew its outlet cap and pour out accumulated waste into the facility.

4. Rinse the waste tank with clean water. Pour out this water into the same disposal facility as

in Step 3.

5. Replace the outlet cap of the waste tank, screwing it into place.
6. Reassemble the toilet as before.

CLEANING

The exterior of this toilet should be cleaned periodically. Do not use abrasive cleaners or caustic chemicals.

- Clean the external surfaces of this toilet with water and any mild detergent. Rinse clean.
- To clean the toilet bowl, first make sure it is well attached so nothing will leak. Open the slide.
- valve and clean all surfaces with any toilet cleaner and a toilet brush. Spray it clean or rinse.

- it using the flush button/handle. After rinsing is done, empty the waste tank as described above.
- Check the parts of this toilet for any signs of looseness, wear, or damage between uses.

CHECK AND STORAGE

Tighten, repair, or replace any problematic parts before further use.

- To store this toilet, empty both the waste tank and the water storage completely. Clean all.
- tanks and surfaces as described above. Store in a well-ventilated place away from direct sunlight and rain.

APPLICATION

Your best choice for Marine, RV, Camping, Board Room, Medical Care, Pregnant women.Children and The Elderly.



Manufacturer: Shanghaimuxinmuyeyouxiangongsi
Address: Shuangchenglu 803nong11hao1602A-1609shi, baoshanqu, shanghai 200000 CN.
Imported to AUS: SIHAO PTY LTD. 1 ROKEVA STREETEASTWOOD NSW 2122 Australia
Imported to USA: Sanven Technology Ltd. Suite 250, 9166 Anaheim Place, Rancho Cucamonga, CA 91730

UK	REP

YH CONSULTING LIMITED.
C/O YH Consulting Limited Office 147,
Centurion House, London Road,
Staines-upon-Thames, Surrey, TW18 4AX

EC	REP

E-CrossStu GmbH
Mainzer Landstr.69,
60329 Frankfurt am Main.



VEVOR

Upgrade · The Home Creator Way

Toilettes portables

Modèle: Pompe à air 20 L

Portable Toilet

MODÈLE: Pompe à air 20L



< Image à titre indicatif seulement >

Voici les instructions originales. Veuillez lire attentivement toutes les instructions du manuel avant utilisation. VEVOR se réserve le droit d'interpréter ce manuel à sa guise. L'apparence du produit que vous recevrez peut différer. Nous vous prions de nous excuser si nous vous informons des mises à jour techniques ou logicielles concernant notre produit.

MESURES DE PROTECTION IMPORTANTES



AVERTISSEMENT: Veuillez lire et comprendre l'intégralité de ce manuel avant d'utiliser ou d'entretenir ce produit. Le non-respect de ces avertissements et instructions peut entraîner des blessures ou des dommages matériels.

- Évitez que les enfants utilisent ce produit seuls . Ce produit n'est pas un jouet. Ne laissez pas les enfants jouer avec . Tenez-vous à l'écart des objets pointus, des lames et autres objets tranchants .
- Tenir éloigné des flammes nues. Ce produit s'enflammera et brûlera au contact d'une flamme nue.
- **Précautions d'installation .**

1. Procéder à l'installation uniquement conformément à ces instructions. Un assemblage incorrect peut engendrer des risques.
2. Veillez à ce que la zone d'installation soit propre et bien éclairée.
3. Tenez les curieux à l'écart de la zone pendant le rassemblement.
4 . Ne pas installer en cas de fatigue ou sous l'influence de l'alcool, de drogues ou de médicaments.
5 . Les fonctionnalités du produit ne s'appliquent qu'aux produits correctement et entièrement installés .
6. Pour plus d'informations concernant les pièces mentionnées dans les pages suivantes, veuillez vous référer au schéma de montage de ce manuel. Déballez et séparez toutes les pièces dans un espace de travail propre. Veuillez tenir les petites pièces détachées hors de portée des enfants.

⚠ Avertissement!

- N’utilisez PAS ces toilettes sur un terrain en pente ou accidenté.
- N’utilisez pas ces toilettes si elles sont endommagées ou présentent un dysfonctionnement. Réparez ou remplacez les toilettes usées ou cassées. pièces avant toute utilisation ultérieure.
- Utilisez TOUJOURS le siège lorsque vous vous asseyez sur ces toilettes. Ne

vous asseyez pas de travers ou directement sur le bord. de Le réservoir de chasse d'eau peut causer des dommages matériels ou des blessures.

- Il est strictement interdit de monter sur ces toilettes.
- NE VOUS APPUYEZ PAS sur le dossier de ces toilettes.

CONSERVEZ CES INSTRUCTIONS

CARACTÉRISTIQUES

Modèle	Pompe à air 20 L	
Réservoir d'eau douce	1 2 L(3,2 gal)	
réservoir de rétention des déchets	20 L (5,3 gal)	
Capacité de charge	150 kg (330 lbs)	
Matériel	PP, ABS, PEHD	
Dimensions (L*l*H)	435 × 355 × 430 mm	
Le forfait comprend	1 x Toilettes portables	
	1 sac de rangement, 1 toilette portable	
	1 x Manuel du propriétaire	

DE CONSTRUCTION

Non.	Nom
1	Couvercle de toilette
2	Siège de toilette
3	Bouchon de remplissage d'eau
4	Réservoir de chasse d'eau
5	Pompe de toilette
6	Tige de traction

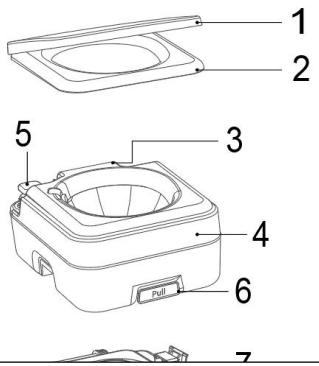

7	Vanne à tiroir	
8	soupape d'échappement	
9	Indicateur de niveau	
10	Réservoir à déchets	
11	Loquet amovible	

CONSEILS



Water tank display when the water is full, it will turn red



Press to release air easy to operate

ASSEMBLÉE

1. Placez le réservoir à déchets sur une surface ferme et plane.
2. Montez le corps principal sur le tiroir de distribution du réservoir à déchets.

Fixez le corps principal en insérant ses loquets dans les fentes correspondantes du réservoir à déchets.

OPÉRATION

1. Retirez le bouchon du réservoir d'eau et remplissez-le d'eau propre. NE PAS dépasser le repère « Niveau d' eau max. ». Remettez le bouchon en place en le vissant.
2. Ouvrez le robinet coulissant en tirant sur la tige située à l'arrière du réservoir à déchets.
3. Utilisez les toilettes de manière normale.
4. Rincez la cuvette. Pour les modèles équipés d'un bouton de chasse d'eau, appuyez dessus autant de fois que nécessaire. Pour les modèles équipés d'une poignée de chasse d'eau, tirez-la vers le haut pour vider la cuvette et appuyez dessus vers le bas pour la vider. complètement pour

arrêter la chasse d'eau.
Fermez le tiroir de distribution en repoussant sa tige.









ENTRETIEN

Vider le réservoir à déchets

Le réservoir à déchets doit être vidé lorsque les déchets s'accumulent à environ 2 cm (0,8 po) sous la soupape à tiroir.

1. Fermez complètement le tiroir de distribution en poussant sa tige vers l'intérieur.
2. Retirez les loquets et retirez le corps principal.
3. Transportez le réservoir à déchets jusqu'à des toilettes permanentes ou à un autre endroit désigné comme lieu d'élimination sécuritaire.

Site de collecte des eaux usées. Dévissez le bouchon de sortie et videz les eaux usées accumulées dans l'installation.

4. Rincez le réservoir d'eaux usées à l'eau claire. Videz cette eau dans le même centre de traitement que les autres installations.

à l'étape 3.

5. Remettez le bouchon de sortie du réservoir à déchets en le vissant en place.

6. Remontez les toilettes comme avant.

NETTOYAGE

L'extérieur de ces toilettes doit être nettoyé régulièrement. N'utilisez pas de nettoyants abrasifs ni caustiques. produits chimiques.

- Nettoyez les surfaces extérieures de ces toilettes avec de l'eau et un détergent doux. Rincez abondamment.
- Pour nettoyer la cuvette des toilettes, assurez-vous d'abord qu'elle est bien fixée afin d'éviter toute fuite. Ouvrez le volet coulissant .
- Nettoyez la vanne et toutes les surfaces avec un nettoyant pour toilettes et une brosse. Vaporisez ou rincez .
- Utilisez le bouton/la poignée de chasse d'eau. Une fois le rinçage terminé, videz le réservoir à déchets comme décrit. au-dessus de.
- Vérifiez entre chaque utilisation que les différentes parties de ces toilettes ne présentent aucun signe de desserrage, d'usure ou de dommage.

VÉRIFICATION ET STOCKAGE

Resserrer, réparer ou remplacer toute pièce défectueuse avant toute utilisation ultérieure.

- Pour entreposer ces toilettes, videz complètement le réservoir à déchets et le réservoir d'eau. Nettoyez tout .
- Réservoirs et surfaces comme décrit ci-dessus. Stocker dans un endroit bien ventilé, à l'abri de la lumière directe du soleil. et la pluie.

APPLICATION

Votre meilleur choix pour les activités nautiques, les camping-cars, le camping, les salles de réunion, les soins médicaux, les femmes enceintes, les enfants et les personnes âgées.



Fabricant : Shanghaimuxinmuyeyouxiangongsi

Adresse : Shuangchenglu 803nong11hao1602A-1609shi, baoshanqu, shanghai 200000 CN.
Importé en Australie : SIHAO PTY LTD. 1 ROKEVA STREET, ESTWOOD NSW 2122, Australie
Importé aux États-Unis : Sanven Technology Ltd., Suite 250, 9166 Anaheim Place, Rancho Cucamonga, CA 91730

UK REP

YH CONSULTING LIMITED.
C/O YH Consulting Limited Office 147,
Centurion House, London Road,
Staines-upon-Thames, Surrey, TW18 4AX

EC REP

E-CrossStu GmbH
Mainzer Landstr.69,
60329 Frankfurt am Main.



VEVOR

Upgrade · The Home Creator Way

Tragbare Toilette

Modell: Luftpumpe 20L

VEVOR
Upgrade·The Home Creator Way

Portable Toilet

MODELL: Luftpumpe 20L



< Abbildung dient nur als Referenz >

Dies ist die Originalanleitung. Bitte lesen Sie die gesamte Bedienungsanleitung vor der Inbetriebnahme sorgfältig durch. VEVOR behält sich die Auslegung der Bedienungsanleitung vor. Das Aussehen des Produkts kann von dem gelieferten Produkt abweichen. Wir bitten um Verständnis, dass wir Sie nicht erneut über etwaige Technologie- oder Software-Updates informieren werden .

WICHTIGE SICHERHEITSVORKEHRUNGEN



WARNUNG: Lesen und verstehen Sie diese Bedienungsanleitung vollständig, bevor Sie dieses Produkt in Betrieb nehmen oder warten. Die Nichtbeachtung dieser Warnhinweise und Anweisungen kann zu Verletzungen oder Sachschäden führen.

- das Produkt alleine benutzen. Dieses Produkt ist kein Spielzeug. Erlauben Sie Kindern nicht, damit zu spielen . Von scharfen Spitzen, Klingen und anderen Gegenständen fernhalten .
- Von offenem Feuer fernhalten. Dieses Produkt entzündet sich und brennt, wenn es mit offenem Feuer in Berührung kommt.
- **Installationshinweise .**

1. Die Installation darf nur gemäß dieser Anleitung erfolgen. Unsachgemäße Montage kann Gefahren bergen.
2. Halten Sie den Installationsbereich sauber und gut beleuchtet.
3. Halten Sie Unbeteiligte während der Versammlung vom Bereich fern.
4 . Installieren Sie das Gerät nicht, wenn Sie müde sind oder unter dem Einfluss von Alkohol, Drogen oder Medikamenten stehen.
5 . Die Produktleistungskapazitäten gelten nur für ordnungsgemäß und vollständig installierte Produkte .
6. Weitere Informationen zu den auf den folgenden Seiten aufgeführten Teilen finden Sie in der Montagezeichnung dieser Anleitung. Packen Sie alle Teile in einem sauberen Arbeitsbereich aus und trennen Sie sie. Bewahren Sie Kleinteile außerhalb der Reichweite von Kindern auf.

⚠ Warnung!

- Diese Toilette darf NICHT auf geneigtem oder unebenem Untergrund benutzt werden.
- Benutzen Sie diese Toilette nicht, wenn sie beschädigt ist oder nicht richtig funktioniert. Reparieren oder ersetzen Sie abgenutzte oder defekte Teile. Teile vor weiterer Verwendung.
- Benutzen Sie IMMER den Toilettensitz. Sitzen Sie nicht mittig oder direkt am Rand. von Der Spülkasten kann Schäden oder Verletzungen verursachen.
- Diese Toilette darf zu keiner Zeit betreten werden.

- Lehnen Sie sich NICHT an die Rückenlehne dieser Toilette.

BEWAHREN SIE DIESE ANWEISUNGEN AUF

SPEZIFIKATIONEN

Modell	Luftpumpe 20L	
Frischwassertank	1 2 L(3.2 gal)	
Abfallbehälter	20 L (5,3 gal)	
Gewichtskapazität	150 kg (330 lbs)	
Material	PP, ABS, HDPE	
Größe (L*B*H)	435 × 355 × 430 mm	
Das Paket beinhaltet	1 x Tragbare Toilette	
	1 x Aufbewahrungstasche, 1 x tragbare Toilette	
	1 x Bedienungsanleitung	

STRUKTURELL

NEIN.	Name
1	Toilettendeckel
2	Toilettensitz
3	Wassereinfülldeckel
4	Spülkasten
5	Toilettenpumpe
6	Zugstange
7	Schieberventil
8	Auslassventil
9	Füllstandsanzeiger

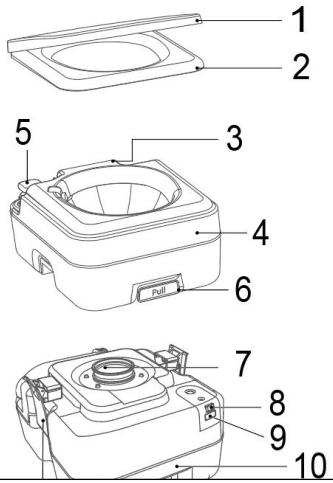

10	Abwassertank	
11	Abnehmbarer Verschluss	

TIPPS



Water tank display when the water is full, it will turn red



Press to release air easy to operate

MONTAGE

1. Stellen Sie den Abfalltank auf eine feste und ebene Fläche.
2. Montieren Sie den Hauptkörper auf dem Schieberventil des Abwassertanks.

Sichern Sie den Hauptkörper, indem Sie seine Verschlüsse in die entsprechenden Schlitze des Abfallbehälters einrasten lassen.

BETRIEB

1. Entfernen Sie den Deckel des Wasserbehälters und füllen Sie ihn mit sauberem Wasser. Die Markierung „Max. Wasserstand“ darf nicht überschritten werden . Setzen Sie den Deckel wieder auf und schrauben Sie ihn fest.
2. Öffnen Sie das Schieberventil, indem Sie die Stange an der Rückseite des Abwassertanks herausziehen.
3. Benutzen Sie die Toilette in gewohnter Weise.
4. Spülen Sie die Toilettenschüssel aus. Bei Modellen mit Spülknopf drücken Sie diesen so oft wie nötig. Bei Modellen mit Spülhebel ziehen Sie diesen zum Spülen nach oben und drücken ihn anschließend nach unten. vollständig, um das Spülen zu stoppen.

Schließen Sie den Schieber, indem Sie seine Stange zurückschieben.





Pull the lever to draw water ank



Press the pump to flush water



WARTUNG

Entleeren des Abfalltanks

Der Abfallbehälter sollte geleert werden, wenn sich der Abfall bis auf etwa 2 cm (0,8 Zoll) unterhalb des Schieberventils angesammelt hat.

1. Schließen Sie den Schieber vollständig, indem Sie seine Stange hineindrücken.
2. Entfernen Sie die Verschlüsse und nehmen Sie den Hauptkörper heraus.
3. Bringen Sie den Abwassertank zu einer festen Toilette oder einem anderen dafür vorgesehenen sicheren Entsorgungsort.

Entsorgungsstelle für menschliche Abfälle. Schrauben Sie den Auslassverschluss ab und schütten Sie die angesammelten Abfälle in die Anlage.

4. Spülen Sie den Abwassertank mit sauberem Wasser aus. Schütten Sie dieses Wasser in dieselbe Entsorgungseinrichtung wie zuvor.

in Schritt 3.

5. Setzen Sie den Auslassdeckel des Abwassertanks wieder auf und schrauben Sie ihn fest.

6. Bauen Sie die Toilette wieder wie zuvor zusammen.

REINIGUNG

Die Außenseite dieser Toilette sollte regelmäßig gereinigt werden. Verwenden Sie keine Scheuermittel oder ätzende Substanzen. Chemikalien.

- Reinigen Sie die Außenflächen dieser Toilette mit Wasser und einem milden Reinigungsmittel. Anschließend gründlich abspülen.
- Um die Toilettenschüssel zu reinigen, vergewissern Sie sich zunächst, dass sie fest sitzt, damit nichts auslaufen kann. Öffnen Sie den Schieber .
- Ventil und alle Oberflächen mit einem beliebigen WC-Reiniger und einer WC-Bürste reinigen. Mit Spülmittel absprühen oder abspülen .
- Betätigen Sie dazu die Spültaste/den Spülgriff. Nach dem Spülen leeren Sie den Abwassertank wie beschrieben. über.
- Überprüfen Sie die Teile dieser Toilette zwischen den Benutzungen auf Anzeichen von Lockerung, Verschleiß oder Beschädigung.

ÜBERPRÜFUNG UND LAGERUNG

Vor der weiteren Verwendung müssen alle problematischen Teile festgezogen, repariert oder ersetzt werden.

- Um diese Toilette einzulagern, entleeren Sie sowohl den Abwassertank als auch den Wasserbehälter vollständig. Reinigen Sie alles gründlich .
- Tanks und Oberflächen wie oben beschrieben reinigen. An einem gut belüfteten Ort und vor direkter Sonneneinstrahlung geschützt lagern. und Regen.

ANWENDUNG

Ihre beste Wahl für Marine, Wohnmobile, Camping, Konferenzräume, medizinische Versorgung, Schwangere, Kinder und Senioren.



Hersteller: Shanghaimuxinmuyeyouxiangongsi
Adresse: Shuangchenglu 803nong11hao1602A-1609shi, baoshanqu, Shanghai 200000 CN.
Importiert nach Australien: SIHAO PTY LTD. 1 ROKEVA STREET, EASTWOOD NSW 2122, Australien
Importiert in die USA: Sanven Technology Ltd. Suite 250, 9166 Anaheim Place, Rancho Cucamonga, CA 91730

UK REP

YH CONSULTING LIMITED.
C/O YH Consulting Limited Office 147,
Centurion House, London Road,
Staines-upon-Thames, Surrey, TW18 4AX

EC REP

E-CrossStu GmbH
Mainzer Landstr.69,
60329 Frankfurt am Main.



VEVOR

Upgrade · The Home Creator Way

Toaleta przenośna

Model: Pompa powietrza 20L

VEVOR
Upgrade·The Home Creator Way

Portable Toilet

MODEL: Pompa powietrza ump20L



< Zdjęcie tylko w celach poglądowych >

To jest oryginalna instrukcja obsługi. Przed użyciem prosimy o dokładne zapoznanie się z treścią instrukcji. Firma VEVOR zastrzega sobie prawo do jednoznacznej interpretacji niniejszej instrukcji obsługi. Wygląd produktu zależy od stanu, w jakim go otrzymali Państwo. Prosimy o wyrozumiałość, ale nie będziemy Państwa ponownie informować o aktualizacjach technologicznych lub oprogramowania naszego produktu.

WAŻNE ZABEZPIECZENIA



OSTRZEŻENIE: Przed rozpoczęciem użytkowania lub serwisowania produktu należy przeczytać i zrozumieć całą instrukcję. Nieprzestrzeganie tych ostrzeżeń i instrukcji może spowodować obrażenia ciała lub uszkodzenie cennego mienia.

- Unikaj używania produktu przez dzieci bez opieki . Produkt nie jest zabawką. Nie pozwalaj dzieciom bawić się nim . Trzymać z dala od ostrych punktów, ostrzy i innych przedmiotów .
- Trzymać z dala od otwartego ognia. Produkt zapali się i spali w przypadku kontaktu z otwartym ogniem.
- **Środki ostrożności podczas instalacji .**

1. Montaż należy przeprowadzać wyłącznie zgodnie z niniejszą instrukcją. Nieprawidłowy montaż może stwarzać zagrożenie.
2. Utrzymuj miejsce instalacji w czystości i zapewnij dobre oświetlenie.
3. Podczas montażu nie dopuść, aby osoby postronne znajdowały się w pobliżu miejsca montażu.
4 . Nie należy dokonywać montażu, gdy jest się zmęczonym lub pod wpływem alkoholu, narkotyków lub leków.
5 . Możliwości produktu dotyczą wyłącznie produktów zainstalowanych prawidłowo i w całości .
6. Aby uzyskać dodatkowe informacje dotyczące części wymienionych na kolejnych stronach, zapoznaj się ze schematem montażu w niniejszej instrukcji. Rozpakuj i rozdziel wszystkie części w czystym miejscu pracy. Małe części zamienne przechowuj poza zasięgiem dzieci.

⚠ Ostrzeżenie!

- NIE używaj tej toalety na pochyłym lub nierównym podłożu.
- NIE UŻYWAJ tej toalety, jeśli jest uszkodzona lub działa nieprawidłowo. Napraw lub wymień zużytą lub zepsutą. części przed dalszym użyciem.
- Zawsze używaj deski sedesowej, siadając na tej toalecie. Siedząc niecentralnie lub bezpośrednio na krawędzi. z zbiornik spłuczki może spowodować uszkodzenie lub obrażenia ciała.

- NIE stawaj na tej toalecie pod żadnym pozorem.
- NIE opieraj się o oparcie tej toalety.

ZACHOWAJ TE INSTRUKCJE

SPECYFIKACJE

Model	Pompa powietrza 20L	
Zbiornik na świeżą wodę	1 2 L(3,2 dziewczyna)	
Zbiornik na odpady	20 litrów (5,3 dziewczyna)	
Nośność	150 kg (330 funtów)	
Tworzywo	PP, ABS, HDPE	
Rozmiar (dł.*szer.*wys.)	435 × 355 × 430 mm	
Pakiet zawiera	1 x przenośna toaleta	
	1 x Torba do przechowywania 1 x Toaleta przenośna	
	1 x Instrukcja obsługi	

STRUKTURALNY

NIE.	Nazwa
1	Toaleta Li d
2	Deska sedesowa
3	Korek wlewu wody
4	Zbiornik spłukujący
5	Pompa toaletowa
6	Drążek pociągowy
7	Zawór suwakowy
8	Zawór wydechowy

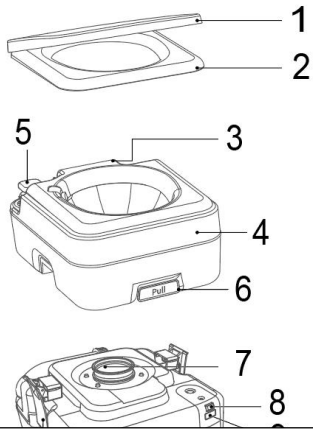

9	Wskaźnik poziomu	
10	Zbiornik na odpady	
11	Odłączany zatrzask	

PORADY



Water tank display when the water is full, it will turn red



Press to release air easy to operate

MONTAŻ

1. Ustaw zbiornik na odpady na stabilnej i równej powierzchni.
2. Zamontuj korpus główny na suwaku zaworu zbiornika na odpady.

Zabezpiecz główną część korpusu, dopasowując jej zatrzaski do odpowiednich gniazd w zbiorniku na odpady.

DZIAŁANIE

1. Zdejmij korek zbiornika na wodę i napełnij go czystą wodą. NIE PRZEKRACZAJ linii „Maksymalny poziom wody ” . Załóż korek, wkręcając go na miejsce.
2. Otwórz zawór suwakowy, pociągając za pręt z tyłu zbiornika na odpady.
3. Korzystaj z toalety w standardowy sposób.
4. Opłucz miskę. W przypadku modeli wyposażonych w przycisk spłukiwania, naciskaj go tyle razy, ile potrzeba. W przypadku modeli wyposażonych w uchwyt spłuczki, należy pociągnąć go do góry, aby spłukać miskę, a następnie nacisnąć go w dół aby całkowicie zatrzymać spłukiwanie.

Zamknij zawór suwakowy wsuwając jego pręt z powrotem.





Pull the lever to draw water ank



Press the pump to flush water



KONSERWACJA

Opróżnianie zbiornika na odpady

Zbiornik na odpady należy opróżnić, gdy wysokość nagromadzonej zanieczyszczenia wyniesie około 2 cm (0,8 cala) poniżej zaworu suwakowego.

1. Zamknij całkowicie zawór suwakowy, wsuwając jego pręt.
2. Zdejmij zatrzaski i wyjmij korpus główny.
3. Przenieś zbiornik na odpady do stałej toalety lub innego miejsca wyznaczonego jako bezpieczne miejsce utylizacji.

miejsce na ludzkie odchody. Odkręć korek wylotowy i wylej zgromadzone odchody do środka.

4. Wypłucz zbiornik na ścieki czystą wodą. Wylej tę wodę do tego samego pojemnika na odpady, co

w kroku 3.

5. Załóż z powrotem korek spustowy zbiornika na odpady, przykręcając go na miejsce.
6. Złóż toaletę ponownie w sposób poprzednio opisany.

CZYSZCZENIE

Zewnętrzną część tej toalety należy regularnie czyścić. Nie należy używać środków ściernych ani żrących. chemikalia.

- Wyczyść zewnętrzne powierzchnie tej toalety wodą z dodatkiem łagodnego detergentu. Spłucz.
- Aby wyczyścić muszlę klozetową, najpierw upewnij się, że jest dobrze zamocowana, aby nic nie przeciekało. Otwórz suwak .
- Zawór i wyczyść wszystkie powierzchnie dowolnym środkiem do czyszczenia toalet i szczotką do WC. Spryskaj lub spłucz .
- Opróżnij go za pomocą przycisku/uchwytu spłuczki. Po zakończeniu płukania opróżnij zbiornik na ścieki zgodnie z opisem. powyżej.
- Sprawdź, czy poszczególne części toalety nie są poluzowane, zużyte lub uszkodzone pomiędzy użyciami.

SPRAWDZANIE I PRZECHOWYWANIE

Przed ponownym użyciem należy dokręcić, naprawić lub wymienić wszelkie wadliwe części.

- Aby schować tę toaletę, należy całkowicie opróżnić zbiornik na ścieki i zbiornik na wodę. Wyczyść wszystko .
- zbiorniki i powierzchnie, jak opisano powyżej. Przechowywać w dobrze wentylowanym miejscu, z dala od bezpośredniego światła słonecznego. i deszcz.

APLIKACJA

Najlepszy wybór dla potrzeb łodzi, kamperów, kempingów, sal konferencyjnych, opieki medycznej, kobiet w ciąży, dzieci i osób starszych.



Producent: Shanghaimuxinmuyeyouxiangongsi
Adres: Shuangchenglu 803nong11hao1602A-1609shi, baoshanqu, szanghaj 200000 CN.
Importowane do Australii: SIHAO PTY LTD. 1 ROKEVA STREETEASTWOOD NSW 2122 Australia

Importowane do USA: Sanven Technology Ltd. Suite 250, 9166 Anaheim Place, Rancho Cucamonga, CA 91730

UK REP

YH CONSULTING LIMITED.
C/O YH Consulting Limited Office 147,
Centurion House, London Road,
Staines-upon-Thames, Surrey, TW18 4AX

EC REP

E-CrossStu GmbH
Mainzer Landstr.69,
60329 Frankfurt am Main.



VEVOR

Upgrade · The Home Creator Way

Draagbaar toilet

Model: Luchtpomp 20L

VEVOR
Upgrade·The Home Creator Way

Portable Toilet

MODEL: Luchtpomp 20L



< Afbeelding dient alleen ter referentie >

Dit is de originele handleiding. Lees alle instructies in de handleiding zorgvuldig door voordat u het product in gebruik neemt. VEVOR behoudt zich het recht voor om de gebruikershandleiding anders te interpreteren. Het uiterlijk van het product kan afwijken van het product dat u ontvangt. Wij zullen u niet opnieuw informeren over eventuele technologische of software-updates voor ons product.

BELANGRIJKE VEILIGHEIDSMAATREGELEN



WAARSCHUWING: Lees en begrijp deze hele handleiding voordat u dit product gebruikt of onderhoudt. Het niet opvolgen van deze waarschuwingen en instructies kan leiden tot persoonlijk letsel of schade aan waardevolle eigendommen.

- dit product alleen gebruiken ; dit product is geen speelgoed. Laat kinderen er niet mee spelen . Houd het uit de buurt van scherpe punten, messen en andere voorwerpen .
- Verwijderd houden van open vuur. Dit product zal ontbranden en verbranden bij contact met open vuur.
- **Installatievoorzorgsmaatregelen .**

1. Installatie uitsluitend volgens deze instructies. Onjuiste montage kan gevaarlijke situaties veroorzaken.
2. Zorg ervoor dat de installatieruimte schoon en goed verlicht is.
3. Houd omstanders uit de buurt tijdens de bijeenkomst.
4 . Niet installeren wanneer u moe bent of onder invloed bent van alcohol, drugs of medicijnen.
5 . De productfunctionaliteiten gelden alleen voor producten die correct en volledig zijn geïnstalleerd .
6. Raadpleeg voor meer informatie over de onderdelen die op de volgende pagina's worden vermeld, het montageschema in deze handleiding. Pak alle onderdelen uit en sorteer ze in een schone werkruimte. Houd kleine reserveonderdelen buiten het bereik van kinderen.

⚠ Waarschuwing!

- Gebruik dit toilet NIET op een hellende of oneffen ondergrond.
- Gebruik dit toilet NIET als het beschadigd is of niet goed functioneert. Repareer of vervang versleten of kapotte onderdelen. onderdelen vóór verder gebruik.
- Gebruik ALTIJD de bril wanneer u op dit toilet zit. Ga niet in het midden zitten of direct op de rand. van Het doorspoelreservoir kan schade of letsel veroorzaken.
- Ga in geen geval op dit toilet staan.
- Leun NIET tegen de rugleuning van dit toilet.

BEWAAR DEZE INSTRUCTIES

SPECIFICATIES

Model	Luchtpomp 20L	
Zoetwatertank	1 2 L(3.2 gal)	
Afvalwateropslagtank	20 L (5,3) gal)	
Draagvermogen	150 kg (330 lbs)	
Materiaal	PP, ABS, HDPE	
Afmetingen (L*B*H)	435 × 355 × 430 mm	
Het pakket bevat	1 x Draagbaar toilet	
	1 x Opbergtas 1 x Draagbaar toilet	
	1 x Gebruikershandleiding	

STRUCTUREEL

Nee.	Naam
1	Toilet Li d
2	Toiletbril
3	Vuldop voor water
4	Spoeltank
5	Toiletpomp
6	Trekstang
7	Schuifklep
8	Uitlaatklep
9	Niveau-indicator
10	Afvaltank

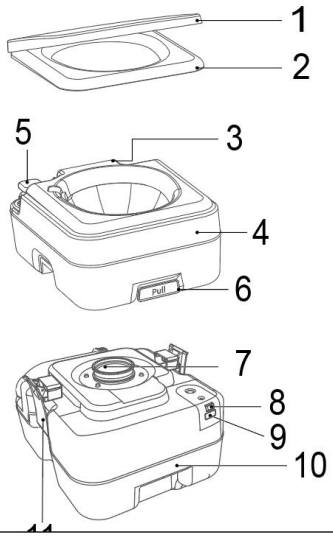

11	Afneembare vergrendeling	

TIPS



Water tank display when the water is full, it will turn red



Press to release air easy to operate

MONTAGE

1. Plaats de afvaltank op een stevige en vlakke ondergrond.
2. Monteer het hoofdgedeelte op de schuifklep van de afvaltank.

Bevestig het hoofdgedeelte door de vergrendelingen in de bijbehorende gleuven van de afvaltank te steken.

OPERATIE

1. Verwijder de dop van het waterreservoir en vul het met schoon water. Overschrijd de markering "Max. Water Level " NIET . Plaats de dop terug en draai deze vast.
2. Open de schuifklep door aan de stang aan de achterkant van de afvaltank te trekken.
3. Gebruik het toilet op de gebruikelijke manier.
4. Spoel de toiletpot. Bij modellen met een spoelknop drukt u deze zo vaak in als nodig is. Bij modellen met een spoelhendel: trek deze omhoog om de toiletpot door te spoelen en duw hem vervolgens weer naar beneden. Om het doorspoelen volledig te stoppen.

Sluit de schuifklep door de stang terug te duwen.





Pull the lever to draw water ank



Press the pump to flush water



ONDERHOUD

Het legen van de afvaltank

De afvaltank moet worden geleegd wanneer het afval zich tot ongeveer 2 cm onder de schuifklep heeft opgehoopt.

1. Sluit de schuifklep volledig door de stang naar binnen te duwen.
2. Verwijder de vergrendelingen en haal het hoofdgedeelte eruit.
3. Breng de afvaltank naar een permanent toilet of een andere locatie die is aangewezen als veilige afvalverwerkingslocatie.

Inzamelpunt voor menselijk afval. Draai de uitlaatdop los en giet het verzamelde afval in de faciliteit.

4. Spoel de afvaltank met schoon water. Giet dit water in dezelfde afvalverwerkingsinstallatie als

in stap 3.

5. Plaats de uitlaatdop van de afvalwatertank terug en schroef deze vast.
6. Monteer het toilet weer zoals voorheen.

SCHOONMAAK

De buitenkant van dit toilet moet regelmatig worden schoongemaakt.

Gebruik geen schurende of bijtende reinigingsmiddelen. chemicaliën.

- Reinig de buitenkant van dit toilet met water en een mild reinigingsmiddel. Spoel het daarna goed af.
- Om de toiletpot schoon te maken, moet u er eerst voor zorgen dat deze goed vastzit, zodat er niets kan lekken. Schuif de pot open .
- Ontlucht het ventiel en reinig alle oppervlakken met een toiletreiniger en een toiletborstel. Spuit het schoon of spoel het af .
- Gebruik hiervoor de spoelknop/hendel. Nadat het spoelen is voltooid, leegt u de afvaltank zoals beschreven. boven.
- Controleer de onderdelen van dit toilet tussen de gebruiksbeurten door op loszittende onderdelen, slijtage of beschadigingen.

CONTROLE EN OPSLAG

Draai eventuele defecte onderdelen vast, repareer ze of vervang ze voordat u het apparaat verder gebruikt.

- Om dit toilet op te bergen, dient u zowel de afvaltank als het waterreservoir volledig te legen. Maak alles schoon .
- Tanks en oppervlakken zoals hierboven beschreven. Bewaar op een goed geventileerde plaats, uit de buurt van direct zonlicht. en regen.

SOLLICITATIE

De beste keuze voor watersport, campers, kamperen, vergaderruimtes, medische zorg, zwangere vrouwen, kinderen en ouderen.



Fabrikant: Shanghaimuxinmuyeyouxiangongsi
Adres: Shuangchenglu 803nong11hao1602A-1609shi, baoshanqu, shanghai 200000 CN.
Geïmporteerd naar Australië: SIHAO PTY LTD. 1 ROKEVA STREET, EASTWOOD NSW 2122 Australië
Geïmporteerd naar de VS: Sanven Technology Ltd. Suite 250, 9166 Anaheim Place, Rancho Cucamonga, CA 91730

UK	REP

YH CONSULTING LIMITED.
C/O YH Consulting Limited Office 147,
Centurion House, London Road,
Staines-upon-Thames, Surrey, TW18 4AX

EC	REP

E-CrossStu GmbH
Mainzer Landstr.69,
60329 Frankfurt am Main.



VEVOR

Upgrade · The Home Creator Way

Bärbar toalett

Modell: Luftpump 20L

VEVOR
Upgrade·The Home Creator Way

Portable Toilet

MODELL: Luftpump 20L



< Bilden är endast för referens >

Detta är originalinstruktionerna, vänligen läs alla instruktioner noggrant innan du använder produkten. VEVOR förbehåller sig en tydlig tolkning av vår användarmanual. Produktens utseende ska vara beroende av den produkt du mottagit. Vi ber om ursäkt för att vi inte kommer att informera dig igen om det finns några teknik- eller programuppdateringar för vår produkt.

VIKTIGA SÄKERHETSÅTGÄRDER



VARNING: Läs och förstå hela denna manual innan du använder eller utför service på denna produkt. Underlåtenhet att följa dessa varningar och instruktioner kan orsaka personskador eller skador på värdefull egendom.

- Undvik att barn använder produkten ensamma och produkten är inte en leksak. Låt inte barn leka med den . Håll borta från vassa spetsar, knivar och andra föremål .
- Förvaras åtskilt från öppen låga. Produkten antänds och brinner om den kommer i kontakt med öppen låga.
- **Installationsförsiktighetsåtgärder .**

1. Installation endast enligt dessa instruktioner. Felaktig montering kan skapa risker.
2. Håll installationsområdet rent och väl upplyst.
3. Håll åskådare borta från området under monteringen.
4 . Installera inte när du är trött eller påverkad av alkohol, droger eller mediciner.
5 . Produktegenskaperna gäller endast korrekt och fullständigt installerade produkter .
6. För ytterligare information om delarna som listas på följande sidor, se monteringsschemat i denna manual. Packa upp och separera alla delar på en ren arbetsyta. Förvara små reservdelar utom räckhåll för barn.

⚠ Varning!

- ANVÄND INTE denna toalett på lutande eller ojämnt underlag.
- ANVÄND INTE denna toalett om den är skadad eller inte fungerar som den ska. Reparera eller byt ut sliten eller trasig. delar före vidare användning.
- Använd ALLTID sitsen när du sitter på denna toalett. Sitter utanför mitten eller direkt på kanten av spoltanken kan orsaka skador eller personskador.
- Stå INTE på denna toalett någon gång.
- Luta dig INTE mot ryggstödet på denna toalett.

SPARA DESSA INSTRUKTIONER

SPECIFIKATIONER

Modell	Luftpump 20L	
Färskvattentank	1 2 l (3,2 tjej)	
Avfallsbehållare	20 liter (5,3 tjej)	
Viktkapacitet	150 kg (330 lbs)	
Material	PP, ABS, HDPE	
Storlek (L*B*H)	435 × 355 × 430 mm	
Paketet inkluderar	1 x Bärbar toalett	
	1 x Förvaringsväska 1 x Bärbar toalett	
	1 x Ägarmanual	

STRUKTURELL

Inga.	Namn
1	Toalettlock
2	Toalettsits
3	Vattenpåfyllningslock
4	Spoltank
5	Toalettpump
6	Dragstång
7	Skjutventil
8	Avgasventil
9	Nivåindikator
10	Avfallstank
11	Avtagbar spärr

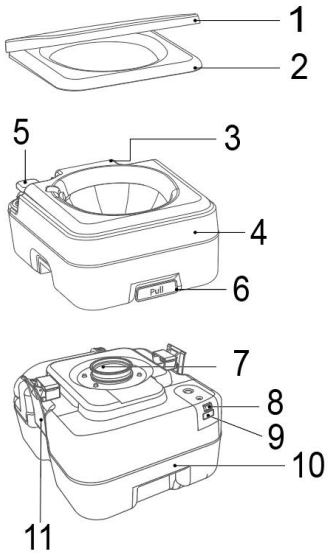

TIPS



Water tank display when the water is full, it will turn red



Press to release air easy to operate

MONTERING

1. Placera avfallstanken på en fast och jämn yta.
2. Montera huvuddelen på avfallstankens slidventil.

Fäst huvuddelen genom att montera dess spärrar i motsvarande spår i avfallstanken.

DRIFT

1. Ta bort vattenbehållarens lock och fyll det med rent vatten. Överskrid INTE linjen "Max. vattennivå ". Sätt tillbaka locket genom att skruva fast det.
2. Öppna slidventilen genom att dra i stången på baksidan av avfallstanken.
3. Använd toaletten på vanligt sätt.
4. Skölj skålen. För modeller utrustade med spolknapp, tryck på den så många gånger som behövs. För modeller utrustade med spolhandtag, dra det uppåt för att spola skålen och tryck det nedåt. helt för att stoppa spolningen.

Stäng slidventilen genom att trycka tillbaka dess stången.



Pour water into the water tank



Open the handle when using the toilet



Pull the lever to draw water



Press the pump to flush water

UNDERHÅLL

Tömma avfallstanken

Avfallstanken bör tömmas när avfallet har samlats till cirka 2 cm (0,8 tum) under slidventilen.

1. Stäng slidventilen helt genom att trycka in dess stång.
2. Ta bort spärrarna och ta bort huvuddelen.
3. Bär avfallstanken till en permanent toalett eller annan plats som utsetts för säker avfallshantering.

plats för mänskligt avfall. Skruva av utloppslocket och häll ut ansamlat avfall i anläggningen.

4. Skölj avfallstanken med rent vatten. Häll ut vattnet i samma avfallsanläggning som

i steg 3.

5. Sätt tillbaka avloppslocket på avfallstanken genom att skruva fast det.
6. Montera tillbaka toaletten som tidigare.

RENGÖRING

Utsidan av denna toalett bör rengöras regelbundet. Använd inte slipande rengöringsmedel eller frätande medel. kemikalier.

- Rengör toalettens utsida med vatten och milt rengöringsmedel. Skölj rent.
- För att rengöra toalettstolen, se först till att den är ordentligt fastsatt så att ingenting läcker. Öppna skenan .
- ventilen och rengör alla ytor med valfritt toalettrengöringsmedel och en toalettborste. Spraya rent eller skölj .

- den med hjälp av spolknappen/handtaget. Töm avfallstanken enligt beskrivningen efter att du har sköljt. ovan.
- Kontrollera toalettens delar för tecken på löshet, slitage eller skador mellan användningarna.

KONTROLL OCH FÖRVARING

Dra åt, reparera eller byt ut eventuella problematiska delar före vidare användning.

- För att förvara toaletten, töm både avloppstanken och vattenbehållaren helt. Rengör alla .
- tankar och ytor enligt beskrivningen ovan. Förvara på en välventilerad plats, skyddad från direkt solljus och regn.

ANSÖKAN

Ditt bästa val för marin, husbil, camping, styrelserum, sjukvård, gravida kvinnor, barn och äldre.



Tillverkare: Shanghaimuxinmuyeyouxiangongsi
Adress: Shuangchenglu 803nong11hao1602A-1609shi, baoshanqu, shanghai 200000 CN.
Importerad till Australien: SIHAO PTY LTD. 1 ROKEVA STREETEASTWOOD NSW 2122 Australien
Importerad till USA: Sanven Technology Ltd. Suite 250, 9166 Anaheim Place, Rancho Cucamonga, CA 91730

UK	REP

YH CONSULTING LIMITED.
C/O YH Consulting Limited Office 147,
Centurion House, London Road,
Staines-upon-Thames, Surrey, TW18 4AX

EC	REP

E-CrossStu GmbH
Mainzer Landstr.69,
60329 Frankfurt am Main.



VEVOR

Upgrade · The Home Creator Way

Baño portátil

Modelo: Bomba de aire de 20 l

VEVOR
Upgrade·The Home Creator Way

Portable Toilet

MODELO: Bomba de aire 20L



< Imagen solo como referencia >

Estas son las instrucciones originales; lea atentamente todas las instrucciones del manual antes de utilizarlo. VEVOR se reserva el derecho de interpretar su manual de usuario. La apariencia del producto dependerá del producto que haya recibido. Le rogamos que nos disculpe si no le informamos de nuevo si hay actualizaciones tecnológicas o de software en nuestro producto.

MEDIDAS DE SEGURIDAD IMPORTANTES



ADVERTENCIA: Lea y comprenda este manual completo antes de operar o realizar cualquier mantenimiento a este producto. El incumplimiento de estas advertencias e instrucciones puede causar lesiones personales o daños a bienes valiosos.

- Evite que los niños utilicen el producto solos . Este producto no es un juguete. No permita que los niños jueguen con él . Mantener alejado de puntas afiladas, cuchillas y otros elementos .
- Mantener alejado de llamas abiertas. Este producto puede inflamarse y arder si entra en contacto con una llama abierta.
- **Precauciones de instalación .**

1. Instale únicamente según estas instrucciones. Un montaje incorrecto puede causar peligros.
2. Mantenga el área de instalación limpia y bien iluminada.
3. Mantenga a los transeúntes fuera del área durante el montaje.
4 . No lo instale cuando esté cansado o bajo la influencia de alcohol, drogas o medicamentos.
5 . Las capacidades del producto se aplican únicamente a productos instalados de forma correcta y completa .
6. Para obtener más información sobre las piezas que se enumeran en las páginas siguientes, consulte el diagrama de montaje de este manual. Desembale y separe todas las piezas en un área de trabajo limpia. Mantenga las piezas de repuesto pequeñas fuera del alcance de los niños.

⚠ ¡Advertencia!

- NO utilice este inodoro en terrenos inclinados o irregulares.
- NO utilice este inodoro si está dañado o no funciona correctamente. Repare o reemplace el inodoro si está desgastado o roto. piezas antes de volver a utilizarlas.
- SIEMPRE use el asiento al sentarse en este inodoro. Sentarse descentrado o directamente en el borde... de El tanque de descarga puede causar daños o lesiones personales.
- NO se pare sobre este inodoro en ningún momento.

- NO se apoye en el respaldo de este inodoro.

GUARDE ESTAS INSTRUCCIONES

PRESUPUESTO

Modelo	Bomba de aire de 20 l	
Tanque de agua dulce	1 2 L (3,2 chica)	
Tanque de almacenamiento de residuos	20 litros (5,3 chica)	
Capacidad de peso	150 kg (330 libras)	
Material	PP, ABS, HDPE	
Tamaño (largo x ancho x alto)	435 × 355 × 430 mm	
El paquete incluye	1 x baño portátil	
	1 x Bolsa de almacenamiento 1 x Inodoro portátil	
	1 x Manual del propietario	

ESTRUCTURAL

No.	Nombre
1	Tapa del inodoro
2	Asiento de tocador
3	Tapa de llenado de agua
4	Tanque de descarga
5	Bomba de inodoro
6	Varilla de tracción
7	Válvula deslizante
8	Válvula de escape
9	Indicador de nivel

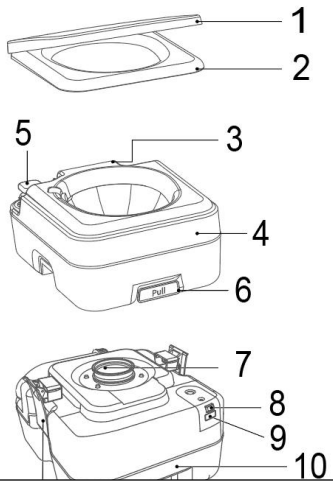

10	Tanque de desechos	
11	Pestillo desmontable	

CONSEJOS



Water tank display when the water is full, it will turn red



Press to release air easy to operate

ASAMBLEA

1. Coloque el tanque de desechos sobre una superficie firme y nivelada.
2. Monte el cuerpo principal en la válvula deslizante del tanque de desechos.

Asegure el cuerpo principal encajando sus pestillos en las ranuras correspondientes del tanque de desechos.

OPERACIÓN

1. Retire la tapa del depósito de agua y llénela con agua limpia. NO exceda la línea de "Nivel máximo de agua " . Vuelva a colocar la tapa, enroscándola en su lugar.
2. Abra la válvula corrediza tirando de la varilla en la parte posterior del tanque de desechos.
3. Utilice el baño de la manera habitual.
4. Enjuague la taza. En los modelos con botón de descarga, presiónelo tantas veces como sea necesario. Para los modelos equipados con manija de descarga, tire de ella hacia arriba para descargar la taza y empújela hacia abajo. completamente para detener el enrojecimiento.

Cierre la válvula corrediza empujando su varilla hacia adentro.









MANTENIMIENTO

Vaciado del tanque de residuos

El tanque de desechos debe vaciarse cuando los desechos se acumulan aproximadamente 2 cm (0,8 pulgadas) por debajo de la válvula corrediza.

1. Cierre completamente la válvula corrediza empujando su varilla hacia adentro.
2. Retire los pestillos y retire el cuerpo principal.
3. Lleve el tanque de desechos a un baño permanente u otro lugar designado como un lugar de eliminación seguro.

Depósito para desechos humanos. Desenrosque la tapa de salida y vierta los desechos acumulados en la instalación.

4. Enjuague el tanque de desechos con agua limpia. Vierta esta agua en el mismo vertedero que...

en el paso 3.

5. Vuelva a colocar la tapa de salida del tanque de desechos, atornillándola en su lugar.
6. Vuelva a montar el inodoro como antes.

LIMPIEZA

El exterior de este inodoro debe limpiarse periódicamente. No utilice limpiadores abrasivos ni cáusticos. productos químicos.

- Limpie las superficies externas de este inodoro con agua y un detergente suave. Enjuáguelo.
- Para limpiar la taza del inodoro, primero asegúrese de que esté bien sujeta para que no haya fugas. Abra la corredera .
- Limpie la válvula y todas las superficies con cualquier limpiador de inodoros y un cepillo. Rocíe o enjuague .
- Utilice el botón/manija de descarga. Después de enjuagar, vacíe el depósito de residuos como se describe. arriba.
- Revise las piezas de este inodoro para detectar cualquier signo de holgura, desgaste o daño entre usos.

CONTROL Y ALMACENAMIENTO

Apriete, repare o reemplace cualquier pieza problemática antes de volver a utilizarla.

- Para guardar este inodoro, vacíe completamente el tanque de desechos y el depósito de agua. Limpie todo .
- Tanques y superficies como se describe arriba. Almacenar en un lugar bien ventilado, alejado de la luz solar directa. y lluvia.

SOLICITUD

Su mejor opción para marina, vehículos recreativos, campamentos, salas de juntas, atención médica, mujeres embarazadas, niños y ancianos.



Fabricante: Shanghaimuxinmuyeyouxiangongsi
Dirección: Shuangchenglu 803nong11hao1602A-1609shi, baoshanqu, shanghai 200000 CN.
Importado a AUS: SIHAO PTY LTD. 1 ROKEVA STREET, EASTWOOD, NSW 2122, Australia

Importado a EE. UU.: Sanven Technology Ltd. Suite 250, 9166 Anaheim Place, Rancho Cucamonga, CA 91730

UK	REP

YH CONSULTING LIMITED.
C/O YH Consulting Limited Office 147,
Centurion House, London Road,
Staines-upon-Thames, Surrey, TW18 4AX

EC	REP

E-CrossStu GmbH
Mainzer Landstr.69,
60329 Frankfurt am Main.



VEVOR

Upgrade · The Home Creator Way

Toilette portatile

Modello: Pompa dell'aria 20L

VEVOR
Upgrade·The Home Creator Way

Portable Toilet

MODELLO: Pompa aria 20L



< Immagine solo per riferimento >

Queste sono le istruzioni originali, si prega di leggere attentamente tutte le istruzioni del manuale prima dell'uso. VEVOR si riserva la piena interpretazione del proprio manuale utente. L'aspetto del prodotto dipenderà dal prodotto ricevuto. Vi preghiamo di scusarci se non vi informeremo più in caso di aggiornamenti tecnologici o software sul nostro prodotto.

IMPORTANTI MISURE DI SICUREZZA



AVVERTIMENTO: Leggere attentamente l'intero manuale prima di utilizzare o effettuare la manutenzione del prodotto. La mancata osservanza di queste avvertenze e istruzioni può causare lesioni personali o danni a beni di valore.

- Evitare che i bambini utilizzino il prodotto da soli. Questo prodotto non è un giocattolo. Non permettere ai bambini di giocarci . Tenere lontano da punte affilate, lame e altri oggetti .
- Tenere lontano da fiamme libere. Questo prodotto può incendiarsi e bruciare se messo a contatto con una fiamma libera.
- **Precauzioni per l'installazione .**

1. Installare solo secondo queste istruzioni. Un montaggio improprio può comportare pericoli.
2. Mantenere l'area di installazione pulita e ben illuminata.
3. Tenere gli astanti fuori dall'area durante l'assemblea.
4 . Non installare quando si è stanchi o sotto l'effetto di alcol, droghe o medicinali.
5 . Le funzionalità del prodotto si applicano solo ai prodotti installati correttamente e completamente .
6. Per ulteriori informazioni sui componenti elencati nelle pagine seguenti, fare riferimento allo schema di montaggio di questo manuale. Disimballare e separare tutti i componenti in un'area di lavoro pulita. Tenere i piccoli pezzi di ricambio fuori dalla portata dei bambini.

⚠ Avvertimento!

- NON utilizzare questo WC su terreni inclinati o irregolari.
- NON utilizzare questo WC se è danneggiato o non funziona correttamente. Riparare o sostituire se usurato o rotto. parti prima di un ulteriore utilizzo.
- Utilizzare SEMPRE il sedile quando ci si siede su questo WC. Sedersi fuori centro o direttamente sul bordo Di la cassetta di scarico può causare danni o lesioni personali.
- NON salire mai in piedi su questo water.
- NON appoggiarsi allo schienale di questo WC.

CONSERVARE QUESTE ISTRUZIONI

SPECIFICHE

Modello	Pompa dell'aria 20L	
Serbatoio di acqua dolce	1 2 L(3.2 ragazza)	
Serbatoio di raccolta rifiuti	20 litri (5,3 ragazza)	
Capacità di peso	150 kg (330 libbre)	
Materiale	PP、ABS、HDPE	
Dimensioni (L*W*H)	435 × 355 × 430 mm	
Il pacchetto include	1 x WC portatile	
	1 x Borsa portaoggetti 1 x Toilette portatile	
	1 x Manuale del proprietario	

STRUTTURALE

NO.	Nome
1	Toilette Li d
2	Sedile del water
3	Tappo di riempimento dell'acqua
4	Cassetta di scarico
5	Pompa del WC
6	Tirante
7	Valvola a cassetto
8	Valvola di scarico
9	Indicatore di livello

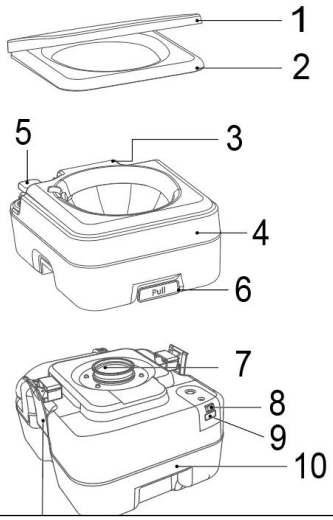

10	Serbatoio di scarico	
11	Fermo staccabile	

SUGGERIMENTI



Water tank display when the water is full, it will turn red



Press to release air easy to operate

ASSEMBLEA

1. Posizionare il serbatoio di scarico su una superficie solida e piana.
2. Montare il corpo principale sulla valvola a cassetto del serbatoio di scarico.

Fissare il corpo principale inserendo i fermi nelle fessure corrispondenti del serbatoio di scarico.

OPERAZIONE

1. Rimuovere il tappo del serbatoio dell'acqua e riempirlo con acqua pulita. NON superare la linea "Livello massimo dell'acqua " . Richiudere il tappo avvitandolo in posizione.
2. Aprire la valvola a cassetto tirando l'asta sul retro del serbatoio di scarico.
3. Utilizzare il bagno in modo normale.
4. Risciacquare la tazza. Per i modelli dotati di pulsante di scarico, premerlo tutte le volte necessarie. Per i modelli dotati di maniglia di scarico, tirarla verso l'alto per scaricare la tazza e spingerla verso il basso completamente per fermare lo scarico.

Chiudere la valvola a cassetto spingendo indietro la sua asta.







MANUTENZIONE

Svuotamento del serbatoio di scarico

Il serbatoio di scarico deve essere svuotato quando i rifiuti si accumulano fino a circa 2 cm (0,8 pollici) sotto la valvola a cassetto.

1. Chiudere completamente la valvola a cassetto spingendone l'asta.
2. Rimuovere i fermi e rimuovere il corpo principale.
3. Trasportare il serbatoio dei rifiuti in un bagno permanente o in un altro luogo designato come luogo di smaltimento sicuro
sito per rifiuti umani. Svitare il tappo di scarico e versare i rifiuti accumulati nella struttura.
4. Sciacquare il serbatoio di scarico con acqua pulita. Versare quest'acqua nello stesso impianto di smaltimento
nel passaggio 3.
5. Richiudere il tappo di scarico del serbatoio di scarico avvitandolo.
6. Rimontare il water come prima.

PULIZIA

L'esterno di questo WC deve essere pulito periodicamente. Non utilizzare

detergenti abrasivi o caustici. prodotti chimici.

- Pulire le superfici esterne di questo WC con acqua e un detergente delicato. Risciacquare.
- Per pulire il water, assicurati prima che sia ben fissato in modo che non ci siano perdite. Apri lo sportello .
- valvola e pulire tutte le superfici con un detergente per WC e uno scopino. Spruzzare o risciacquare .
- utilizzando il pulsante/maniglia di scarico. Dopo aver completato il risciacquo, svuotare il serbatoio di scarico come descritto Sopra.
- Controllare che le parti di questo WC non presentino segni di allentamento, usura o danni tra un utilizzo e l'altro.

CONTROLLO E CONSERVAZIONE

Prima di riutilizzarlo, serrare, riparare o sostituire eventuali parti problematiche.

- Per riporre questo WC, svuotare completamente sia il serbatoio di scarico che quello dell'acqua. Pulire tutto .
- serbatoi e superfici come descritto sopra. Conservare in un luogo ben ventilato e lontano dalla luce solare diretta e pioggia.

APPLICAZIONE

La scelta migliore per la nautica, i camper, il campeggio, le sale riunioni, l'assistenza medica, le donne incinte, i bambini e gli anziani.



Produttore: Shanghaimuxinmuyeyouxiangongsi
Indirizzo: Shuangchenglu 803nong11hao1602A-1609shi, baoshanqu, shanghai 200000 CN.
Importato in AUS: SIHAO PTY LTD. 1 ROKEVA STREETEASTWOOD NSW 2122 Australia
Importato negli USA: Sanven Technology Ltd. Suite 250, 9166 Anaheim Place, Rancho Cucamonga, CA 91730

UK	REP

YH CONSULTING LIMITED.
C/O YH Consulting Limited Office 147,
Centurion House, London Road,
Staines-upon-Thames, Surrey, TW18 4AX

EC	REP

E-CrossStu GmbH
Mainzer Landstr.69,
60329 Frankfurt am Main.

