VEVOR

Affordable. Reliable. Home Improvement.

SPIT ROTISSERIE ROASTER GRILL

MODEL: TB-46Z / TB-52Z

VEVOR
Affordable. Reliable. Home Improvement.

SPIT ROTISSERIE ROASTER GRILL

MODEL: TB-46Z / TB-52Z

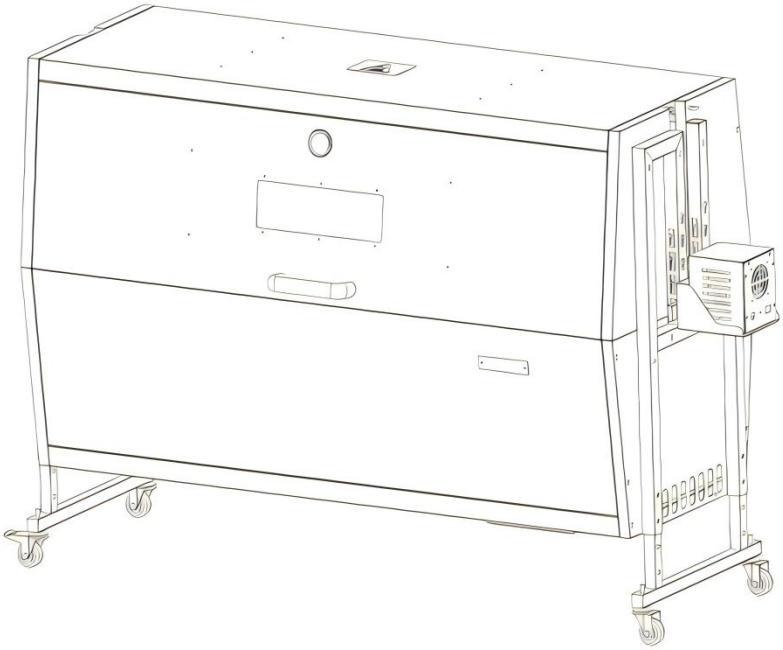

This is the original instruction, please read all manual instructions carefully before operating. VEVOR reserves a clear interpretation of our user manual. The appearance of the product shall be subject to the product you received. Please forgive us that we won't inform you again if there are any technology or software updates on our product.

	Warning-To reduce the risk of injury, user must read instructions manual carefully.
	Pay attention to high temperatures to prevent burns.
	**CORRECT DISPOSAL** This product is subject to the provisions of European Directive 2012/19/EC. The symbol showing a wheelie bin crossed through indicates that the product requires separate refuse collection in the European Union. This applies to the product and all accessories marked with this symbol. Products marked as such may not be discarded with normal domestic waste, but must be taken to a collection point for recycling electrical and electronic devices
	Compliance is a EC & UK security certification.
	Compliance is a North America security certification.

IMPORTANT SAFEGUARDS

Thank you for using this product. In order to make sure that you can operate the machine correctly, read this instruction carefully before operating it and keep it properly for future reference. Please read this page's precautions and safety rules to ensure your safe use. This manual will outline safety warnings, precautions, and operating, maintenance, and cleaning procedures. The warnings and instructions reviewed in this manual cannot cover all possible conditions and situations that may occur. Caution and common sense are not built into this product since the uses will comply with these codes. Please consult a doctor before starting a

training program or engaging in strenuous endurance activity on the device.

Please read ALL the instructions before using your machine.

1. Make sure the voltage in your outlet is the same as the voltage indicated on the appliance's rating label.
2. Do not let children and minors get close to or touch the machine.
3. Do not touch the hot surface directly with your hands. Always operate with the handle or knob.
4. To prevent electrical shock, do not immerse the cord or plug in water or other liquids.
5. Do not immerse the appliance in water or any other liquid.
6. Unplug the machine from the outlet when not in use and before cleaning. Cool the appliance before installing or removing parts and before cleaning.
7. Cool down the HOT parts before operation.
8. Do not operate the device with damaged cord or plug, malfunction or with any mechanical damage. Send it to your nearest authorized service center for examination and repair (ONLY technicians should open up the unit).
9. Using any accessories or attachments that are not provided or recommended by the manufacturer may cause injury.
10. If the machine is not to be used for a long period of time, unplug it, clean and cover it and store it in a dry and safe place.
11. Do not leave the power cord hanging over the edge of the table or counter, or let it come into contact with any hot surfaces.
12. Do not place the unit on or near hot air, electric burners or heaters.
13. Always switch off the power before plugging in or unplugging. Hold the plug instead of pulling on the cord.
14. Do not apply this unit to any other purposes than the indicated usage.
15. Do not use it indoors.
16. KEEP IT OUT OF CHILDREN'S REACH.
17. DO NOT CLEAN IT WITH ANY ABRASIVE MATERIAL.
18. Never leave it unattended while in use.
19. Always check that this machine is plugged into a grounded outlet with the appropriate electrical supply. Ensure that the wall outlet being used is properly grounded. If not, you must install a grounded outlet. Have the work performed only

by a certified electrician who is properly qualified to meet local safety and electrical codes.
20. Ensure that the power outlet, plug and cord being used are in good working condition. Damaged components should be repaired by a certified electrician who is qualified to meet local safety and electrical codes. Even if your power cord is functioning properly, keep it away from water and avoid letting it run over carpets or heating devices.
21. Avoid using it in the presence of flammable liquids, gases, dust or other explosive situations.
22. Extreme caution must be taken when moving an appliance containing hot oil or other hot liquids.
23. Do not operate the machine in an appliance garage or under a wall cabinet. Always unplug the unit from the electrical outlet when storing it in an appliance garage. Otherwise, it would cause a risk of fire, especially if the machine touches the garage wall or the door touches it as it closes.
24. Type Y attachment: If the supply cord is damaged, it must be replaced by a special cord or assembly available from the manufacturer or its service agent.
25. This appliance can be used by children aged 8 years and above and persons with reduced physical, sensory, or mental capabilities or lack of experience and knowledge if they have been given supervision or instruction concerning the use of the appliance in a safe way and understand the hazards involved. Children shall not play with the machine alone. Cleaning and user maintenance shall not be made by children without supervision.**Pets should stay away from the product.**

ATTENTION!

This article is intended for outdoor use. Do not use indoors!

PRODUCT PARAMETERS

Model No.	Region	Voltage	Power	Plug Type
TB-46Z	North America	AC120 60Hz	38W	American PLUG
	Europe	AC220-240V 50Hz		Europe PLUG
	Australia	AC220-240V 50Hz		Australia PLUG
TB-52Z	North America	AC120V 60Hz	38W	American PLUG
	Europe	AC220-240V 50Hz		Europe PLUG
	Australia	AC220-240V 50Hz		Australia PLUG

ATTENTION!

The voltage used for this device must be the same as the power supply voltage.

LOADING CAPACITY

Model No.	Loading Capacity
TB-46Z	Max 132 lb (60Kg)
TB-52Z	Max 132 lb (60Kg)

TIPS: The maximum Loading Capacity of **each** Grill net is **15Kg**. The product has three Grill nets, and the total weight of the three Grill nets **Does Not** exceed **60Kg**.

ATTENTION!

Do not exceed the listed weight capacity. Be aware of dynamic loading! The sudden load movement may briefly create an excess load, causing product failure.

PRODUCT COMPONENTS

1. Check all parts for completeness before beginning assembly.

2. To avoid accidents or sharp edges injuries, please assemble and use carefully. For assembly, you need a screwdriver and different screw wrenches. 2 people are needed to assemble the product. Wear safety work gloves during assembly.

Note: The quantity of parts shown in the manual is the actual usage and the unused parts are spare parts.

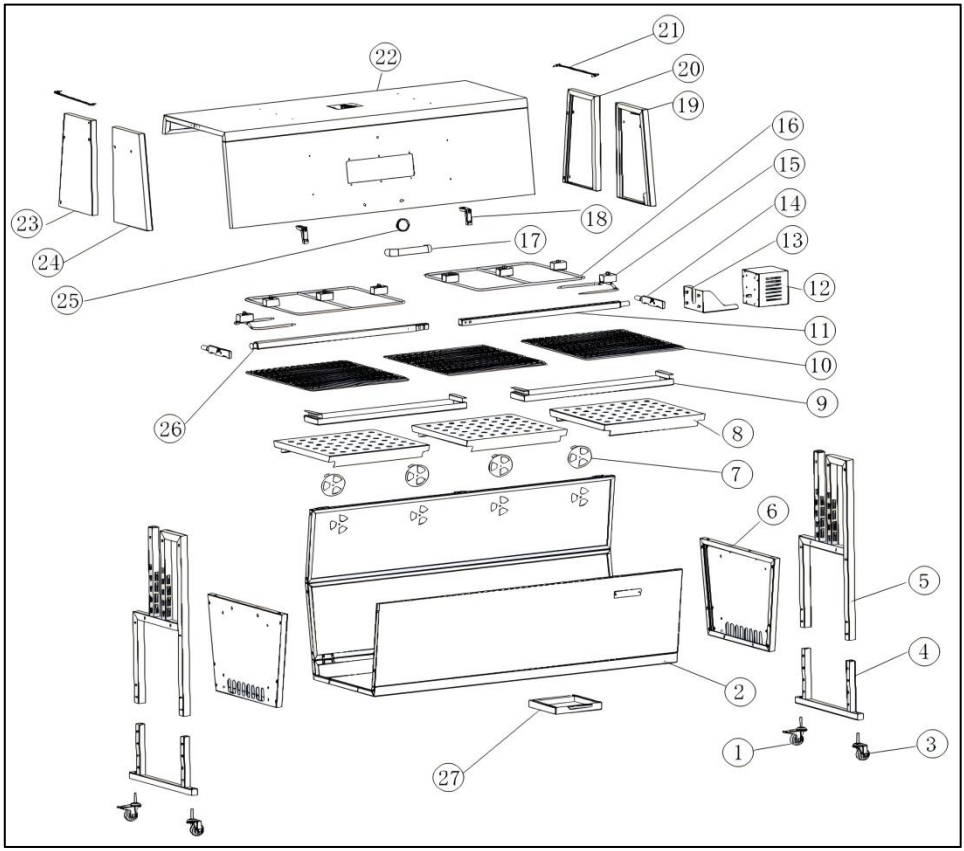

No.	Part name	Qty	No.	Part name	Qty
1	Universal wheel (with brake)	2	14	Baking shaft support frame	2
2	Cavity component	1	15	Grilled fork	2
3	caster	2	16	fixed bracket	2
4	Foot tube component	2	17	handle	1
5	Supporting tube component	2	18	Upper cover fixing plate	2
6	Chamber side panel	2	19	Right front side panel	1
7	air door	4	20	Right rear side panel	1
8	carbon disk	3	21	Limit chain	2
9	oil drip pan	2	22	upper cover assembly	1
10	grill rack	3	23	Left rear side panel	1
11	Right axis	1	24	Left front side panel	1
12	motor assembly	1	25	thermometer	1
13	Motor support plate	1	26	Left grill shaft	1
27	Receiving ash tray	1			

No.	Part name	Qty	No.	Part name	Qty
A	M4*12 	10	G		1
B	M8*16 	8	H		2
C	M8 	4	I		1
D	M6*15 	14	J		1
E	M6*35 	42	K	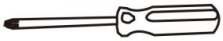	1
F	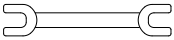	1	L	M6*16 (Flat head) 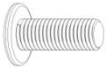	2

STEP1 E: M6*45-16 PCS

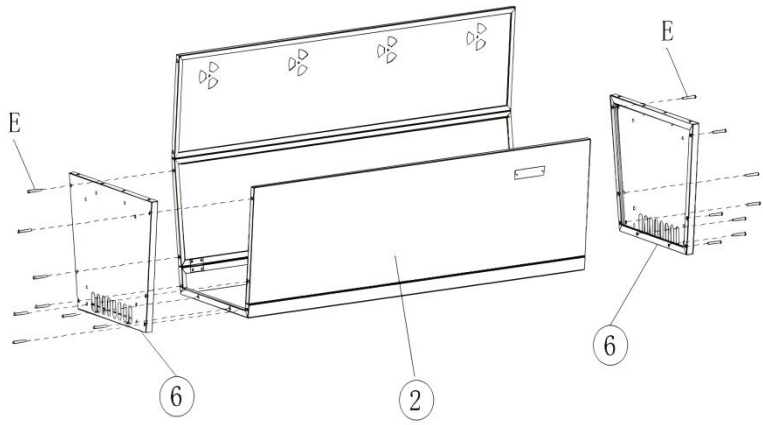

1. Open the furnace assembly and use M6*45 screws to fix the two chamber side plates to the chamber assembly.

Attention: Be careful not to pinch hands! 2 people are needed to assemble the product.

STEP2 E:M6*45-4 PCS

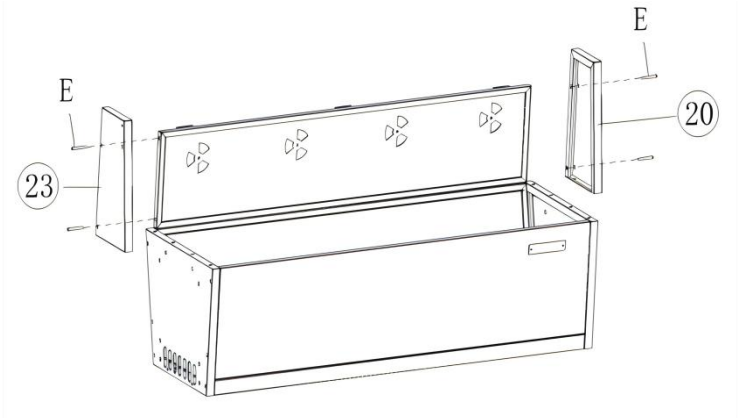

2. Secure the right and left rear side panels to the cavity assembly with M6 * 45 screws.

Attention: Be careful not to pinch hands! 2 people are needed to assemble the product.

STEP3 C:M8-4PCS

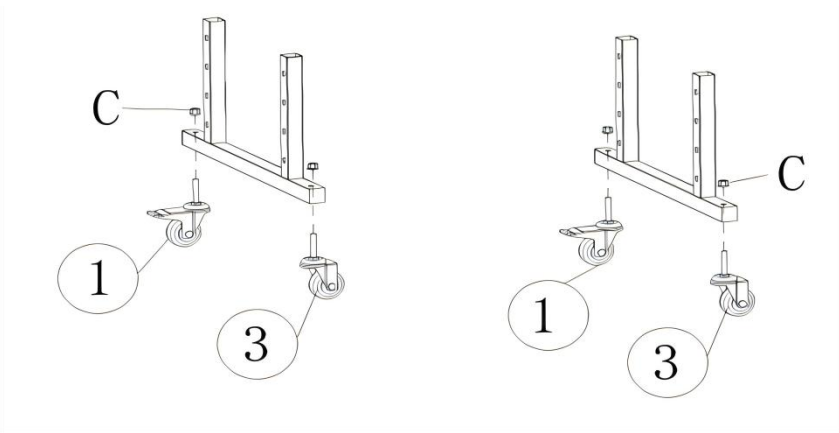

3. Use M8 nuts to secure the swivel wheel and swivel wheel (with brake) to the two foot tube assemblies.

STEP4 E:M6*45-4 PCS

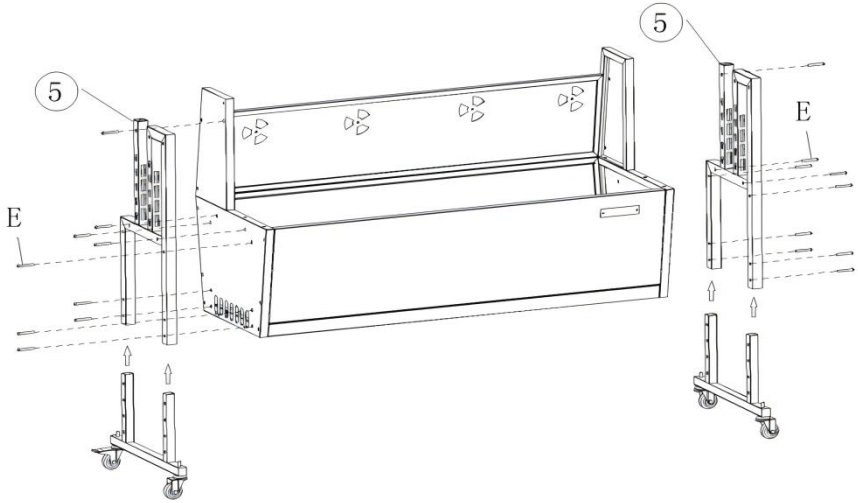

4. Use M6*45 screws to fix the two foot tube components and support tube fasteners onto the cavity component.

STEP5 E:M6*45-4 PCS

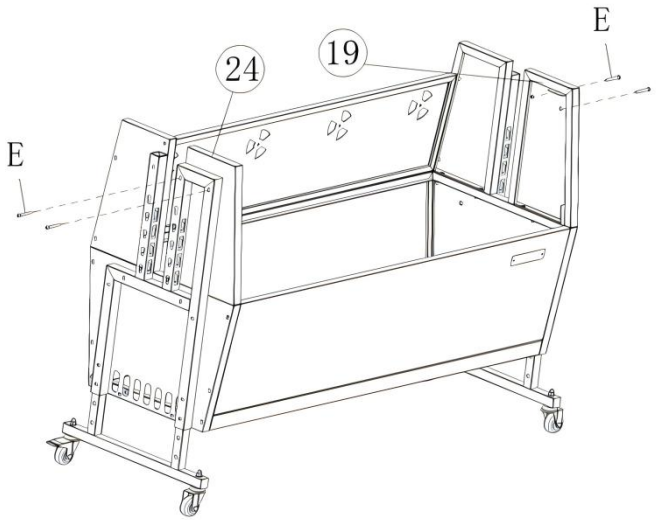

5. Secure the left and right front side panels to the cavity assembly using M6 * 45 screws

STEP6 D:M6*10-8PCS

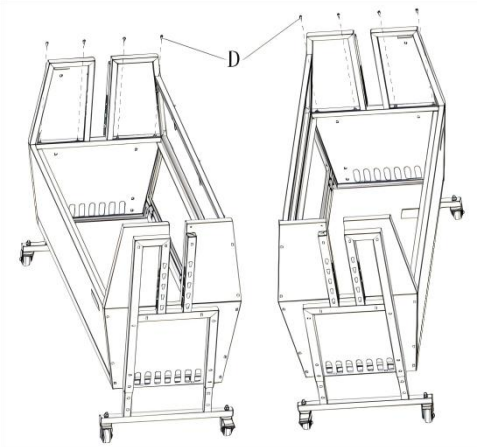

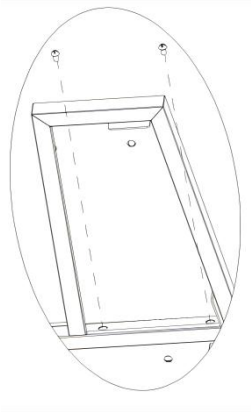

6. Secure the left front, right front, left rear, and right rear side panels to the entire machine using M6*10 screws.

STEP7 F:M8*10-2PCS D:M6*10-6PCS

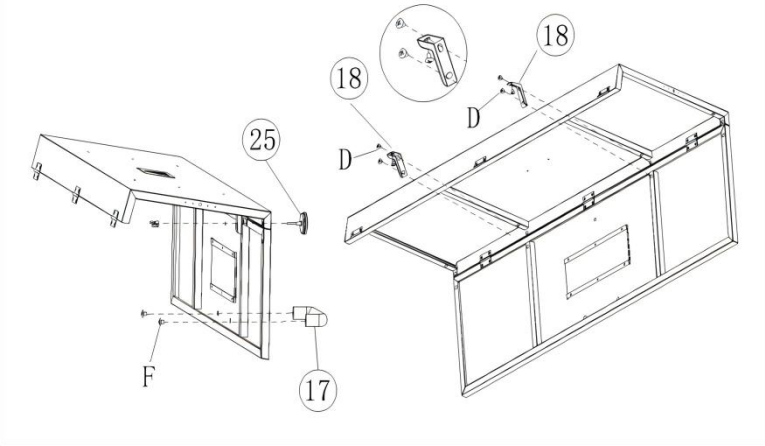

7.1 Install the temperature gauge properly;

7.2 Install the handle with M8*10 screws;

7.3 Install the upper cover fixing plate onto the component with M6*10.

STEP8 A:M4*12-10PCS

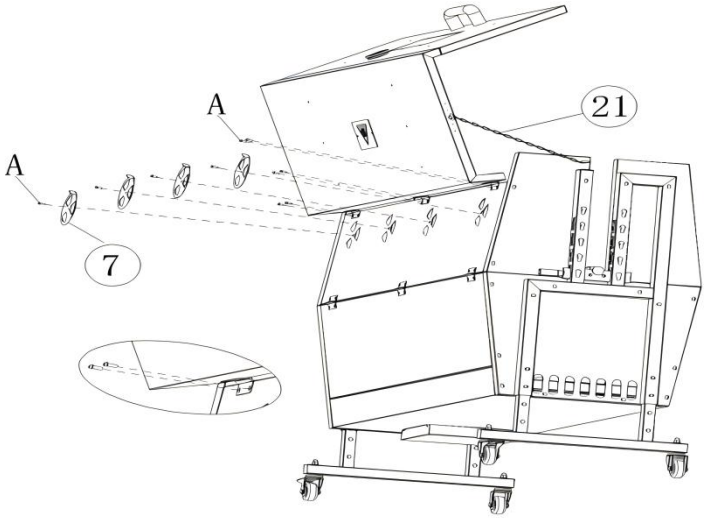

8.1 Install the air damper onto the component with 4 M4*12 screws;

8.2 Use 6 M4*12 to install the upper cover onto the component;

8.3 Install the limit chain properly.

STEP9 B: M8*15-8PCS M: M6*16(Flat head)-2PCS

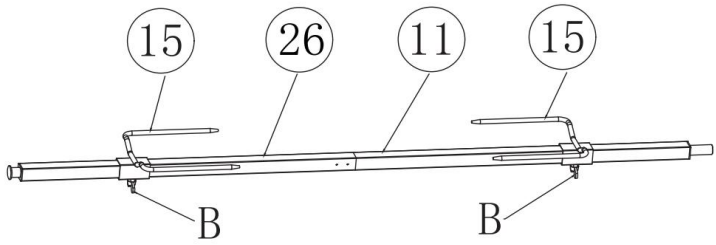

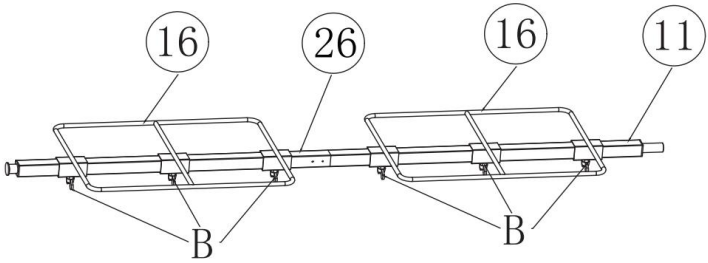

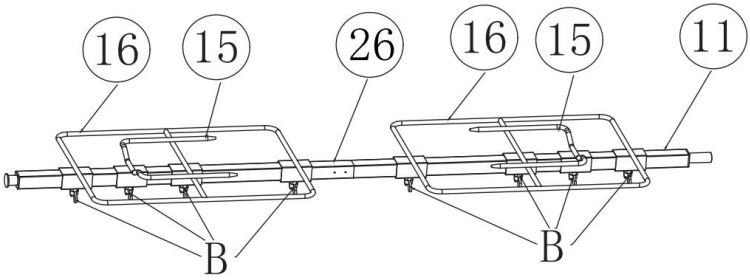

9.1 Fix the left and right baking shafts together with M6 * 10 screws;

9.2 Install the grill fork and bracket onto the grill shaft using M8 * 15 butterfly screws.

TIPS: There are three combinations of grill bars, grills, and forks. Please assemble them according to your actual needs.

STEP10

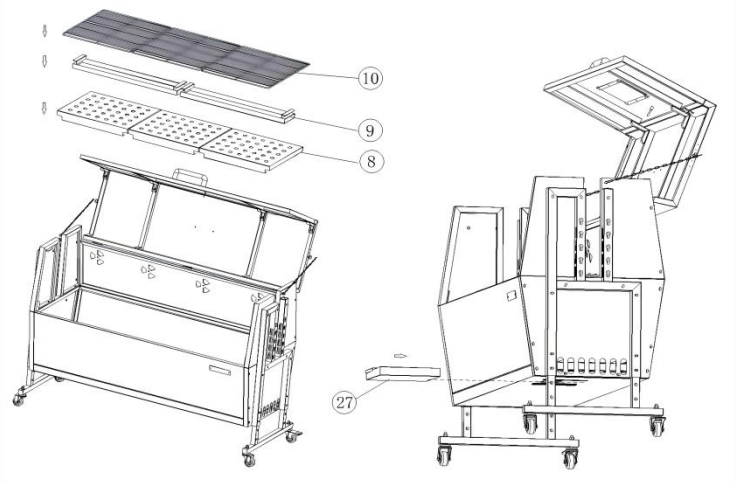

10.1 Place carbon mesh, oil pan, and baking net inside the wall;

10.2 Install the oil pan at the bottom of the machine

STEP11 D:M6*10-2PCS



11.1 Place 2 baking shaft support frames on the left and right sides;

11.2 Put in the grill shaft component;

11.3 Fix the motor component onto the motor support plate using M6 * 10 screws;

11.4 Install the motor components onto the entire machine.

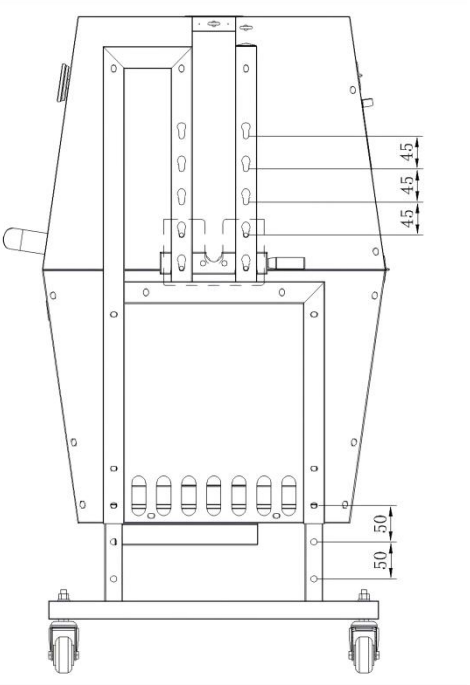

TIPS:

The motor can be adjusted in four gears, with a spacing of 45mm between each gear.

The foot can be adjusted in three gears, with a spacing of 50mm between each gear.

OPERATING INSTRUCTIONS

Before using the appliance for the first time, peel off any promotional materials and packaging materials, and check that the cooking plates are clean and free of dust. If necessary, wipe them over with a damp cloth. Spread over with an absorbent kitchen towel and wipe off any excess oil. When your product is heated for the first time, it may emit slight smoke or odor, which is normal for many heating appliances and will not affect the safety of your appliance.

1. Place the machine on a clean, dry, level surface near a plug base outlet.
2. Distribute the solid firelighters in the center of the fire box.
3. Stack up the charcoal in a pyramid above the firelighters.
4. Light the solid firelighters with a match.
5. Grease the grill with some vegetable oil and start grilling.
6. Only place food on the grill after the fuel is covered with an ash layer.

7. Plug the cord into the wall outlet.

8. Use the ventilation slider to control the amount of air supplied to fuel from the bottom.(Only applicable for appliance with ventilation slider)

ATTENTION!

1. Do not move when the appliance is hot.
2. For safety reasons, do not use this appliance with liquid fuels.
3. We strongly recommend that the BBQ rotisserie grill be heated up and the fuel kept red-hot for at least 30 minutes prior to the first cooking.
4. Do not leave the appliance unattended during use.
5. Do not use the appliance near flammable objects (keep at a safe distance, at least 3 meters).
6. Do not leave the appliance unattended during use.
7. Do not cook before the fuel has a coating of ash.
8. If the motor is suddenly stuck, abnormal noise, smoke and other undesirable phenomena are found during the barbecue process, immediately cut off the power supply, and restart it after the maintenance is completed.
9. Always turn the rotisserie motor to “OFF” before opening the grill.



WARNING! This product rotisserie grill will become very hot, do not move it during operation.

WARNING! Keep children and pets away.

WARNING! In case of the danger of carbon monoxide poisoning, do not use the product rotisserie grill indoors.

WARNING! Do not use the barbecue in a confined and/or habitable space e.g. houses, tents, caravans, motor homes, boats.

WARNING! Remove all packaging materials and keep them for future use. Packaging materials are not a toy.

WARNING! Don't let children play with the packaging materials. If they swallow the packaging materials, they will suffocate!

ATTENTION! Always wear gloves when adjusting the grill, the handles of the grill can become very hot during the grilling process.

IMPORTANT! Do not pour water into the appliance when it is still hot.

IMPORTANT! Close the ventilation slider to extinguish the appliance. (Only applicable for appliance with ventilation slider)

COOKING TIPS & HINTS

1. Always wash your hands before and after handling uncooked meat and before eating.
2. Always keep raw meat away from cooked meat and other foods.
3. Before cooking, ensure grill surfaces and tools are clean and free of old food residues.
4. DO NOT use the same utensils to handle cooked and uncooked foods.
5. Ensure all meat is cooked thoroughly before eating.

CAUTION:

1. Eating raw or under cooked meat will cause food poisoning (e.g. bacteria strains such as Escherichia coli).
2. To reduce the risk of undercooked meat, cut the meat to ensure it is fully cooked.
3. If the meat is fully cooked, its juice should be clear, and there should be no pink / red juice or traces of meat color.
4. Cooking larger pieces of meat and joints is recommended before finally cooking on the grill.
5. After cooking on your grill, always clean the cooking surfaces and utensils.

CLEAING MAINTENANCE AND STORAGE

1. For cleaning, wipe the surface with a damp (not wet) cloth or wipe dry with a clean lint free cotton cloth.
2. Window cleaning liquid or a similar cleaning liquid can be used to clean the surface.
3. Always unplug the machine before storage.
4. Always make sure the machine is cool and dry before string.
5. Store the appliance in a dry and clean area.

TIPS: There are bearings on both sides of the product. Please clean the bearings regularly and lubricate them with high-temperature-resistant lubricating oil.



VEVOR

Affordable. Reliable. Home Improvement.

RÔTISSOIRE À BROCHE

MODÈLE : TB-46Z / TB-52Z

VEVOR
Affordable. Reliable. Home Improvement.

SPIT ROTISSERIE ROASTER GRILL

MODÈLE : TB-46Z / TB-52Z

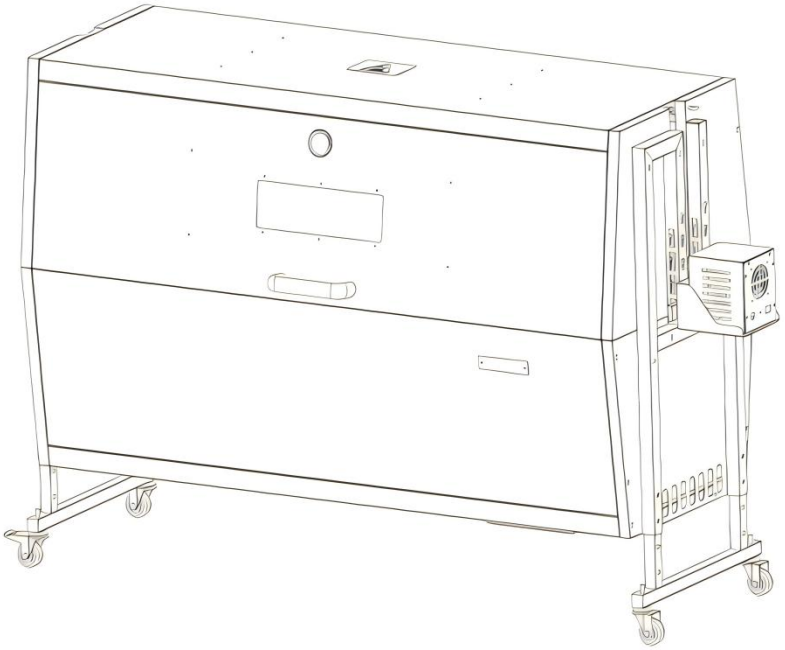

Ceci est le mode d'emploi d'origine. Veuillez lire attentivement l'intégralité du manuel avant utilisation. VEVOR se réserve le droit d'interpréter clairement ce manuel d'utilisation. L'apparence du produit dépend du produit que vous avez reçu. Veuillez nous excuser de ne pas vous informer ultérieurement des mises à jour technologiques ou logicielles de notre produit.

	Avertissement - Pour réduire le risque de blessure, l'utilisateur doit lire attentivement le manuel d'instructions.
	Faites attention aux températures élevées pour éviter les brûlures.
	**ÉLIMINATION CORRECTE** Ce produit est soumis aux dispositions de la directive européenne 2012/19/CE. Le symbole représentant une poubelle barrée indique que le produit doit faire l'objet d'une collecte sélective dans l'Union européenne. Ceci s'applique au produit et à tous les accessoires marqués de ce symbole. Les produits ainsi marqués ne doivent pas être jetés avec les ordures ménagères, mais doivent être déposés dans un point de collecte pour le recyclage des appareils électriques et électroniques.
	La conformité est une certification de sécurité CE et UK.
	La conformité est une certification de sécurité nord-américaine.

IMPORTANT SAFEGUARDS

Merci d'utiliser ce produit. Afin de garantir une utilisation optimale de l'appareil, veuillez lire attentivement ce mode d'emploi avant de l'utiliser et conservez-le soigneusement pour référence ultérieure. Veuillez lire attentivement les précautions et les règles de sécurité de cette page pour une utilisation en toute sécurité. Ce manuel décrit les avertissements de sécurité, les précautions et les procédures d'utilisation, d'entretien et de nettoyage . Les avertissements et

instructions présentés dans ce manuel ne peuvent couvrir toutes les situations possibles. Ce produit ne fait pas appel à la prudence ni au bon sens, car son utilisation est soumise à ces codes. Veuillez consulter un médecin avant de commencer un programme d'entraînement ou de pratiquer une activité d'endurance intense sur l'appareil.

Veuillez lire TOUTES les instructions avant d'utiliser votre machine.

1. Assurez-vous que la tension de votre prise est la même que la tension indiquée sur l'étiquette signalétique de l'appareil.
2. Ne laissez pas les enfants et les mineurs s'approcher de la machine ou la toucher.
3. Ne touchez pas directement la surface chaude avec les mains. Utilisez toujours la poignée ou le bouton.
4. Pour éviter tout choc électrique, ne plongez pas le cordon ou la fiche dans l'eau ou d'autres liquides.
5. Ne pas immerger l'appareil dans l'eau ou tout autre liquide.
6. Débranchez l'appareil de la prise lorsqu'il n'est pas utilisé et avant de le nettoyer. Laissez-le refroidir avant d'installer ou de retirer des pièces, et avant de le nettoyer.
7. Refroidissez les pièces CHAUDES avant l'opération.
8. N'utilisez pas l'appareil si le cordon ou la fiche sont endommagés, s'il présente un dysfonctionnement ou des dommages mécaniques. Envoyez-le au centre de service agréé le plus proche pour examen et réparation (l'ouverture de l'appareil est réservée aux techniciens).
9. L'utilisation d'accessoires ou de pièces jointes qui ne sont pas fournis ou recommandés par le fabricant peut entraîner des blessures.
10. Si la machine ne doit pas être utilisée pendant une longue période, débranchez-la, nettoyez-la, couvrez-la et rangez-la dans un endroit sec et sûr.
11. Ne laissez pas le cordon d'alimentation pendre du bord de la table ou du comptoir et ne le laissez pas entrer en contact avec des surfaces chaudes.
12. Ne placez pas l'appareil sur ou à proximité d'appareils d'air chaud, de brûleurs électriques ou de radiateurs.
13. Coupez toujours l'alimentation avant de brancher ou de débrancher. Tenez la prise au lieu de tirer sur le cordon.

14. N'utilisez pas cet appareil à d'autres fins que celles indiquées.
15. Ne pas utiliser à l' intérieur .
16. GARDER HORS DE PORTÉE DES ENFANTS.
17. NE LE NETTOYEZ PAS AVEC UN MATÉRIAU ABRASIF.
18. Ne le laissez jamais sans surveillance pendant son utilisation.
19. Vérifiez toujours que cet appareil est branché sur une prise de terre et que l'alimentation électrique est appropriée. Assurez-vous que la prise murale utilisée est correctement mise à la terre. Dans le cas contraire, installez une prise de terre. Confiez ces travaux uniquement à un électricien certifié et qualifié pour respecter les normes de sécurité et les réglementations électriques locales.
20. Assurez-vous que la prise, la fiche et le cordon d'alimentation utilisés sont en bon état de fonctionnement. Les composants endommagés doivent être réparés par un électricien certifié, qualifié pour respecter les normes de sécurité et les codes électriques locaux. Même si votre cordon d'alimentation fonctionne correctement, tenez-le à l'écart de l'eau et évitez de le laisser passer sur des tapis ou des appareils de chauffage.
21. Évitez de l'utiliser en présence de liquides inflammables, de gaz, de poussière ou d'autres situations explosives.
22. Une extrême prudence doit être exercée lors du déplacement d'un appareil contenant de l'huile chaude ou d'autres liquides chauds.
23. N'utilisez pas l'appareil dans un garage ou sous un placard mural. Débranchez toujours l'appareil de la prise électrique lorsque vous le rangez dans un garage. Sinon, il y a risque d'incendie, surtout si l'appareil touche le mur du garage ou si la porte le touche en se fermant.
24. Fixation de type Y : Si le cordon d'alimentation est endommagé, il doit être remplacé par un cordon ou un ensemble spécial disponible auprès du fabricant ou de son agent de service.
25. Cet appareil peut être utilisé par des enfants de 8 ans et plus et par des personnes ayant des capacités physiques, sensorielles ou mentales réduites, ou manquant d'expérience et de connaissances, à condition qu'ils soient sous surveillance ou aient reçu des instructions concernant l' utilisation de l'appareil en toute sécurité et qu'ils comprennent les dangers encourus. Les enfants ne doivent pas jouer seuls avec l'appareil. Le nettoyage et l'entretien ne doivent pas être

effectués par des enfants sans surveillance. **Les animaux doivent rester à l'écart du produit.**

ATTENTION!

Cet article est destiné à un usage extérieur. Ne pas utiliser en intérieur !

PRODUCT PARAMETERS

Numéro de modèle	Région	Tension	Pouvoir	Type de prise
TB-46Z	Amérique du Nord	AC120 60 Hz	38W	Prise américaine
	Europe	CA 220-240 V 50 Hz		Prise européenne
	Australie	CA 220-240 V 50 Hz		Australie PLUG
TB-52Z	Amérique du Nord	CA 120 V 60 Hz	38W	Prise américaine
	Europe	CA 220-240 V 50 Hz		Prise européenne
	Australie	CA 220-240 V 50 Hz		Australie PLUG

ATTENTION!

La tension utilisée pour cet appareil doit être la même que la tension

d'alimentation .

LOADING CAPACITY

Numéro de modèle	Capacité de chargement
TB-46Z	Max 132 lb (60 kg)
TB-52Z	Max 132 lb (60 kg)

CONSEILS : La capacité de chargement maximale de **chaque** Le poids du filet de gril est **de 15 kg** . Le produit est composé de trois filets de gril , dont le poids total **ne** dépasse pas **60 kg** .

ATTENTION!

Ne dépassez pas la capacité de charge indiquée. Attention aux charges dynamiques ! Un mouvement brusque de la charge peut créer temporairement une surcharge et entraîner une défaillance du produit.

PRODUCT COMPONENTS

1. Vérifiez que toutes les pièces sont complètes avant de commencer l'

assemblage.

2. Pour éviter les accidents et les blessures par bords tranchants, veuillez assembler et utiliser le produit avec précaution. Pour l'assemblage, vous aurez besoin d'un tournevis et de clés à molette. L'assemblage doit être effectué à deux. Portez des gants de sécurité pendant l'assemblage.

Note: La quantité de pièces indiquée dans le manuel correspond à l'utilisation réelle et les pièces non utilisées sont des pièces de rechange.

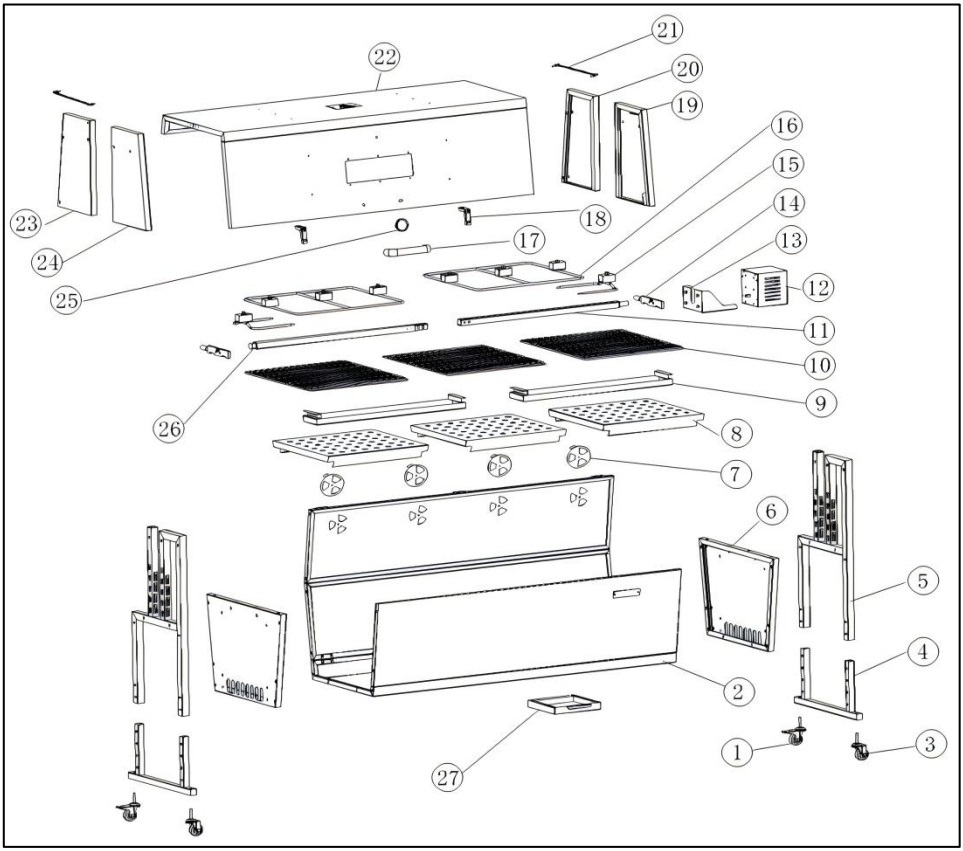

Non .	Partie n'est-ce pas	Qté	Non .	Partie n'est-ce pas	Qté
1	Roue universelle (avec frein)	2	14	Cadre de support de l'arbre de cuisson	2
2	Composant de cavité	1	1 5	Fourchette grillée	2
3	roulette	2	1 6	support fixe	2
4	Composant du tube de pied	2	1 7	poignée	1
5	Composant de tube	2	1 8	Plaque de fixation du	2

	de support			couvercle supérieur	
6	Panneau latéral de la chambre	2	1 9	Panneau latéral avant droit	1
7	porte d'aération	4	20	Panneau latéral arrière droit	1
8	disque de carbone	3	21	Chaîne de limite	2
9	bac de récupération d'huile	2	22	ensemble de couvercle supérieur	1
10	grille de gril	3	23	Panneau latéral arrière gauche	1
11	Axe droit	1	24	Panneau latéral avant gauche	1
12	ensemble moteur	1	25	thermomètre	1
13	Plaque de support du moteur	1	26	Tige de calandre gauche	1
27	Réception du cendrier	1			

Non.	Nom de la pièce	Qté	Non.	Nom de la pièce	Qté
UN	M 4 * 12 	10	G		1
B	M8* 16 	8	H		2
C	M8 	4	je		1
D	M6* 15 	14	J		1
E	M 6*35 	42	K	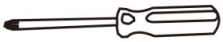	1
F	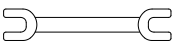	1	L	M6*16 (tête plate) 	2

ÉTAPE 1 E: M6*45-16 PCS

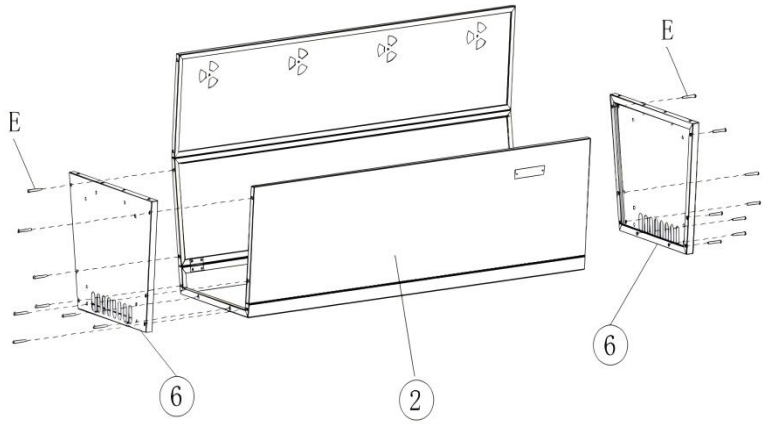

2. Open the furnace assembly and use M6*45 screws to fix the two chamber side plates to the chamber assembly.

Attention: Be careful not to pinch hands! 2 people are needed to assemble the product.

ÉTAPE 2 E : M6*45-4 PCS

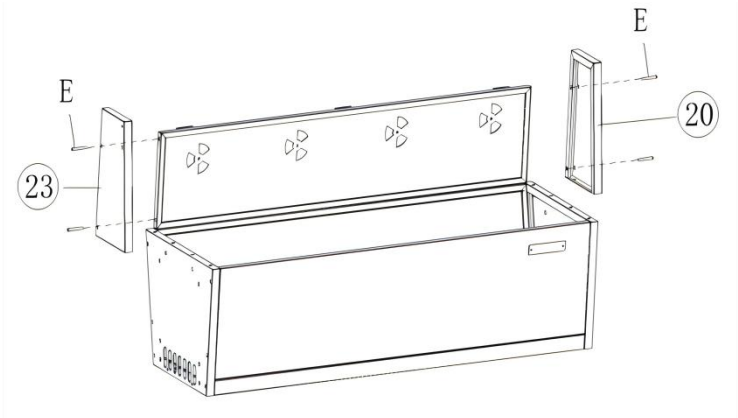

3. Secure the right and left rear side panels to the cavity assembly with M6 * 45 screws.

Attention: Be careful not to pinch hands! 2 people are needed to assemble the product.

ÉTAPE 3 C:M8-4PCS

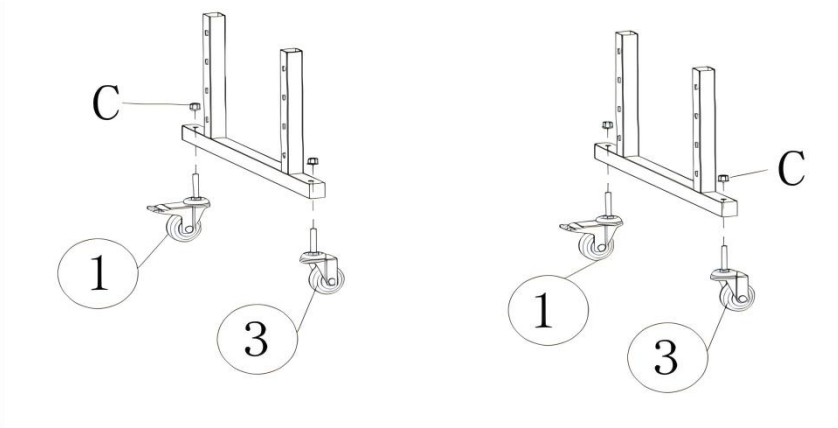

4. Use M8 nuts to secure the swivel wheel and swivel wheel (with brake) to the two foot tube assemblies.

ÉTAPE 4 E : M6*45-4 PCS

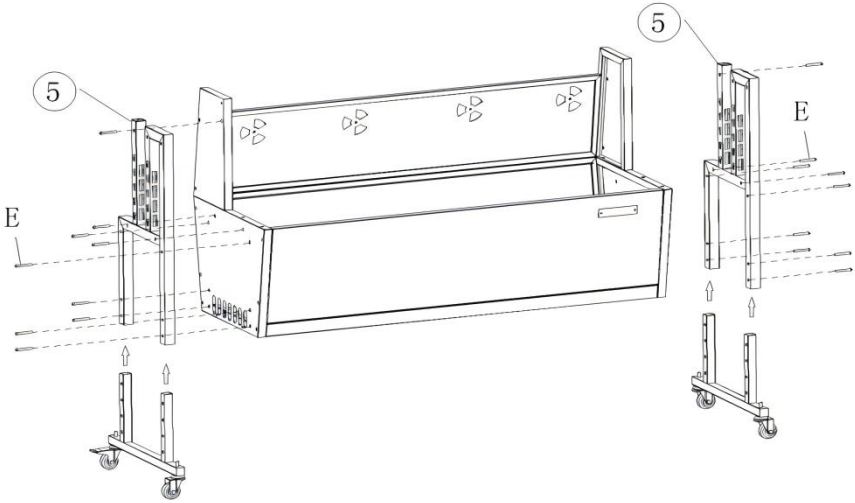

5. Use M6*45 screws to fix the two foot tube components and support tube fasteners onto the cavity component.

ÉTAPE 5 E : M6*45-4 PCS

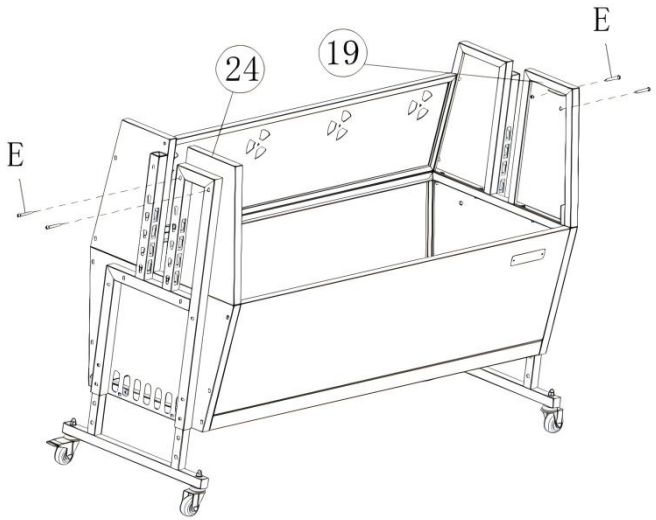

5. Secure the left and right front side panels to the cavity assembly using M6 * 45 screws

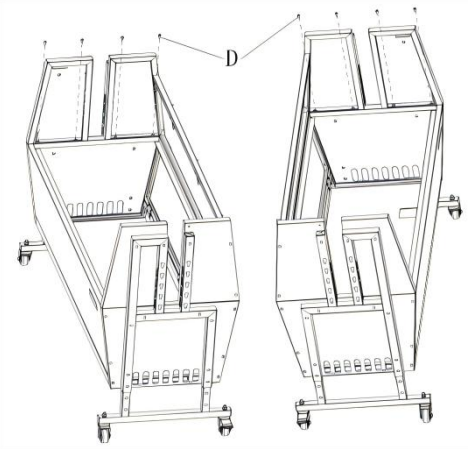

ÉTAPE 6 D:M6*10-8PCS

6. Secure the left front, right front, left rear, and right rear side panels to the entire machine using M6*10 screws.

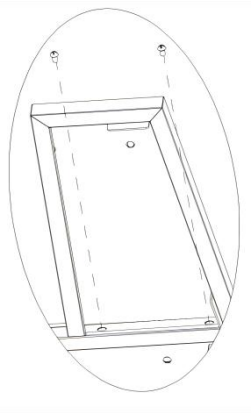

ÉTAPE 7 F : M8 * 10 - 2 pièces D : M6 * 10 - 6 pièces

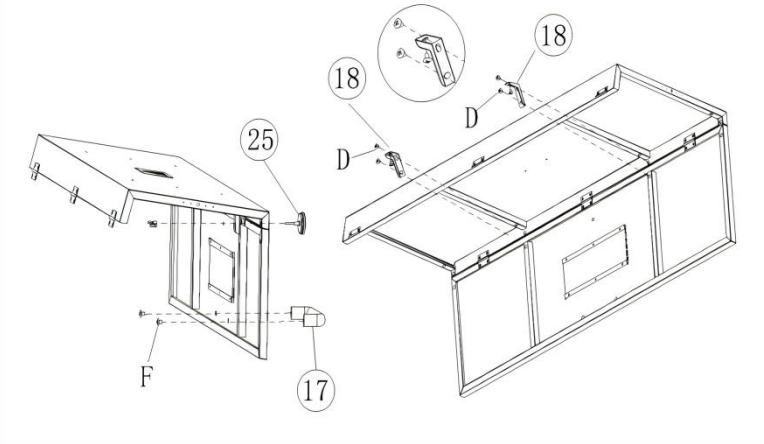

7.1 Install the temperature gauge properly;

7.2 Install the handle with M8*10 screws;

7.3 Install the upper cover fixing plate onto the component with M6*10.

ÉTAPE 8 A : M4*12-10PCS

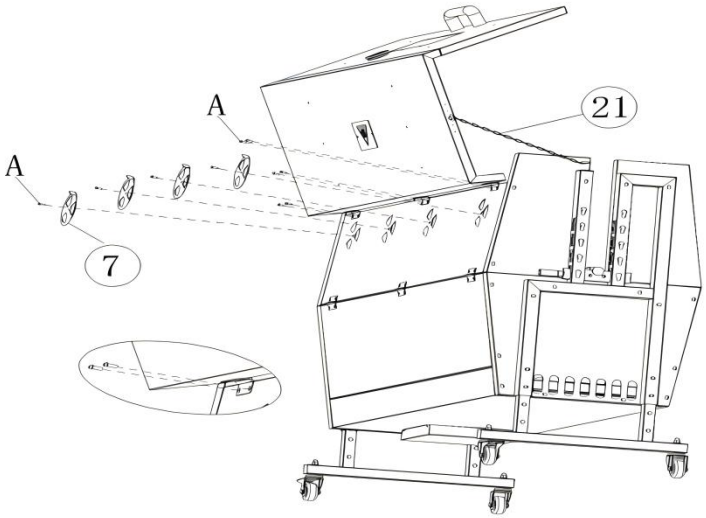

8.1 Install the air damper onto the component with 4 M4*12 screws;

8.2 Use 6 M4*12 to install the upper cover onto the component;

8.3 Install the limit chain properly.

ETAPE 9 B : M8*15-8PCS M : M6*16 (tête plate) -2PCS



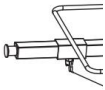

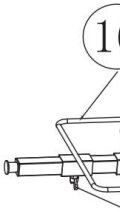

9.1 Fix the

9.2 Install

fly screws.

TIPS: The

Please as

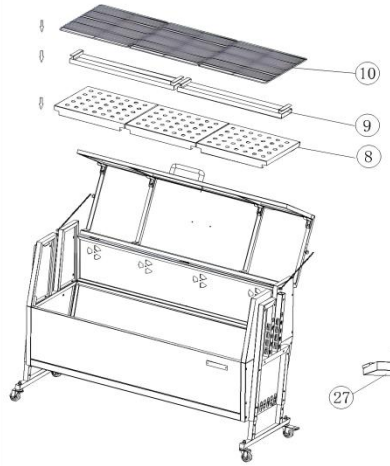

ÉTAPE 10

10.1 Place carbon mesh, oil pan, and baking net inside the wall;
10.2 Install the oil pan at the bottom of the machine

ÉTAPE 11 D:M6*10-2PCS

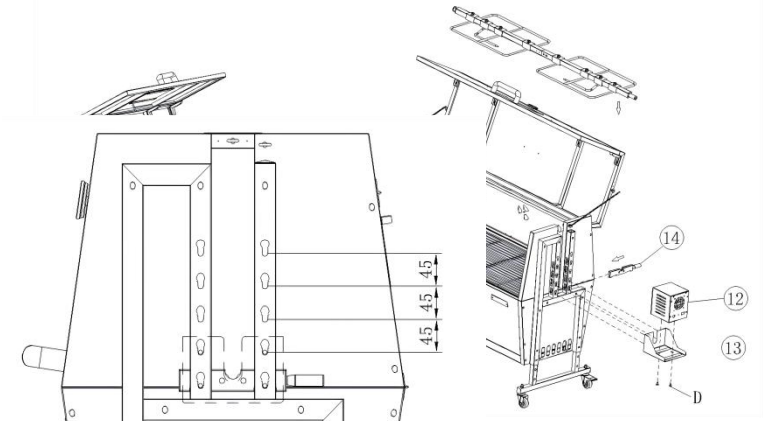

11.1 F e left and right sides;
11.2 F
11.3 F upport plate using M6 * 10 screw
11.4 I ire machine.

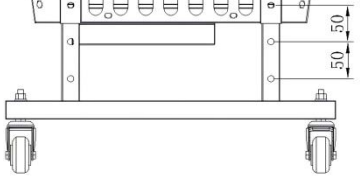

TIPS:
The motor can be adjusted in four gears, with a spacing of 45mm between each gear.
The foot can be adjusted in three gears, with a spacing of 50mm between each gear.

OPERATING INSTRUCTIONS

Avant la première utilisation, retirez tout matériel promotionnel et d'emballage, et vérifiez que les plaques de cuisson sont propres et exemptes de poussière. Si nécessaire, essuyez-les avec un chiffon humide. Étalez-les ensuite avec un essuie-tout absorbant et essuyez l'excédent d'huile. Lors de la première utilisation, une légère fumée ou odeur peut se dégager de votre appareil , ce qui est normal pour de nombreux appareils de chauffage et n'affecte pas sa sécurité.

1. Placez la machine sur une surface propre, sèche et plane à proximité d'une prise de courant.
2. Répartissez les allume-feux solides au centre du foyer.
3 . Empilez le charbon de bois en pyramide au-dessus des allume-feux.
4 . Allumez les allume-feux solides avec une allumette.
5 . Graissez le gril avec un peu d'huile végétale et commencez à griller.
6 . Ne placez les aliments sur le gril qu'une fois que le combustible est recouvert d'une couche de cendres.

7. Branchez le cordon dans la prise murale.

8 . Utilisez le curseur de ventilation pour contrôler la quantité d'air fournie au combustible par le bas. (Uniquement pour les appareils équipés d'un curseur de ventilation)

ATTENTION!

10. Ne pas déplacer l'appareil lorsque celui-ci est chaud.

11. Pour des raisons de sécurité , n'utilisez pas cet appareil avec des combustibles liquides.

12. Nous recommandons fortement de chauffer le gril du barbecue et de maintenir le combustible chaud pendant au moins 30 minutes avant la première cuisson .

13. Ne laissez pas l'appareil sans surveillance pendant son utilisation.

14. N'utilisez pas l'appareil à proximité d'objets inflammables (maintenez une distance de sécurité d'au moins 3 mètres).

15. Ne laissez pas l'appareil sans surveillance pendant son utilisation.

16. Ne pas cuisiner avant que le combustible ne soit recouvert de cendres.

17. Si le moteur se bloque soudainement, des bruits anormaux, de la fumée et d'autres phénomènes indésirables sont détectés pendant le processus de barbecue, coupez immédiatement l'alimentation électrique et redémarrez-la une fois la maintenance terminée.

18. Tournez toujours le moteur de la rôtissoire sur « OFF » avant d'ouvrir le gril.



ATTENTION ! Ce produit rôtissoire deviendra très chaud, ne ne le déplacez pas pendant le fonctionnement.

ATTENTION ! Tenir les enfants et les animaux domestiques à l'écart.

AVERTISSEMENT ! En cas de risque d'intoxication au monoxyde de carbone, n'utilisez pas le produit rôtissoire à l'intérieur.

AVERTISSEMENT ! N'utilisez pas le barbecue dans un espace confiné et/ou habitable par exemple maisons, tentes, caravanes, camping-cars, bateaux.

AVERTISSEMENT ! Retirez tous les matériaux d'emballage et conservez-les pour une utilisation ultérieure. Les matériaux d'emballage ne sont pas un jouet.

AVERTISSEMENT ! Ne laissez pas les enfants jouer avec les matériaux d'emballage. S'ils les avalent, ils risquent de s'étouffer !

ATTENTION ! Portez toujours des gants pour régler le gril. Les poignées peuvent devenir très chaudes pendant la cuisson.

IMPORTANT ! Ne versez pas d'eau dans l'appareil lorsqu'il est encore chaud.
IMPORTANT ! Fermez le volet de ventilation pour éteindre l'appareil.
(Uniquement pour les appareils équipés d'un volet de ventilation)

COOKING TIPS & HINTS

6. Lavez-vous toujours les mains avant et après avoir manipulé de la viande crue et avant de manger.
7. Gardez toujours la viande crue à l'écart de la viande cuite et des autres aliments.
8. Avant de cuisiner, assurez-vous que les surfaces et les ustensiles du gril sont propres et exempts de vieux résidus alimentaires.
9. N'utilisez PAS les mêmes ustensiles pour manipuler les aliments cuits et crus.
10. Assurez-vous que toute la viande est bien cuite avant de la manger.

PRUDENCE:

6. Manger cru ou sous la viande cuite peut provoquer une intoxication alimentaire (par exemple, des souches bactériennes telles qu'Escherichia coli).
7. Pour réduire le risque de viande insuffisamment cuite, coupez-la pour vous assurer qu'elle est bien cuite.
8. Si la viande est entièrement cuite, son jus doit être clair et il ne doit pas y avoir de jus rose/rouge ni de traces de couleur de viande.
9. cuire les gros morceaux de viande et les rôtis avant de les cuire définitivement sur le gril.
10. Après avoir cuisiné sur votre gril , nettoyez toujours les surfaces de cuisson et les ustensiles.

CLEAING MAINTENANCE AND STORAGE

6. Pour le nettoyage, essuyez la surface avec un chiffon humide (pas mouillé) ou essuyez avec un chiffon en coton propre et non pelucheux.
7. la surface, vous pouvez utiliser un liquide de nettoyage pour vitres ou un liquide de nettoyage similaire .
8. Débranchez toujours la machine avant de la ranger.
9. Assurez-vous toujours que la machine est froide et sèche avant de l'enfiler.

10. Rangez l'appareil dans un endroit sec et propre.

CONSEILS : L'appareil est équipé de roulements de chaque côté. Veuillez les nettoyer régulièrement et les lubrifier avec une huile lubrifiante résistante aux hautes températures.



VEVOR

Affordable. Reliable. Home Improvement.

SPIEß-ROTISSERIE-RÖSTERGRILL

MODELL: TB-46Z / TB-52Z

VEVOR
Affordable. Reliable. Home Improvement.

SPIT ROTISSERIE ROASTER GRILL

MODELL: TB-46Z / TB-52Z

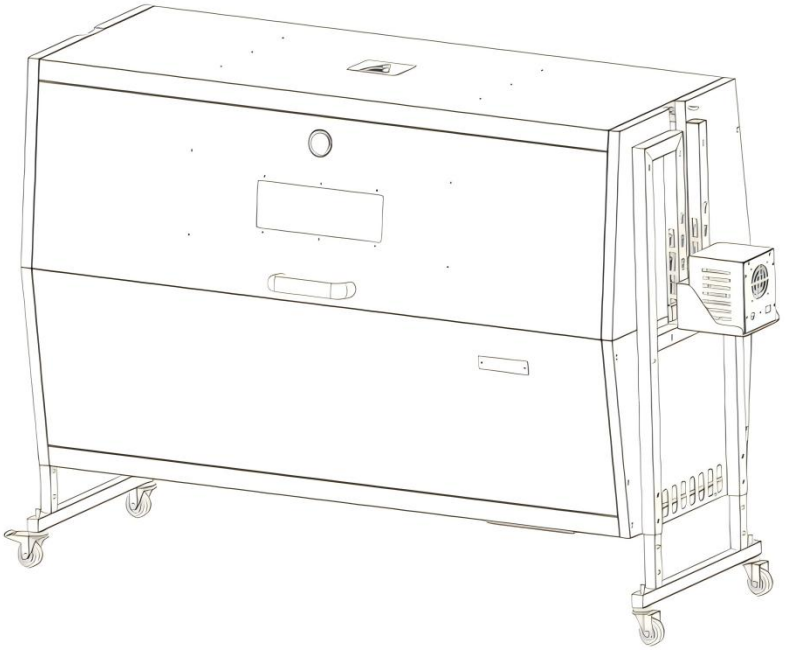

Dies ist die Originalanleitung. Bitte lesen Sie alle Anweisungen sorgfältig durch, bevor Sie das Gerät in Betrieb nehmen. VEVOR behält sich eine klare Auslegung unserer Bedienungsanleitung vor. Das Aussehen des Produkts hängt vom gelieferten Produkt ab. Bitte haben Sie Verständnis dafür, dass wir Sie nicht erneut über Technologie- oder Software-Updates informieren.

	Warnung: Um das Verletzungsrisiko zu verringern, muss der Benutzer die Bedienungsanleitung sorgfältig lesen.
	Achten Sie auf hohe Temperaturen, um Verbrennungen zu vermeiden.
	**RICHTIGE ENTSORGUNG** Dieses Produkt unterliegt den Bestimmungen der Europäischen Richtlinie 2012/19/EG. Das Symbol einer durchgestrichenen Mülltonne weist darauf hin, dass dieses Produkt in der Europäischen Union einer getrennten Müllentsorgung unterliegt. Dies gilt für das Produkt und alle mit diesem Symbol gekennzeichneten Zubehörteile. Entsprechend gekennzeichnete Produkte dürfen nicht im Hausmüll entsorgt werden, sondern müssen an einer Sammelstelle für das Recycling von Elektro- und Elektronikgeräten abgegeben werden.
	Compliance ist eine Sicherheitszertifizierung der EG und des Vereinigten Königreichs.
	Compliance ist eine nordamerikanische Sicherheitszertifizierung.

IMPORTANT SAFEGUARDS

Vielen Dank für den Kauf dieses Produkts. Um die korrekte Bedienung des Geräts zu gewährleisten, lesen Sie diese Anleitung vor der Inbetriebnahme sorgfältig durch und bewahren Sie sie für spätere Verwendung auf. Bitte lesen Sie die Sicherheitshinweise auf dieser Seite, um eine sichere Verwendung zu gewährleisten. Dieses Handbuch enthält Sicherheitswarnungen, Vorsichtsmaßnahmen sowie Bedienungs-, Wartungs- und Reinigungsverfahren .

Die in diesem Handbuch enthaltenen Warnungen und Anweisungen können nicht alle möglichen Bedingungen und Situationen abdecken. Vorsicht und gesunder Menschenverstand sind bei der Verwendung dieses Produkts nicht unbedingt erforderlich, da die Verwendung diesen Vorschriften entspricht. Bitte konsultieren Sie einen Arzt, bevor Sie mit einem Trainingsprogramm beginnen oder anstrengende Ausdaueraktivitäten auf dem Gerät durchführen.

Bitte lesen Sie ALLE Anweisungen, bevor Sie Ihre Maschine verwenden.

1. Stellen Sie sicher, dass die Spannung in Ihrer Steckdose mit der auf dem Typenschild des Geräts angegebenen Spannung übereinstimmt.
2. Lassen Sie Kinder und Minderjährige nicht in die Nähe der Maschine kommen oder diese berühren.
3. Berühren Sie die heiße Oberfläche nicht direkt mit den Händen. Bedienen Sie das Gerät immer mit dem Griff oder Knopf.
4. Um einen Stromschlag zu vermeiden, tauchen Sie das Kabel oder den Stecker nicht in Wasser oder andere Flüssigkeiten.
5. Tauchen Sie das Gerät nicht in Wasser oder andere Flüssigkeiten.
6. Ziehen Sie den Netzstecker, wenn Sie das Gerät nicht benutzen und bevor Sie es reinigen. Lassen Sie das Gerät abkühlen, bevor Sie Teile ein- oder ausbauen und bevor Sie es reinigen.
7. Kühlen Sie die HEISSEN Teile vor dem Betrieb ab.
8. Betreiben Sie das Gerät nicht, wenn das Kabel oder der Stecker beschädigt ist, es eine Fehlfunktion aufweist oder mechanische Schäden aufweist. Senden Sie es zur Überprüfung und Reparatur an Ihr nächstgelegenes autorisiertes Servicecenter (NUR Techniker sollten das Gerät öffnen).
9. Die Verwendung von Zubehör oder Aufsätzen, die nicht vom Hersteller bereitgestellt oder empfohlen werden, kann zu Verletzungen führen.
10. Wenn die Maschine längere Zeit nicht verwendet wird, ziehen Sie den Netzstecker, reinigen und decken Sie sie ab und lagern Sie sie an einem trockenen und sicheren Ort.
11. Lassen Sie das Netzkabel nicht über die Tisch- oder Thekenkante hängen und vermeiden Sie , dass es mit heißen Oberflächen in Berührung kommt.
12. Stellen Sie das Gerät nicht auf oder in die Nähe von Heißluft, elektrischen Brennern oder Heizgeräten.

13. Schalten Sie immer den Strom aus, bevor Sie den Stecker einstecken oder herausziehen. Halten Sie den Stecker fest, anstatt am Kabel zu ziehen.
14. Verwenden Sie dieses Gerät nicht für andere Zwecke als die angegebene Verwendung.
in Innenräumen verwenden .
16. AUßERHALB DER REICHWEITE VON KINDERN AUFBEWAHREN.
17. REINIGEN SIE ES NICHT MIT SCHLEIFENDEN MATERIALIEN.
18. Lassen Sie es während des Gebrauchs niemals unbeaufsichtigt.
19. Stellen Sie sicher, dass das Gerät an eine geerdete Steckdose mit geeigneter Stromversorgung angeschlossen ist. Stellen Sie sicher, dass die verwendete Steckdose ordnungsgemäß geerdet ist. Andernfalls müssen Sie eine geerdete Steckdose installieren. Lassen Sie die Arbeiten nur von einem zertifizierten Elektriker durchführen, der die örtlichen Sicherheits- und Elektrovorschriften einhält.
20. Stellen Sie sicher, dass Steckdose, Stecker und Kabel einwandfrei funktionieren. Beschädigte Komponenten sollten von einem zertifizierten Elektriker repariert werden, der die örtlichen Sicherheits- und Elektrovorschriften erfüllt. Auch wenn das Netzkabel einwandfrei funktioniert, halten Sie es von Wasser fern und vermeiden Sie, dass es über Teppiche oder Heizgeräte läuft.
21. Vermeiden Sie die Verwendung in der Nähe von brennbaren Flüssigkeiten, Gasen, Staub oder anderen explosiven Situationen.
22. Beim Bewegen eines Geräts, das heißes Öl oder andere heiße Flüssigkeiten enthält, ist äußerste Vorsicht geboten.
Lagerung in einer Garage immer den Netzstecker . Andernfalls besteht Brandgefahr, insbesondere wenn die Maschine die Garagenwand berührt oder das Tor beim Schließen die Garagenwand berührt.
24. Anschluss Typ Y : Wenn das Netzkabel beschädigt ist, muss es durch ein spezielles Kabel oder eine spezielle Baugruppe ersetzt werden, die beim Hersteller oder seinem Kundendienst erhältlich ist.
25. Dieses Gerät kann von Kindern ab 8 Jahren und Personen mit eingeschränkten physischen, sensorischen oder geistigen Fähigkeiten oder mangelnder Erfahrung und Kenntnis verwendet werden, wenn sie beaufsichtigt werden oder eine Einweisung in die sichere Verwendung des Geräts erhalten

haben und die damit verbundenen Gefahren verstehen. Kinder dürfen nicht unbeaufsichtigt mit dem Gerät spielen. Reinigung und Wartung dürfen nicht von Kindern ohne Aufsicht durchgeführt werden. **Haustiere sollten vom Gerät ferngehalten werden.**

AUFMERKSAMKEIT!

Dieser Artikel ist für den Außenbereich bestimmt. Nicht im Innenbereich verwenden!

PRODUCT PARAMETERS

Modell Nr.	Region	Stromspannung	Leistung	Steckertyp
TB-46Z	Nordamerika	AC120 60 Hz	38W	Amerikanischer STECKER
	Europa	AC220-240V 50Hz		Europa-Stecker
	Australien	AC220-240V 50Hz		Australien STECKER
TB-52Z	Nordamerika	AC120V 60Hz	38W	Amerikanischer STECKER
	Europa	AC220-240V 50Hz		Europa-Stecker
	Australien	AC220-240V 50Hz		Australien STECKER

AUFMERKSAMKEIT!

Die für dieses Gerät verwendete Spannung muss mit der Versorgungsspannung übereinstimmen .

LOADING CAPACITY

Modell Nr.	**Ladekapazität**
TB-46Z	Max. 60 kg
TB-52Z	Max. 60 kg

TIPPS: Die maximale Ladekapazität jedes Das Grillnetz wiegt **15 kg** . Das Produkt verfügt über drei Grillnetze und das Gesamtgewicht der drei Grillnetze überschreitet **nicht 60 kg** .

AUFMERKSAMKEIT!

Überschreiten Sie nicht die angegebene Gewichtskapazität. Achten Sie auf dynamische Belastung! Durch plötzliche Lastbewegungen kann es kurzzeitig zu einer Überlastung und damit zu Produktausfällen kommen.

PRODUCT COMPONENTS

1. Prüfen Sie vor Beginn der Montage alle Teile auf Vollständigkeit.
2. Um Unfälle und Verletzungen durch scharfe Kanten zu vermeiden, bitte bei der Montage und Verwendung vorsichtig sein. Für die Montage benötigen Sie einen Schraubendreher und verschiedene Schraubenschlüssel. Für die Montage sind 2 Personen erforderlich. Tragen Sie bei der Montage Sicherheitshandschuhe.

Notiz: Die im Handbuch angegebene Teilemenge entspricht der tatsächlichen Nutzung und die nicht verwendeten Teile sind Ersatzteile.

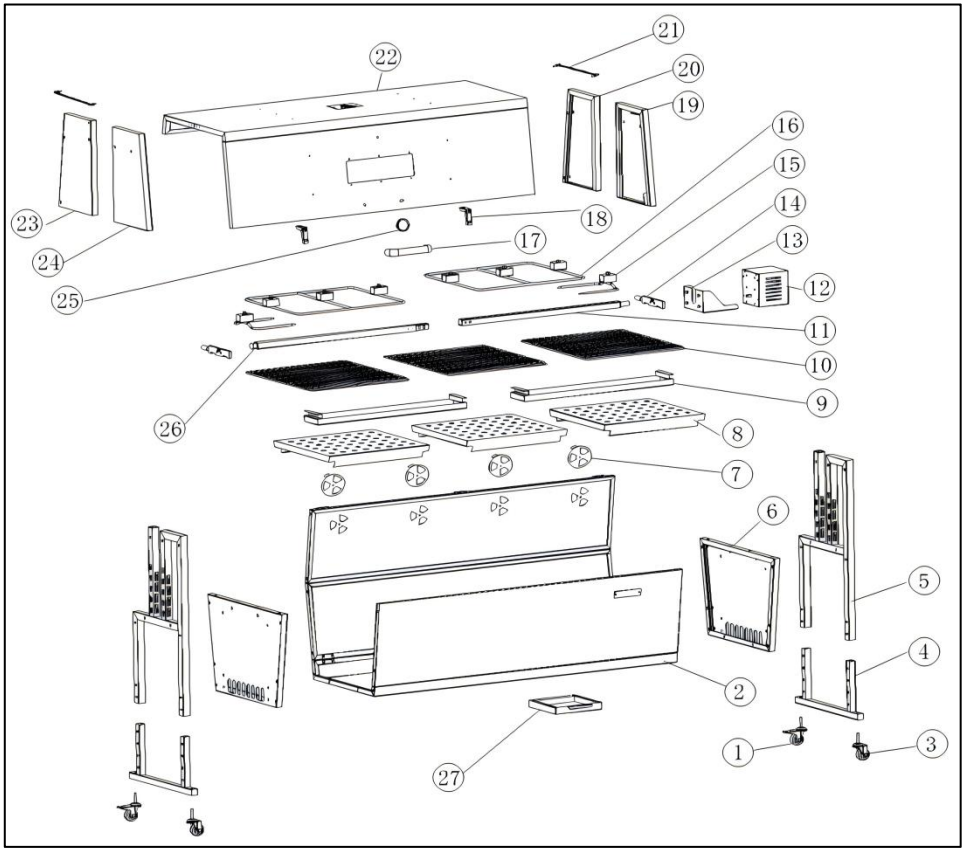

NEIN.	Teil name	Menge	NEIN.	Teil name	Menge
1	Universalrad (mit Bremse)	2	14	Backschacht-Tragrahmen	2
2	Hohlraumkomponente	1	15	Gegrillte Gabel	2
3	Gießer	2	16	feste Halterung	2
4	Fußrohrkomponente	2	17	handhaben	1
5	Stützrohrkomponent	2	18	Befestigungsplatte für	2

	e			obere Abdeckung	
6	Kammerseitenwand	2	1 9	Rechte vordere Seitenwand	1
7	Lufttür	4	20	Rechtes hinteres Seitenteil	1
8	Carbonscheibe	3	21	Begrenzungskette	2
9	Ölauffangwanne	2	22	obere Abdeckungsbaugruppe	1
10	Grillrost	3	23	Linke hintere Seitenwand	1
11	Rechte Achse	1	24	Linke vordere Seitenwand	1
12	Motorbaugruppe	1	25	Thermometer	1
13	Motorträgerplatte	1	26	Linker Grillschacht	1
27	Aschenbecher aufnehmen	1			

NEIN.	**Teilename**	**Menge**	**NEIN.**	**Teilename**	**Menge**
A	M 4 * 12 	10	G		1
B	M8* 16 	8	H		2
C	M8 	4	ICH		1
D	M6* 15 	14	J		1
E	M 6*35 	42	K		1
F	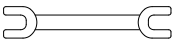	1	L	M6*16 (Flachkopf) 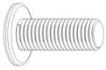	2

SCHRITT 1 E: M6*45-16 STK

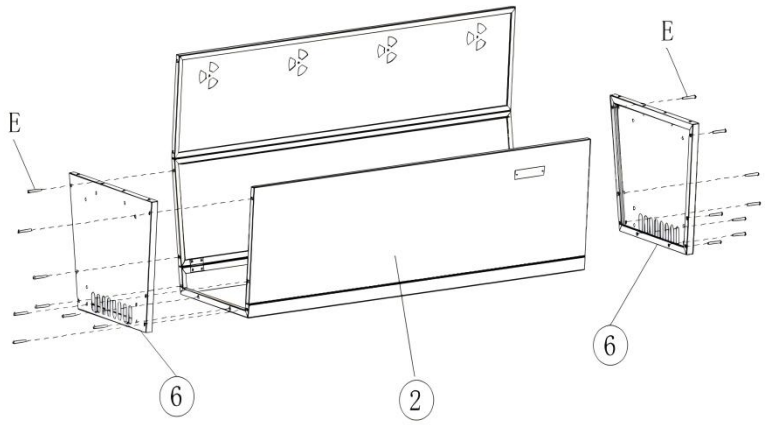

3. Open the furnace assembly and use M6*45 screws to fix the two chamber side plates to the chamber assembly.

Attention: Be careful not to pinch hands! 2 people are needed to assemble the product.

SCHRITT 2 E: M6*45-4 STK

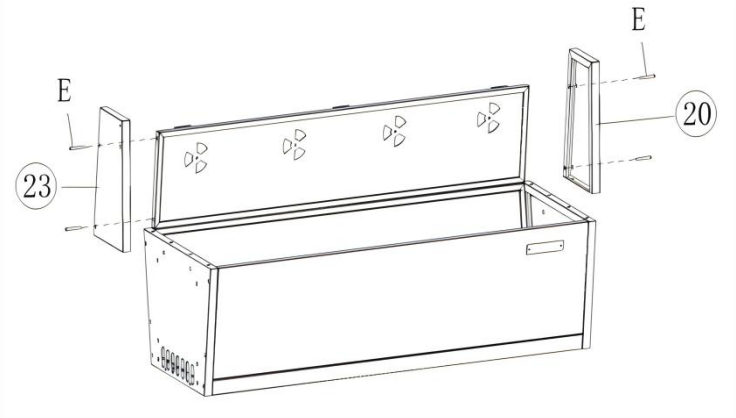

4. Secure the right and left rear side panels to the cavity assembly with M6 * 45 screws.

Attention: Be careful not to pinch hands! 2 people are needed to assemble the product.

SCHRITT 3 C: M8-4 STÜCK

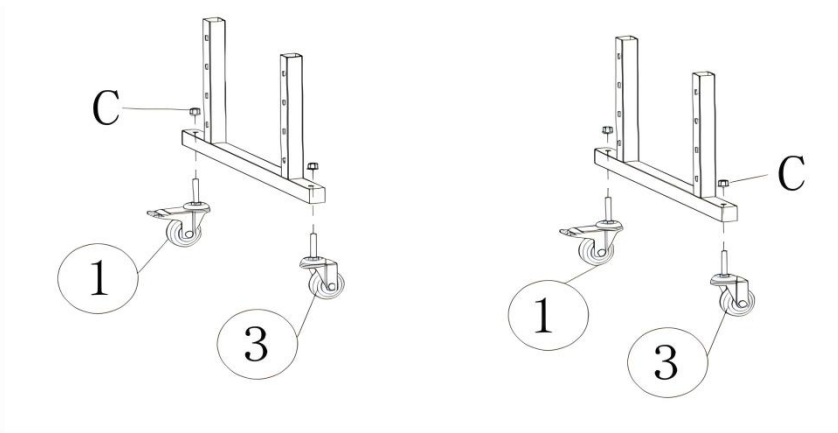

5. Use M8 nuts to secure the swivel wheel and swivel wheel (with brake) to the two foot tube assemblies.

SCHRITT 4 E: M6*45-4 STK

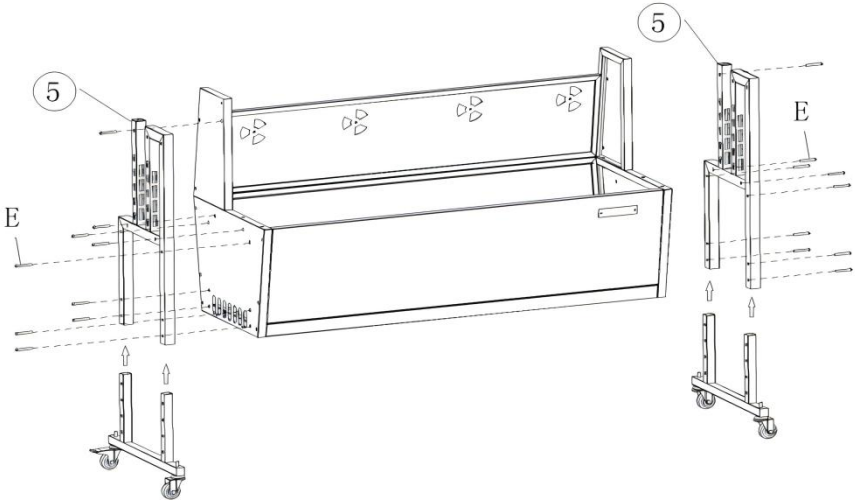

6. Use M6*45 screws to fix the two foot tube components and support tube fasteners onto the cavity component.

SCHRITT 5 E: M6*45-4 STK

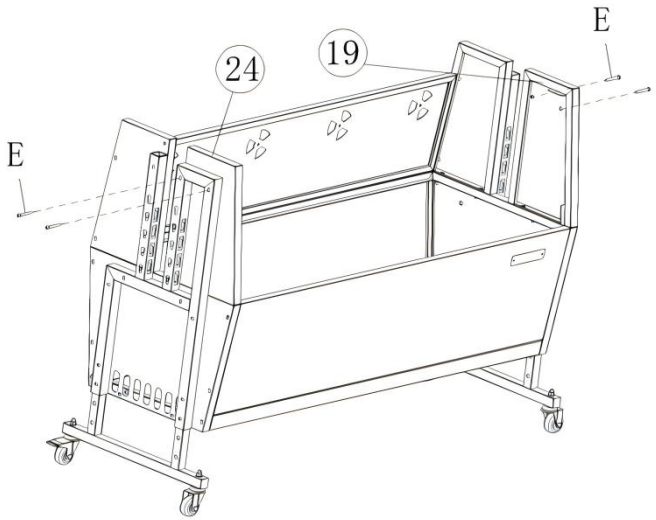

5. Secure the left and right front side panels to the cavity assembly using M6 * 45 screws

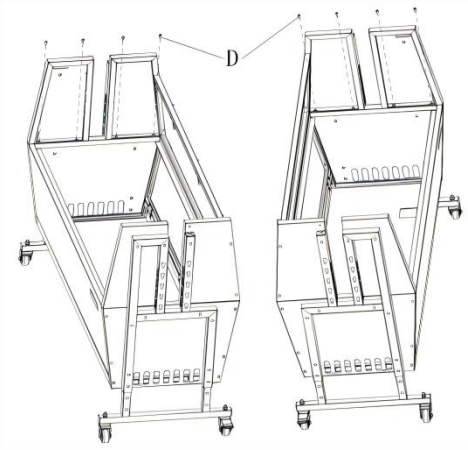

SCHRITT 6 D: M6 * 10-8 STÜCK

6. Secure the left front, right front, left rear, and right rear side panels to the entire machine using M6*10 screws.

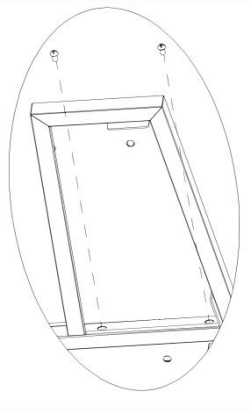

SCHRITT 7 F: M8*10-2 STK. D: M6*10-6 STK.

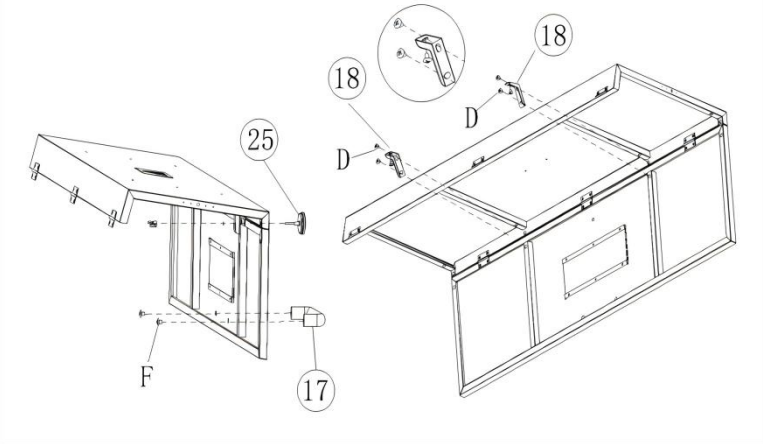

7.1 Install the temperature gauge properly;

7.2 Install the handle with M8*10 screws;

7.3 Install the upper cover fixing plate onto the component with M6*10.

SCHRITT 8 A: M4 * 12-10 STÜCK

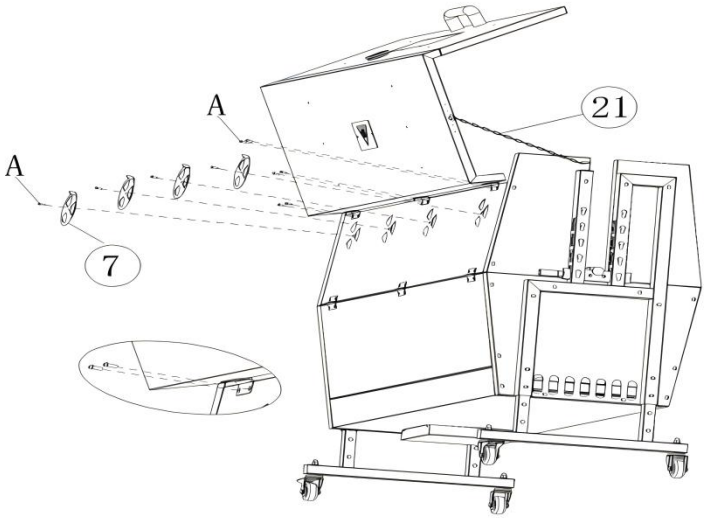

8.1 Install the air damper onto the component with 4 M4*12 screws;

8.2 Use 6 M4*12 to install the upper cover onto the component;

8.3 Install the limit chain properly.

SCHRITT 9 B: M8*15-8 STUCK M : M6*16 (Flachkopf) -2 STUCK



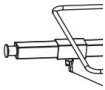

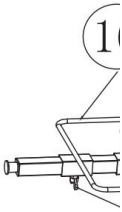

9.1 Fix the

9.2 Install

fly screws.

TIPS: The

Please as

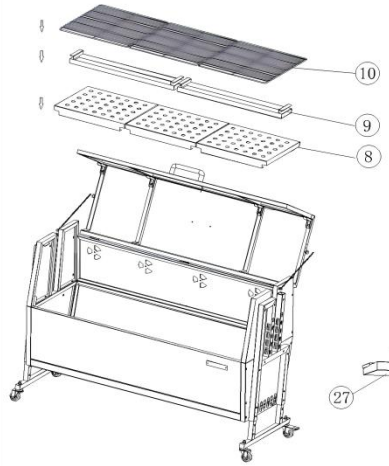

SCHRITT 10

10.1 Place carbon mesh, oil pan, and baking net inside the wall;
10.2 Install the oil pan at the bottom of the machine

SCHRITT 11 D: M6 * 10-2 STÜCK

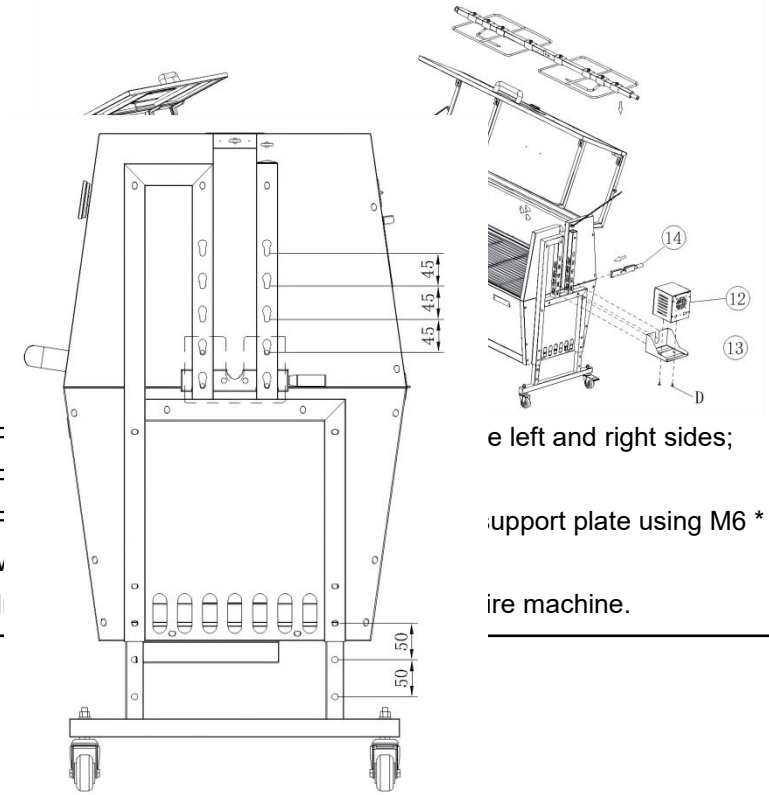

11.1 F e left and right sides;
11.2 F
11.3 F upport plate using M6 * 10 screw
11.4 I ire machine.

TIPS:
The motor can be adjusted in four gears, with a spacing of 45mm between each gear.
The foot can be adjusted in three gears, with a spacing of 50mm between each gear.

OPERATING INSTRUCTIONS

Entfernen Sie vor der ersten Inbetriebnahme Werbe- und Verpackungsmaterialien und prüfen Sie, ob die Kochplatten sauber und staubfrei sind. Wischen Sie sie gegebenenfalls mit einem feuchten Tuch ab. Verteilen Sie die Kochfläche mit einem saugfähigen Küchentuch und wischen Sie überschüssiges Öl ab. Beim ersten Erhitzen kann es zu leichter Rauch- oder Geruchsentwicklung kommen. Dies ist bei vielen Heizgeräten normal und beeinträchtigt nicht die Sicherheit Ihres Geräts.

1. Stellen Sie die Maschine auf eine saubere, trockene und ebene Fläche in der Nähe einer Steckdose.
2. Verteilen Sie die festen Anzündhilfen in der Mitte der Feuerbox.
3 . Stapeln Sie die Holzkohle pyramidenförmig über den Anzündern auf.
4 . Zünden Sie die festen Anzünder mit einem Streichholz an.
5 . Fetten Sie den Grill mit etwas Pflanzenöl ein und beginnen Sie mit dem Grillen.

6 . Legen Sie Lebensmittel erst auf den Grill, wenn der Brennstoff mit einer Ascheschicht bedeckt ist.
7. Stecken Sie das Kabel in die Steckdose.
8 . Mit dem Belüftungsschieber regulieren Sie die Luftzufuhr zum Brennstoff von unten. (Gilt nur für Geräte mit Belüftungsschieber)

AUFMERKSAMKEIT!

19. Bewegen Sie das Gerät nicht , wenn es heiß ist.
20. Aus Sicherheitsgründen darf dieses Gerät nicht mit flüssigen Brennstoffen verwendet werden .
21. Wir empfehlen dringend, den BBQ- Drehspießgrill vor dem ersten Grillen mindestens 30 Minuten lang aufzuheizen und den Brennstoff glühend heiß zu halten .
22. Lassen Sie das Gerät während des Gebrauchs nicht unbeaufsichtigt.
23. Verwenden Sie das Gerät nicht in der Nähe von brennbaren Gegenständen (halten Sie einen Sicherheitsabstand von mindestens 3 Metern ein).
24. Lassen Sie das Gerät während des Gebrauchs nicht unbeaufsichtigt.
25. Kochen Sie nicht, bevor der Brennstoff eine Ascheschicht aufweist.
26. Wenn der Motor plötzlich stecken bleibt, ungewöhnliche Geräusche, Rauch oder andere unerwünschte Phänomene während des Grillvorgangs auftreten, unterbrechen Sie sofort die Stromversorgung und starten Sie ihn nach Abschluss der Wartung neu.
27. Schalten Sie den Drehspießmotor immer auf „ AUS “ , bevor Sie den Grill öffnen.



WARNUNG! Dieser Drehspießgrill wird sehr heiß. Bewegen Sie es während des Betriebs nicht.

WARNUNG! Halten Sie Kinder und Haustiere fern.

WARNUNG ! Bei Gefahr einer Kohlenmonoxidvergiftung verwenden Sie den Drehspießgrill nicht in Innenräumen.

WARNUNG ! Verwenden Sie den Grill nicht in geschlossenen und/oder bewohnbaren Räumen, z. B. Häusern, Zelten, Wohnwagen, Wohnmobilen oder Booten.

WARNUNG ! Entfernen Sie sämtliches Verpackungsmaterial und bewahren Sie es für die zukünftige Verwendung auf. Verpackungsmaterialien sind kein Spielzeug.
WARNUNG ! Lassen Sie Kinder nicht mit den Verpackungsmaterialien spielen. Wenn sie die Verpackungsmaterialien verschlucken, besteht Erstickungsgefahr!
ACHTUNG! Tragen Sie beim Einstellen des Grills immer Handschuhe, die Griffe des Grills können während des Grillvorgangs sehr heiß werden.
WICHTIG! Gießen Sie kein Wasser in das Gerät, solange es noch heiß ist.
WICHTIG! Zum Ausschalten des Geräts den Lüftungsschieber schließen. (Gilt nur für Geräte mit Lüftungsschieber)

COOKING TIPS & HINTS

11. Waschen Sie sich vor und nach dem Umgang mit rohem Fleisch und vor dem Essen immer die Hände.
12. Halten Sie rohes Fleisch immer von gekochtem Fleisch und anderen Lebensmitteln fern.
13. Stellen Sie vor dem Grillen sicher, dass die Grillflächen und -werkzeuge sauber und frei von alten Speiseresten sind.
14. Verwenden Sie NICHT dieselben Utensilien zum Umgang mit gekochten und ungekochten Lebensmitteln.
15. Stellen Sie sicher, dass das gesamte Fleisch vor dem Verzehr vollständig durchgegart ist.

VORSICHT:

11. Rohes Essen oder weniger Gekochtes Fleisch kann zu Lebensmittelvergiftungen führen (z. B. durch Bakterienstämme wie Escherichia coli).
12. Um das Risiko von nicht durchgegartem Fleisch zu verringern, schneiden Sie das Fleisch so, dass es vollständig durchgegart ist.
13. Wenn das Fleisch vollständig gegart ist, sollte sein Saft klar sein und es sollten weder rosa/roter Saft noch Spuren von Fleischfarbe vorhanden sein.
14. Es empfiehlt sich, größere Fleischstücke und Bratenstücke vor dem endgültigen Grillen zu garen.
15. dem Grillen immer die Grillflächen und Utensilien.

CLEAING MAINTENANCE AND STORAGE

11. Zum Reinigen die Oberfläche mit einem feuchten (nicht nassen) Tuch abwischen oder mit einem sauberen, fusselfreien Baumwolltuch trocken wischen.
12. der Oberfläche kann Fensterreiniger oder eine ähnliche Reinigungsflüssigkeit verwendet werden .
13. Ziehen Sie vor der Lagerung immer den Netzstecker der Maschine.
14. Stellen Sie vor dem Bespannen immer sicher, dass die Maschine kühl und trocken ist.
15. Lagern Sie das Gerät an einem trockenen und sauberen Ort.

TIPPS: Das Produkt verfügt auf beiden Seiten über Lager. Reinigen Sie die Lager regelmäßig und schmieren Sie sie mit hochtemperaturbeständigem Schmieröl.



VEVOR

Affordable. Reliable. Home Improvement.

GRIGLIA PER ARROSTIRE ALLO SPIEDO

MODELLO: TB-46Z / TB-52Z

VEVOR
Affordable. Reliable. Home Improvement.

SPIT ROTISSERIE ROASTER GRILL

MODELLO: TB-46Z / TB-52Z

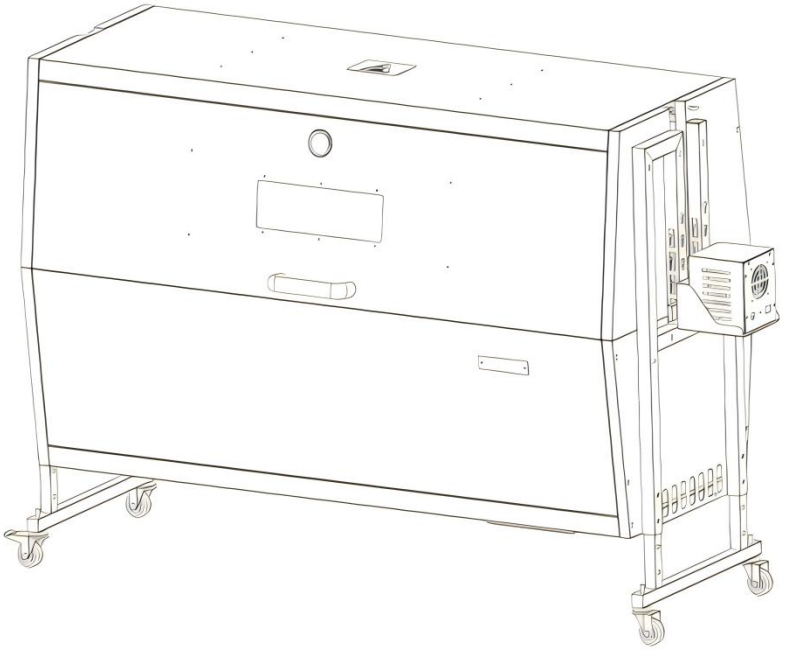

Queste sono le istruzioni originali, si prega di leggere attentamente tutte le istruzioni del manuale prima dell'uso. VEVOR si riserva la piena interpretazione del proprio manuale utente. L'aspetto del prodotto dipenderà dal prodotto ricevuto. Vi preghiamo di scusarci se non vi informeremo più in caso di aggiornamenti tecnologici o software sul nostro prodotto.

	Avvertenza: per ridurre il rischio di lesioni, l'utente deve leggere attentamente il manuale di istruzioni.
	Prestare attenzione alle alte temperature per evitare ustioni.
	**SMALTIMENTO CORRETTO** Questo prodotto è soggetto alle disposizioni della Direttiva Europea 2012/19/CE. Il simbolo raffigurante un bidone della spazzatura barrato indica che il prodotto richiede la raccolta differenziata nell'Unione Europea. Questo vale per il prodotto e tutti gli accessori contrassegnati da questo simbolo. I prodotti contrassegnati come tali non possono essere smaltiti con i normali rifiuti domestici, ma devono essere consegnati a un punto di raccolta per il riciclaggio di apparecchiature elettriche ed elettroniche.
	La conformità è una certificazione di sicurezza CE e del Regno Unito.
	Compliance è una certificazione di sicurezza del Nord America.

IMPORTANT SAFEGUARDS

Grazie per aver utilizzato questo prodotto. Per assicurarti di poter utilizzare correttamente la macchina, leggi attentamente queste istruzioni prima di utilizzarla e conservale per riferimento futuro. Si prega di leggere le precauzioni e le norme di sicurezza di questa pagina per garantire un utilizzo sicuro. Questo manuale descriverà le avvertenze di sicurezza, le precauzioni e le procedure di funzionamento, manutenzione e pulizia . Le avvertenze e le istruzioni contenute in

questo manuale non possono coprire tutte le possibili condizioni e situazioni che potrebbero verificarsi. Attenzione e buon senso non sono integrati in questo prodotto poiché gli utenti saranno conformi a queste norme. Si prega di consultare un medico prima di iniziare un programma di allenamento o di intraprendere attività di resistenza intensa sul dispositivo.

Si prega di leggere TUTTE le istruzioni prima di utilizzare la macchina.

1. Assicurarsi che la tensione della presa di corrente corrisponda a quella indicata sull'etichetta dei dati tecnici dell'apparecchio.
2. Non permettere ai bambini e ai minorenni di avvicinarsi o toccare la macchina.
3. Non toccare direttamente la superficie calda con le mani. Azionare sempre tramite la maniglia o la manopola.
4. Per evitare scosse elettriche, non immergere il cavo o la spina in acqua o altri liquidi.
5. Non immergere l'apparecchio in acqua o altri liquidi.
6. Scollegare la macchina dalla presa di corrente quando non è in uso e prima di pulirla. Lasciare raffreddare l'apparecchio prima di installare o rimuovere componenti e prima di pulirlo.
7. Lasciare raffreddare le parti CALDE prima dell'uso.
8. Non utilizzare il dispositivo se il cavo o la spina sono danneggiati, se presentano malfunzionamenti o danni meccanici. Inviarlo al centro di assistenza autorizzato più vicino per l'ispezione e la riparazione (SOLO i tecnici devono aprire l'unità).
9. L'utilizzo di accessori o dispositivi di fissaggio non forniti o consigliati dal produttore può causare lesioni.
10. Se si prevede di non utilizzare la macchina per un lungo periodo, scollegarla, pulirla, coprirla e riporla in un luogo asciutto e sicuro.
11. Non lasciare il cavo di alimentazione penzolare dal bordo del tavolo o del bancone e non farlo entrare in contatto con superfici calde.
12. Non posizionare l'unità sopra o vicino a fonti di aria calda, fornelli elettrici o riscaldatori.
13. Spegnere sempre l'alimentazione prima di collegare o scollegare il cavo. Afferrare la spina invece di tirare il cavo.
14. Non utilizzare questa unità per scopi diversi da quelli indicati.
15. Non utilizzarlo in ambienti chiusi .

16. TENERE FUORI DALLA PORTATA DEI BAMBINI.
17. NON PULIRLO CON MATERIALE ABRASIVO.
18. Non lasciarlo mai incustodito durante l'uso.
19. Verificare sempre che la macchina sia collegata a una presa di corrente con messa a terra e con un'alimentazione elettrica adeguata. Assicurarsi che la presa a muro utilizzata sia correttamente messa a terra. In caso contrario, è necessario installare una presa con messa a terra. Affidare l'esecuzione del lavoro esclusivamente a un elettricista certificato, adeguatamente qualificato e in conformità alle normative locali in materia di sicurezza ed elettricità.
20. Assicurarsi che la presa di corrente, la spina e il cavo utilizzati siano in buone condizioni di funzionamento. I componenti danneggiati devono essere riparati da un elettricista certificato, qualificato e in conformità con le normative locali in materia di sicurezza ed elettricità. Anche se il cavo di alimentazione funziona correttamente, tenerlo lontano dall'acqua ed evitare di farlo passare su tappeti o apparecchi di riscaldamento.
21. Evitare di utilizzarlo in presenza di liquidi infiammabili, gas, polvere o altre situazioni esplosive.
22. Prestare la massima attenzione quando si sposta un apparecchio contenente olio caldo o altri liquidi caldi.
23. Non utilizzare la macchina in un garage per elettrodomestici o sotto un pensile. Scollegare sempre l'unità dalla presa elettrica quando la si ripone in un garage per elettrodomestici. In caso contrario, si potrebbe verificare un rischio di incendio, soprattutto se la macchina tocca la parete del garage o la porta la tocca durante la chiusura.
24. Attacco tipo Y : se il cavo di alimentazione è danneggiato, deve essere sostituito con un cavo o un gruppo speciale disponibile presso il produttore o il suo agente di assistenza.
25. Questo apparecchio può essere utilizzato da bambini di età pari o superiore a 8 anni e da persone con capacità fisiche, sensoriali o mentali ridotte o con mancanza di esperienza e conoscenza, a condizione che siano supervisionati o abbiano ricevuto istruzioni sull'uso sicuro dell'apparecchio e ne comprendano i pericoli. I bambini non devono giocare con l'apparecchio da soli. La pulizia e la manutenzione da parte dell'utente non devono essere eseguite da bambini senza

supervisione. **Gli animali domestici devono stare lontani dal prodotto.**

ATTENZIONE!

Questo articolo è destinato all'uso esterno. Non utilizzare in ambienti interni!

PRODUCT PARAMETERS

Modello n.	Regione	Voltaggio	Energia	Tipo di spina
TB-46Z	America del Nord	AC120 60 Hz	38W	SPINA americana
	Europa	AC220-240V 50Hz		Spina Europa
	Australia	AC220-240V 50Hz		Spina australiana
TB-52Z	America del Nord	AC120V 60Hz	38W	SPINA americana
	Europa	AC220-240V 50Hz		Spina Europa
	Australia	AC220-240V 50Hz		Spina australiana

ATTENZIONE!

La tensione utilizzata per questo dispositivo deve essere la stessa della tensione di alimentazione .

LOADING CAPACITY

Modello n.	Capacità di carico
TB-46Z	Massimo 132 libbre (60 kg)
TB-52Z	Massimo 132 libbre (60 kg)

SUGGERIMENTI: La capacità di carico massima di **ogni** La rete della griglia è di **15 kg** . Il prodotto è dotato di tre reti per griglia e il peso totale delle tre reti **non** supera **i 60 kg** .

ATTENZIONE!

Non superare la capacità di peso indicata. Prestare attenzione al carico dinamico! Il movimento improvviso del carico può creare brevemente un carico eccessivo, causando il guasto del prodotto.

PRODUCT COMPONENTS

1. Prima di iniziare il montaggio, verificare che tutti i componenti siano completi.
2. Per evitare incidenti o lesioni da spigoli vivi, si prega di assemblare e utilizzare con cura. Per l'assemblaggio, sono necessari un cacciavite e diverse chiavi inglesi. Sono necessarie due persone per assemblare il prodotto. Indossare guanti da lavoro di sicurezza durante l'assemblaggio.

Nota: La quantità di parti indicata nel manuale corrisponde all'uso effettivo e le parti non utilizzate sono pezzi di ricambio.

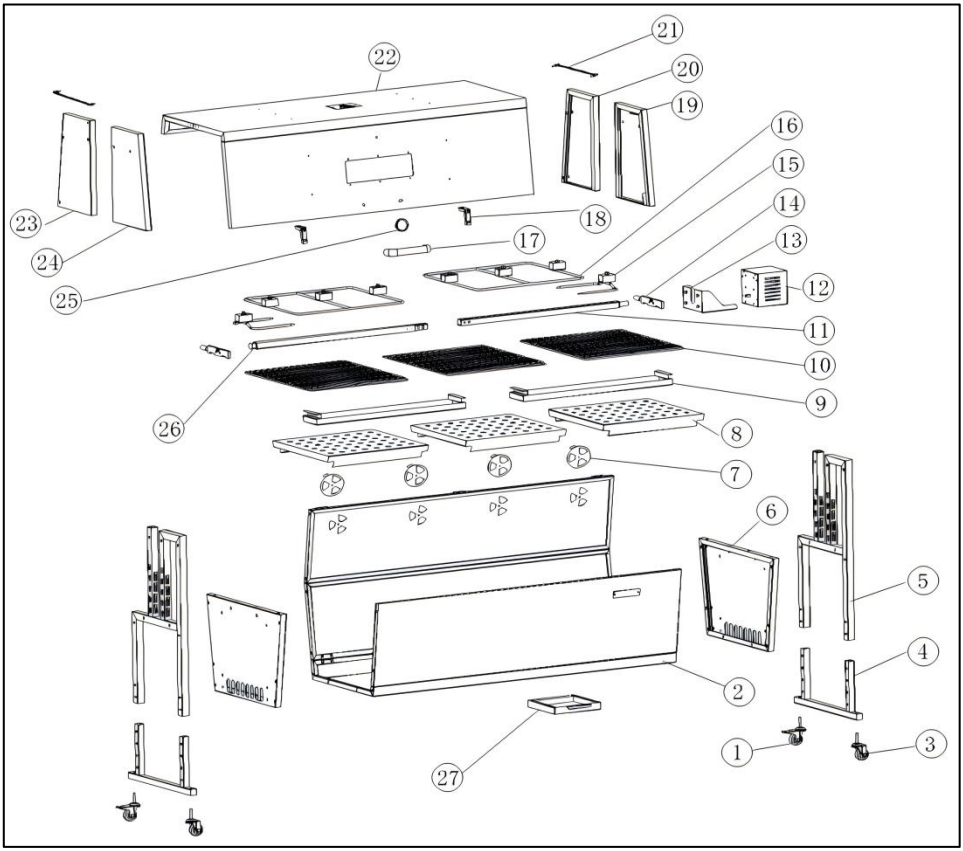

NO .	Parte na me	Quanti tà	NO .	Parte na me	Quantità
1	Ruota universale (con freno)	2	14	Telaio di supporto dell'albero di cottura	2
2	Componente della cavità	1	1 5	Forchetta alla griglia	2
3	lanciatore	2	1 6	staffa fissa	2
4	Componente del tubo	2	1 7	maniglia	1

	del piede				
5	Componente del tubo di supporto	2	1 8	Piastra di fissaggio del coperchio superiore	2
6	Pannello laterale della camera	2	1 9	Pannello laterale anteriore destro	1
7	porta d'aria	4	20	Pannello laterale posteriore destro	1
8	disco di carbonio	3	21	Catena di limiti	2
9	leccarda per la raccolta dell'olio	2	22	gruppo coperchio superiore	1
10	griglia	3	23	Pannello laterale posteriore sinistro	1
11	Asse destro	1	24	Pannello laterale anteriore sinistro	1
12	gruppo motore	1	25	termometro	1
13	Piastra di supporto del motore	1	26	Albero della griglia sinistra	1
27	Portacenere ricevente	1			

NO.	**Nome della parte**	**Quantità**	**NO.**	**Nome della parte**	**Quantità**
UN	M 4 * 12 	10	G		1
B	M8* 16 	8	H		2
C	M8 	4	IO		1
D	M6* 15 	14	J		1
E	M 6*35 	42	K	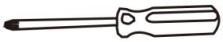	1

F	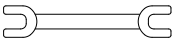	1	L	M6*16 (testa piatta) 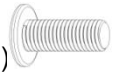	2

PASSO 1 E: M6*45-16 PZ

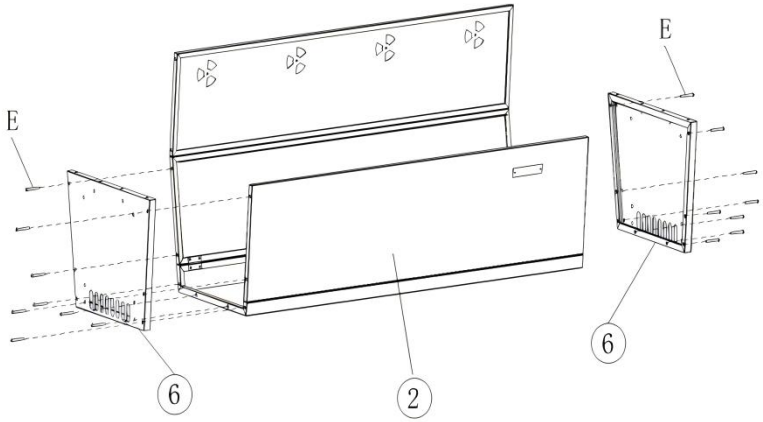

4. Open the furnace assembly and use M6*45 screws to fix the two chamber side plates to the chamber assembly.

Attention: Be careful not to pinch hands! 2 people are needed to assemble the product.

PASSO 2 E:M6*45-4 PZ

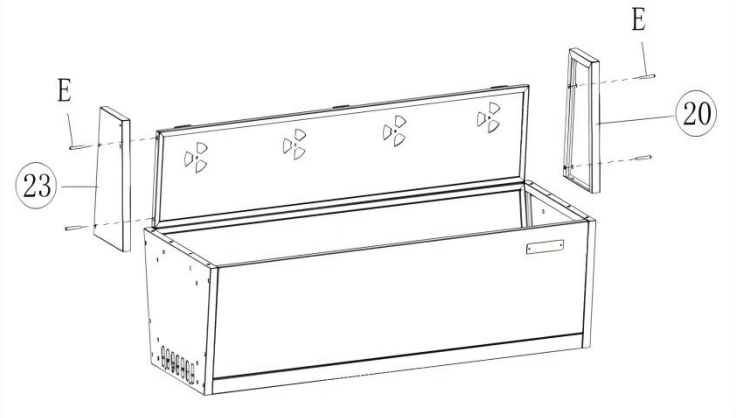

5. Secure the right and left rear side panels to the cavity assembly with M6 * 45 screws.

Attention: Be careful not to pinch hands! 2 people are needed to

FASE 3 C:M8-4 PZ

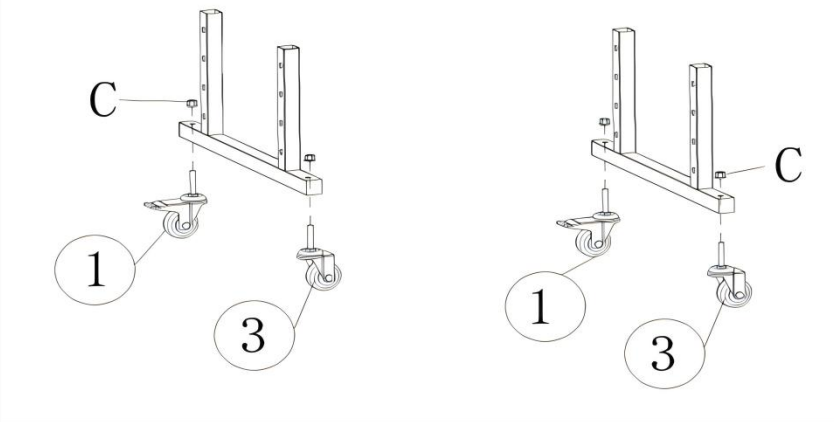

6. Use M8 nuts to secure the swivel wheel and swivel wheel (with brake) to the two foot tube assemblies.

STEP4 E:M6*45-4 PZ

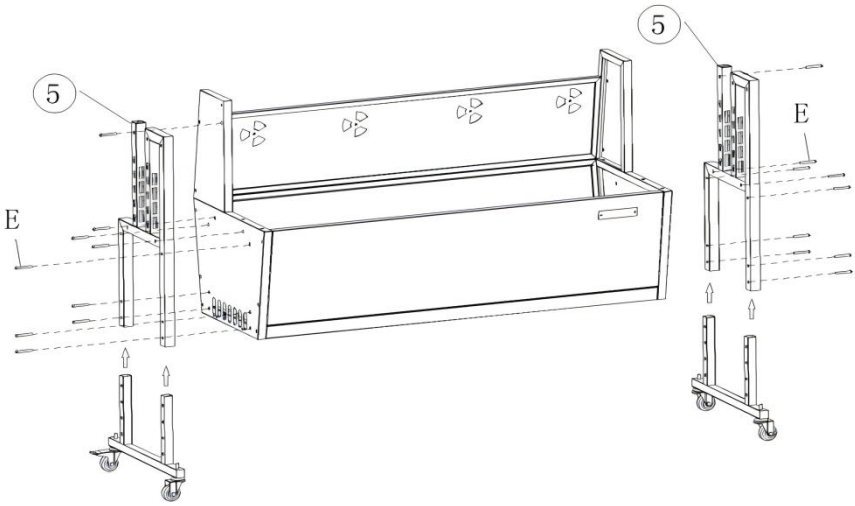

7. Use M6*45 screws to fix the two foot tube components and support tube fasteners onto the cavity component.

PASSO 5 E:M6*45-4 PZ

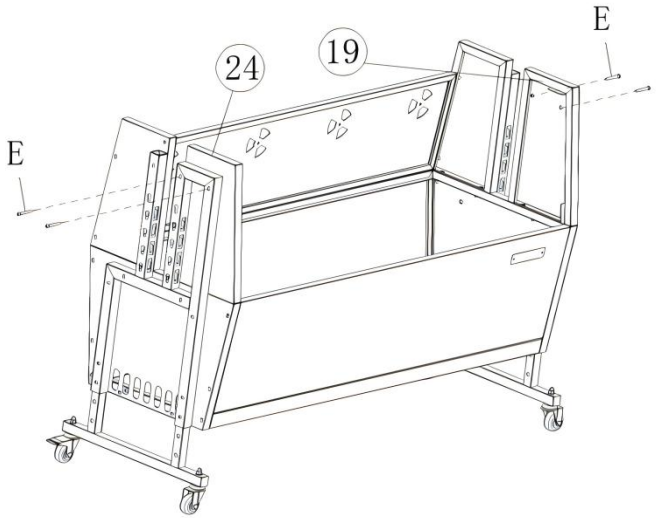

5. Secure the left and right front side panels to the cavity assembly using M6 * 45 screws

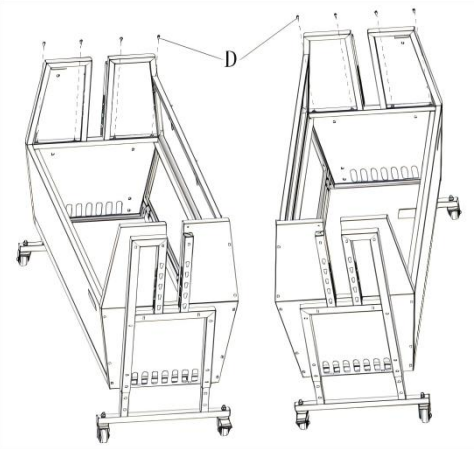

PASSO 6 D:M6*10-8 PZ

6. Secure the left front, right front, left rear, and right rear side panels to the entire machine using M6*10 screws.

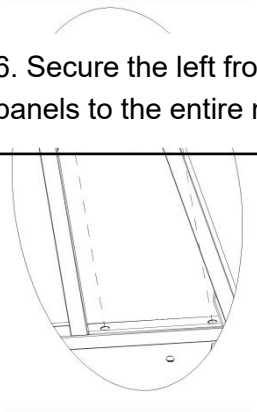

STEP7 F:M8*10-2 PZ D:M6*10-6 PZ

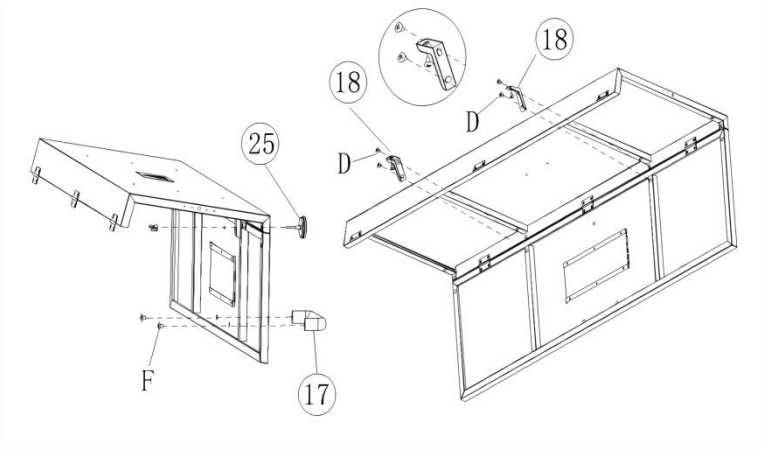

7.1 Install the temperature gauge properly;

7.2 Install the handle with M8*10 screws;

7.3 Install the upper cover fixing plate onto the component with M6*10.

FASE 8 A: M4*12-10 PZ

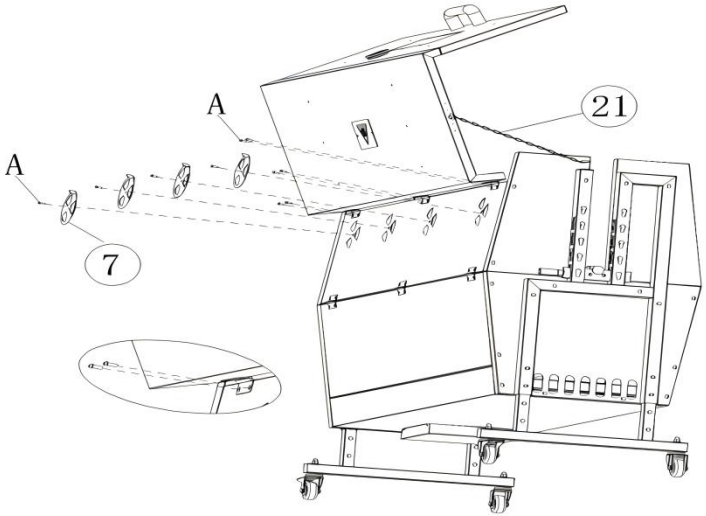

8.1 Install the air damper onto the component with 4 M4*12 screws;

8.2 Use 6 M4*12 to install the upper cover onto the component;

8.3 Install the limit chain properly.

~~STEP9 B: M8*15-8 PZ M : M6*16 (testa piatta) -2 PZ~~



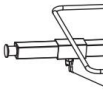

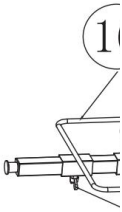

9.1 Fix the

9.2 Install

fly screws.

TIPS: The

Please as

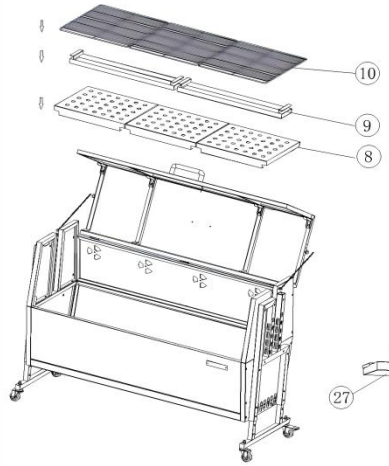

PASSO 10

10.1 Place carbon mesh, oil pan, and baking net inside the wall;
10.2 Install the oil pan at the bottom of the machine

PASSO 11 D:M6*10-2 PZ

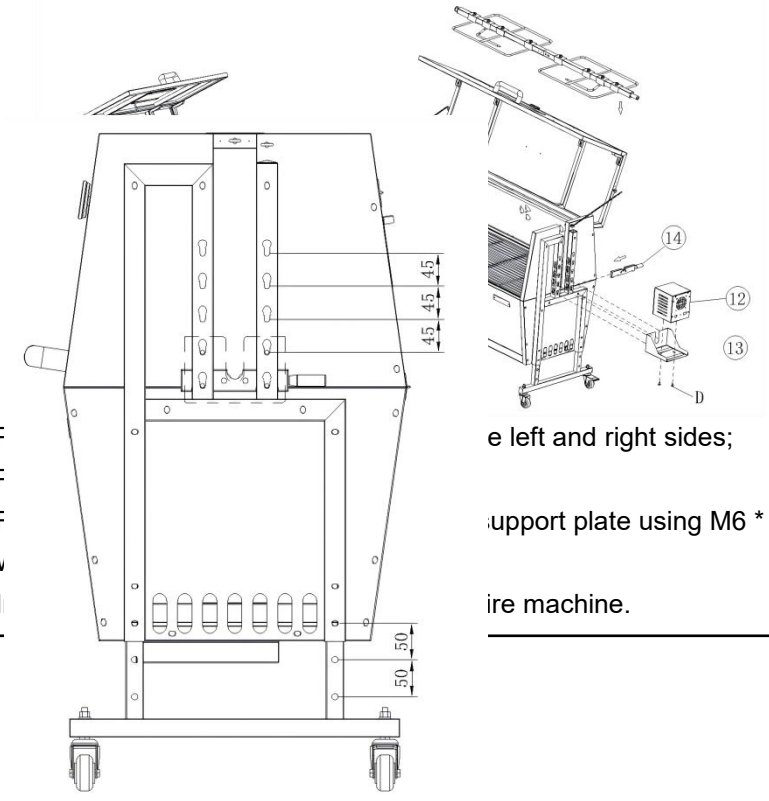

11.1 F e left and right sides;
11.2 F
11.3 F upport plate using M6 * 10 screw
11.4 I ire machine.

TIPS:
The motor can be adjusted in four gears, with a spacing of 45mm between each gear.
The foot can be adjusted in three gears, with a spacing of 50mm between each gear.

OPERATING INSTRUCTIONS

Prima di utilizzare l'apparecchio per la prima volta, rimuovere eventuali materiali promozionali e di imballaggio e verificare che le piastre di cottura siano pulite e prive di polvere. Se necessario, pulirle con un panno umido. Stendere la superficie con un panno assorbente da cucina e rimuovere l'olio in eccesso. Quando il prodotto viene riscaldato per la prima volta, potrebbe emettere un leggero fumo o odore, il che è normale per molti apparecchi di riscaldamento e non compromette la sicurezza dell'apparecchio.

1. Posizionare la macchina su una superficie pulita, asciutta e piana, vicino a una presa di corrente.
2. Distribuire gli accendifuoco solidi al centro del focolare.
3 . Disporre la carbonella a piramide sopra gli accendifuoco.
4 . Accendere gli accendifuoco solidi con un fiammifero.
5 . Ungete la griglia con un po' di olio vegetale e iniziate a grigliare.

6 . Posizionare il cibo sulla griglia solo dopo che il combustibile è stato ricoperto da uno strato di cenere.
7. Collegare il cavo alla presa a muro.
8 . Utilizzare il cursore di ventilazione per controllare la quantità di aria fornita al combustibile dal basso. (Applicabile solo per apparecchi con cursore di ventilazione)

ATTENZIONE!

28. Non spostare l'apparecchio quando è caldo.
29. Per motivi di sicurezza , non utilizzare questo apparecchio con combustibili liquidi.
30. Si consiglia vivamente di riscaldare la griglia del barbecue e di mantenere il combustibile rovente per almeno 30 minuti prima della prima cottura .
31. Non lasciare l'apparecchio incustodito durante l'uso.
32. Non utilizzare l'apparecchio in prossimità di oggetti infiammabili (tenere a distanza di sicurezza, almeno 3 metri).
33. Non lasciare l'apparecchio incustodito durante l'uso.
34. Non cucinare prima che il combustibile sia ricoperto di cenere.
35. Se il motore si blocca improvvisamente, si verificano rumori anomali, fumo o altri fenomeni indesiderati durante la cottura al barbecue, interrompere immediatamente l'alimentazione e riavviarla una volta completata la manutenzione.
36. Prima di aprire la griglia, posizionare sempre il motore del girarrosto su " OFF " .



ATTENZIONE! Questo prodotto girarrosto diventerà molto caldo, non non spostarlo durante il funzionamento.

ATTENZIONE! Tenere lontani bambini e animali domestici.

AVVERTIMENTO ! In caso di pericolo di avvelenamento da monossido di carbonio, non utilizzare il prodotto grill girarrosto in ambienti chiusi.

AVVERTIMENTO ! Non utilizzare il barbecue in uno spazio ristretto e/o abitabile, ad esempio case, tende, roulotte, camper, barche.

AVVERTIMENTO ! Rimuovere tutti i materiali di imballaggio e conservarli per un utilizzo futuro. I materiali di imballaggio non sono giocattoli.

AVVERTIMENTO ! Non lasciare che i bambini giochino con il materiale di imballaggio. Se lo ingeriscono, soffocheranno!
ATTENZIONE! Indossare sempre i guanti quando si regola la griglia, le maniglie della griglia possono diventare molto calde durante la cottura.
IMPORTANTE! Non versare acqua nell'apparecchio quando è ancora caldo.
IMPORTANTE! Chiudere la valvola di ventilazione per spegnere l'apparecchio. (Applicabile solo per apparecchi con valvola di ventilazione)

COOKING TIPS & HINTS

16. Lavatevi sempre le mani prima e dopo aver maneggiato carne cruda e prima di mangiarla.
17. Tenere sempre la carne cruda lontana dalla carne cotta e da altri alimenti.
18. Prima di cucinare, assicurarsi che le superfici e gli utensili della griglia siano puliti e privi di vecchi residui di cibo.
19. NON utilizzare gli stessi utensili per maneggiare cibi cotti e crudi.
20. Assicurarsi che tutta la carne sia ben cotta prima di mangiarla.

ATTENZIONE:

16. Mangiare crudo o sott'aceto la carne cotta può causare intossicazioni alimentari (ad esempio ceppi batterici come l'Escherichia coli).
17. Per ridurre il rischio di carne poco cotta, tagliarla in modo che sia completamente cotta.
18. Se la carne è completamente cotta, il suo succo dovrebbe essere limpido e non dovrebbero esserci tracce di succo rosa/rosso o di colore della carne.
19. cuocere i pezzi di carne e gli arrosti più grandi prima di cuocerli definitivamente sulla griglia.
20. Dopo aver cucinato sulla griglia , pulire sempre le superfici di cottura e gli utensili.

CLEAING MAINTENANCE AND STORAGE

16. Per la pulizia, passare sulla superficie un panno umido (non bagnato) oppure asciugare con un panno di cotone pulito e privo di lanugine.
17. la superficie è possibile utilizzare un liquido detergente per vetri o un liquido

detergente simile .

18. Scollegare sempre la macchina prima di riporla.
19. Assicurarsi sempre che la macchina sia fredda e asciutta prima di infilarla.
20. Conservare l'apparecchio in un luogo asciutto e pulito.

CONSIGLI: Il prodotto è dotato di cuscinetti su entrambi i lati. Pulire regolarmente i cuscinetti e lubrificarli con olio lubrificante resistente alle alte temperature.



VEVOR

Affordable. Reliable. Home Improvement.

ASADOR DE ASADOR SPIT ROTISSERIE

MODELO: TB-46Z / TB-52Z

VEVOR
Affordable. Reliable. Home Improvement.

SPIT ROTISSERIE ROASTER GRILL

MODELO: TB-46Z / TB-52Z

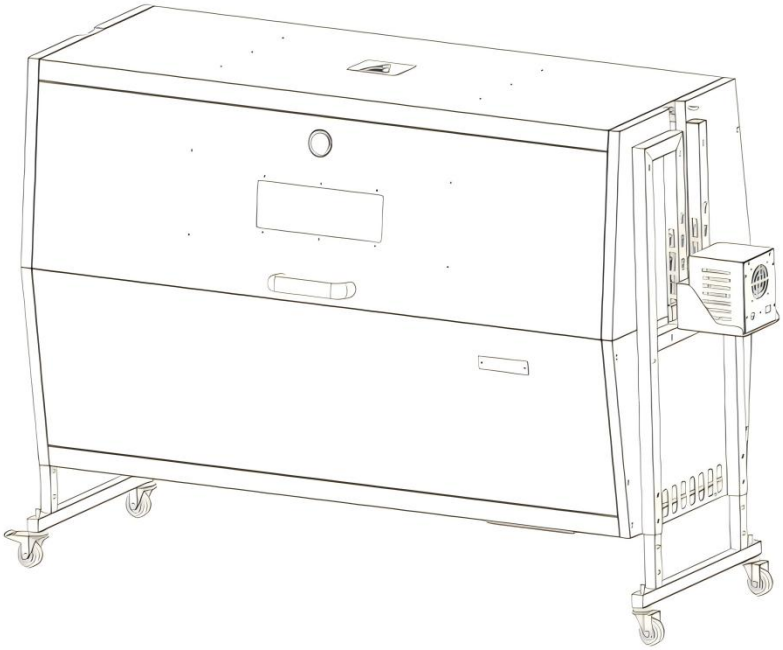

Estas son las instrucciones originales; lea atentamente todas las instrucciones del manual antes de utilizarlo. VEVOR se reserva el derecho de interpretar este manual de usuario. La apariencia del producto dependerá del producto que haya recibido. Le rogamos que nos disculpe si no le informamos de nuevo si hay actualizaciones tecnológicas o de software en nuestro producto.

	Advertencia: Para reducir el riesgo de lesiones, el usuario debe leer atentamente el manual de instrucciones.
	Preste atención a las altas temperaturas para evitar quemaduras.
	**ELIMINACIÓN CORRECTA** Este producto está sujeto a las disposiciones de la Directiva Europea 2012/19/CE. El símbolo de un contenedor de basura tachado indica que el producto requiere recogida selectiva de residuos en la Unión Europea. Esto aplica al producto y a todos los accesorios marcados con este símbolo. Los productos marcados con este símbolo no pueden desecharse con la basura doméstica normal, sino que deben llevarse a un punto de recogida para el reciclaje de aparatos eléctricos y electrónicos.
	Compliance es una certificación de seguridad de la CE y el Reino Unido.
	Compliance es una certificación de seguridad de América del Norte.

IMPORTANT SAFEGUARDS

Gracias por usar este producto. Para garantizar el correcto funcionamiento de la máquina, lea atentamente estas instrucciones antes de usarla y consérvelas para futuras consultas. Lea las precauciones y normas de seguridad de esta página para garantizar un uso seguro. Este manual describe las advertencias de seguridad, precauciones y procedimientos de operación, mantenimiento y limpieza . Las advertencias e instrucciones que se revisan en este manual no

pueden cubrir todas las posibles condiciones y situaciones que puedan ocurrir. Este producto no requiere precaución ni sentido común, ya que su uso cumplirá con estos códigos. Consulte a un médico antes de comenzar un programa de entrenamiento o realizar actividades de resistencia intensas con el dispositivo.

Lea TODAS las instrucciones antes de utilizar su máquina.

1. Asegúrese de que el voltaje en su tomacorriente sea el mismo que el voltaje indicado en la etiqueta de clasificación del aparato.
2. No permita que los niños y menores se acerquen o toquen la máquina.
3. No toque la superficie caliente directamente con las manos. Utilícelo siempre con el mango o la perilla.
4. Para evitar descargas eléctricas, no sumerja el cable ni el enchufe en agua ni en otros líquidos.
5. No sumerja el aparato en agua ni en ningún otro líquido.
6. Desenchufe el aparato cuando no lo use y antes de limpiarlo. Deje que se enfríe antes de instalar o retirar piezas y antes de limpiarlo.
7. Enfríe las partes CALIENTES antes de operar.
8. No utilice el dispositivo si el cable o el enchufe están dañados, presenta un mal funcionamiento o algún daño mecánico. Envíelo al centro de servicio técnico autorizado más cercano para su revisión y reparación (solo técnicos deben abrir la unidad).
9. El uso de accesorios o aditamentos no provistos o recomendados por el fabricante puede causar lesiones.
10. Si no va a utilizar la máquina durante un largo periodo de tiempo, desenchúfela, límpiela, cúbrala y guárdela en un lugar seco y seguro.
11. No deje el cable de alimentación colgando del borde de la mesa o mostrador , ni permita que entre en contacto con superficies calientes.
12. No coloque la unidad sobre o cerca de aire caliente, quemadores eléctricos o calentadores.
13. Apague siempre el aparato antes de enchufarlo o desenchufarlo. Sujete el enchufe en lugar de tirar del cable.
14. No utilice esta unidad para ningún otro fin que el uso indicado.
15. No lo utilice en interiores .
16. MANTENER FUERA DEL ALCANCE DE LOS NIÑOS.

17. NO LO LIMPIE CON NINGÚN MATERIAL ABRASIVO.
18. Nunca lo deje desatendido mientras esté en uso.
19. Compruebe siempre que esta máquina esté conectada a una toma de corriente con conexión a tierra y la alimentación eléctrica adecuada. Asegúrese de que la toma de corriente esté correctamente conectada a tierra. De lo contrario, debe instalar una toma de corriente con conexión a tierra. Encargue el trabajo únicamente a un electricista certificado y debidamente cualificado para cumplir con los códigos locales de seguridad y electricidad.
20. Asegúrese de que la toma de corriente, el enchufe y el cable que utilice funcionen correctamente. Los componentes dañados deben ser reparados por un electricista certificado que cumpla con las normas locales de seguridad y electricidad. Incluso si el cable de alimentación funciona correctamente, manténgalo alejado del agua y evite que toque alfombras o aparatos de calefacción.
21. Evite usarlo en presencia de líquidos inflamables, gases, polvo u otras situaciones explosivas.
22. Se debe tener mucho cuidado al mover un aparato que contenga aceite caliente u otros líquidos calientes.
23. No utilice la máquina en un garaje para electrodomésticos ni debajo de un armario de pared. Desenchufe siempre la unidad del tomacorriente al guardarla en un garaje para electrodomésticos. De lo contrario, podría producirse un incendio, especialmente si la máquina toca la pared del garaje o la puerta al cerrarse.
24. Accesorio tipo Y : Si el cable de alimentación está dañado, debe reemplazarse por un cable o conjunto especial disponible a través del fabricante o su agente de servicio.
25. Este aparato puede ser utilizado por niños mayores de 8 años y personas con discapacidades físicas, sensoriales o mentales, o con falta de experiencia y conocimientos, siempre que reciban supervisión o instrucciones sobre su uso seguro y comprendan los riesgos. Los niños no deben jugar solos con el aparato. La limpieza y el mantenimiento no deben ser realizados por niños sin supervisión.
Las mascotas deben mantenerse alejadas del producto.

¡ATENCIÓN!

Este artículo está diseñado para uso en exteriores. No lo use en interiores.

PRODUCT PARAMETERS

Modelo N°	Región	Voltaje	Fuerza	Tipo de enchufe
TB-46Z	América del norte	AC120 60 Hz	38W	Enchufe americano
	Europa	CA 220-240 V 50 Hz		Enchufe europeo
	Australia	CA 220-240 V 50 Hz		Enchufe de Australia
TB-52Z	América del norte	CA 120 V 60 Hz	38W	Enchufe americano
	Europa	CA 220-240 V 50 Hz		Enchufe europeo
	Australia	CA 220-240 V 50 Hz		Enchufe de Australia

¡ATENCIÓN!

El voltaje utilizado para este dispositivo debe ser el mismo que el voltaje de la fuente de alimentación .

LOADING CAPACITY

Modelo N°	Capacidad de carga
TB-46Z	Máximo 132 lb (60 kg)
TB-52Z	Máximo 132 lb (60 kg)

CONSEJOS: La capacidad máxima de carga de **cada** La red de parrilla pesa **15 kg** . El producto cuenta con tres redes de parrilla , y el peso total de las tres no **supera** los **60 kg** .

¡ATENCIÓN!

No exceda la capacidad de peso indicada. ¡ Tenga cuidado con la carga dinámica!

El movimiento repentino de la carga puede generar brevemente un exceso de carga y causar fallas en el producto.

PRODUCT COMPONENTS

1. Compruebe que todas las piezas estén completas antes de comenzar el montaje.
2. Para evitar accidentes o lesiones por bordes afilados, monte y utilice el producto con cuidado. Para el montaje, necesitará un destornillador y diferentes llaves inglesas. Se necesitan 2 personas para montar el producto. Use guantes de seguridad durante el montaje.

Nota: La cantidad de piezas que se muestra en el manual es el uso real y las piezas no utilizadas son repuestos.

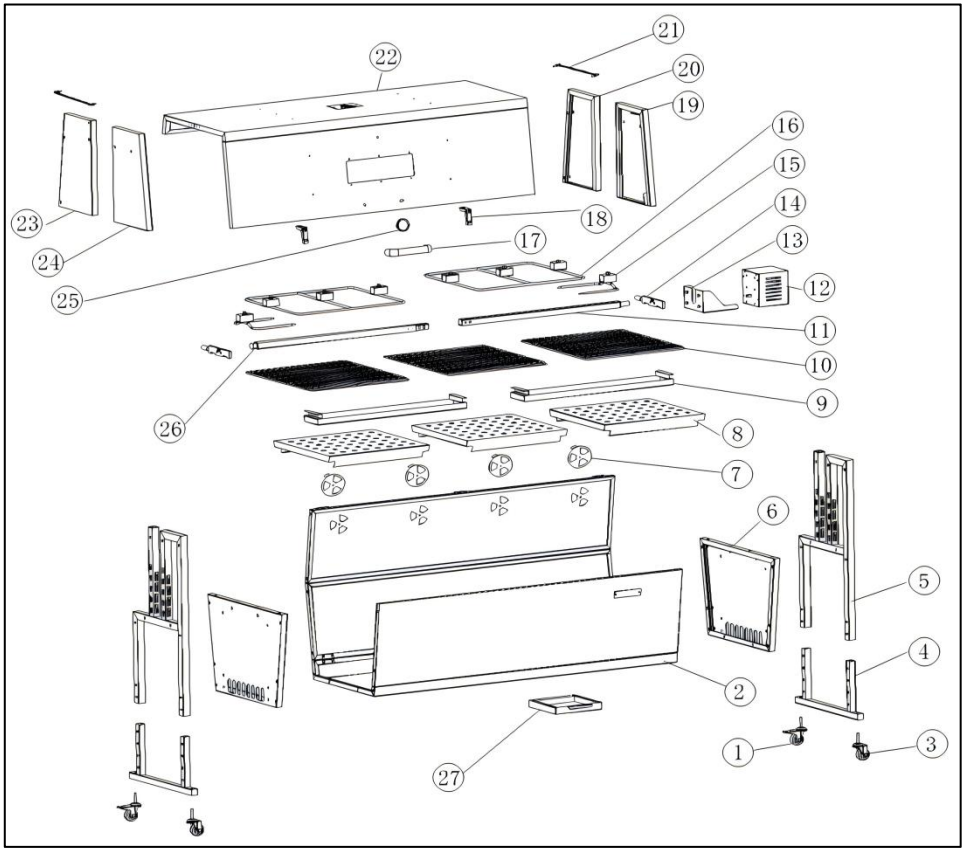

No .	Parte nombre yo	Cantidad	No .	Parte nombre yo	Cantidad
1	Rueda universal (con freno)	2	14	Marco de soporte del eje de horneado	2
2	Componente de cavidad	1	1 5	Tenedor a la parrilla	2
3	castor	2	1 6	soporte fijo	2
4	Componente del tubo	2	1 7	manejar	1

	del pie				
5	Componente de tubo de soporte	2	1 8	Placa de fijación de la cubierta superior	2
6	Panel lateral de la cámara	2	1 9	Panel lateral frontal derecho	1
7	puerta de aire	4	20	Panel lateral trasero derecho	1
8	disco de carbono	3	21	Cadena de límites	2
9	bandeja de goteo de aceite	2	22	conjunto de cubierta superior	1
10	parrilla	3	23	Panel lateral trasero izquierdo	1
11	Eje derecho	1	24	Panel lateral delantero izquierdo	1
12	conjunto de motor	1	25	termómetro	1
13	Placa de soporte del motor	1	26	Eje de parrilla izquierdo	1
27	Cenicero receptor	1			

No.	**Nombre de la pieza**	**Cantidad**	**No.**	**Nombre de la pieza**	**Cantidad**
A	M 4 * 12 	10	GRAMO		1
B	M8* 16 	8	H		2
do	M8 	4	I		1
D	M6* 15 	14	J		1
mi	M 6*35 	42	K	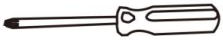	1

F	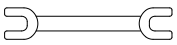	1	L	M6*16 (cabeza plar 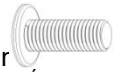	2

PASO 1 E: M6*45-16 piezas

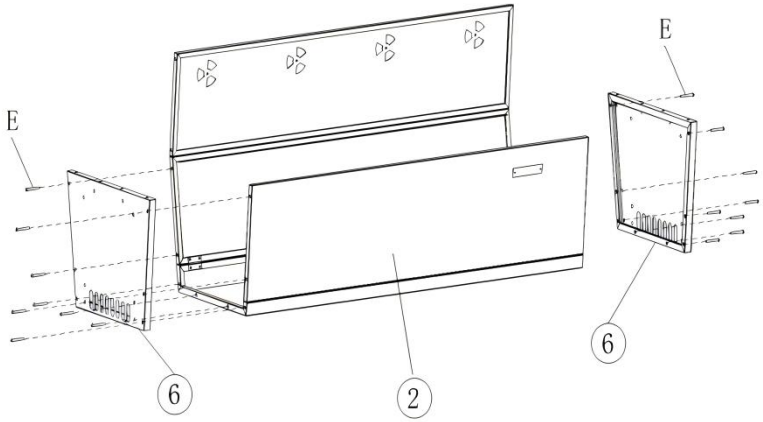

5. Open the furnace assembly and use M6*45 screws to fix the two chamber side plates to the chamber assembly.

Attention: Be careful not to pinch hands! 2 people are needed to assemble the product.

PASO 2 E:M6*45-4 PIEZAS

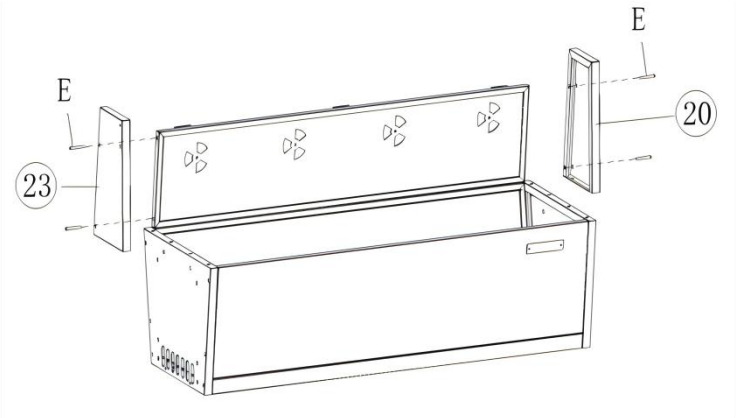

6. Secure the right and left rear side panels to the cavity assembly with M6 * 45 screws.

Attention: Be careful not to pinch hands! 2 people are needed to

PASO 3 C:M8-4 PIEZAS

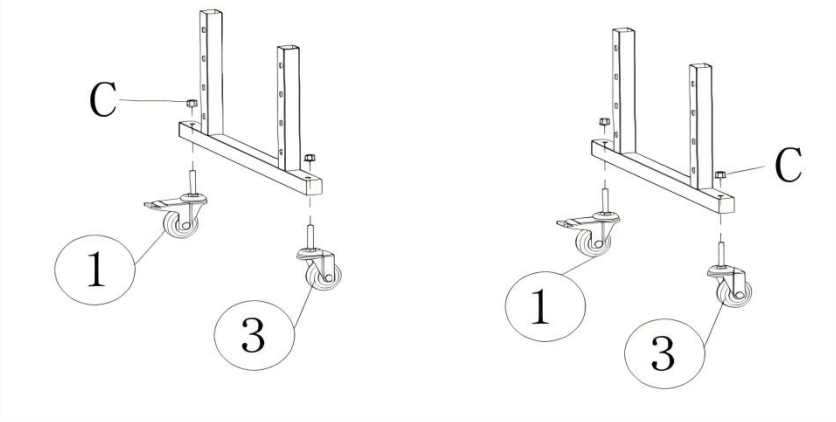

7. Use M8 nuts to secure the swivel wheel and swivel wheel (with brake) to the two foot tube assemblies.

PASO 4 E:M6*45-4 PIEZAS

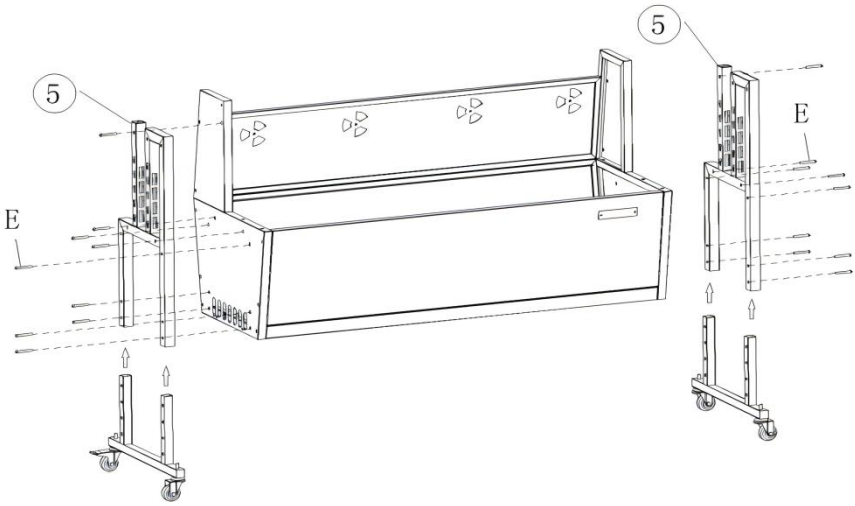

8. Use M6*45 screws to fix the two foot tube components and support tube fasteners onto the cavity component.

PASO 5 E:M6*45-4 PIEZAS

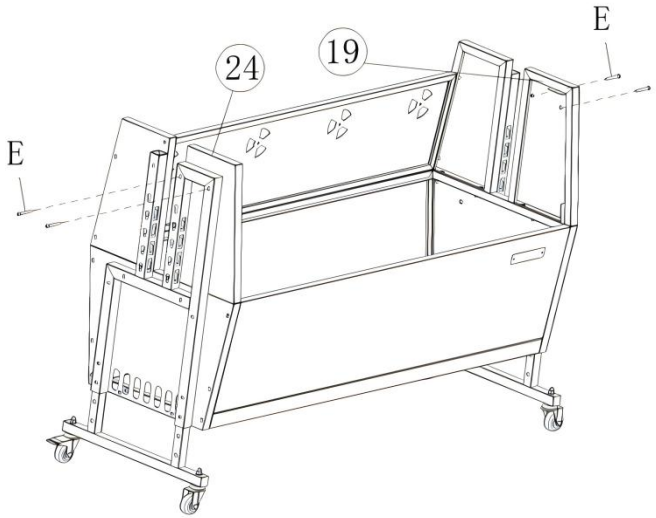

5. Secure the left and right front side panels to the cavity assembly using M6 * 45 screws

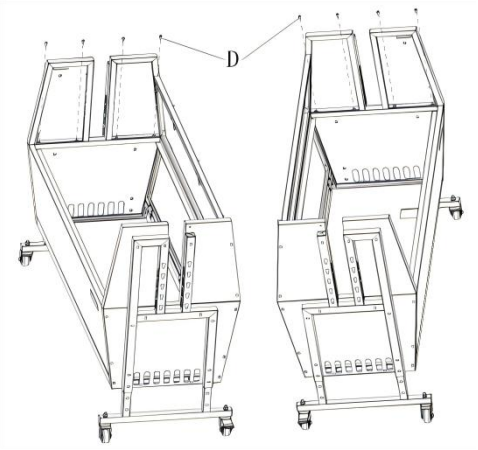

PASO 6 D:M6*10-8 PIEZAS

6. Secure the left front, right front, left rear, and right rear side panels to the entire machine using M6*10 screws.

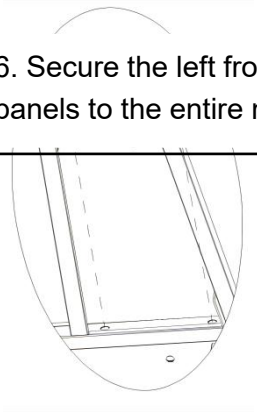

PASO 7 F:M8*10-2 PIEZAS D:M6*10-6 PIEZAS

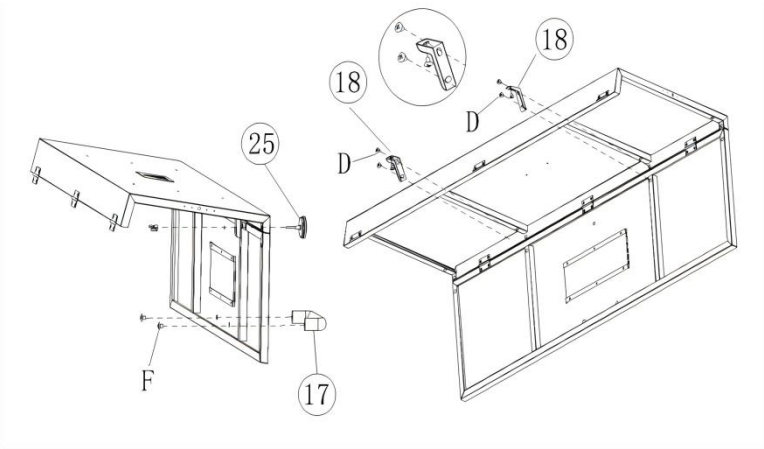

7.1 Install the temperature gauge properly;

7.2 Install the handle with M8*10 screws;

7.3 Install the upper cover fixing plate onto the component with M6*10.

PASO 8 A: M4*12-10 piezas

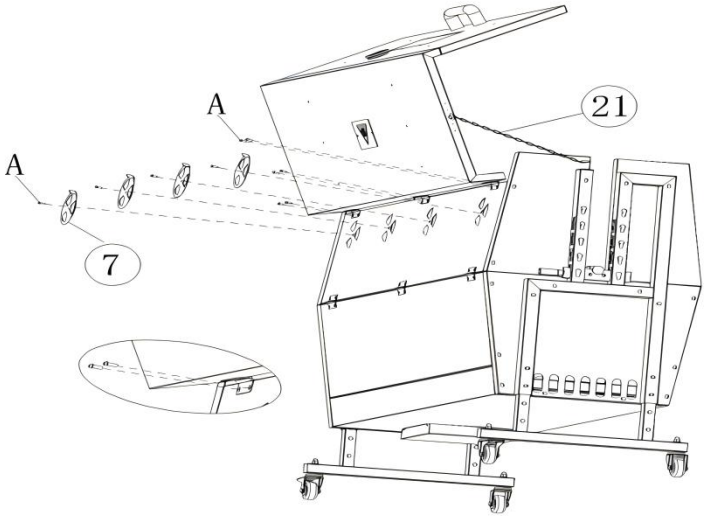

8.1 Install the air damper onto the component with 4 M4*12 screws;

8.2 Use 6 M4*12 to install the upper cover onto the component;

8.3 Install the limit chain properly.

PASO 9 B: M8*15-8 piezas M : M6*16 (cabeza plana) -2 piezas



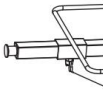

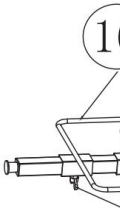

9.1 Fix the

9.2 Install

fly screws.

TIPS: The

Please as

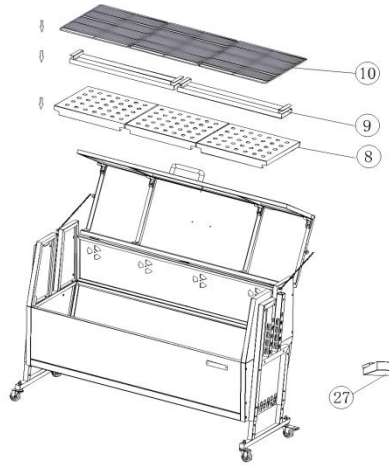

PASO 10

10.1 Place carbon mesh, oil pan, and baking net inside the wall;
10.2 Install the oil pan at the bottom of the machine

PASO 11 D:M6*10-2 piezas

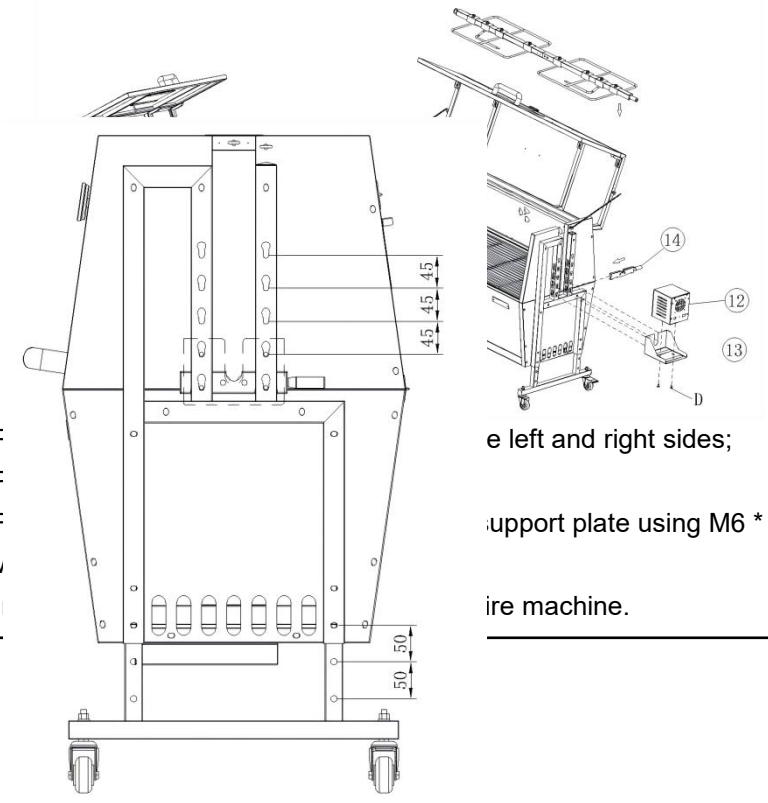

11.1 F e left and right sides;
11.2 F
11.3 F upport plate using M6 * 10 screw
11.4 I ire machine.

TIPS:

The motor can be adjusted in four gears, with a spacing of 45mm between each gear.

The foot can be adjusted in three gears, with a spacing of 50mm between each gear.

OPERATING INSTRUCTIONS

Antes de usar el aparato por primera vez, retire el material promocional y el embalaje, y compruebe que las placas de cocción estén limpias y sin polvo. Si es necesario, límpielas con un paño húmedo. Extiéndalas con una toalla de cocina absorbente y retire el exceso de aceite. Al calentar el aparato por primera vez, puede desprender un ligero humo u olor, lo cual es normal en muchos aparatos de calefacción y no afecta a la seguridad del mismo.

1. Coloque la máquina sobre una superficie limpia, seca y nivelada cerca de una toma de corriente con base de enchufe.
2. Distribuya las pastillas de encendido sólidas en el centro de la caja de fuego.
3 . Apila el carbón en forma de pirámide encima de las pastillas de encendido.
4 . Encienda las pastillas de encendido sólidas con una cerilla.
5 . Engrasa la parrilla con un poco de aceite vegetal y comienza a asar.
6 . Coloque los alimentos en la parrilla sólo después de que el combustible esté cubierto con una capa de ceniza.

7. Conecte el cable a la toma de pared.

8 . Utilice el control deslizante de ventilación para controlar la cantidad de aire que se suministra al combustible desde la parte inferior. (Solo aplicable a aparatos con control deslizante de ventilación).

¡ATENCIÓN!

37. No mueva el aparato cuando esté caliente.

38. Por razones de seguridad , no utilice este aparato con combustibles líquidos.

39. Recomendamos encarecidamente que la parrilla de barbacoa se caliente y que el combustible se mantenga al rojo vivo durante al menos 30 minutos antes de la primera cocción .

40. No deje el aparato desatendido durante su uso.

41. No utilice el aparato cerca de objetos inflamables (manténgalo a una distancia segura, al menos 3 metros).

42. No deje el aparato desatendido durante su uso.

43. No cocine antes de que el combustible tenga una capa de ceniza.

44. Si el motor se atasca repentinamente, se detectan ruidos anormales, humo y otros fenómenos indeseables durante el proceso de cocción, corte inmediatamente el suministro de energía y reinícielo después de completar el mantenimiento.

45. Siempre gire el motor del asador a la posición “ OFF ” antes de abrir la parrilla.



¡ADVERTENCIA! Este producto asador se calentará mucho, no lo use. No lo mueva durante el funcionamiento.

¡ADVERTENCIA! Mantenga a los niños y mascotas alejados.

ADVERTENCIA ! En caso de peligro de intoxicación por monóxido de carbono, no utilice el producto asador a la parrilla en interiores.

ADVERTENCIA ! No utilice la barbacoa en espacios reducidos y/o habitables, por ejemplo, casas, tiendas de campaña, caravanas, autocaravanas o barcos.

ADVERTENCIA ! Retire todos los materiales de embalaje y consérvelos para utilizarlos en el futuro. Los materiales de embalaje no son un juguete.

ADVERTENCIA ! No permita que los niños jueguen con el material de embalaje. Si lo ingieren, se asfixiarán.

¡ATENCIÓN! Use siempre guantes al ajustar la parrilla, ya que las asas pueden calentarse mucho durante el proceso.
¡IMPORTANTE! No vierta agua en el aparato cuando aún esté caliente.
¡IMPORTANTE! Cierre la válvula de ventilación para apagar el aparato. (Solo para aparatos con válvula de ventilación)

COOKING TIPS & HINTS

21. Lávese siempre las manos antes y después de manipular carne cruda y antes de comerla.
22. Mantenga siempre la carne cruda separada de la carne cocida y otros alimentos.
23. Antes de cocinar, asegúrese de que las superficies de la parrilla y las herramientas estén limpias y libres de residuos de comida vieja.
24. NO utilice los mismos utensilios para manipular alimentos cocidos y crudos.
25. Asegúrese de que toda la carne esté bien cocida antes de comerla.

PRECAUCIÓN:

21. Comer crudo o poco La carne cocida puede provocar intoxicación alimentaria (por ejemplo, cepas de bacterias como Escherichia coli).
22. Para reducir el riesgo de que la carne quede poco cocida, córtela para asegurarse de que esté completamente cocida.
23. Si la carne está completamente cocida, su jugo debe ser transparente y no debe haber jugo rosado/rojo ni rastros de color de carne.
24. Se recomienda cocinar trozos más grandes de carne y articulaciones antes de cocinarlos definitivamente en la parrilla .
25. Después de cocinar en su parrilla , limpie siempre las superficies de cocción y los utensilios.

CLEAING MAINTENANCE AND STORAGE

21. Para limpiar, limpie la superficie con un paño húmedo (no mojado) o séquela con un paño de algodón limpio y sin pelusa.
22. Se puede utilizar líquido limpiacristales o un líquido de limpieza similar para limpiar la superficie.

23. Desenchufe siempre la máquina antes de guardarla.
24. Asegúrese siempre de que la máquina esté fría y seca antes de encordar.
25. Guarde el aparato en un lugar seco y limpio.

CONSEJOS: El producto cuenta con cojinetes en ambos lados. Límpielos regularmente y lubríquelos con aceite lubricante resistente a altas temperaturas.



VEVOR

Affordable. Reliable. Home Improvement.

GRILL ROŻENOWY

MODEL: TB-46Z / TB-52Z

VEVOR
Affordable. Reliable. Home Improvement.

SPIT ROTISSERIE ROASTER GRILL

MODEL: TB-46Z / TB-52Z

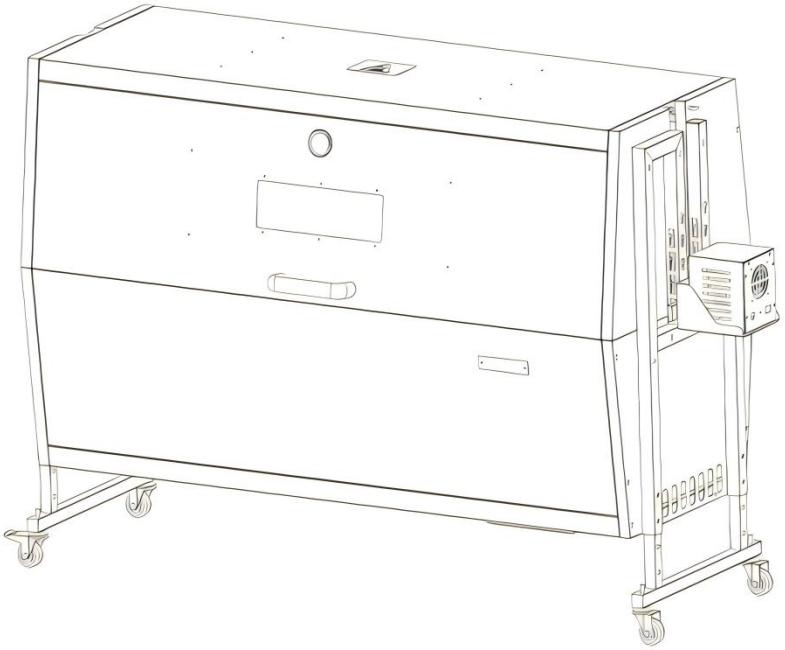

To jest oryginalna instrukcja obsługi. Przed użyciem prosimy o dokładne zapoznanie się z treścią instrukcji. Firma VEVOR zastrzega sobie prawo do jednoznacznej interpretacji niniejszej instrukcji obsługi. Wygląd produktu zależy od stanu, w jakim go otrzymali Państwo. Prosimy o wyrozumiałość, ale nie będziemy Państwa ponownie informować o aktualizacjach technologicznych lub oprogramowania naszego produktu.

	Ostrzeżenie: Aby zminimalizować ryzyko obrażeń, użytkownik powinien uważnie przeczytać instrukcję obsługi.
	Aby uniknąć poparzeń, należy zachować ostrożność w przypadku wysokich temperatur.
	**PRAWIDŁOWA UTYLIZACJA** Niniejszy produkt podlega przepisom Dyrektywy Europejskiej 2012/19/WE. Symbol przedstawiający przekreślony kosz na śmieci na kółkach oznacza, że produkt wymaga selektywnej zbiórki odpadów w Unii Europejskiej. Dotyczy to produktu i wszystkich akcesoriów oznaczonych tym symbolem. Produktów oznaczonych tym symbolem nie można wyrzucać razem z normalnymi odpadami domowymi, lecz należy je dostarczyć do punktu zbiórki urządzeń elektrycznych i elektronicznych przeznaczonych do recyklingu.
	Compliance to certyfikat bezpieczeństwa WE i Wielkiej Brytanii.
	Compliance to północnoamerykański certyfikat bezpieczeństwa.

IMPORTANT SAFEGUARDS

Dziękujemy za korzystanie z tego produktu. Aby upewnić się, że możesz prawidłowo obsługiwać urządzenie, przeczytaj uważnie niniejszą instrukcję przed jego użyciem i zachowaj ją do wykorzystania w przyszłości. Prosimy o zapoznanie się z środkami ostrożności i zasadami bezpieczeństwa zawartymi na tej stronie, aby zapewnić bezpieczne użytkowanie. Niniejsza instrukcja zawiera ostrzeżenia dotyczące bezpieczeństwa, środki ostrożności oraz procedury obsługi,

konserwacji i czyszczenia . Ostrzeżenia i instrukcje zawarte w niniejszej instrukcji nie obejmują wszystkich możliwych warunków i sytuacji, które mogą wystąpić. Ostrożność i zdrowy rozsądek nie są wpisane w ten produkt, ponieważ jego użytkowanie będzie zgodne z tymi normami. Przed rozpoczęciem programu treningowego lub podjęciem intensywnej aktywności wytrzymałościowej z użyciem urządzenia należy skonsultować się z lekarzem.

Przed użyciem urządzenia należy przeczytać WSZYSTKIE instrukcje.

1. Upewnij się, że napięcie w gniazdku jest takie samo, jak napięcie podane na tabliczce znamionowej urządzenia.
2. Nie pozwalaj dzieciom i osobom niepełnoletnim zbliżać się do urządzenia ani go dotykać.
3. Nie dotykaj gorącej powierzchni bezpośrednio rękami. Zawsze obsługuj urządzenie za pomocą uchwytu lub pokrętła.
4. Aby uniknąć porażenia prądem elektrycznym, nie zanurzaj przewodu ani wtyczki w wodzie ani innych płynach.
5. Nie zanurzaj urządzenia w wodzie ani innym płynie.
6. Odłącz urządzenie od gniazdka, gdy nie jest używane oraz przed czyszczeniem. Przed montażem lub demontażem części oraz przed czyszczeniem należy odczekać, aż urządzenie ostygnie.
7. Przed rozpoczęciem użytkowania należy ostudzić GORĄCE części.
8. Nie używaj urządzenia z uszkodzonym przewodem lub wtyczką, niesprawnym lub uszkodzonym mechanicznie. Wyślij je do najbliższego autoryzowanego serwisu w celu sprawdzenia i naprawy (urządzenie powinno być otwierane WYŁĄCZNIE przez techników).
9. Korzystanie z akcesoriów i przystawek, które nie są dołączone lub zalecane przez producenta, może spowodować obrażenia.
10. Jeśli urządzenie nie będzie używane przez dłuższy czas, należy je odłączyć od zasilania, wyczyścić, przykryć i przechowywać w suchym i bezpiecznym miejscu.
11. Nie pozostawiaj przewodu zasilającego zwisającego z krawędzi stołu lub blatu i nie dopuszczaj do jego kontaktu z gorącymi powierzchniami.
12. Nie umieszczaj urządzenia na gorącym powietrzu, palnikach elektrycznych ani grzejnikach ani w ich pobliżu.

13. Zawsze wyłączaj zasilanie przed podłączeniem lub odłączeniem. Trzymaj za wtyczkę, zamiast ciągnąć za przewód.
14. Nie należy używać tego urządzenia do innych celów niż wskazane.
15. Nie używać w pomieszczeniach zamkniętych .
16. TRZYMAĆ POZA ZASIĘGIEM DZIECI.
17. NIE CZYŚĆ ŻADNYMI MATERIAŁAMI ŚCIERNYMI.
18. Nigdy nie pozostawiaj urządzenia bez nadzoru podczas użytkowania.
19. Zawsze sprawdzaj, czy urządzenie jest podłączone do uziemionego gniazdka z odpowiednim zasilaniem elektrycznym. Upewnij się, że używane gniazdko ścienne jest prawidłowo uziemione. W przeciwnym razie należy zainstalować uziemione gniazdko. Prace zlecaj wyłącznie certyfikowanemu elektrykowi posiadającemu odpowiednie kwalifikacje i spełniające lokalne przepisy bezpieczeństwa i elektryczne.
20. Upewnij się, że gniazdko elektryczne, wtyczka i przewód zasilający są w dobrym stanie technicznym. Uszkodzone elementy powinny zostać naprawione przez certyfikowanego elektryka, który posiada kwalifikacje pozwalające na przestrzeganie lokalnych przepisów bezpieczeństwa i norm elektrycznych. Nawet jeśli przewód zasilający działa prawidłowo, trzymaj go z dala od wody i unikaj jego układania na dywanach lub urządzeniach grzewczych.
21. Unikaj używania urządzenia w obecności łatwopalnych cieczy, gazów, pyłów lub w innych miejscach zagrożonych wybuchem.
22. Należy zachować szczególną ostrożność podczas przenoszenia urządzenia zawierającego gorący olej lub inne gorące płyny.
23. Nie używaj urządzenia w garażu na sprzęt AGD ani pod szafką ścienną. Zawsze odłączaj urządzenie od gniazdka elektrycznego podczas przechowywania go w garażu na sprzęt AGD. W przeciwnym razie istnieje ryzyko pożaru, zwłaszcza jeśli urządzenie dotknie ściany garażu lub drzwi podczas zamykania.
24. Złącze typu Y : Jeśli przewód zasilający jest uszkodzony, należy go wymienić na specjalny przewód lub zespół dostępny u producenta lub jego przedstawiciela serwisowego.
25. Urządzenie może być używane przez dzieci w wieku 8 lat i starsze oraz osoby o ograniczonej sprawności fizycznej, sensorycznej lub umysłowej, a także osoby nieposiadające odpowiedniego doświadczenia i wiedzy, pod warunkiem, że będą

one nadzorowane lub poinstruowane w zakresie bezpiecznego korzystania z urządzenia i zrozumieją związane z tym zagrożenia. Dzieci nie powinny bawić się urządzeniem samodzielnie. Czyszczenie i konserwacja nie powinny być wykonywane przez dzieci bez nadzoru. **Zwierzęta domowe powinny trzymać się z dala od produktu.**

UWAGA!

Ten artykuł jest przeznaczony do użytku na zewnątrz. Nie używać w pomieszczeniach!

PRODUCT PARAMETERS

Numer modelu	Region	Woltaż	Moc	Typ wtyczki
TB-46Z	Ameryka Północna	AC120 60Hz	38W	WTYCZKA amerykańska
	Europa	AC220-240V 50Hz		WTYCZKA EUROPEJSKA
	Australia	AC220-240V 50Hz		WTYCZKA australijska
TB-52Z	Ameryka Północna	AC120V 60Hz	38W	WTYCZKA amerykańska
	Europa	AC220-240V 50Hz		WTYCZKA EUROPEJSKA

	Australia	AC220-240V 50Hz		WTYCZKA australijska

UWAGA!

Napięcie używane dla tego urządzenia musi być takie samo, jak napięcie zasilania .

LOADING CAPACITY

Numer modelu	**Ładowność**
TB-46Z	Maks. 60 kg (132 funty)
TB-52Z	Maks. 60 kg (132 funty)

WSKAZÓWKI : Maksymalna ładowność każdego Siatka grillowa ma **15 kg** . Produkt posiada trzy siatki grillowe , a ich łączna waga **nie** przekracza **60** kg .

UWAGA!

Nie przekraczać podanego udźwigu. Należy pamiętać o obciążeniu dynamicznym! Nagły ruch ładunku może chwilowo spowodować nadmierne obciążenie, powodując awarię produktu.

PRODUCT COMPONENTS

1. Przed rozpoczęciem montażu należy sprawdzić, czy wszystkie części są kompletne.

2. Aby uniknąć wypadków i obrażeń ostrymi krawędziami, należy ostrożnie

montować i użytkować produkt. Do montażu potrzebny jest śrubokręt i różne klucze do śrub. Do montażu produktu potrzebne są dwie osoby. Podczas montażu należy nosić rękawice ochronne.

Notatka: Ilość części podana w instrukcji oznacza faktyczne zużycie, części nieużywane są częściami zamiennymi.

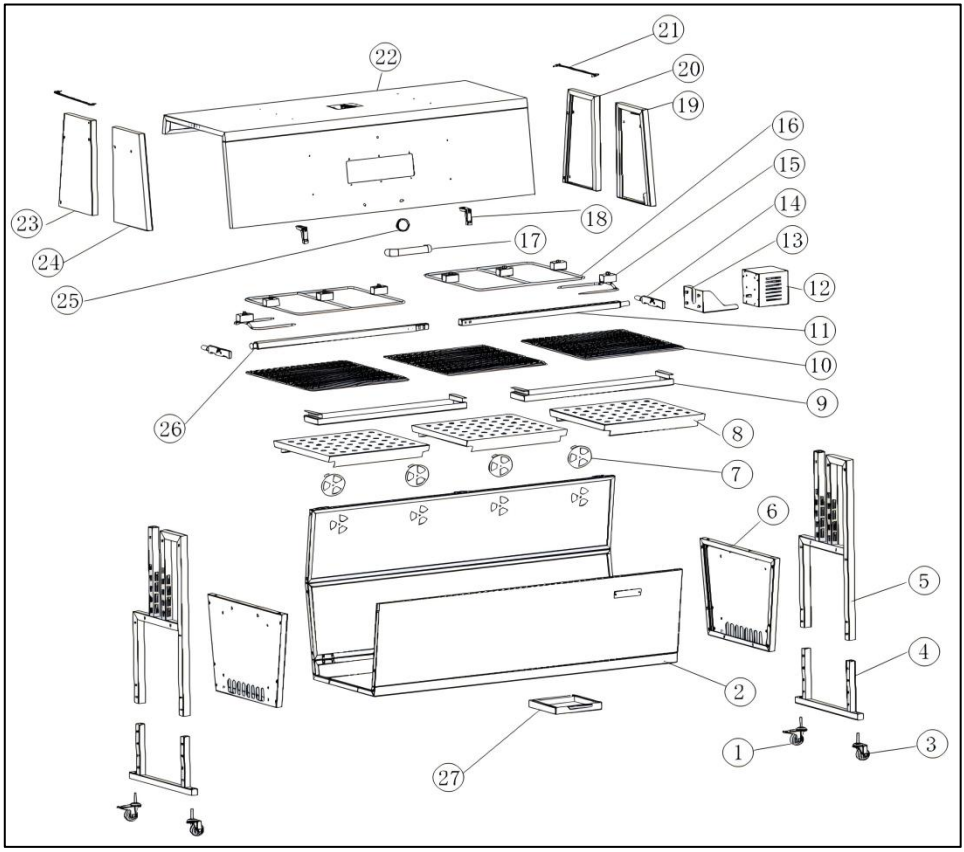

NIE .	Część imienia mnie	Ilość	NIE .	Część imienia mnie	Ilość
1	Koło uniwersalne (z hamulcem)	2	14	Rama nośna wału piekarniczego	2
2	Komponent wnęki	1	15	Grillowany widelec	2
3	odlewnik	2	16	stały wspornik	2
4	Komponent rury stopy	2	17	uchwyt	1
5	Element rury nośnej	2	18	Płyta mocująca górną	2

				pokrywę	
6	Panel boczny komory	2	1 9	Prawy przedni panel boczny	1
7	drzwi powietrzne	4	20	Prawy tylny panel boczny	1
8	dysk węglowy	3	21	Łańcuch graniczny	2
9	miska ociekowa na olej	2	22	zespół górnej pokrywy	1
10	ruszt do grilla	3	23	Lewy tylny panel boczny	1
11	Oś prawa	1	24	Lewy przedni panel boczny	1
12	montaż silnika	1	25	termometr	1
13	Płyta podporowa silnika	1	26	Lewy wałek grilla	1
27	Popielniczka odbiorcza	1			

NIE.	**Nazwa części**	**Ilość**	**NIE.**	**Nazwa części**	**Ilość**
A	M4 * 12 	10	G		1
B	M8* 16 	8	H		2
C	M8 	4	I		1
D	M6* 15 	14	J		1
mi	M 6*35 	42	K	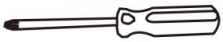	1
F	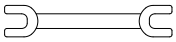	1	L	M6*16 (Łeb płaski) 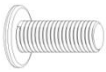	2

KROK 1 E: M6*45-16 szt.

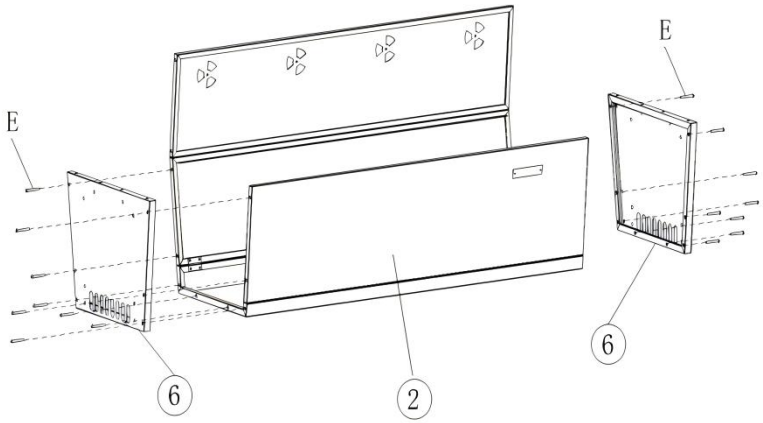

6. Open the furnace assembly and use M6*45 screws to fix the two chamber side plates to the chamber assembly.

Attention: Be careful not to pinch hands! 2 people are needed to assemble the product.

KROK 2 E:M6*45-4 SZT.

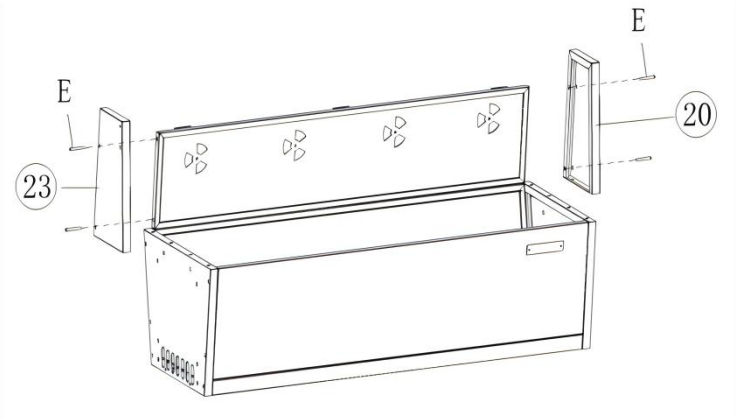

7. Secure the right and left rear side panels to the cavity assembly with M6 * 45 screws.

Attention: Be careful not to pinch hands! 2 people are needed to assemble the product.

KROK 3 C:M8-4 SZT.

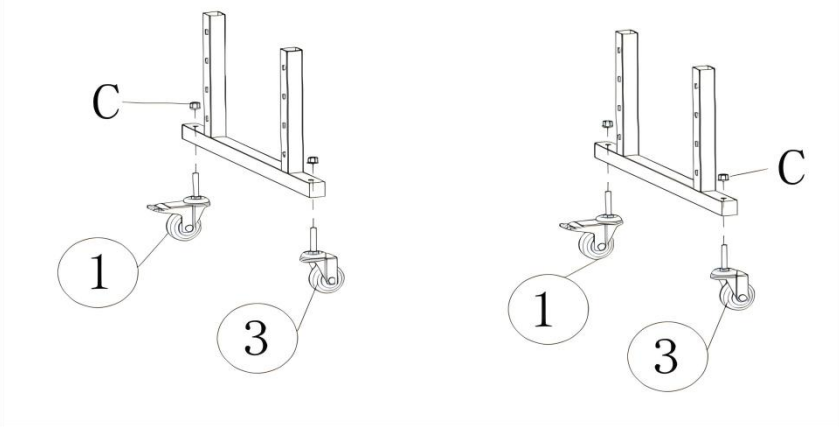

8. Use M8 nuts to secure the swivel wheel and swivel wheel (with brake) to the two foot tube assemblies.

KROK 4 E:M6*45-4 SZT.

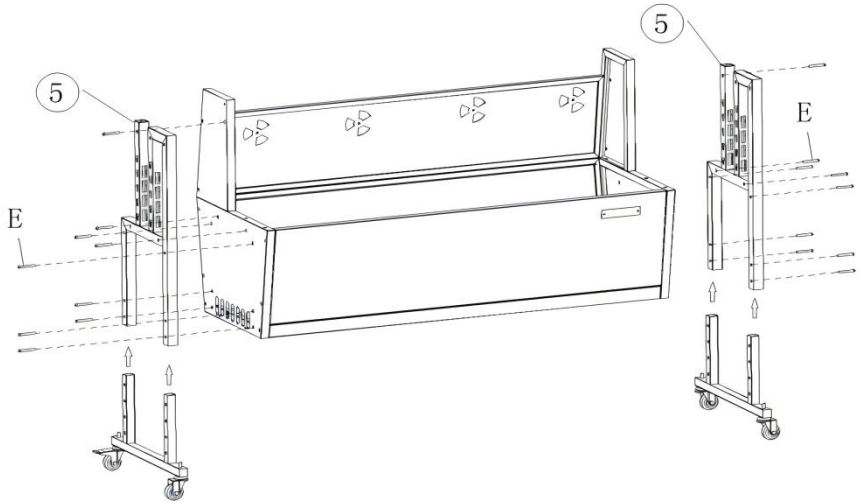

9. Use M6*45 screws to fix the two foot tube components and support tube fasteners onto the cavity component.

KROK 5 E:M6*45-4 SZT.

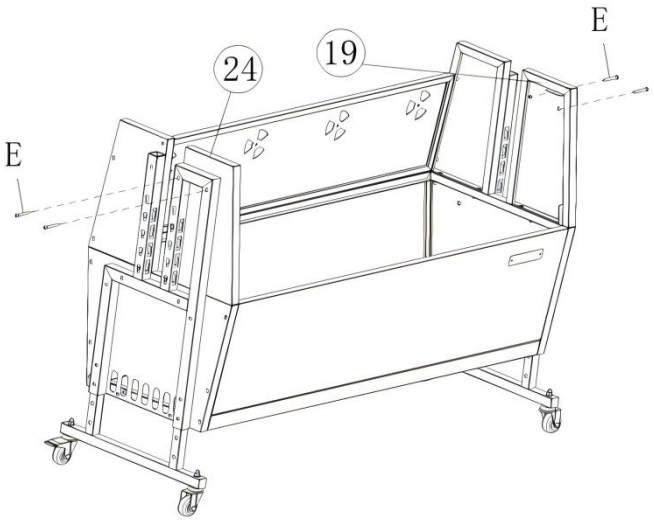

5. Secure the left and right front side panels to the cavity assembly using M6 * 45 screws

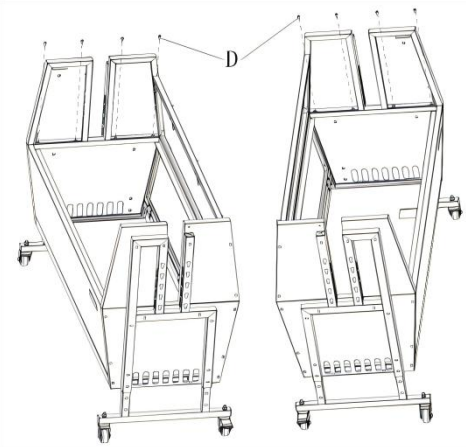

KROK 6 D:M6*10-8PCS

6. Secure the left front, right front, left rear, and right rear side panels to the entire machine using M6*10 screws.

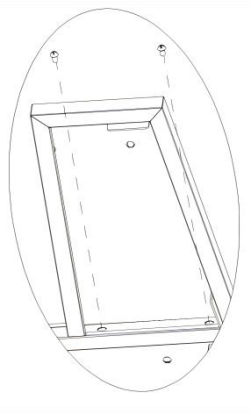

KROK 7 F:M8*10-2PCS D:M6*10-6PCS

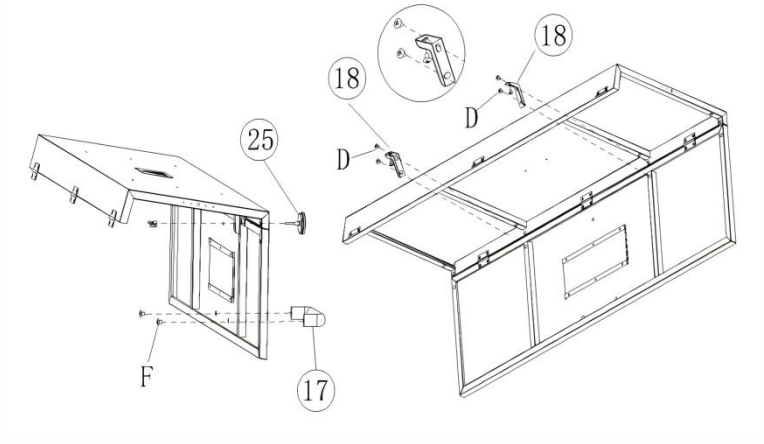

7.1 Install the temperature gauge properly;

7.2 Install the handle with M8*10 screws;

7.3 Install the upper cover fixing plate onto the component with M6*10.

KROK 8 A: M4*12-10 SZT.

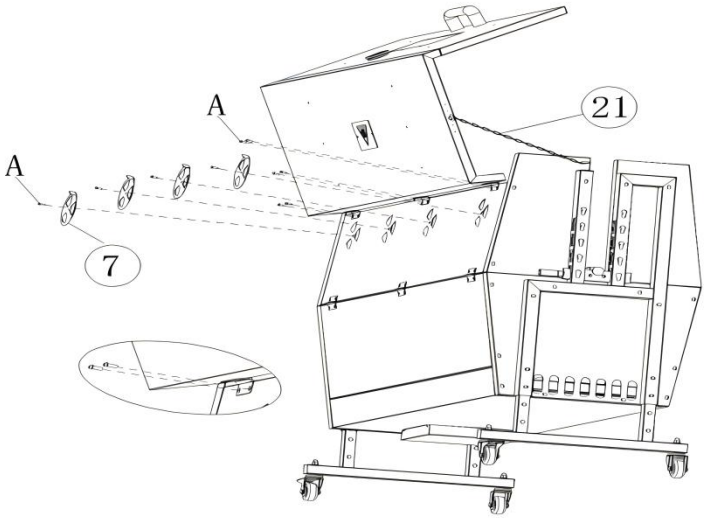

8.1 Install the air damper onto the component with 4 M4*12 screws;

8.2 Use 6 M4*12 to install the upper cover onto the component;

8.3 Install the limit chain properly.

KROK 9 B: M8*15-8 SZT. M : M6*16 (łeb płaski) -2 SZT.



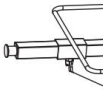

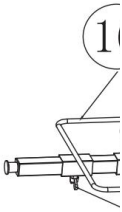

9.1 Fix the

9.2 Install

fly screws.

TIPS: The

Please as

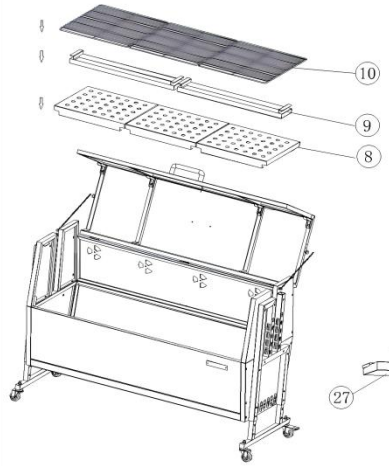

KROK 10

10.1 Place carbon mesh, oil pan, and baking net inside the wall;
10.2 Install the oil pan at the bottom of the machine

KROK 11 D:M6*10-2 SZT.

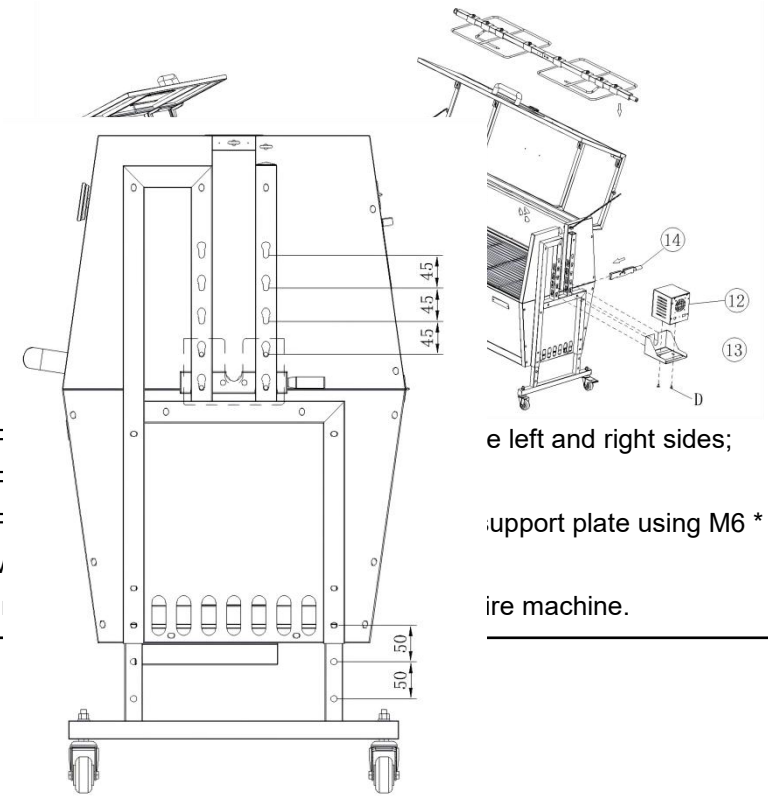

11.1 F e left and right sides;
11.2 F
11.3 F upport plate using M6 * 10 screw
11.4 I ire machine.

TIPS:
The motor can be adjusted in four gears, with a spacing of 45mm between each gear.
The foot can be adjusted in three gears, with a spacing of 50mm between each gear.

OPERATING INSTRUCTIONS

Przed pierwszym użyciem urządzenia należy zdjąć wszelkie materiały promocyjne i opakowaniowe oraz sprawdzić, czy płyty grzewcze są czyste i wolne od kurzu. W razie potrzeby przetrzeć je wilgotną ściereczką. Przetrzeć chłonnym ręcznikiem kuchennym i wytrzeć nadmiar oleju. Podczas pierwszego nagrzewania urządzenie może wydzielać lekki dym lub zapach, co jest normalne w przypadku wielu urządzeń grzewczych i nie wpłynie na bezpieczeństwo użytkowania.

1. Ustaw urządzenie na czystej, suchej i równej powierzchni w pobliżu gniazdka wtykowego.
2. Rozłóż stałe rozpałki w środkowej części paleniska.
3 . Ułóż węgiel drzewny w piramidę nad rozpałkami.
4 . Zapal stałe rozpałki za pomocą zapałek.
5 . Nasmaruj grill odrobiną oleju roślinnego i rozpocznij grillowanie.
6 . Można kłaść jedzenie na grillu dopiero wtedy, gdy paliwo pokryje się warstwą popiołu.

7. Podłącz przewód do gniazdka ściennego.

8 . Za pomocą suwaka wentylacyjnego można kontrolować ilość powietrza dostarczanego do paliwa od dołu. (Dotyczy tylko urządzeń z suwakiem wentylacyjnym)

UWAGA!

46. Nie przesuwać urządzenia , gdy jest gorące.
47. Ze względów bezpieczeństwa nie należy używać tego urządzenia z paliwami płynnymi.
48. Zdecydowanie zalecamy, aby przed pierwszym grillowaniem rozgrzać rożen i utrzymywać paliwo w stanie rozgrzanym do czerwoności przez co najmniej 30 minut .
49. Nie pozostawiaj urządzenia bez nadzoru podczas użytkowania.
50. Nie należy używać urządzenia w pobliżu przedmiotów łatwopalnych (zachować bezpieczną odległość, co najmniej 3 metry).
51. Nie pozostawiaj urządzenia bez nadzoru podczas użytkowania.
52. Nie należy gotować, dopóki paliwo nie pokryje się warstwą popiołu.
53. Jeżeli podczas grillowania silnik nagle się zablokuje, słychać nietypowe dźwięki, dym lub występują inne niepożądane zjawiska, należy natychmiast odłączyć zasilanie i uruchomić urządzenie ponownie po zakończeniu konserwacji.
54. Przed otwarciem grilla należy zawsze wyłączyć silnik rożna .



UWAGA! Ten produkt do grillowania rożna będzie bardzo gorący. Nie należy go przenosić podczas pracy.

UWAGA! Trzymaj dzieci i zwierzęta z dala.

OSTRZEŻENIE ! W razie niebezpieczeństwa zatrucia tlenkiem węgla nie należy używać rożna obrotowego wewnątrz pomieszczeń.

OSTRZEŻENIE ! Nie należy używać grilla w przestrzeniach zamkniętych i/lub nadających się do zamieszkania, np. w domach, namiotach, przyczepach kempingowych, kamperach, łodziach.

OSTRZEŻENIE ! Usuń wszystkie materiały opakowaniowe i zachowaj je do wykorzystania w przyszłości. Materiały opakowaniowe nie są zabawką.

OSTRZEŻENIE ! Nie pozwól dzieciom bawić się materiałem opakowaniowym. Jeśli go połkną, uduszą się!

UWAGA! Podczas regulacji grilla należy zawsze nosić rękawice, ponieważ uchwyty grilla mogą się bardzo nagrzać podczas grillowania.
WAŻNE! Nie wlewaj wody do urządzenia, gdy jest jeszcze gorące.
WAŻNE! Zamknij suwak wentylacyjny, aby wyłączyć urządzenie. (Dotyczy tylko urządzeń z suwakiem wentylacyjnym)

COOKING TIPS & HINTS

26. Zawsze myj ręce przed i po kontakcie z surowym mięsem oraz przed jego spożyciem.
27. Zawsze trzymaj surowe mięso z dala od mięsa gotowanego i innych produktów spożywczych.
28. Przed rozpoczęciem grillowania należy upewnić się, że powierzchnia i narzędzia grillowe są czyste i pozbawione resztek jedzenia.
29. NIE używaj tych samych naczyń do przygotowywania ugotowanej i surowej żywności.
30. Przed spożyciem upewnij się, że całe mięso jest dokładnie ugotowane.

OSTROŻNOŚĆ:

26. Spożywanie surowego lub podskórnego gotowane mięso może spowodować zatrucie pokarmowe (np. szczepy bakterii Escherichia coli).
27. Aby zmniejszyć ryzyko niedogotowania mięsa, należy je pokroić tak, aby było całkowicie ugotowane.
28. Jeśli mięso jest całkowicie ugotowane, jego sok powinien być przejrzysty , nie powinien mieć różowego/czerwonego koloru ani śladów zabarwienia mięsa.
29. Większe kawałki mięsa i pieczeni zaleca się upiec przed ostatecznym grillowaniem.
30. Po grillowaniu zawsze należy wyczyścić powierzchnie i naczynia do grillowania

CLEAING MAINTENANCE AND STORAGE

.
26. Aby wyczyścić powierzchnię, przetrzyj ją wilgotną (nie mokrą) ściereczką lub wytrzyj do sucha czystą, bawełnianą ściereczką niepozostawiającą włókien.

27. powierzchni można użyć płynu do mycia okien lub podobnego środka czyszczącego .

28. Przed przechowywaniem urządzenia należy je zawsze odłączyć od zasilania.

29. Przed nawlekaniem zawsze upewnij się, że maszyna jest chłodna i sucha.

30. Przechowuj urządzenie w suchym i czystym miejscu.

WSKAZÓWKI: Produkt posiada łożyska po obu stronach. Regularnie czyść łożyska i smaruj je olejem smarowym odpornym na wysokie temperatury.



VEVOR

Affordable. Reliable. Home Improvement.

SPIT ROTISSERIE ROASTER GRILL

MODEL: TB-46Z / TB-52Z

VEVOR
Affordable. Reliable. Home Improvement.

SPIT ROTISSERIE ROASTER GRILL

MODEL: TB-46Z / TB-52Z

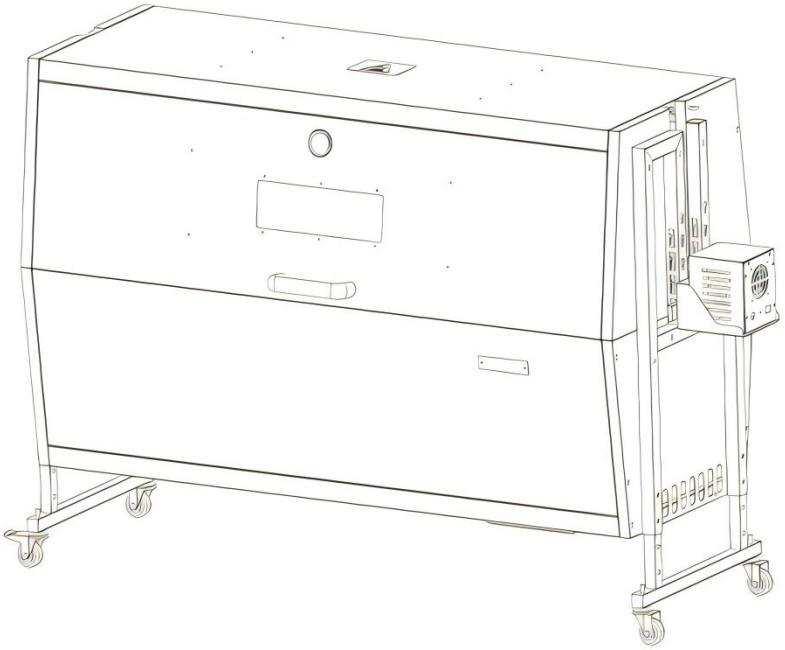

Dit is de originele handleiding. Lees alle instructies zorgvuldig door voordat u het product gebruikt. VEVOR behoudt zich het recht voor om de gebruiksaanwijzing duidelijk te interpreteren. Het uiterlijk van het product is afhankelijk van het product dat u hebt ontvangen. Neemt u het ons niet kwalijk dat we u niet meer op de hoogte stellen van eventuele technologische of software-updates voor ons product.

	Waarschuwing: om het risico op letsel te verminderen, moet de gebruiker de gebruiksaanwijzing zorgvuldig lezen.
	Let op hoge temperaturen om brandwonden te voorkomen.
	**CORRECTE VERWIJDERING** Dit product valt onder de bepalingen van de Europese Richtlijn 2012/19/EG. Het symbool met een doorgekruiste vuilnisbak geeft aan dat het product in de Europese Unie gescheiden afvalinzameling vereist. Dit geldt voor het product en alle accessoires die met dit symbool zijn gemarkeerd. Producten die als zodanig zijn gemarkeerd, mogen niet met het normale huisvuil worden weggegooid, maar moeten worden ingeleverd bij een inzamelpunt voor de recycling van elektrische en elektronische apparaten.
	Compliance is een EG- en VK-beveiligingscertificering.
	Compliance is een veiligheidscertificering in Noord-Amerika.

IMPORTANT SAFEGUARDS

Bedankt voor het gebruik van dit product. Om er zeker van te zijn dat u het apparaat correct kunt bedienen, dient u deze instructies zorgvuldig door te lezen voordat u het gebruikt en deze te bewaren voor toekomstig gebruik. Lees de voorzorgsmaatregelen en veiligheidsregels op deze pagina om veilig gebruik te garanderen. Deze handleiding beschrijft veiligheidswaarschuwingen, voorzorgsmaatregelen en bedienings-, onderhouds- en reinigingsprocedures . De

waarschuwingen en instructies in deze handleiding kunnen niet alle mogelijke omstandigheden en situaties dekken die zich kunnen voordoen. Voorzichtigheid en gezond verstand zijn niet ingebouwd in dit product, aangezien het gebruik ervan aan deze voorschriften voldoet. Raadpleeg een arts voordat u begint met een trainingsprogramma of intensieve duurtraining op het apparaat uitvoert.

Lees ALLE instructies voordat u uw apparaat gebruikt.

1. Controleer of de spanning in het stopcontact overeenkomt met de spanning die op het typeplaatje van het apparaat staat vermeld.
2. Zorg ervoor dat kinderen en minderjarigen niet in de buurt van het apparaat komen of het aanraken.
3. Raak het hete oppervlak niet rechtstreeks met uw handen aan. Bedien het apparaat altijd met de hendel of knop.
4. Om een elektrische schok te voorkomen, mag u het snoer of de stekker niet onderdompelen in water of andere vloeistoffen.
5. Dompel het apparaat niet onder in water of een andere vloeistof.
6. Haal de stekker van het apparaat uit het stopcontact wanneer u het niet gebruikt en voordat u het reinigt. Laat het apparaat afkoelen voordat u onderdelen installeert of verwijdert en voordat u het reinigt.
7. Laat de HETE onderdelen afkoelen voordat u het apparaat gebruikt.
8. Gebruik het apparaat niet met een beschadigd snoer of stekker, defecten of mechanische schade. Stuur het naar het dichtstbijzijnde erkende servicecentrum voor onderzoek en reparatie (ALLEEN technici mogen het apparaat openen).
9. Het gebruik van accessoires of hulpstukken die niet door de fabrikant zijn meegeleverd of aanbevolen, kan letsel veroorzaken.
10. Als het apparaat gedurende een langere periode niet gebruikt wordt, haal dan de stekker uit het stopcontact, maak het schoon, dek het af en bewaar het op een droge en veilige plaats.
11. Laat het netsnoer niet over de rand van de tafel of het aanrecht hangen en zorg ervoor dat het niet in contact komt met hete oppervlakken.
12. Plaats het apparaat niet op of in de buurt van hetelucht-, elektrische kookplaten of verwarmingstoestellen.
13. Schakel altijd de stroom uit voordat u de stekker in het stopcontact steekt of eruit haalt. Houd de stekker vast in plaats van aan het snoer te trekken.

14. Gebruik dit apparaat niet voor andere doeleinden dan waarvoor het is aangegeven.
15. Gebruik het niet binnenshuis .
16. HOUD HET BUITEN BEREIK VAN KINDEREN.
17. MAAK HET NIET REINIGEN MET SCHURENDE MATERIALEN.
18. Laat het apparaat nooit onbeheerd achter terwijl het in gebruik is.
19. Controleer altijd of dit apparaat is aangesloten op een geaard stopcontact met de juiste netspanning. Zorg ervoor dat het gebruikte stopcontact goed geaard is. Zo niet, installeer dan een geaard stopcontact. Laat de werkzaamheden alleen uitvoeren door een gecertificeerde elektricien die gekwalificeerd is om te voldoen aan de lokale veiligheids- en elektriciteitsvoorschriften.
20. Zorg ervoor dat het stopcontact, de stekker en het snoer in goede staat zijn. Beschadigde onderdelen moeten worden gerepareerd door een erkende elektricien die gekwalificeerd is om te voldoen aan de lokale veiligheids- en elektrische voorschriften. Zelfs als uw netsnoer goed werkt, moet u het uit de buurt van water houden en ervoor zorgen dat het niet over tapijten of verwarmingsapparaten loopt.
21. Gebruik het apparaat niet in de buurt van ontvlambare vloeistoffen, gassen, stof of andere explosieve situaties.
22. Bij het verplaatsen van een apparaat dat hete olie of andere hete vloeistoffen bevat, moet uiterste voorzichtigheid worden betracht.
23. Gebruik het apparaat niet in een garage voor apparaten of onder een wandkast. Haal altijd de stekker uit het stopcontact wanneer u het apparaat in een garage voor apparaten opbergt. Anders bestaat er brandgevaar, vooral als het apparaat de garagemuur raakt of de deur deze raakt bij het sluiten.
24. Type Y -aansluiting: Als het netsnoer beschadigd is, moet het worden vervangen door een speciaal snoer of een speciale assemblage, verkrijgbaar bij de fabrikant of diens serviceagent.
25. Dit apparaat kan worden gebruikt door kinderen van 8 jaar en ouder en personen met beperkte fysieke, sensorische of mentale capaciteiten of gebrek aan ervaring en kennis, mits zij onder toezicht staan of instructies hebben gekregen over het veilige gebruik van het apparaat en de gevaren ervan begrijpen. Kinderen mogen niet alleen met het apparaat spelen. Reiniging en onderhoud door de

gebruiker mogen niet door kinderen zonder toezicht worden uitgevoerd.

Huisdieren dienen uit de buurt van het product te blijven.

AANDACHT!

Dit artikel is bedoeld voor gebruik buitenshuis. Niet binnenshuis gebruiken!

PRODUCT PARAMETERS

Modelnr.	Regio	Spanning	Stroom	Stekkertype
TB-46Z	Noord-Amerika	AC120 60 Hz	38W	Amerikaanse stekker
	Europa	AC220-240V 50Hz		Europa PLUG
	Australië	AC220-240V 50Hz		Australië PLUG
TB-52Z	Noord-Amerika	AC120V 60Hz	38W	Amerikaanse stekker
	Europa	AC220-240V 50Hz		Europa PLUG
	Australië	AC220-240V 50Hz		Australië PLUG

AANDACHT!

De spanning die voor dit apparaat wordt gebruikt, moet gelijk zijn aan de voedingsspanning .

LOADING CAPACITY

Modelnr.	**Laadvermogen**
TB-46Z	Maximaal 132 lb (60 kg)
TB-52Z	Maximaal 132 lb (60 kg)

TIPS: De maximale laadcapaciteit van **elk** Het grillnet weegt **15 kg** . Het product bestaat uit drie grillnetten en het totale gewicht van de drie grillnetten bedraagt maximaal **60 kg** .

AANDACHT!

Overschrijd het vermelde draagvermogen niet. Wees u bewust van dynamische belasting! De plotselinge beweging van de last kan kortstondig een overbelasting veroorzaken, waardoor het product defect raakt.

PRODUCT COMPONENTS

1. Controleer of alle onderdelen compleet zijn voordat u met de montage begint.
2. Om ongelukken of verwondingen door scherpe randen te voorkomen, dient u het product voorzichtig te monteren en te gebruiken. Voor de montage heeft u een schroevendraaier en verschillende schroefsleutels nodig. Er zijn twee personen nodig om het product te monteren. Draag veiligheidshandschoenen tijdens de montage.

Opmerking: De hoeveelheid onderdelen die in de handleiding wordt vermeld, is het daadwerkelijke gebruik. De ongebruikte onderdelen zijn reserveonderdelen.

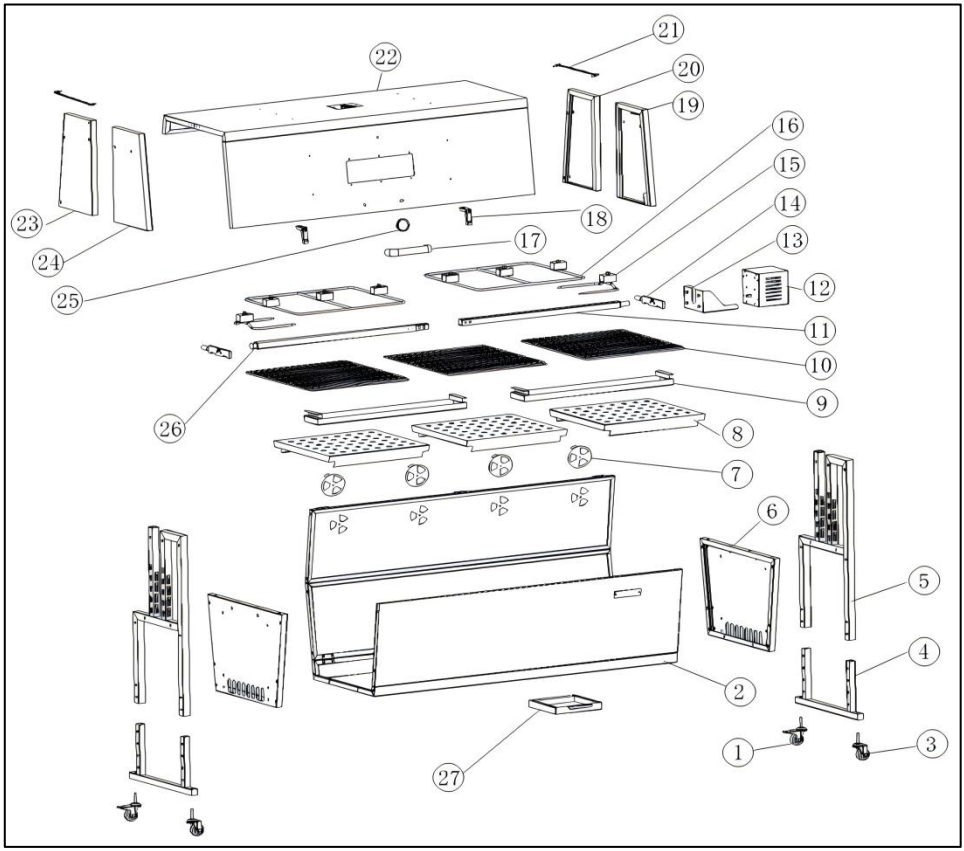

Nee .	Deelnaam mij	Aa ntal	Nee .	Deelnaam mij	Aant al
1	Universeel wiel (met rem)	2	14	Bakas ondersteuningsframe	2
2	Holtecomponent	1	1 5	Gegrilde vork	2
3	caster	2	1 6	vaste beugel	2
4	Voetbuiscomponent	2	1 7	hendel	1
5	Ondersteunende buiscomponent	2	1 8	Bevestigingsplaat bovendeksel	2

6	Kamer zijpaneel	2	1 9	Rechter voorpaneel	1
7	luchtdeur	4	20	Rechter achterzijpaneel	1
8	koolstofschijf	3	21	Limietketen	2
9	olie lekbak	2	22	bovenste dekselmontage	1
10	grillrek	3	23	Linker achterzijpaneel	1
11	Rechter as	1	24	Linker voorpaneel	1
12	motormontage	1	25	thermometer	1
13	Motorsteunplaat	1	26	Linker grille schacht	1
27	Ontvangst asbak	1			

Nee.	**Onderdeelnaam**	**Aantal**	**Nee.**	**Onderdeelnaam**	**Aantal**
A	M 4 * 12 	10	G	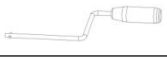	1
B	M8* 16 	8	H		2
C	M8 	4	I		1
D	M6* 15 	14	J		1
E	M 6*35 	42	K	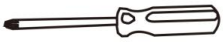	1
F	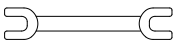	1	L	M6*16 (Platte kop) 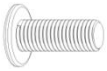	2

STAP 1 E: M6*45-16 stuks

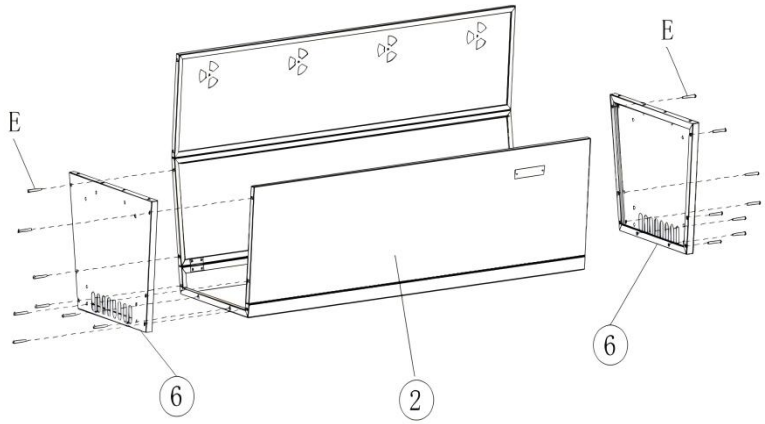

7. Open the furnace assembly and use M6*45 screws to fix the two chamber side plates to the chamber assembly.

Attention: Be careful not to pinch hands! 2 people are needed to assemble the product.

STAP 2 E: M6 * 45-4 STUKS

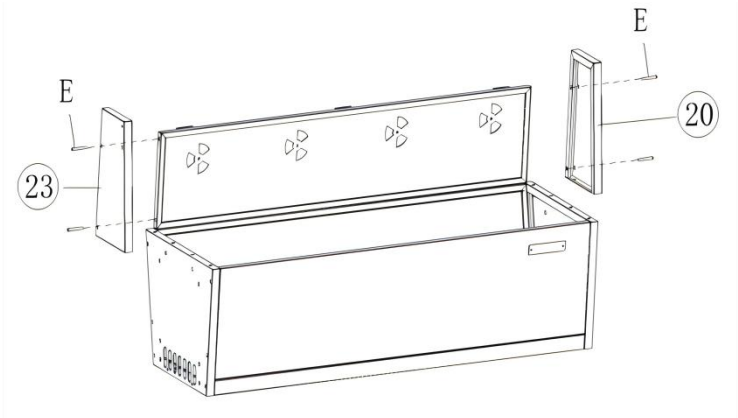

8. Secure the right and left rear side panels to the cavity assembly with M6 * 45 screws.

Attention: Be careful not to pinch hands! 2 people are needed to assemble the product.

STAP 3 C:M8-4PCS

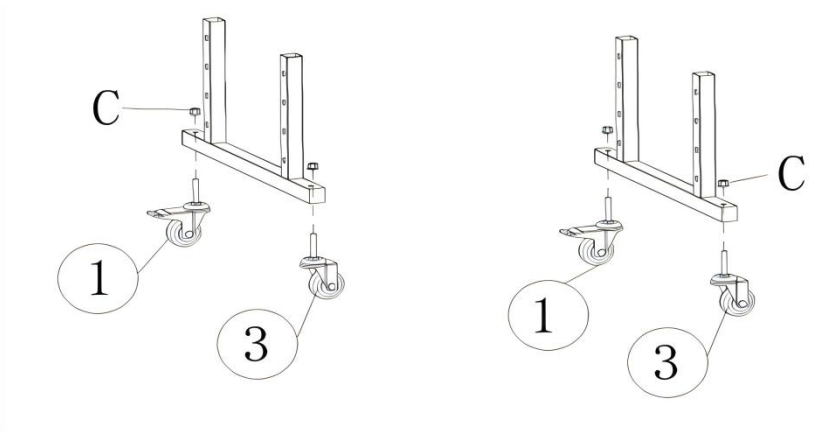

9. Use M8 nuts to secure the swivel wheel and swivel wheel (with brake) to the two foot tube assemblies.

STAP 4 E: M6 * 45-4 stuks

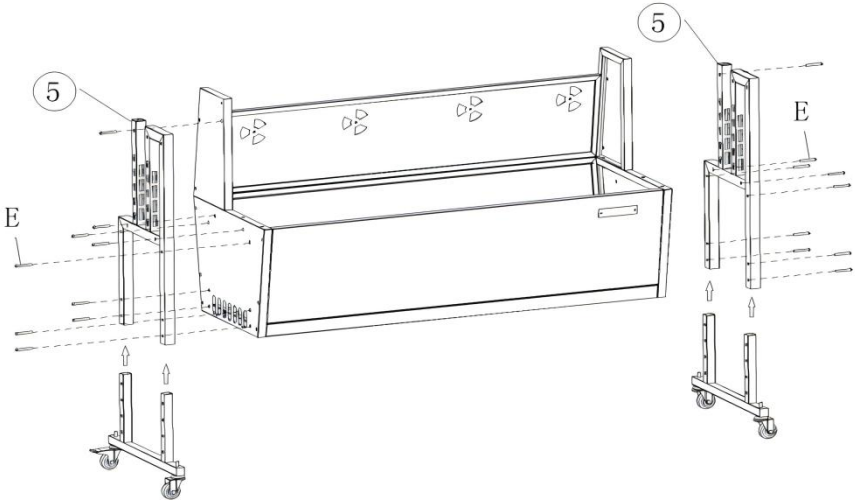

10. Use M6*45 screws to fix the two foot tube components and support tube fasteners onto the cavity component.

STAP 5 E: M6 * 45-4 STUKS

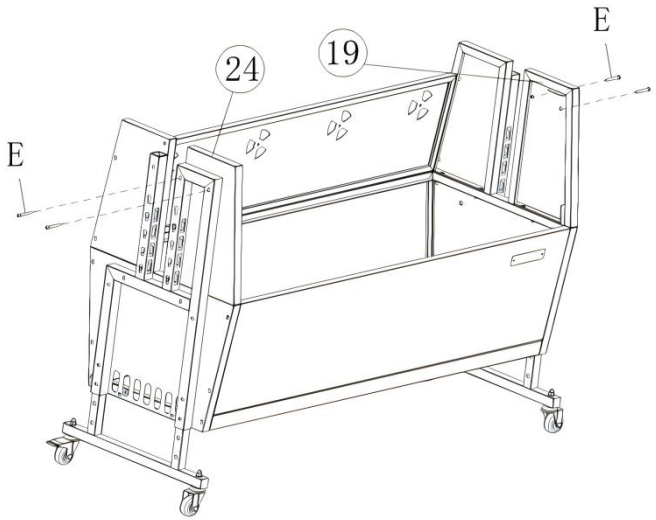

5. Secure the left and right front side panels to the cavity assembly using M6 * 45 screws

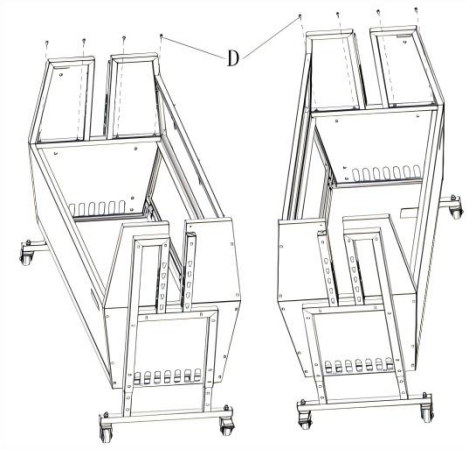

STAP 6 D: M6 * 10-8 stuks

6. Secure the left front, right front, left rear, and right rear side panels to the entire machine using M6*10 screws.

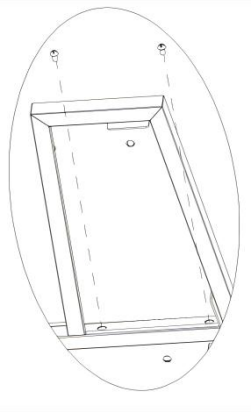

STAP 7 F: M8 * 10-2 stuks D: M6 * 10-6 stuks

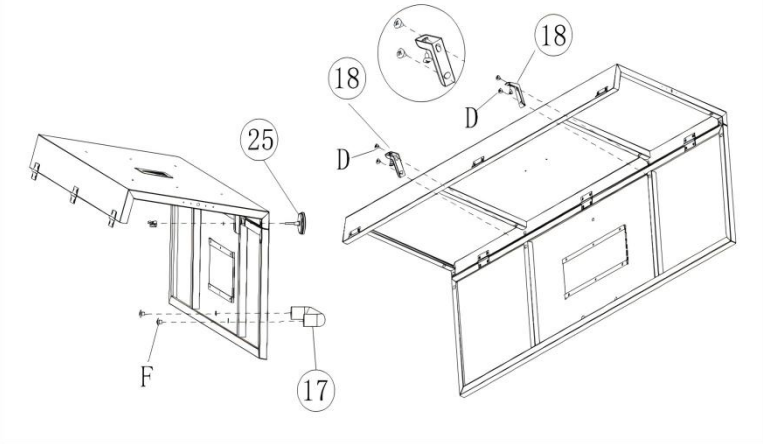

7.1 Install the temperature gauge properly;

7.2 Install the handle with M8*10 screws;

7.3 Install the upper cover fixing plate onto the component with M6*10.

STAP 8 A: M4 * 12-10 stuks

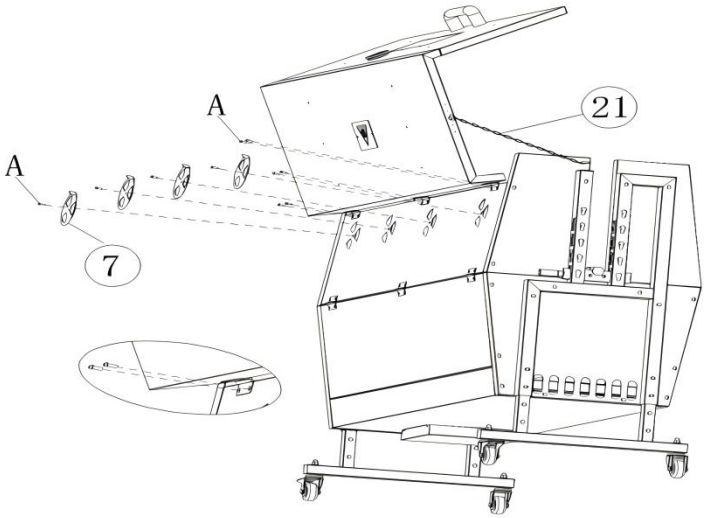

8.1 Install the air damper onto the component with 4 M4*12 screws;

8.2 Use 6 M4*12 to install the upper cover onto the component;

8.3 Install the limit chain properly.

STAP 9 B: M8 * 15-8 stuks M : M6 * 16 (platte kop) - 2 stuks



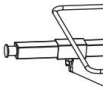

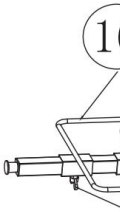

9.1 Fix the

9.2 Install

fly screws.

TIPS: The

Please as

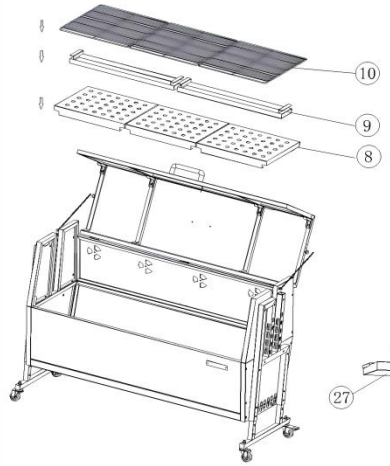

STAP 10

10.1 Place carbon mesh, oil pan, and baking net inside the wall;
10.2 Install the oil pan at the bottom of the machine

STAP 11 D: M6 * 10-2 stuks

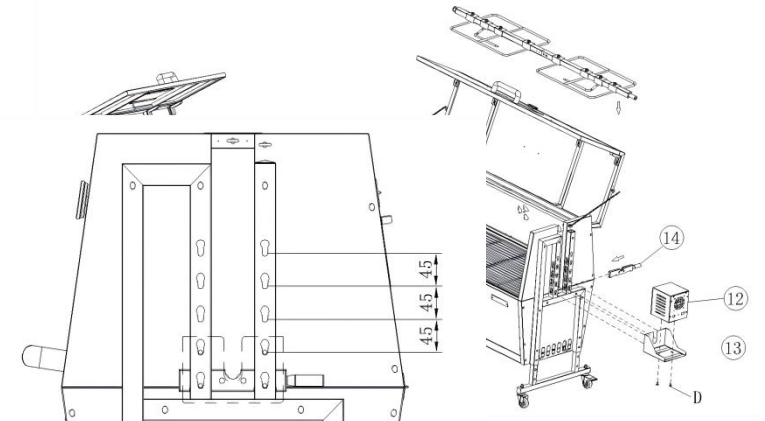

11.1 F e left and right sides;
11.2 F
11.3 F upport plate using M6 * 10 screw
11.4 I ire machine.

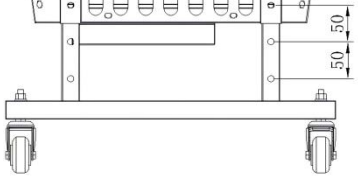

TIPS:

The motor can be adjusted in four gears, with a spacing of 45mm between each gear.

The foot can be adjusted in three gears, with a spacing of 50mm between each gear.

OPERATING INSTRUCTIONS

Verwijder vóór het eerste gebruik alle promotiematerialen en verpakkingsmaterialen en controleer of de kookplaten schoon en stofvrij zijn. Veeg ze indien nodig af met een vochtige doek. Wrijf de olie in met een absorberende theedoek en veeg overtollige olie weg. Bij het eerste gebruik kan er lichte rook of geur vrijkomen, wat normaal is voor veel verwarmingsapparaten en de veiligheid van uw apparaat niet beïnvloedt.

1. Plaats het apparaat op een schoon, droog en vlak oppervlak in de buurt van een stopcontact.
2. Verdeel de aanmaakblokjes over het midden van de vuurkorf.
3 . Stapel de houtskool in een piramidevorm boven de aanmaakblokjes.
4 . Steek de aanmaakblokjes aan met een lucifer.
5 . Vet de grill in met wat plantaardige olie en begin met grillen.
6 . Leg het eten pas op de grill als de brandstof bedekt is met een aslaag.
7. Steek de stekker in het stopcontact.

8 . Met de ventilatieschuif kunt u de hoeveelheid lucht regelen die van onderaf naar de brandstof wordt geblazen. (Alleen van toepassing op apparaten met ventilatieschuif)

AANDACHT!

55. het apparaat niet als het heet is.
56. Om veiligheidsredenen mag u dit apparaat niet gebruiken met vloeibare brandstoffen.
57. Wij adviseren u om de BBQ- rotisseriegrill voor te verwarmen en de brandstof gedurende ten minste 30 minuten roodgloeiend te houden voordat u de eerste keer gaat grillen .
58. Laat het apparaat niet onbeheerd achter tijdens gebruik.
59. Gebruik het apparaat niet in de buurt van ontvlambare voorwerpen (houd een veilige afstand aan van minimaal 3 meter).
60. Laat het apparaat niet onbeheerd achter tijdens gebruik.
61. Niet koken voordat de brandstof een laagje as heeft.
62. Als de motor plotseling vastloopt, er tijdens het barbecueën vreemde geluiden, rook of andere ongewenste verschijnselen optreden, dient u onmiddellijk de stroomtoevoer af te sluiten en het apparaat pas weer in te schakelen nadat het onderhoud is uitgevoerd.
63. Zet de draaispitmotor altijd op " UIT " voordat u de grill opent.



WAARSCHUWING! Dit product wordt erg heet, dus niet Niet verplaatsen tijdens het gebruik.

WAARSCHUWING! Houd kinderen en huisdieren uit de buurt.

WAARSCHUWING ! Bij gevaar voor koolmonoxidevergiftiging mag u het product niet binnenshuis gebruiken.

WAARSCHUWING ! Gebruik de barbecue niet in een afgesloten en/of bewoonbare ruimte, zoals een huis, tent, caravan, camper of boot.

WAARSCHUWING ! Verwijder alle verpakkingsmaterialen en bewaar ze voor toekomstig gebruik. Verpakkingsmaterialen zijn geen speelgoed.

WAARSCHUWING ! Laat kinderen niet met de verpakkingsmaterialen spelen. Als ze de verpakkingsmaterialen inslikken, stikken ze!

LET OP! Draag altijd handschoenen bij het verstellen van de grill. De handgrepen van de grill kunnen tijdens het grillen erg heet worden.

BELANGRIJK! Giet geen water in het apparaat als het nog heet is.
BELANGRIJK! Sluit de ventilatieschuif om het apparaat te doven. (Alleen van toepassing op apparaten met ventilatieschuif)

COOKING TIPS & HINTS

31. Was altijd uw handen voor en na het aanraken van rauw vlees en voor het eten.
32. Houd rauw vlees altijd gescheiden van gekookt vlees en andere voedingsmiddelen.
33. Zorg ervoor dat de grilloppervlakken en het grillgereedschap schoon zijn en dat er geen oude etensresten meer op zitten voordat u gaat koken.
34. Gebruik NIET hetzelfde keukengerei om gekookte en ongekookte voedingsmiddelen te hanteren.
35. Zorg ervoor dat al het vlees goed gaar is voordat u het eet.

VOORZICHTIGHEID:

31. Rauw of ondervoed eten Gekookt vlees kan voedselvergiftiging veroorzaken (bijvoorbeeld door bacteriestammen zoals Escherichia coli).
32. Om het risico op onvoldoende verhit vlees te verkleinen, snijdt u het vlees zo dat het volledig verhit is.
33. Als het vlees volledig gaar is, moet het vleessap helder zijn en mag er geen roze/rood sap of sporen van vleeskleur meer te zien zijn.
34. Het is aan te raden om grotere stukken vlees en braadstukken eerst te bakken voordat u ze op de grill legt.
35. het grillen altijd de kookoppervlakken en het kookgerei schoon.

CLEAING MAINTENANCE AND STORAGE

31. Om het oppervlak schoon te maken, veegt u het af met een vochtige (geen natte) doek of droogt u het af met een schone, pluisvrije katoenen doek.
32. het oppervlak te reinigen kunt u glasreinigingsvloeistof of een vergelijkbare reinigingsvloeistof gebruiken .
33. Haal altijd de stekker uit het stopcontact voordat u het apparaat opbergt.
34. Zorg er altijd voor dat de machine koel en droog is voordat u het touw erop

spant.

35. Bewaar het apparaat op een droge en schone plaats.

TIPS: Er zitten lagers aan beide zijden van het product. Reinig de lagers regelmatig en smeer ze met hittebestendige smeerolie.



VEVOR

Affordable. Reliable. Home Improvement.

SPITTGRILL MED ROTISSERIE

MODELL: TB-46Z / TB-52Z

VEVOR
Affordable. Reliable. Home Improvement.

SPIT ROTISSERIE ROASTER GRILL

MODELL: TB-46Z / TB-52Z

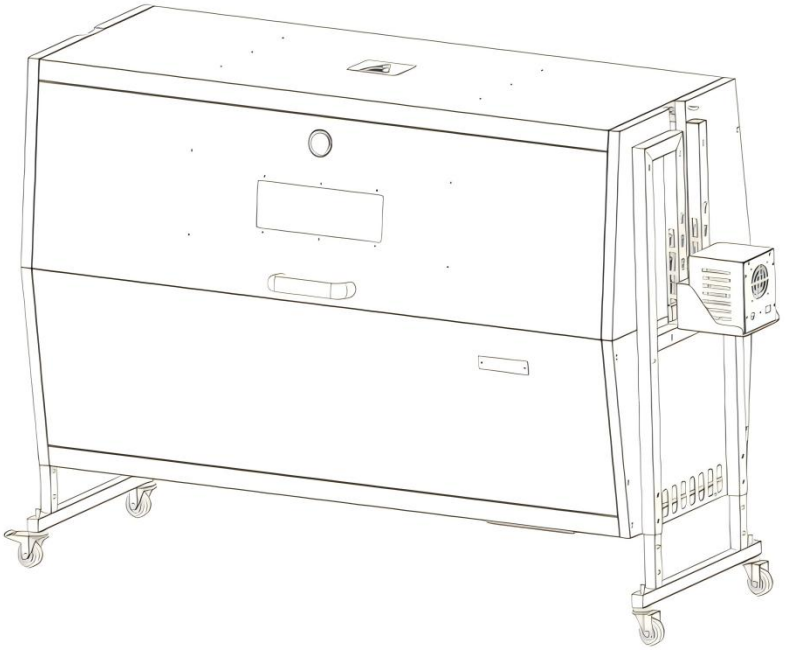

Detta är originalinstruktionerna, vänligen läs alla instruktioner noggrant innan du använder produkten. VEVOR förbehåller sig en tydlig tolkning av vår användarmanual. Produktens utseende ska vara beroende av den produkt du mottagit. Vi ber om ursäkt för att vi inte kommer att informera dig igen om det finns några teknik- eller programuppdateringar för vår produkt.

	Varning – För att minska risken för skador måste användaren läsa instruktionsmanualen noggrant.
	Var uppmärksam på höga temperaturer för att undvika brännskador.
	**KORREKT AVFALLSHANTERING** Denna produkt omfattas av bestämmelserna i EU-direktiv 2012/19/EG. Symbolen som visar en överstruken soptunna indikerar att produkten kräver separat sophämtning inom Europeiska unionen. Detta gäller produkten och alla tillbehör som är märkta med denna symbol. Produkter som är märkta som sådana får inte kasseras med vanligt hushållsavfall, utan måste lämnas till en insamlingsplats för återvinning av elektriska och elektroniska apparater.
	Efterlevnad är en säkerhetscertifiering enligt EU och Storbritannien.
	Efterlevnad är en säkerhetscertifiering i Nordamerika.

IMPORTANT SAFEGUARDS

Tack för att du använder den här produkten. För att säkerställa att du kan använda maskinen korrekt, läs noggrant igenom dessa instruktioner innan du använder den och spara dem för framtida bruk. Läs försiktighetsåtgärderna och säkerhetsreglerna på den här sidan för att säkerställa säker användning. Denna manual beskriver säkerhetsvarningar, försiktighetsåtgärder samt drifts-, underhålls- och rengöringsprocedurer . Varningarna och instruktionerna som granskas i denna manual kan inte täcka alla möjliga förhållanden och situationer

som kan uppstå. Försiktighet och sunt förnuft är inte inbyggt i denna produkt eftersom användningen kommer att följa dessa koder. Rådfråga en läkare innan du påbörjar ett träningsprogram eller utför ansträngande uthållighetsaktiviteter på enheten.

Läs ALLA instruktioner innan du använder din maskin.

1. Se till att spänningen i ditt uttag är densamma som den spänning som anges på apparatens märkskylt.
2. Låt inte barn och minderåriga komma i närheten av eller vidröra maskinen.
3. Rör inte den heta ytan direkt med händerna. Använd alltid handtaget eller vredet.
4. För att undvika elektriska stötar, doppa inte sladden eller kontakten i vatten eller andra vätskor.
5. Doppa inte apparaten i vatten eller någon annan vätska.
6. Dra ur sladden till maskinen när den inte används och före rengöring. Låt apparaten svalna innan du monterar eller tar bort delar och före rengöring.
7. Låt de VARMA delarna svalna före användning.
8. Använd inte enheten om sladden eller kontakten är skadad, om den inte fungerar eller om den har någon mekanisk skada. Skicka den till närmaste auktoriserade servicecenter för undersökning och reparation (ENDAST tekniker får öppna enheten).
9. Användning av tillbehör eller tillbehör som inte medföljer eller rekommenderas av tillverkaren kan orsaka skador.
10. Om maskinen inte ska användas under en längre tid, dra ur sladden, rengör och täck över den och förvara den på en torr och säker plats.
11. Låt inte nätsladden hänga över kanten på bordet eller bänken , och låt den inte komma i kontakt med några heta ytor.
12. Placera inte enheten på eller nära varmluft, elektriska brännare eller element.
13. Stäng alltid av strömmen innan du ansluter eller drar ur sladden. Håll i kontakten istället för att dra i sladden.
14. Använd inte denna enhet för något annat ändamål än det angivna.
15. Använd den inte inomhus .
16. FÖRVARA DET UTOM RÄCKHÅLL FÖR BARN.
17. RENGÖR DEN INTE MED NÅGOT SLIPANDE MATERIAL.

18. Lämna den aldrig utan uppsikt medan den används.
19. Kontrollera alltid att maskinen är ansluten till ett jordat uttag med rätt strömförsörjning. Se till att det använda vägguttaget är korrekt jordat. Om inte, måste du installera ett jordat uttag. Låt endast en certifierad elektriker som är korrekt kvalificerad för att uppfylla lokala säkerhets- och elföreskrifter utföra arbetet.
20. Se till att eluttaget, kontakten och sladden som används är i gott skick. Skadade komponenter bör repareras av en certifierad elektriker som är behörig att uppfylla lokala säkerhets- och elföreskrifter. Även om din nätsladd fungerar korrekt, håll den borta från vatten och undvik att låta den rinna över mattor eller värmeapparater.
21. Undvik att använda den i närheten av brandfarliga vätskor, gaser, damm eller andra explosiva situationer.
22. Extrem försiktighet måste iakttas vid flyttning av en apparat som innehåller het olja eller andra heta vätskor.
23. Använd inte maskinen i ett vitvarugarage eller under ett väggskåp. Dra alltid ur sladden till enheten från eluttaget när du förvarar den i ett vitvarugarage. Annars kan det orsaka brandrisk, särskilt om maskinen vidrör garageväggen eller om dörren vidrör den när den stängs.
24. Typ Y -anslutning: Om nätsladden är skadad måste den bytas ut mot en specialsladd eller ett specialaggregat som finns tillgängligt från tillverkaren eller dess servicerepresentant.
25. Denna apparat kan användas av barn från 8 år och uppåt och personer med nedsatt fysisk, sensorisk eller mental förmåga eller bristande erfarenhet och kunskap om de har fått handledning eller instruktioner om hur apparaten används på ett säkert sätt och förstår de risker som är förknippade med det. Barn ska inte leka med maskinen ensamma. Rengöring och underhåll får inte utföras av barn utan tillsyn. **Husdjur ska hålla sig borta från produkten.**

UPPMÄRKSAMHET!

Denna artikel är avsedd för utomhusbruk. Använd inte inomhus!

PRODUCT PARAMETERS

Modellnr.	Område	Spänning	Driva	Kontakttyp
TB-46Z	Nordameri ka	AC120 60Hz	38W	Amerikansk PLUGG
	Europa	AC220-240V 50Hz		Europa-PLUG G
	Australien	AC220-240V 50Hz		Australien PLUG
TB-52Z	Nordameri ka	AC120V 60Hz	38W	Amerikansk PLUGG
	Europa	AC220-240V 50Hz		Europa-PLUG G
	Australien	AC220-240V 50Hz		Australien PLUG

UPPMÄRKSAMHET!

Spänningen som används för den här enheten måste vara densamma som strömförsörjningens spänning .

LOADING CAPACITY

Modellnr.	Lastkapacitet
TB-46Z	Max 60 kg
TB-52Z	Max 60 kg

TIPS: Den maximala lastkapaciteten för **varje** Grillnätet är **15 kg** . Produkten har tre grillnät , och den totala vikten av de tre grillnäten överstiger inte **60 kg** .

UPPMÄRKSAMHET!

Överskrid inte den angivna viktkapaciteten. Var uppmärksam på dynamisk belastning! Plötsliga laströrelser kan tillfälligt skapa en överbelastning, vilket kan orsaka produktfel.

PRODUCT COMPONENTS

1. Kontrollera att alla delar är kompletta innan monteringen påbörjas.
2. För att undvika olyckor eller skador från vassa kanter, var försiktig och använd produkten. För montering behöver du en skruvmejsel och olika skruvnycklar. 2 personer behövs för att montera produkten. Använd skyddshandskar under monteringen.

Notera: Antalet delar som visas i manualen är den faktiska användningen och oanvända delar är reservdelar.

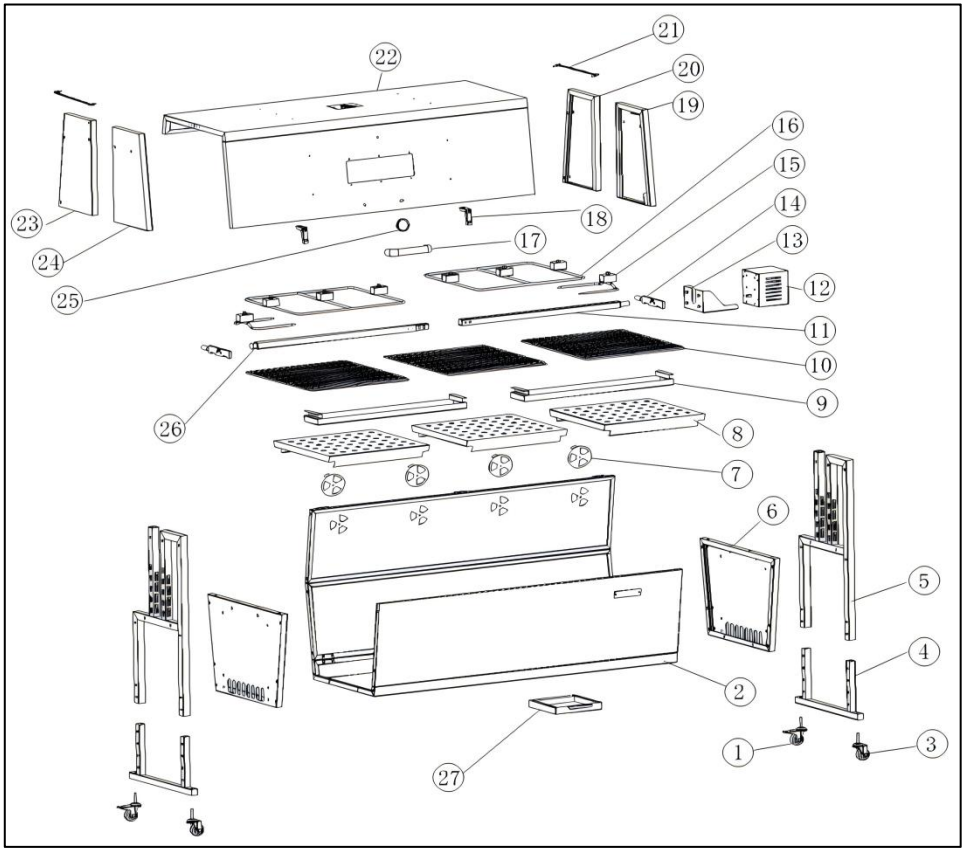

Nej .	Delnamn mig	Antal	Nej .	Delnamn mig	Antal
1	Universalhjul (med broms)	2	14	Stödram för bakaxel	2
2	Kavitetskomponent	1	1 5	Grillad gaffel	2
3	hjul	2	1 6	fast fäste	2
4	Fotrörskomponent	2	1 7	hantera	1
5	Stödjande rörkomponent	2	1 8	Övre lockets fästplatta	2

6	Kammarens sidopanel	2	1 9	Höger frampanel	1
7	luftdörr	4	20	Höger bakre sidopanel	1
8	kolskiva	3	21	Gränskedja	2
9	oljedroppskål	2	22	övre lockenhet	1
10	grillgaller	3	23	Vänster bakre sidopanel	1
11	Höger axel	1	24	Vänster frampanel	1
12	motoraggregat	1	25	termometer	1
13	Motorstödplatta	1	26	Vänster grillaxel	1
27	Mottagande askfat	1			

Inga.	**Delnamn**	**Antal**	**Inga.**	**Delnamn**	**Antal**
En	M 4 * 12 	10	G		1
B	M8* 16 	8	H		2
C	M8 	4	Jag		1
D	M6* 15 	14	J		1
E	M 6*35 	42	K	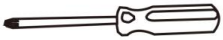	1
F	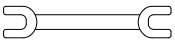	1	L	M6*16 (Platt huvud) 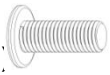	2

STEG1 E: M6*45-16 ST

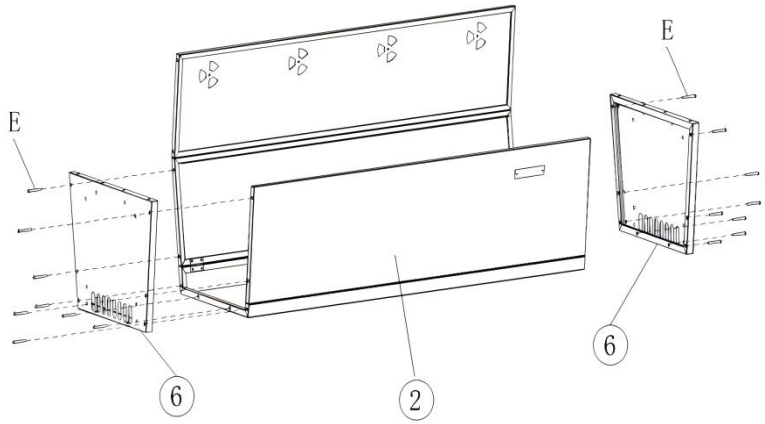

8. Open the furnace assembly and use M6*45 screws to fix the two chamber side plates to the chamber assembly.

Attention: Be careful not to pinch hands! 2 people are needed to assemble the product.

STEG2 E:M6*45-4 ST

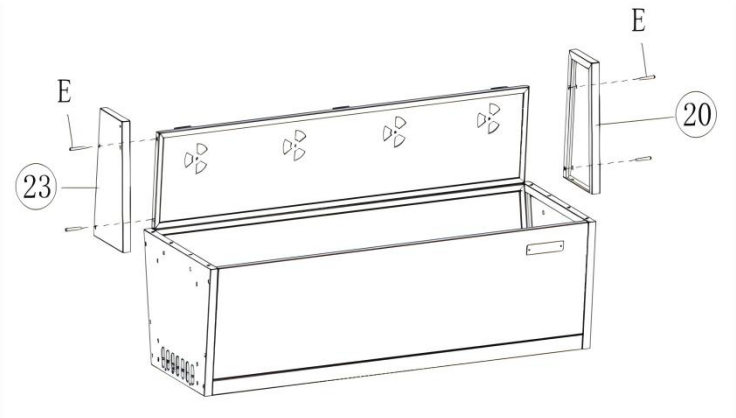

9. Secure the right and left rear side panels to the cavity assembly with M6 * 45 screws.

Attention: Be careful not to pinch hands! 2 people are needed to assemble the product.

STEG3 C:M8-4ST

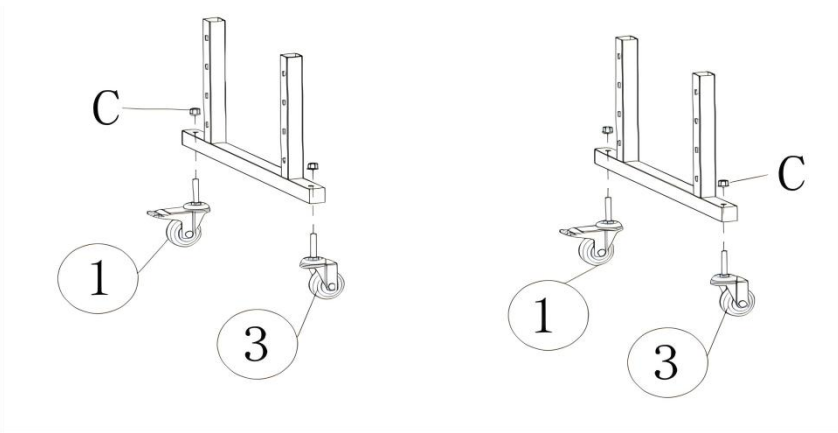

10. Use M8 nuts to secure the swivel wheel and swivel wheel (with brake) to the two foot tube assemblies.

STEG4 E:M6*45-4 ST

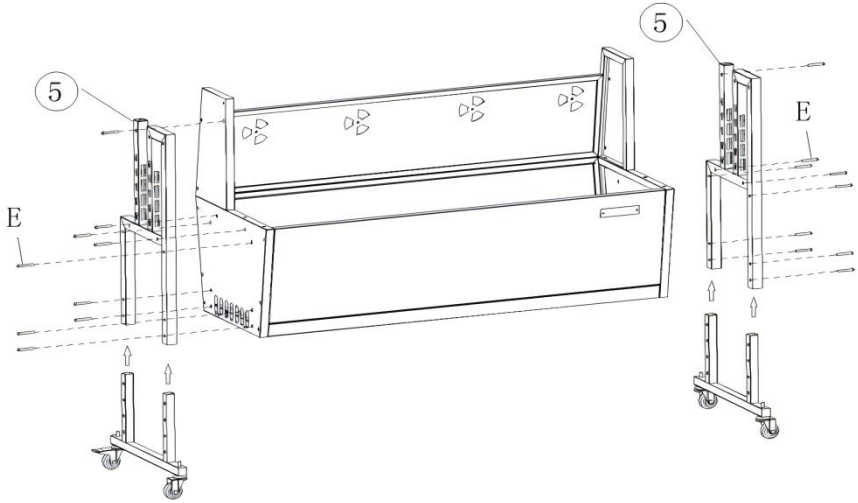

11. Use M6*45 screws to fix the two foot tube components and support tube fasteners onto the cavity component.

STEG5 E:M6*45-4 ST

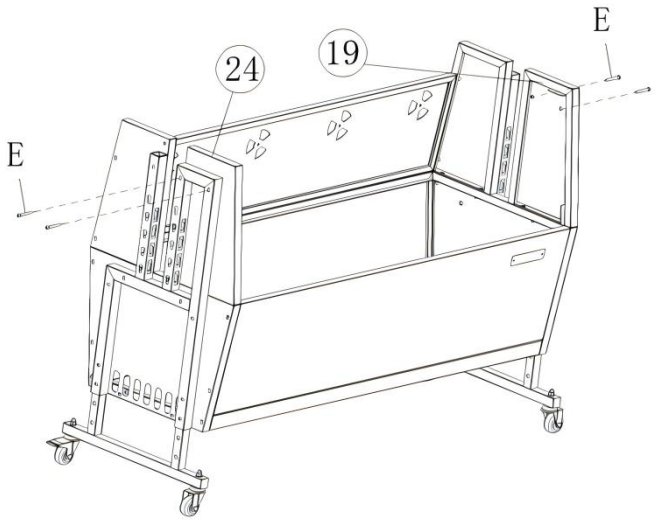

5. Secure the left and right front side panels to the cavity assembly using M6 * 45 screws

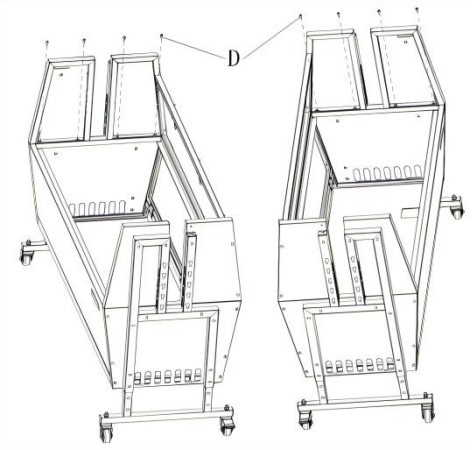

STEG6 D:M6*10-8 ST

6. Secure the left front, right front, left rear, and right rear side panels to the entire machine using M6*10 screws.

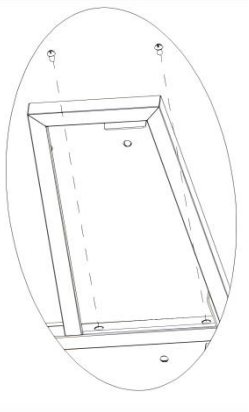

STEG7 F:M8*10-2ST D:M6*10-6ST

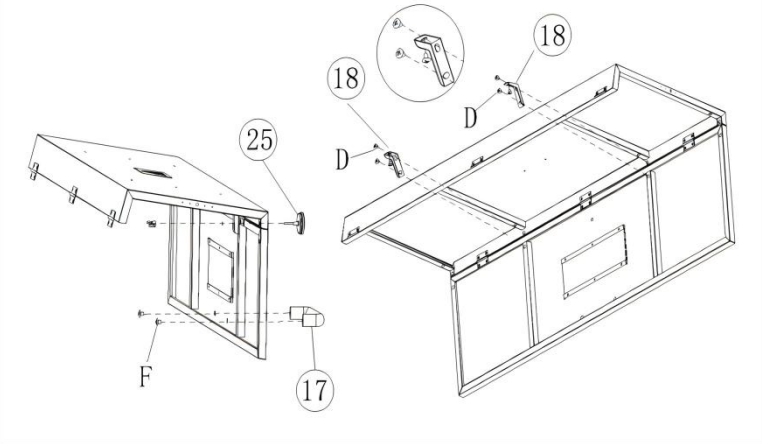

7.1 Install the temperature gauge properly;

7.2 Install the handle with M8*10 screws;

7.3 Install the upper cover fixing plate onto the component with M6*10.

STEG8 A: M4*12-10 ST

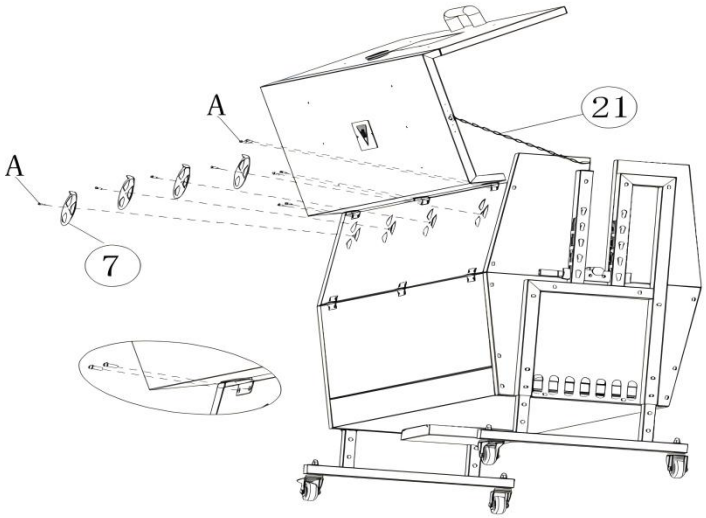

8.1 Install the air damper onto the component with 4 M4*12 screws;

8.2 Use 6 M4*12 to install the upper cover onto the component;

8.3 Install the limit chain properly.

STEG9 B: M8*15-8 ST M : M6*16 (Platt huvud) -2 ST



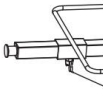

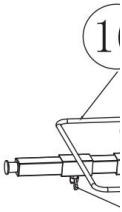

9.1 Fix the

9.2 Install

fly screws.

TIPS: The

Please as

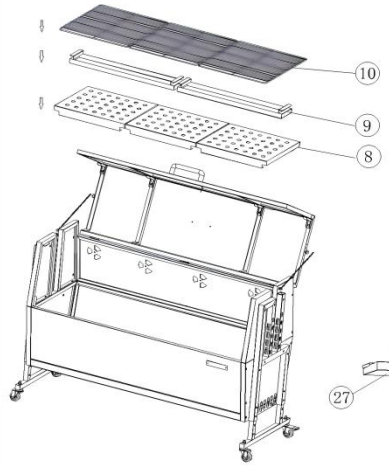

STEG10

10.1 Place carbon mesh, oil pan, and baking net inside the wall;
10.2 Install the oil pan at the bottom of the machine

STEG11 D:M6*10-2 ST

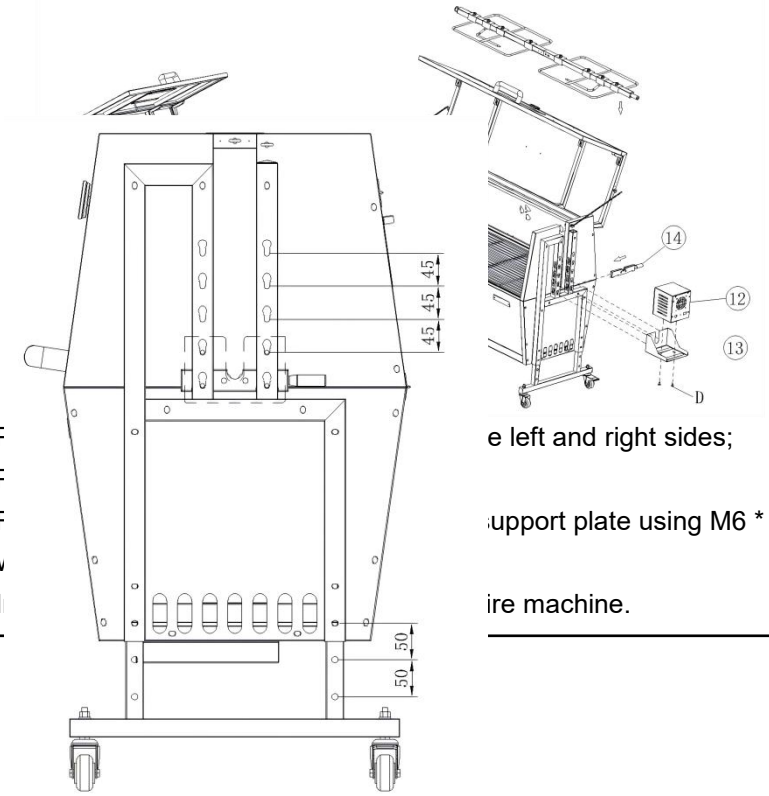

11.1 F e left and right sides;
11.2 F
11.3 F upport plate using M6 * 10 screw
11.4 I ire machine.

TIPS:
The motor can be adjusted in four gears, with a spacing of 45mm between each gear.
The foot can be adjusted in three gears, with a spacing of 50mm between each gear.

OPERATING INSTRUCTIONS

Innan du använder apparaten för första gången, ta bort allt reklammaterial och förpackningsmaterial och kontrollera att tillagningsplattorna är rena och fria från damm. Torka av dem vid behov med en fuktig trasa. Bred ut med en absorberande kökshandduk och torka bort överflödig olja. När din produkt värms upp för första gången kan den avge lätt rök eller lukt, vilket är normalt för många värmeapparater och påverkar inte din apparats säkerhet.

1. Placera maskinen på en ren, torr och jämn yta nära ett eluttag.
2. Fördela de solida tändstockarna i mitten av eldstaden.
3 . Stapla upp träkolen i en pyramid ovanför tändblocken.
4 . Tänd de fasta tändstiften med en tändsticka.
5 . Smörj grillen med lite matolja och börja grilla.
6 . Lägg endast mat på grillen efter att bränslet är täckt av ett lager aska.
7. Anslut sladden till vägguttaget.

8 . Använd ventilationsreglaget för att kontrollera mängden luft som tillförs bränslet från botten. (Gäller endast apparater med ventilationsreglaget)

UPPMÄRKSAMHET!

64. Flytta inte apparaten när den är varm.

65. Av säkerhetsskäl , använd inte denna apparat med flytande bränslen.

66. Vi rekommenderar starkt att BBQ- rotisseriegrillen värms upp och att bränslet hålls glödhett i minst 30 minuter före första tillagningen .

67. Lämna inte apparaten utan uppsikt under användning.

68. Använd inte apparaten nära brandfarliga föremål (håll ett säkert avstånd, minst 3 meter).

69. Lämna inte apparaten utan uppsikt under användning.

70. Tillaga inte förrän bränslet har ett lager aska.

71. Om motorn plötsligt fastnar, onormalt ljud, rök eller andra oönskade fenomen upptäcks under grillningen, stäng omedelbart av strömmen och starta om den efter att underhållet är slutfört.

72. Vrid alltid rotisseriemotorn till " AV " innan du öppnar grillen.



VARNING! Denna rotisseriegrill blir mycket varm, gör det inte flytta den inte under drift.

VARNING! Håll barn och husdjur borta.

VARNING ! Vid risk för kolmonoxidförgiftning, använd inte produktens rotisseriegrill inomhus.

VARNING ! Använd inte grillen i ett slutet och/eller beboeligt utrymme, t.ex. hus, tält, husvagnar, husbilar, båtar.

VARNING ! Ta bort allt förpackningsmaterial och spara det för framtida bruk. Förpackningsmaterial är inte en leksak.

VARNING ! Låt inte barn leka med förpackningsmaterialet. Om de sväljer förpackningsmaterialet kommer de att kvävas!

OBS! Använd alltid handskar när du justerar grillen, grillhandtagen kan bli mycket varma under grillningsprocessen.

VIKTIGT! Häll inte vatten i apparaten när den fortfarande är varm.

VIKTIGT! Stäng ventilationsspjället för att släcka apparaten. (Gäller endast apparater med ventilationsspjäll)

COOKING TIPS & HINTS

36. Tvätta alltid händerna före och efter att du hanterar okokt kött och innan du äter.
37. Håll alltid rått kött borta från tillagat kött och andra livsmedel.
38. Se till att grillytor och verktyg är rena och fria från gamla matrester före tillagning.
39. ANVÄND INTE samma redskap för att hantera tillagad och otillagad mat.
40. Se till att allt kött är ordentligt tillagat innan du äter det.

FÖRSIKTIGHET:

36. Äta rått eller undermåligt tillagat kött orsakar matförgiftning (t.ex. bakteriestammar som Escherichia coli).
37. För att minska risken för otillräckligt tillagat kött, skär köttet för att säkerställa att det är helt tillagat.
38. Om köttet är helt tillagat ska köttsaften vara klar och det ska inte finnas någon rosa/röd köttsaft eller spår av köttfärg.
39. tillaga större köttbitar och stekar innan de slutligen grillas.
40. Rengör alltid grillytorna och redskapen

CLEAING MAINTENANCE AND STORAGE

efter att du har grillat .

36. För rengöring, torka av ytan med en fuktig (inte våt) trasa eller torka torrt med en ren luddfri bomullstrasa.
37. Fönsterputsmedel eller liknande rengöringsvätska kan användas för att rengöra ytan .
38. Koppla alltid ur maskinens sladd före förvaring.
39. Se alltid till att maskinen är sval och torr innan du drar i tråden.
40. Förvara apparaten på en torr och ren plats.

TIPS: Det finns lager på båda sidor av produkten. Rengör lagren regelbundet och smörj dem med högtemperaturbeständig smörjolja.

