VEVOR

Affordable. Reliable. Home Improvement.

BIDET SELF CLEANING NOZZLE

MODEL:MB1001-A/MB1001-C/MB1001-B

VEVOR
Affordable. Reliable. Home Improvement.

BIDET SELF CLEANING NOZZLE

MODEL:MB1001-A/MB1001-C/MB1001-B



This is the original instruction, please read all manual instructions carefully before operating. VEVOR reserves a clear interpretation of our user manual. The appearance of the product shall be subject to the product you received. Please forgive us that we won't inform you again if there are any technology or software updates on our product.

	Warning-To reduce the risk of injury, user must read instructions manual carefully.

SAFETY WARNING INSTRUCTIONS FOR INSTALLATION

1. Thank you for purchasing the BIDET. Please read through the manual carefully for appropriate use of the product.

2. After you read through the manual, keep it at a proper place for further reference

PRODUCT PARAMETERS

Model	Product specifications	Number of nozzles
MB1001-A	431×197×87mm	2pcs
MB1001-C	431×197×87mm	2pcs
MB1001-B	431×197×87mm	2pcs

ACCESSORIES LIST

Model	**Description/QTY**	**picture**
MB1001-A	1. Three-way connector, 3/8 inch, in accordance with EU Standard*1 pcs 2. Gasket*1 pcs 3. Water pipe (Length: 660mm, φ12mm, Connector: 9/16 inch)*1 pcs 4. Thread sealant tape*1 pcs 5. Main body*1 pcs	

MB1001-C	1. Three-way connector, 9/16 inch, NPT (US Standard)*1 pcs 2. Water pipe (Length: 660 mm, diameter: φ12 mm, joint: 9/16 inch)*1 pcs 3. Thread sealant tape*1 pcs 4. Body*1 pcs	
MB1001-B	1. Three-way connector, 1/2 inch, compliant with AS/NZS standards*1 pcs 2. Gasket*1 pcs 3. Water pipe(Length: 660 mm, diameter: φ12 mm, joint: 9/16 inch)*1 pcs 4. Thread sealant tape*1 pcs 5. Body*1 pcs	

INSTALLATION STEPS

1. NAMES AND FUNCTIONS OF PARTS

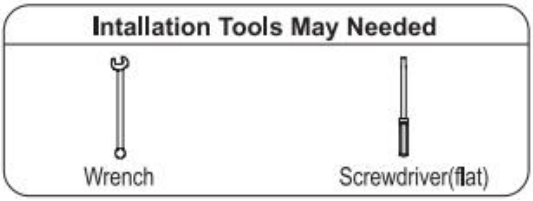

NOTE:
This bidet is designed for cold water use only. Please do not connect the bidet to your hot water supply, as this can cause skin irritation.

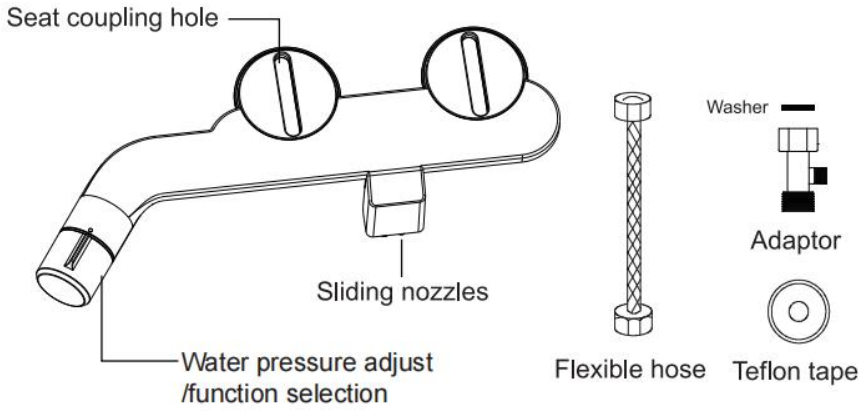

2. INSTALLATION



1.Turn off the water supply,
flush the toilet to drain the tank



2.Remove toilet seat



3.Install bidet

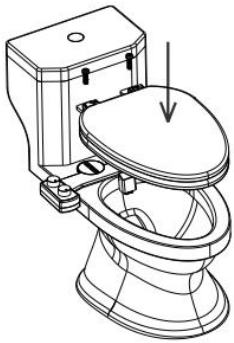

4.Install toilet seat

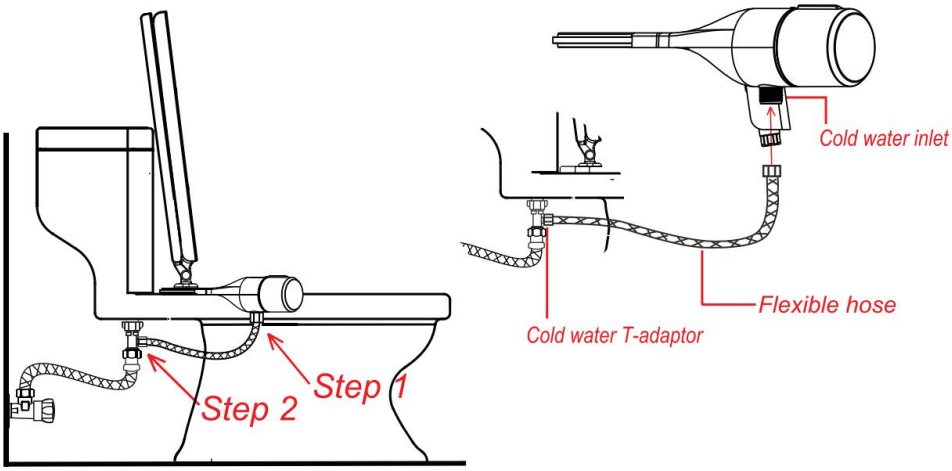

5. Connect cold water supply to bidet

HELPFUL TIP:Over tightening flexible hoses adaptor can cause damage to the threads and result in water leakage.

Use only hand pressure first and check for any leakage. Turn only less than quarter turn at a time making sure there is no leakage.

3. FINAL ASSEMBLED FIGURE

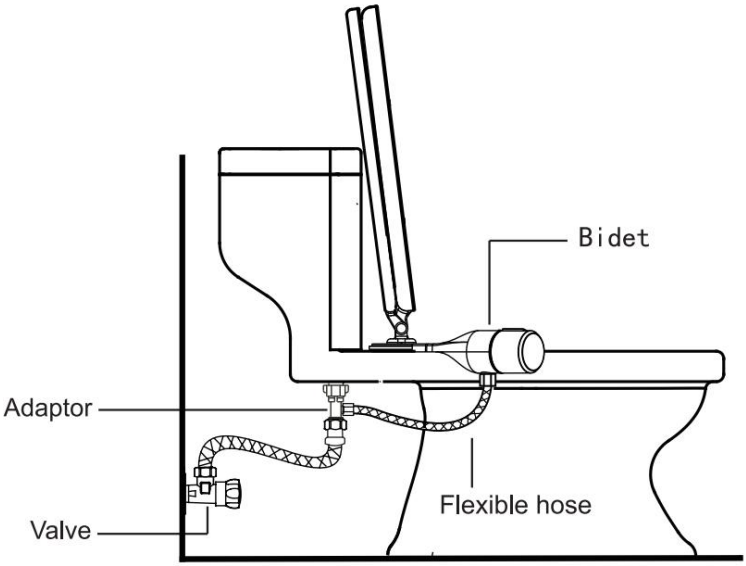

IMPORTANT:
Carefully check all connections for any leaks.

Troubleshooting

If the sliding nozzle jammed for some reason,simply try to move sliding nozzle up and down for a few times manually.



Manufacturer: Shanghaimuxinmuyeyouxiangongsi
Address: Shuangchenglu 803nong11hao1602A-1609shi, baoshanqu, shanghai 200000 CN.
Imported to AUS: SIHAO PTY LTD. 1 ROKEVA STREETEASTWOOD NSW 2122 Australia
Imported to USA: Sanven Technology Ltd. Suite 250, 9166 Anaheim Place, Rancho Cucamonga, CA 91730

UK	REP

YH CONSULTING LIMITED. C/O YH Consulting Limited Office 147, Centurion House, London Road, Staines-upon-Thames, Surrey, TW18 4AX

EC	REP

E-CrossStu GmbH
Mainzer Landstr.69,
60329 Frankfurt am Main.

Machine Translated by Google

VEVOR

Affordable. Reliable. Home Improvement.

BUSE AUTONETTOYANTE POUR BIDET

MODÈLE : MB1001-A/MB1001-C/MB1001-B

Machine Translated by Google

VEVOR
Affordable. Reliable. Home Improvement.

BIDET AUTONETTOYANT AJUTAGE

MODÈLE : MB1001-A/MB1001-C/MB1001-B



Ceci est le mode d'emploi d'origine. Veuillez lire attentivement toutes les instructions du manuel avant utilisation. VEVOR se réserve le droit d'interpréter clairement ce manuel d'utilisation. L'apparence du produit dépend du produit que vous avez reçu. Veuillez nous excuser pour le retard dans la publication de toute mise à jour technologique ou logicielle concernant notre produit.

	Avertissement - Pour réduire le risque de blessure, l'utilisateur doit lire attentivement le manuel d'instructions.

Machine Translated by Google

AVERTISSEMENT DE SÉCURITÉ INSTRUCTIONS POUR L'INSTALLATION

1. Merci d'avoir acheté ce bidet. Veuillez lire attentivement le manuel.
attentivement pour une utilisation appropriée du produit.

2. Après avoir lu le manuel, conservez-le dans un endroit approprié pour plus de détails.
référence

PARAMÈTRES DU PRODUIT

Modèle	Spécifications du produit	Nombre de buses
MB1001-A	431 × 197 × 87 mm	2 pièces
MB1001-C	431 × 197 × 87 mm	2 pièces
MB1001-B	431 × 197 × 87 mm	2 pièces

LISTE DES ACCESSOIRES

Modèle	Description/Qté	image
MB1001-A	1. Connecteur à trois voies, 3/8 po, po conforme à la norme UE*1 pcs 2. Joint*1 pcs 3. Tuyau d'eau (longueur : 660 mm, φ12 mm, connecteur : 9/16 pouce) * 1 pièce 4. Ruban d'étanchéité pour filetage * 1 pcs 5. Corps principal*1 pcs	

Machine Translated by Google

MB1001-C	1. Connecteur à trois voies, 9/16 pouce, NPT (norme américaine)*1 pièce 2. Conduite d'eau (longueur : 660 mm, diamètre : φ12 mm, joint : 9/16 pouce)*1 pièce 3. Ruban d'étanchéité pour filetage*1 pièce 4. Corps*1 pièce	
MB1001-B	1. Connecteur à trois voies, 1/2 pouce, conforme aux normes AS/NZS*1 pcs 2. Joint*1 pcs 3. Conduite d'eau (longueur : 660 mm, diamètre : φ12 mm, joint : 9/16 pouce)*1 pcs 4. Ruban d'étanchéité pour filetage*1 pcs 5. Corps*1 pcs	

ÉTAPES D'INSTALLATION

1. NOMS ET FONCTIONS DES PIÈCES

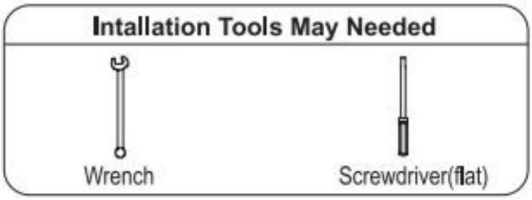

NOTE:
This bidet is designed for cold water use only. Please do not connect the bidet to your hot water supply, as this can cause skin irritation.

Machine Translated by Google

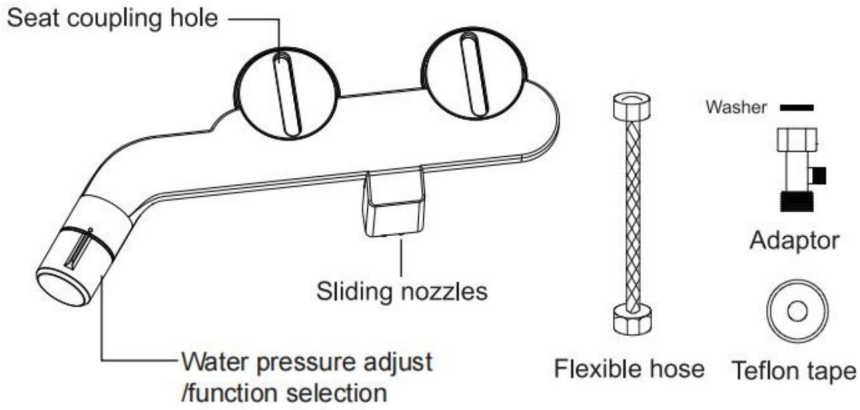

2. INSTALLATION



1.Turn off the water supply,
flush the toilet to drain the tank



2.Remove toilet seat



3.Install bidet



4.Install toilet seat

Machine Translated by Google

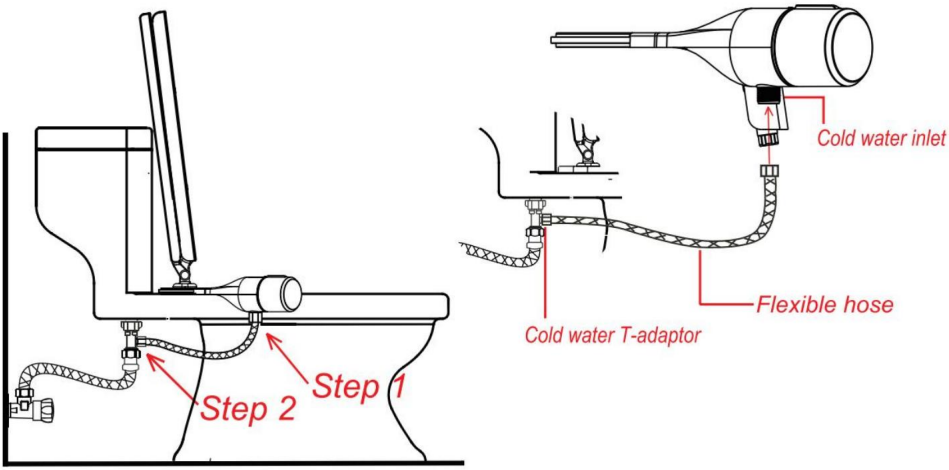

5. Raccordez l'alimentation en eau froide au bidet

CONSEIL UTILE : Un serrage excessif de l'adaptateur de tuyau flexible peut endommager le fils et entraîner des fuites d'eau.

Exercez d'abord une pression manuelle et vérifiez l'absence de fuite. Tournez seulement moins de quart de tour à la fois en s'assurant qu'il n'y a pas de fuite.

3. FIGURE FINALE ASSEMBLÉE

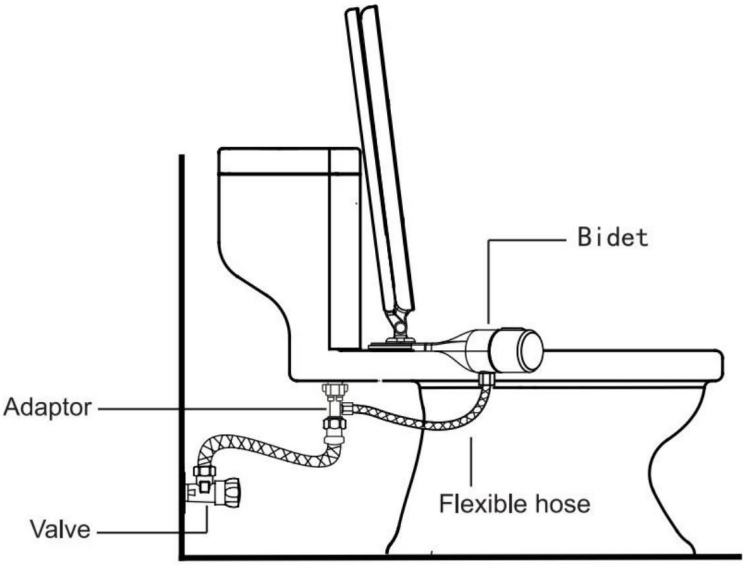

Machine Translated by Google

IMPORTANT : Vérifiez

soigneusement toutes les connexions pour détecter d'éventuelles fuites.

Dépannage

Si la buse coulissante se bloque pour une raison quelconque, essayez simplement de déplacer la buse coulissante de haut en bas plusieurs fois manuellement.



Machine Translated by Google

Fabricant : Shanghaimuxinmuyeyouxiangongsi Adresse :
Shuangchenglu 803nong11hao1602A-1609shi, baoshanqu, shanghai 200000 CN.

Importé en Australie : SIHAO PTY LTD. 1 ROKEVA STREET, ASTWOOD NSW 2122, Australie

Importé aux États-Unis : Sanven Technology Ltd. Suite 250, 9166 Anaheim Place, Rancho Cucamonga, CA 91730

Représentant du Royaume-Uni	YH CONSULTING LIMITED. A/S YH Consulting Limited, bureau 147, Centurion House, London Road, Staines-upon-Thames, Surrey, TW18 4AX
REPRÉSENTANT DE LA CE	E-CrossStu GmbH Mainzer Landstr.69, 60329 Francfort-sur-le-Main.



Machine Translated by Google

VEVOR

Affordable. Reliable. Home Improvement.

BIDET SELBSTREINIGENDE DÜSE

MODELL: MB1001-A/MB1001-C/MB1001-B

Machine Translated by Google

VEVOR
Affordable. Reliable. Home Improvement.

Bidet Selbstreinigend DÜSE

MODELL: MB1001-A/MB1001-C/MB1001-B



Dies ist die Originalanleitung. Bitte lesen Sie alle Anweisungen sorgfältig durch, bevor Sie das Gerät in Betrieb nehmen. VEVOR behält sich das Recht vor, die Bedienungsanleitung klar und deutlich zu interpretieren. Das Aussehen des Produkts hängt vom gelieferten Produkt ab. Bitte haben Sie Verständnis dafür, dass wir Sie nicht erneut über Technologie- oder Software-Updates informieren.

	Warnung: Um das Verletzungsrisiko zu verringern, muss der Benutzer die Bedienungsanleitung sorgfältig lesen.

Machine Translated by Google

SICHERHEITSHINWEISE FÜR DIE INSTALLATION

1. Vielen Dank für den Kauf des BIDETS. Bitte lesen Sie die Bedienungsanleitung zur ordnungsgemäßen Verwendung des Produkts sorgfältig durch.

2. Nachdem Sie das Handbuch durchgelesen haben, bewahren Sie es an einem geeigneten Ort für weitere Referenz

PRODUKTPARAMETER

Modell	Produktdetails	Anzahl der Düsen
MB1001-A	431×197×87 mm	2 Stück
MB1001-C	431×197×87 mm	2 Stück
MB1001-B	431×197×87 mm	2 Stück

ZUBEHÖRLISTE

Modell	**Beschreibung/Menge**	**Bild**
MB1001-A	1. Dreiwegeverbinder, 3/8 Zoll, in Übereinstimmung mit EU-Standard * 1 Stück 2. Dichtung * 1 Stück 3. Wasserrohr (Länge: 660 mm, ÿ12 mm, Anschluss: 9/16 Zoll) * 1 Stück 4. Gewindedichtband * 1 Stück 5. Hauptkörper * 1 Stück	

Machine Translated by Google

MB1001-C	1. Dreiwegeverbinder, 9/16 Zoll, NPT (US-Standard)*1 Stk. 2. Wasserrohr (Länge: 660 mm, Durchmesser: ÿ12 mm, Verbindung: 9/16 Zoll)*1 Stk. 3. Gewindedichtband*1 Stk. 4. Körper*1 Stk.	
MB1001-B	1. Dreiwegeverbinder, 1/2 Zoll, entspricht AS/NZS-Standards*1 Stück 2. Dichtung*1 Stück 3. Wasserrohr (Länge: 660 mm, Durchmesser: ÿ12 mm, Verbindung: 9/16 Zoll)*1 Stück 4. Gewindedichtband*1 Stück 5. Körper*1 Stück	

INSTALLATIONSSCHRITTE

1. BEZEICHNUNGEN UND FUNKTIONEN DER TEILE

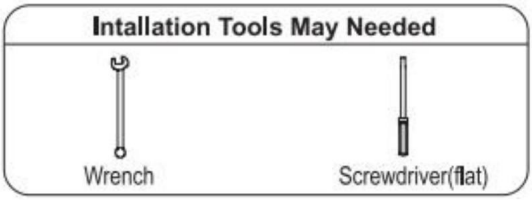

NOTE:
This bidet is designed for cold water use only. Please do not connect the bidet to your hot water supply, as this can cause skin irritation.

Machine Translated by Google

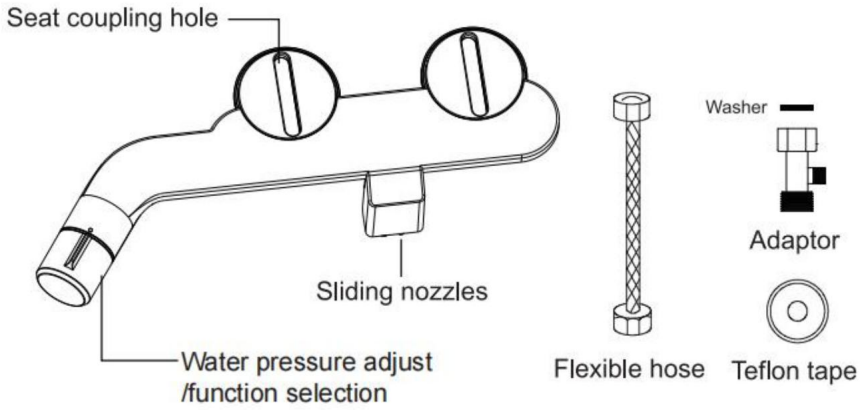

2. INSTALLATION



1.Turn off the water supply,
flush the toilet to drain the tank



2.Remove toilet seat



3.Install bidet



4.Install toilet seat

Machine Translated by Google

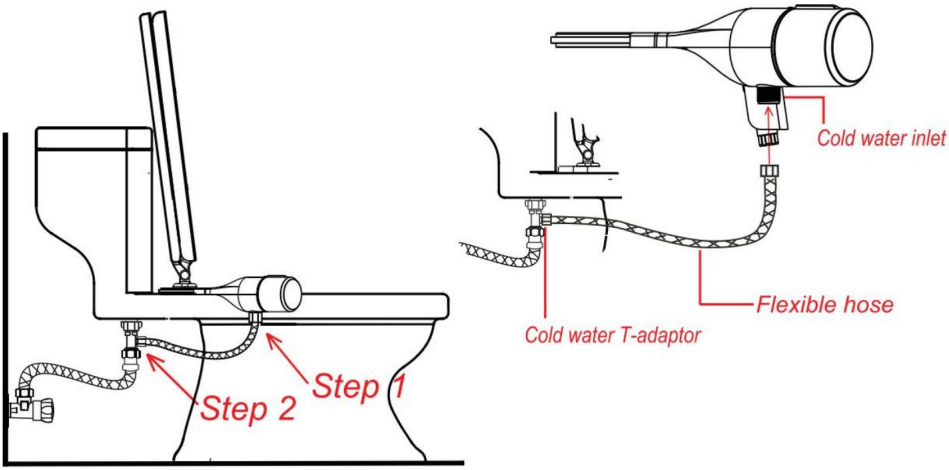

5. Kaltwasserversorgung an das Bidet anschließen

NÜTZLICHER TIPP: Das Überdrehen des Adapters für flexible Schläuche kann zu Schäden am

Gewinde und kann zu Wasserlecks führen.

Üben Sie zunächst nur Handdruck aus und prüfen Sie, ob eine Undichtigkeit vorliegt. Drehen Sie nur weniger als

Drehen Sie die Schraube jeweils eine Vierteldrehung lang und achten Sie darauf, dass keine Leckage auftritt.

3. ENDGÜLTIGE ZUSAMMENGESETZTE FIGUR

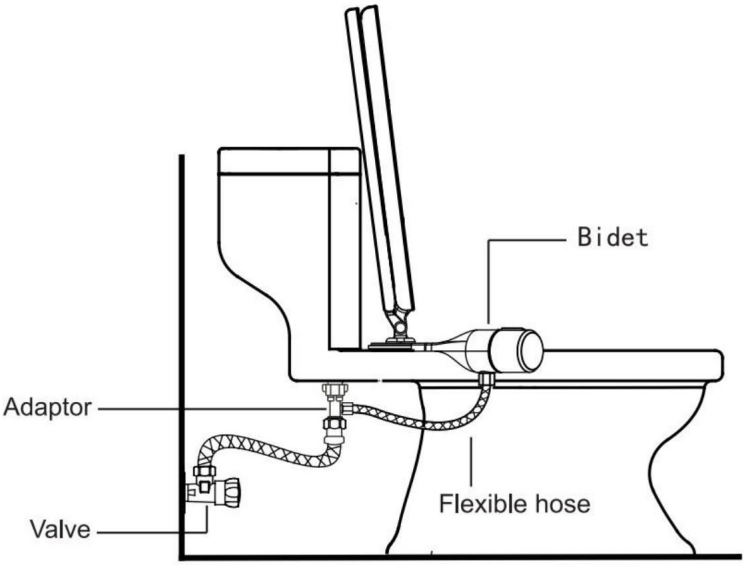

Machine Translated by Google

WICHTIG:

Überprüfen Sie alle Verbindungen sorgfältig auf eventuelle Lecks.

Fehlerbehebung

Wenn die Gleitdüse aus irgendeinem Grund klemmt, versuchen Sie einfach, die Gleitdüse einige Male manuell auf und ab zu bewegen.



Machine Translated by Google

Hersteller: Shanghaimuxinmuyeyouxiangongsi **Adresse:**
Shuangchenglu 803nong11hao1602A-1609shi, baoshanqu, Shanghai 200000 CN.

Importiert nach AUS: SIHAO PTY LTD. 1 ROKEVA STREETEASTWOOD NSW 2122 Australien

Importiert in die USA: Sanven Technology Ltd. Suite 250, 9166 Anaheim Place, Rancho Cucamonga, CA 91730

Britische Republik	YH CONSULTING LIMITED. C/O YH Consulting Limited, Büro 147, Centurion House, London Road, Staines-upon-Thames, Surrey, TW18 4AX
EG-Vertreter	E-CrossStu GmbH Mainzer Landstr.69, 60329 Frankfurt am Main.



Machine Translated by Google

VEVOR

Affordable. Reliable. Home Improvement.

UGELLO AUTOPULENTE PER BIDET

MODELLO: MB1001-A/MB1001-C/MB1001-B

Machine Translated by Google

VEVOR
Affordable. Reliable. Home Improvement.

BIDET AUTOPULENTE UGELLO

MODELLO: MB1001-A/MB1001-C/MB1001-B



Queste sono le istruzioni originali, si prega di leggere attentamente tutte le istruzioni del manuale prima di utilizzare il prodotto. VEVOR si riserva la piena interpretazione del manuale utente. L'aspetto del prodotto dipenderà dal prodotto ricevuto. Vi preghiamo di non informarvi ulteriormente in caso di aggiornamenti tecnologici o software relativi al nostro prodotto.

	Avvertenza: per ridurre il rischio di lesioni, l'utente deve leggere attentamente il manuale di istruzioni.

Machine Translated by Google

ISTRUZIONI DI SICUREZZA PER L'INSTALLAZIONE

1. Grazie per aver acquistato il BIDET. Si prega di leggere attentamente il manuale.
con attenzione per un uso appropriato del prodotto.

2. Dopo aver letto il manuale, conservarlo in un luogo adatto per ulteriori
riferimento

PARAMETRI DEL PRODOTTO

Modello	Specifiche del prodotto	Numero di ugelli
MB1001-A	431×197×87mm	2 pezzi
MB1001-C	431×197×87mm	2 pezzi
MB1001-B	431×197×87mm	2 pezzi

ELENCO ACCESSORI

Modello	**Descrizione/QUANTITÀ**	**immagine**
MB1001-A	1. Connettore a tre vie, 3/8 di pollice, in conforme allo standard UE*1 pz 2. Guarnizione * 1 pz 3. Tubo dell'acqua (lunghezza: 660 mm, ÿ12 mm, connettore: 9/16 pollici) * 1 pz 4. Nastro sigillante per filettature * 1 pz 5. Corpo principale * 1 pz	

Machine Translated by Google

MB1001-C	1. Connettore a tre vie, 9/16 pollici, NPT (standard USA) * 1 pz 2. Tubo dell'acqua (lunghezza: 660 mm, diametro: ÿ12 mm, giunto: 9/16 pollici) * 1 pz 3. Nastro sigillante per filettature * 1 pz 4. Corpo * 1 pz	
MB1001-B	1. Connettore a tre vie, 1/2 pollice, conforme agli standard AS/NZS*1 pz. 2. Guarnizione*1 pz. 3. Tubo dell'acqua (lunghezza: 660 mm, diametro: ÿ12 mm, giunto: 9/16 pollice)*1 pz. 4. Nastro sigillante per filettature*1 pz. 5. Corpo*1 pz.	

FASI DI INSTALLAZIONE

1. NOMI E FUNZIONI DELLE PARTI

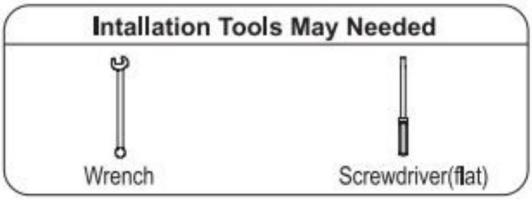

NOTE:
This bidet is designed for cold water use only. Please do not connect the bidet to your hot water supply, as this can cause skin irritation.

Machine Translated by Google

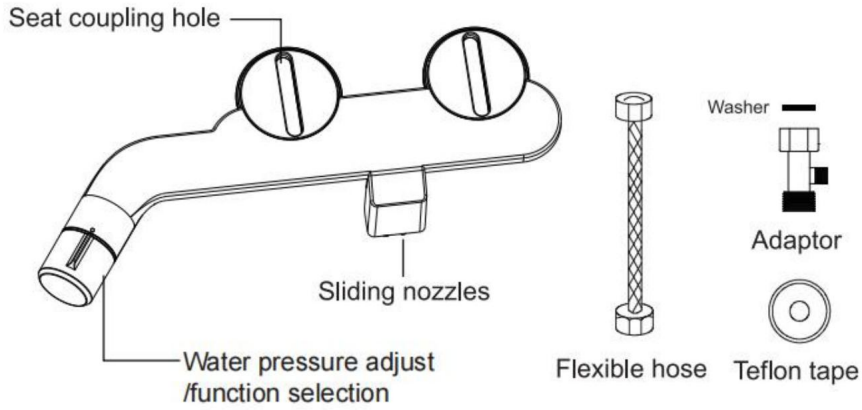

2. INSTALLAZIONE



1.Turn off the water supply,
flush the toilet to drain the tank



2.Remove toilet seat



3.Install bidet



4.Install toilet seat

Machine Translated by Google

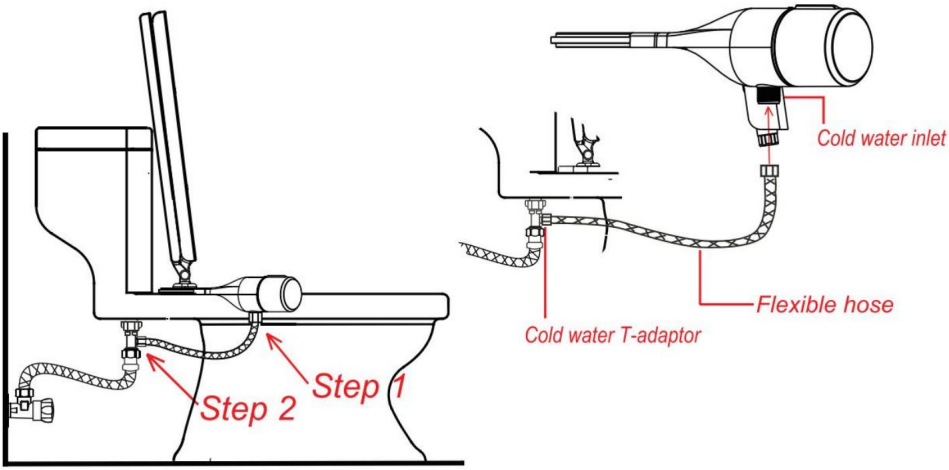

5. Collegare l'alimentazione dell'acqua fredda al bidet

SUGGERIMENTO UTILE: stringere eccessivamente l'adattatore dei tubi flessibili può causare danni al fili e provocano perdite d'acqua.

Utilizzare solo la pressione manuale prima e verificare eventuali perdite. Ruotare solo meno di un quarto di giro alla volta assicurandosi che non vi siano perdite.

3. FIGURA FINALE ASSEMBLATA

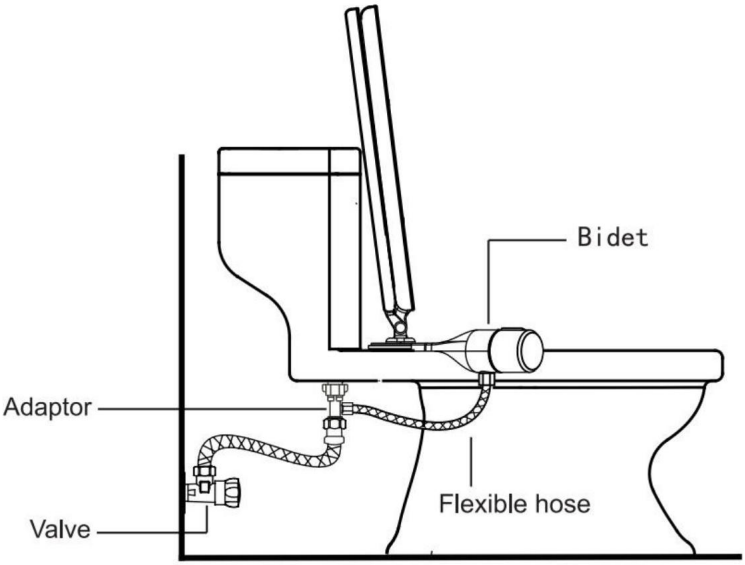

Machine Translated by Google

IMPORTANTE:

controllare attentamente tutti i collegamenti per individuare eventuali perdite.

Risoluzione dei problemi

Se per qualche motivo l'ugello scorrevole si è inceppato, provare semplicemente a muoverlo manualmente su e giù più volte.



Machine Translated by Google

Produttore: Shanghaimuxinmuyeyouxiangongsi **Indirizzo:**
Shuangchenglu 803nong11hao1602A-1609shi, baoshanqu, shanghai 200000 CN.

Importato in AUS: SIHAO PTY LTD. 1 ROKEVA STREETEASTWOOD NSW 2122 Australia

Importato negli USA: Sanven Technology Ltd. Suite 250, 9166 Anaheim Place, Rancho Cucamonga, CA 91730

RAPPRESENTANTE DEL REGNO UNITO

YH CONSULTING LIMITED. C/O YH Consulting Limited
Ufficio 147, Centurion House, London Road, Staines-upon-Thames, Surrey, TW18 4AX

Rappresentante della CE

E-CrossStu GmbH
Mainzer Landstr.69,
60329 Francoforte sul Meno.

Machine Translated by Google

VEVOR

Affordable. Reliable. Home Improvement.

BOQUILLA AUTOLIMPIANTE PARA BIDÉ

MODELO: MB1001-A/MB1001-C/MB1001-B

Machine Translated by Google

VEVOR
Affordable. Reliable. Home Improvement.

BIDÉ AUTOLIMPIANTE BOQUILLA

MODELO: MB1001-A/MB1001-C/MB1001-B



Estas son las instrucciones originales; lea atentamente todas las instrucciones del manual antes de utilizarlo. VEVOR se reserva el derecho de interpretar su manual de usuario. La apariencia del producto dependerá del producto que haya recibido. Le rogamos que nos disculpe si no le informamos de nuevo si hay actualizaciones tecnológicas o de software en nuestro producto.

	Advertencia: Para reducir el riesgo de lesiones, el usuario debe leer atentamente el manual de instrucciones.

Machine Translated by Google

INSTRUCCIONES DE ADVERTENCIA DE SEGURIDAD PARA LA INSTALACIÓN

1. Gracias por comprar el BIDÉ. Lea el manual completo.
con cuidado para un uso apropiado del producto.

2. Después de leer el manual, guárdelo en un lugar adecuado para futuras consultas.
referencia

PARÁMETROS DEL PRODUCTO

Modelo	Especificaciones del producto	Número de boquillas
MB1001-A	431×197×87 mm	2 piezas
MB1001-C	431×197×87 mm	2 piezas
MB1001-B	431×197×87 mm	2 piezas

LISTA DE ACCESORIOS

Modelo	Descripción/CANTIDAD	imagen
MB1001-A	1. Conector de tres vías, 3/8 de pulgada, pulg. De acuerdo con la norma UE*1 pieza 2. Junta*1 pieza 3. Tubería de agua (longitud: 660 mm, φ12 mm, conector: 9/16 pulgadas) * 1 pieza 4. Cinta selladora de roscas*1 pieza 5. Cuerpo principal*1 pieza	

Machine Translated by Google

MB1001-C	1. Conector de tres vías, 9/16 pulgadas, NPT (estándar de EE. UU.) * 1 pieza 2. Tubería de agua (longitud: 660 mm, diámetro: φ12 mm, junta: 9/16 pulgadas) * 1 pieza 3. Cinta selladora de roscas * 1 pieza 4. Cuerpo * 1 pieza	
MB1001-B	1. Conector de tres vías, 1/2 pulgada, conforme a las normas AS/NZS*1 pieza 2. Junta*1 pieza 3. Tubería de agua (longitud: 660 mm, diámetro: φ12 mm, junta: 9/16 pulgada)*1 pieza 4. Cinta selladora de roscas*1 pieza 5. Cuerpo*1 pieza	

PASOS DE INSTALACIÓN

1. NOMBRES Y FUNCIONES DE LAS PARTES

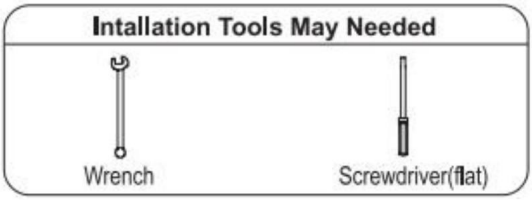

NOTE:
This bidet is designed for cold water use only. Please do not connect the bidet to your hot water supply, as this can cause skin irritation.

Machine Translated by Google

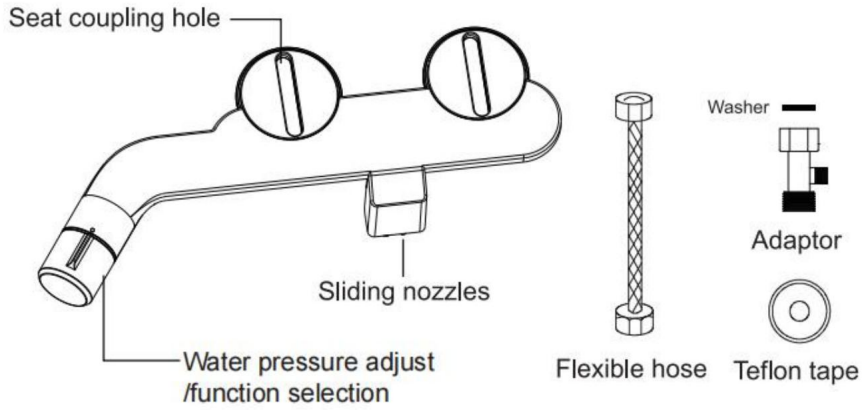

2. INSTALACIÓN



1.Turn off the water supply,
flush the toilet to drain the tank



2.Remove toilet seat



3.Install bidet



4.Install toilet seat

Machine Translated by Google

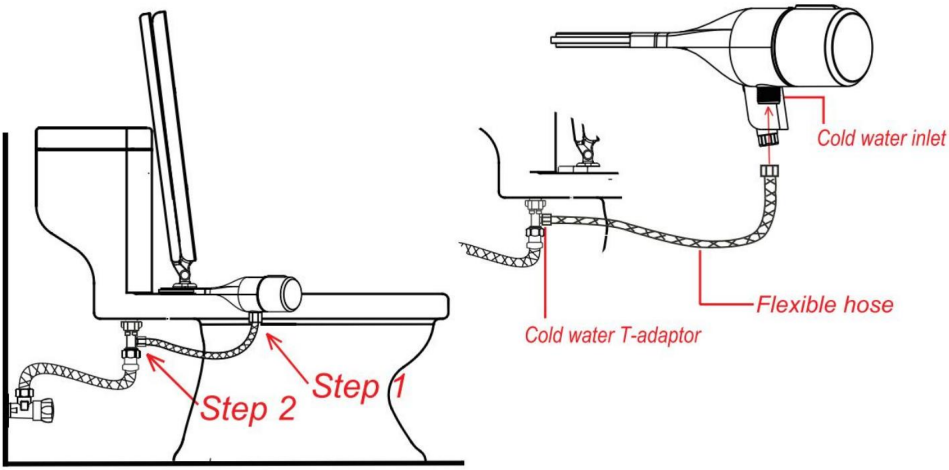

5. Conecte el suministro de agua fría al bidé.

CONSEJO ÚTIL: Apretar demasiado el adaptador de mangueras flexibles puede causar daños al roscas y provocar fugas de agua.

Primero, use solo presión con la mano y verifique si hay fugas. Gire solo menos de un cuarto de vuelta a la vez asegurándose de que no haya fugas.

3. FIGURA FINAL ENSAMBLADA

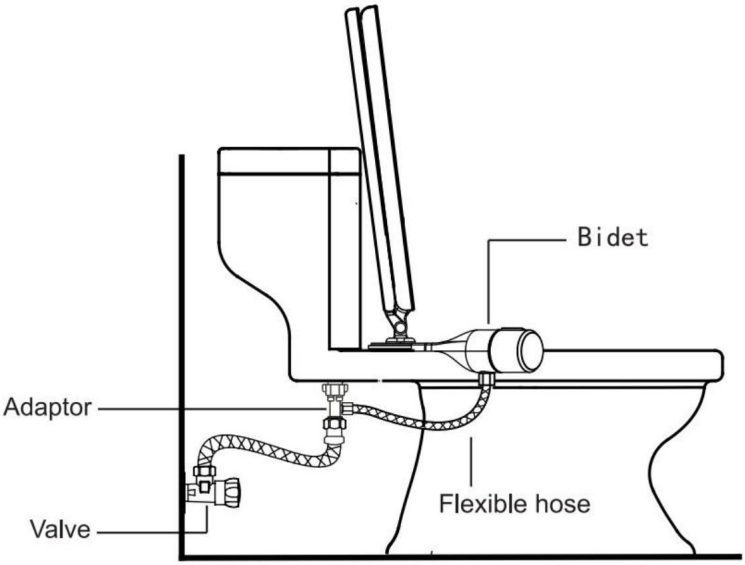

Machine Translated by Google

IMPORTANTE: Revise

cuidadosamente todas las conexiones para detectar posibles fugas.

Solución de problemas

Si la boquilla deslizante se atasca por algún motivo, simplemente intente moverla hacia arriba y hacia abajo varias veces manualmente.



Machine Translated by Google

Fabricante: Shanghaimuxinmuyeyouxiangongsi Dirección:
Shuangchenglu 803nong11hao1602A-1609shi, baoshanqu, shanghai 200000 CN.

Importado a AUS: SIHAO PTY LTD. 1 ROKEVA STREET, EASTWOOD, NSW 2122, Australia

Importado a EE. UU.: Sanven Technology Ltd. Suite 250, 9166 Anaheim Place, Rancho Cucamonga, CA 91730

REPRESENTANTE DEL REINO UNIDO	YH CONSULTING LIMITADA. A/C YH Consulting Limited Oficina 147, Centurion House, London Road, Staines-upon-Thames, Surrey, TW18 4AX
Representante de la CE	E-CrossStu GmbH Mainzer Landstr.69, 60329 Fráncfort del Meno.

Machine Translated by Google

VEVOR

Affordable. Reliable. Home Improvement.

SAMOCZYSZCZĄCA DYSZA BIDETU

MODEL:MB1001-A/MB1001-C/MB1001-B

Machine Translated by Google

VEVOR
Affordable. Reliable. Home Improvement.

BIDET SAMOCZYSZCZĄCY DYSZA

MODEL:MB1001-A/MB1001-C/MB1001-B



To jest oryginalna instrukcja, przed użyciem należy uważnie przeczytać wszystkie instrukcje. VEVOR zastrzega sobie jasną interpretację naszej instrukcji obsługi. Wygląd produktu będzie zależał od produktu, który otrzymałeś. Prosimy o wybaczenie, że nie poinformujemy Cię ponownie, jeśli w naszym produkcie pojawią się jakiekolwiek aktualizacje technologiczne lub oprogramowania.

	Ostrzeżenie: Aby zminimalizować ryzyko obrażeń, użytkownik powinien uważnie przeczytać instrukcję obsługi.

Machine Translated by Google

INSTRUKCJE OSTRZEGAWCZE DOTYCZĄCE BEZPIECZEŃSTWA INSTALACJI

1. Dziękujemy za zakup BIDETU. Przeczytaj instrukcję

zachować ostrożność, aby zapewnić właściwe stosowanie produktu.

2. Po przeczytaniu instrukcji zachowaj ją w odpowiednim miejscu, aby móc z niej skorzystać. odniesienie

PARAMETRY PRODUKTU

Model	Specyfikacja produktu	Liczba dysz
MB1001-A	431×197×87 mm	2 szt.
MB1001-C	431×197×87 mm	2 szt.
MB1001-B	431×197×87 mm	2 szt.

LISTA AKCESORIÓW

Model	Opis/ILOŚĆ	zdjęcie
MB1001-A	1. Złącze trójdrożne 3/8 cala w zgodnie z normą UE*1 szt. 2. Uszczelka*1 szt. 3. Rura wodna (długość: 660 mm, φ12 mm, złącze: 9/16 cala)*1 szt. 4. Taśma uszczelniająca gwinty*1 szt. 5. Korpus główny*1 szt.	

Machine Translated by Google

MB1001-C	1. Trójnik, 9/16 cala, NPT (standard USA)*1 szt. 2. Rura wodna (długość: 660 mm, średnica: φ12 mm, złącze: 9/16 cala)*1 szt. 3. Taśma uszczelniająca gwinty*1 szt. 4. Korpus*1 szt.	
MB1001-B	1. Trójnik, 1/2 cala, zgodny z normami AS/NZS*1 szt. 2. Uszczelka*1 szt. 3. Rura wodna (długość: 660 mm, średnica: φ12 mm, złącze: 9/16 cala)*1 szt. 4. Taśma uszczelniająca gwinty*1 szt. 5. Korpus*1 szt.	

KROKI INSTALACJI

1. NAZWY I FUNKCJE CZĘŚCI

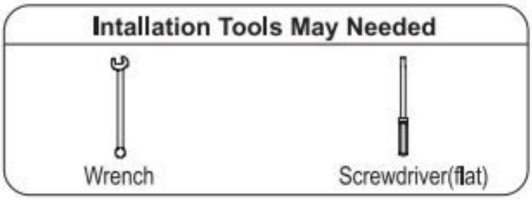

NOTE:
This bidet is designed for cold water use only. Please do not connect the bidet to your hot water supply, as this can cause skin irritation.

Machine Translated by Google

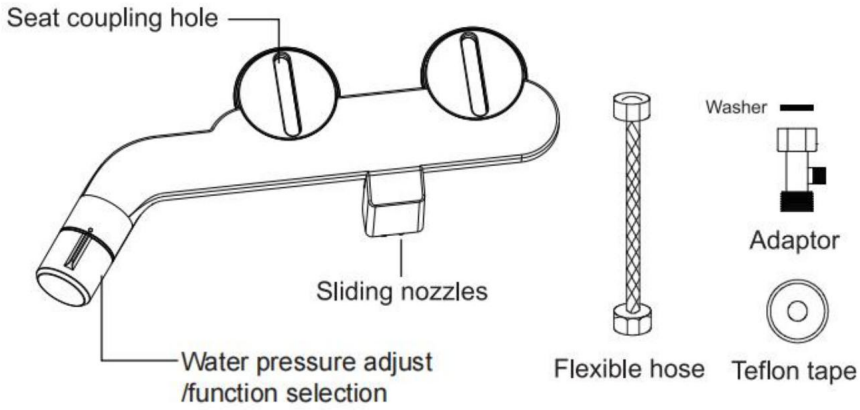

2. INSTALACJA



1.Turn off the water supply,
flush the toilet to drain the tank



2.Remove toilet seat



3.Install bidet



4.Install toilet seat

Machine Translated by Google

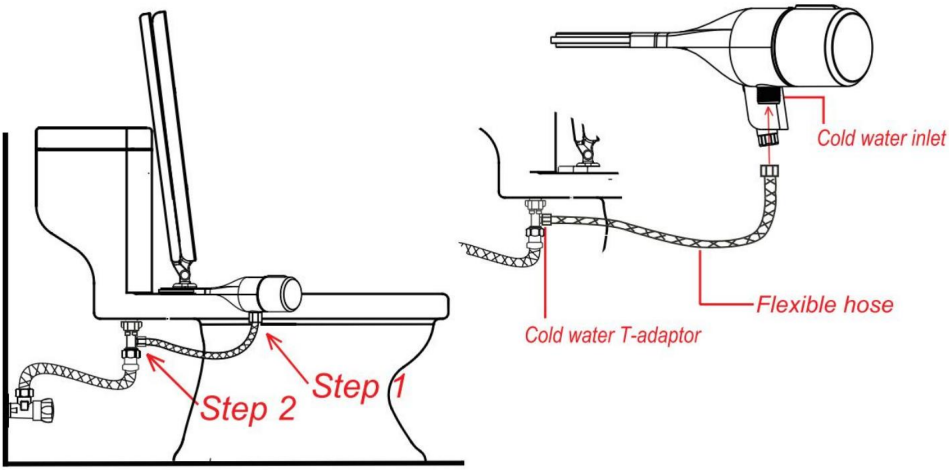

5. Podłącz dopływ zimnej wody do bidetu

POMOCNA WSKAZÓWKA: Zbyt mocne dokręcenie adaptera węży elastycznych może spowodować uszkodzenie gwinty i spowodować wyciek wody.

Najpierw użyj nacisku ręcznego i sprawdź, czy nie ma wycieków. Obróć tylko mniej niż ćwierć obrotu na raz, upewniając się, że nie ma wycieku.

3. FIGURKA KOŃCOWA ZŁOŻONA

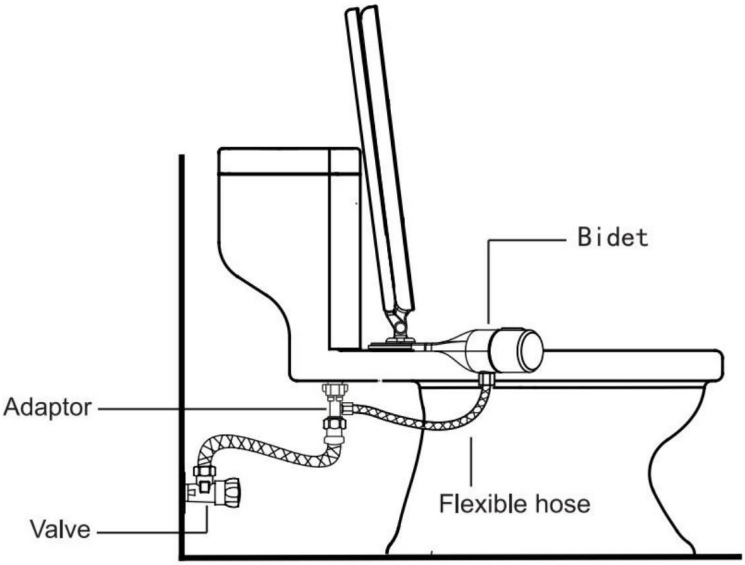

Machine Translated by Google

WAŻNE: Dokładnie

sprawdź wszystkie połączenia pod kątem nieszczelności.

Rozwiązywanie problemów

Jeśli z jakiegoś powodu dysza przesuwna zacięła się, wystarczy spróbować ręcznie kilka razy przesunąć dyszę przesuwną w górę i w dół.



Machine Translated by Google

Producent: Shanghaimuxinmuyeyouxiangongsi Adres:
Shuangchenglu 803nong11hao1602A-1609shi, baoshanqu, szanghaj 200000 CN.

Importowane do AUS: SIHAO PTY LTD. 1 ROKEVA STREETEASTWOOD NSW 2122 Australia

Importowane do USA: Sanven Technology Ltd. Suite 250, 9166 Anaheim Place, Rancho Cucamonga, CA 91730

REP WIELKIEJ BRYTANII	YH CONSULTING LIMITED. C/O YH Consulting Limited Biuro 147, Centurion House, London Road, Staines-upon-Thames, Surrey, TW18 4AX
Przedstawiciel UE	E-CrossStu GmbH Mainzer Landstr.69, 60329 Frankfurt nad Menem.



Machine Translated by Google

VEVOR

Affordable. Reliable. Home Improvement.

BIDET ZELFREINIGENDE SPUITMOND

MODEL: MB1001-A/MB1001-C/MB1001-B

Machine Translated by Google

VEVOR
Affordable. Reliable. Home Improvement.

BIDET ZELFREINIGEND MONDSTUK

MODEL: MB1001-A/MB1001-C/MB1001-B



Dit is de originele handleiding. Lees alle instructies zorgvuldig door voordat u het product gebruikt. VEVOR behoudt zich het recht voor om de gebruiksaanwijzing duidelijk te interpreteren. Het uiterlijk van het product is afhankelijk van het product dat u hebt ontvangen. Neemt u het ons niet kwalijk dat we u niet meer op de hoogte stellen van eventuele technologische of software-updates voor ons product.

	Waarschuwing: om het risico op letsel te verminderen, dient de gebruiker de gebruiksaanwijzing zorgvuldig te lezen.

Machine Translated by Google

VEILIGHEIDSWAARSCHUWINGEN VOOR INSTALLATIE

1. Bedankt voor uw aankoop van de BIDET. Lees de handleiding aandachtig door.
zorgvuldig door voor een juist gebruik van het product.

2. Nadat u de handleiding hebt doorgelezen, bewaart u deze op een geschikte plaats voor later gebruik.
referentie

PRODUCTPARAMETERS

Model	Productspecificaties	Aantal sproeiers
MB1001-A	431×197×87mm	2 stuks
MB1001-C	431×197×87mm	2 stuks
MB1001-B	431×197×87mm	2 stuks

ACCESSOIRELIJST

Model	**Omschrijving/Aantal**	**afbeelding**
MB1001-A	1. Driewegconnector, 3/8 inch, in conform EU-norm*1 st. 2. Pakking*1 st. 3. Waterleiding (lengte: 660 mm, ÿ12 mm, aansluiting: 9/16 inch) * 1 st. 4. Schroefdraadafdichtingstape*1 st. 5. Hoofdgedeelte*1 st.	

Machine Translated by Google

MB1001-C	1. Driewegconnector, 9/16 inch, NPT (Amerikaanse norm)*1 st. 2. Waterleiding (lengte: 660 mm, diameter: ÿ12 mm, verbinding: 9/16 inch)*1 st. 3. Schroefdraadafdichtingstape*1 st. 4. Behuizing*1 st.	
MB1001-B	1. Driewegconnector, 1/2 inch, voldoet aan AS/NZS-normen*1 st. 2. Pakking*1 st. 3. Waterleiding (lengte: 660 mm, diameter: ÿ12 mm, verbinding: 9/16 inch)*1 st. 4. Schroefdraadafdichtingstape*1 st. 5. Behuizing*1 st.	

INSTALLATIESTAPPEN

1. NAMEN EN FUNCTIES VAN ONDERDELEN

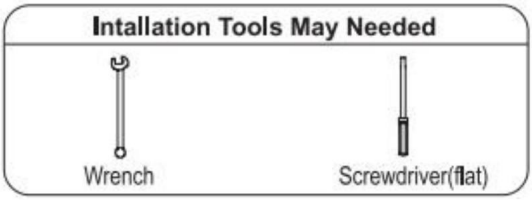

NOTE:
This bidet is designed for cold water use only. Please do not connect the bidet to your hot water supply, as this can cause skin irritation.

Machine Translated by Google

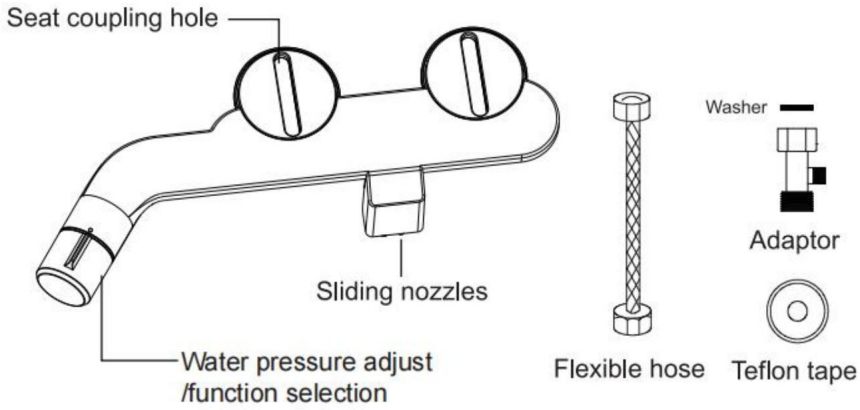

2. INSTALLATIE



1.Turn off the water supply,
flush the toilet to drain the tank



2.Remove toilet seat



3.Install bidet



4.Install toilet seat

Machine Translated by Google

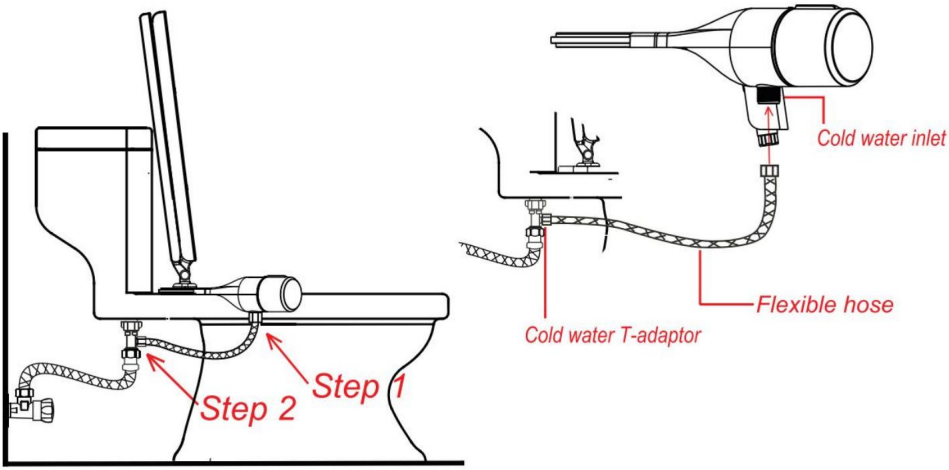

5. Sluit de koudwatertoevoer aan op het bidet

NUTTIGE TIP: Als u de adapter van de flexibele slang te strak aandraait, kan dit schade aan de slang veroorzaken.

draden en kan er waterlekkage ontstaan.

Gebruik eerst alleen handdruk en controleer op lekkage. Draai slechts minder dan

Draai de slang steeds een kwartslag en zorg ervoor dat er geen lekkage optreedt.

3. EINDGEASSEMBLEERD FIGUUR

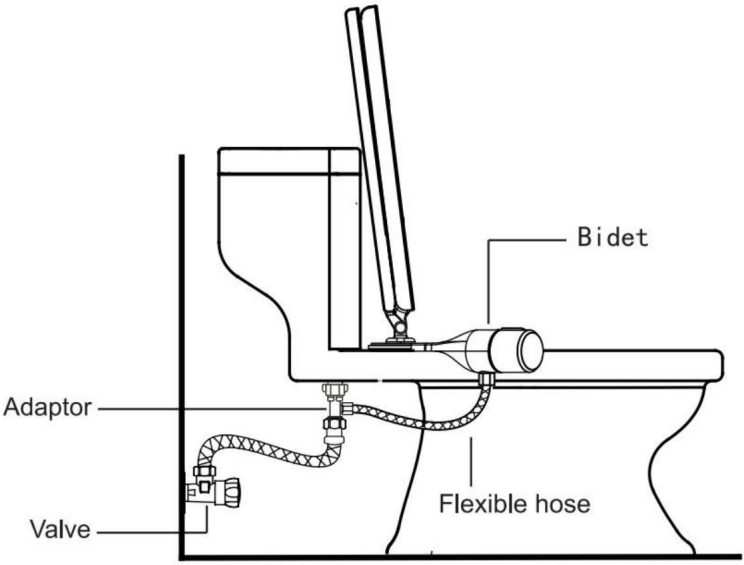

Machine Translated by Google

BELANGRIJK:

Controleer alle verbindingen zorgvuldig op lekken.

Probleemoplossing

Als de schuifsproeier om een of andere reden vastzit, kunt u proberen de schuifsproeier handmatig een paar keer omhoog en omlaag te bewegen.



Machine Translated by Google

Fabrikant: Shanghaimuxinmuyeyouxiangongsi **Adres:**
Shuangchenglu 803nong11hao1602A-1609shi, baoshanqu, shanghai 200000 CN.

Geïmporteerd naar AUS: SIHAO PTY LTD. 1 ROKEVA STREETEASTWOOD NSW 2122 Australië

Geïmporteerd naar de VS: Sanven Technology Ltd. Suite 250, 9166 Anaheim Place, Rancho Cucamonga, CA 91730

VK REP

YH CONSULTING LIMITED. T.a.v. YH Consulting Limited
Kantoor 147, Centurion House, London Road, Staines-upon-Thames, Surrey, TW18 4AX

EC REP

E-CrossStu GmbH
Mainzer Landstr.69,
60329 Frankfurt am Main.

Machine Translated by Google

VEVOR

Affordable. Reliable. Home Improvement.

BIDET SJÄLVRENSANDE MUNSTYCKE

MODELL: MB1001-A/MB1001-C/MB1001-B

Machine Translated by Google

VEVOR
Affordable. Reliable. Home Improvement.

SJÄLVRENGÖRING AV BIDET MUNSTYCKE

MODELL: MB1001-A/MB1001-C/MB1001-B



Detta är den ursprungliga instruktionen, läs alla instruktioner noggrant innan du använder den. VEVOR reserverar sig för en tydlig tolkning av vår användarmanual. Utseendet på produkten är beroende av den produkt du fått. Ursäkta oss att vi inte kommer att informera dig igen om det finns någon teknik eller mjukvaruuppdateringar på vår produkt.

	Varning - För att minska risken för skada måste användaren läsa instruktionerna noggrant.

Machine Translated by Google

SÄKERHETSVARNINGSINSTRUKTIONER FÖR INSTALLATION

1. Tack för att du köpte BIDET. Läs igenom manualen noggrant för korrekt användning av produkten.

2. När du har läst igenom manualen, förvara den på rätt plats för vidare hänvisning

PRODUKTPARAMETRAR

Modell	Produktspecifikationer	Antal munstycken
MB1001-A	431×197×87 mm	2 st
MB1001-C	431×197×87 mm	2 st
MB1001-B	431×197×87 mm	2 st

TILLBEHÖRSLISTA

Modell	**Beskrivning/Antal**	**bild**
MB1001-A	1. Trevägskontakt, 3/8 tum, in enligt EU Standard*1 st 2. Packning*1 st 3. Vattenrör (längd: 660 mm, ÿ12 mm, anslutning: 9/16 tum)*1 st 4. Trä tätningstejp*1 st 5. Huvuddel*1 st	

Machine Translated by Google

MB1001-C	1. Trevägskoppling, 9/16 tum, NPT (US Standard)*1 st 2. Vattenrör (Längd: 660 mm, diameter: ÿ12 mm, skarv: 9/16 tum)*1 st 3. Gängtätningstejp*1 st 4. Stomme*1 st.	
MB1001-B	1. Trevägskontakt, 1/2 tum, kompatibel med AS/NZS-standarder*1 st 2. Packning*1 st 3. Vattenrör (Längd: 660 mm, diameter: ÿ12 mm, skarv: 9/16 tum)*1 st 4. Gänga tätningstejp*1 st 5. Stomme*1 st.	

INSTALLATIONSSTEG

1. DELARNAS NAMN OCH FUNKTIONER

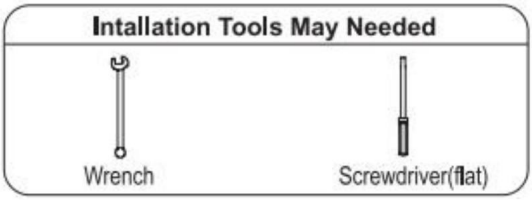

NOTE:
This bidet is designed for cold water use only. Please do not connect the bidet to your hot water supply, as this can cause skin irritation.

Machine Translated by Google

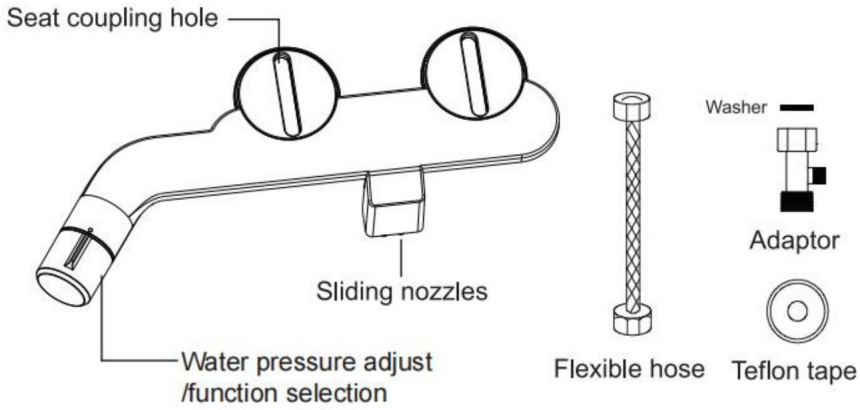

2. INSTALLATION



1.Turn off the water supply,
flush the toilet to drain the tank



2.Remove toilet seat



3.Install bidet



4.Install toilet seat

Machine Translated by Google

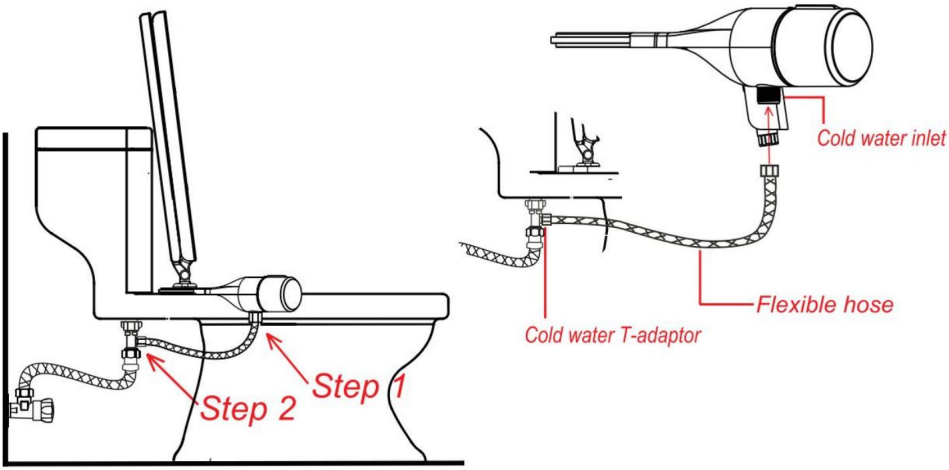

5. Anslut kallvattentillförseln till bidén

NYTTIGT TIPS: För hårt åtdragning av flexibla slangadapter kan orsaka skador på gängor och resultera i vattenläckage.

Använd endast handtryck först och kontrollera eventuellt läckage. Vrid bara mindre än kvartsvarv åt gången och se till att det inte finns något läckage.

3. SLUTMONTAT FIGUR

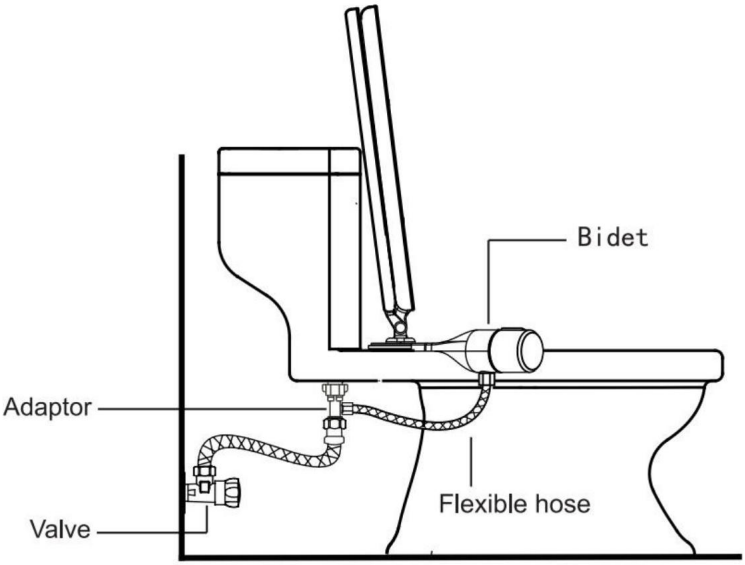

Machine Translated by Google

VIKTIGT:

Kontrollera noggrant alla anslutningar för eventuella läckor.

Felsökning

Om det skjutbara munstycket har fastnat av någon anledning, försök helt enkelt att flytta skjutmunstycket upp och ner några gånger manuellt.



Machine Translated by Google

Tillverkare: Shanghaimuxinmuyeyouxiangongsi **Adress:**
Shuangchenglu 803nong11hao1602A-1609shi, baoshanqu, shanghai 200000 CN.

Importerad till AUS: SIHAO PTY LTD. 1 ROKEVA STREETEASTWOOD NSW 2122 Australien

Importerad till USA: Sanven Technology Ltd. Suite 250, 9166 Anaheim Place, Rancho Cucamonga, CA 91730

UK REP

YH CONSULTING LIMITED. C/O YH Consulting Limited
Office 147, Centurion House, London Road, Staines-upon-Thames, Surrey, TW18 4AX

EC REP

E-CrossStu GmbH
Mainzer Landstr.69,
60329 Frankfurt am Main.