VEVOR

Affordable. Reliable. Home Improvement.

SLEEP THERAPY SOUND MACHINE

MODEL: HFD-W30

Technical Support and E-Warranty Certificate
www.vevor.com/support

VEVOR
Affordable. Reliable. Home Improvement.

SLEEP THERAPY SOUND MACHINE

MODEL: HFD-W30

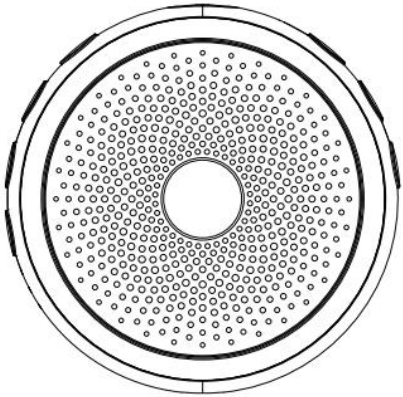

This is the original instruction, please read all manual instructions carefully before operating. VEVOR reserves a clear interpretation of our user manual. The appearance of the product shall be subject to the product you received. Please forgive us that we won't inform you again if there are any technology or software updates on our product.

	**Warning-**To reduce the risk of injury, user must read instructions manual carefully.
	**FCC Information:** **CAUTION:** Changes or modifications not expressly approved by the party responsible for compliance could void the user's authority to operate the equipment! This device complies with Part 15 of the FCC Rules. Operation is

	subject to the following two conditions: 1) This product may cause harmful interference. 2)This product must accept any interference received, including interference that may cause undesired operation. **WARNING:** Changes or modifications to this product not expressly approved by the party.responsible for compliance could void the user's authority to operate the product. **Note:** This product has been tested and found to comply with the limits for a Class B digital device pursuant to Part 15 of the FCC Rules, These limits are designed to provide reasonable protection against harmful interference in a residential installation. This product generates, uses and can radiate radio frequency energy, and if not installed and used in accordance with the instructions, may cause harmful interference to radio communications. However, there is no guarantee that interference will not occur in a particular installation. If this product does cause harmful interference to radio or television reception,which can be determined by turning the product off and on, the user is encouraged to try to correct the interference by one or more of the following measures. · Reorient or relocate the receiving antenna. · Increase the distance between the product and receiver. · Connect the product to an outlet on a circuit different from that to which the receiver is connected. · Consult the dealer or an experienced radio/TV technician for assistance.
	**CORRECT DISPOSAL** This product is subject to the provision of European Directive 2012/19/EC. The symbol showing a wheelie bin crossed through indicates that the product requires separate refuse collection in the European Union. This applies to the product and all accessories marked with this symbol. Products marked as such may not be discarded with normal domestic waste, but must be taken to a

	collection point for recycling electrical and electronic devices
	**BATTERY DISPOSAL** To minimize hazards to health and the environment at the end of this product's life，laws dealing with Waste Electrical and Electronic Equipment（WEEE）and The Waste Battery Directive require you to dispose of this product at a suitable collection facility where it will be sent in order to remove the batteries and for appropriate recycling.Please contact your local authorities for more details on recycling and safe disposal of these in your area.

User Manual

SAFETY PRECAUTIONS:

To prevent any fire or electrical hazards, do not remove or replace parts by yourself If the product needs,please contact with professional maintenance personnel or designated maintenance center.

1. Do not put the product in rain, water or damp place to keep it dry.
2. Do not splash liquid on or near the product.
3. Do not press too hard, when pressing the button.
4. If cleaning is required, use only a dry, soft cloth or minimally damp cloth without any corrosive solvent or cleaning agent.

TECHNICAL SPECIFICATIONS:

1.Speaker Driver: 33mm 2Ω 3W
2.TH D+N: 1%(1W,1KHz)
3.SNR:>80dB
4.RMS: 2.4W
5.input: Dc 5V
6.Battery Capacity: 3.7V 1200mAh
7.Frequency Response: 180Hz-20KHZ
8.Product Size: Φ86*40mm

9. Product Weight: 126g

FEATURES

1. Portable Mighty Round Design
2. Built-in 20 Soothing Sounds
3. Built-in Long-lasting Rechargeable Battery
4. Warm Night Light
5. Easy to hang anywhere
6. 30, 60, 90 minutes Sleep Timer
7. Child Lock Function
8. Memory Function

DESCRIPTION:

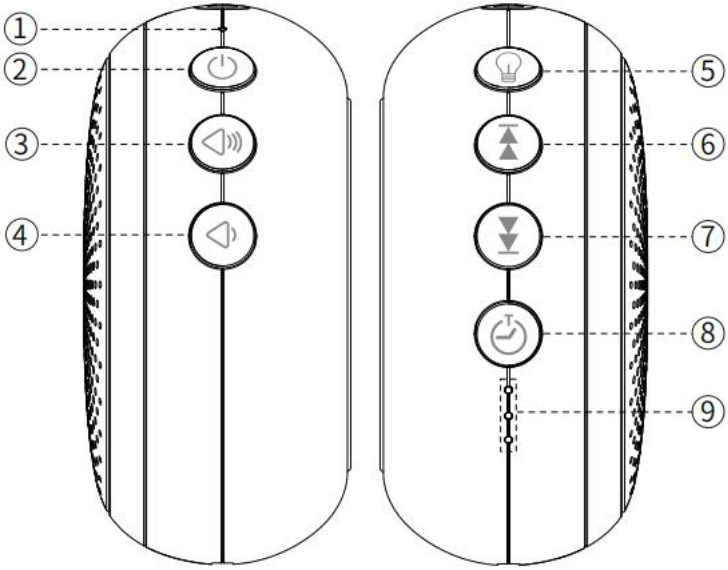

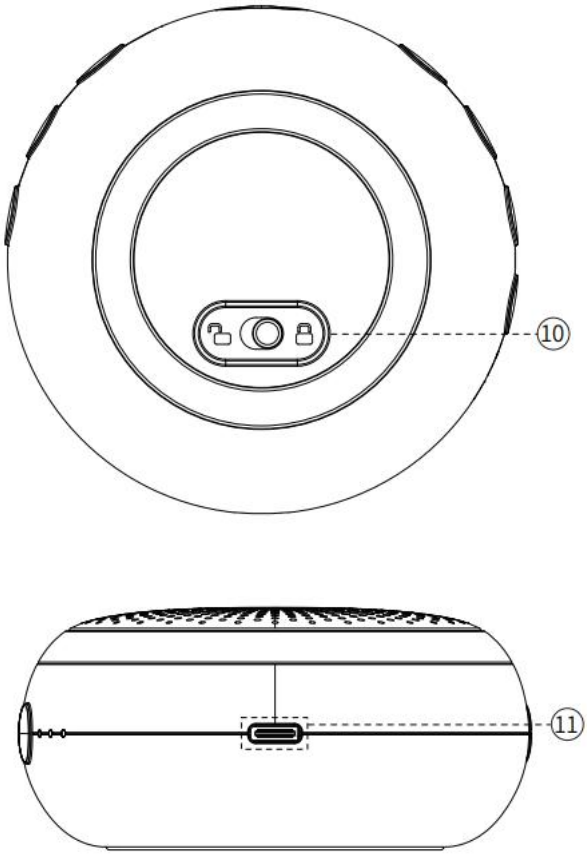

1.) Power Indicator：After turn on the machine, the indicator will show solid green.

NOTES: The indicator will show solid red while charging.After fully charged, it will show solid green. And it will flash red in low battery.

2. **) Power switch：**Press and hold this button to turn on/ off.

NOTES: After powering on, the machine will remember all settings from before it was last turned off.

3. **) Volume Increase Button：** Press this button to increase, a "ding" prompt sound can be heard at maximum.

4.) Volume Decrease Button

Press this button to decrease until the sound is less.

5. **) Night Light switch** Press to turn on/ off the Night Light. Press and hold to adjust brightness of night light. This will start a cycle between brightest and darkest. When you've reached the desired brightness,just release the button.

NOTES: When the machine is off, night light also can be turned on.

6. **) Previous Sound Button** Press to cycle to the previous sound. You can choose from noise.A circular tone can be heard after one loop.

7.) Next Sound Button

Press to cycle to the next sound. You can choose from different sounds: 3 white noises, 3 fan sounds, forest bird,cricket, campfire, ocean wave, brook, raining, Brahms lullaby, little star, fetal sound, music box, music of sky city shush, lullaby, meditation. Total 20 Soothing sounds.A circular tone can be heard after one loop

8.) Timer Button

Press this button to choose the timer as: 30/60/90 minutes and non-stop. No indicators is on for non-stop timer start.

NOTES: Press and hold the Timer Button for 3 seconds your sound, volume and timer settings will go back to the default.

9.)Timer Indicator

After select a sleep timer ranging from 30/60/90 minutes to enter sleep mode.The timer indicator will light up accordingly. If you want to leave your device on all night,please press the timer button until there is no timer
indicator light on.

10. **) Child Lock switch** A safety feature to prevent children from operating all the functions.

11. **) TYPE-c charging Port**

For use with 5V/ 1A Power Adapter.

Manufacturer: Shanghaimuxinmuyeyouxiangongsi
Address: Shuangchenglu 803nong11hao1602A-1609shi, baoshanqu, shanghai 200000 CN.
Imported to AUS: SIHAO PTY LTD. 1 ROKEVA STREETEASTWOOD NSW 2122 Australia
Imported to USA: Sanven Technology Ltd. Suite 250, 9166 Anaheim Place, Rancho Cucamonga, CA 91730

UK	REP

YH CONSULTING LIMITED. C/O YH Consulting Limited Office 147, Centurion House, London Road, Staines-upon-Thames, Surrey, TW18 4AX

EC	REP

E-CrossStu GmbH
Mainzer Landstr.69,
60329 Frankfurt am Main.

Technical Support and E-Warranty Certificate
www.vevor.com/support

Machine Translated by Google

VEVOR

Affordable. Reliable. Home Improvement.

MACHINE SONORE DE THÉRAPIE DU SOMMEIL

MODÈLE : HFD-W30

Assistance technique et certificat de garantie électronique www.vevor.com/support

Machine Translated by Google

VEVOR
Affordable. Reliable. Home Improvement.

THÉRAPIE SONORE DU SOMMEIL
MACHINE

MODÈLE : HFD-W30

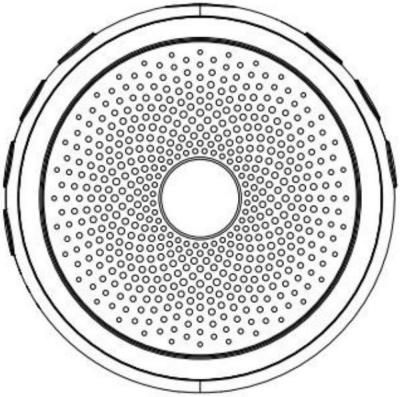

Ceci est le mode d'emploi d'origine. Veuillez lire attentivement toutes les instructions du manuel avant utilisation. VEVOR se réserve le droit d'interpréter clairement ce manuel d'utilisation. L'apparence du produit dépend du produit que vous avez reçu. Veuillez nous excuser pour le retard dans la publication de toute mise à jour technologique ou logicielle concernant notre produit.

	Avertissement - Pour réduire le risque de blessure, l'utilisateur doit lire attentivement le manuel d'instructions.
	Informations FCC : ATTENTION : Les changements ou modifications non expressément approuvés par la partie responsable de la conformité pourraient annuler le droit de l'utilisateur à utiliser l'équipement ! Cet appareil est conforme à la partie 15 des règles de la FCC. Son fonctionnement est

Machine Translated by Google

	sous réserve des deux conditions suivantes : 1) Ce produit peut provoquer des interférences nuisibles. 2) Ce produit doit accepter toute interférence reçue, y compris interférences pouvant entraîner un fonctionnement indésirable. AVERTISSEMENT : Les changements ou modifications apportés à ce produit non expressément approuvé par le parti responsable de la conformité pourrait annuler la l'autorité de l'utilisateur à utiliser le produit. Remarque : Ce produit a été testé et jugé conforme aux limites pour un appareil numérique de classe B conformément à la partie 15 de la FCC Règles, Ces limites sont conçues pour fournir une protection raisonnable contre les interférences nuisibles dans une installation résidentielle. Ce produit génère, utilise et peut émettre des radiofréquences l'énergie, et si elle n'est pas installée et utilisée conformément aux instructions, peut provoquer des interférences nuisibles à la radio communications. Cependant, il n'y a aucune garantie que les interférences ne se produira pas dans une installation particulière. Si ce produit provoque interférences nuisibles à la réception radio ou télévision, qui peuvent être déterminé en éteignant et en rallumant le produit, l'utilisateur est encouragé tenter de corriger l'interférence par une ou plusieurs des mesures suivantes mesures. · Réorienter ou déplacer l'antenne de réception. · Augmenter la distance entre le produit et le récepteur. · Branchez le produit sur une prise d'un circuit différent de celui à auquel le récepteur est connecté. · Consultez le revendeur ou un technicien radio/TV expérimenté pour assistance.
	ÉLIMINATION CORRECTE Ce produit est soumis aux dispositions de la directive européenne 2012/19/CE. Le symbole représentant une poubelle barrée indique que le produit nécessite une collecte séparée des déchets dans le Union européenne. Ceci s'applique au produit et à tous ses accessoires. marqués de ce symbole. Les produits ainsi marqués peuvent ne pas être jeté avec les ordures ménagères normales, mais doit être apporté à un

Machine Translated by Google

	point de collecte pour le recyclage des appareils électriques et électroniques
	ÉLIMINATION DES PILES Afin de minimiser les risques pour la santé et l'environnement à la fin de cette durée de vie du produit, lois relatives aux déchets électriques et électroniques Les équipements électriques et électroniques (DEEE) et la directive relative aux déchets de piles vous obligent à jetez ce produit dans un centre de collecte approprié où il sera envoyé afin de retirer les piles et pour des raisons appropriées recyclage. Veuillez contacter vos autorités locales pour plus de détails sur le recyclage et l'élimination sécuritaire de ces derniers dans votre région.

Manuel d'utilisation

PRÉCAUTIONS DE SÉCURITÉ :

Pour éviter tout risque d'incendie ou d'électricité, ne retirez pas et ne remplacez pas de pièces en
Si le produit a besoin de vous, veuillez contacter un service de maintenance professionnel
personnel ou centre de maintenance désigné.

1. Ne placez pas le produit sous la pluie, dans l'eau ou dans un endroit humide pour le garder au sec.
2. Ne pas éclabousser de liquide sur ou à proximité du produit.
3. N'appuyez pas trop fort lorsque vous appuyez sur le bouton. 4. Si un
nettoyage est nécessaire, utilisez uniquement un chiffon sec et doux ou un chiffon légèrement humide
sans aucun solvant corrosif ni agent nettoyant.

CARACTÉRISTIQUES TECHNIQUES :

1. Haut-parleur : 33 mm 2 Ω 3 W
2. TH D+N : 1 % (1 W, 1 kHz)
3. SNR : > 80 dB
4. RMS : 2,4 W
5. entrée : DC 5V
6. Capacité de la batterie : 3,7 V 1200 mAh
7. Réponse en fréquence : 180 Hz-20 kHz
8. Taille du produit : Φ86*40mm

Machine Translated by Google

9. Poids du produit : 126 g

CARACTÉRISTIQUES

1. Design rond et portable 2. 20 sons
apaisants intégrés 3. Batterie
rechargeable longue durée intégrée 4. Veilleuse chaude
5. Facile à accrocher
n'importe où 6. Minuterie de
sommeil de 30, 60, 90 minutes 7. Fonction
de verrouillage enfant
8. Fonction mémoire

DESCRIPTION:

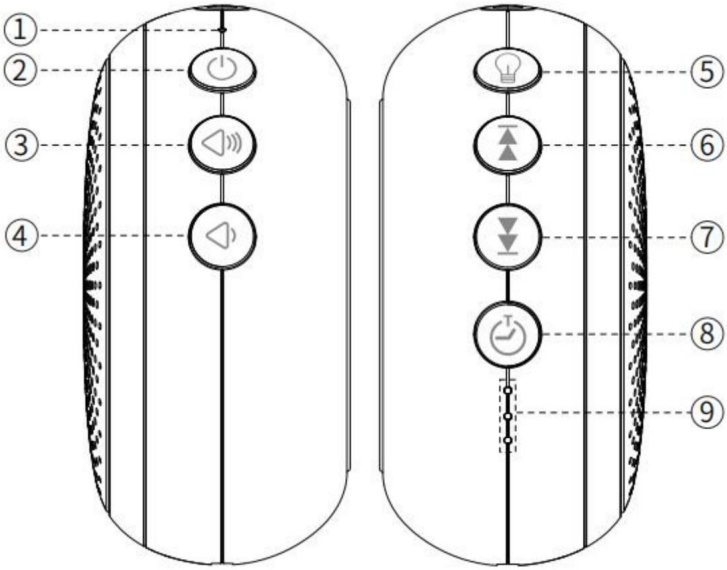

Machine Translated by Google

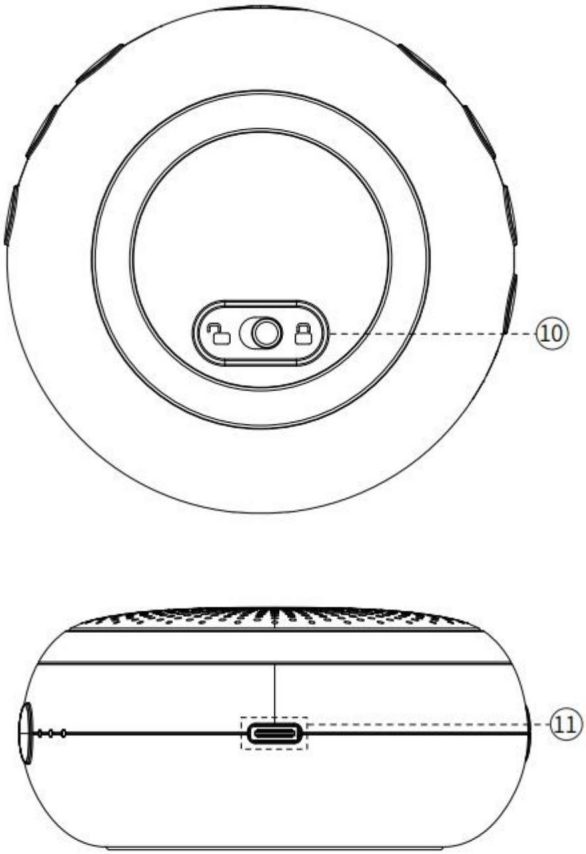

1.) Indicateur d'alimentation : après avoir allumé la machine, l'indicateur s'allume en vert fixe.

REMARQUES : L'indicateur s'affichera en rouge fixe pendant la charge. Une fois complètement chargé, il

Il s'allume en vert fixe et clignote en rouge si la batterie est faible.

2.) Interrupteur d'alimentation : appuyez sur ce bouton et maintenez-le enfoncé pour allumer/éteindre.

REMARQUES : Après la mise sous tension, la machine mémorise tous les paramètres définis avant son utilisation.

a été éteint la dernière fois.

Machine Translated by Google

3.) Bouton d'augmentation du volume : appuyez sur ce bouton pour augmenter le volume, un message « ding » s'affiche

le son peut être entendu au maximum.

4.) Bouton de diminution du volume

Appuyez sur ce bouton pour diminuer jusqu'à ce que le son soit moindre.

5.) Interrupteur de veilleuse Appuyez pour allumer/éteindre la veilleuse. Appuyez et maintenez pour

Réglez la luminosité de la veilleuse. Cela activera un cycle entre les niveaux les plus clairs et les plus sombres.

Lorsque vous avez atteint la luminosité souhaitée, relâchez simplement le bouton.

REMARQUES : Lorsque la machine est éteinte, la veilleuse peut également être allumée.

6.) Bouton Son précédent Appuyez pour revenir au son précédent. Vous pouvez

choisissez parmi le bruit. Un ton circulaire peut être entendu après une boucle.

7.) Bouton Son Suivant

Appuyez pour passer au son suivant. Vous avez le choix entre trois sons : blanc et bleu.

Bruits, 3 sons d'éventail, oiseau de la forêt, grillon, feu de camp, vague de l'océan, ruisseau, pluie, berceuse de Brahms,

petite étoile, bruit fœtal, boîte à musique, musique de la ville céleste « chut », berceuse, méditation. Au total, 20 sons

apaisants. Un son circulaire retentit après une boucle.

8.) Bouton de minuterie

Appuyez sur ce bouton pour choisir la minuterie : 30/60/90 minutes et non-stop. Non

les indicateurs sont allumés pour un démarrage continu de la minuterie.

REMARQUES : Appuyez sur le bouton Minuterie et maintenez-le enfoncé pendant 3 secondes pour régler le son, le volume et

les paramètres de la minuterie reviendront aux valeurs par défaut.

9.) Indicateur de minuterie

Après avoir sélectionné une minuterie de sommeil allant de 30/60/90 minutes pour entrer en mode veille.

l'indicateur de minuterie s'allumera en conséquence. Si vous souhaitez laisser votre appareil allumé toute la journée

nuit, veuillez appuyer sur le bouton de la minuterie jusqu'à ce qu'il n'y ait plus de minuterie

voyant allumé.

10.) Interrupteur de sécurité enfant Une fonction de sécurité pour empêcher les enfants d'utiliser tous les

fonctions.

11.) Port de charge TYPE-c

À utiliser avec un adaptateur secteur 5 V/1 A.

Machine Translated by Google

Fabricant : Shanghaimuxinmuyeyouxiangongsi Adresse :
Shuangchenglu 803nong11hao1602A-1609shi, baoshanqu, shanghai 200000 CN.

Importé en Australie : SIHAO PTY LTD. 1 ROKEVA STREET, ASTWOOD NSW 2122, Australie

Importé aux États-Unis : Sanven Technology Ltd. Suite 250, 9166 Anaheim Place, Rancho Cucamonga, CA 91730

Représentant du Royaume-Uni	YH CONSULTING LIMITED. A/S YH Consulting Limited, bureau 147, Centurion House, London Road, Staines-upon-Thames, Surrey, TW18 4AX
REPRÉSENTANT DE LA CE	E-CrossStu GmbH Mainzer Landstr.69, 60329 Francfort-sur-le-Main.

Assistance technique et certificat de garantie électronique
www.vevor.com/support

Machine Translated by Google

VEVOR

Affordable. Reliable. Home Improvement.

SCHLAFTHERAPIE-KLANGMASCHINE

MODELL: HFD-W30

Technischer Support und E-Garantie-Zertifikat
www.vevor.com/support

Machine Translated by Google

VEVOR
Affordable. Reliable. Home Improvement.

SCHLAFTHERAPIE-TON MASCHINE

MODELL: HFD-W30

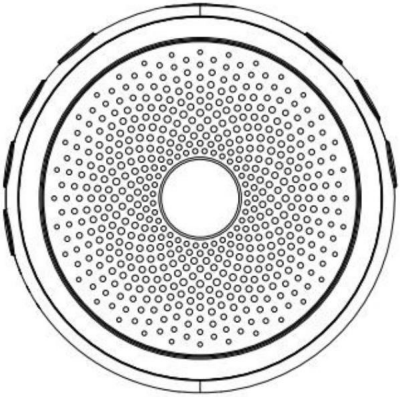

Dies ist die Originalanleitung. Bitte lesen Sie alle Anweisungen sorgfältig durch, bevor Sie das Gerät in Betrieb nehmen. VEVOR behält sich das Recht vor, die Bedienungsanleitung klar und deutlich zu interpretieren. Das Aussehen des Produkts hängt vom gelieferten Produkt ab. Bitte haben Sie Verständnis dafür, dass wir Sie nicht erneut über Technologie- oder Software-Updates informieren.

	**Warnung: Um** das Verletzungsrisiko zu verringern, muss der Benutzer die Bedienungsanleitung sorgfältig lesen.
	**FCC-Informationen:** **VORSICHT:** Änderungen oder Modifikationen, die nicht ausdrücklich von der für die Konformität verantwortlichen Partei genehmigt wurden, können zum Erlöschen der Berechtigung des Benutzers zum Betrieb des Geräts führen! Dieses Gerät entspricht Teil 15 der FCC-Regeln. Der Betrieb ist

Machine Translated by Google

	unter den folgenden zwei Bedingungen: 1) Dieses Produkt kann schädliche Störungen verursachen. 2) Dieses Produkt muss alle empfangenen Störungen tolerieren, einschließlich Störungen, die zu einem unerwünschten Betrieb führen können. **WARNUNG:** Änderungen oder Modifikationen an diesem Produkt, die nicht ausdrücklich von der Partei genehmigt.verantwortlich für die Einhaltung könnte ungültig werden Berechtigung des Benutzers zur Bedienung des Produkts. **Hinweis:** Dieses Produkt wurde getestet und entspricht den Grenzwerte für ein digitales Gerät der Klasse B gemäß Teil 15 der FCC Regeln, Diese Grenzen sind so konzipiert, dass sie einen angemessenen Schutz bieten gegen schädliche Störungen in einer Wohnanlage. Dieses Produkt erzeugt, verwendet und kann Radiofrequenzen ausstrahlen Energie und wenn es nicht gemäß den Anweisungen, kann schädliche Störungen des Funkverkehrs verursachen Kommunikation. Es gibt jedoch keine Garantie, dass Störungen wird in einer bestimmten Installation nicht auftreten. Wenn dieses Produkt verursacht schädliche Störungen des Radio- oder Fernsehempfangs, die Durch Aus- und Einschalten des Produkts wird der Benutzer aufgefordert, versuchen, die Störung durch eine oder mehrere der folgenden Maßnahmen zu beheben Maßnahmen. · Richten Sie die Empfangsantenne neu aus oder verlegen Sie den Standort. · Vergrößern Sie den Abstand zwischen Produkt und Empfänger. · Schließen Sie das Produkt an eine Steckdose eines anderen Stromkreises an an dem der Empfänger angeschlossen ist. · Wenden Sie sich an den Händler oder einen erfahrenen Radio-/Fernsehtechniker für Hilfe.
	**RICHTIGE ENTSORGUNG** Dieses Produkt unterliegt den Bestimmungen der Europäischen Richtlinie 2012/19/EG. Das Symbol einer durchgestrichenen Mülltonne weist darauf hin, dass das Produkt einer getrennten Müllentsorgung im Europäischen Union. Dies gilt für das Produkt und alle Zubehörteile gekennzeichnet. Produkte, die mit diesem Symbol gekennzeichnet sind, dürfen nicht nicht mit dem normalen Hausmüll entsorgt werden, sondern müssen

Machine Translated by Google

	Sammelstelle für das Recycling von Elektro- und Elektronikgeräten
	**BATTERIEENTSORGUNG** Um die Gefahren für Gesundheit und Umwelt am Ende dieses Produktlebensdauer, Gesetze zur Entsorgung von Elektro- und Elektronik-Altgeräten Elektro- und Elektronik-Altgeräte (WEEE) und die Altbatterierichtlinie verlangen von Ihnen, Entsorgen Sie dieses Produkt bei einer geeigneten Sammelstelle, wo es gesendet, um die Batterien zu entfernen und für entsprechende Recycling. Weitere Informationen zu Recyclingmöglichkeiten erhalten Sie bei Ihren örtlichen Behörden. Recycling und sichere Entsorgung dieser in Ihrer Gegend.

Bedienungsanleitung

SICHERHEITSVORKEHRUNGEN:

Um Feuer oder elektrische Gefahren zu vermeiden, entfernen oder ersetzen Sie keine Teile durch
selbst wenn das Produkt benötigt, kontaktieren Sie bitte mit professionellen Wartung
Personal oder ein bestimmtes Wartungszentrum.

1. Um das Produkt trocken zu halten, setzen Sie es nicht Regen, Wasser oder feuchten Orten aus.
2. Spritzen Sie keine Flüssigkeiten auf oder in die Nähe des Produkts.
3. Drücken Sie beim Drücken der Taste nicht zu fest. 4. Wenn eine
Reinigung erforderlich ist, verwenden Sie nur ein trockenes, weiches Tuch oder ein leicht feuchtes Tuch
ohne ätzende Lösungs- oder Reinigungsmittel.

TECHNISCHE DATEN:

1. Lautsprechertreiber: 33 mm 2 ÿ 3 W
2.TH D+N: 1 % (1 W, 1 kHz)
3.SNR:>80dB
4.RMS: 2,4 W
5. Eingang: Gleichstrom 5 V
6. Batteriekapazität: 3,7 V 1200 mAh
7. Frequenzgang: 180 Hz - 20 kHz
8.Produktgröße: ÿ86*40mm

Machine Translated by Google

9. Produktgewicht: 126 g

MERKMALE

1. Tragbares, leistungsstarkes, rundes
Design. 2. Integrierte 20 beruhigende
Geräusche. 3. Integrierter, langlebiger Akku. 4. Warmes
Nachtlicht. 5. Einfach
überall aufzuhängen. 6. 30, 60,
90 Minuten Einschlaftimer. 7.
Kindersicherungsfunktion.
8. Speicherfunktion

BESCHREIBUNG:

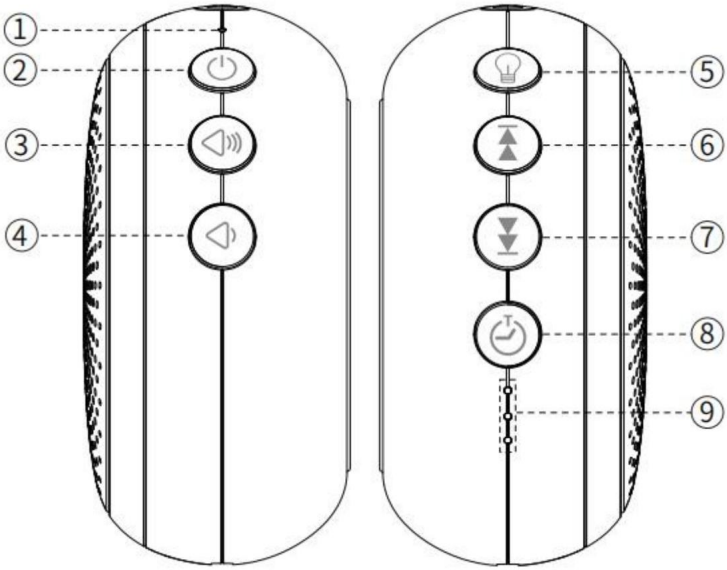

Machine Translated by Google

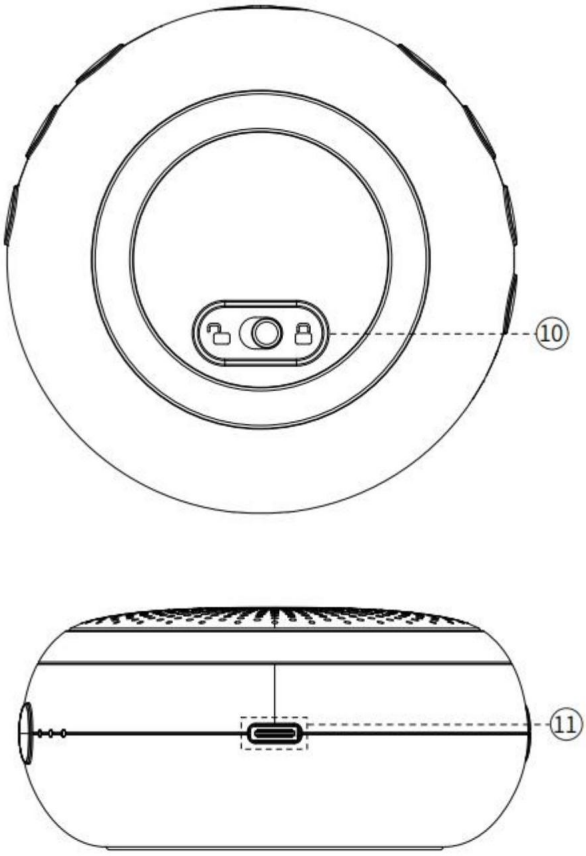

1.) Betriebsanzeige: Nach dem Einschalten der Maschine leuchtet die Anzeige durchgehend grün.

HINWEISE: Die Anzeige leuchtet während des Ladevorgangs durchgehend rot. Nach dem vollständigen Laden wird leuchtet durchgehend grün. Bei schwacher Batterie blinkt es rot.

2.) Netzschalter: Zum Ein-/Ausschalten diese Taste gedrückt halten.

HINWEISE: Nach dem Einschalten speichert das Gerät alle Einstellungen von vor dem zuletzt ausgeschaltet wurde.

Machine Translated by Google

3.) **Lautstärke erhöhen** -Taste: Drücken Sie diese Taste, um die Lautstärke zu erhöhen, ein "Ding"-Signal

Der Ton ist maximal zu hören.

4.) Taste zum Verringern der Lautstärke

Drücken Sie diese Taste, um den Ton leiser zu machen.

5.) **Nachtlichtschalter** Drücken Sie, um das Nachtlicht ein-/auszuschalten. Drücken und halten Sie

Passen Sie die Helligkeit des Nachtlichts an. Dadurch wird ein Zyklus zwischen hellster und dunkelster Helligkeit gestartet.

Wenn Sie die gewünschte Helligkeit erreicht haben, lassen Sie die Taste einfach los.

HINWEISE: Wenn die Maschine ausgeschaltet ist, kann das Nachtlicht auch eingeschaltet werden.

6.) **Vorheriger Ton** Drücken Sie, um zum vorherigen Ton zu wechseln. Sie können

Wählen Sie aus Rauschen. Nach einer Schleife ist ein Kreiston zu hören.

7.) Nächster Sound-Button

Drücken Sie, um zum nächsten Ton zu wechseln. Sie können zwischen verschiedenen Tönen wählen: 3 weiße

Geräusche, 3 Ventilatorgeräusche, Waldvogel, Grille, Lagerfeuer, Meereswelle, Bach, Regen, Brahms-Schlaflied,

kleiner Stern, Fötusgeräusch, Spieluhr, Musik der Himmelsstadt, Schlaflied, Meditation. Insgesamt 20 beruhigende

Geräusche. Nach einer Schleife ist ein Kreiston zu hören

8.) Timer-Taste

Drücken Sie diese Taste, um den Timer wie folgt auszuwählen: 30/60/90 Minuten und ohne Unterbrechung. Nein

Die Anzeige leuchtet, wenn der Timer ununterbrochen gestartet werden soll.

HINWEISE: Halten Sie die Timer-Taste 3 Sekunden lang gedrückt, um Ton, Lautstärke und

Die Timereinstellungen werden auf die Standardeinstellungen zurückgesetzt.

9.)Timer-Anzeige

Wählen Sie anschließend einen Sleep-Timer im Bereich von 30/60/90 Minuten, um in den Sleep-Modus zu wechseln.

Die Timer-Anzeige leuchtet entsprechend auf. Wenn Sie Ihr Gerät eingeschaltet lassen möchten,

Nacht, bitte drücken Sie die Timer-Taste, bis kein Timer mehr

Kontrollleuchte leuchtet.

10.) **Kindersicherung** Eine Sicherheitsfunktion, die verhindert, dass Kinder alle

Funktionen.

11.) **Typ-C-Ladeanschluss**

Zur Verwendung mit einem 5-V/1-A-Netzteil.

Machine Translated by Google

Hersteller: Shanghaimuxinmuyeyouxiangongsi **Adresse:**
Shuangchenglu 803nong11hao1602A-1609shi, baoshanqu, Shanghai 200000 CN.

Importiert nach AUS: SIHAO PTY LTD. 1 ROKEVA STREETEASTWOOD NSW 2122 Australien

Importiert in die USA: Sanven Technology Ltd. Suite 250, 9166 Anaheim Place, Rancho Cucamonga, CA 91730

Britische Republik	YH CONSULTING LIMITED. C/O YH Consulting Limited, Büro 147, Centurion House, London Road, Staines-upon-Thames, Surrey, TW18 4AX
EG-Vertreter	E-CrossStu GmbH Mainzer Landstr.69, 60329 Frankfurt am Main.

Technischer Support und E-Garantie-Zertifikat
www.vevor.com/support

Machine Translated by Google

VEVOR

Affordable. Reliable. Home Improvement.

MACCHINA DEL SUONO PER LA TERAPIA DEL SONNO

MODELLO: HFD-W30

Supporto tecnico e certificato di garanzia elettronica www.vevor.com/support

Machine Translated by Google

VEVOR
Affordable. Reliable. Home Improvement.

TERAPIA DEL SONNO SUONO MACCHINA

MODELLO: HFD-W30

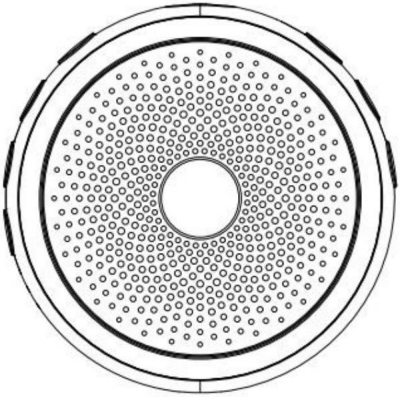

Queste sono le istruzioni originali, si prega di leggere attentamente tutte le istruzioni del manuale prima di utilizzare il prodotto. VEVOR si riserva la piena interpretazione del manuale utente. L'aspetto del prodotto dipenderà dal prodotto ricevuto. Vi preghiamo di non informarvi ulteriormente in caso di aggiornamenti tecnologici o software relativi al nostro prodotto.

	**Avvertenza: per** ridurre il rischio di lesioni, l'utente deve leggere attentamente il manuale di istruzioni.
	**Informazioni FCC:** **ATTENZIONE:** Cambiamenti o modifiche non espressamente approvati dalla parte responsabile della conformità potrebbero invalidare il diritto dell'utente a utilizzare l'apparecchiatura! Questo dispositivo è conforme alla Parte 15 delle Norme FCC. Il funzionamento è

Machine Translated by Google

	soggetto alle due condizioni seguenti: 1) Questo prodotto potrebbe causare interferenze dannose. 2) Questo prodotto deve accettare qualsiasi interferenza ricevuta, inclusa interferenze che potrebbero causare un funzionamento indesiderato. **ATTENZIONE:** Cambiamenti o modifiche a questo prodotto non espressamente approvato dalla parte responsabile della conformità potrebbe invalidare l' l'autorità dell'utente di utilizzare il prodotto. **Nota:** questo prodotto è stato testato e ritenuto conforme alle limiti per un dispositivo digitale di Classe B ai sensi della Parte 15 della FCC Regole, questi limiti sono progettati per fornire una protezione ragionevole contro interferenze dannose in un'installazione residenziale. Questo prodotto genera, utilizza e può irradiare radiofrequenza energia, e se non installato e utilizzato in conformità con la istruzioni, possono causare interferenze dannose alla radio comunicazioni. Tuttavia, non vi è alcuna garanzia che le interferenze non si verificherà in una particolare installazione. Se questo prodotto causa interferenze dannose alla ricezione radiofonica o televisiva, che possono essere determinato accendendo e spegnendo il prodotto, l'utente è incoraggiato per provare a correggere l'interferenza con uno o più dei seguenti misure. · Riorientare o riposizionare l'antenna ricevente. · Aumentare la distanza tra il prodotto e il ricevitore. · Collegare il prodotto a una presa su un circuito diverso da quello a cui è destinato a cui è collegato il ricevitore. · Consultare il rivenditore o un tecnico radio/TV esperto per assistenza.
	**SMALTIMENTO CORRETTO** Questo prodotto è soggetto alle disposizioni della Direttiva Europea 2012/19/CE. Il simbolo raffigurante un bidone della spazzatura barrato indica che il prodotto richiede una raccolta differenziata dei rifiuti Unione Europea. Questo vale per il prodotto e tutti gli accessori contrassegnati con questo simbolo. I prodotti contrassegnati come tali potrebbero non essere smaltito con i normali rifiuti domestici, ma deve essere portato in un

Machine Translated by Google

	punto di raccolta per il riciclaggio di apparecchi elettrici ed elettronici
	**SMALTIMENTO DELLE BATTERIE** Per ridurre al minimo i rischi per la salute e l'ambiente alla fine di questo vita del prodotto, leggi che riguardano i rifiuti elettrici ed elettronici Apparecchiature (RAEE) e la direttiva sulle pile esauste richiedono di smaltire questo prodotto presso un centro di raccolta idoneo dove verrà inviato per rimuovere le batterie e per le opportune riciclaggio. Per maggiori dettagli su riciclaggio e smaltimento sicuro di questi nella tua zona.

Manuale utente

PRECAUZIONI DI SICUREZZA:

Per prevenire incendi o pericoli elettrici, non rimuovere o sostituire parti
Se il prodotto ha bisogno, contattare un addetto alla manutenzione professionale
personale o centro di manutenzione designato.

1. Non esporre il prodotto alla pioggia, all'acqua o in luoghi umidi per mantenerlo asciutto.
2. Non spruzzare liquidi sul prodotto o nelle sue vicinanze.
3. Non premere troppo forte quando si preme il pulsante. 4. Se è
necessaria la pulizia, utilizzare solo un panno asciutto e morbido o un panno leggermente umido.
senza alcun solvente corrosivo o agente detergente.

SPECIFICHE TECNICHE:

1. Driver dell'altoparlante: 33 mm 2ÿ 3W
2. TH D+N: 1% (1 W, 1 kHz)
3. Rapporto segnale/rumore:>80 dB
4. RMS: 2,4 W
5. ingresso: CC 5V
6. Capacità della batteria: 3,7 V 1200 mAh
7. Risposta in frequenza: 180Hz-20KHZ
8. Dimensioni del prodotto: ÿ86*40mm

Machine Translated by Google

9. Peso del prodotto: 126 g

CARATTERISTICHE

1. Design portatile e rotondo 2. 20 suoni rilassanti integrati 3. Batteria ricaricabile integrata a lunga durata 4. Luce notturna calda 5. Facile da appendere ovunque
6. Timer di spegnimento automatico da 30, 60, 90 minuti 7. Funzione di blocco bambini
8. Funzione di memoria

DESCRIZIONE:

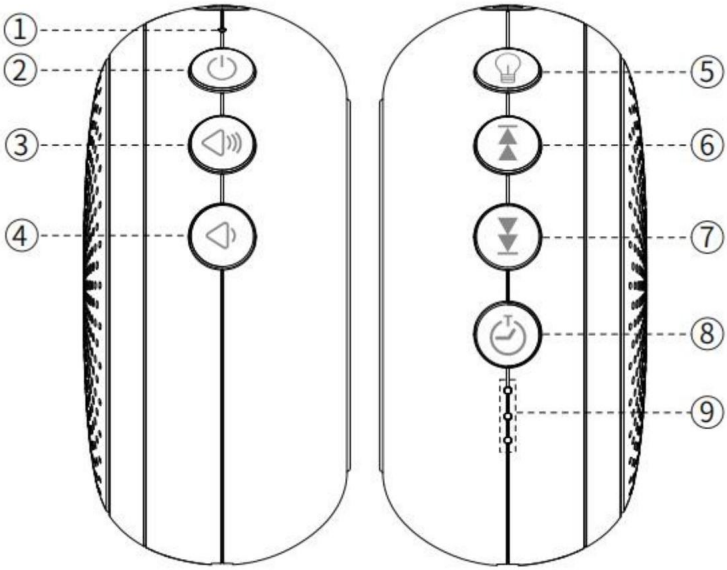

Machine Translated by Google

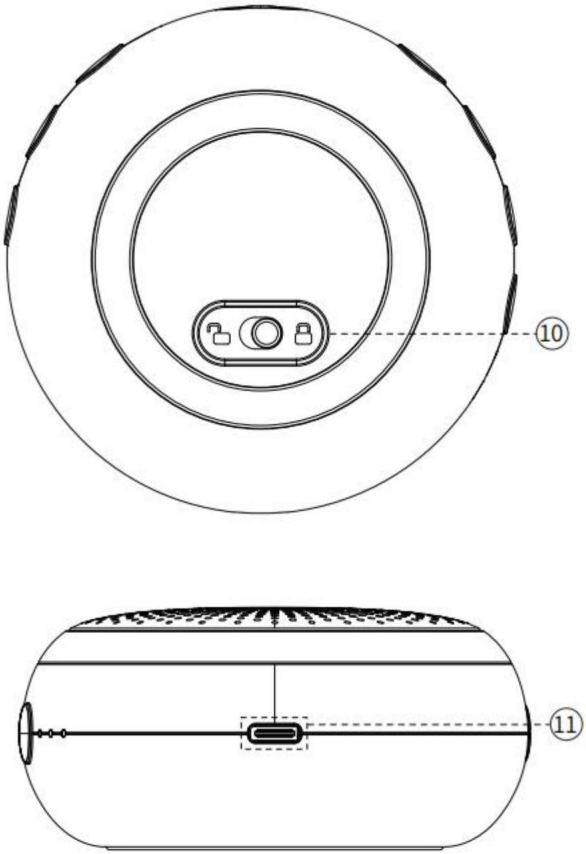

1.) Indicatore di alimentazione: dopo aver acceso la macchina, l'indicatore sarà verde fisso.

NOTE: L'indicatore sarà rosso fisso durante la carica. Dopo la carica completa, sarà sarà verde fisso. Lampeggerà in rosso se la batteria è scarica.

2.) Interruttore di alimentazione: tenere premuto questo pulsante per accendere/spegnere.

NOTE: Dopo l'accensione, la macchina ricorderà tutte le impostazioni precedenti è stato spento l'ultima volta.

Machine Translated by Google

3.) Pulsante di aumento del volume: premere questo pulsante per aumentare, un messaggio "ding"

il suono può essere udito al massimo.

4.) Pulsante di riduzione del volume

Premere questo pulsante per diminuire fino a quando il suono non diminuisce.

5.) **Interruttore luce notturna** Premere per accendere/spegnere la luce notturna. Tenere premuto per

Regola l'intensità della luce notturna. Questo avvierà un ciclo tra la massima luminosità e la massima oscurità.

Una volta raggiunta la luminosità desiderata, basta rilasciare il pulsante.

NOTE: Quando la macchina è spenta, è possibile accendere anche la luce notturna.

6.) **Pulsante Suono Precedente** Premere per tornare al suono precedente. È possibile

scegli tra rumore. Dopo un ciclo si può udire un tono circolare.

7.) Pulsante Suono Successivo

Premi per passare al suono successivo. Puoi scegliere tra diversi suoni: 3 bianchi

Rumori, 3 suoni di ventole, uccello della foresta, grillo, falò, onda dell'oceano, ruscello, pioggia, ninna nanna di

Brahms, stellina, suono fetale, carillon, musica della città del cielo, ninna nanna, meditazione. Totale 20 suoni

rilassanti. Dopo un ciclo si sente un tono circolare.

8.) Pulsante Timer

Premere questo pulsante per scegliere il timer come: 30/60/90 minuti e senza interruzioni. No

gli indicatori sono accesi per l'avvio continuo del timer.

NOTE: Premere e tenere premuto il pulsante Timer per 3 secondi per regolare il suono, il volume e

le impostazioni del timer torneranno ai valori predefiniti.

9.)Indicatore del timer

Dopo aver selezionato un timer di sospensione compreso tra 30/60/90 minuti per entrare in modalità sospensione.

l'indicatore del timer si illuminerà di conseguenza. Se vuoi lasciare il tuo dispositivo acceso tutto

notte, premere il pulsante del timer finché non c'è più il timer

spia luminosa accesa.

10.) **Interruttore di sicurezza per bambini** Una funzione di sicurezza per impedire ai bambini di azionare tutti i funzioni.

11.) **Porta di ricarica TYPE-c**

Da utilizzare con adattatore di alimentazione 5V/1A.

Machine Translated by Google

Produttore: Shanghaimuxinmuyeyouxiangongsi **Indirizzo:**
Shuangchenglu 803nong11hao1602A-1609shi, baoshanqu, shanghai 200000 CN.

Importato in AUS: SIHAO PTY LTD. 1 ROKEVA STREETEASTWOOD NSW 2122 Australia

Importato negli USA: Sanven Technology Ltd. Suite 250, 9166 Anaheim Place, Rancho Cucamonga, CA 91730

RAPPRESENTANTE DEL REGNO UNITO	YH CONSULTING LIMITED. C/O YH Consulting Limited Ufficio 147, Centurion House, London Road, Staines-upon-Thames, Surrey, TW18 4AX
Rappresentante della CE	E-CrossStu GmbH Mainzer Landstr.69, 60329 Francoforte sul Meno.

Supporto tecnico e certificato di garanzia elettronica
www.vevor.com/support

Machine Translated by Google

VEVOR

Affordable. Reliable. Home Improvement.

MÁQUINA DE SONIDO PARA TERAPIA DEL SUEÑO

MODELO: HFD-W30

Soporte técnico y certificado de garantía
electrónica www.vevor.com/support

Machine Translated by Google

VEVOR
Affordable. Reliable. Home Improvement.

TERAPIA DEL SUEÑO CON SONIDO MÁQUINA

MODELO: HFD-W30

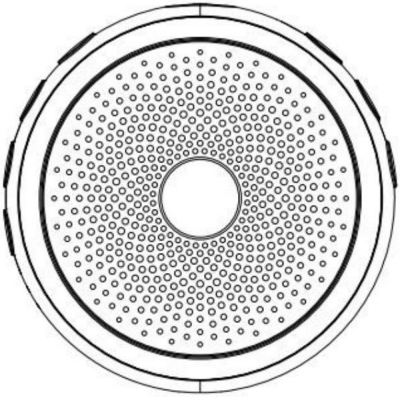

Estas son las instrucciones originales; lea atentamente todas las instrucciones del manual antes de utilizarlo. VEVOR se reserva el derecho de interpretar su manual de usuario. La apariencia del producto dependerá del producto que haya recibido. Le rogamos que nos disculpe si no le informamos de nuevo si hay actualizaciones tecnológicas o de software en nuestro producto.

	Advertencia: Para reducir el riesgo de lesiones, el usuario debe leer atentamente el manual de instrucciones.
	Información de la FCC: PRECAUCIÓN: ¡ Los cambios o modificaciones no aprobados expresamente por la parte responsable del cumplimiento podrían anular la autoridad del usuario para operar el equipo! Este dispositivo cumple con la Parte 15 de las Normas de la FCC. Su funcionamiento es

Machine Translated by Google

	sujeto a las dos condiciones siguientes: 1) Este producto puede causar interferencias dañinas. 2) Este producto debe aceptar cualquier interferencia recibida, incluyendo interferencia que pueda provocar un funcionamiento no deseado. ADVERTENCIA: Los cambios o modificaciones a este producto no autorizados expresamente aprobado por la parte responsable del cumplimiento podría anular la autoridad del usuario para operar el producto. Nota: Este producto ha sido probado y se ha comprobado que cumple con las límites para un dispositivo digital de Clase B de conformidad con la Parte 15 de la FCC Reglas. Estos límites están diseñados para brindar una protección razonable. contra interferencias dañinas en una instalación residencial. Este producto genera, utiliza y puede radiar radiofrecuencia. energía, y si no se instala y utiliza de acuerdo con las instrucciones, pueden causar interferencias dañinas en la radio comunicaciones. Sin embargo, no hay garantía de que se produzcan interferencias. No se producirá en una instalación en particular. Si este producto causa interferencias perjudiciales para la recepción de radio o televisión, que pueden ser determinado apagando y encendiendo el producto, se anima al usuario intentar corregir la interferencia mediante uno o más de los siguientes métodos medidas. · Reorientar o reubicar la antena receptora. · Aumentar la distancia entre el producto y el receptor. · Conecte el producto a una toma de corriente de un circuito diferente al que va a utilizar. al que está conectado el receptor. · Consulte al distribuidor o a un técnico de radio/TV experimentado para asistencia.
	ELIMINACIÓN CORRECTA Este producto está sujeto a las disposiciones de la Directiva Europea 2012/19/CE. El símbolo que muestra un contenedor de basura con ruedas tachado Indica que el producto requiere recogida de residuos separada en el Unión Europea. Esto aplica al producto y a todos sus accesorios. marcados con este símbolo. Los productos marcados como tal no pueden desecharse con la basura doméstica normal, sino que deben llevarse a un

Machine Translated by Google

	punto de recogida para el reciclaje de aparatos eléctricos y electrónicos
	ELIMINACIÓN DE LA BATERÍA Para minimizar los riesgos para la salud y el medio ambiente al final de este Vida útil del producto, leyes que tratan los residuos eléctricos y electrónicos Equipos de desecho de aparatos eléctricos y electrónicos (RAEE) y la Directiva sobre residuos de pilas y baterías exigen que: Deseche este producto en un centro de recolección adecuado donde será Enviado con el fin de retirar las baterías y para su correcta aplicación. reciclaje. Póngase en contacto con las autoridades locales para obtener más detalles sobre reciclaje y eliminación segura de estos en su área.

Manual del usuario

PRECAUCIONES DE SEGURIDAD:

Para evitar incendios o peligros eléctricos, no retire ni reemplace piezas
Si el producto lo necesita, póngase en contacto con un profesional de mantenimiento.
personal o centro de mantenimiento designado.

1. No coloque el producto bajo la lluvia, el agua o lugares húmedos para mantenerlo seco.
2. No salpique líquido sobre el producto ni cerca de él.
3. No presione con demasiada fuerza al presionar el botón. 4. Si es
necesario limpiarlo, utilice únicamente un paño seco y suave o un paño mínimamente húmedo.
sin ningún disolvente corrosivo ni agente de limpieza.

ESPECIFICACIONES TÉCNICAS:

1. Controlador de altavoz: 33 mm, 2 Ω, 3 W
2.TH D+N: 1 % (1 W, 1 KHz)
3. Relación señal/ruido (SNR): >80 dB
4.RMS: 2,4 W
5. Entrada: CC 5 V
6.Capacidad de la batería: 3,7 V 1200 mAh
7. Respuesta de frecuencia: 180 Hz-20 KHZ
8. Tamaño del producto: Φ86 x 40 mm

Machine Translated by Google

9. Peso del producto: 126 g

CARACTERÍSTICAS

1. Diseño portátil y redondo 2. 20 sonidos relajantes incorporados 3. Batería recargable de larga duración incorporada 4. Luz nocturna cálida 5. Fácil de colgar en cualquier lugar 6. Temporizador de apagado automático de 30, 60, 90 minutos 7. Función de bloqueo para niños

8. Función de memoria

DESCRIPCIÓN:

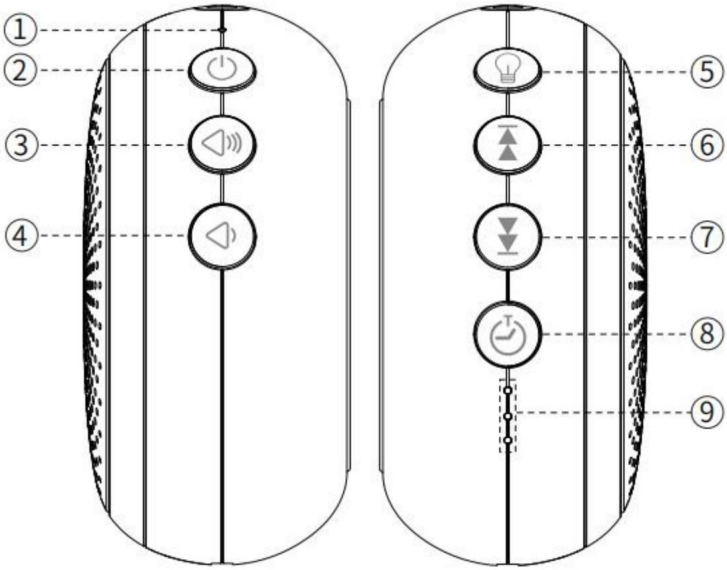

Machine Translated by Google

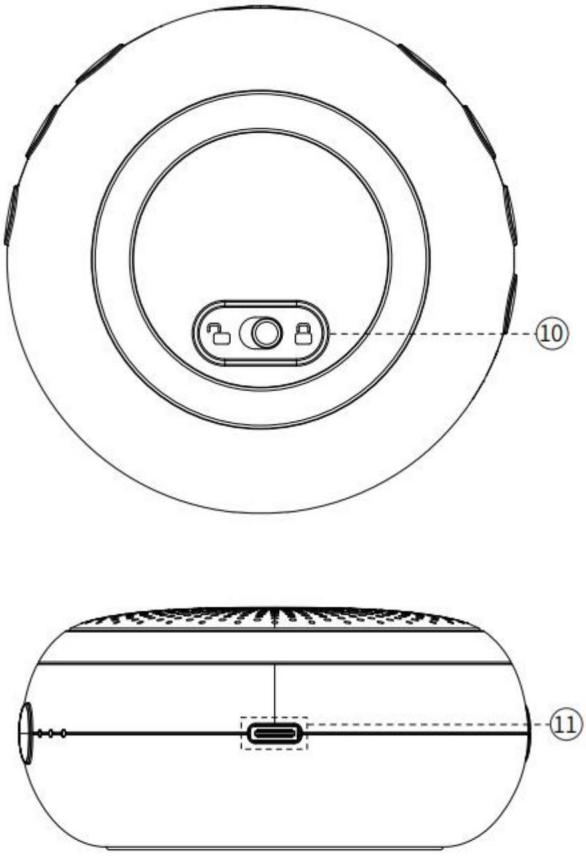

1.) Indicador de encendido: después de encender la máquina, el indicador se mostrará en verde fijo.

NOTAS: El indicador se mostrará en rojo fijo durante la carga. Después de la carga completa,
Se muestra en verde fijo y parpadea en rojo si la batería está baja.

2.) Interruptor de encendido: mantenga presionado este botón para encender/apagar.

NOTAS: Después de encenderlo, la máquina recordará todas las configuraciones anteriores.
se apagó por última vez.

Machine Translated by Google

3.) Botón para aumentar el volumen: Presione este botón para aumentarlo, un aviso de "ding"

El sonido se puede escuchar al máximo.

4.) Botón para bajar el volumen

Presione este botón para disminuir hasta que el sonido sea menor.

5.) Interruptor de luz nocturna Presione para encender/apagar la luz nocturna. Mantenga presionado para

Ajusta el brillo de la luz nocturna. Esto iniciará un ciclo entre el brillo máximo y el mínimo.

Cuando haya alcanzado el brillo deseado, simplemente suelte el botón.

NOTAS: Cuando la máquina está apagada, también se puede encender la luz nocturna.

6.) Botón de sonido anterior Presione para ir al sonido anterior. Puede

Elija entre el ruido. Se puede escuchar un tono circular después de un bucle.

7.) Botón de sonido siguiente

Pulsa para pasar al siguiente sonido. Puedes elegir entre diferentes sonidos: 3 blancos

Ruidos: 3 sonidos de ventilador, pájaro del bosque, grillo, fogata, ola del mar, arroyo, lluvia, nana de Brahms, estrellita,

sonido fetal, caja de música, música de la ciudad del cielo, silencio, nana, meditación. 20 sonidos relajantes en total. Se

escucha un tono circular después de una repetición.

8.) Botón del temporizador

Presione este botón para seleccionar el temporizador: 30/60/90 minutos y continuo. No

Los indicadores están encendidos para el inicio del temporizador sin interrupciones.

NOTAS: Mantenga presionado el botón del temporizador durante 3 segundos para ajustar el sonido, el volumen y

La configuración del temporizador volverá a los valores predeterminados.

9.) Indicador del temporizador

Después de seleccionar un temporizador de suspensión que va desde 30/60/90 minutos para ingresar al modo de suspensión.

El indicador del temporizador se iluminará en consecuencia. Si desea dejar su dispositivo encendido todo el tiempo

Por la noche, presione el botón del temporizador hasta que no haya temporizador.

luz indicadora encendida.

10.) Interruptor de bloqueo para niños Una función de seguridad para evitar que los niños operen todos los

funciones.

11.) Puerto de carga TIPO c

Para utilizar con adaptador de corriente de 5 V/1 A.

Machine Translated by Google

Fabricante: Shanghaimuxinmuyeyouxiangongsi Dirección:
Shuangchenglu 803nong11hao1602A-1609shi, baoshanqu, shanghai 200000 CN.

Importado a AUS: SIHAO PTY LTD. 1 ROKEVA STREET, EASTWOOD, NSW 2122, Australia

Importado a EE. UU.: Sanven Technology Ltd. Suite 250, 9166 Anaheim Place, Rancho Cucamonga, CA 91730

REPRESENTANTE DEL REINO UNIDO	YH CONSULTING LIMITADA. A/C YH Consulting Limited Oficina 147, Centurion House, London Road, Staines-upon-Thames, Surrey, TW18 4AX
Representante de la CE	E-CrossStu GmbH Mainzer Landstr.69, 60329 Fráncfort del Meno.

Soporte técnico y certificado de garantía electrónica
www.vevor.com/support

Machine Translated by Google

VEVOR

Affordable. Reliable. Home Improvement.

MASZYNA DŹWIĘKOWA DO TERAPII SNU

MODEL: HFD-W30

Wsparcie techniczne i certyfikat gwarancji elektronicznej www.vevor.com/support

Machine Translated by Google

VEVOR
Affordable. Reliable. Home Improvement.

TERAPIA SNU DŹWIĘK
MASZYNA

MODEL: HFD-W30

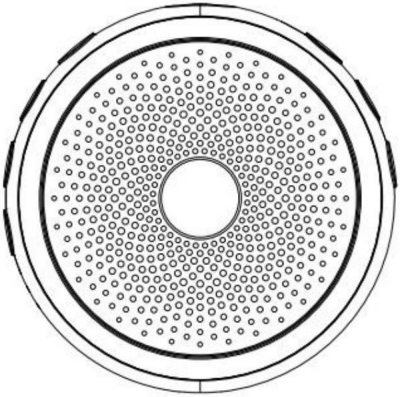

To jest oryginalna instrukcja, przed użyciem należy uważnie przeczytać wszystkie instrukcje. VEVOR zastrzega sobie jasną interpretację naszej instrukcji obsługi. Wygląd produktu bę dzie zależał od produktu, który otrzymałeś. Prosimy o wybaczenie, że nie poinformujemy Cię ponownie, jeśli w naszym produkcie pojawią się jakiekolwiek aktualizacje technologiczne lub oprogramowania.

	Ostrzeżenie: Aby zminimalizować ryzyko obrażeń, użytkownik powinien uważnie przeczytać instrukcję obsługi.
	Informacje FCC: UWAGA: Zmiany lub modyfikacje wykonane bez wyraźnej zgody strony odpowiedzialnej za zgodność mogą spowodować unieważnienie prawa użytkownika do korzystania ze sprzę tu! To urządzenie jest zgodne z częścią 15 przepisów FCC. Działanie jest

Machine Translated by Google

	z zastrzeżeniem nastę pujących dwóch warunków: 1) Produkt ten może powodować szkodliwe zakłócenia. 2) Produkt ten musi akceptować wszelkie odbierane zakłócenia, w tym: zakłócenia mogące powodować niepożądane działanie. OSTRZEŻENIE: Zmiany lub modyfikacje tego produktu nie są wyraźnie zabronione. zatwierdzone przez stronę odpowiedzialną za zgodność mogą unieważnić uprawnienia użytkownika do obsługi produktu. Uwaga: Ten produkt został przetestowany i uznany za zgodny z ograniczenia dla urządzeń cyfrowych klasy B zgodnie z czę ścią 15 FCC Zasady. Niniejsze ograniczenia mają na celu zapewnienie rozsądnej ochrony przed szkodliwymi zakłóceniami w instalacjach domowych. Ten produkt generuje, wykorzystuje i może emitować fale radiowe. energii, a jeżeli nie zostanie zainstalowana i wykorzystana zgodnie z instrukcje mogą powodować szkodliwe zakłócenia w radiu komunikacji. Nie ma jednak gwarancji, że zakłócenia nie wystąpi w konkretnej instalacji. Jeśli ten produkt powoduje szkodliwe zakłócenia w odbiorze radia lub telewizji, które mogą być użytkownik jest zachę cany do wyłączenia i ponownego włączenia produktu spróbować skorygować zakłócenia za pomocą jednego lub wię cej z nastę pujących sposobów środki. · Zmiana orientacji lub położenia anteny odbiorczej. · Zwię ksz odległość mię dzy produktem a odbiornikiem. · Podłączyć produkt do gniazdka w innym obwodzie niż ten, do którego jest podłączony. do którego podłączony jest odbiornik. · W celu uzyskania informacji należy skontaktować się ze sprzedawcą lub doświadczonym technikiem radiowo-telewizyjnym. pomoc.
	PRAWIDŁOWA UTYLIZACJA Niniejszy produkt podlega postanowieniom dyrektywy UE 2012/19/WE. Symbol przedstawiający przekreślony kosz na śmieci na kółkach oznacza, że produkt wymaga oddzielnej zbiórki odpadów w Unia Europejska. Dotyczy produktu i wszystkich akcesoriów oznaczone tym symbolem. Produkty oznaczone w ten sposób nie mogą być wyrzucać razem z normalnymi odpadami domowymi, lecz należy je oddać do punktu zbiórki odpadów.

Machine Translated by Google

	punkt zbiórki sprzę tu elektrycznego i elektronicznego do recyklingu
	UTYLIZACJA BATERII Aby zminimalizować zagrożenia dla zdrowia i środowiska po zakończeniu tego okresu żywotność produktu, przepisy dotyczące odpadów elektrycznych i elektronicznych Sprzę t (WEEE) i dyrektywa w sprawie zużytych baterii wymagają, aby: należy oddać ten produkt do odpowiedniego punktu zbiórki, gdzie zostanie on wysłane w celu wyję cia baterii i odpowiedniego recyklingu. Aby uzyskać wię cej informacji, skontaktuj się z lokalnymi władzami recykling i bezpieczną utylizację odpadów w Twojej okolicy.

Instrukcja obsługi

ŚRODKI OSTROŻNOŚCI:

Aby zapobiec zagrożeniom pożarowym lub elektrycznym, nie należy usuwać ani wymieniać czę ści.
Jeśli produkt wymaga konserwacji, skontaktuj się z profesjonalnym serwisantem
personel lub wyznaczone centrum konserwacji.

1. Nie wystawiaj produktu na deszcz, wodę lub wilgotne miejsca, aby nie dopuścić do jego zamoczenia.
2. Nie rozlewaj płynów na produkt lub w jego pobliżu.
3. Nie naciskaj zbyt mocno podczas naciskania przycisku. 4. Jeśli
wymagane jest czyszczenie, używaj wyłącznie suchej, mię kkiej ściereczki lub lekko wilgotnej ściereczki.
bez użycia żrących rozpuszczalników i środków czyszczących.

DANE TECHNICZNE:

1. Przetwornik głośnika: 33 mm 2Ω 3 W
2. TH D+N: 1% (1 W, 1 KHz)
3. SNR:>80dB
4. RMS: 2,4 W
5. wejście: DC 5V
6. Pojemność baterii: 3,7 V 1200 mAh
7. Pasmo przenoszenia: 180 Hz-20 kHz
8. Rozmiar produktu: Φ86*40mm

Machine Translated by Google

9. Waga produktu: 126g

CECHY

1. Przenośny, potę żny okrągły design 2.

Wbudowane 20 kojących dźwię ków 3.

Wbudowana, trwała bateria do ładowania 4. Ciepłe światło

nocne 5. Łatwe do

zawieszenia w dowolnym miejscu

6. 30, 60, 90-minutowy timer snu 7. Funkcja
blokady dziecię cej

8. Funkcja pamię ci

OPIS:

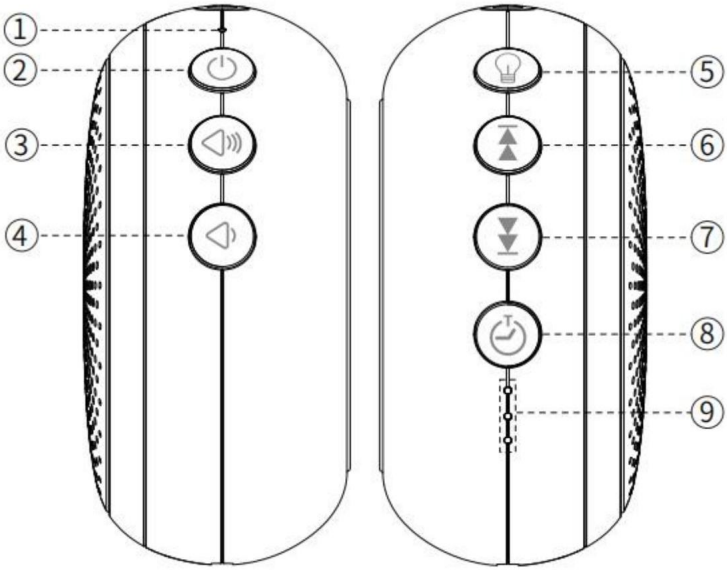

Machine Translated by Google

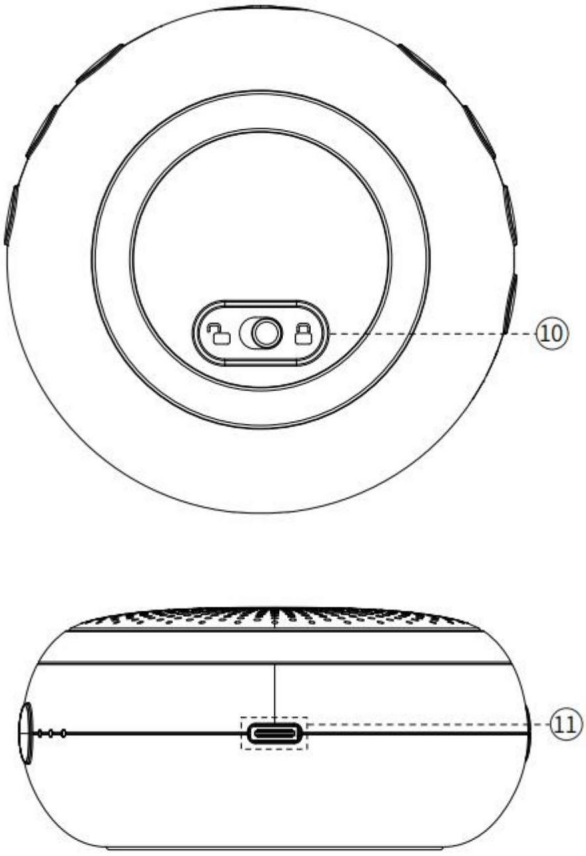

1.) Wskaźnik zasilania: Po włączeniu urządzenia wskaźnik bę dzie świecił ciągłym zielonym światłem.

UWAGI: Podczas ładowania wskaźnik bę dzie świecił ciągłym czerwonym światłem. Po pełnym naładowaniu pokaż stały zielony. I bę dzie migać na czerwono przy niskim poziomie naładowania baterii.

2.) Włącznik zasilania : Naciśnij i przytrzymaj ten przycisk, aby włączyć/wyłączyć urządzenie.

UWAGI: Po włączeniu urządzenie zapamię ta wszystkie ustawienia z poprzedniego uruchomienia. został ostatnio wyłączony.

Machine Translated by Google

3.) Przycisk zwię kszania głośności : Naciśnij ten przycisk, aby zwię kszyć głośność, usłyszysz sygnał dźwię kowy dźwię k może być słyszalny maksymalnie.

4.) Przycisk zmniejszania głośności
Naciśnij ten przycisk, aby zmniejszyć głośność dźwię ku.

5.) Przełącznik światła nocnego Naciśnij, aby włączyć/wyłączyć światło nocne. Naciśnij i przytrzymaj, aby dostosuj jasność nocnego światła. Rozpocznie to cykl mię dzy najjaśniejszym a najciemniejszym. Po osiągnię ciu żądanego poziomu jasności wystarczy zwolnić przycisk.

UWAGI: Gdy urządzenie jest wyłączone, można także włączyć lampkę nocną.

6.) Poprzedni przycisk dźwię ku Naciśnij , aby przejść do poprzedniego dźwię ku. Możesz wybierz z szumu. Po jednej pę tli można usłyszeć dźwię k kołowy.

7.) Nastę pny przycisk dźwię kowy

Naciśnij, aby przejść do nastę pnego dźwię ku. Możesz wybierać spośród różnych dźwię ków: 3 białe hałasy, 3 dźwię ki wentylatora, leśny ptak, świerszcz, ognisko, fala oceanu, strumień, deszcz, kołysanka Brahmsa, mała gwiazda, dźwię k płodu, pozytywka, muzyka miasta nieba, cicho, kołysanka, medytacja. Łącznie 20 kojących dźwię ków. Po jednej pę tli można usłyszeć okrągły ton

8.) Przycisk timera

Naciśnij ten przycisk, aby wybrać timer jako: 30/60/90 minut i bez przerwy. Nie wskaźniki są włączone, aby umożliwić ciągły start timera.

UWAGI: Naciśnij i przytrzymaj przycisk Timer przez 3 sekundy, aby zmienić dźwię k, głośność i ustawienia timera powrócą do domyślnych.

9.) Wskaźnik timera

Po wybraniu timera uśpienia w zakresie 30/60/90 minut, nastąpi przejście w tryb uśpienia. wskaźnik timera zaświeci się odpowiednio. Jeśli chcesz pozostawić urządzenie włączone przez cały czas, w nocy, proszę naciskać przycisk timera, aż nie bę dzie timera kontrolka włączona.

10.) Wyłącznik blokady dziecię cej Funkcja bezpieczeństwa zapobiegająca obsłudze wszystkich urządzeń przez dzieci. funkcje.

11.) Port ładowania TYPE-c

Do stosowania z zasilaczem 5V/1A.

Machine Translated by Google

Producent: Shanghaimuxinmuyeyouxiangongsi Adres:
Shuangchenglu 803nong11hao1602A-1609shi, baoshanqu, szanghaj 200000 CN.

Importowane do AUS: SIHAO PTY LTD. 1 ROKEVA STREETEASTWOOD NSW 2122 Australia

Importowane do USA: Sanven Technology Ltd. Suite 250, 9166 Anaheim Place, Rancho Cucamonga, CA 91730

REP WIELKIEJ BRYTANII	YH CONSULTING LIMITED. C/O YH Consulting Limited Biuro 147, Centurion House, London Road, Staines-upon-Thames, Surrey, TW18 4AX
Przedstawiciel UE	E-CrossStu GmbH Mainzer Landstr.69, 60329 Frankfurt nad Menem.

Wsparcie techniczne i certyfikat gwarancji elektronicznej
www.vevor.com/support

Machine Translated by Google

VEVOR

Affordable. Reliable. Home Improvement.

SÖMTERAPI LJUDMASKIN

MODELL: HFD-W30

Teknisk support och e-garanticertifikat
www.vevor.com/support

Machine Translated by Google

VEVOR
Affordable. Reliable. Home Improvement.

SÖMTERAPI LJUD MASKIN

MODELL: HFD-W30

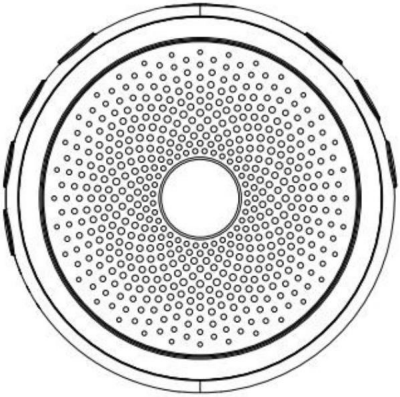

Detta är den ursprungliga instruktionen, läs alla instruktioner noggrant innan du använder den. VEVOR reserverar sig för en tydlig tolkning av vår användarmanual. Utseendet på produkten är beroende av den produkt du fått. Ursäkta oss att vi inte kommer att informera dig igen om det finns någon teknik eller mjukvaruuppdateringar på vår produkt.

	Varning - För att minska risken för skada måste användaren läsa instruktionerna noggrant.
	FCC-information: **FÖRSIKTIGHET:** Ändringar eller modifieringar som inte uttryckligen godkänts av den part som ansvarar för efterlevnaden kan upphäva användarens behörighet att använda utrustningen! Denna enhet uppfyller del 15 av FCC-reglerna. Operation är

Machine Translated by Google

	med förbehåll för följande två villkor: 1) Denna produkt kan orsaka skadliga störningar. 2) Denna produkt måste acceptera alla mottagna störningar, inklusive störningar som kan orsaka oönskad funktion. **VARNING:** Ändringar eller modifieringar av denna produkt inte uttryckligen godkänt av den part som ansvarar för efterlevnaden kan ogiltigförklara användarens behörighet att använda produkten. **Obs:** Denna produkt har testats och befunnits uppfylla kraven gränser för en klass B digital enhet i enlighet med del 15 av FCC Regler, Dessa gränser är utformade för att ge rimligt skydd mot skadliga störningar i en bostadsinstallation. Denna produkt genererar, använder och kan utstråla radiofrekvenser energi, och om den inte installeras och används i enlighet med instruktioner, kan orsaka skadliga störningar på radio kommunikation. Det finns dock ingen garanti för att störningar kommer inte att inträffa i en viss installation. Om denna produkt orsakar skadliga störningar på radio- eller tv-mottagning, vilket kan vara bestäms genom att stänga av och på produkten, uppmuntras användaren för att försöka korrigera störningen med ett eller flera av följande åtgärder. · Rikta om eller flytta mottagningsantennen. · Öka avståndet mellan produkten och mottagaren. · Anslut produkten till ett uttag på en annan krets än den som mottagaren är ansluten till. · Rådfråga återförsäljaren eller en erfaren radio/TV-tekniker för bistånd.
	**KORREKT AVFALLSHANTERING** Denna produkt omfattas av bestämmelserna i det europeiska direktivet 2012/19/EG. Symbolen som visar en soptunna på hjul korsad indikerar att produkten kräver separat sophämtning i Europeiska unionen. Detta gäller produkten och alla tillbehör märkt med denna symbol. Produkter märkta som sådana kanske inte är det kasseras med vanligt hushållsavfall, men måste tas till en

Machine Translated by Google

	insamlingsställe för återvinning av elektriska och elektroniska apparater
	**AVFALLSHANTERING AV BATTERI** Att minimera riskerna för hälsa och miljö i slutet av detta produktens liv, lagar som handlar om elektriskt och elektroniskt avfall Utrustning (WEEE) och Waste Battery Directive kräver att du gör det kassera denna produkt på en lämplig insamlingsplats där den kommer att finnas skickas för att ta bort batterierna och för lämpligt Vänligen kontakta dina lokala myndigheter för mer information om återvinning och säker kassering av dessa i ditt område.

Användarmanual

SÄKERHETSÅTGÄRDER:

För att förhindra brand eller elektriska faror, ta inte bort eller byt ut delar genom själv om produkten behöver, vänligen kontakta professionell underhåll personal eller utsett underhållscenter.

1. Placera inte produkten i regn, vatten eller fuktig plats för att hålla den torr.
2. Stänk inte vätska på eller nära produkten.
3. Tryck inte för hårt när du trycker på knappen. 4. Om rengöring krävs, använd endast en torr, mjuk trasa eller minimalt fuktig trasa utan frätande lösningsmedel eller rengöringsmedel.

TEKNISKA SPECIFIKATIONER:

1.Högtalardrivrutin: 33mm 2ÿ 3W
2.TH D+N: 1 %(1W,1KHz)
3.SNR:>80dB
4.RMS: 2,4W
5.ingång: DC 5V
6. Batterikapacitet: 3,7V 1200mAh
7. Frekvenssvar: 180Hz-20KHZ
8. Produktstorlek: ÿ86*40mm

Machine Translated by Google

9. Produktvikt: 126g

DRAG

1. Bärbar Mighty Round Design 2. Inbyggda
20 lugnande ljud 3. Inbyggt långvarigt
uppladdningsbart batteri 4. Varmt nattljus 5. Lätt att hänga
var som helst 6. 30, 60,
90 minuter Sleep Timer 7.
Barnlåsfunktion

8. Minnesfunktion

BESKRIVNING:

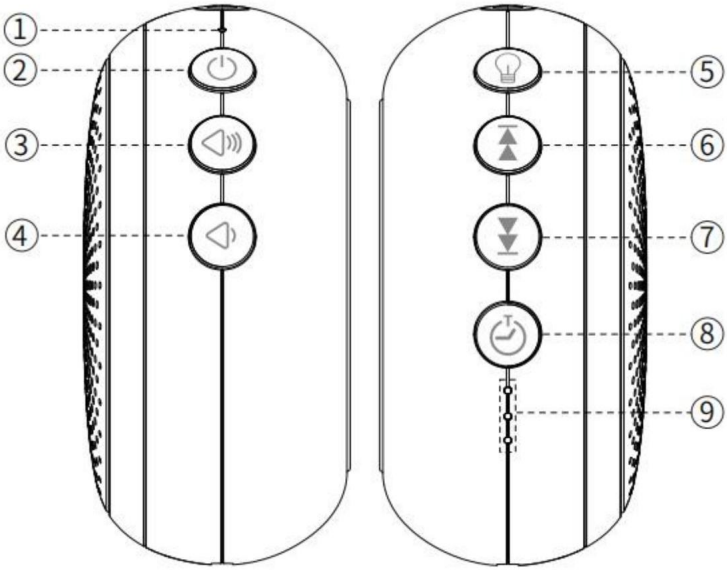

Machine Translated by Google

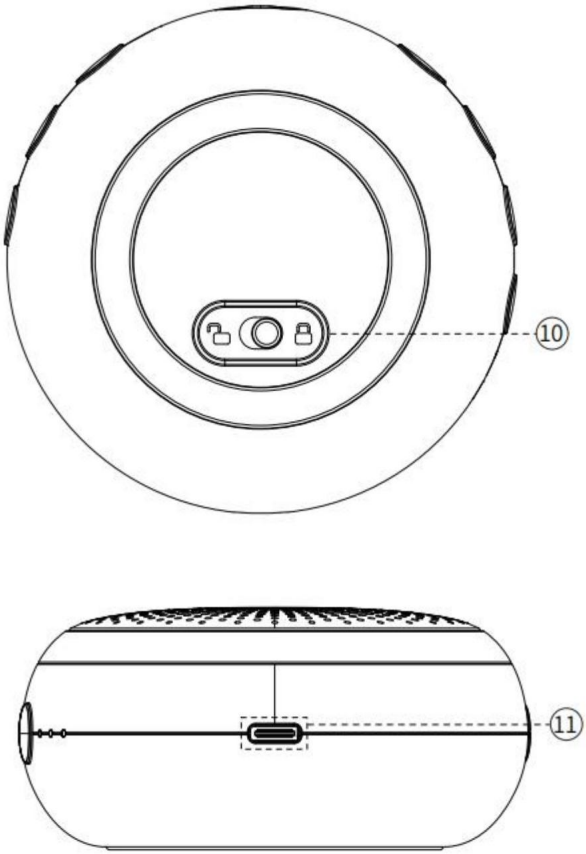

1.) Strömindikator: Efter att maskinen har slagits på kommer indikatorn att lysa med fast grönt sken.

ANMÄRKNINGAR: Indikatorn kommer att lysa fast rött under laddning. Efter full laddning kommer den att göra det visar fast grönt. Och den kommer att blinka rött vid lågt batteri.

2.) StrömbrytareÿTryck och håll ned den här knappen för att slå på/stänga av.

ANMÄRKNINGAR: Efter påslagning kommer maskinen ihåg alla inställningar från innan den var senast avstängd.

Machine Translated by Google

3.) **Knapp för att öka volymen :** Tryck på den här knappen för att öka, en "ding"-prompt ljud kan höras maximalt.

4.) Knapp för att minska volymen

Tryck på denna knapp för att minska tills ljudet är mindre.

5.) **Strömbrytare för nattljus** Tryck för att slå på/stänga av nattljuset. Tryck och håll för att justera ljusstyrkan på nattljuset. Detta kommer att starta en cykel mellan ljusast och mörkast. När du har nått önskad ljusstyrka släpper du bara knappen.

ANMÄRKNINGAR: När maskinen är avstängd kan nattlampan även tändas.

6.) **Knapp för föregående ljud** Tryck för att gå till föregående ljud. Du kan välj bland brus. En cirkulär ton kan höras efter en loop.

7.) Nästa ljudknapp

Tryck för att gå till nästa ljud. Du kan välja mellan olika ljud: 3 vita ljud, 3 fläktljud, skogsfågel, cricket, lägereld, havsvåg, bäck, regn, Brahms vaggvisa, liten stjärna, fosterljud, speldosa, musik från sky city shush, vaggvisa, meditation. Totalt 20 lugnande ljud. En cirkulär ton kan höras efter en loop

8.) Timerknapp

Tryck på denna knapp för att välja timern som: 30/60/90 minuter och non-stop. Inga indikatorerna är på för non-stop timerstart.

ANMÄRKNINGAR: Tryck och håll ned Timer-knappen i 3 sekunder för ditt ljud, volym och timerinställningarna återgår till standardinställningarna.

9.)Timerindikator

Efter att ha valt en insomningstimer som sträcker sig från 30/60/90 minuter för att gå in i viloläge timerindikatorn kommer att tändas i enlighet med detta. Om du vill lämna din enhet på alla natt, vänligen tryck på timerknappen tills det inte finns någon timer indikatorlampa tänd.

10.) **Barnlåsknapp** En säkerhetsfunktion för att förhindra barn från att använda alla funktioner.

11.) **TYPE-c laddningsport**

För användning med 5V/1A strömadapter.

Machine Translated by Google

Tillverkare: Shanghaimuxinmuyeyouxiangongsi **Adress:**
Shuangchenglu 803nong11hao1602A-1609shi, baoshanqu, shanghai 200000 CN.

Importerad till AUS: SIHAO PTY LTD. 1 ROKEVA STREETEASTWOOD NSW 2122 Australien

Importerad till USA: Sanven Technology Ltd. Suite 250, 9166 Anaheim Place, Rancho Cucamonga, CA 91730

UK REP

YH CONSULTING LIMITED. C/O YH Consulting Limited Office 147, Centurion House, London Road, Staines-upon-Thames, Surrey, TW18 4AX

EC REP

E-CrossStu GmbH
Mainzer Landstr.69,
60329 Frankfurt am Main.

Teknisk support och e-garanticertifikat www.vevor.com/support

Machine Translated by Google

VEVOR

Affordable. Reliable. Home Improvement.

SLAAP THERAPIE GELUIDSMACHINE

MODEL: HFD-W30

Technische ondersteuning en e-garantiecertificaat
www.vevor.com/support

Machine Translated by Google

VEVOR
Affordable. Reliable. Home Improvement.

SLAAP THERAPIE GELUID MACHINE

MODEL: HFD-W30

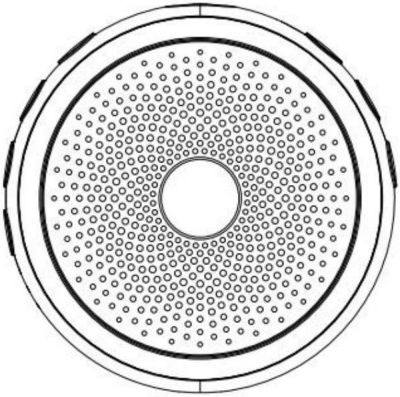

Dit is de originele handleiding. Lees alle instructies zorgvuldig door voordat u het product gebruikt. VEVOR behoudt zich het recht voor om de gebruiksaanwijzing duidelijk te interpreteren. Het uiterlijk van het product is afhankelijk van het product dat u hebt ontvangen. Neemt u het ons niet kwalijk dat we u niet meer op de hoogte stellen van eventuele technologische of software-updates voor ons product.

	**Waarschuwing: om** het risico op letsel te verminderen, dient de gebruiker de gebruiksaanwijzing zorgvuldig te lezen.
	**FCC-informatie:** **LET OP:** Wijzigingen of aanpassingen die niet uitdrukkelijk zijn goedgekeurd door de partij die verantwoordelijk is voor de naleving, kunnen de bevoegdheid van de gebruiker om het apparaat te bedienen ongeldig maken! Dit apparaat voldoet aan Deel 15 van de FCC-regels. De bediening is

Machine Translated by Google

	onder de volgende twee voorwaarden: 1) Dit product kan schadelijke interferentie veroorzaken. 2) Dit product moet elke ontvangen interferentie accepteren, inclusief storingen die een ongewenste werking kunnen veroorzaken. **WAARSCHUWING:** Wijzigingen of aanpassingen aan dit product die niet uitdrukkelijk zijn goedgekeurd door de partij die verantwoordelijk is voor de naleving, kan de de bevoegdheid van de gebruiker om het product te bedienen. **Let op:** Dit product is getest en voldoet aan de limieten voor een digitaal apparaat van klasse B volgens Deel 15 van de FCC Regels, Deze limieten zijn bedoeld om een redelijke bescherming te bieden tegen schadelijke interferentie in een residentiële installatie. Dit product genereert, gebruikt en kan radiofrequenties uitstralen energie, en indien niet geïnstalleerd en gebruikt in overeenstemming met de instructies, kan schadelijke interferentie met radio veroorzaken communicatie. Er is echter geen garantie dat interferentie zal niet optreden in een bepaalde installatie. Als dit product wel schadelijke interferentie met de radio- of televisieontvangst, die kan worden bepaald door het product aan en uit te zetten, wordt de gebruiker aangemoedigd om te proberen de interferentie te verhelpen door een of meer van de volgende maatregelen. · De ontvangstantenne opnieuw richten of verplaatsen. · Vergroot de afstand tussen het product en de ontvanger. · Sluit het product aan op een stopcontact op een ander circuit dan dat waarop u het product wilt aansluiten. waarop de ontvanger is aangesloten. · Raadpleeg de dealer of een ervaren radio-/tv-technicus voor bijstand.
	**CORRECTE VERWIJDERING** Dit product is onderworpen aan de bepalingen van de Europese richtlijn 2012/19/EG. Het symbool met een doorgestreepte afvalcontainer geeft aan dat het product gescheiden afvalinzameling vereist in de Europese Unie. Dit geldt voor het product en alle accessoires. gemarkeerd met dit symbool. Producten die als zodanig gemarkeerd zijn, zijn mogelijk niet weggegooid met het normale huisvuil, maar moet naar een inzamelpunt worden gebracht.

Machine Translated by Google

	inzamelpunt voor het recyclen van elektrische en elektronische apparaten
	**Batterijverwijdering** Om de gevaren voor de gezondheid en het milieu aan het einde van dit jaar tot een minimum te beperken, levensduur van het product, wetten met betrekking tot afgedankte elektrische en elektronische apparatuur Apparatuur (AEEA) en de richtlijn voor afgedankte batterijen vereisen dat u: Lever dit product in bij een geschikt inzamelpunt waar het wordt ingeleverd. verzonden om de batterijen te verwijderen en voor de juiste recycling. Neem contact op met uw lokale autoriteiten voor meer informatie over recycling en veilige verwijdering hiervan in uw omgeving.

Gebruikershandleiding

VEILIGHEIDSMAATREGELEN:

Om brand- of elektrische gevaren te voorkomen, mag u geen onderdelen verwijderen of vervangen door
Als het product zelf gerepareerd moet worden, neem dan contact op met een professionele onderhoudsmonteur.
personeel of aangewezen onderhoudscentrum.

1. Bewaar het product niet op een plek met regen, water of een vochtige plek om het droog te houden.
2. Spat geen vloeistof op of in de buurt van het product.
3. Druk niet te hard als u op de knop drukt. 4. Als reiniging nodig is,
gebruik dan alleen een droge, zachte doek of een licht vochtige doek.
zonder bijtende oplosmiddelen of reinigingsmiddelen.

TECHNISCHE SPECIFICATIES:

1. Luidsprekerdriver: 33 mm 2ÿ 3W
2. TH D+N: 1% (1W, 1KHz)
3. SNR:>80dB
4. RMS: 2,4W
5. ingang: Dc 5V
6. Batterijcapaciteit: 3,7 V 1200 mAh
7. Frequentiebereik: 180 Hz - 20 kHz
8. Productafmetingen: ÿ86*40mm

Machine Translated by Google

9. Productgewicht: 126 g

FUNCTIES

1. Draagbaar, krachtig rond ontwerp 2.
Ingebouwde 20 rustgevende geluiden
3. Ingebouwde, langdurige oplaadbare batterij 4. Warm
nachtlampje 5. Gemakkelijk
overal op te hangen 6. Slaaptimer
van 30, 60, 90 minuten 7. Kinderslotfunctie

8. Geheugenfunctie

BESCHRIJVING:

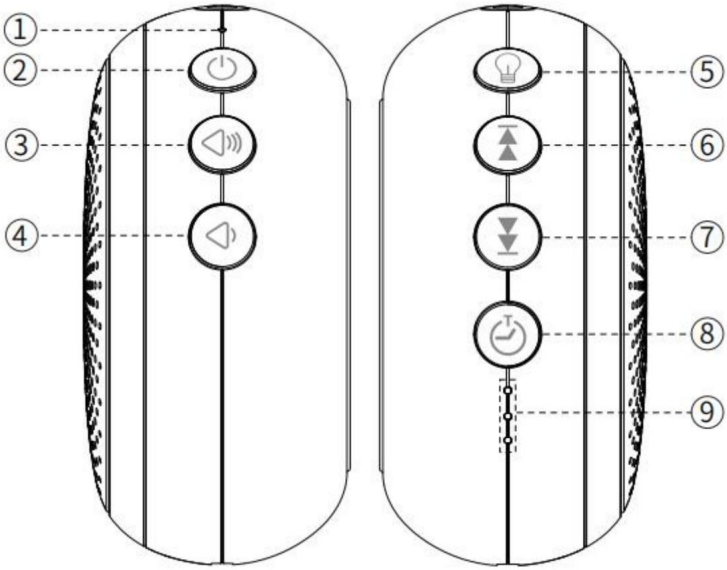

Machine Translated by Google

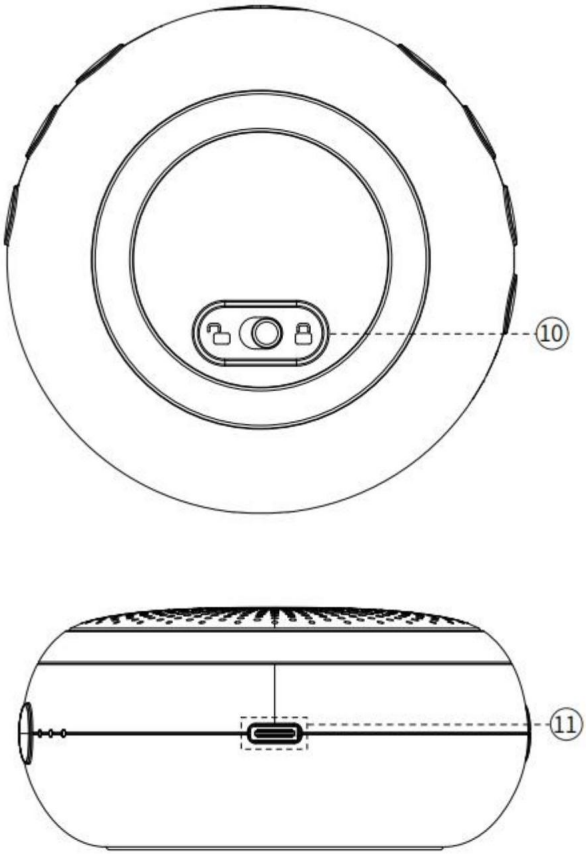

1.) Stroomindicator: Nadat u het apparaat hebt ingeschakeld, brandt de indicator continu groen.

OPMERKINGEN: De indicator zal tijdens het opladen constant rood branden. Nadat het apparaat volledig is opgeladen, zal het Geeft een egaal groen lampje weer. En knippert rood als de batterij bijna leeg is.

2.) Aan/ uit-schakelaar: Houd deze knop ingedrukt om het apparaat in of uit te schakelen.

OPMERKINGEN: Nadat het apparaat is ingeschakeld, onthoudt het alle instellingen van vóór het opstarten.
laatst werd uitgeschakeld.

Machine Translated by Google

3.) Knop **voor volumeverhoging :** druk op deze knop om het volume te verhogen, er klinkt een "ding"-signaal

maximaal geluid hoorbaar is.

4.) Knop voor volumeverlaging

Druk op deze knop om het geluid te verlagen totdat het zachter wordt.

5.) **Nachtlampje-schakelaar** Druk om het nachtlampje in of uit te schakelen. Houd ingedrukt om

Pas de helderheid van het nachtlampje aan. Dit start een cyclus tussen de helderste en donkerste stand.

Zodra u de gewenste helderheid hebt bereikt, laat u de knop gewoon los.

OPMERKINGEN: Wanneer het apparaat is uitgeschakeld, kan het nachtlampje ook worden ingeschakeld.

6.) **Knop Vorig geluid** Druk hierop om naar het vorige geluid te gaan. U kunt

Kies uit ruis. Na één lus is een cirkelvormige toon te horen.

7.) Volgende geluidsknop

Druk om naar het volgende geluid te gaan. Je kunt kiezen uit verschillende geluiden: 3 witte

Geluiden, 3 ventilatorgeluiden, bosvogel, krekel, kampvuur, oceaangolf, beek, regen, Brahms slaapliedje,

kleine ster, foetusgeluid, muziekdoos, muziek van Sky City Ssush, slaapliedje, meditatie. Totaal 20 rustgevende

geluiden. Na één herhaling is een cirkelvormige toon te horen.

8.) Timerknop

Druk op deze knop om de timer te kiezen: 30/60/90 minuten en non-stop. Nee

indicatoren branden voor non-stop timerstart.

OPMERKINGEN: Houd de timerknop 3 seconden ingedrukt om uw geluid, volume en

Timerinstellingen worden teruggezet naar de standaardinstellingen.

9.) Timerindicator

Nadat u een slaaptimer hebt geselecteerd met een bereik van 30/60/90 minuten, gaat u naar de slaapstand.

De timerindicator zal dienovereenkomstig oplichten. Als u uw apparaat helemaal aan wilt laten staan,

nacht, druk dan op de timerknop totdat er geen timer meer is

indicatielampje brandt.

10.) **Kinderslotschakelaar** Een veiligheidsvoorziening om te voorkomen dat kinderen de hele machine bedienen functies.

11.) **TYPE-c oplaadpoort**

Voor gebruik met een 5V/1A-stroomadapter.

Machine Translated by Google

Fabrikant: Shanghaimuxinmuyeyouxiangongsi **Adres:**
Shuangchenglu 803nong11hao1602A-1609shi, baoshanqu, shanghai 200000 CN.

Geïmporteerd naar AUS: SIHAO PTY LTD. 1 ROKEVA STREETEASTWOOD NSW 2122 Australië

Geïmporteerd naar de VS: Sanven Technology Ltd. Suite 250, 9166 Anaheim Place, Rancho Cucamonga, CA 91730

VK REP

YH CONSULTING LIMITED. T.a.v. YH Consulting Limited
Kantoor 147, Centurion House, London Road, Staines-upon-Thames, Surrey, TW18 4AX

EC REP

E-CrossStu GmbH
Mainzer Landstr.69,
60329 Frankfurt am Main.

Technische ondersteuning en e-garantiecertificaat
www.vevor.com/support