VEVOR

Upgrade · The Home Creator Way

Portable Toilet

Model: KZ-702

VEVOR
Upgrade·The Home Creator Way

Portable Toilet

MODEL: KZ-702



<Picture Only For Reference >

This is the original instruction, please read all manual instructions carefully before operating. VEVOR reserves a clear interpretation of our user manual. The appearance of the product shall be subject to the product you received. Please forgive us that we won't inform you again if there are any technology or software updates on our product.

IMPORTANT SAFEGUARDS



WARNING: Read and understand this entire manual before operating or servicing this product. Failure to follow these warnings and instructions can cause personal injury or damage to valuable property.

- Avoid children using the product alone and this product is not a toy. Do not allow children to play with it. Keep away from children in case of possible suffocation.
- Keep away from sharp points,blades and other items.
- Keep away from open flame. This product will ignite and burn if brought into contact with an open flame.
- **Installation precautions.**

1.Installation only according to these instructions. Improper assembly can create hazards.
2.Keep installation area clean and well-lit.
3.Keep bystanders out of the area during assembly.
4. Do not install when tired or when under the influence of alcohol, drugs or medication.
5. Product capabilities apply to properly and completely installed products only.
6. For additional information regarding the parts listed in the following pages, please refer to the Assembly Diagram of this manual. Unwrap and separate all parts in a clean work area. Please keep small spare parts out of children's reach.

SAVE THESE INSTRUCTIONS

SPECIFICATION

Model	KZ-702
Material	PP
Toilet Height	16.7in/425mm
Max Load	331lbs/150kg
Color	Black&Grey
Compatible with garbage bag sizes	≥55*55cm

PACKAGE LIST



No.	Name	QTY
1	Folding Toilet	1
2	Toilet Bag	1
3	Rolls Trash Bags	1
4	Manual	1

Portable Toilet Set Up Methods

STEP 1: Remove the lid of the toilet.

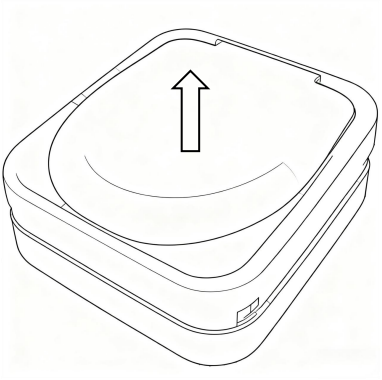

STEP 2: Unfold the panels in sequence, open the two side panels, and make sure to align them with the cards on the sides Lock, to lock the panel with the lock on the corner.

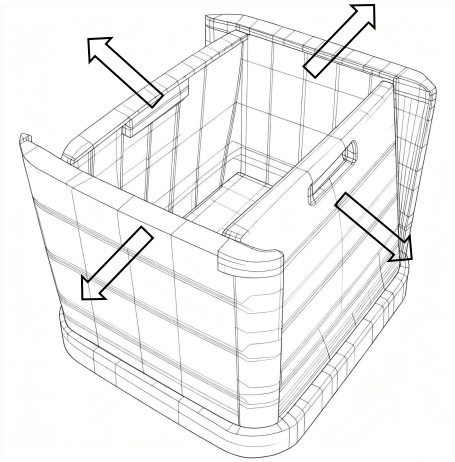

The lock

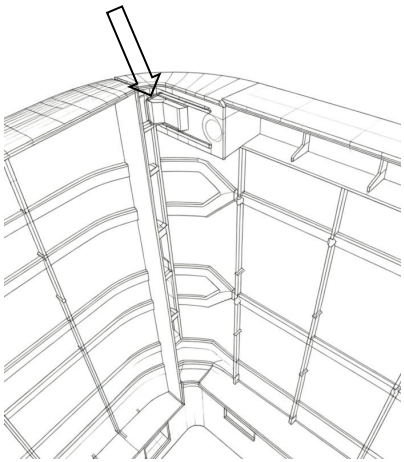

STEP 3: When using the toilet, cover it with a garbage bag and then close the lid.

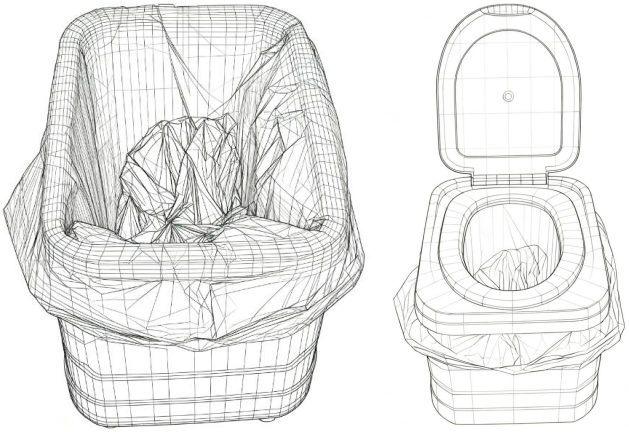

Folding precautions:

First, remove the cover. When folding the side panels, it should be done in sequence. Remove the clips at the four corners and complete the folding from right to left, then to front, and finally to back.

It can also be judged by the height of the rotating shaft. Fold the panel with the lower rotating shaft first.

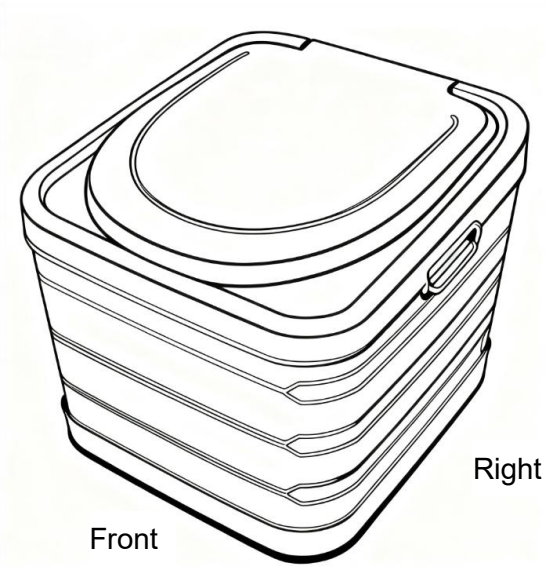

Manufacturer: Shanghaimuxinmuyeyouxiangongsi
Address: Shuangchenglu 803nong11hao1602A-1609shi, baoshanqu, shanghai 200000 CN.
Imported to AUS: SIHAO PTY LTD. 1 ROKEVA STREETEASTWOOD NSW 2122 Australia
Imported to USA: Sanven Technology Ltd. Suite 250, 9166 Anaheim Place, Rancho Cucamonga, CA 91730

UK REP

YH CONSULTING LIMITED.
C/O YH Consulting Limited Office 147,
Centurion House, London Road,
Staines-upon-Thames, Surrey, TW18 4AX

EC REP

E-CrossStu GmbH
Mainzer Landstr.69,
60329 Frankfurt am Main.



VEVOR

Upgrade · The Home Creator Way

Toilettes portables

Modèle: KZ-702

Portable Toilet

MODÈLE: KZ-702



< Image à titre indicatif seulement >

Voici les instructions originales. Veuillez lire attentivement toutes les instructions du manuel avant utilisation. VEVOR se réserve le droit d'interpréter ce manuel à sa guise. L'apparence du produit que vous recevrez peut différer. Nous vous prions de nous excuser si nous vous informons des mises à jour techniques ou logicielles concernant notre produit.

MESURES DE PROTECTION IMPORTANTES



AVERTISSEMENT: Veuillez lire et comprendre l'intégralité de ce manuel avant d'utiliser ou d'entretenir ce produit. Le non-respect de ces avertissements et instructions peut entraîner des blessures ou des dommages matériels.

- Évitez que les enfants utilisent ce produit seuls . Ce produit n'est pas un jouet. Ne laissez pas les enfants jouer avec . Tenir hors de portée des enfants en cas de risque d'étouffement .
- Tenez-vous à l'écart des objets pointus, des lames et autres objets tranchants .
- Tenir éloigné des flammes nues. Ce produit s'enflammera et brûlera au contact d'une flamme nue.
- **Précautions d'installation .**

1. Procéder à l'installation uniquement conformément à ces instructions. Un assemblage incorrect peut engendrer des risques.
2. Veillez à ce que la zone d'installation soit propre et bien éclairée.
3. Tenez les curieux à l'écart de la zone pendant le rassemblement.
4 . Ne pas installer en cas de fatigue ou sous l'influence de l'alcool, de drogues ou de médicaments.
5 . Les fonctionnalités du produit ne s'appliquent qu'aux produits correctement et entièrement installés .
6. Pour plus d'informations concernant les pièces mentionnées dans les pages suivantes, veuillez vous référer au schéma de montage de ce manuel. Déballez et séparez toutes les pièces dans un espace de travail propre. Veuillez tenir les petites pièces détachées hors de portée des enfants.

CONSERVEZ CES INSTRUCTIONS

SPÉCIFICATION

Modèle	KZ-702
Matériel	PP
Toilettes H huit	16,7 pouces/425 mm
Charge maximale	331 lb/150 kg
Couleur	Noir et gris
Compatible avec les tailles de sacs poubelle	≥ 55*55 cm

LISTE DES COLIS



Non.	Nom	Qté
1	Toilettes pliantes	1

2	Sac de toilette	1
3	Rouleaux Poubelle Sacs	1
4	Manuel	1

Méthodes d'installation des toilettes portables

ÉTAPE 1 : Retirez le couvercle des toilettes.

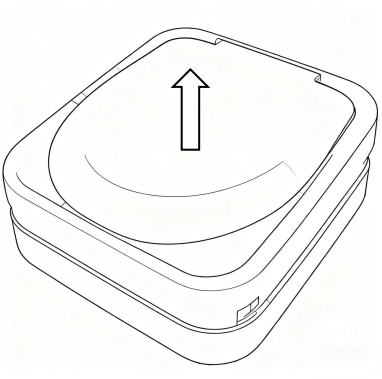

ÉTAPE 2 : Dépliez les panneaux l'un après l'autre, ouvrez les deux panneaux latéraux et assurez-vous de les aligner avec les cartes sur les côtés. Verrouiller, pour verrouiller le panneau avec le verrou situé dans le coin.

The lock

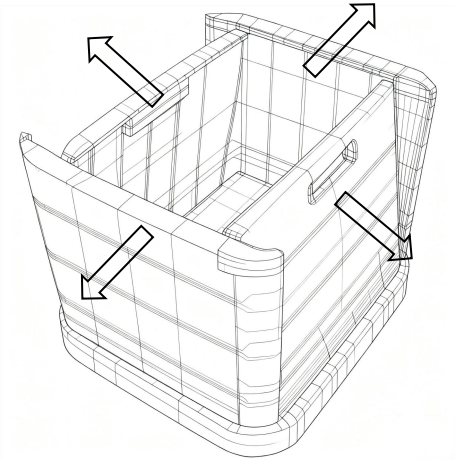

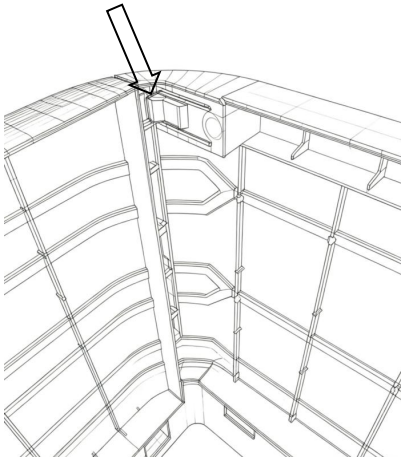

ÉTAPE 3 : Lorsque vous utilisez les toilettes, recouvrez-les d'un sac poubelle puis fermez le couvercle.

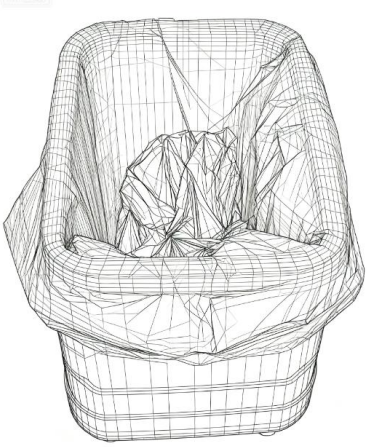

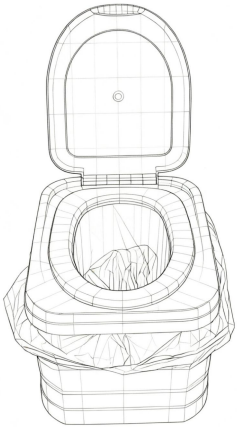

Précautions de pliage :

Retirez d'abord la housse. Pour replier les panneaux latéraux, procédez étape par étape : retirez les clips aux quatre coins et terminez le pliage de droite à gauche, puis vers l'avant et enfin vers l'arrière.

On peut aussi s'en servir pour évaluer la hauteur de l'axe de rotation. Repliez d'abord le panneau dont l'axe de rotation est le plus bas.

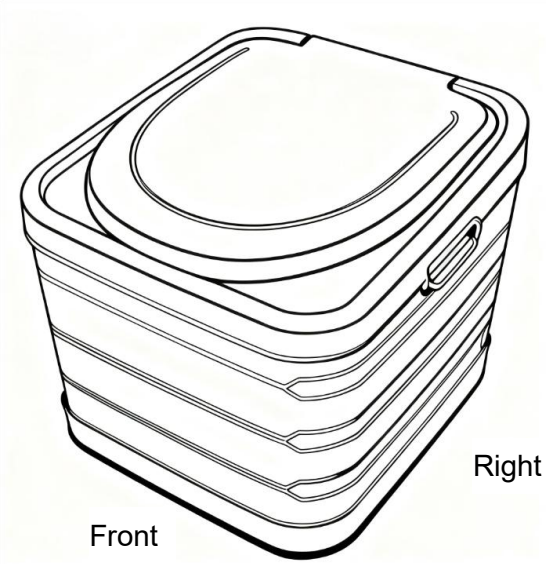

Fabricant : Shanghaimuxinmuyeyouxiangongsi

Adresse : Shuangchenglu 803nong11hao1602A-1609shi, baoshanqu, shanghai 200000 CN.

Importé en Australie : SIHAO PTY LTD. 1 ROKEVA STREET, ESTWOOD NSW 2122, Australie

Importé aux États-Unis : Sanven Technology Ltd., Suite 250, 9166 Anaheim Place, Rancho Cucamonga, CA 91730

UK	REP

YH CONSULTING LIMITED.
C/O YH Consulting Limited Office 147,
Centurion House, London Road,
Staines-upon-Thames, Surrey, TW18 4AX

EC	REP

E-CrossStu GmbH
Mainzer Landstr.69,
60329 Frankfurt am Main.



VEVOR

Upgrade · The Home Creator Way

Tragbare Toilette

Modell: KZ-702

VEVOR
Upgrade·The Home Creator Way

Portable Toilet

MODELL: KZ-702



< Abbildung dient nur als Referenz >

Dies ist die Originalanleitung. Bitte lesen Sie die gesamte Bedienungsanleitung vor der Inbetriebnahme sorgfältig durch. VEVOR behält sich die Auslegung der Bedienungsanleitung vor. Das Aussehen des Produkts kann von dem gelieferten Produkt abweichen. Wir bitten um Verständnis, dass wir Sie nicht erneut über etwaige Technologie- oder Software-Updates informieren werden .

WICHTIGE SICHERHEITSVORKEHRUNGEN



WARNUNG: Lesen und verstehen Sie diese Bedienungsanleitung vollständig, bevor Sie dieses Produkt in Betrieb nehmen oder warten. Die Nichtbeachtung dieser Warnhinweise und Anweisungen kann zu Verletzungen oder Sachschäden führen.

- das Produkt alleine benutzen. Dieses Produkt ist kein Spielzeug. Erlauben Sie Kindern nicht, damit zu spielen . Von Kindern fernhalten , Erstickungsgefahr .
- Von scharfen Spitzen, Klingen und anderen Gegenständen fernhalten .
- Von offenem Feuer fernhalten. Dieses Produkt entzündet sich und brennt, wenn es mit offenem Feuer in Berührung kommt.
- **Installationshinweise .**

1. Die Installation darf nur gemäß dieser Anleitung erfolgen. Unsachgemäße Montage kann Gefahren bergen.
2. Halten Sie den Installationsbereich sauber und gut beleuchtet.
3. Halten Sie Unbeteiligte während der Versammlung vom Bereich fern.
4 . Installieren Sie das Gerät nicht, wenn Sie müde sind oder unter dem Einfluss von Alkohol, Drogen oder Medikamenten stehen.
5 . Die Produktleistungskapazitäten gelten nur für ordnungsgemäß und vollständig installierte Produkte .
6. Weitere Informationen zu den auf den folgenden Seiten aufgeführten Teilen finden Sie in der Montagezeichnung dieser Anleitung. Packen Sie alle Teile in einem sauberen Arbeitsbereich aus und trennen Sie sie. Bewahren Sie Kleinteile außerhalb der Reichweite von Kindern auf.

BEWAHREN SIE DIESE ANWEISUNGEN AUF

SPEZIFIKATION

Modell	KZ-702
Material	PP
Toilettenhöhe	16,7 Zoll/425 mm
Maximale Belastung	331 lbs/150 kg
Farbe	Schwarz & Grau
Kompatibel mit Müllbeutelgrößen	≥ 55*55cm

PAKETLISTE



NEIN.	Name	MENGE
1	Klapptoilette	1
2	Kulturbeutel	1

3	Rolls Müll Taschen	1
4	Handbuch	1

Methoden zum Aufstellen von tragbaren Toiletten

SCHRITT 1: Nehmen Sie den Toilettendeckel ab.

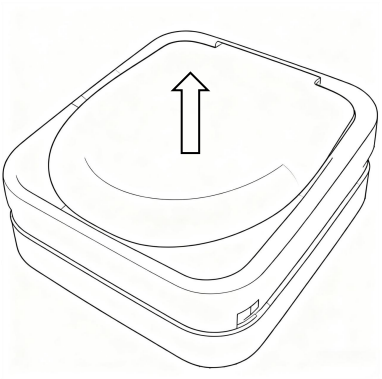

SCHRITT 2: Klappen Sie die Paneele nacheinander auf, öffnen Sie die beiden Seitenpaneele und achten Sie darauf, dass sie mit den Karten an den Seiten übereinstimmen. Zum Verriegeln des Bodenfelds dient das Schloss an der Ecke.

The lock

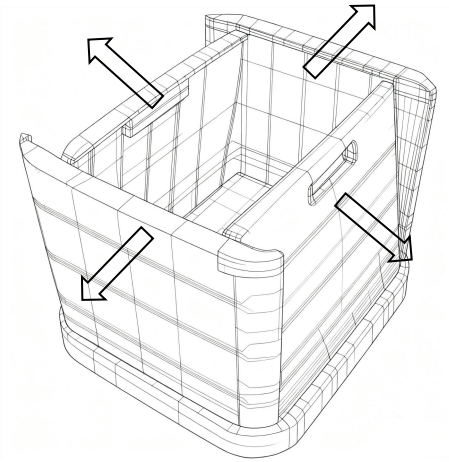

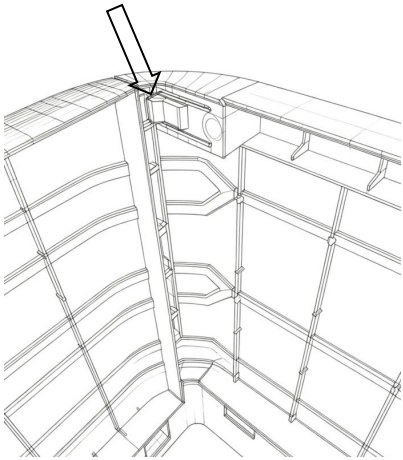

SCHRITT 3: Decken Sie die Toilette beim Benutzen mit einem Müllbeutel ab und schließen Sie dann den Deckel.

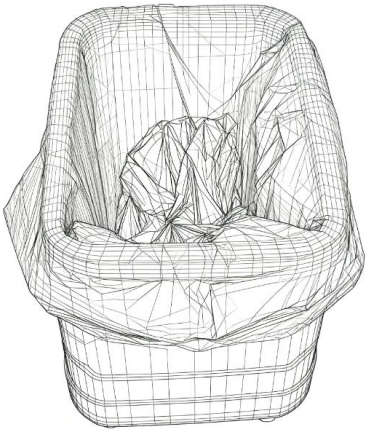

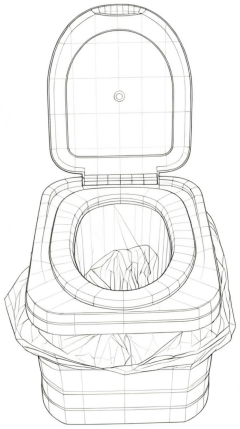

Vorsichtsmaßnahmen beim Zusammenfalten :

Zuerst die Abdeckung entfernen. Die Seitenteile sollten nacheinander gefaltet werden. Die Klammern an den vier Ecken lösen und die Seitenteile von rechts nach links, dann nach vorne und schließlich nach hinten falten.

Dies lässt sich auch anhand der Höhe der Drehachse beurteilen. Klappen Sie zuerst das Paneel mit der unteren Drehachse zusammen.

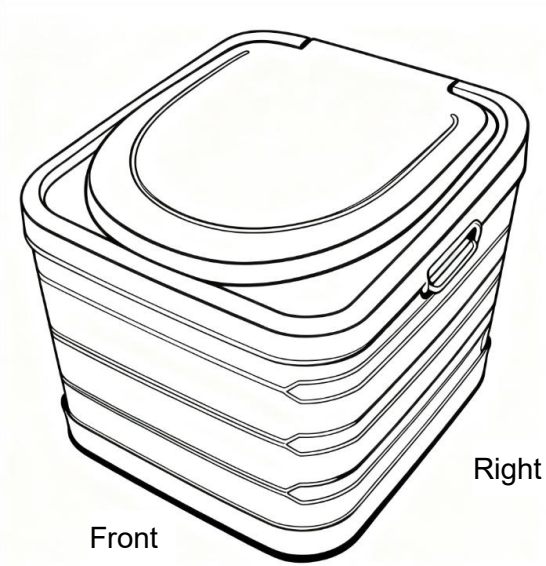

Hersteller: Shanghaimuxinmuyeyouxiangongsi
Adresse: Shuangchenglu 803nong11hao1602A-1609shi, baoshanqu, Shanghai 200000 CN.
Importiert nach Australien: SIHAO PTY LTD. 1 ROKEVA STREET, EASTWOOD NSW 2122, Australien
Importiert in die USA: Sanven Technology Ltd. Suite 250, 9166 Anaheim Place, Rancho Cucamonga, CA 91730

UK	REP

YH CONSULTING LIMITED.
C/O YH Consulting Limited Office 147,
Centurion House, London Road,
Staines-upon-Thames, Surrey, TW18 4AX

EC	REP

E-CrossStu GmbH
Mainzer Landstr.69,
60329 Frankfurt am Main.



VEVOR

Upgrade · The Home Creator Way

Toaleta przenośna

Model: KZ-702

VEVOR
Upgrade·The Home Creator Way

Portable Toilet

MODEL: KZ-702



< Zdjęcie tylko w celach poglądowych >

To jest oryginalna instrukcja obsługi. Przed użyciem prosimy o dokładne zapoznanie się z treścią instrukcji. Firma VEVOR zastrzega sobie prawo do jednoznacznej interpretacji niniejszej instrukcji obsługi. Wygląd produktu zależy od stanu, w jakim go otrzymali Państwo. Prosimy o wyrozumiałość, ale nie będziemy Państwa ponownie informować o aktualizacjach technologicznych lub oprogramowania naszego produktu.

WAŻNE ZABEZPIECZENIA



OSTRZEŻENIE: Przed rozpoczęciem użytkowania lub serwisowania produktu należy przeczytać i zrozumieć całą instrukcję. Nieprzestrzeganie tych ostrzeżeń i instrukcji może spowodować obrażenia ciała lub uszkodzenie cennego mienia.

- Unikaj używania produktu przez dzieci bez opieki . Produkt nie jest zabawką. Nie pozwalaj dzieciom bawić się nim . Trzymać poza zasięgiem dzieci, ze względu na ryzyko uduszenia .
- Trzymać z dala od ostrych punktów, ostrzy i innych przedmiotów .
- Trzymać z dala od otwartego ognia. Produkt zapali się i spali w przypadku kontaktu z otwartym ogniem.
- **Środki ostrożności podczas instalacji .**

1. Montaż należy przeprowadzać wyłącznie zgodnie z niniejszą instrukcją. Nieprawidłowy montaż może stwarzać zagrożenie.
2. Utrzymuj miejsce instalacji w czystości i zapewnij dobre oświetlenie.
3. Podczas montażu nie dopuść, aby osoby postronne znajdowały się w pobliżu miejsca montażu.
4 . Nie należy dokonywać montażu, gdy jest się zmęczonym lub pod wpływem alkoholu, narkotyków lub leków.
5 . Możliwości produktu dotyczą wyłącznie produktów zainstalowanych prawidłowo i w całości .
6. Aby uzyskać dodatkowe informacje dotyczące części wymienionych na kolejnych stronach, zapoznaj się ze schematem montażu w niniejszej instrukcji. Rozpakuj i rozdziel wszystkie części w czystym miejscu pracy. Małe części zamienne przechowuj poza zasięgiem dzieci.

ZACHOWAJ TE INSTRUKCJE

SPECYFIKACJA

Model	KZ-702
Tworzywo	PP
Toaleta H osiem	16,7 cala/425 mm
Maksymalne obciążenie	331 funtów/150 kg
Kolor	Czarno-szary
Kompatybilny z rozmiarami worków na śmieci	≥ 55*55 cm

LISTA PAKIETÓW



NIE.	Nazwa	ILOŚĆ
1	Składana toaleta	1

2	Torba toaletowa	1
3	Bułki Śmieci Mnóstwo	1
4	Podręcznik	1

Metody montażu toalet przenośnych

KROK 1: Zdejmij pokrywę toalety.

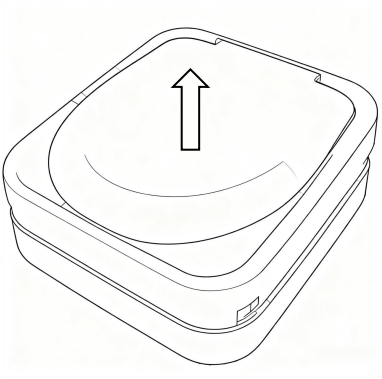

KROK 2: Rozłóż panele po kolei, otwórz dwa panele boczne i upewnij się, że są wyrównane z kartami po bokach Blokada, aby zablokować panel zamkiem na rogu.

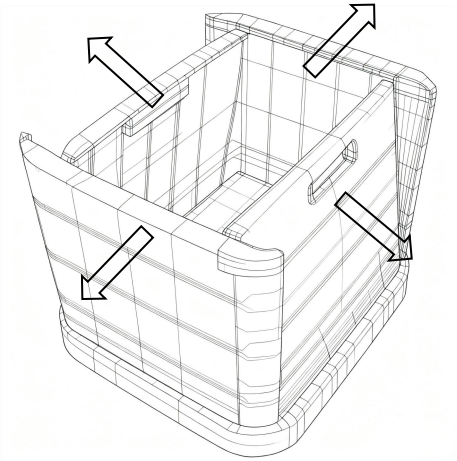

The lock

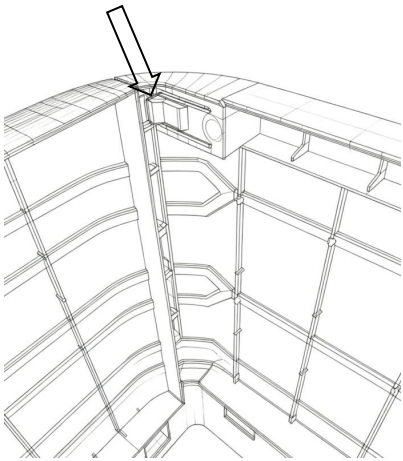

KROK 3: Korzystając z toalety, przykryj ją workiem na śmieci i zamknij pokrywę.

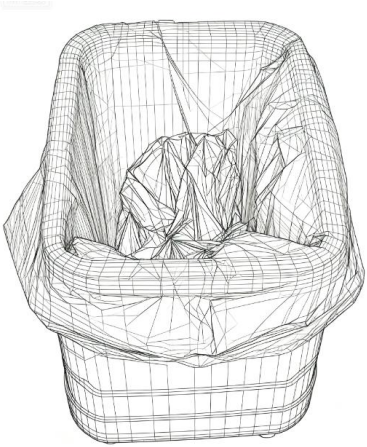

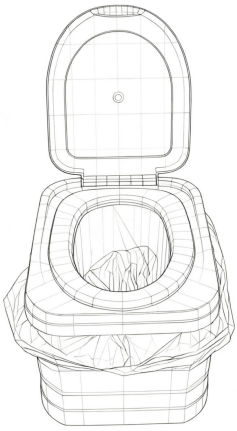

Środki ostrożności podczas składania :

Najpierw zdejmij pokrywę. Składanie paneli bocznych należy wykonywać w określonej kolejności. Usuń klipsy z czterech rogów i dokończ składanie od prawej do lewej, następnie do przodu i na końcu do tyłu. Można to również ocenić po wysokości obrotowego wału. Najpierw złóż panel dolnym obrotowym wałkiem.

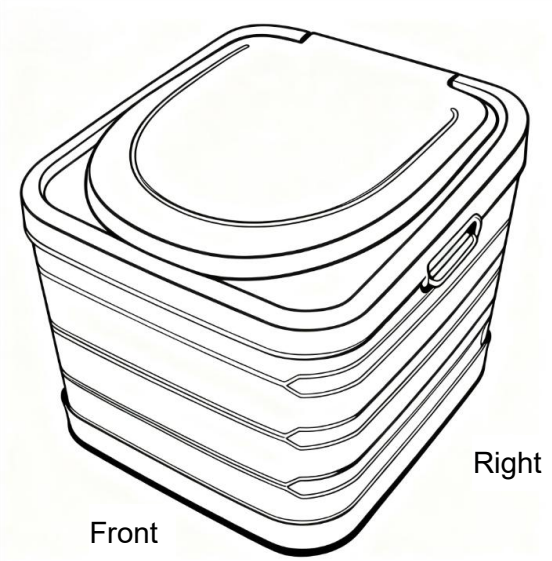

Producent: Shanghaimuxinmuyeyouxiangongsi
Adres: Shuangchenglu 803nong11hao1602A-1609shi, baoshanqu, szanghaj 200000 CN.
Importowane do Australii: SIHAO PTY LTD. 1 ROKEVA STREETEASTWOOD NSW 2122 Australia
Importowane do USA: Sanven Technology Ltd. Suite 250, 9166 Anaheim Place, Rancho Cucamonga, CA 91730

UK	REP

YH CONSULTING LIMITED.
C/O YH Consulting Limited Office 147,
Centurion House, London Road,
Staines-upon-Thames, Surrey, TW18 4AX

EC	REP

E-CrossStu GmbH
Mainzer Landstr.69,
60329 Frankfurt am Main.



VEVOR

Upgrade · The Home Creator Way

Baño portátil

Modelo: KZ-702

VEVOR
Upgrade·The Home Creator Way

Portable Toilet

MODELO: KZ-702



< Imagen solo como referencia >

Estas son las instrucciones originales; lea atentamente todas las instrucciones del manual antes de utilizarlo. VEVOR se reserva el derecho de interpretar su manual de usuario. La apariencia del producto dependerá del producto que haya recibido. Le rogamos que nos disculpe si no le informamos de nuevo si hay actualizaciones tecnológicas o de software en nuestro producto.

MEDIDAS DE SEGURIDAD IMPORTANTES



ADVERTENCIA: Lea y comprenda este manual completo antes de operar o realizar cualquier mantenimiento a este producto. El incumplimiento de estas advertencias e instrucciones puede causar lesiones personales o daños a bienes valiosos.

- Evite que los niños utilicen el producto solos . Este producto no es un juguete. No permita que los niños jueguen con él . Mantener fuera del alcance de los niños en caso de posible asfixia .
- Mantener alejado de puntas afiladas, cuchillas y otros elementos .
- Mantener alejado de llamas abiertas. Este producto puede inflamarse y arder si entra en contacto con una llama abierta.
- **Precauciones de instalación .**

1. Instale únicamente según estas instrucciones. Un montaje incorrecto puede causar peligros.
2. Mantenga el área de instalación limpia y bien iluminada.
3. Mantenga a los transeúntes fuera del área durante el montaje.
4 . No lo instale cuando esté cansado o bajo la influencia de alcohol, drogas o medicamentos.
5 . Las capacidades del producto se aplican únicamente a productos instalados de forma correcta y completa .
6. Para obtener más información sobre las piezas que se enumeran en las páginas siguientes, consulte el diagrama de montaje de este manual. Desembale y separe todas las piezas en un área de trabajo limpia. Mantenga las piezas de repuesto pequeñas fuera del alcance de los niños.

GUARDE ESTAS INSTRUCCIONES

ESPECIFICACIÓN

Modelo	KZ-702
Material	PÁGINAS
Inodoro H ocho	16,7 pulgadas/425 mm
Carga máxima	331 libras/150 kg
Color	Negro y gris
Compatible con tamaños de bolsas de basura	≥ 55*55 cm

LISTA DE PAQUETES



No.	Nombre	CANTIDAD
1	Inodoro plegable	1
2	Bolsa de baño	1

3	Rollos Basura Bolsas	1
4	Manual	1

Métodos de instalación de baños portátiles

PASO 1: Retire la tapa del inodoro.

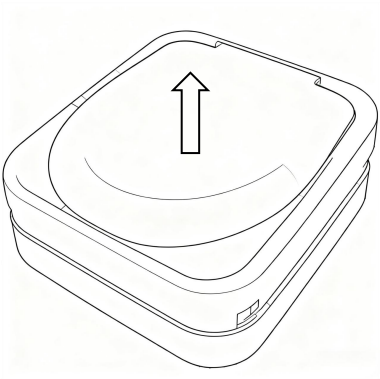

PASO 2: Despliega los paneles en secuencia, abre los dos paneles laterales y asegúrate de alinearlos con las tarjetas de los lados. Bloquear, para bloquear el panel con el candado en la esquina.

The lock

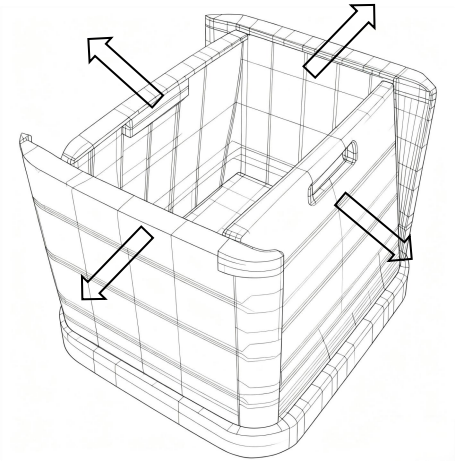

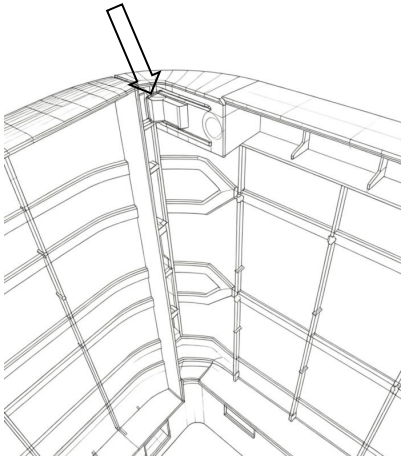

PASO 3: Cuando utilice el inodoro, cúbralo con una bolsa de basura y luego cierre la tapa.

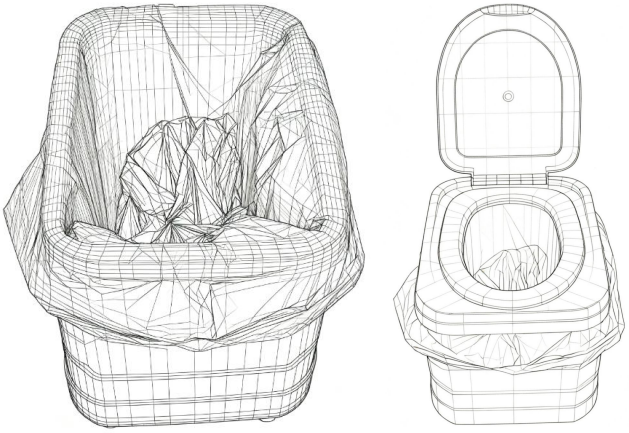

Precauciones de plegado :

Primero, retire la cubierta. Al plegar los paneles laterales, hágalo en secuencia. Retire los clips de las cuatro esquinas y complete el plegado de derecha a izquierda, luego hacia adelante y finalmente hacia atrás. También se puede determinar por la altura del eje giratorio. Pliegue primero el panel con el eje giratorio inferior.

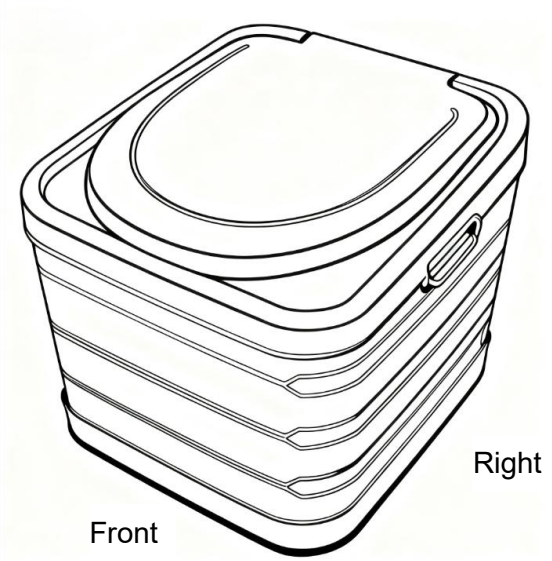

Fabricante: Shanghaimuxinmuyeyouxiangongsi
Dirección: Shuangchenglu 803nong11hao1602A-1609shi, baoshanqu, shanghai 200000 CN.
Importado a AUS: SIHAO PTY LTD. 1 ROKEVA STREET, EASTWOOD, NSW 2122, Australia
Importado a EE. UU.: Sanven Technology Ltd. Suite 250, 9166 Anaheim Place, Rancho Cucamonga, CA 91730

UK	REP

YH CONSULTING LIMITED.
C/O YH Consulting Limited Office 147,
Centurion House, London Road,
Staines-upon-Thames, Surrey, TW18 4AX

EC	REP

E-CrossStu GmbH
Mainzer Landstr.69,
60329 Frankfurt am Main.



VEVOR

Upgrade · The Home Creator Way

Draagbaar toilet

Model: KZ-702

VEVOR
Upgrade·The Home Creator Way

Portable Toilet

MODEL: KZ-702



< Afbeelding dient alleen ter referentie >

Dit is de originele handleiding. Lees alle instructies in de handleiding zorgvuldig door voordat u het product in gebruik neemt. VEVOR behoudt zich het recht voor om de gebruikershandleiding anders te interpreteren. Het uiterlijk van het product kan afwijken van het product dat u ontvangt. Wij zullen u niet opnieuw informeren over eventuele technologische of software-updates voor ons product.

BELANGRIJKE VEILIGHEIDSMAATREGELEN



WAARSCHUWING: Lees en begrijp deze hele handleiding voordat u dit product gebruikt of onderhoudt. Het niet opvolgen van deze waarschuwingen en instructies kan leiden tot persoonlijk letsel of schade aan waardevolle eigendommen.

- dit product alleen gebruiken ; dit product is geen speelgoed. Laat kinderen er niet mee spelen . Buiten bereik van kinderen houden in verband met verstikkingsgevaar .
- Houd het uit de buurt van scherpe punten, messen en andere voorwerpen .
- Verwijderd houden van open vuur. Dit product zal ontbranden en verbranden bij contact met open vuur.
- **Installatievoorzorgsmaatregelen .**

1. Installatie uitsluitend volgens deze instructies. Onjuiste montage kan gevaarlijke situaties veroorzaken.
2. Zorg ervoor dat de installatieruimte schoon en goed verlicht is.
3. Houd omstanders uit de buurt tijdens de bijeenkomst.
4 . Niet installeren wanneer u moe bent of onder invloed bent van alcohol, drugs of medicijnen.
5 . De productfunctionaliteiten gelden alleen voor producten die correct en volledig zijn geïnstalleerd .
6. Raadpleeg voor meer informatie over de onderdelen die op de volgende pagina's worden vermeld, het montageschema in deze handleiding. Pak alle onderdelen uit en sorteer ze in een schone werkruimte. Houd kleine reserveonderdelen buiten het bereik van kinderen.

BEWAAR DEZE INSTRUCTIES

SPECIFICATIE

Model	KZ-702
Materiaal	PP
Toilet H acht	16,7 inch / 425 mm
Maximale belasting	331 lbs/150 kg
Kleur	Zwart & Grijs
Geschikt voor vuilniszakmaten	≥ 55*55 cm

PAKKETLIJST



Nee.	Naam	AANTAL
1	Opklapbaar toilet	1
2	Toilettas	1

3	Rollen Afval Tassen	1
4	Handmatig	1

Methoden voor het opzetten van een draagbaar toilet

STAP 1: Verwijder de deksel van het toilet.

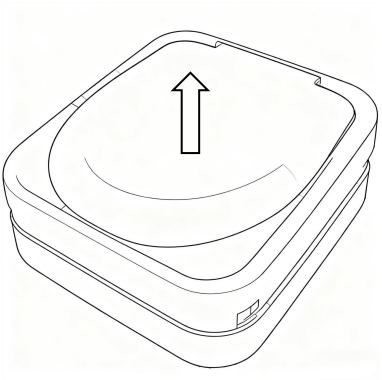

STAP 2: Vouw de panelen één voor één open, open de twee zijpanelen en zorg ervoor dat ze overeenkomen met de kaarten aan de zijkanten. Vergrendelen, om het paneel te vergrendelen met het slot in de hoek.

The lock

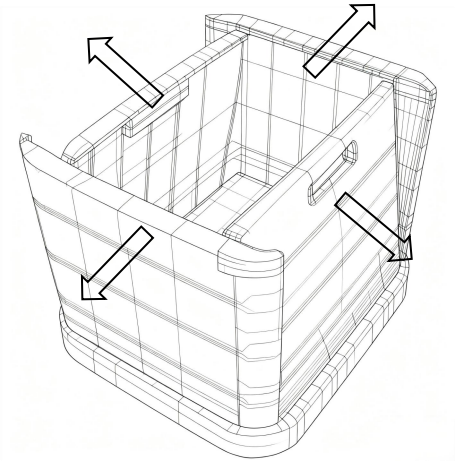

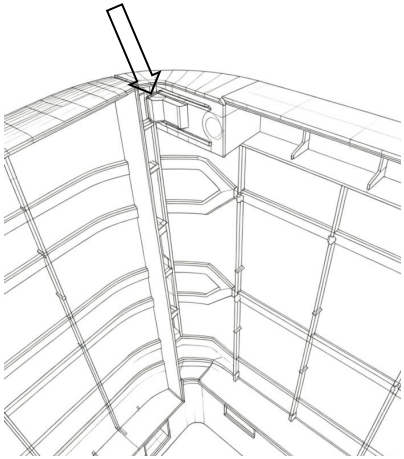

STAP 3: Bedek het toilet na gebruik met een vuilniszak en sluit vervolgens de deksel.

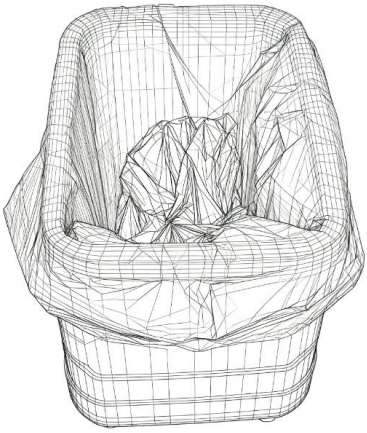

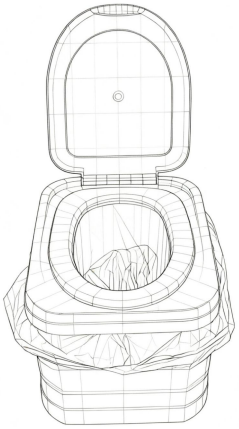

Voorzorgsmaatregelen bij het vouwen :

Verwijder eerst de hoes. Vouw de zijpanelen in de juiste volgorde. Verwijder de klemmen in de vier hoeken en vouw ze van rechts naar links, vervolgens naar voren en tot slot naar achteren.

Dit kan ook worden beoordeeld aan de hand van de hoogte van de draaias. Vouw eerst het paneel met de onderste draaias.

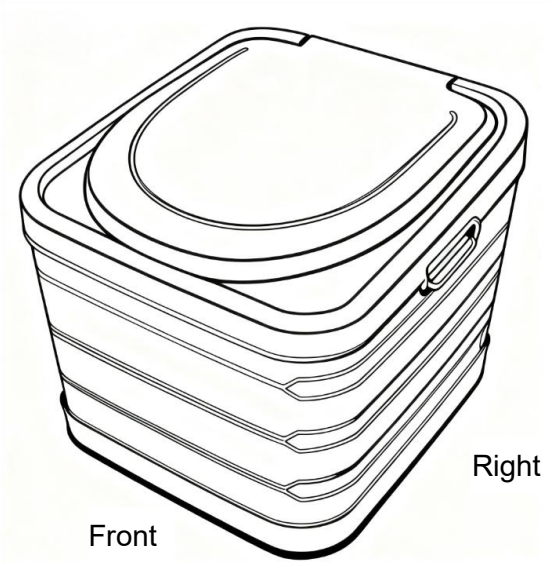

Fabrikant: Shanghaimuxinmuyeyouxiangongsi
Adres: Shuangchenglu 803nong11hao1602A-1609shi, baoshanqu, shanghai 200000 CN.
Geïmporteerd naar Australië: SIHAO PTY LTD. 1 ROKEVA STREET, EASTWOOD NSW 2122 Australië
Geïmporteerd naar de VS: Sanven Technology Ltd. Suite 250, 9166 Anaheim Place, Rancho Cucamonga, CA 91730

UK	REP

YH CONSULTING LIMITED.
C/O YH Consulting Limited Office 147,
Centurion House, London Road,
Staines-upon-Thames, Surrey, TW18 4AX

EC	REP

E-CrossStu GmbH
Mainzer Landstr.69,
60329 Frankfurt am Main.



VEVOR

Upgrade · The Home Creator Way

Toilette portatile

Modello: KZ-702

Portable Toilet

MODELLO: KZ-702



< Immagine solo per riferimento >

Queste sono le istruzioni originali, si prega di leggere attentamente tutte le istruzioni del manuale prima dell'uso. VEVOR si riserva la piena interpretazione del proprio manuale utente. L'aspetto del prodotto dipenderà dal prodotto ricevuto. Vi preghiamo di scusarci se non vi informeremo più in caso di aggiornamenti tecnologici o software sul nostro prodotto.

IMPORTANTI MISURE DI SICUREZZA



AVVERTIMENTO: Leggere attentamente l'intero manuale prima di utilizzare o effettuare la manutenzione del prodotto. La mancata osservanza di queste avvertenze e istruzioni può causare lesioni personali o danni a beni di valore.

- Evitare che i bambini utilizzino il prodotto da soli. Questo prodotto non è un giocattolo. Non permettere ai bambini di giocarci . Tenere lontano dalla portata dei bambini per evitare il rischio di soffocamento .
- Tenere lontano da punte affilate, lame e altri oggetti .
- Tenere lontano da fiamme libere. Questo prodotto può incendiarsi e bruciare se messo a contatto con una fiamma libera.
- **Precauzioni per l'installazione .**

1. Installare solo secondo queste istruzioni. Un montaggio improprio può comportare pericoli.
2. Mantenere l'area di installazione pulita e ben illuminata.
3. Tenere gli astanti fuori dall'area durante l'assemblea.
4 . Non installare quando si è stanchi o sotto l'effetto di alcol, droghe o medicinali.
5 . Le funzionalità del prodotto si applicano solo ai prodotti installati correttamente e completamente .
6. Per ulteriori informazioni sui componenti elencati nelle pagine seguenti, fare riferimento allo schema di montaggio di questo manuale. Disimballare e separare tutti i componenti in un'area di lavoro pulita. Tenere i piccoli pezzi di ricambio fuori dalla portata dei bambini.

CONSERVARE QUESTE ISTRUZIONI

SPECIFICHE

Modello	KZ-702
Materiale	PP
Altezza del water	16,7 pollici/425 mm
Carico massimo	331 libbre/150 kg
Colore	Nero e grigio
Compatibile con le dimensioni dei sacchi della spazzatura	≥ 55*55 cm

ELENCO DEI PACCHETTI



NO.	Nome	QUANTITÀ
1	WC pieghevole	1
2	Borsa da toilette	1

3	Rotoli Spazzatura Borse	1
4	Manuale	1

Metodi di installazione di servizi igienici portatili

FARE UN PASSO 1: Rimuovere il coperchio del water.

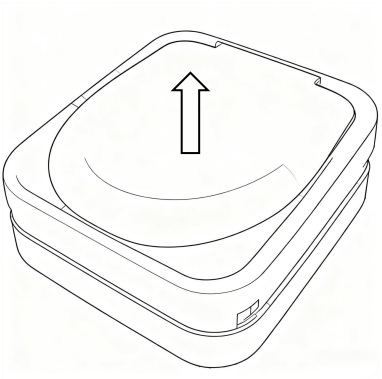

FARE UN PASSO 2: Aprire i pannelli in sequenza, aprire i due pannelli laterali e assicurarsi di allinearli con le carte sui lati Bloccare, per bloccare il pannello con la serratura sull'angolo.

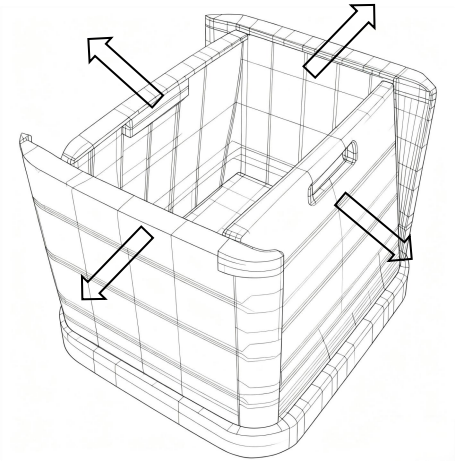

The lock

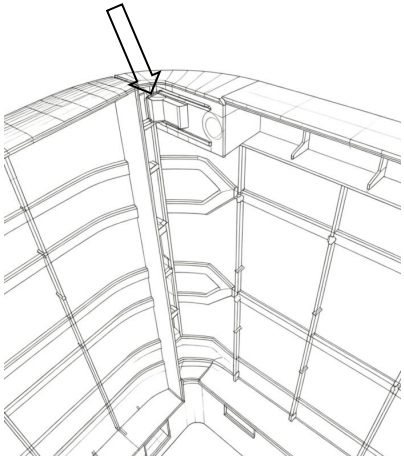

FARE UN PASSO 3: Quando si usa il WC, coprirlo con un sacco della spazzatura e poi chiudere il coperchio.

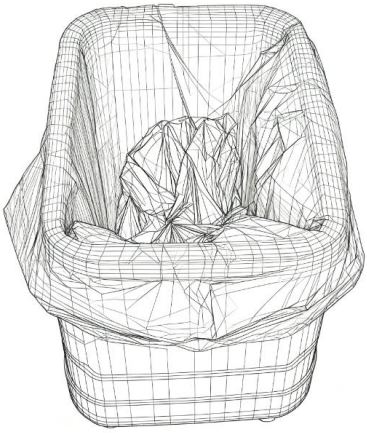

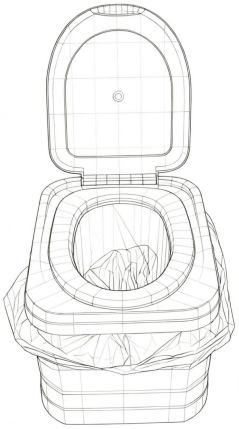

Precauzioni per la piegatura :

Per prima cosa, rimuovi la copertura. Quando pieghi i pannelli laterali, procedi in sequenza. Rimuovi le clip ai quattro angoli e completa la piegatura da destra a sinistra, poi in avanti e infine indietro.

Si può anche valutare l'altezza dell'albero rotante. Piegare prima il pannello con l'albero rotante inferiore.

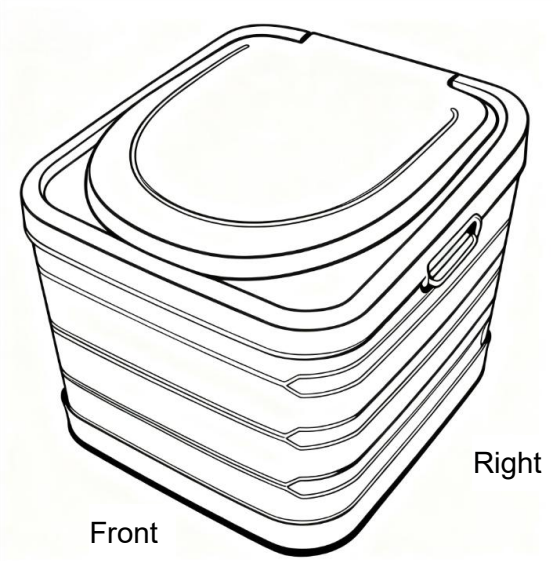

Produttore: Shanghaimuxinmuyeyouxiangongsi

Indirizzo: Shuangchenglu 803nong11hao1602A-1609shi, baoshanqu, shanghai 200000 CN.

Importato in AUS: SIHAO PTY LTD. 1 ROKEVA STREETEASTWOOD NSW 2122 Australia

Importato negli USA: Sanven Technology Ltd. Suite 250, 9166 Anaheim Place, Rancho Cucamonga, CA 91730

UK	REP

YH CONSULTING LIMITED.
C/O YH Consulting Limited Office 147,
Centurion House, London Road,
Staines-upon-Thames, Surrey, TW18 4AX

EC	REP

E-CrossStu GmbH
Mainzer Landstr.69,
60329 Frankfurt am Main.



VEVOR

Upgrade · The Home Creator Way

Bärbar toalett

Modell: KZ-702

VEVOR
Upgrade·The Home Creator Way

Portable Toilet

MODELL: KZ-702



< Bilden är endast för referens >

Detta är originalinstruktionerna, vänligen läs alla instruktioner noggrant innan du använder produkten. VEVOR förbehåller sig en tydlig tolkning av vår användarmanual. Produktens utseende ska vara beroende av den produkt du mottagit. Vi ber om ursäkt för att vi inte kommer att informera dig igen om det finns några teknik- eller programuppdateringar för vår produkt.

VIKTIGA SÄKERHETSÅTGÄRDER



VARNING: Läs och förstå hela denna manual innan du använder eller utför service på denna produkt. Underlåtenhet att följa dessa varningar och instruktioner kan orsaka personskador eller skador på värdefull egendom.

- Undvik att barn använder produkten ensamma och produkten är inte en leksak. Låt inte barn leka med den . Förvaras utom räckhåll för barn i händelse av kvävning .
- Håll borta från vassa spetsar, knivar och andra föremål .
- Förvaras åtskilt från öppen låga. Produkten antänds och brinner om den kommer i kontakt med öppen låga.
- **Installationsförsiktighetsåtgärder .**

1. Installation endast enligt dessa instruktioner. Felaktig montering kan skapa risker.
2. Håll installationsområdet rent och väl upplyst.
3. Håll åskådare borta från området under monteringen.
4 . Installera inte när du är trött eller påverkad av alkohol, droger eller mediciner.
5 . Produktegenskaperna gäller endast korrekt och fullständigt installerade produkter .
6. För ytterligare information om delarna som listas på följande sidor, se monteringsschemat i denna manual. Packa upp och separera alla delar på en ren arbetsyta. Förvara små reservdelar utom räckhåll för barn.

SPARA DESSA INSTRUKTIONER

SPECIFIKATION

Modell	KZ-702
Material	PP
Toalett H åtta	16,7 tum/425 mm
Maxbelastning	150 kg
Färg	Svart och grå
Kompatibel med sopsäckstorlekar	≥ 55*55 cm

PAKETLISTA



Inga.	Namn	ANTAL
1	Hopfällbar toalett	1
2	Necessär	1
3	Rullar Skräp Väskor	1

4	Manuell	1

Metoder för att installera bärbara toaletter

STEG 1: Ta bort locket på toaletten.

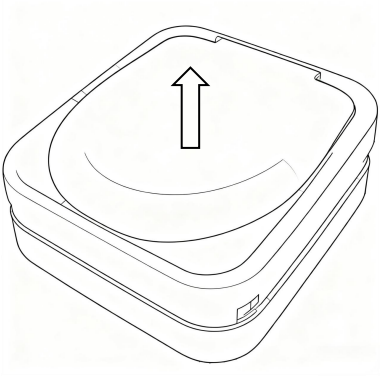

STEG 2: Vik ut panelerna i tur och ordning, öppna de två sidopanelerna och se till att de är i linje med korten på sidorna. Lås, för att låsa panelen med låset på hörnet.

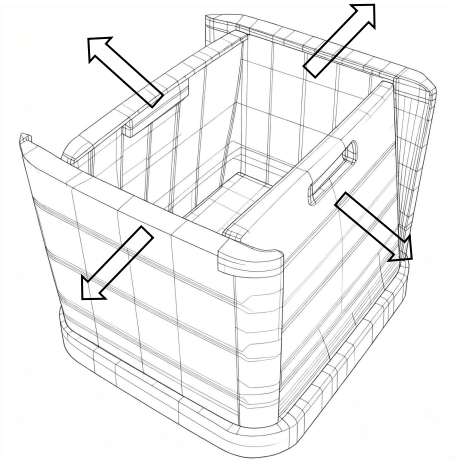

The lock

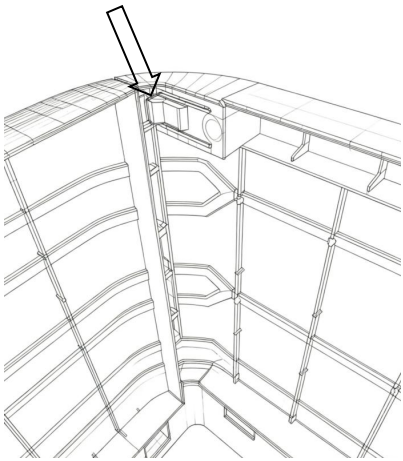

STEG 3: När du använder toaletten, täck den med en sopsäck och stäng sedan locket.

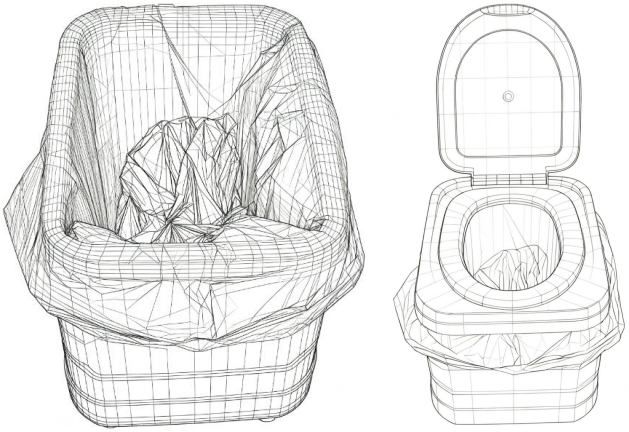

Försiktighetsåtgärder vid fällning :

Ta först bort locket. När du viker sidopanelerna ska det göras i rätt ordning. Ta bort klämmorna i de fyra hörnen och avsluta vikningen från höger till vänster, sedan framåt och slutligen bakåt.

Det kan också bedömas utifrån höjden på den roterande axeln. Vik först panelen med den nedre roterande axeln.

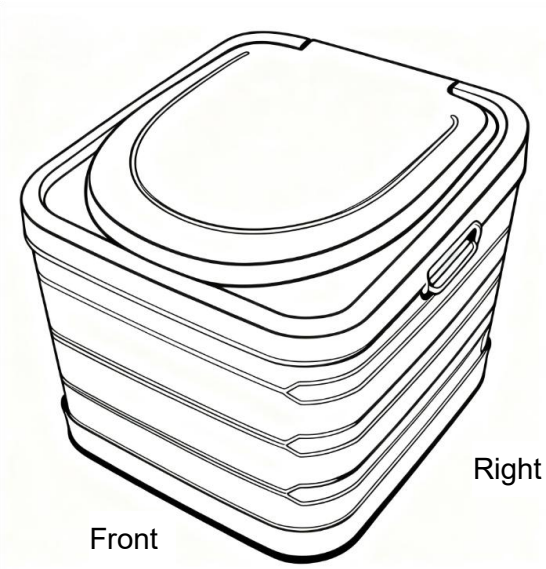

Tillverkare: Shanghaimuxinmuyeyouxiangongsi
Adress: Shuangchenglu 803nong11hao1602A-1609shi, baoshanqu, shanghai 200000 CN.
Importerad till Australien: SIHAO PTY LTD. 1 ROKEVA STREETEASTWOOD NSW 2122 Australien
Importerad till USA: Sanven Technology Ltd. Suite 250, 9166 Anaheim Place, Rancho Cucamonga, CA 91730

UK	REP

YH CONSULTING LIMITED.
C/O YH Consulting Limited Office 147,
Centurion House, London Road,
Staines-upon-Thames, Surrey, TW18 4AX

EC	REP

E-CrossStu GmbH
Mainzer Landstr.69,
60329 Frankfurt am Main.

