VEVOR

Affordable. Reliable. Home Improvement.

BED HANDLE

MODEL:LQX-110051

VEVOR Support Center

VEVOR

Affordable. Reliable. Home Improvement.

BED HANDLE

This is the original instruction, please read all manual instructions carefully before operating. VEVOR reserves a clear interpretation of our user manual. The appearance of the product shall be subject to the product you received. Please forgive us that we won't inform you again if there are any technology or software updates on our product.

	Warning-To reduce the risk of injury, user must read instructions manual carefully.

SAFETY INSTRUCTIONS

WARNING:

Read this material before using this product. Failure to do so can result in serious injury.

Use precautions

TO PREVENT SERIOUS INJURY AND DEATH FROM TIPPING:

1. DO NOT SIT OR STAND ON THIS ITEM.
2. This product is not a toy. Do not allow children to play with or near this item.

Please keep small spare parts out of children's reach.

3. Use as intended only.
4. Inspect before every use; do not use if parts are loose or damaged.
5. Keep away from sharp points,blades and other items,so as not to scratch the product.

Technical Parameters

Model	maximum load capacity
LQX-110051	300lb
FDA Registration No.: 3016734231	

Instructions for Use

APPLICATION OF BED SAFETY RAIL

This Bed Safety Rail is an assistive balance device. It is designed to assist people who are mobile, but require some assistance to get in and get out of bed, or reposition in bed safely. The bed rail is NOT intended for people with very poor mobility, or who are permanently bedridden. It is NOT designed to prevent people from falling out of bed.

⚠CAUTIONS and WARNINGS

1. Please make sure that you read and follow these instructionscarefully. Failure to comply may result in injury.
2. Ensure all parts are assembled securely and all spring buttonsare properly engaged in position prior to use.
3. The area between an assistive bed rail and mattress creates a potential for serious, life-threatening entrapment. It is possible fora person's head, neck, arm (s), leg (s) or body to become wedged between the side of the mattress and any of the bed rail.
4. The mattress must be tight against the assistive handrail, with no gaps at all times. This should be checked frequently-at least daily.
5. The mattress must be tight against the assistive handrail, with no gaps at all times. This should be checked frequently-at least daily.
6. NEVER use unless the product is tight against the mattress without gaps, and at least 12.5 in. from headboard and foot board.
7. NEVER use with children.
8. NEVER use on toddler, bunk, water, or inflatable beds, beds with soft compressible pads, articulated beds, or on beds with a mattress height taller than 13in (33cm)or shorter than 7 in (17.8cm).ONLY use with twins, queen and king size beds.
9. Theproduct is an auxiliary product.Patients without autonomous ability must be under supervision.

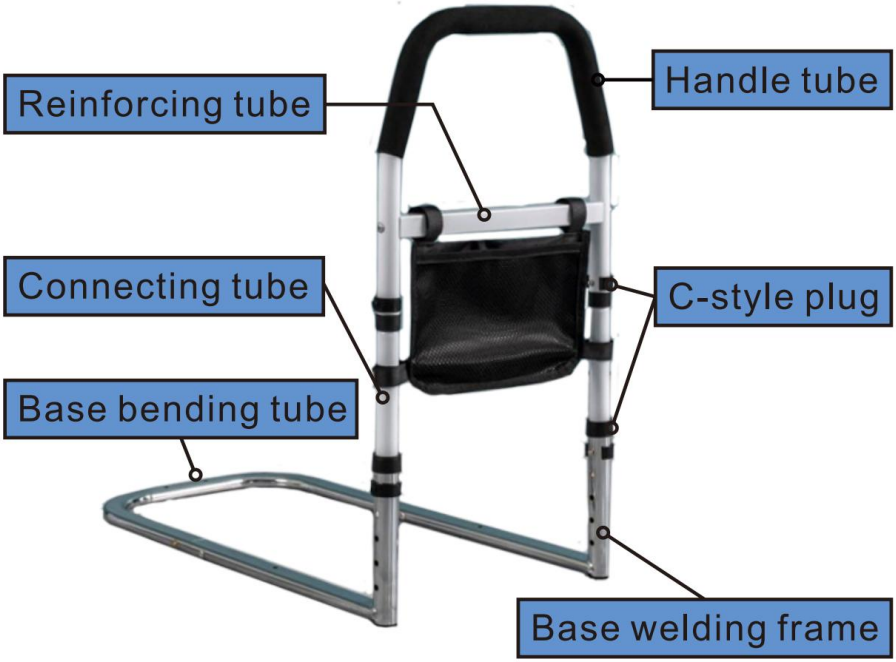

Instruction

1.Open the package and check whether all the parts are included,as below shows:

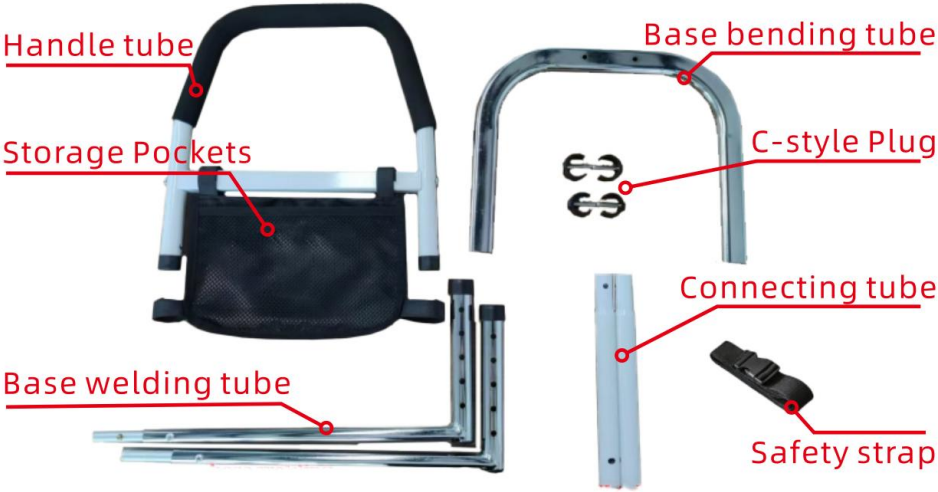

2. Take out the Base welding frame,insert the base bending tube into the Base welding frame,and than insert the handle tube and connecting tube into the Base welding frame,align the two tubes to the holes,and then insert the C-style plug.As shown in below picture:

Rail height adjustment

Remove the c-style plug and adjust the Handle tube to the desired height.As shown in below picture

Option -Secure the Safety Strap to the Bed Frame (it's non-mandatory)

Take the mattress off the bed. Place the assembled bed safety rail at a desired location on your bed. Loop the strap around the bed rail base in the position shown in step ①. Feed the strap over the top of the bed and back underneath the base. Buckle up the two strap buckles together as step ②. Pull down on the loose end of the strap to tighten.Note: To avoid tripping hazards, make sure you tuck away any loose strap ends.

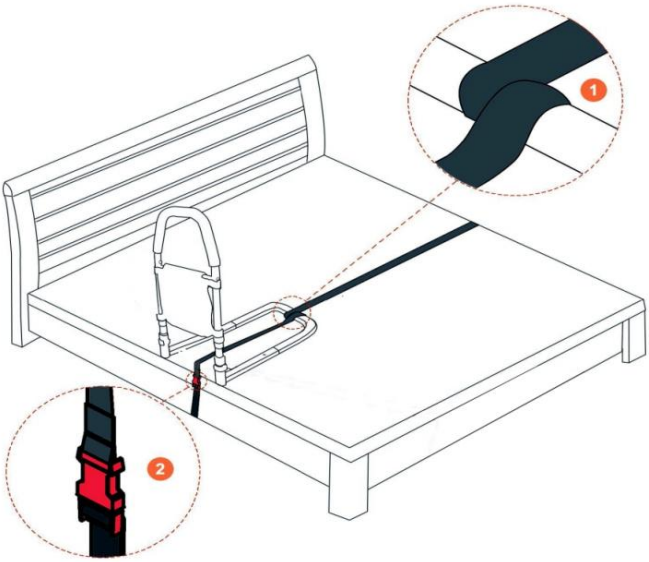

Option -Fix the Bed Rail on Bed Frame (it’s non-mandatory)

The Bed Safety Rail could be fixed on base of the bed with screws provided and provide increased stability for users, but it is not necessary to do.

CLEANING THE BED SAFETY RAIL

Note: Please check the suitability of the cleaning products before use. Do not use abrasive cleaners or cloths as these could permanently damage the surface and invalidate any

warranty.
1. Clean regularly using soapy water or warm water. Then wipe it with dry towel.
2. Allow product to fully dry prior to use/storage.

Non-Compatible BedTypes:

Our After-Sales Service:
1. If you discover any product damage or missing parts, please contact our customer service team for assistance.
2. Our dedicated customer service team is available to address any questions or concerns you may have regarding the product.
3. We strive to provide prompt and efficient support to ensure the satisfaction of our customers.
4. For any inquiries, warranty claims or assistance, please contact our customer service.

Usage Guidelines for Bed Rail:
1. Ensure that the bed rail is properly installed and securely attached to the bed frame before use.
2. When adjusting the height or position of the bed rail, make sure it is securely locked in place before use.
3. Do not allow children to play or hang on the bed rail. It is intended for adult use only.
4. Use caution when getting in or out of bed, ensuring that the bed rail is properly positioned to provide support.

Manufacturer: MOBILITY SOURCE MEDICAL TECHNOLOGY CO., LTD.
Address: 160 HEHENG ROAD, YANGHE TOWN, GAOMING DISTRICT, Foshan, Guangdong, 528513, CHINA.
Imported to AUS: SIHAO PTY LTD. 1 ROKEVA STREETEASTWOOD NSW 2122 Australia
Imported to USA: Sanven Technology Ltd. Suite 250, 9166 Anaheim Place, Rancho Cucamonga, CA 91730

UK REP	YH CONSULTING LIMITED. C/O YH Consulting Limited Office 147, Centurion House, London Road, Staines-upon-Thames, Surrey, TW18 4AX
EC REP	E-CrossStu GmbH Mainzer Landstr.69, 60329 Frankfurt am Main.

VEVOR

Affordable. Reliable. Home Improvement.

UCHWYT ŁÓŻKA

MODEL: LQX-110051

Centrum wsparcia VEVOR

VEVOR

Affordable. Reliable. Home Improvement.

BED HANDLE

To jest oryginalna instrukcja obsługi. Przed użyciem prosimy o dokładne zapoznanie się z treścią instrukcji. Firma VEVOR zastrzega sobie prawo do jednoznacznej interpretacji niniejszej instrukcji obsługi. Wygląd produktu zależy od stanu, w jakim go otrzymali Państwo. Prosimy o wyrozumiałość, ale nie będziemy Państwa ponownie informować o aktualizacjach technologicznych lub oprogramowania naszego produktu.

	Ostrzeżenie: Aby zminimalizować ryzyko obrażeń, użytkownik powinien uważnie przeczytać instrukcję obsługi.

INSTRUKCJE BEZPIECZEŃSTWA

OSTRZEŻENIE :

Przeczytaj ten materiał przed użyciem tego produktu. Nieprzestrzeganie tego może spowodować poważne
obrażenia.

Zachowaj środki ostrożności

ABY ZAPOBIEC POWAŻNYM OBRAŻENIOM I ŚMIERCI SPOWODOWANEJ PRZEWRÓCENIEM:

6. NIE WOLNO SIEDZIEĆ ANI STAWAĆ NA TYM PRZEDMIOCIE.

7. Ten produkt nie jest zabawką. Nie pozwalaj dzieciom bawić się nim ani przebywać w jego pobliżu.

Małe części zamienne należy przechowywać poza zasięgiem dzieci.

8. Stosować wyłącznie zgodnie z przeznaczeniem.

9. Przed każdym użyciem należy przeprowadzić kontrolę. Nie używać produktu, jeśli części są luźne lub uszkodzone.

10. Trzymaj z dala od ostrych punktów, ostrzy i innych przedmiotów, aby nie porysować produktu.

Technical Parameters

Model	maksymalna ładowność

LQX-110051	300 funtów
Numer rejestracyjny FDA: 3016734231	

Instrukcja użytkowania

ZASTOSOWANIE BARIERKI BEZPIECZEŃSTWA ŁÓŻKA

Ta barierka zabezpieczająca łóżko to urządzenie wspomagające równowagę. Została zaprojektowana, aby
pomagać osobom, które są mobilne, ale potrzebują pomocy, aby dostać się do środka
i wstać z łóżka lub bezpiecznie zmienić pozycję w łóżku. Barierka łóżka NIE JEST
przeznaczony dla osób o bardzo ograniczonej sprawności ruchowej lub osób na stałe
przykuty do łóżka. Produkt NIE jest przeznaczony do zapobiegania wypadaniu z łóżka.

⚠ OSTRZEŻENIA I UWAGI

10.Prosimy o dokładne przeczytanie i przestrzeganie niniejszej instrukcji. Nieprzestrzeganie jej może spowodować obrażenia.

11. Przed użyciem należy sprawdzić, czy wszystkie części są solidnie zmontowane i czy wszystkie przyciski sprężynowe są prawidłowo zatrzaśnięte.

12.Obszar pomiędzy barierką łóżka a materacem tworzy ryzyko poważnego, zagrażającego życiu uwięzienia. Możliwe jest zaklinowanie głowy, szyi, ramienia (ramion), nogi (nóg) lub ciała osoby. pomiędzy bokiem materaca i dowolną częścią barierki łóżka.

13.Materac musi ściśle przylegać do poręczy pomocniczej, bez szczeliny

przez cały czas. Należy to często sprawdzać – co najmniej raz dziennie.

14.Materac musi ściśle przylegać do poręczy pomocniczej, bez szczeliny

przez cały czas. Należy to często sprawdzać – co najmniej raz dziennie.

15.NIGDY nie używaj, jeśli produkt nie przylega ściśle do materaca. bez szczelin i co najmniej 12,5 cala od wezgłowia i podnóżka tablica.
16.NIGDY nie stosować w obecności dzieci.
17.NIGDY nie używać na łóżkach dla małych dzieci, łóżkach piętrowych, łóżkach wodnych lub łóżkach dmuchanych, łóżkach z miękki, kompresowalny podkładki, łóżka przegubowe lub na łóżkach z materacem wysokość większa niż 13 cali (33 cm) lub mniejsza niż 7 cali (17,8 cm). Stosować TYLKO z łóżkami pojedynczymi, łóżkami typu queen size i łóżkami typu king size.
18.Produkt jest produktem pomocniczym. Pacjenci niezdolni do samodzielnego poruszania się.
musi być pod nadzorem.

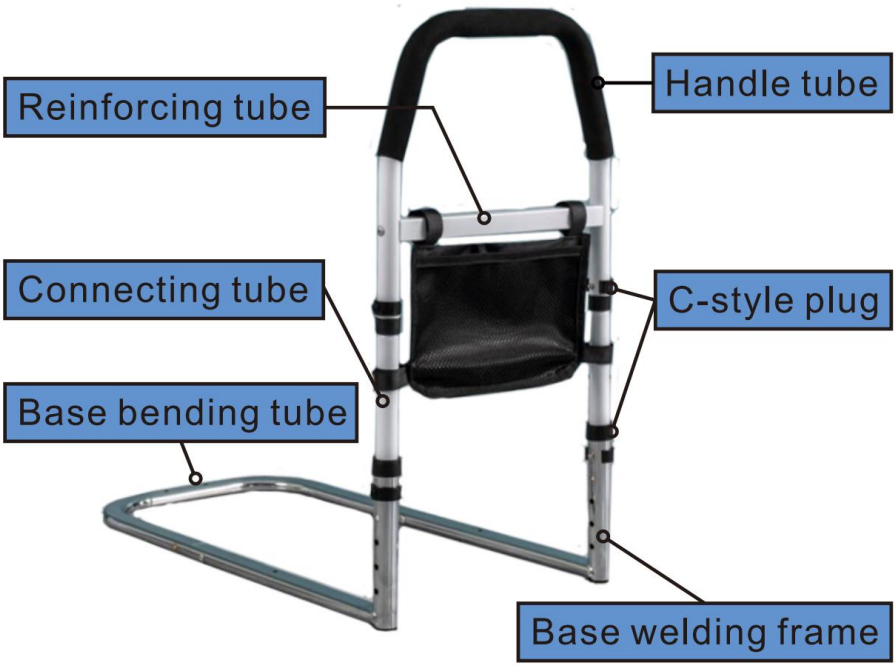

Instrukcja

1.Otwórz pakiet i sprawdź czy wszystkie części są w tym, jak pokazano poniżej:

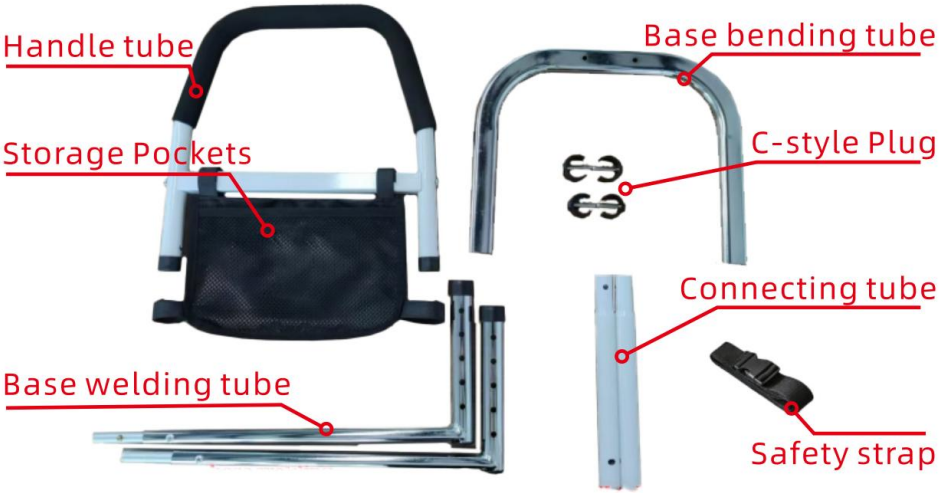

3. Wyjąć Podstawowa rama spawana, włóż podstawę pochylenie się rura do ramy spawanej podstawy, a następnie włóż rurka uchwytu i rurka łącząca do podstawy spawalniczy ramę, wyrównaj dwie rurki z otworami, a następnie wstawić wtyczka typu C. Jak pokazano na poniższym rysunku:

Kolej regulacja wysokości

Wyjmij zatyczkę typu C i dopasuj rurkę uchwytu do pożądana wysokość. Jak pokazano na poniższym obrazku

Opcja - Zabezpiecz pas bezpieczeństwa ramą łóżka (nie jest to obowiązkowe)

Zdejmij materac z łóżka. Umieść zmontowaną barierkę zabezpieczającą łóżko w odpowiednim miejscu. w wybranym miejscu na łóżku. Owiń pasek wokół podstawy barierki łóżka. w pozycji pokazanej w kroku 1. Przełóż pasek przez górną część łóżka. i z powrotem pod podstawę. Zapnij dwie klamry paska razem, jak w kroku 2. Pociągnij luźny koniec paska, aby go zacisnąć. Uwaga: Aby uniknąć ryzyka potknięcia, upewnij się, że schowałeś luźny koniec paska. końcówki pasków.

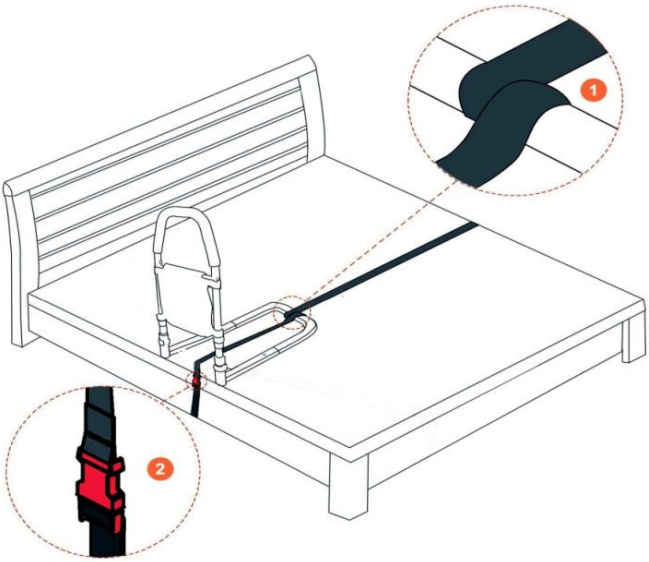

Opcja - Zamocuj barierkę łóżka na ramie łóżka (nie jest to obowiązkowe)

Barierkę zabezpieczającą łóżko można zamocować na podstawie łóżka za pomocą
dołączone śruby zapewniają użytkownikom zwiększoną stabilność, ale nie jest to konieczne.

CZYSZCZENIE PORĘCZY BEZPIECZEŃSTWA ŁÓŻKA

Uwaga: Proszę sprawdzić przydatność środków czyszczących przed użyciem. Nie używaj szorstkich środków czyszczących ani ściereczek, ponieważ
może trwale uszkodzić powierzchnię i unieważnić wszelkie gwarancja.

1. Regularnie czyść wodą z mydłem lub ciepłą wodą. Następnie wytrzyj suchym ręcznikiem.
2. Przed użyciem/przechowywaniem należy pozostawić produkt do całkowitego wyschnięcia.

Niekompatybilne typy łóżek:

Nasz serwis posprzedażowy:

1. Jeśli zauważysz jakiekolwiek uszkodzenie produktu lub brak części, skontaktuj się z naszym działem obsługi klienta, aby uzyskać pomoc.

2. Nasz oddany zespół obsługi klienta jest do Państwa dyspozycji i chętnie odpowie na wszelkie pytania lub wątpliwości dotyczące produktu.

3. Dokładamy wszelkich starań, aby zapewnić szybką i skuteczną obsługę, aby zagwarantować satysfakcję naszych klientów.

4. W przypadku pytań, reklamacji lub chęci uzyskania pomocy, prosimy o kontakt z naszym działem obsługi klienta.

Wskazówki dotyczące użytkowania barierek łóżkowych:

1. Przed użyciem należy upewnić się, że barierka łóżka jest prawidłowo zamontowana i solidnie przymocowana do ramy łóżka.
2. Przed użyciem należy sprawdzić, czy barierka łóżka jest bezpiecznie zablokowana, a jej wysokość lub położenie są regulowane.
3. Nie pozwalaj dzieciom bawić się ani wieszać na barierce łóżka. Produkt jest przeznaczony wyłącznie do użytku dorosłych.
4. Zachowaj ostrożność przy wchodzeniu i wychodzeniu z łóżka, upewniając się, że barierka łóżka jest prawidłowo ustawiona, zapewniając wsparcie.

Producent: MOBILITY SOURCE MEDICAL TECHNOLOGY CO., LTD. **Adres:** 160 HEHENG ROAD, YANGHE TOWN, GAOMING DISTRICT, Foshan, Guangdong, 528513, CHINY.

Importowane do Australii: SIHAO PTY LTD. 1 ROKEVA STREETEASTWOOD NSW 2122 Australia

Importowane do USA: Sanven Technology Ltd. Suite 250, 9166 Anaheim Place, Rancho Cucamonga, CA 91730

UK	**REP**

YH CONSULTING LIMITED. C/O YH Consulting Limited Office 147, Centurion House, London Road, Staines-upon-Thames, Surrey, TW18 4AX

EC	**REP**

E-CrossStu GmbH
Mainzer Landstr.69,
60329 Frankfurt am Main.

VEVOR

Affordable. Reliable. Home Improvement.

BETTGRIFF

MODELL: LQX-110051

VEVOR-Supportcenter

VEVOR

Affordable. Reliable. Home Improvement.

BED HANDLE

Dies ist die Originalanleitung. Bitte lesen Sie alle Anweisungen sorgfältig durch, bevor Sie das Gerät in Betrieb nehmen. VEVOR behält sich eine klare Auslegung unserer Bedienungsanleitung vor. Das Aussehen des Produkts hängt vom gelieferten Produkt ab. Bitte haben Sie Verständnis dafür, dass wir Sie nicht erneut über Technologie- oder Software-Updates informieren.

	Warnung: Um das Verletzungsrisiko zu verringern, muss der Benutzer die Bedienungsanleitung sorgfältig lesen.

SICHERHEITSHINWEISE

WARNUNG :

Lesen Sie dieses Material, bevor Sie dieses Produkt verwenden. Die Nichtbeachtung kann zu schweren
Verletzung.

Vorsichtsmaßnahmen treffen

UM SCHWERE VERLETZUNGEN UND TOD DURCH UMKIPPEN ZU VERMEIDEN:

11. SITZEN ODER STEHEN SIE NICHT AUF DIESEM ARTIKEL.

12. Dieses Produkt ist kein Spielzeug. Erlauben Sie Kindern nicht, mit diesem Artikel oder in dessen Nähe zu spielen.

Bitte bewahren Sie kleine Ersatzteile außerhalb der Reichweite von Kindern auf.

13. Nur bestimmungsgemäß verwenden.

14. Vor jedem Gebrauch prüfen; nicht verwenden, wenn Teile lose oder beschädigt sind.

15. Halten Sie scharfe Spitzen, Klingen und andere Gegenstände fern, um das Produkt nicht zu zerkratzen.

Technical Parameters

Modell	maximale Tragfähigkeit

LQX-110051	3 00 Pfund
FDA-Registrierungsnummer: 3016734231	

Gebrauchsanweisung

ANWENDUNG DES BETTSICHEREGELS

Dieses Bett-Sicherheitsgeländer ist ein unterstützendes Gleichgewichtsgerät. Es ist dazu bestimmt,
unterstützen Menschen, die mobil sind, aber beim Einsteigen etwas Hilfe benötigen
und sicher aus dem Bett aufstehen oder sich im Bett neu positionieren. Das Bettgitter ist NICHT
für Menschen mit sehr eingeschränkter Mobilität oder die dauerhaft bettlägerig. Es ist NICHT dafür ausgelegt, Menschen vor dem Herausfallen aus dem Bett zu schützen.

⚠ VORSICHTSMASSNAHMEN und WARNHINWEISE

19.Bitte lesen und befolgen Sie diese Anweisungen sorgfältig. Bei Nichtbeachtung besteht Verletzungsgefahr.

20.Stellen Sie vor der Verwendung sicher, dass alle Teile sicher zusammengebaut sind und alle Federknöpfe richtig eingerastet sind.

21.Der Bereich zwischen einem unterstützenden Bettgitter und einer Matratze bildet eine Gefahr einer schweren, lebensbedrohlichen Einklemmung. Es besteht die Möglichkeit, dass sich Kopf, Hals, Arm(e), Bein(e) oder Körper einer Person verkeilen zwischen der Seite der Matratze und einem der Bettgitter.

22.Die Matratze muss fest am Handlauf anliegen, ohne Lücken zu jeder Zeit. Dies sollte regelmäßig überprüft werden – mindestens täglich.

23.Die Matratze muss fest am Handlauf anliegen, ohne Lücken zu jeder

Zeit. Dies sollte regelmäßig überprüft werden – mindestens täglich.

24.NIEMALS verwenden, wenn das Produkt nicht fest an der Matratze anliegt. ohne Lücken und mindestens 31,8 cm vom Kopf- und Fußteil entfernt Planke.
25.NIEMALS bei Kindern anwenden.
26.NIEMALS auf Kleinkind-, Etagen-, Wasser- oder aufblasbaren Betten, Betten mit weich komprimierbar Auflagen, Gelenkbetten oder auf Betten mit Matratze Höhe größer als 13 Zoll (33 cm) oder kleiner als 7 Zoll (17,8 cm). NUR mit Einzel-, Queensize- und Kingsize-Betten verwenden.
27.Das Produkt ist ein Hilfsprodukt. Patienten ohne autonome Fähigkeit müssen unter Aufsicht stehen.

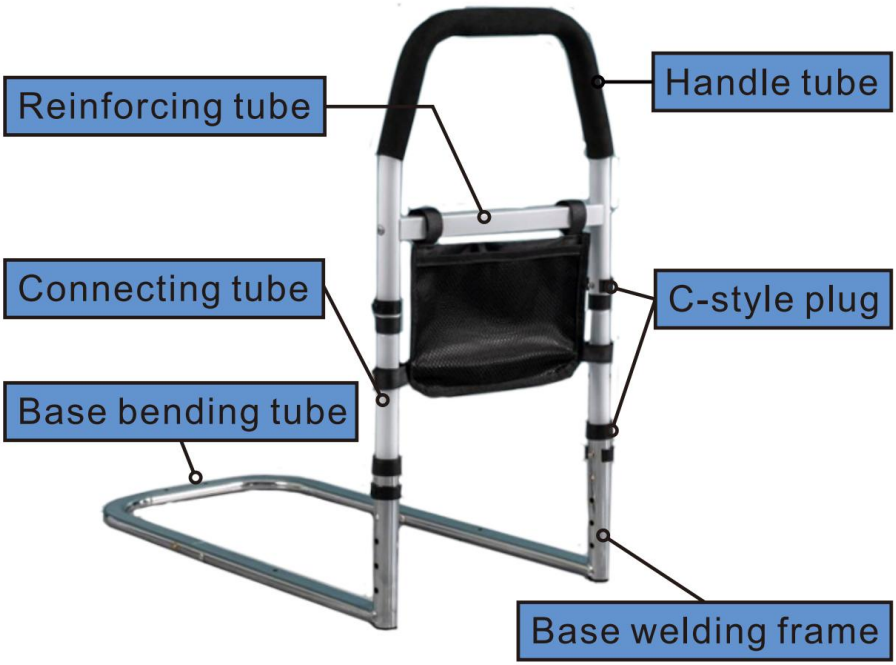

Anweisung
1.Öffnen das Paket und überprüfen ob alle die Teile sind enthalten, wie unten gezeigt:

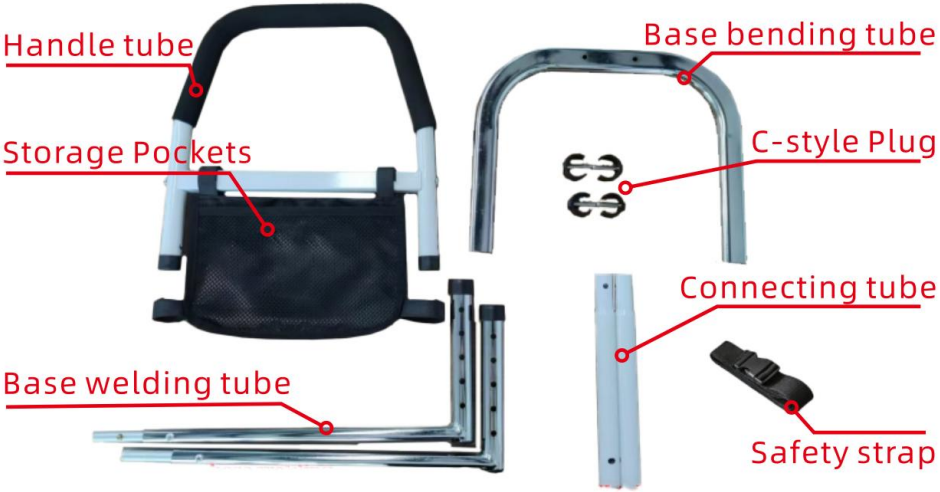

4. Mitnahme den Basisschweißrahmen, legen Sie die Basis Biegen Rohr in den Basisschweißrahmen und dann einsetzen das Griffrohr und das Verbindungsrohr in die Basis Schweißen Rahmen, richten Sie die beiden Rohre an den Löchern aus und einfügen der C -Stecker. Wie im Bild unten gezeigt:

Schiene Höhenverstellung

Entfernen Sie den C-förmigen Stecker und passen Sie das Griffrohr an die gewünschte Höhe. Wie im Bild unten gezeigt

Option – Befestigen Sie den Sicherheitsgurt am Bettrahmen (nicht zwingend erforderlich)

Nehmen Sie die Matratze vom Bett. Stellen Sie das montierte Bettgitter an gewünschte Stelle an Ihrem Bett. Schlingen Sie den Gurt um die Bettgitterbasis in der in Schritt ① gezeigten Position. Führen Sie den Gurt über die Oberseite des Bettes und wieder unter die Basis. Schnallen Sie die beiden Gurtschnallen zusammen wie in Schritt 2. Ziehen Sie das lose Ende des Riemens nach unten, um ihn festzuziehen. Hinweis: Um Stolperfallen zu vermeiden, verstauen Sie alle losen Riemenenden.

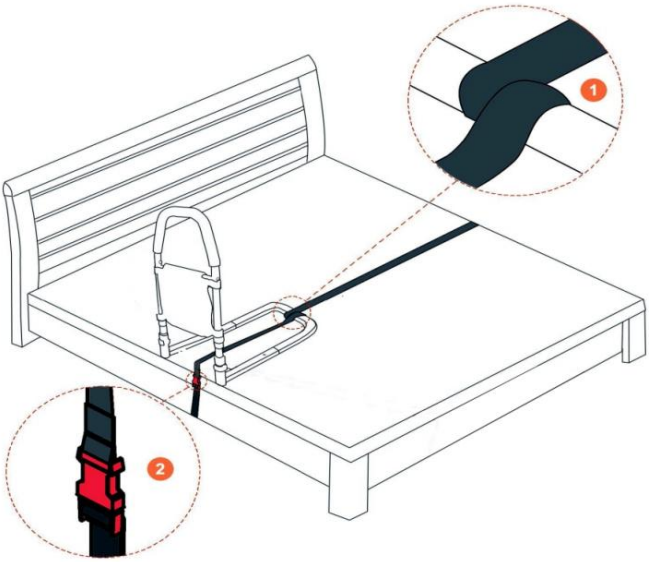

Option – Befestigen Sie das Bettgitter am Bettrahmen (nicht zwingend erforderlich)

Das Bett-Sicherheitsgeländer kann an der Basis des Bettes befestigt werden mit
Schrauben im Lieferumfang enthalten und bieten erhöhte Stabilität für Benutzer,
aber das ist nicht notwendig.

REINIGUNG DES BETTSICHEREGELS

Hinweis: Bitte prüfen Sie die Eignung der Reinigungsmittel
vor Gebrauch. Verwenden Sie keine Scheuermittel oder Tücher, da diese
kann die Oberfläche dauerhaft beschädigen und jegliche Garantie.

1. Regelmäßig mit Seifenlauge oder warmem Wasser reinigen. Dann
wischen Sie es mit einem trockenen Handtuch ab.
2. Lassen Sie das Produkt vor der Verwendung/Lagerung vollständig trocknen.

Nicht kompatible Betttypen:

Unser After-Sales-Service:

1. Wenn Sie Produktschäden oder fehlende Teile feststellen, wenden Sie sich bitte an unseren Kundendienst, um Hilfe zu erhalten.
2. Unser engagiertes Kundenserviceteam steht Ihnen für alle Fragen und Anliegen zum Produkt zur Verfügung.
3. Wir sind bestrebt, schnellen und effizienten Support zu bieten, um die Zufriedenheit unserer Kunden sicherzustellen.
4. Bei Fragen, Garantieansprüchen oder Hilfe wenden Sie sich bitte an unseren Kundenservice.

Nutzungsrichtlinien für Bettgitter:

1. Stellen Sie vor der Verwendung sicher, dass das Bettgitter ordnungsgemäß installiert und sicher am Bettrahmen befestigt ist.
2. Achten Sie beim Einstellen der Höhe oder Position des Bettgitters darauf, dass es vor der Verwendung sicher eingerastet ist.
3. Erlauben Sie Kindern nicht, am Bettgitter zu spielen oder daran zu hängen. Es ist nur für die Verwendung durch Erwachsene bestimmt.
4. Seien Sie beim Ein- und Aussteigen aus dem Bett vorsichtig und achten Sie darauf, dass das Bettgitter richtig positioniert ist, um Halt zu bieten.

Hersteller: MOBILITY SOURCE MEDICAL TECHNOLOGY CO., LTD. **Adresse:** 160 HEHENG ROAD, YANGHE TOWN, GAOMING DISTRICT, Foshan, Guangdong, 528513, CHINA.
Importiert nach AUS: SIHAO PTY LTD. 1 ROKEVA STREETEASTWOOD NSW

2122 Australien

Importiert in die USA: Sanven Technology Ltd. Suite 250, 9166 Anaheim Place, Rancho Cucamonga, CA 91730

UK	**REP**

YH CONSULTING LIMITED. C/O YH Consulting Limited Office 147, Centurion House, London Road, Staines-upon-Thames, Surrey, TW18 4AX

EC	**REP**

E-CrossStu GmbH
Mainzer Landstr.69,
60329 Frankfurt am Main.

VEVOR

Affordable. Reliable. Home Improvement.

POIGNÉE DE LIT

MODÈLE : LQX-110051

Centre d'assistance VEVOR

VEVOR

Affordable. Reliable. Home Improvement.

BED HANDLE

Ceci est le mode d'emploi d'origine. Veuillez lire attentivement l'intégralité du manuel avant utilisation. VEVOR se réserve le droit d'interpréter clairement ce manuel d'utilisation. L'apparence du produit dépend du produit que vous avez reçu. Veuillez nous excuser pour les éventuelles mises à jour technologiques ou logicielles.

	Avertissement - Pour réduire le risque de blessure, l'utilisateur doit lire attentivement le manuel d'instructions.

CONSIGNES DE SÉCURITÉ

AVERTISSEMENT :

Veuillez lire cette notice avant d'utiliser ce produit. Le non-respect de cette consigne peut entraîner de graves conséquences.
blessure.

Précautions d'emploi

POUR ÉVITER LES BLESSURES GRAVES ET LA MORT DUE AU BASCULEMENT :

16. NE PAS S'ASSEOIR NI SE TENIR DEBOUT SUR CET ARTICLE.

17. Ce produit n'est pas un jouet. Ne laissez pas les enfants jouer avec ou à proximité de cet article.

Veuillez garder les petites pièces de rechange hors de portée des enfants.

18. Utiliser uniquement comme prévu.

19. Inspectez avant chaque utilisation ; ne pas utiliser si des pièces sont desserrées ou endommagées.

20. Tenir à l'écart des objets pointus, des lames et autres objets, afin de ne pas rayer le produit.

Technical Parameters

Modèle	capacité de charge maximale
LQX-110051	3 00 lb

Mode d'emploi

APPLICATION DE LA BARRIÈRE DE SÉCURITÉ DE LIT

Cette barrière de sécurité pour lit est un dispositif d'aide à l'équilibre. Elle est conçue pour
aider les personnes mobiles, mais qui ont besoin d'aide pour entrer et sortir du lit, ou se repositionner dans le lit en toute sécurité. La barrière de lit n'est PAS
destiné aux personnes à mobilité très réduite ou qui sont en permanence
alité. Il n'est PAS conçu pour empêcher les personnes de tomber du lit.

⚠ PRÉCAUTIONS ET AVERTISSEMENTS

28.Veuillez lire et suivre attentivement ces instructions. Le non-respect de ces instructions peut entraîner des blessures.
29.Assurez-vous que toutes les pièces sont assemblées solidement et que tous les boutons à ressort sont correctement engagés en position avant utilisation.
30.La zone entre une barrière de lit d'assistance et un matelas crée une Risque de coincement grave, voire mortel. Il est possible que la tête, le cou, les bras, les jambes ou le corps d'une personne soient coincés. entre le côté du matelas et l'une des barrières du lit.
31.Le matelas doit être bien serré contre la rampe d'assistance, sans Des lacunes doivent être observées en permanence. Ceci doit être vérifié fréquemment, au moins quotidiennement.
32.Le matelas doit être bien serré contre la rampe d'assistance, sans Des lacunes doivent être observées en permanence. Ceci doit être vérifié fréquemment, au moins quotidiennement.

33.NE JAMAIS utiliser à moins que le produit ne soit bien serré contre le matelas sans espace et à au moins 12,5 pouces de la tête de lit et du pied conseil.
34.NE JAMAIS utiliser avec des enfants.
35.NE JAMAIS utiliser sur des lits pour tout-petits, des lits superposés, des lits d'eau ou des lits gonflables, des lits avec souple et compressible coussinets, lits articulés ou sur des lits avec matelas hauteur supérieure à 13 pouces (33 cm) ou inférieure à 7 pouces (17,8 cm). À utiliser UNIQUEMENT avec des lits jumeaux, queen et king size.
36.Le produit est un produit auxiliaire. Patients sans capacité autonome doit être sous surveillance.

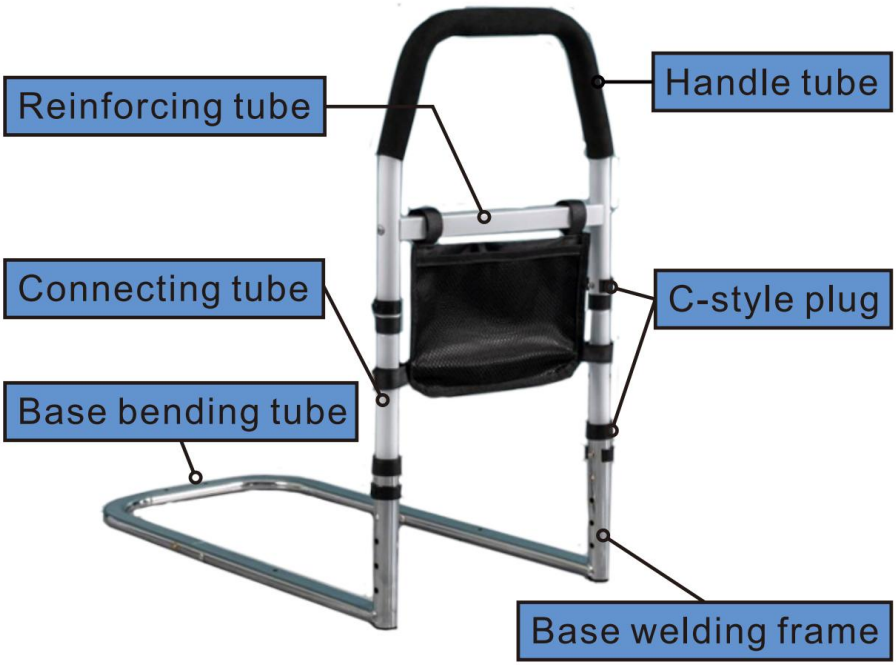

Instruction

1. Ouvrir le colis et le chèque si tous les pièces sont inclus, comme indiqué ci-dessous :

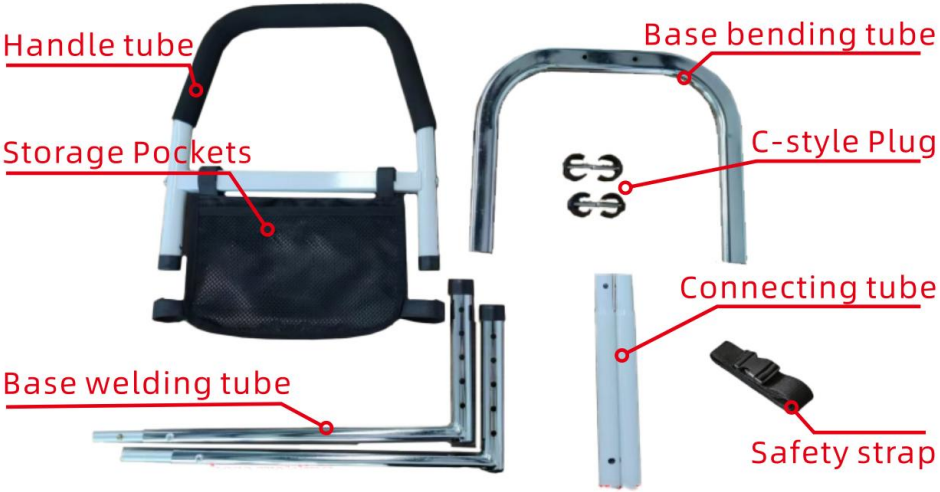

5. Sortir le cadre de soudage de base, insérez la base flexion tube dans le cadre de soudage de base, puis insérez le tube de poignée et le tube de connexion dans la base soudage cadre, alignez les deux tubes sur les trous, puis insérer la prise de style C. Comme indiqué dans l'image ci-dessous :

Rail réglage de la hauteur

Retirez le bouchon de style C et ajustez le tube de la poignée à la hauteur souhaitée. Comme indiqué dans l'image ci-dessous

Option - Fixez la sangle de sécurité au cadre du lit (ce n'est pas obligatoire)

Retirez le matelas du lit. Placez la barrière de sécurité assemblée à une distance Placez la sangle à l'endroit souhaité sur votre lit. Enroulez la sangle autour de la base du rail de lit. dans la position indiquée à l'étape 1. Passez la sangle par-dessus le lit et le dos sous la base. Attachez les deux boucles de sangle comme à l'étape 2. Tirez sur l'extrémité libre de la sangle pour serrer. Remarque : pour éviter tout risque de trébuchement, assurez-vous de ranger toute partie lâche extrémités de sangle.

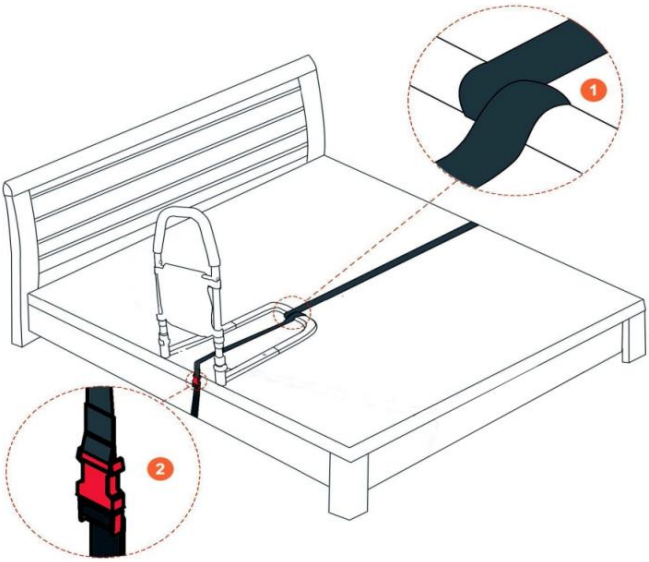

Option - Fixer la barrière de lit sur le cadre de lit (ce n'est pas obligatoire)

La barrière de sécurité du lit peut être fixée sur la base du lit avec vis fournies et offrent une stabilité accrue pour les utilisateurs, mais ce n'est pas nécessaire de le faire.

NETTOYAGE DE LA BARRIÈRE DE SÉCURITÉ DU LIT

Remarque : Veuillez vérifier la compatibilité des produits de nettoyage
avant utilisation. N'utilisez pas de nettoyants ou de chiffons abrasifs, car ils
pourrait endommager définitivement la surface et invalider toute garantie.

1. Nettoyez régulièrement à l'eau savonneuse ou à l'eau tiède. Puis essuyez-le avec une serviette sèche.
2. Laissez le produit sécher complètement avant utilisation/stockage.

Types de lits non compatibles :

Notre service après-vente :

1. Si vous découvrez des dommages sur le produit ou des pièces manquantes, veuillez contacter notre service client pour obtenir de l'aide.
2. Notre équipe de service client dédiée est disponible pour répondre à toutes vos questions ou préoccupations concernant le produit.
3. Nous nous efforçons de fournir un support rapide et efficace pour assurer la satisfaction de nos clients.
4. Pour toute demande de renseignements, réclamation de garantie ou assistance, veuillez contacter notre service client.

Consignes d'utilisation de la barrière de lit :

1. Assurez-vous que la barrière de lit est correctement installée et solidement fixée au cadre du lit avant utilisation.
2. Lors du réglage de la hauteur ou de la position de la barrière de lit, assurez-vous qu'elle est bien verrouillée en place avant utilisation.
3. Ne laissez pas les enfants jouer ou s'accrocher à la barrière de lit. Elle est réservée à l'usage des adultes.
4. Soyez prudent lorsque vous entrez ou sortez du lit, en vous assurant que la barrière du lit est correctement positionnée pour fournir un soutien.

Fabricant : MOBILITY SOURCE MEDICAL TECHNOLOGY CO., LTD. **Adresse :** 160 HEHENG ROAD, YANGHE TOWN, GAOMING DISTRICT, Foshan, Guangdong, 528513, CHINE.

Importé en Australie : SIHAO PTY LTD. 1 ROKEVA STREET, ASTWOOD NSW 2122, Australie

Importé aux États-Unis : Sanven Technology Ltd. Suite 250, 9166 Anaheim Place, Rancho Cucamonga, CA 91730

UK	REP

YH CONSULTING LIMITED. C/O YH Consulting Limited Office 147, Centurion House, London Road, Staines-upon-Thames, Surrey, TW18 4AX

EC	REP

E-CrossStu GmbH
Mainzer Landstr.69,
60329 Frankfurt am Main.

VEVOR

Affordable. Reliable. Home Improvement.

BEDHANDGREEP

MODEL: LQX-110051

VEVOR

Ondersteuningscentrum

VEVOR

Affordable. Reliable. Home Improvement.

BED HANDLE

Dit is de originele handleiding. Lees alle instructies zorgvuldig door voordat u het product gebruikt. VEVOR behoudt zich het recht voor om de gebruiksaanwijzing duidelijk te interpreteren. Het uiterlijk van het product is afhankelijk van het product dat u hebt ontvangen. Neemt u het ons niet kwalijk dat we u niet meer op de hoogte stellen van eventuele technologische of software-updates voor ons product.

	Waarschuwing: om het risico op letsel te verminderen, moet de gebruiker de gebruiksaanwijzing zorgvuldig lezen.

VEILIGHEIDSINSTRUCTIES

WAARSCHUWING :

Lees dit materiaal voordat u dit product gebruikt. Als u dit niet doet, kan dit leiden tot ernstige verwondingen.
blessure.

Gebruik voorzorgsmaatregelen

OM ERNSTIG LETSEL EN DE DOOD DOOR KANTELEN TE VOORKOMEN:

21. NIET OP DIT ITEM ZITTEN OF STAAN.

22. Dit product is geen speelgoed. Laat kinderen niet met of in de buurt van dit artikel spelen.

Houd kleine reserveonderdelen buiten bereik van kinderen.

23. Alleen gebruiken zoals bedoeld.

24. Controleer het product voor elk gebruik. Niet gebruiken als er onderdelen loszitten of beschadigd zijn.

25. Verwijderd houden van scherpe punten, messen en andere voorwerpen om krassen op het product te voorkomen.

Technical Parameters

Model	maximale draagkracht

LQX-110051	300 pond
FDA-registratienummer: 3016734231	

Gebruiksaanwijzing

TOEPASSING VAN BEDVEILIGHEIDSRAIL

Deze bedhek is een hulpmiddel voor evenwicht. Het is ontworpen om
mensen helpen die mobiel zijn, maar hulp nodig hebben om binnen te komen
en uit bed komen, of veilig in bed verplaatsen. Het bedhek is NIET bedoeld voor mensen met een zeer beperkte mobiliteit, of die permanent
bedlegerig. Het is NIET ontworpen om te voorkomen dat mensen uit bed vallen.

⚠ WAARSCHUWINGEN en VOORZORGSMAATREGELEN

37.Zorg ervoor dat u deze instructies zorgvuldig leest en opvolgt. Het niet naleven hiervan kan leiden tot letsel.

38.Zorg ervoor dat alle onderdelen goed vastzitten en dat alle veerknoppen goed vastzitten voordat u het product gebruikt.

39.Het gebied tussen een bedhek en de matras creëert een potentieel voor ernstige, levensbedreigende beknelling. Het is mogelijk dat iemands hoofd, nek, arm(en), been(en) of lichaam vast komt te zitten. tussen de zijkant van de matras en een van de bedhekken.

40.De matras moet strak tegen de leuning aanliggen, zonder Controleer dit regelmatig, minstens dagelijks.

41.De matras moet strak tegen de leuning aanliggen, zonder Controleer dit regelmatig, minstens dagelijks.

42.NOOIT gebruiken tenzij het product strak tegen de matras aan zit zonder openingen en minstens 31 cm vanaf het hoofdeinde en

voeteneinde bord.
43.NOOIT gebruiken bij kinderen.
44.NOOIT gebruiken op peuterbedden, stapelbedden, waterbedden, opblaasbare bedden, bedden met zacht samendrukbaar kussens, gelede bedden of op bedden met een matras hoogte groter dan 33 cm (13 inch) of kleiner dan 17,8 cm (7 inch). ALLEEN te gebruiken bij eenpersoonsbedden, queensize- en kingsizebedden.
45.Het product is een hulpproduct. Patiënten zonder autonoom vermogen moeten onder toezicht staan.

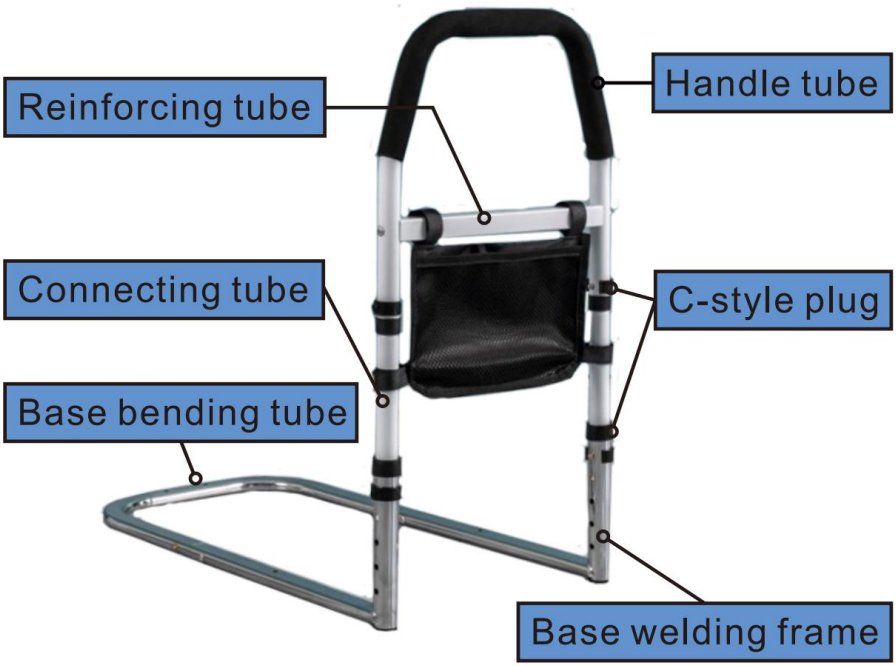

Instructie
1.Open het pakket en de controle of alle de onderdelen zijn inbegrepen, zoals hieronder wordt getoond:

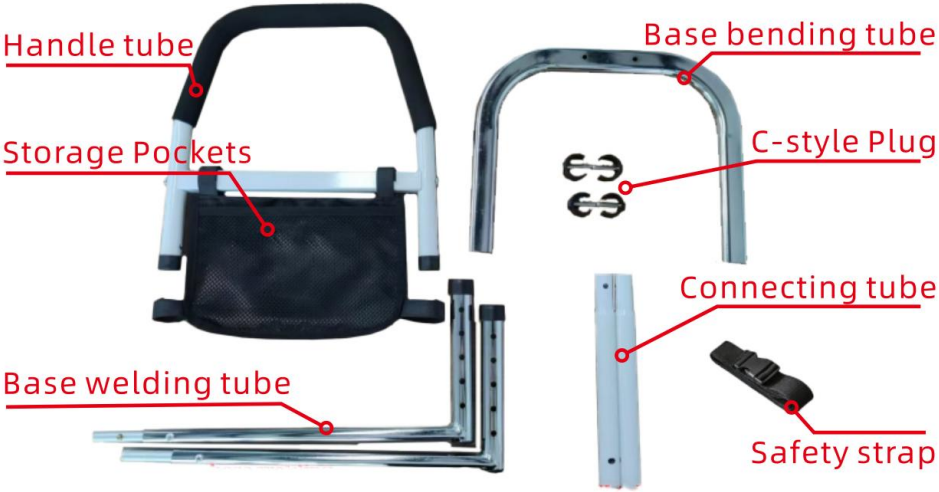

6. Afhalen het basislasframe, plaats de basis buigen buis in het basislasframe en plaats het vervolgens de handgreepbuis en de verbindingsbuis in de basis lassen frame, lijn de twee buizen uit met de gaten, en dan invoegen de C -stijl stekker. Zoals weergegeven in onderstaande afbeelding:

Spoor hoogteverstelling

Verwijder de c-vormige plug en pas de handgreepbuis aan de gewenste hoogte. Zoals weergegeven in onderstaande afbeelding

Optie - Bevestig de veiligheidsriem aan het bedframe (dit is niet verplicht)

Haal de matras van het bed. Plaats het gemonteerde bedhek op een gewenste locatie op uw bed. Wikkel de band om de bedhekbasis. in de positie zoals getoond in stap ①. Voer de band over de bovenkant van het bed en terug onder de basis. Maak de twee gespen vast. samen als stap 2. Trek aan het losse uiteinde van de band om deze strakker te maken. Let op: Om struikelgevaar te voorkomen, moet u ervoor zorgen dat u losse onderdelen wegstopt. uiteinden van de band.

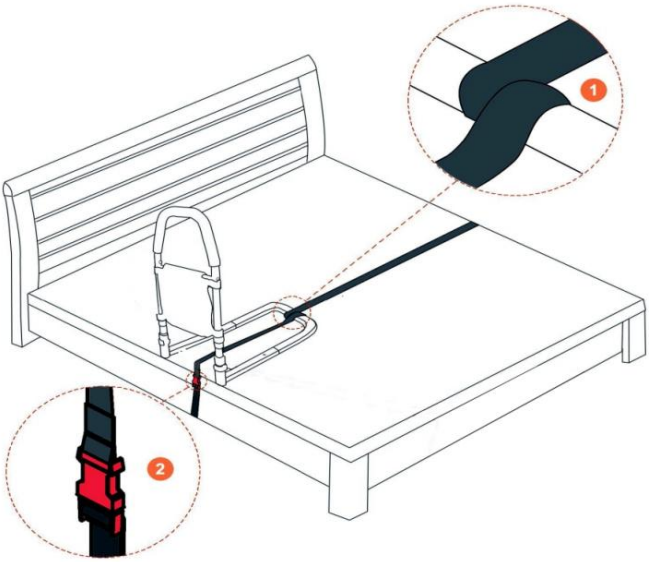

Optie - Bevestig de bedrail aan het bedframe (dit is niet verplicht)
De bedveiligheidsrail kan aan de onderkant van het bed worden bevestigd met
schroeven meegeleverd en zorgen voor meer stabiliteit voor gebruikers,
maar dat is niet noodzakelijk.
HET SCHOONMAKEN VAN DE BEDVEILIGHEIDSRAIL
Let op: Controleer de geschiktheid van de schoonmaakproducten voor gebruik. Gebruik geen schurende reinigingsmiddelen of doeken, aangezien deze
kan het oppervlak permanent beschadigen en elke
garantie.
1. Maak regelmatig schoon met zeepsop of warm water. Daarna Veeg het af met een droge handdoek.
2. Laat het product volledig drogen voordat u het gebruikt/opbergt.

Niet-compatibele bedtypen:

Onze aftersales-service:

1. Als u schade aan het product of ontbrekende onderdelen ontdekt, neem dan contact op met onze klantenservice voor hulp.
2. Ons toegewijde klantenserviceteam staat klaar om al uw vragen of opmerkingen over het product te beantwoorden.
3. Wij streven ernaar om snelle en efficiënte ondersteuning te bieden om de tevredenheid van onze klanten te garanderen.
4. Voor vragen, garantieclaims of hulp kunt u contact opnemen met onze klantenservice.

Gebruiksaanwijzing voor bedhekken:

1. Zorg ervoor dat het bedhek correct is geïnstalleerd en stevig aan het bedframe is bevestigd voordat u het bedhek gebruikt.
2. Zorg ervoor dat het bedhek goed vastzit voordat u het gebruikt, wanneer u de hoogte of positie ervan aanpast.
3. Laat kinderen niet aan het bedhekje spelen of eraan hangen. Het is alleen bedoeld voor gebruik door volwassenen.
4. Wees voorzichtig bij het in en uit bed stappen en zorg ervoor dat het bedhek goed is gepositioneerd om ondersteuning te bieden.

Fabrikant: MOBILITY SOURCE MEDICAL TECHNOLOGY CO., LTD. **Adres:** 160 HEHENG ROAD, YANGHE TOWN, GAOMING DISTRICT, Foshan, Guangdong, 528513, CHINA.

Geïmporteerd naar AUS: SIHAO PTY LTD. 1 ROKEVA STREETEASTWOOD NSW 2122 Australië

Geïmporteerd naar de VS: Sanven Technology Ltd. Suite 250, 9166 Anaheim Place, Rancho Cucamonga, CA 91730

UK	REP

YH CONSULTING LIMITED. C/O YH Consulting Limited Office 147, Centurion House, London Road, Staines-upon-Thames, Surrey, TW18 4AX

EC	REP

E-CrossStu GmbH
Mainzer Landstr.69,
60329 Frankfurt am Main.

VEVOR

Affordable. Reliable. Home Improvement.

SÄNGHANDTAG

MODELL: LQX-110051

VEVOR Supportcenter

VEVOR

Affordable. Reliable. Home Improvement.

BED HANDLE

Detta är originalinstruktionerna, vänligen läs alla instruktioner noggrant innan du använder produkten. VEVOR förbehåller sig en tydlig tolkning av vår användarmanual. Produktens utseende ska vara beroende av den produkt du mottagit. Vi ber om ursäkt för att vi inte kommer att informera dig igen om det finns några teknik- eller programuppdateringar för vår produkt.

	Varning – För att minska risken för skador måste användaren läsa instruktionsmanualen noggrant.

SÄKERHETSINSTRUKTIONER

VARNING :

Läs detta material innan du använder produkten. Underlåtenhet att göra det kan leda till allvarliga
skada.

Använd försiktighetsåtgärder

FÖR ATT FÖRHINDRA ALLVARLIGA SKADOR OCH DÖDSFALL GENOM TIPPNING:

26. SITTA ELLER STÅ INTE PÅ DENNA FÖRENING.
27. Denna produkt är inte en leksak. Låt inte barn leka med eller i närheten av denna produkt.

Förvara små reservdelar utom räckhåll för barn.

28. Använd endast som avsett.
29. Kontrollera före varje användning; använd inte om delar är lösa eller skadade.
30. Håll borta från vassa spetsar, knivar och andra föremål för att inte repa produkten.

Technical Parameters

Modell	maximal lastkapacitet
LQX-110051	3 00 pund

Bruksanvisning

ANVÄNDNING AV SÄKERHETSRÄCKA

Denna sängskyddsräcke är ett balanshjälpmedel. Det är utformat för att
hjälpa personer som är rörliga, men behöver hjälp för att ta sig in och gå upp ur sängen, eller omplacera dig i sängen på ett säkert sätt. Sänggrinden är INTE
avsedd för personer med mycket begränsad rörlighet, eller som är permanent
sängliggande. Den är INTE utformad för att förhindra att personer ramlar ur sängen.

⚠ VARNINGAR OCH VARNINGAR

46.Se till att du läser och följer dessa instruktioner noggrant. Underlåtenhet att följa dem kan leda till skada.
47.Se till att alla delar är ordentligt monterade och att alla fjäderknappar är korrekt isatta i läge före användning.
48.Området mellan en sänggrind och en madrass skapar en risk för allvarlig, livshotande klämskador. Det är möjligt att en persons huvud, nacke, arm(ar), ben(ar) eller kropp fastnar. mellan madrassens sida och någon av sänggrindarna.
49.Madrassen måste ligga tätt mot hjälpstödet, utan mellanrum hela tiden.

Detta bör kontrolleras ofta – minst dagligen.

50.Madrassen måste ligga tätt mot hjälpstödet, utan mellanrum hela tiden.

Detta bör kontrolleras ofta – minst dagligen.

51.Använd ALDRIG om inte produkten sitter tätt mot madrassen utan

mellanrum och minst 30 cm från huvud- och fotgavel styrelse.
52.Använd ALDRIG med barn.
53.Använd ALDRIG på småbarnssängar, våningssängar, vattensängar eller uppblåsbara sängar, sängar med mjukt komprimerbar bäddar, ledade sängar eller på sängar med madrass högre än 33 cm eller kortare än 17,8 cm. Använd ENDAST med twin-, queen size- och king size-sängar.
54.Produkten är en hjälpprodukt. Patienter utan autonom förmåga måste vara under uppsikt.

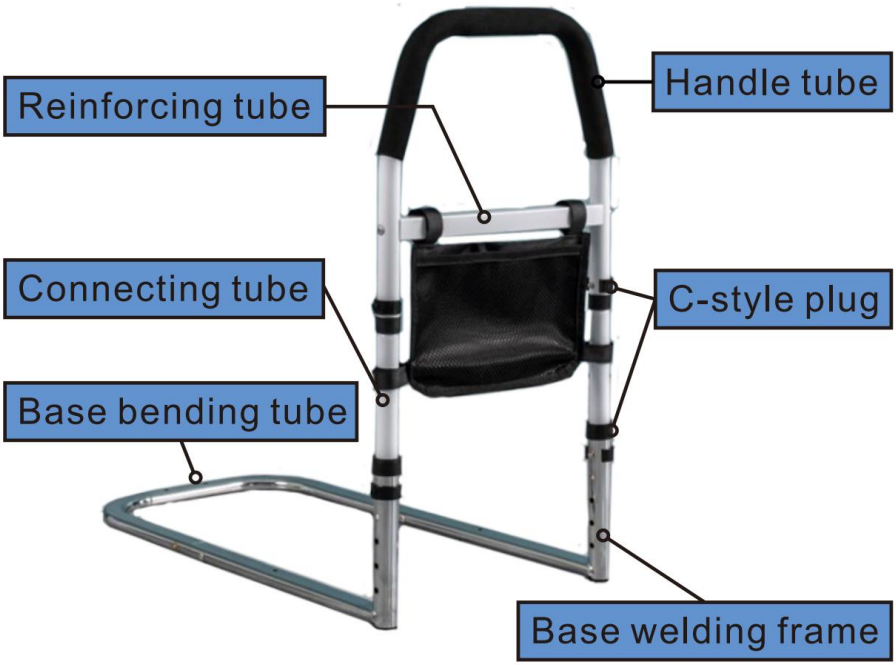

Instruktion
1.Öppna paketet och kontrollera om alla delarna är ingår, som visas nedan:

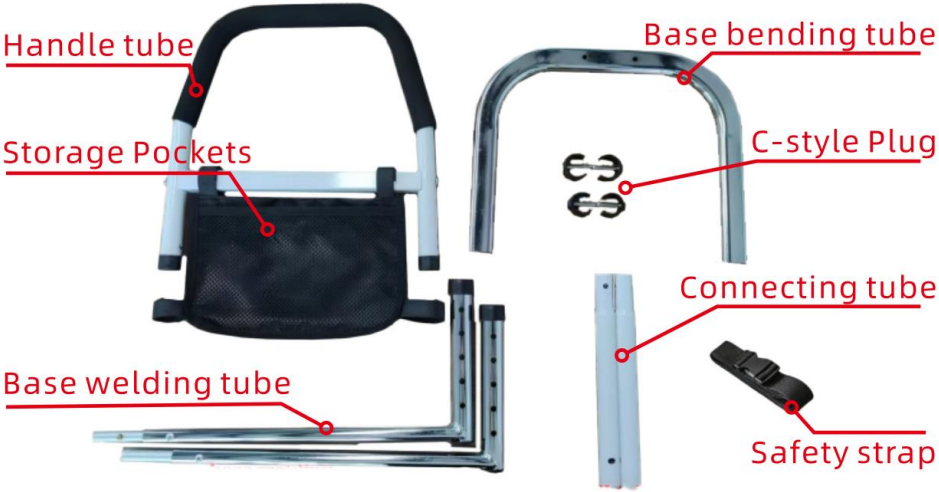

7. Ta ut Bassvetsramen, sätt in basen böjning rör i bassvetsramen och sätt sedan in den handtagsröret och anslutningsröret i basen svetsning ramen, rikta in de två rören mot hålen och sedan infoga C - formad kontakt. Som visas på bilden nedan:

Järnväg höjdjustering

Ta bort C-pluggen och justera handtagsröret till önskad höjd. Som visas på

bilden nedan

Alternativ - Fäst säkerhetsremmen vid sängramen (det är inte obligatoriskt)

Ta bort madrassen från sängen. Placera den monterade sänggrinden i en önskad plats på din säng. Lyft remmen runt sänggrindens bas i den position som visas i steg ①. Trä remmen över sängens ovansida och tillbaka under basen. Spänn fast de två remspännena ihop som steg 2. Dra ner den lösa änden av remmen för att dra åt den. Obs: För att undvika snubbelrisker, se till att du stoppar undan alla lösa remmens ändar.

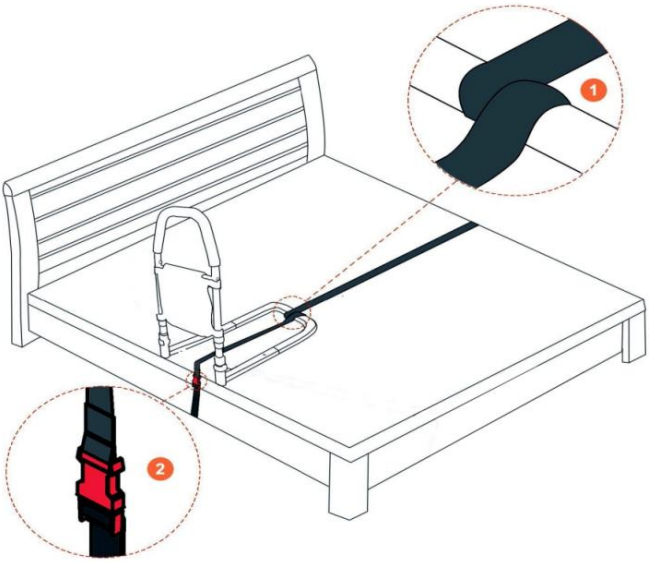

Alternativ - Fäst sänggrinden på sängramen (det är inte obligatoriskt)
Sängens säkerhetsräcke kan fästas vid sängens bas med medföljande skruvar och ger ökad stabilitet för användarna, men det är inte nödvändigt att göra.
RENGÖRING AV SÄKERHETSRÄNDEN
Obs: Kontrollera rengöringsprodukternas lämplighet före användning. Använd inte slipande rengöringsmedel eller trasor eftersom dessa
kan permanent skada ytan och ogiltigförklara alla garanti.
1. Rengör regelbundet med tvålvatten eller varmt vatten. Sedan torka av den med en torr handduk.
2. Låt produkten torka helt före användning/förvaring.

Icke-kompatibla sängtyper:

Vår kundservice:
1. Om du upptäcker några produktskador eller saknade delar, vänligen kontakta vår kundtjänst för hjälp.

2. Vårt dedikerade kundtjänstteam finns tillgängligt för att svara på eventuella frågor eller funderingar du kan ha angående produkten.
3. Vi strävar efter att ge snabb och effektiv support för att säkerställa våra kunders nöjdhet.
4. Vid frågor, garantiärenden eller hjälp, vänligen kontakta vår kundtjänst.

Användningsriktlinjer för sänggrind:

1. Se till att sänggrinden är korrekt installerad och ordentligt fäst vid sängramen före användning.
2. När du justerar sänggrindens höjd eller position, se till att den är ordentligt låst på plats före användning.
3. Låt inte barn leka eller hänga i sänggrinden. Den är endast avsedd för vuxna.
4. Var försiktig när du kliver i eller ur sängen och se till att sänggrinden är korrekt placerad för att ge stöd.

Tillverkare: MOBILITY SOURCE MEDICAL TECHNOLOGY CO., LTD. **Adress:** 160 HEHENG ROAD, YANGHE TOWN, GAOMING-DISTRIKTET, Foshan, Guangdong, 528513, KINA.

Importerad till Australien: SIHAO PTY LTD. 1 ROKEVA STREETEASTWOOD NSW 2122 Australien

Importerad till USA: Sanven Technology Ltd. Suite 250, 9166 Anaheim Place, Rancho Cucamonga, CA 91730

UK	REP

YH CONSULTING LIMITED. C/O YH Consulting Limited Office 147, Centurion House, London Road, Staines-upon-Thames, Surrey, TW18 4AX

EC	REP

E-CrossStu GmbH
Mainzer Landstr.69,
60329 Frankfurt am Main.

VEVOR

Affordable. Reliable. Home Improvement.

ASA DE CAMA

MODELO: LQX-110051

Centro de soporte de VEVOR

VEVOR

Affordable. Reliable. Home Improvement.

BED HANDLE

Estas son las instrucciones originales; lea atentamente todas las instrucciones del manual antes de utilizarlo. VEVOR se reserva el derecho de interpretar su manual de usuario. La apariencia del producto dependerá del producto que haya recibido. Le rogamos que nos disculpe si no le informamos de nuevo si hay actualizaciones tecnológicas o de software en nuestro producto.

	Advertencia: Para reducir el riesgo de lesiones, el usuario debe leer atentamente el manual de instrucciones.

INSTRUCCIONES DE SEGURIDAD

ADVERTENCIA :

Lea este material antes de usar este producto. No hacerlo puede provocar lesiones graves.
lesión.

Precauciones de uso

PARA EVITAR LESIONES GRAVES Y LA MUERTE POR VUELCO:

31. NO SE SIENTA NI SE PARE SOBRE ESTE ARTÍCULO.

32. Este producto no es un juguete. No permita que los niños jueguen con él ni lo acerquen.

Mantenga las piezas de repuesto pequeñas fuera del alcance de los niños.

33. Úselo únicamente según lo previsto.

34. Inspeccione antes de cada uso; no lo utilice si las piezas están sueltas o dañadas.

35. Mantener alejado de puntas afiladas, cuchillas y otros elementos, para no rayar el producto.

Technical Parameters

Modelo	capacidad máxima de carga
LQX-110051	300 libras

Instrucciones de uso

APLICACIÓN DE LA BARANDILLA DE SEGURIDAD DE LA CAMA

Esta barandilla de seguridad para cama es un dispositivo de apoyo para el equilibrio. Está diseñada para
Ayudar a las personas que se desplazan, pero que necesitan ayuda para entrar.
y levantarse de la cama o reposicionarse en la cama de forma segura. La barandilla de la cama NO está
Destinado a personas con movilidad muy reducida o que se encuentran permanentemente
postrado en cama. NO está diseñado para evitar que las personas se caigan de la cama.

⚠ PRECAUCIONES Y ADVERTENCIAS

55.Asegúrese de leer y seguir estas instrucciones atentamente. El incumplimiento podría provocar lesiones.
56.Asegúrese de que todas las piezas estén ensambladas de forma segura y que todos los botones de resorte estén correctamente colocados en su posición antes de usar.
57.El área entre una barandilla de cama de asistencia y el colchón crea una Posibilidad de atrapamiento grave y potencialmente mortal. Es posible que la cabeza, el cuello, los brazos, las piernas o el cuerpo de una persona queden atrapados. entre el costado del colchón y cualquiera de las barandillas de la cama.
58.El colchón debe estar bien ajustado contra la barandilla de ayuda, sin huecos en todo momento. Esto debe revisarse con frecuencia, al menos diariamente.
59.El colchón debe estar bien ajustado contra la barandilla de ayuda, sin

huecos en todo momento. Esto debe revisarse con frecuencia, al menos diariamente.

60.NUNCA lo use a menos que el producto esté bien ajustado contra el colchón. Sin espacios, y al menos a 12,5 pulgadas de la cabecera y el pie de cama. junta.

61.NUNCA usar con niños.

62.NUNCA lo use en camas para niños pequeños, literas, camas de agua o inflables, camas con suave y comprimible almohadillas, camas articuladas o en camas con colchón altura mayor a 13 pulgadas (33 cm) o menor a 7 pulgadas (17,8 cm). Úselo SOLO con camas individuales, queen y king size.

63.El producto es un producto auxiliar. Pacientes sin capacidad autónoma. Debe estar bajo supervisión.

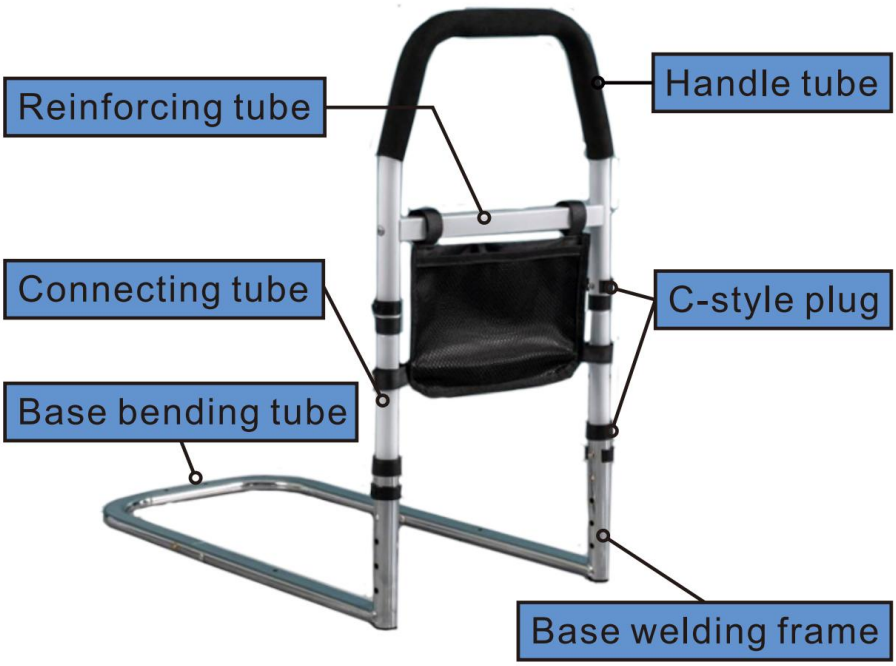

Instrucción

1.Abrir el paquete y cheque si todos Las partes son incluido, como se

muestra a continuación:

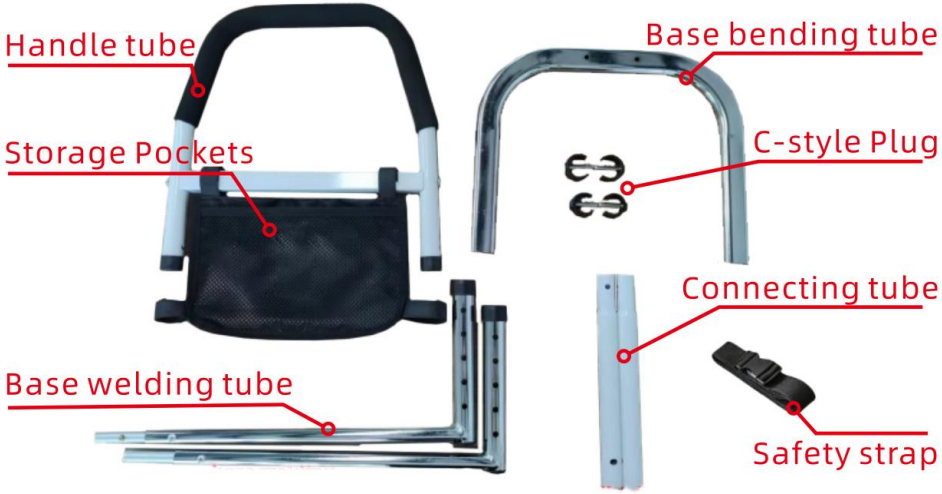

8. Sacar Marco de soldadura de base, inserte la base flexión tubo en el marco de soldadura de la base y luego inserte El tubo del mango y el tubo de conexión en la base soldadura marco, alinee los dos tubos con los orificios y luego insertar El enchufe estilo C. Como se muestra en la siguiente imagen:

Carril ajuste de altura

Retire el tapón estilo C y ajuste el tubo del mango a la Altura deseada. Como se muestra en la imagen de abajo.

Opción - Fije la correa de seguridad al marco de la cama (no es obligatorio)

Retire el colchón de la cama. Coloque la barandilla de seguridad de la cama ensamblada en un Ubicación deseada en la cama. Pase la correa alrededor de la base de la barandilla. En la posición que se muestra en el paso 1. Pase la correa por encima de la cama. y la espalda debajo de la base. Abroche las dos hebillas de la correa. Juntos como en el paso 2. Tire hacia abajo del extremo suelto de la correa para apretar. Nota: Para evitar tropiezos, asegúrese de guardar cualquier extremo suelto. extremos de la correa.

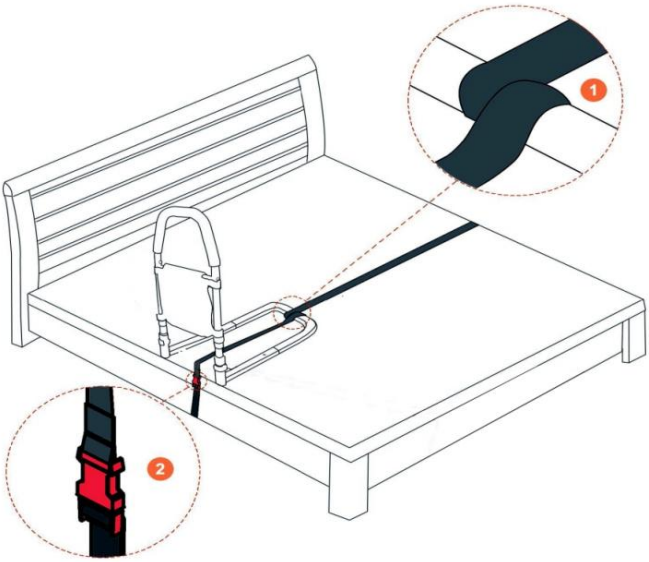

Opción - Fijar la barandilla de la cama al marco de la cama (no es obligatorio)

La barandilla de seguridad de la cama se puede fijar a la base de la cama con

Se proporcionan tornillos y proporcionan mayor estabilidad para los usuarios.

pero no es necesario hacerlo.

LIMPIEZA DE LA BARANDILLA DE SEGURIDAD DE LA CAMA

Nota: Por favor, compruebe la idoneidad de los productos de limpieza.

antes de usar. No utilice limpiadores ni paños abrasivos, ya que estos

Podría dañar permanentemente la superficie e invalidar cualquier garantía.

1. Limpie regularmente con agua jabonosa o agua tibia. Luego Límpielo con una toalla seca.
2. Deje que el producto se seque completamente antes de usarlo o almacenarlo.

Tipos de cama no compatibles:

Nuestro Servicio Postventa:

1. Si descubre algún daño en el producto o piezas faltantes, comuníquese con nuestro equipo de atención al cliente para obtener ayuda.
2. Nuestro dedicado equipo de atención al cliente está disponible para abordar cualquier pregunta o inquietud que pueda tener con respecto al producto.
3. Nos esforzamos por brindar un soporte rápido y eficiente para garantizar la satisfacción de nuestros clientes.
4. Para cualquier consulta, reclamo de garantía o asistencia, comuníquese con nuestro servicio de atención al cliente.

Instrucciones de uso para la barandilla de cama:

1. Asegúrese de que la barandilla de la cama esté correctamente instalada y fijada de forma segura al marco de la cama antes de usarla.
2. Al ajustar la altura o la posición de la barandilla de la cama, asegúrese de que esté bien bloqueada en su lugar antes de usarla.
3. No permita que los niños jueguen ni se cuelguen de la barandilla de la cama. Es solo para adultos.
4. Tenga cuidado al entrar o salir de la cama, asegurándose de que la barandilla de la cama esté colocada correctamente para brindar apoyo.

Fabricante: MOBILITY SOURCE MEDICAL TECHNOLOGY CO., LTD. **Dirección:** 160 HEHENG ROAD, YANGHE TOWN, GAOMING DISTRICT, Foshan, Guangdong, 528513, CHINA.

Importado a AUS: SIHAO PTY LTD. 1 ROKEVA STREET, EASTWOOD, NSW

2122, Australia

Importado a EE. UU.: Sanven Technology Ltd. Suite 250, 9166 Anaheim Place, Rancho Cucamonga, CA 91730

UK	REP

YH CONSULTING LIMITED. C/O YH Consulting Limited Office 147, Centurion House, London Road, Staines-upon-Thames, Surrey, TW18 4AX

EC	REP

E-CrossStu GmbH
Mainzer Landstr.69,
60329 Frankfurt am Main.

VEVOR

Affordable. Reliable. Home Improvement.

MANIGLIA DEL LETTO

MODELLO: LQX-110051

Centro di supporto VEVOR

VEVOR

Affordable. Reliable. Home Improvement.

BED HANDLE

Queste sono le istruzioni originali, si prega di leggere attentamente tutte le istruzioni del manuale prima dell'uso. VEVOR si riserva la piena interpretazione del proprio manuale utente. L'aspetto del prodotto dipenderà dal prodotto ricevuto. Vi preghiamo di scusarci se non vi informeremo più in caso di aggiornamenti tecnologici o software sul nostro prodotto.

	Avvertenza: per ridurre il rischio di lesioni, l'utente deve leggere attentamente il manuale di istruzioni.

ISTRUZIONI DI SICUREZZA

AVVERTIMENTO :

Leggere attentamente questo materiale prima di utilizzare il prodotto. La mancata osservanza di questa indicazione può causare gravi danni.
infortunio.

Precauzioni d'uso

PER PREVENIRE LESIONI GRAVI E MORTALI DOVUTE AL RIBALTAMENTO:

36. NON SEDERSI O STARE IN PIEDI SU QUESTO OGGETTO.

37. Questo prodotto non è un giocattolo. Non permettere ai bambini di giocare con questo articolo o nelle sue vicinanze.

Si prega di tenere i pezzi di ricambio di piccole dimensioni fuori dalla portata dei bambini.

38. Utilizzare solo come previsto.

39. Ispezionare prima di ogni utilizzo; non utilizzare se alcune parti sono allentate o danneggiate.

40. Tenere lontano da punte affilate, lame e altri oggetti, per non graffiare il prodotto.

Technical Parameters

Modello	capacità di carico massima

LQX-110051	3 00 libbre
Numero di registrazione FDA: 3016734231	

Istruzioni per l'uso

APPLICAZIONE DELLA SPONDA DI SICUREZZA DEL LETTO

Questa sponda di sicurezza per letto è un dispositivo di equilibrio assistito. È progettato per
assistere le persone che sono mobili, ma necessitano di assistenza per entrare
e scendere dal letto, o riposizionarsi nel letto in modo sicuro. La sponda del letto NON è
destinato a persone con mobilità molto ridotta o che sono permanentemente
costretti a letto. NON è progettato per impedire alle persone di cadere dal letto.

⚠ PRECAUZIONI e AVVERTENZE

64.Si prega di leggere e seguire attentamente queste istruzioni. La mancata osservanza può causare lesioni.

65.Prima dell'uso, assicurarsi che tutti i componenti siano montati saldamente e che tutti i pulsanti a molla siano correttamente inseriti in posizione.

66.L'area tra una sponda del letto assistita e il materasso crea un rischio di intrappolamento grave e pericoloso per la vita. È possibile che la testa, il collo, le braccia, le gambe o il corpo di una persona rimangano incastrati tra il lato del materasso e una qualsiasi delle sponde del letto.

67.Il materasso deve essere ben aderente al corrimano di supporto, senza fessure in ogni momento. Questo dovrebbe essere controllato frequentemente, almeno una volta al giorno.

68.Il materasso deve essere ben aderente al corrimano di supporto, senza

fessure in ogni momento. Questo dovrebbe essere controllato frequentemente, almeno una volta al giorno.
69.NON utilizzare MAI il prodotto se non è ben aderente al materasso senza spazi vuoti e almeno 12,5 pollici dalla testiera e dai piedi asse.
70.NON usare MAI con i bambini.
71.NON utilizzare MAI su letti per bambini, letti a castello, letti ad acqua o gonfiabili, letti con morbido e comprimibile materassini, letti articolati o su letti con materasso altezza superiore a 13 pollici (33 cm) o inferiore a 7 pollici (17,8 cm). Utilizzare SOLO con letti singoli, queen size e king size.
72.Il prodotto è un prodotto ausiliario. Pazienti senza capacità autonoma deve essere sotto supervisione.

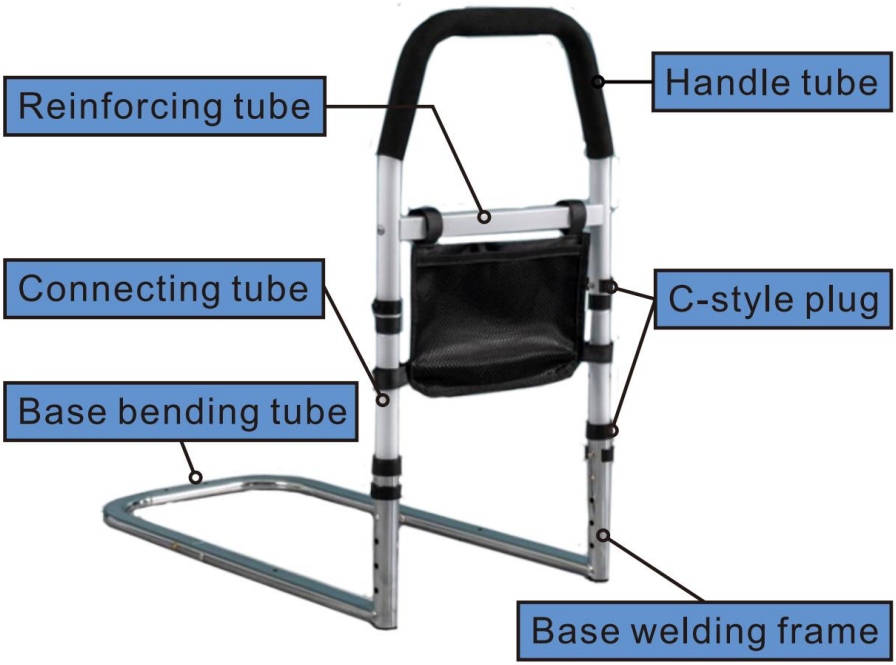

Istruzioni

1.Aprire il pacco e controlla se tutti le parti sono incluso, come mostrato di seguito:

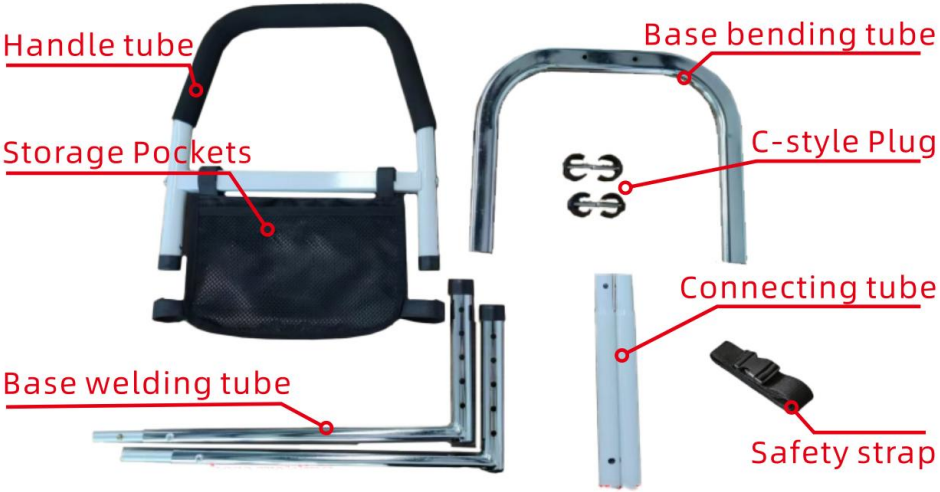

9. Portare fuori il telaio di saldatura di base, inserire la base piegatura tubo nel telaio di saldatura di base e quindi inserire il tubo della maniglia e il tubo di collegamento nella base saldatura telaio, allineare i due tubi ai fori e quindi inserire la spina di tipo C. Come mostrato nell'immagine sottostante:

Sbarra regolazione dell'altezza

Rimuovere il tappo a C e regolare il tubo della maniglia a altezza desiderata. Come mostrato nell'immagine sottostante

Opzione - Fissare la cinghia di sicurezza al telaio del letto (non è obbligatorio)

Togliere il materasso dal letto. Posizionare la sponda di sicurezza del letto assemblata a posizione desiderata sul letto. Avvolgere la cinghia attorno

alla base della sponda del letto nella posizione mostrata nel passaggio ①.

Far passare la cinghia sopra la parte superiore del letto e di nuovo sotto la base. Allacciare le due fibbie della cinghia insieme come al punto 2. Tirare verso il basso l'estremità libera della cinghia per stringerla. Nota: per evitare rischi di inciampo, assicurarsi di riporre eventuali parti allentate estremità della cinghia.

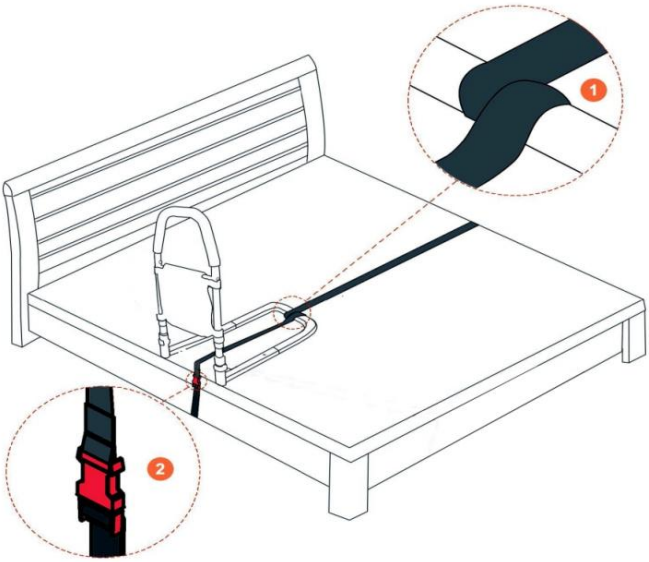

Opzione - Fissare la sponda del letto al telaio del letto (non è obbligatorio)

La sponda di sicurezza del letto può essere fissata sulla base del letto con
viti fornite e garantiscono una maggiore stabilità per gli utenti,
ma non è necessario farlo.

PULIZIA DELLA SPONDA DI SICUREZZA DEL LETTO

Nota: verificare l'idoneità dei prodotti per la pulizia
prima dell'uso. Non utilizzare detergenti o panni abrasivi poiché questi
potrebbe danneggiare permanentemente la superficie e invalidare qualsiasi
garanzia.

1. Pulire regolarmente con acqua saponata o acqua tiepida. Quindi asciugarlo con un panno asciutto.
2. Lasciare asciugare completamente il prodotto prima dell'uso/conservazione.

Tipi di letto non compatibili:

Il nostro servizio post-vendita:

1. Se riscontri danni al prodotto o parti mancanti, contatta il nostro servizio clienti per ricevere assistenza.
2. Il nostro team dedicato al servizio clienti è a disposizione per rispondere a qualsiasi domanda o dubbio tu possa avere riguardo al prodotto.
3. Ci impegniamo a fornire un supporto rapido ed efficiente per garantire la soddisfazione dei nostri clienti.
4. Per qualsiasi domanda, richiesta di garanzia o assistenza, contatta il nostro servizio clienti.

Linee guida per l'utilizzo delle sponde del letto:

1. Prima dell'uso, assicurarsi che la sponda del letto sia installata correttamente e fissata saldamente al telaio del letto.
2. Quando si regola l'altezza o la posizione della sponda del letto, assicurarsi che sia bloccata saldamente in posizione prima dell'uso.
3. Non permettere ai bambini di giocare o appendersi alla sponda del letto. È destinata esclusivamente all'uso da parte di adulti.
4. Prestare attenzione quando si sale o si scende dal letto, assicurandosi che la sponda del letto sia posizionata correttamente per fornire supporto.

Produttore: MOBILITY SOURCE MEDICAL TECHNOLOGY CO., LTD. **Indirizzo:** 160 HEHENG ROAD, YANGHE TOWN, GAOMING DISTRICT, Foshan, Guangdong, 528513, CINA.

Importato in AUS: SIHAO PTY LTD. 1 ROKEVA STREETEASTWOOD NSW 2122 Australia

Importato negli USA: Sanven Technology Ltd. Suite 250, 9166 Anaheim Place,

Rancho Cucamonga, CA 91730

UK	**REP**

YH CONSULTING LIMITED. C/O YH Consulting Limited Office 147, Centurion House, London Road, Staines-upon-Thames, Surrey, TW18 4AX

EC	**REP**

E-CrossStu GmbH
Mainzer Landstr.69,
60329 Frankfurt am Main.