VEVOR

Upgrade · The Home Creator Way

MOTORIZED PROJECTOR LIFT

USER MANUAL

MODEL: ZG-XKTYGTY

VEVOR
Upgrade · The Home Creator Way

MOTORIZED PROJECTOR LIFT

MODEL: ZG-XKTYGTY

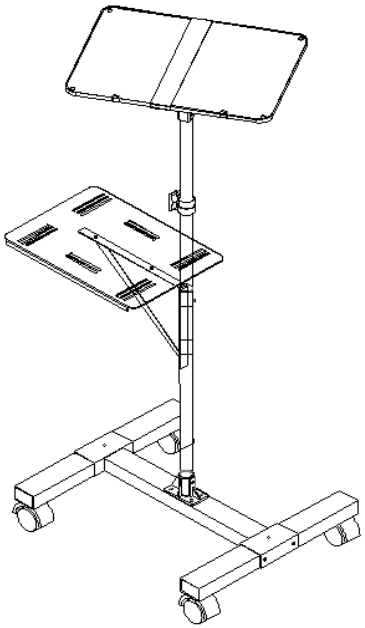

This is the original instruction, please read all manual instructions carefully before operating. VEVOR reserves a clear interpretation of our user manual. The appearance of the product shall be subject to the product you received. Please forgive us that we won't inform you again if there are any technology or software updates on our product.

SAFETY INSTRUCTIONS

WARNING:

Read this material before using this product. Failure to do so can result in serious injury.

1. Assemble only according to these instructions. Improper assembly can create hazards.
2. Wear ANSI-approved safety goggles and heavy-duty work gloves during assembly.
3. Keep the assembly area clean and well-lit.
4. Keep bystanders out of the area during assembly.
5. Do not assemble when tired or when under the influence of alcohol, drugs or medication.
6. The product capabilities apply to properly and completely assembled products only.
7. Assemble on a flat, level, hard and smooth surface capable of safely supporting the Rattan Coffee Table.
8. For additional information regarding the parts listed in the following pages, please refer to the Assembly Diagram of this manual. Unwrap and separate all parts in a clean work area.

Use precautions

1. DO NOT SIT OR STAND ON THIS ITEM.
2. This product is not a toy. Do not allow children to play with or near this item.
3. Do not exceed Weight Capacities.
4. Use only on a flat, level, hard and smooth surface capable of safely supporting a fully loaded Motorized Projector Lift.
5. Use as intended only.
6. Inspect before every use; do not use if parts are loose or damaged.

SAVE THIS MANUAL

TECHNICAL SPECIFICATIONS

Model	ZG-XKTYGTY
Product Dimensions (LxWxH)(mm)	500*450*1455
Packing Size(LxWxH)(mm)	525*340*135
Net Weight(kg)	About 4.5
Gross Weight(kg)	About 5.2

*Products such as specifications, appearance, and design are subject to modification without prior notice.

PACKAGE LIST

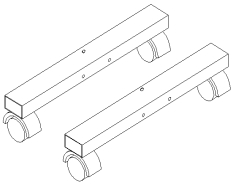

A*2

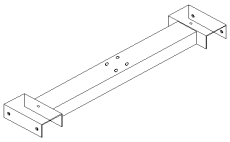

B*1



C*1

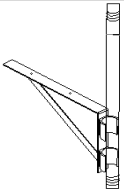

D*1



E*1

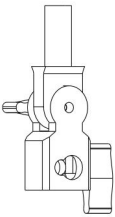

F*1

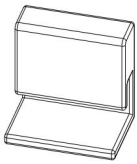

G*2

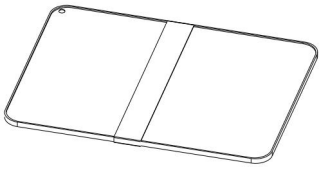

H*1

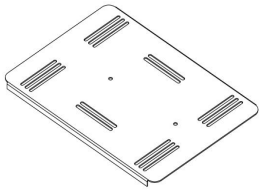

I*1

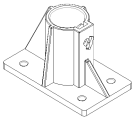

J*1

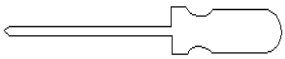

K*1



L*1

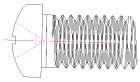

M*4



N*6

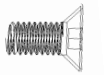

O*2

STEP1

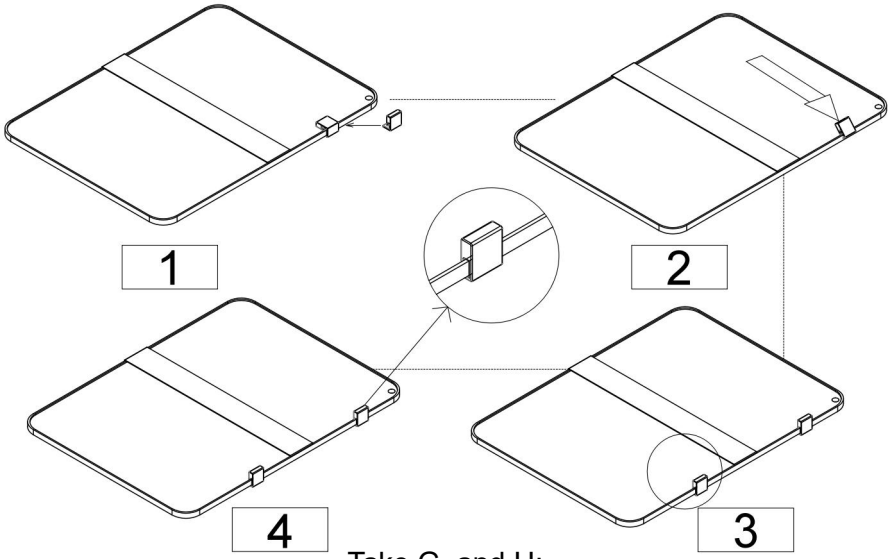

Take G, and H;
Put G on H.

STEP2

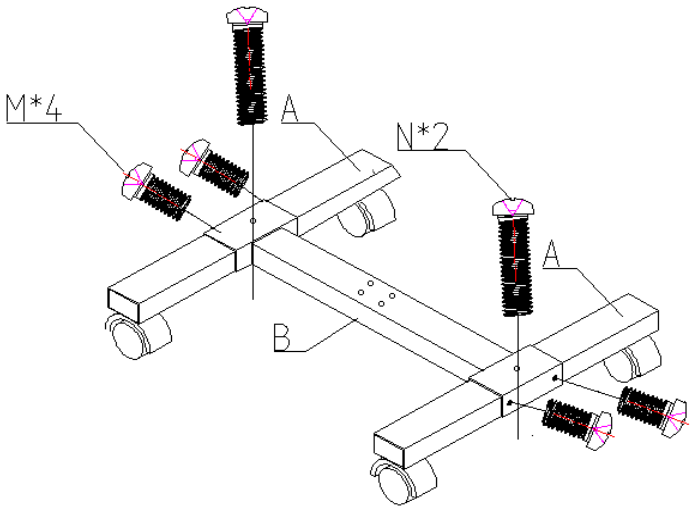

Take A and B, take M * 4 and N*2 fittings screws, put B on A, fix the screws, and tighten the screws with a Phillips screwdriver（K）.

STEP3

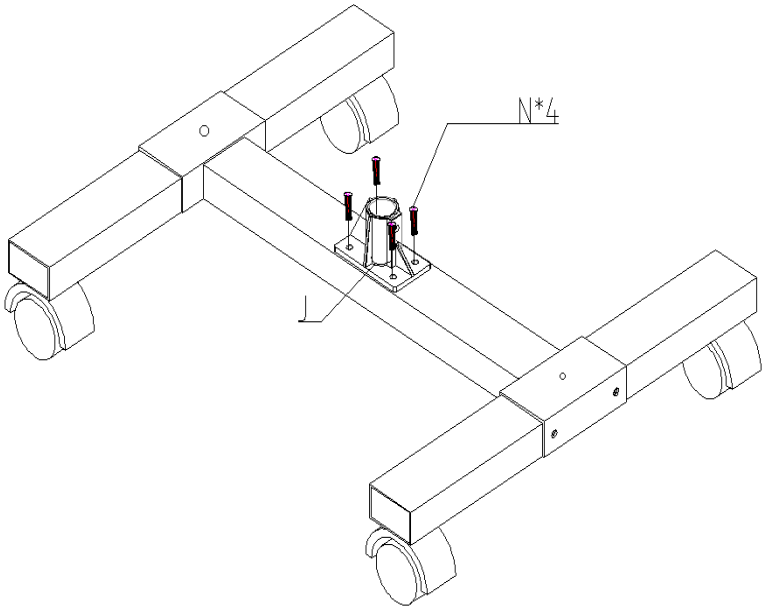

Install fitting J and screws N*4 onto the assembly from Step 2 , then tighten them using Phillips screwdriver K.

STEP4

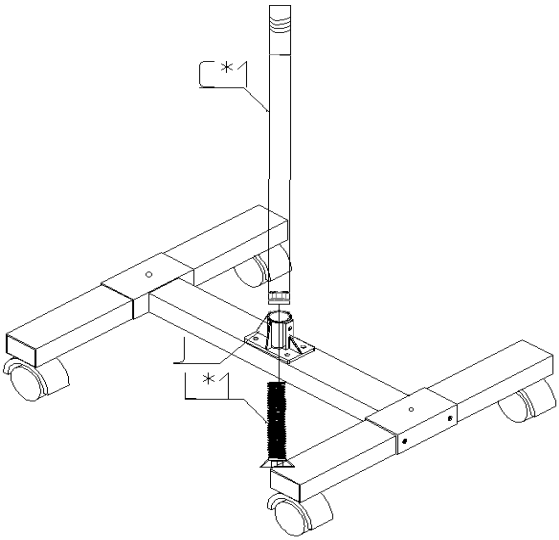

Attach iron pipe C to the assembly from Step 3 using screw L, then tighten it approximately 90% using Phillips screwdriver K. (Note: The hex nut inside iron pipe C should face downward. After tightening the screw, secure the thumb screw on fitting J.)

STEP5

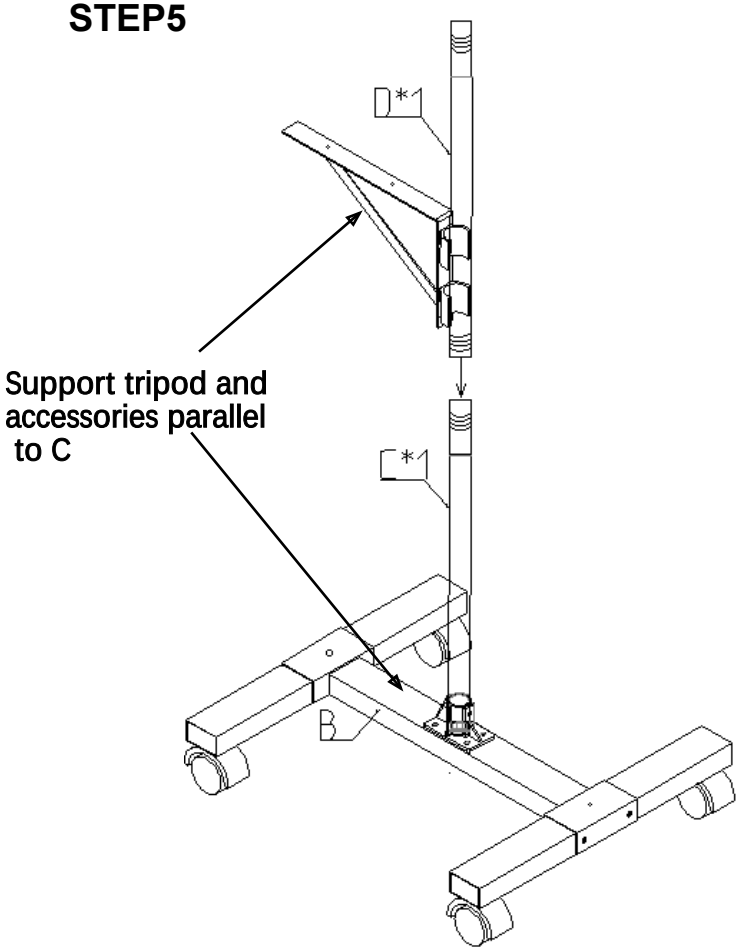

Screw iron pipe D into iron pipe C and tighten it. Then adjust the support bracket on iron pipe D to align it parallel with fitting B. (Adjustment method: Rotate iron pipe C until the support bracket on iron pipe D is parallel with fitting B. Then use Phillips screwdriver K to retighten the screw at the bottom of iron pipe C.)

STEP6

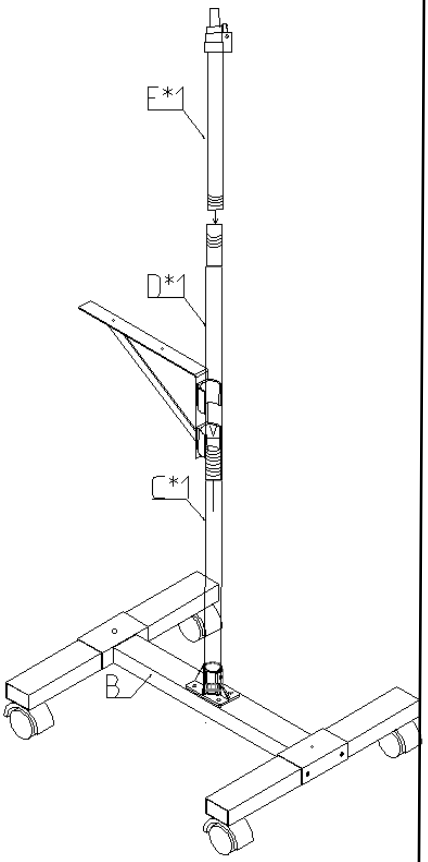

Screw iron pipe E into iron pipe D and tighten securely.

STEP7

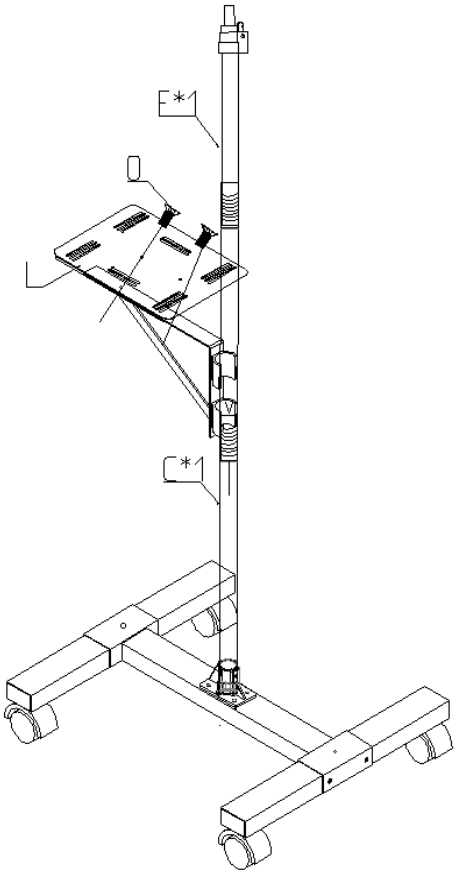

Place tray I onto the support tripod mounted on iron pipe C, then connect and tighten using screw O.

STEP8

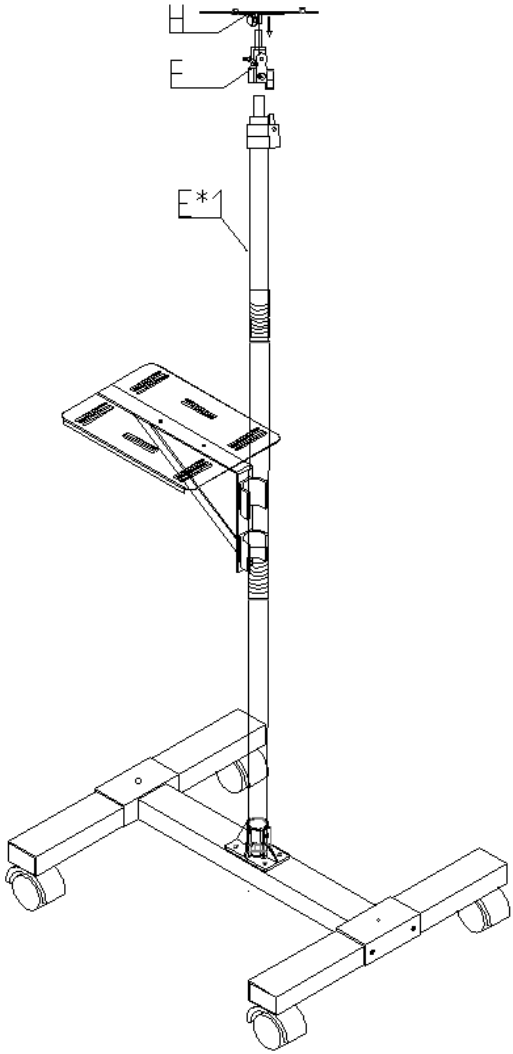

Take fitting F and install it on the top end of iron pipe E, then tighten the screws. Next, secure fitting H onto fitting F and tighten the screws on fitting H to complete the assembly.

COMPLETION

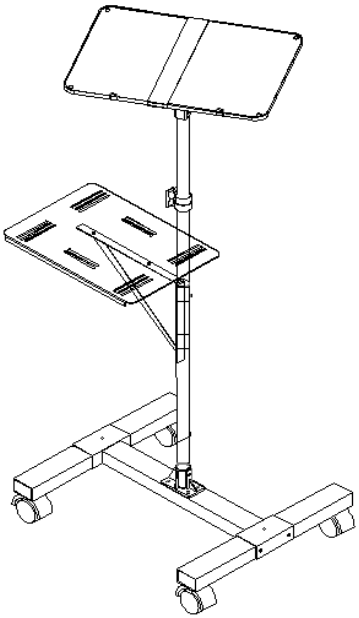

Manufacturer: Shanghaimuxinmuyeyouxiangongsi
Address: Shuangchenglu 803nong11hao1602A-1609shi, baoshanqu, shanghai 200000 CN.
Imported to AUS: SIHAO PTY LTD. 1 ROKEVA STREETEASTWOOD NSW 2122 Australia
Imported to USA: Sanven Technology Ltd. Suite 250, 9166 Anaheim Place, Rancho Cucamonga, CA 91730

EC	REP

E-CrossStu GmbH
Mainzer Landstr.69, 60329 Frankfurt am Main.

UK	REP

YH CONSULTING LIMITED.
C/O YH Consulting Limited Office 147, Centurion House, London Road, Staines-upon-Thames, Surrey, TW18 4AX



VEVOR

Upgrade · The Home Creator Way

ÉLÉVATEUR DE PROJECTEUR MOTORISÉ

MANUEL D'UTILISATION

MODÈLE : ZG-XKTYGTY

VEVOR
Upgrade·The Home Creator Way

ÉLÉVATEUR DE PROJECTEUR MOTORISÉ

MODÈLE : ZG-XKTYGTY

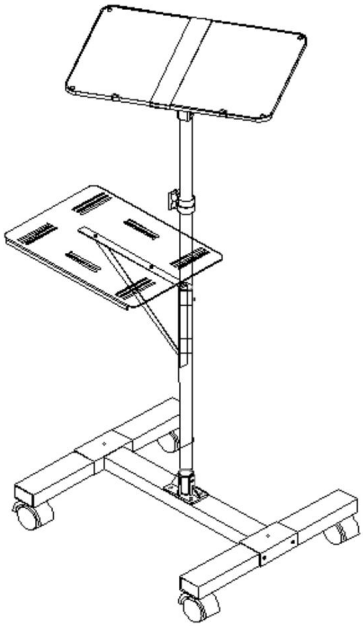

Voici le mode d'emploi original. Veuillez lire attentivement toutes les instructions du manuel avant utilisation. VEVOR se réserve le droit d'interpréter ce manuel à sa guise. L'apparence du produit que vous recevrez peut différer. Nous vous prions de nous excuser si nous ne vous informons pas des mises à jour techniques ou logicielles concernant notre produit.

CONSIGNES DE SÉCURITÉ

AVERTISSEMENT:

Veuillez lire attentivement cette notice avant d'utiliser ce produit. Le non-respect de cette consigne peut entraîner des conséquences graves.

entraîner des blessures graves.

1. Assemblez uniquement en suivant ces instructions. Un assemblage incorrect peut

créer des dangers.

2. Portez des lunettes de sécurité homologuées ANSI et des gants de travail robustes.

lors de l'assemblage.

3. Maintenez la zone de rassemblement propre et bien éclairée.

4. Tenez les curieux à l'écart de la zone pendant le rassemblement.

5. Ne pas assembler en cas de fatigue ou sous l'influence de l'alcool, de drogues ou de médicaments.

6. Les capacités du produit s'appliquent à un assemblage correct et complet.

produits seulement.

7. Assembler sur une surface plane, de niveau, dure et lisse, capable de supporter le poids en toute sécurité.

supportant la table basse en rotin.

8. Pour plus d'informations concernant les pièces énumérées dans la section suivante

Pour les pages, veuillez vous référer au schéma de montage de ce manuel. Déballez et

Séparez toutes les pièces dans une zone de travail propre.

Prenez des précautions

1. NE PAS S'ASSEOIR NI SE TENIR DEBOUT SUR CET OBJET.

2. Ce produit n'est pas un jouet. Ne laissez pas les enfants jouer avec ou à proximité de ce produit.

article.

3. Ne pas dépasser les capacités de poids.

4. À utiliser uniquement sur une surface plane, de niveau, dure et lisse, capable de supporter sans danger

supportant un élévateur de projecteur motorisé entièrement chargé.

5. Utiliser uniquement comme prévu.

6. Inspecter avant chaque utilisation ; ne pas utiliser si des pièces sont desserrées ou endommagées.

CONSERVEZ CE MANUEL

SPÉCIFICATIONS TECHNIQUES

Modèle	ZG-XKTYGTY
Dimensions du produit (L x l x H) (mm))	500*450*1455
Emballage Dimensions (L x l x H) (mm)	525*340*135
Poids net (kg)	Environ 4,5
Poids brut (kg))	Environ 5,2

*Les caractéristiques telles que les spécifications, l'apparence et le design des produits sont

Sous réserve de modifications sans préavis.

LISTE DES COLIS

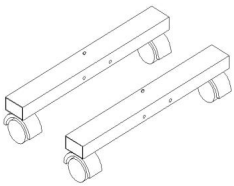

A*2

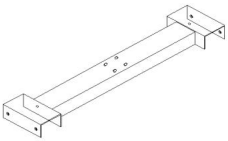

B*1



C*1

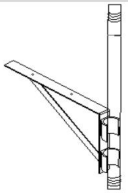

D*1



E*1

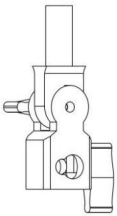

F*1

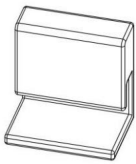

G*2

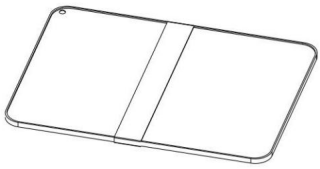

H*1

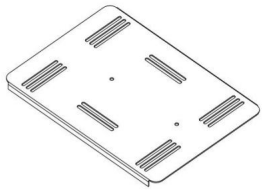

I*1

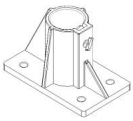

J*1



K*1



L*1

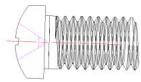

M*4



N*6



O*2

ÉTAPE 1

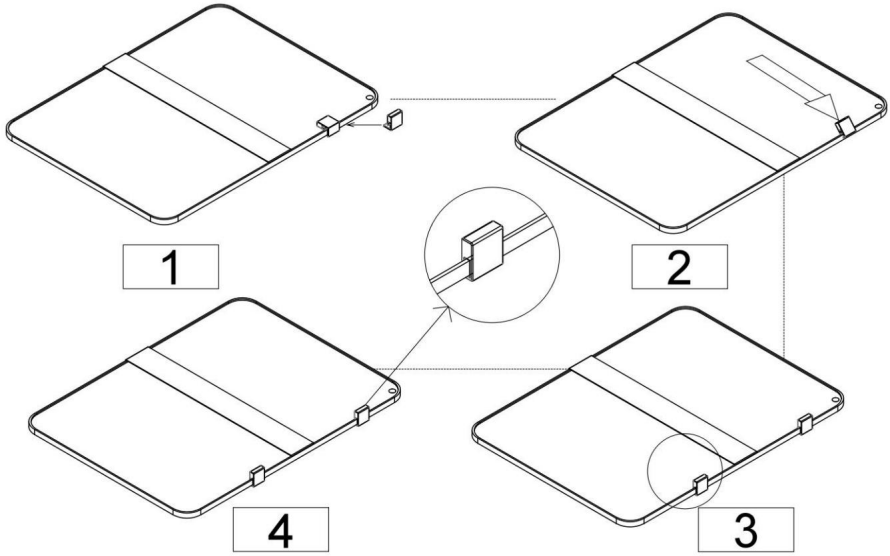

Prenez G et H ;
placez G sur H.

ÉTAPE 2

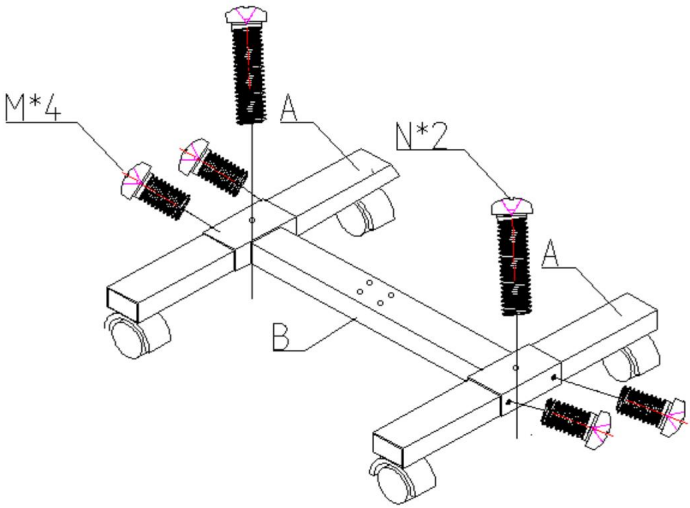

Prenez A et B, prenez les vis de fixation M 4 et N*2, placez B sur A, fixez les vis et serrez-les avec un tournevis cruciforme (K).

ÉTAPE 3

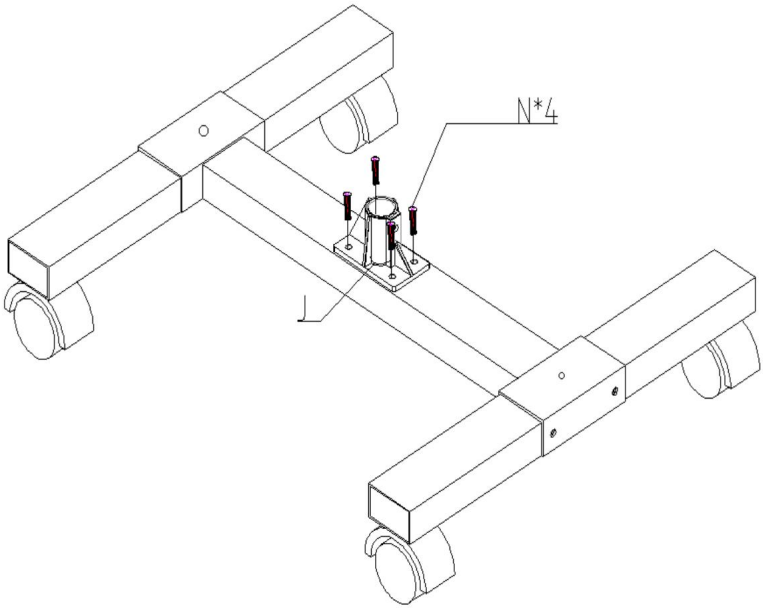

Installez le raccord J et les vis N*4 sur l'ensemble de l'étape 2.
, puis serrez-les à l'aide d'un tournevis cruciforme K.

ÉTAPE 4

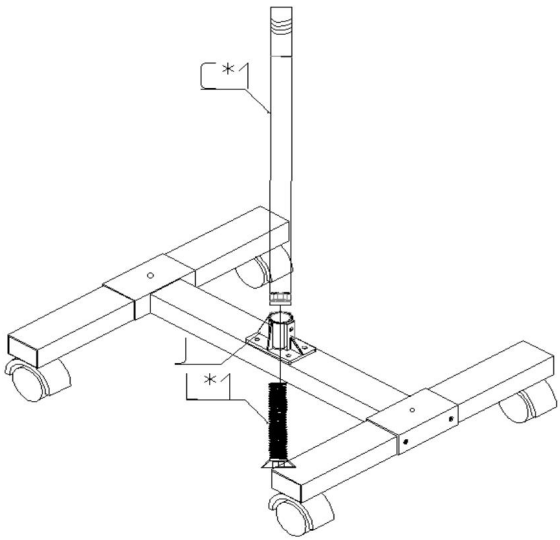

Fixez le tuyau en fer C à l'assemblage de l'étape 3 à l'aide de la vis L, puis serrez-la à environ 90 % avec le tournevis cruciforme K. (Remarque : l'écrou hexagonal à l'intérieur du tuyau en fer C doit être orienté vers le bas. Après avoir serré la vis, fixez la vis moletée sur le raccord J.)

ÉTAPE 5

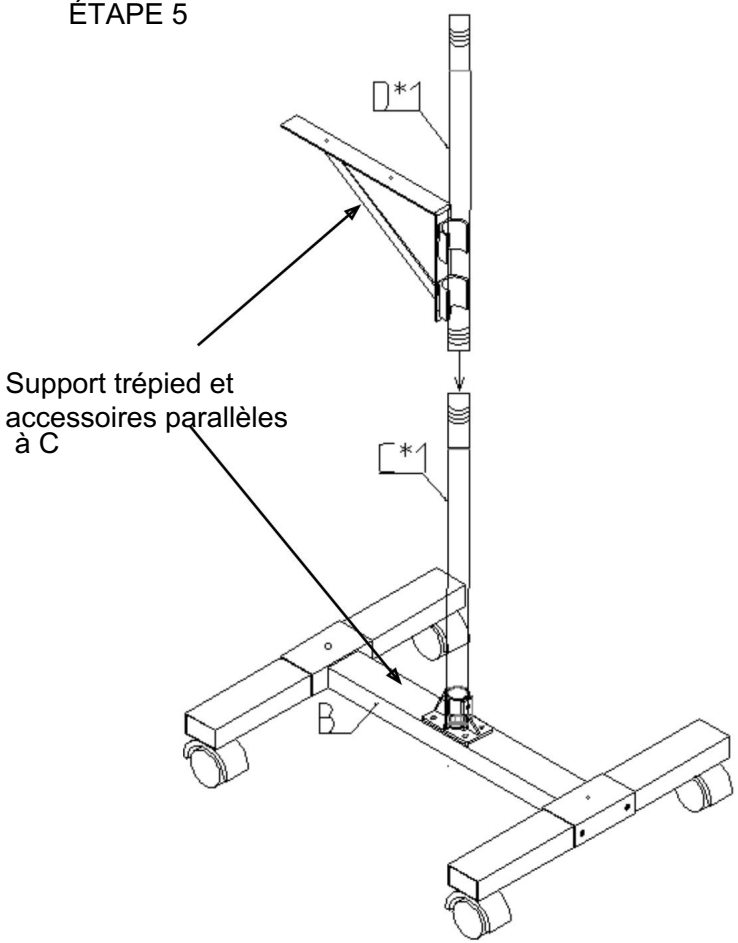

Vissez le tuyau en fer D dans le tuyau en fer C et serrez-le. Ajustez ensuite le support du tuyau en fer D pour l'aligner parallèlement au raccord B. (Méthode d'ajustement : faites pivoter le tuyau en fer C jusqu'à ce que le support du tuyau en fer D soit parallèle au raccord B. Utilisez ensuite un tournevis cruciforme K pour resserrer la vis située à la base du tuyau D.)
tuyau en fer C.)

ÉTAPE 6

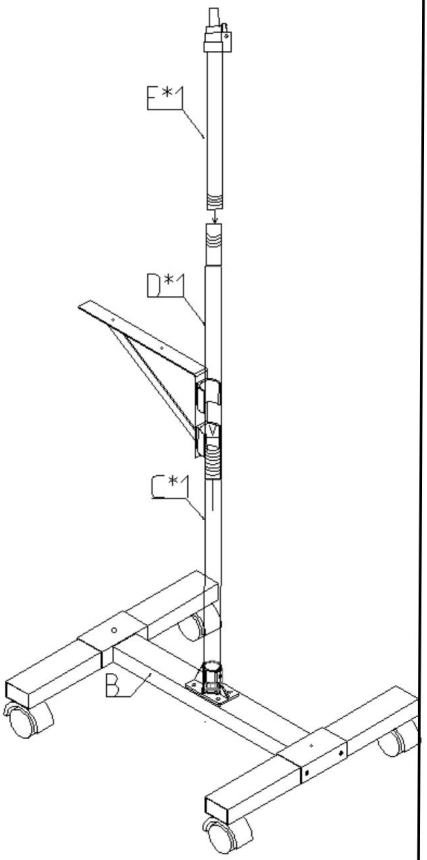

Vissez le tuyau en fer E dans le tuyau en fer D et serrez fermement.

ÉTAPE 7

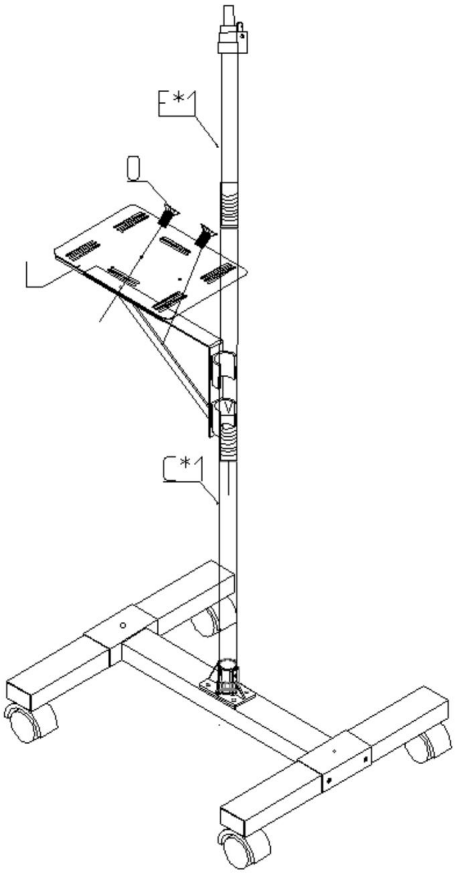

Placez le plateau I sur le trépied de support monté sur le tube en fer C, puis connectez et serrez à l'aide de la vis O.

ÉTAPE 8

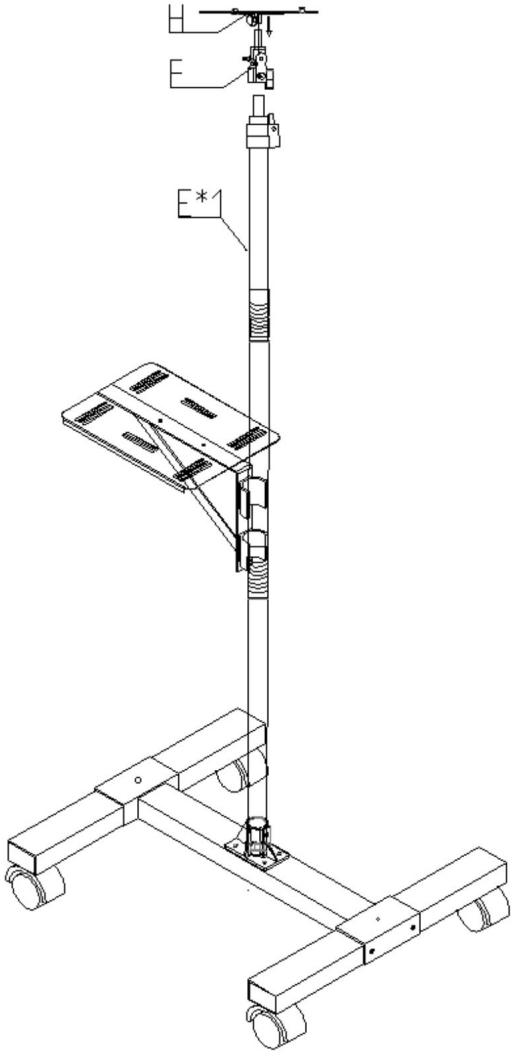

Prenez le raccord F et installez-le sur l'extrémité supérieure du tuyau en fer E, puis serrez les vis. Ensuite, fixez le raccord H sur le raccord F et serrez les vis du raccord H pour terminer l'assemblage.

ACHÈVEMENT

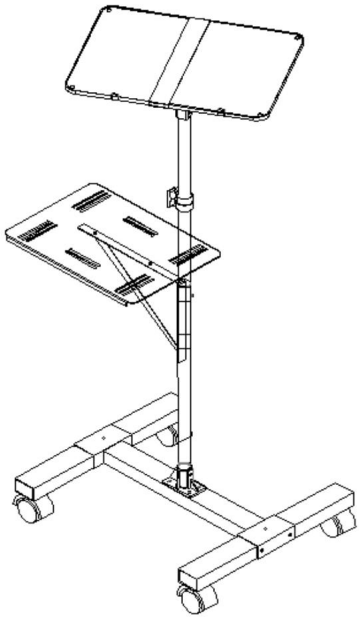

Fabricant : Shanghai muxinmuyeyouxiangongsi

Adresse : Shuangchenglu 803nong11hao1602A-1609shi, Baoshanqu, Shanghai 200000 CN.

Importé en Australie : SIHAO PTY LTD. 1 ROKEVA STREETEASTWOOD NSW 2122 Australie

Importé aux États-Unis : Sanven Technology Ltd., Suite 250, 9166 Anaheim Rancho Cucamonga, CA 91730



E-CrossStu GmbH

Mainzer Landstr. 69, 60329 Francfort-sur-le-Main.



YH CONSULTING LIMITÉE.

À l'attention de YH Consulting Limited, bureau 147, Centurion Maison, London Road, Staines-upon-Thames, Surrey, TW18 4AX



VEVOR

Upgrade · The Home Creator Way

MOTORISIERTER PROJEKTORHEBUNG

BENUTZERHANDBUCH

MODELL: ZG-XKTYGTY

VEVOR
Upgrade · The Home Creator Way

MOTORISIERTER PROJEKTORHEBUNG

MODELL: ZG-XKTYGTY

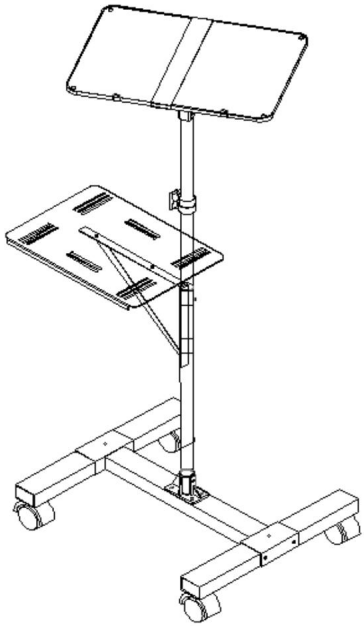

Dies ist die Originalanleitung. Bitte lesen Sie die gesamte Bedienungsanleitung vor der Inbetriebnahme sorgfältig durch. VEVOR behält sich die Auslegung der Bedienungsanleitung vor. Das Aussehen des Produkts kann von dem gelieferten Produkt abweichen. Wir bitten um Verständnis, dass wir Sie nicht erneut über etwaige Technologie- oder Software-Updates informieren werden.

SICHERHEITSHINWEISE

WARNUNG:

Lesen Sie diese Hinweise vor der Verwendung dieses Produkts. Andernfalls kann es zu Problemen kommen.

kann zu schweren Verletzungen führen.

1. Montieren Sie das Produkt ausschließlich gemäß dieser Anleitung. Eine unsachgemäße Montage kann zu Schäden führen.
Gefahren schaffen.

2. Tragen Sie eine ANSI-geprüfte Schutzbrille und robuste Arbeitshandschuhe.

während der Montage.

3. Halten Sie den Montagebereich sauber und gut beleuchtet.

4. Halten Sie Unbeteiligte während der Versammlung vom Bereich fern.

5. Die Montage sollte nicht erfolgen, wenn Sie müde sind oder unter dem Einfluss von Alkohol, Drogen oder

Medikamenten stehen.

6. Die Produkteigenschaften gelten nur für ordnungsgemäß und vollständig montierte Produkte.

Nur Produkte.

7. Auf einer ebenen, harten und glatten Oberfläche montieren, die einen sicheren Halt gewährleistet.

Stütze für den Rattan-Couchtisch.

8. Weitere Informationen zu den im Folgenden aufgeführten Teilen finden Sie

Weitere Informationen finden Sie im Montagediagramm dieser Anleitung. Auspacken und

Alle Teile in einem sauberen Arbeitsbereich trennen.

Vorsicht walten lassen

1. AUF DIESEM GEGENSTAND SITZEN ODER STEHEN NICHT.

2. Dieses Produkt ist kein Spielzeug. Lassen Sie Kinder nicht damit oder in der Nähe dieses Produkts spielen.
Artikel.

3. Die zulässigen Gewichtsgrenzen dürfen nicht überschritten werden.

4. Nur auf einer ebenen, harten und glatten Oberfläche verwenden, die für eine sichere Anwendung geeignet ist.
Unterstützung eines voll beladenen motorisierten Projektorlifts.

5. Nur bestimmungsgemäß verwenden.

6. Vor jedem Gebrauch prüfen; nicht verwenden, wenn Teile lose oder beschädigt sind.

BEWAHREN SIE DIESES HANDBUCH AUF

TECHNISCHE DATEN

Modell	ZG-XKTYGTY
Produktabmessungen (L x B x H) (mm))	500*450*1455
Verpackung Größe (L x B x H) (mm)	525*340*135
Nettogewicht (kg)	Ungefähr 4,5
Bruttogewicht (kg))	Ungefähr 5,2

*Produktmerkmale wie Spezifikationen, Aussehen und Design sind Änderungen vorbehalten.

PAKETLISTE

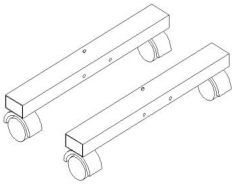

A*2

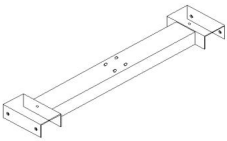

B*1



C*1

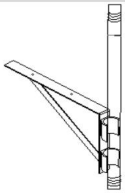

D*1



E*1

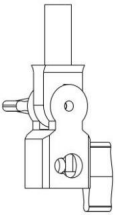

F*1



G*2

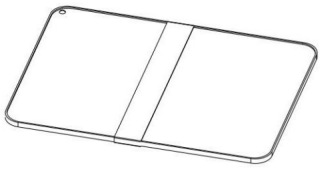

H*1

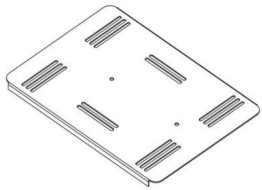

I*1

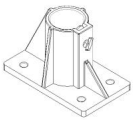

J*1



K*1



L*1

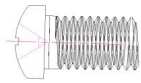

M*4



N*6



O*2

MONTAGESTRITT

SCHRITT 1

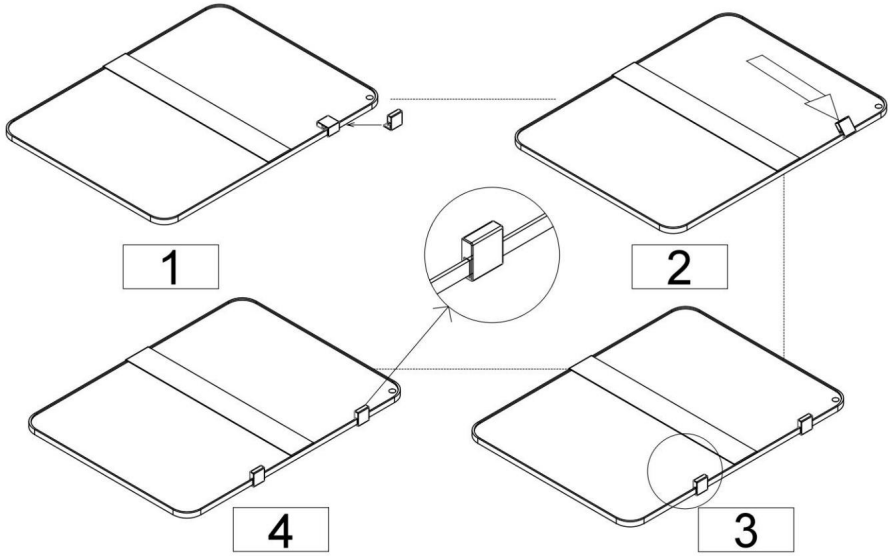

Nimm G und H; lege G auf H.

SCHRITT 2

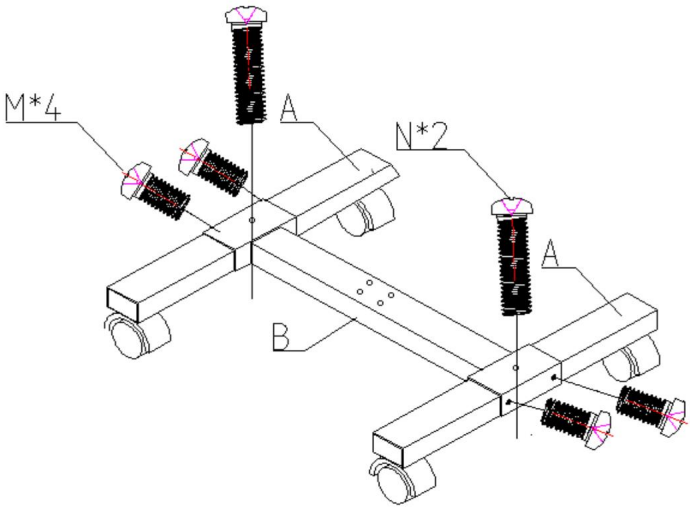

Nehmen Sie A und B, nehmen Sie M 4 und N*2 Befestigungsschrauben, setzen Sie B auf A, befestigen Sie die Schrauben und ziehen Sie die Schrauben mit einem Kreuzschlitzschraubendreher (K) fest.

SCHRITT 3

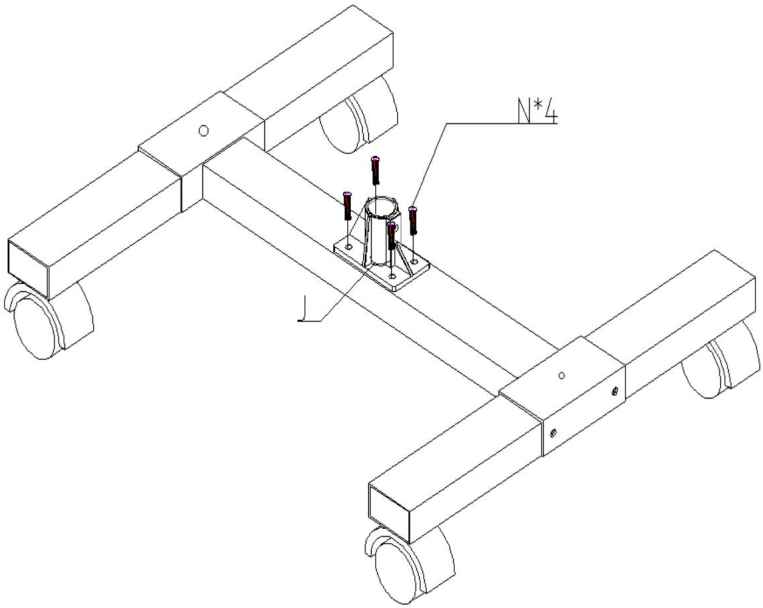

Montieren Sie das Formteil J und die Schrauben N*4 an der Baugruppe aus Schritt 2.

› Ziehen Sie sie anschließend mit einem Kreuzschlitzschraubendreher (K) fest.

SCHRITT 4

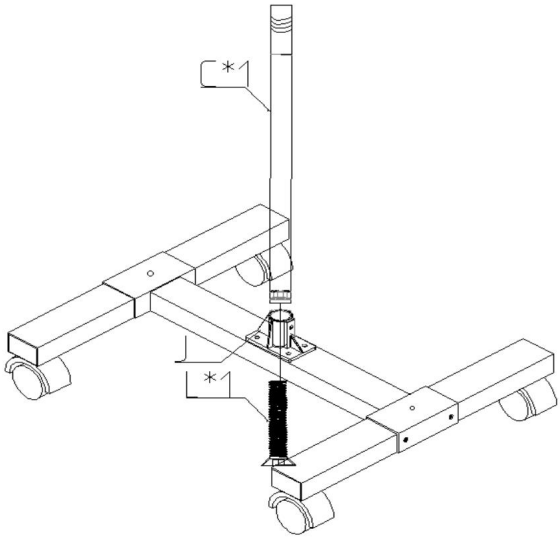

Befestigen Sie das Eisenrohr C mit der in Schritt 3 erstellten Baugruppe mithilfe der Schraube L und ziehen Sie diese anschließend mit dem Kreuzschlitzschraubendreher K zu etwa 90 % fest. (Hinweis: Die Sechskantmutter im Eisenrohr C muss nach unten zeigen. Nach dem Festziehen der Schraube befestigen Sie die Rändelschraube am Anschlussstück J.)

SCHRITT 5

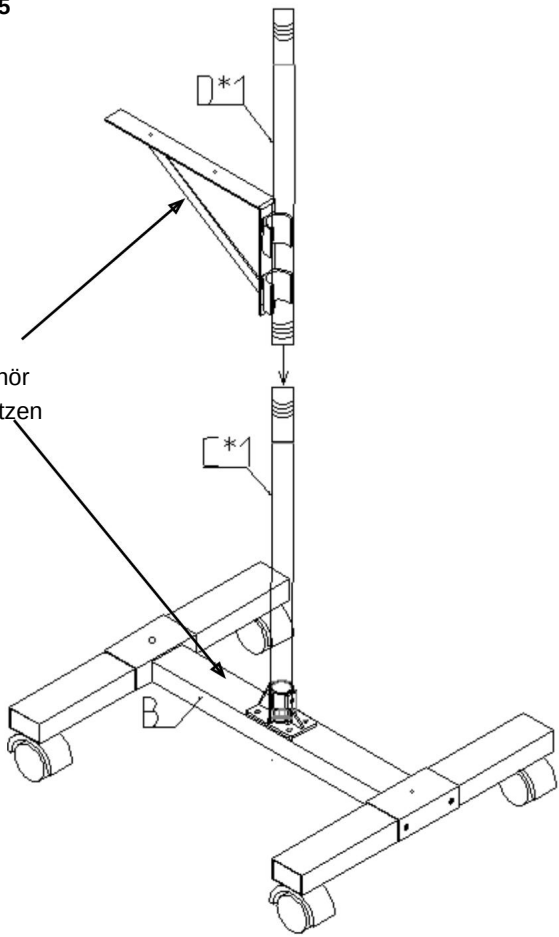

Schrauben Sie das Eisenrohr D in das Eisenrohr C und ziehen Sie es fest. Richten Sie anschließend die Halterung am Eisenrohr D parallel zum Verbindungsstück B aus. (Einstellmethode: Drehen Sie das Eisenrohr C, bis die Halterung am Eisenrohr D parallel zum Verbindungsstück B ist. Ziehen Sie dann die Schraube am unteren Ende mit einem Kreuzschlitzschraubendreher K wieder fes Eisenrohr C.)

SCHRITT 6

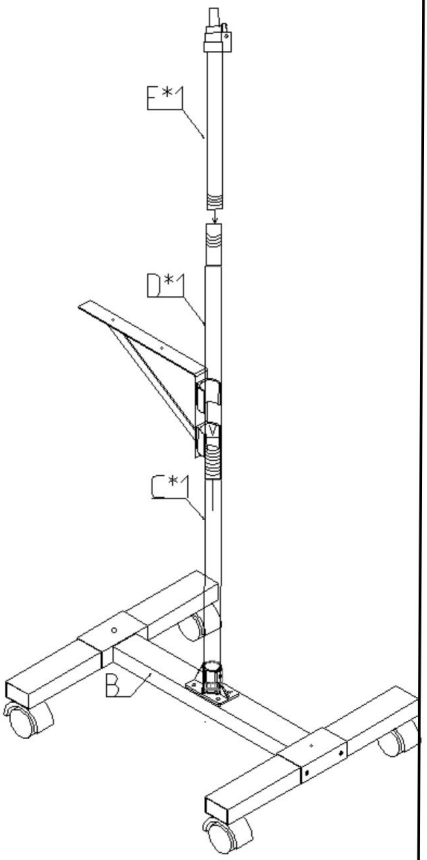

Schrauben Sie das Eisenrohr E in das Eisenrohr D und ziehen Sie es fest an.

SCHRITT 7

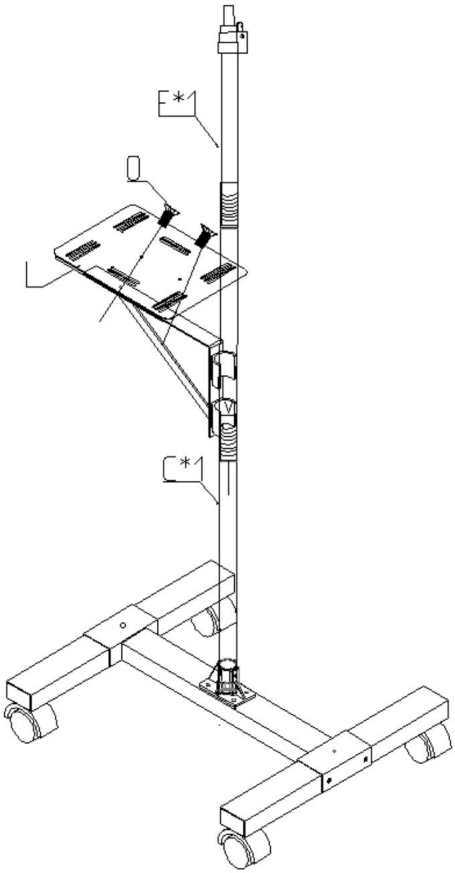

Platzieren Sie die Schale I auf dem auf dem Eisenrohr C montierten Stativ. Anschließend mit Schraube O verbinden und festziehen.

SCHRITT 8

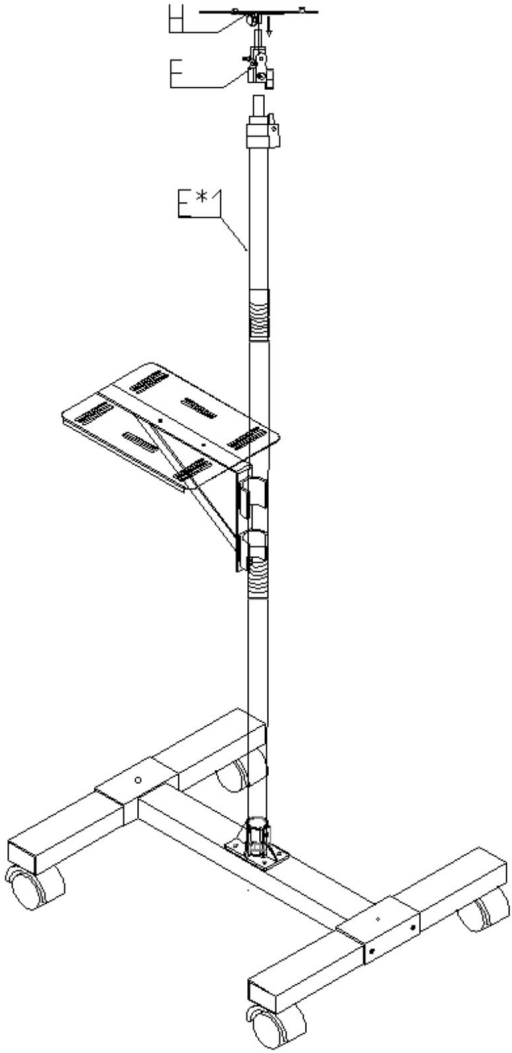

Setzen Sie das Verbindungsstück F auf das obere Ende des Eisenrohrs E und ziehen Sie die Schrauben fest. Befestigen Sie anschließend das Verbindungsstück H an Verbindungsstück F und ziehen Sie die Schrauben an Verbindungsstück H fest, um die Montage abzuschließen.

FERTIGSTELLUNG

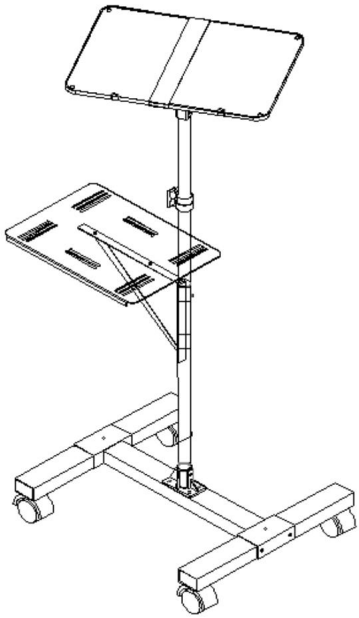

Hersteller: Shanghai muxinmuyeyouxiangongsi

Adresse: Shuangchenglu 803nong11hao1602A-1609shi, Baoshanqu, Shanghai 200000 CN.

Importiert nach Australien: SIHAO PTY LTD. 1 ROKEVA STREET, EASTWOOD NSW 2122 Australien

Importiert in die USA: Sanven Technology Ltd. Suite 250, 9166 Anaheim Ort, Rancho Cucamonga, CA 91730

EG-Vertreter

E-CrossStu GmbH

Mainzer Landstr.69, 60329 Frankfurt am Main.

UK REP

YH CONSULTING LIMITED.

C/O YH Consulting Limited, Büro 147, Centurion Haus, London Road, Staines-upon-Thames, Surrey, TW18 4AX



VEVOR

Upgrade · The Home Creator Way

SOLLEVATORE MOTORIZZATO PER PROIETTORI

MANUALE D'USO

MODELLO: ZG-XKTYGTY

VEVOR
Upgrade · The Home Creator Way

SOLLEVATORE MOTORIZZATO PER PROIETTORI

MODELLO: ZG-XKTYGTY

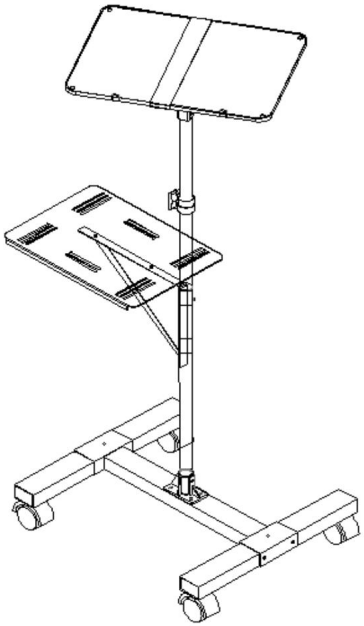

Queste sono le istruzioni originali, si prega di leggere attentamente tutte le istruzioni del manuale prima dell'uso. VEVOR si riserva la piena interpretazione del proprio manuale utente. L'aspetto del prodotto dipenderà dal prodotto ricevuto. Vi preghiamo di scusarci se non vi informeremo più in caso di aggiornamenti tecnologici o software sul nostro prodotto.

ISTRUZIONI DI SICUREZZA

AVVERTIMENTO:

Leggere attentamente questo materiale prima di utilizzare il prodotto. La mancata osservanza di questa precauzione può provocare lesioni gravi.

1. Montare solo secondo queste istruzioni. Un montaggio improprio può creare pericoli.
2. Indossare occhiali di sicurezza approvati ANSI e guanti da lavoro resistenti durante l'assemblaggio.
3. Mantenere l'area di assemblaggio pulita e ben illuminata.
4. Tenere gli astanti fuori dall'area durante l'assemblea.
5. Non riunirsi quando si è stanchi o sotto l'effetto di alcol, droghe o medicinali.
6. Le capacità del prodotto si applicano a prodotti correttamente e completamente assemblati solo prodotti.
7. Montare su una superficie piana, livellata, dura e liscia in grado di resistere in modo sicuro a sostegno del tavolino da caffè in rattan.
8. Per ulteriori informazioni riguardanti le parti elencate di seguito pagine, fare riferimento allo schema di montaggio di questo manuale. Disimballare e separare tutte le parti in un'area di lavoro pulita.

Precauzioni d'uso

1. NON SEDERSI O STARE IN PIEDI SU QUESTO OGGETTO.
2. Questo prodotto non è un giocattolo. Non permettere ai bambini di giocare con o vicino a questo prodotto. articolo.
3. Non superare la capacità di peso.
4. Utilizzare solo su una superficie piana, livellata, dura e liscia in grado di resistere in modo sicuro a supporto di un sollevatore motorizzato per proiettori completamente carico.
5. Utilizzare solo come previsto.
6. Ispezionare prima di ogni utilizzo; non utilizzare se alcune parti sono allentate o danneggiate.

CONSERVARE QUESTO MANUALE

SPECIFICHE TECNICHE

Modello	ZG-XKTYGTY
Dimensioni del prodotto (LxPxA)(mm)	500*450*1455
Imballaggio Dimensioni (LxWxH) (mm)	525*340*135
Peso netto (kg)	Circa 4,5
Peso lordo (kg))	Circa 5.2

*Prodotti come specifiche, aspetto e design sono soggetto a modifiche senza preavviso.

ELENCO DEI PACCHETTI

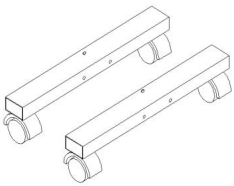

A*2

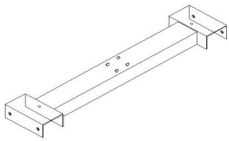

B*1



C*1

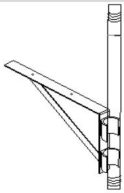

D*1



E*1

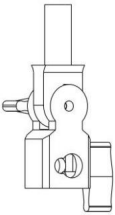

F*1



Sol*2

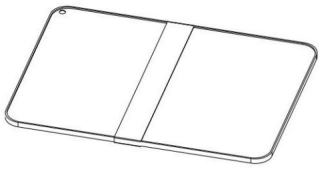

H*1

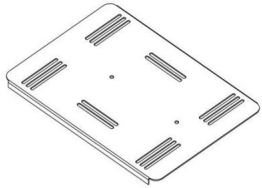

Io*1

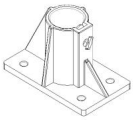

J*1



K*1



L*1

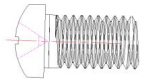

M*4



N*6



O*2

FASE DI MONTAGGIO

PASSO 1

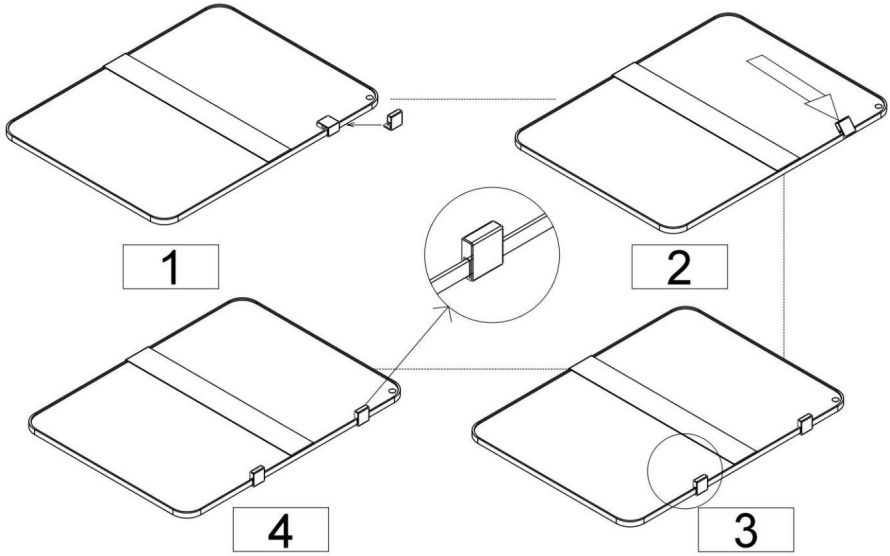

Prendi G e H;
metti G su H.

PASSO 2

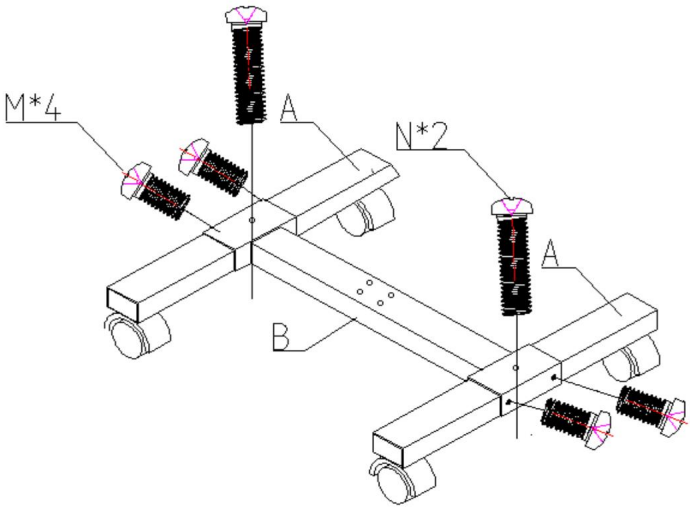

Prendi A e B, prendi le viti* di fissaggio M 4 e N*2, metti B su A, fissa le viti e stringi le viti con un cacciavite a croce (K) .

PASSO 3

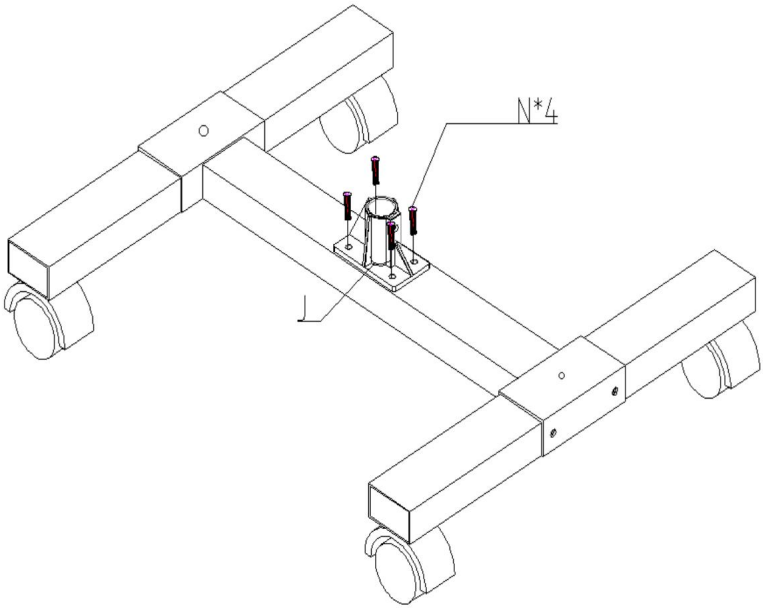

Installare il raccordo J e le viti N*4 sul gruppo del passaggio 2 , quindi serrarli utilizzando il cacciavite a croce K.

PASSO 4

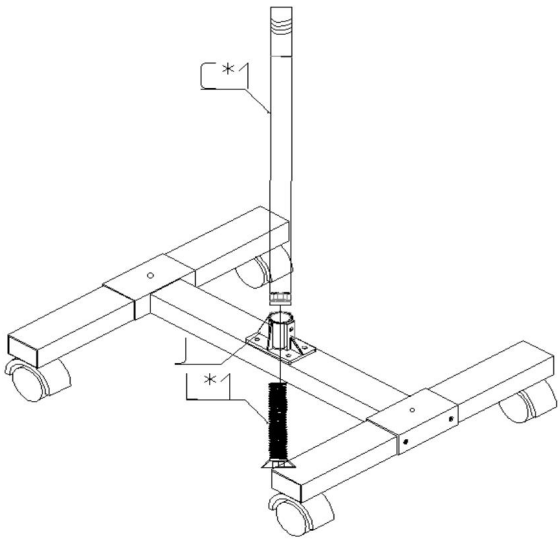

Fissare il tubo di ferro C al gruppo del passaggio 3 utilizzando la vite L, quindi serrarlo di circa il 90% utilizzando il cacciavite a croce K. (Nota: il dado esagonale all'interno del tubo di ferro C deve essere rivolto verso il basso. Dopo aver serrato la vite, fissare la vite a testa zigrinata sul raccordo J.)

PASSO 5

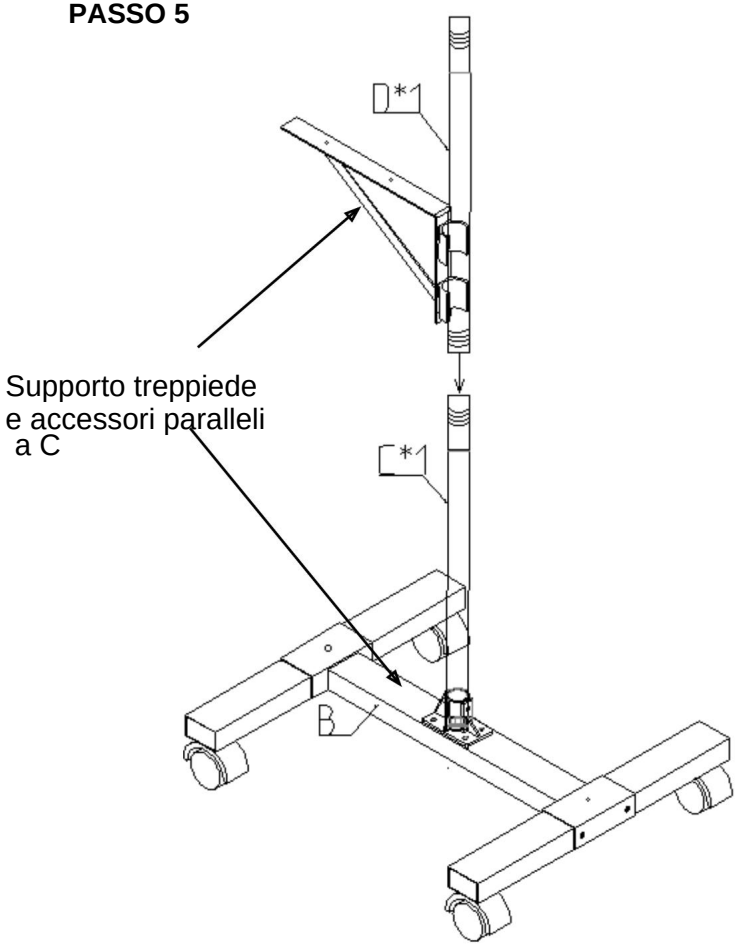

Avvitare il tubo di ferro D nel tubo di ferro C e serrarlo. Quindi regolare la staffa di supporto sul tubo di ferro D per allinearla parallelamente al raccordo B. (Metodo di regolazione: ruotare il tubo di ferro C finché la staffa di supporto sul tubo di ferro D non è parallela al raccordo B. Quindi utilizzare il cacciavite Phillips K per serrare nuovamente la vite nella parte inferiore del tubo di ferro C.)

PASSO 6

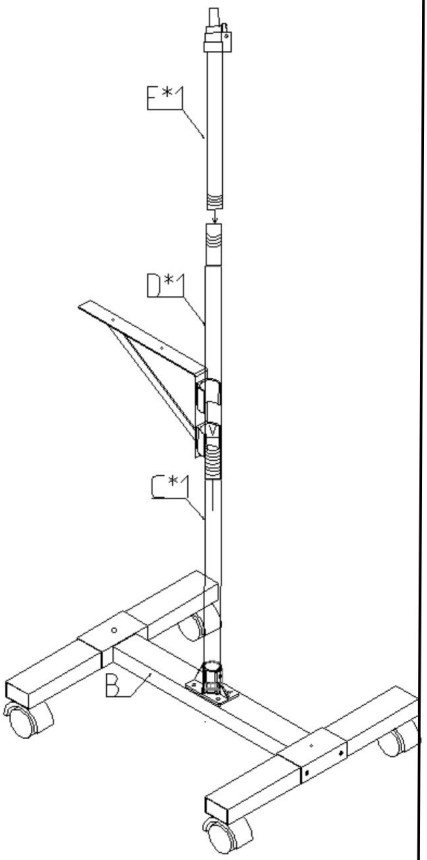

Avvitare il tubo di ferro E nel tubo di ferro D e serrare saldamente.

FARE UN PASSO 7

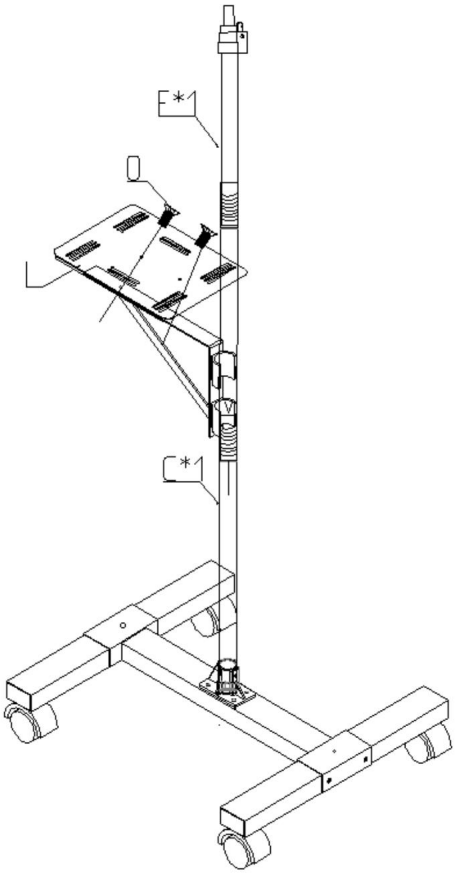

Posizionare il vassoio I sul treppiede di supporto montato sul tubo di ferro C, quindi collegare e serrare utilizzando la vite O.

PASSO 8

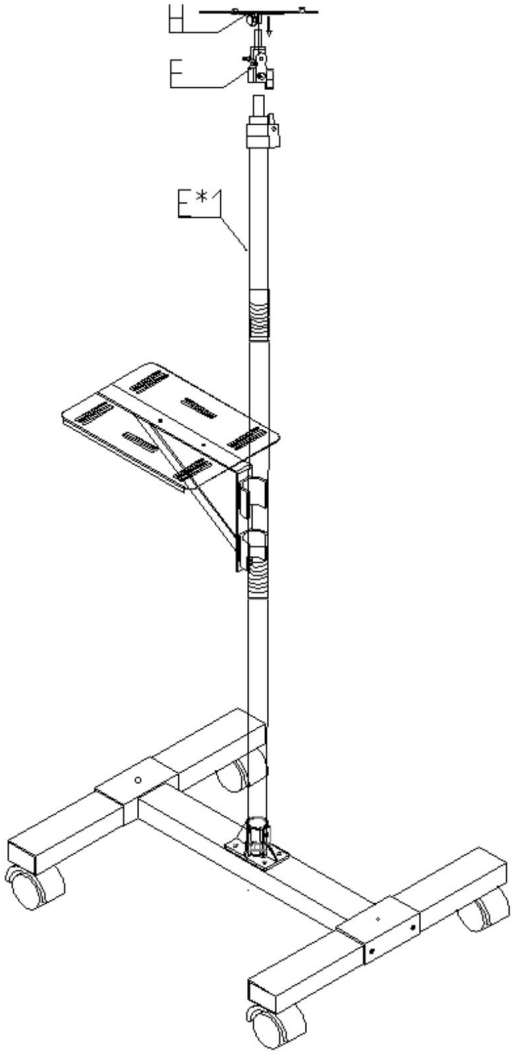

Prendi il raccordo F e installalo sull'estremità superiore del tubo di ferro E, quindi stringi le viti. Quindi, fissa il raccordo H sul raccordo F e stringi le viti sul raccordo H per completare il montaggio.

COMPLETAMENTO

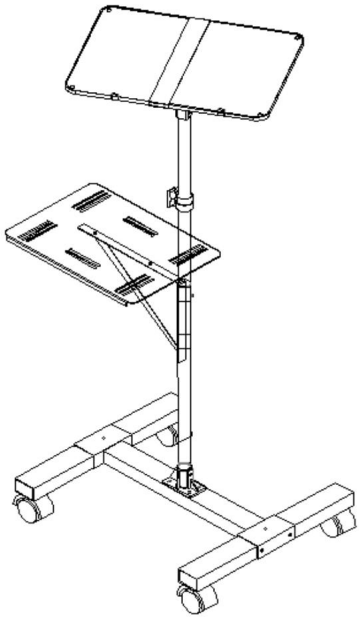

Produttore: Shanghai muxinmuyeyouxiangongsi

Indirizzo: Shuangchenglu 803nong11hao1602A-1609shi, Baoshanqu, Shanghai 200000 CN.

Importato in AUS: SIHAO PTY LTD. 1 ROKEVA STREETEASTWOOD Nuovo Galles del Sud 2122 Australia

Importato negli USA: Sanven Technology Ltd. Suite 250, 9166 Anaheim Luogo, Rancho Cucamonga, CA 91730

Rappresentante della CE	

E-CrossStu GmbH

Magonza Landstr. 69, 60329 Francoforte sul Meno.

RAPPRESENTANZA DEL REGNO UNITO	

YH CONSULTING LIMITED.

C/O YH Consulting Limited Ufficio 147, Centurion Casa, London Road, Staines-upon-Thames, Surrey, TW18 4AX



VEVOR

Upgrade · The Home Creator Way

ELEVADOR MOTORIZADO PARA PROYECTOR

MANUAL DEL USUARIO

MODELO: ZG-XKTYGTY

VEVOR
Upgrade · The Home Creator Way

ELEVADOR MOTORIZADO PARA PROYECTORES

MODELO: ZG-XKTYGTY

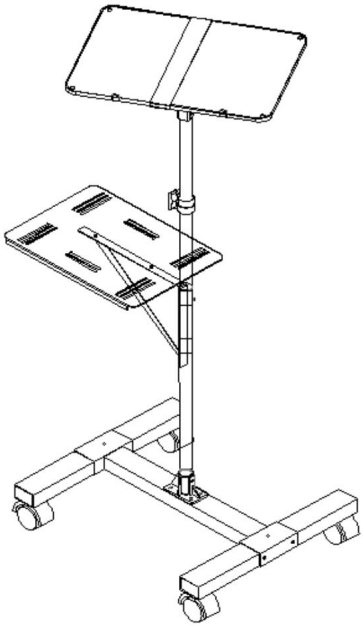

Estas son las instrucciones originales. Lea atentamente todas las instrucciones del manual antes de usar el producto. VEVOR se reserva el derecho de interpretar este manual de usuario. El aspecto del producto puede variar. Le pedimos disculpas por no informarle sobre actualizaciones de tecnología o software de nuestro producto.

INSTRUCCIONES DE SEGURIDAD

ADVERTENCIA:

Lea este material antes de usar este producto. De lo contrario, puede
dar lugar a lesiones graves.

1. Ensamble únicamente siguiendo estas instrucciones. Un ensamblaje incorrecto puede
crear peligros.

2. Utilice gafas de seguridad homologadas por ANSI y guantes de trabajo resistentes.
durante el montaje.

3. Mantenga el área de ensamblaje limpia y bien iluminada.

4. Mantenga a los curiosos fuera del área durante la reunión.

5. No se arme cuando esté cansado o bajo la influencia del alcohol, drogas o medicamentos.

6. Las capacidades del producto se aplican a un ensamblaje correcto y completo.
Solo productos.

7. Ensamble sobre una superficie plana, nivelada, dura y lisa que permita una instalación segura.
que sostiene la mesa de centro de ratán.

8. Para obtener información adicional sobre las piezas enumeradas en lo siguiente
Para consultar las páginas siguientes, consulte el diagrama de montaje de este manual. Desenvuelva y
Separe todas las piezas en un área de trabajo limpia.

Utilice precauciones

1. NO SE SENTE NI SE PARE SOBRE ESTE ARTÍCULO.

2. Este producto no es un juguete. No permita que los niños jueguen con él ni cerca de él.
artículo.

3. No exceda las capacidades de peso.

4. Utilizar únicamente sobre una superficie plana, nivelada, dura y lisa que sea capaz de soportarla de forma segura.
soporte de un elevador de proyector motorizado completamente cargado.

5. Utilizar únicamente según las instrucciones.

6. Inspeccione antes de cada uso; no lo use si las piezas están sueltas o dañadas.

GUARDE ESTE MANUAL

ESPECIFICACIONES TÉCNICAS

Modelo	ZG-XKTYGTY
Dimensiones del producto (Largo x Ancho x Alto) (mm))	500*450*1455
Embalaje Tamaño (largo x ancho x alto) (mm)	525*340*135
Peso neto (kg)	Aproximadamente 4,5
Peso bruto (kg))	Aproximadamente 5.2

*Los productos, como las especificaciones, la apariencia y el diseño, son Sujeto a modificaciones sin previo aviso.

LISTA DE PAQUETES

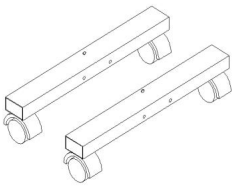

A*2

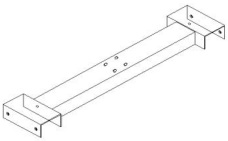

B*1



C*1

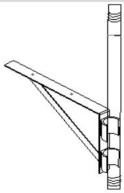

D*1



E*1

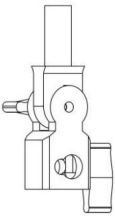

F*1

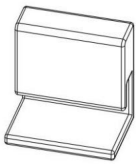

G*2

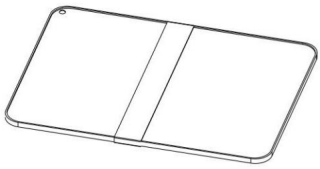

H*1

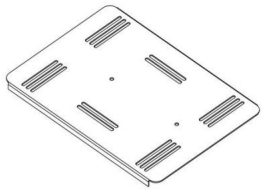

Yo*1

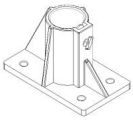

J*1



K*1



L*1

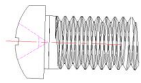

M*4



N*6

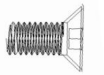

O*2

PASO 1

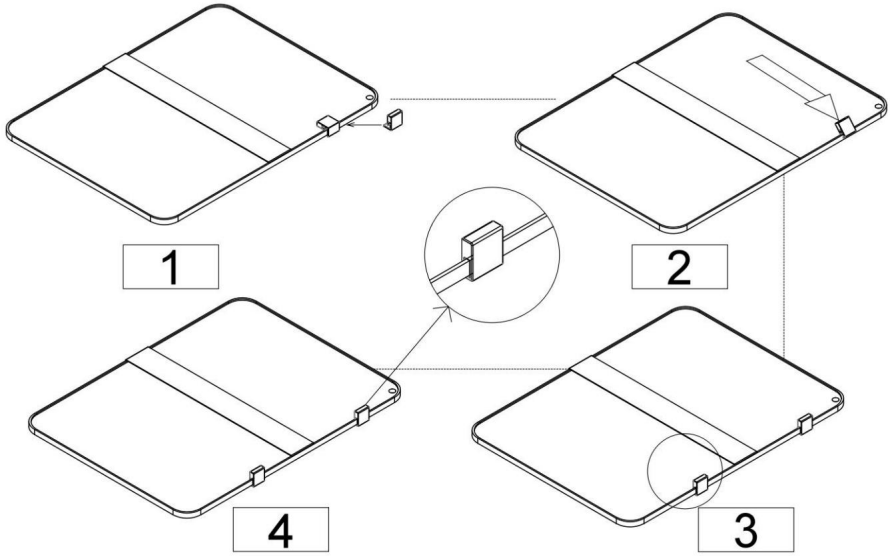

Toma G y H;
coloca G sobre H.

PASO 2

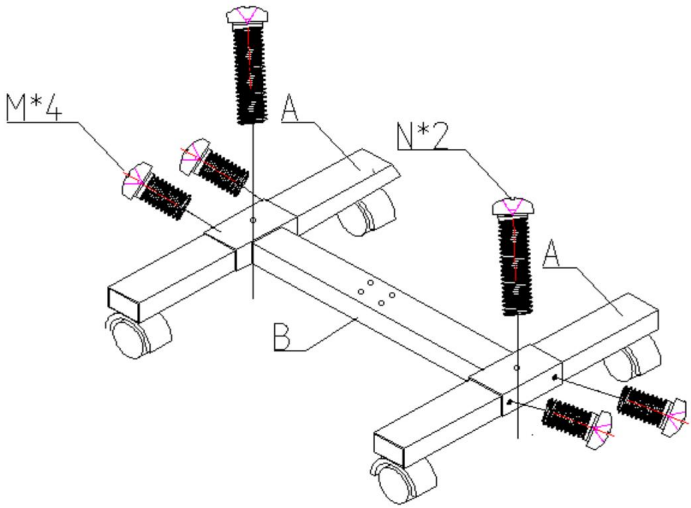

*

Tome A y B, tome los tornillos de fijación M4 y N*2, coloque B sobre A, fije los tornillos y apriételos con un destornillador Phillips (K).

PASO 3

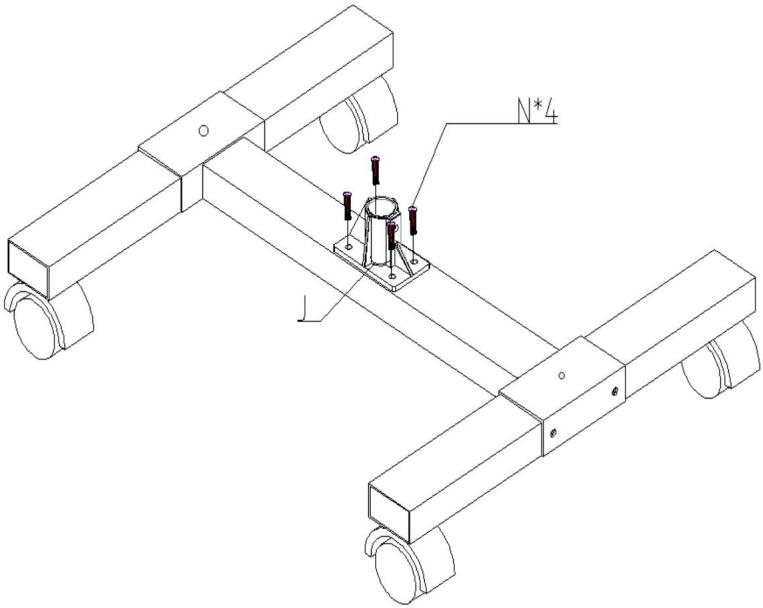

Instale el accesorio J y los tornillos N*4 en el conjunto del paso 2.
, Luego apriételos usando un destornillador Phillips K.

PASO 4

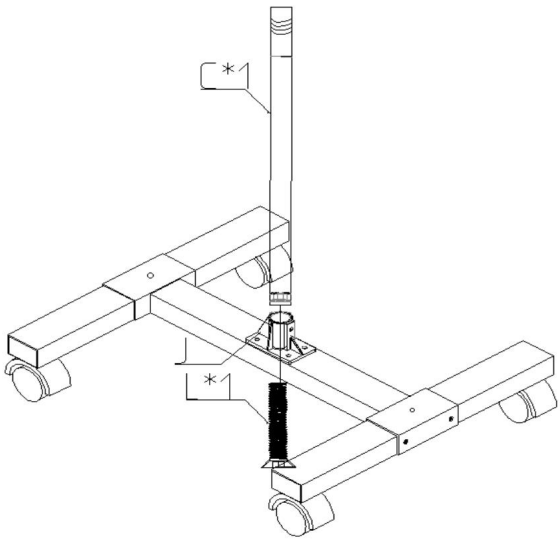

Fije el tubo de hierro C al conjunto del paso 3 utilizando el tornillo L y, a continuación, apriételo aproximadamente al 90 % con el destornillador Phillips K. (Nota: La tuerca hexagonal dentro del tubo de hierro C debe quedar hacia abajo. Después de apretar el tornillo, asegure el tornillo de mariposa en el accesorio J).

PASO 5

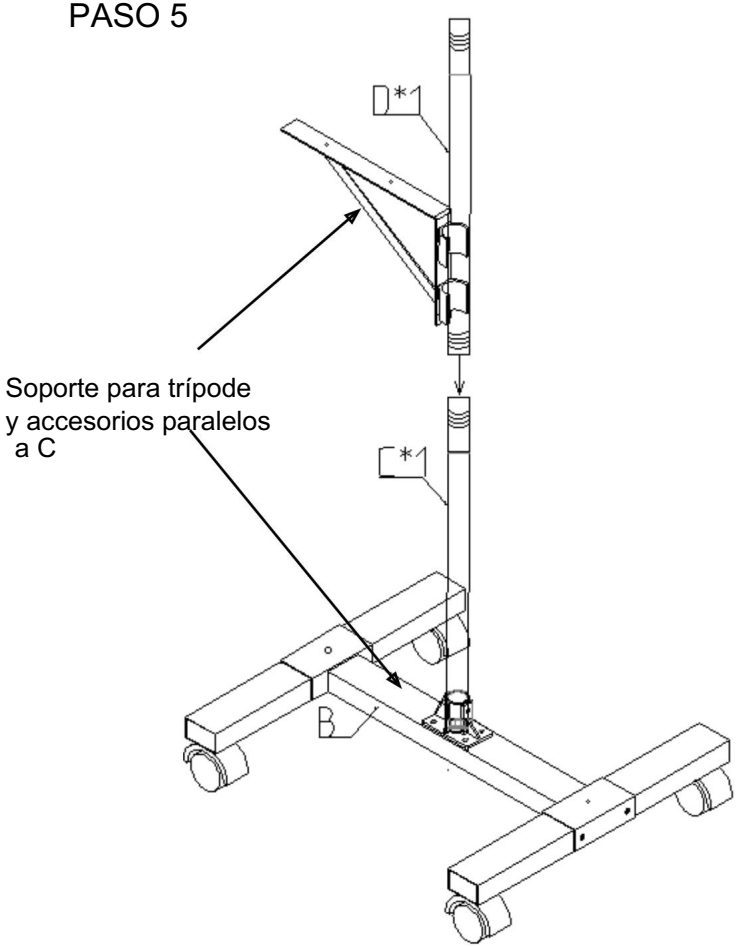

Enrosque el tubo de hierro D en el tubo de hierro C y apriételo. Luego, ajuste el soporte del tubo de hierro D para alinearlo paralelamente con la conexión B. (Método de ajuste: Gire el tubo de hierro C hasta que el soporte del tubo de hierro D quede paralelo con la conexión B. Luego, utilice un destornillador Phillips K para volver a apretar el tornillo en la parte inferior de
tubo de hierro C.)

PASO 6

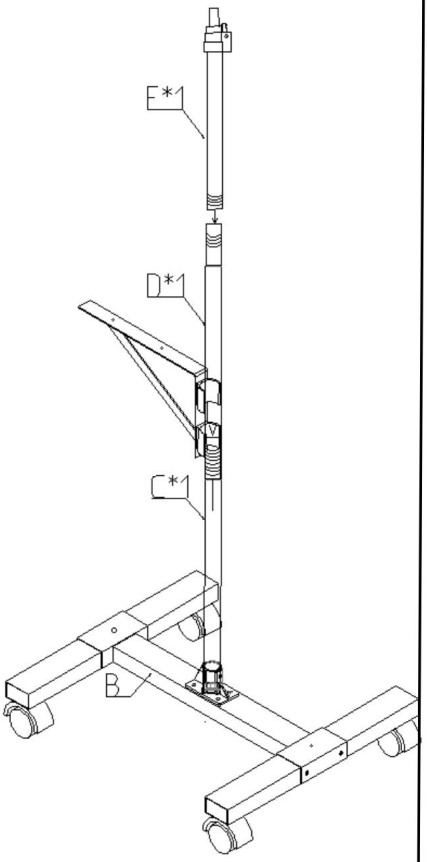

Enrosque el tubo de hierro E en el tubo de hierro D y apriételo firmemente.

PASO 7

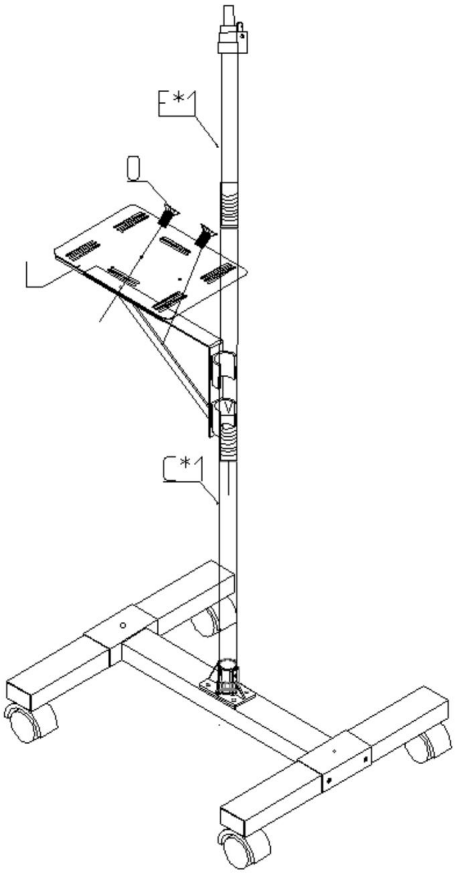

Coloque la bandeja I sobre el trípode de soporte montado en el tubo de hierro C. Luego, conecta y aprieta usando el tornillo O.

PASO 8

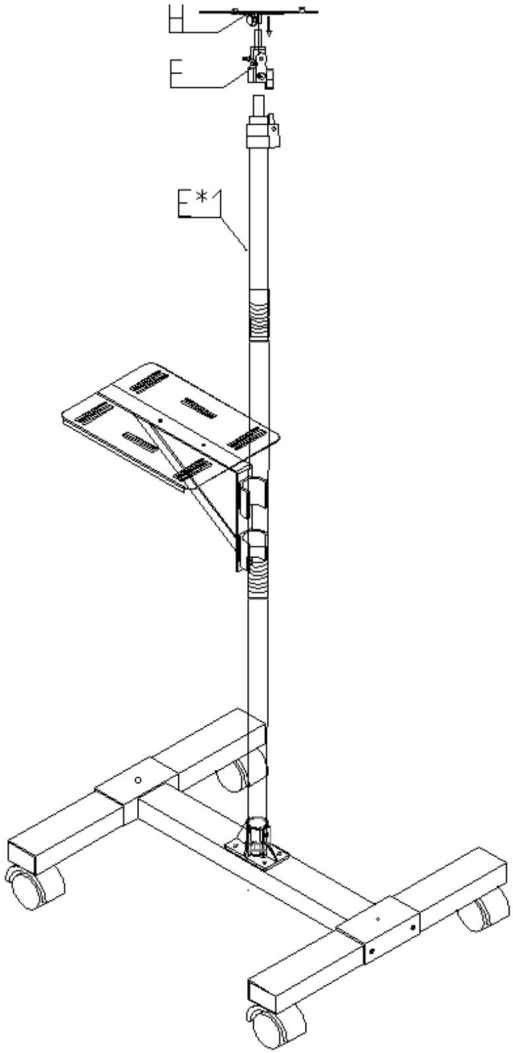

Tome el accesorio F e instálelo en el extremo superior del tubo de hierro E, luego apriete los tornillos. A continuación, fije el accesorio H al accesorio F y apriete los tornillos del accesorio H para completar el montaje.

TERMINACIÓN

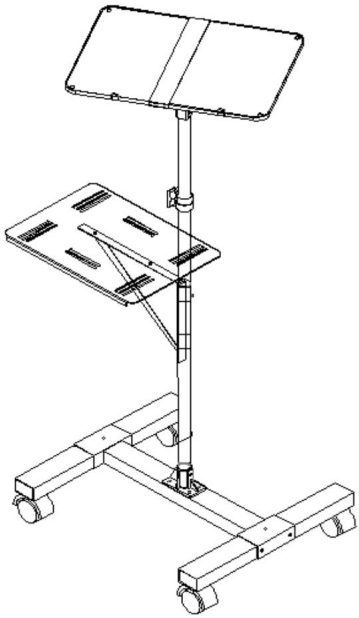

Fabricante: Shanghai muxinmuyeyouxiangongsi

Dirección: Shuangchenglu 803nong11hao1602A-1609shi, Baoshanqu, Shanghai 200000 CN.

Importado a Australia: SIHAO PTY LTD. 1 ROKEVA STREET, EASTWOOD Nueva Gales del Sur 2122 Australia

Importado a EE. UU.: Sanven Technology Ltd. Suite 250, 9166 Anaheim Lugar: Rancho Cucamonga, CA 91730

REPRESENTANTE DE LA CE	E-CrossStu GmbH Mainzer Landstr. 69, 60329 Fráncfort del Meno.
REP del Reino Unido	YH CONSULTING LIMITADA. A/A YH Consulting Limited Oficina 147, Centurion Casa, London Road, Staines-upon-Thames, Surrey, TW18 4AX



VEVOR

Upgrade · The Home Creator Way

ZMOTORYZOWANA WINDA DO PROJEKTORA

INSTRUKCJA OBSŁUGI

MODEL: ZG-XKTYGTY

VEVOR
Upgrade · The Home Creator Way

ZMOTORYZOWANA WINDA DO PROJEKTORA

MODEL: ZG-XKTYGTY

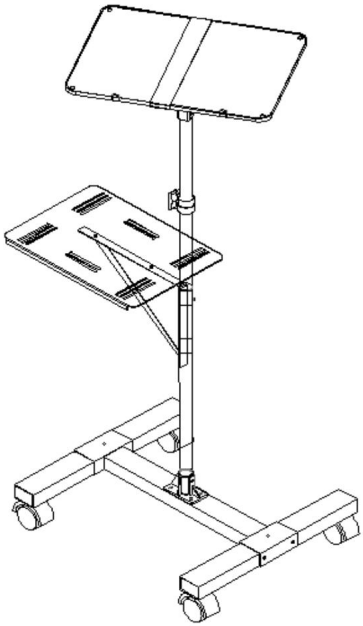

To jest oryginalna instrukcja obsługi. Przed użyciem prosimy o dokładne zapoznanie się z treścią instrukcji. Firma VEVOR zastrzega sobie prawo do jednoznacznej interpretacji niniejszej instrukcji obsługi. Wygląd produktu zależy od stanu, w jakim go otrzymali Państwo. Prosimy o wyrozumiałość, ale nie będziemy Państwa ponownie informować o aktualizacjach technologicznych lub oprogramowania naszego produktu.

INSTRUKCJE BEZPIECZEŃSTWA

OSTRZEŻENIE:

Przed użyciem produktu należy zapoznać się z treścią niniejszego dokumentu. Nieprzestrzeganie tego zalecenia może spowodować poważne obrażenia.

1. Montaż należy wykonywać wyłącznie zgodnie z niniejszą instrukcją. Nieprawidłowy montaż może stwarzać zagrożenia.

2. Noś okulary ochronne zatwierdzone przez ANSI i wytrzymałe rękawice robocze.

podczas montażu.

3. Utrzymuj miejsce zgromadzenia w czystości i dobrym oświetleniu.

4. Podczas montażu nie dopuść, aby osoby postronne znajdowały się w pobliżu miejsca montażu.

5. Nie przychodź na zgromadzenia, gdy jesteś zmęczony lub pod wpływem alkoholu, narkotyków lub leków.

6. Możliwości produktu dotyczą produktu prawidłowo i całkowicie zmontowanego

tylko produkty.

7. Montaż należy wykonać na płaskiej, równej, twardej i gładkiej powierzchni, która będzie bezpieczna.

podtrzymujący stolik kawowy z rattanu.

8. Aby uzyskać dodatkowe informacje dotyczące części wymienionych poniżej,

stron, zapoznaj się ze schematem montażu w niniejszej instrukcji. Rozpakuj i

oddzielić wszystkie części w czystym miejscu pracy.

Zachowaj środki ostrożności

1. NIE WOLNO SIEDZIEĆ ANI STAWAĆ NA TYM PRZEDMIOCIE.

2. Ten produkt nie jest zabawką. Nie pozwalaj dzieciom bawić się nim ani przebywać w jego pobliżu.

przedmiot.

3. Nie przekraczać dopuszczalnego obciążenia.

4. Używać wyłącznie na płaskiej, równej, twardej i gładkiej powierzchni, która umożliwia bezpieczne

obsługujący w pełni załadowany podnośnik projektora z napędem silnikowym.

5. Używać wyłącznie zgodnie z przeznaczeniem.

6. Przed każdym użyciem należy przeprowadzić kontrolę. Nie należy używać produktu, jeśli jakieś części są luźne lub uszkodzone.

ZAPISZ TĘ INSTRUKCJĘ

DANE TECHNICZNE

Model	ZG-XKTYGTY
Wymiary produktu (Dł. x Szer. x Wys.)(mm))	500*450*1455
Uszczelka Rozmiar (dł. x szer. x wys.) (mm)	525*340*135
Masa netto (kg)	Około 4,5
Masa brutto (kg))	Około 5.2

*Produkty takie jak specyfikacje, wygląd i projekt są mogą ulec zmianie bez wcześniejszego powiadomienia.

LISTA PAKIETÓW

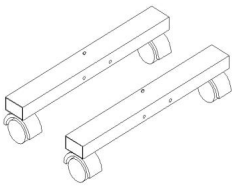

A*2

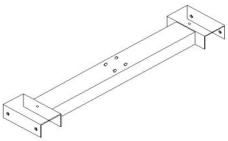

B*1



C*1

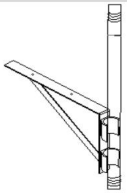

D*1



E*1

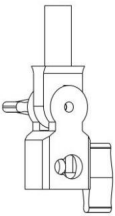

F*1



G*2

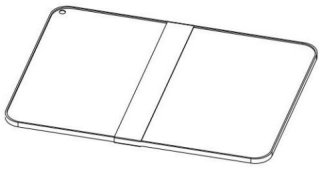

H*1

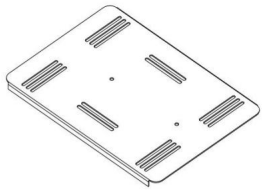

Ja*1

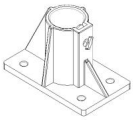

J*1



K*1



L*1

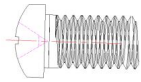

M*4



N*6

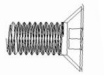

O*2

KROK 1

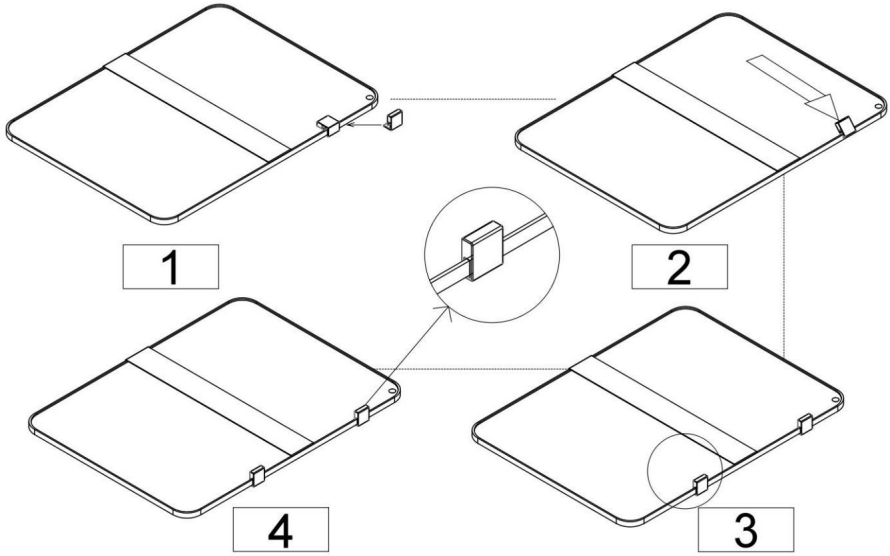

Weź G i H; połóż G na H.

KROK 2

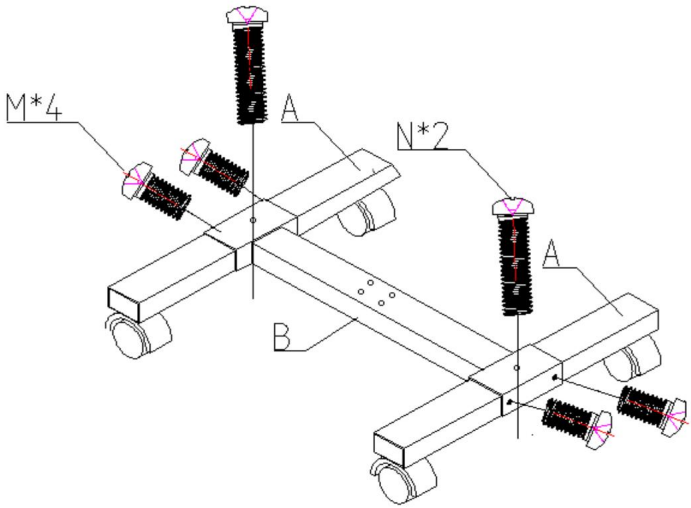

Weź A i B, weź śruby mocujące M4 i N*2, umieść B na A, przykręć śruby i dokręć je śrubokrętem krzyżakowym (K).

KROK 3

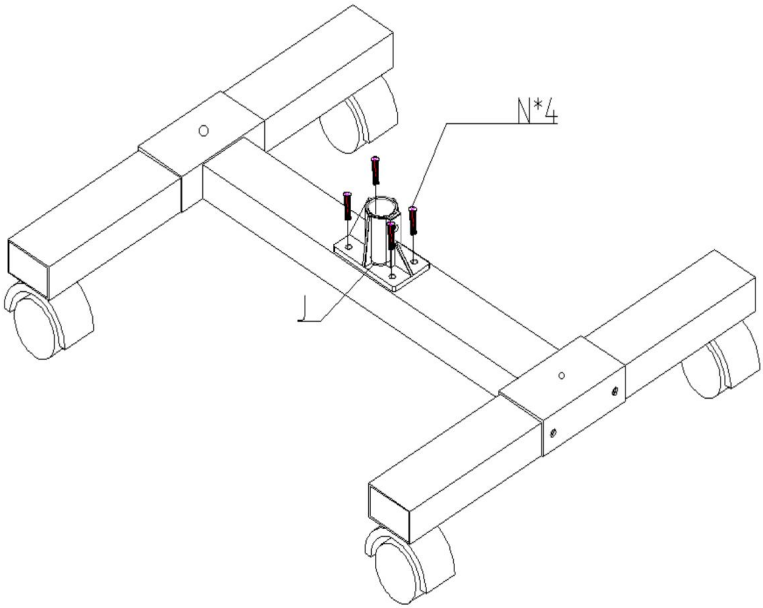

Zamontuj złączkę J i śruby N*4 na zespole z kroku 2

, Następnie dokręć je przy pomocy śrubokręta krzyżakowego K.

KROK 4

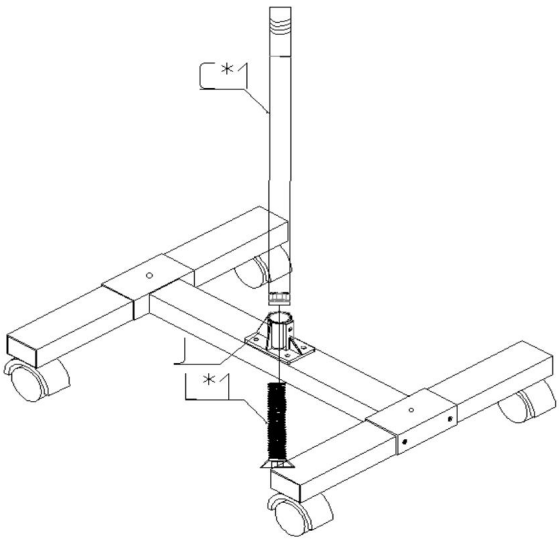

Przymocuj rurę żeliwną C do zespołu z kroku 3 za pomocą śruby L, a następnie dokręć ją o około 90% za pomocą śrubokręta krzyżakowego K. (Uwaga: nakrętka sześciokątna wewnątrz rury żeliwnej C powinna być skierowana w dół. Po dokręceniu śruby zamocuj śrubę skrzydełkową na złączce J.)

KROK 5

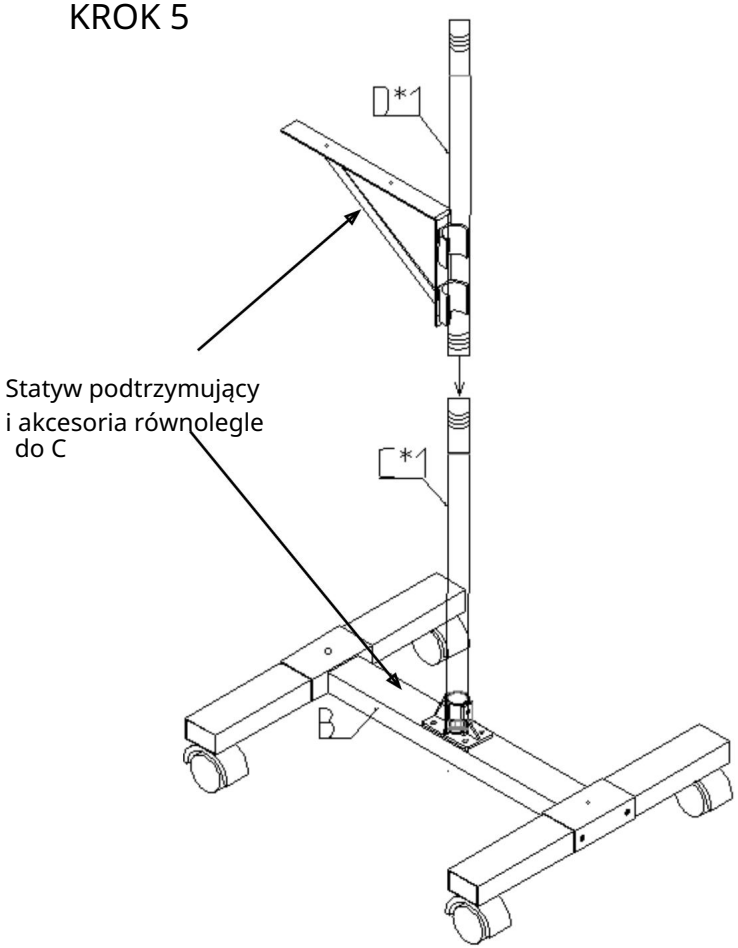

Wkręć rurę żeliwną D w rurę żeliwną C i dokręć ją. Następnie wyreguluj wspornik na rurze żeliwnej D, aby był równoległy do złączki B. (Metoda regulacji: Obróć rurę żeliwną C, aż wspornik na rurze żeliwnej D będzie równoległy do złączki B. Następnie użyj śrubokręta krzyżakowego K, aby dokręcić śrubę u dołu.
rura żelazna C.)

KROK 6

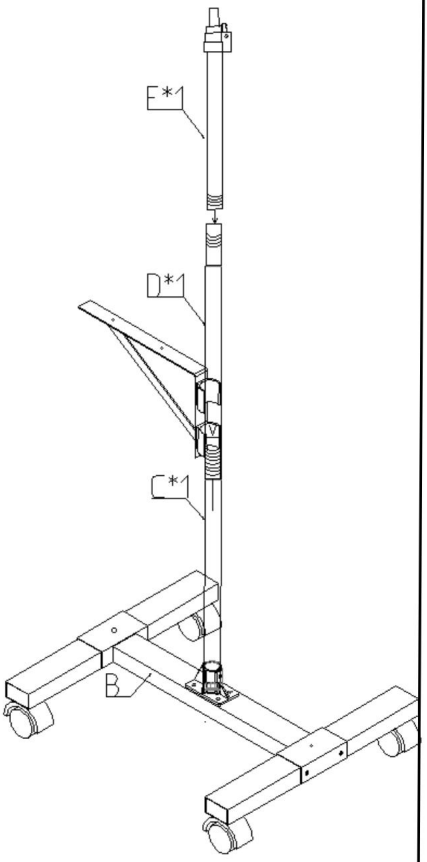

Przykręć rurę żeliwną E do rury żeliwnej D i mocno dokręć.

KROK 7

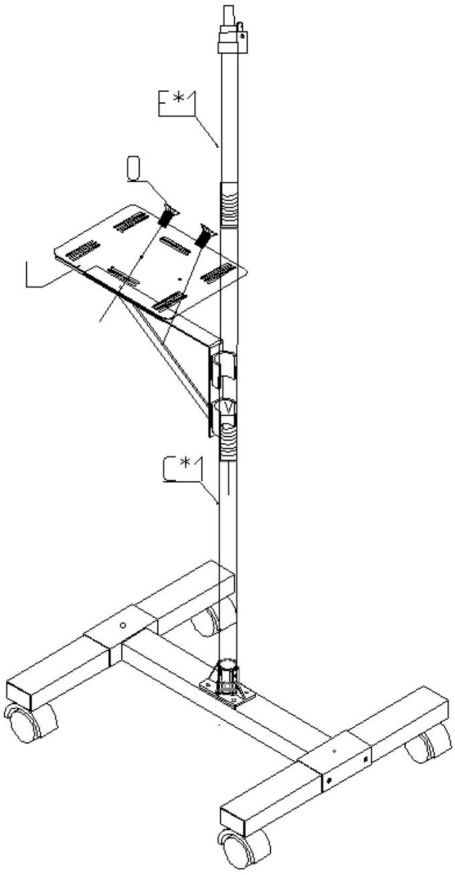

Umieść tackę I na statywie podporowym zamontowanym na rurze żelaznej C następnie podłącz i dokręć za pomocą śruby O.

KROK 8

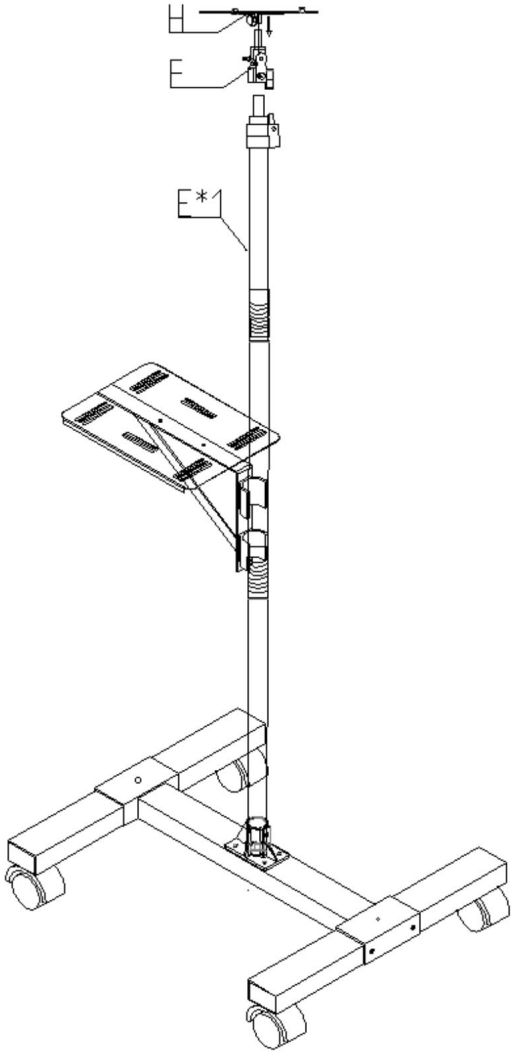

Weź złączkę F i zamontuj ją na górnym końcu rury żeliwnej E, a następnie dokręć śruby. Następnie przymocuj złączkę H do złączki F i dokręć śruby na złączce H, aby zakończyć montaż.

UKOŃCZENIE

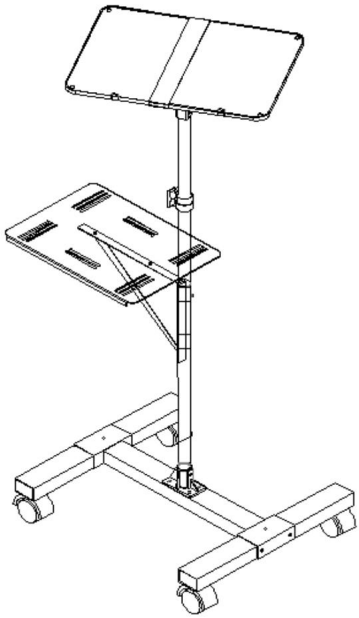

Producent: Szanghaj muxinmuyeyouxiangongsi

Adres: Shuangchenglu 803nong11hao1602A-1609shi, Baoshanqu, Szanghaj 200000 CN.

Importowane do AUS: SIHAO PTY LTD. 1 ROKEVA STREETEASTWOOD NSW 2122 Australia

Importowane do USA: Sanven Technology Ltd. Suite 250, 9166 Anaheim Miejsce, Rancho Cucamonga, CA 91730

Przedstawiciel WE	

E-CrossStu GmbH

Mainzer Landstr. 69, 60329 Frankfurt nad Menem.

REP WIELKIEJ BRYTANII	

YH CONSULTING LIMITED.

C/O YH Consulting Limited Biuro 147, Centurion Dom, London Road, Staines-upon-Thames, Surrey, TW18 4AX



VEVOR

Upgrade · The Home Creator Way

GEMOTORISEERDE PROJECTORLIFT

GEBRUIKERSHANDLEIDING

MODEL: ZG-XKTYGTY

VEVOR
Upgrade·The Home Creator Way

GEMOTORISEERDE PROJECTORLIFT

MODEL: ZG-XKTYGTY

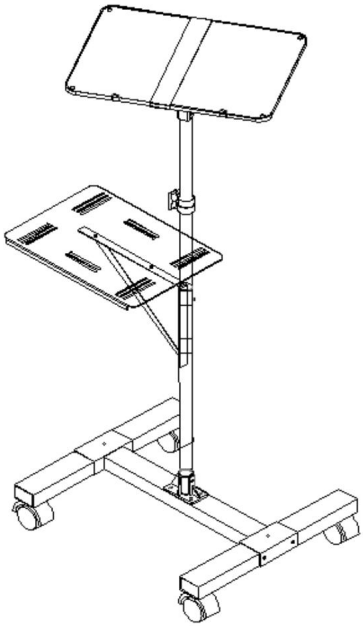

Dit is de originele handleiding. Lees alle instructies zorgvuldig door voordat u het product gebruikt. VEVOR behoudt zich het recht voor om de gebruiksaanwijzing duidelijk te interpreteren. Het uiterlijk van het product is afhankelijk van het product dat u hebt ontvangen. Neemt u het ons niet kwalijk dat we u niet meer op de hoogte stellen van eventuele technologische of software-updates voor ons product.

VEILIGHEIDSINSTRUCTIES

WAARSCHUWING:

Lees dit materiaal voordat u dit product gebruikt. Als u dit niet doet, kan dit leiden tot: ernstig letsel tot gevolg hebben.

1. Monteer uitsluitend volgens deze instructies. Onjuiste montage kan gevaren creëren.
2. Draag een door de ANSI goedgekeurde veiligheidsbril en stevige werkhandschoenen tijdens de montage.
3. Zorg ervoor dat de verzamelplaats schoon en goed verlicht is.
4. Houd omstanders uit de buurt tijdens de montage.
5. Kom niet in actie als u moe bent of onder invloed van alcohol, drugs of medicijnen.
6. De producteigenschappen gelden voor correct en volledig gemonteerde producten. alleen producten.
7. Monteer op een vlak, egaal, hard en glad oppervlak dat veilig kan worden gebruikt ter ondersteuning van de Rattan Coffee Table.
8. Voor aanvullende informatie over de onderdelen die in de volgende lijst staan vermeld, pagina's, raadpleeg het montageschema van deze handleiding. Uitpakken en Scheid alle onderdelen in een schone werkruimte.

Gebruik voorzorgsmaatregelen

1. NIET OP DIT ITEM ZITTEN OF STAAN.
2. Dit product is geen speelgoed. Laat kinderen niet met of in de buurt van dit product spelen. item.
3. Overschrijd het toegestane gewicht niet.
4. Gebruik het alleen op een vlak, egaal, hard en glad oppervlak dat veilig kan worden gebruikt. ter ondersteuning van een volledig beladen gemotoriseerde projectorlift.
5. Gebruik het product alleen zoals bedoeld.
6. Controleer het product voor elk gebruik. Gebruik het product niet als er onderdelen loszitten of beschadigd zijn.

BEWAAR DEZE HANDLEIDING

TECHNISCHE SPECIFICATIES

Model	ZG-XKTYGTY
Productafmetingen (LxBxH)(mm))	500*450*1455
Verpakking Afmetingen (LxBxH) (mm)	525*340*135
Nettogewicht (kg)	Ongeveer 4,5
Brutogewicht (kg))	Ongeveer 5.2

*Producten zoals specificaties, uiterlijk en ontwerp zijn

Onder voorbehoud van wijzigingen zonder voorafgaande kennisgeving.

PAKKETLIJST

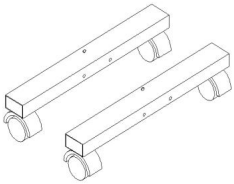

A*2

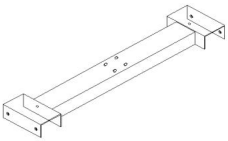

B*1



C*1



D*1



E*1

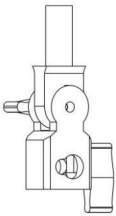

F*1

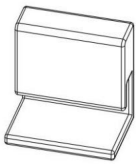

G*2

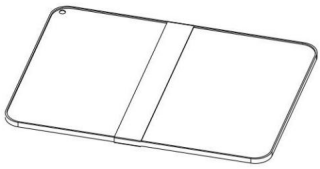

H*1

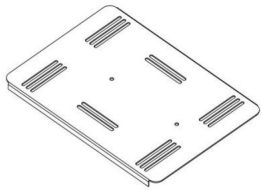

Ik*1

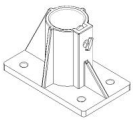

J*1



K*1



L*1

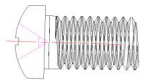

M*4



N*6



O*2

STAP 1

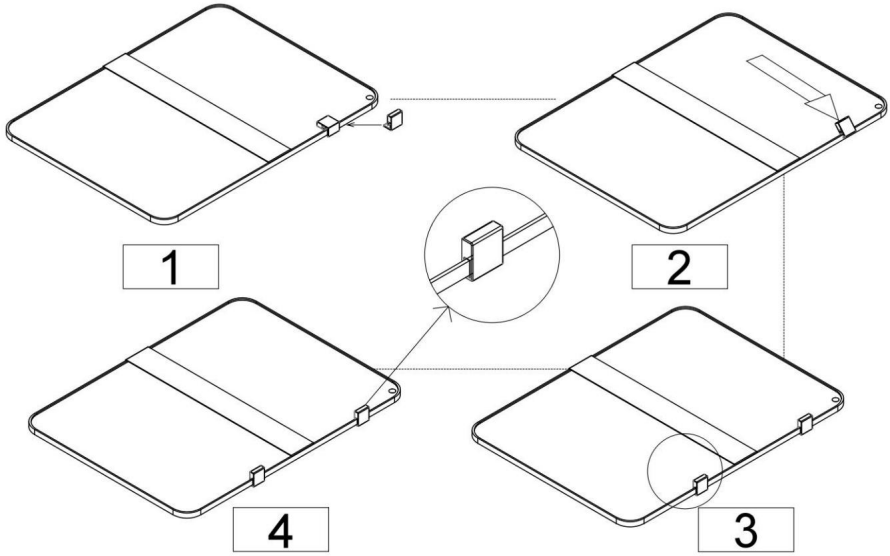

Neem G en H; zet G op H.

STAP 2

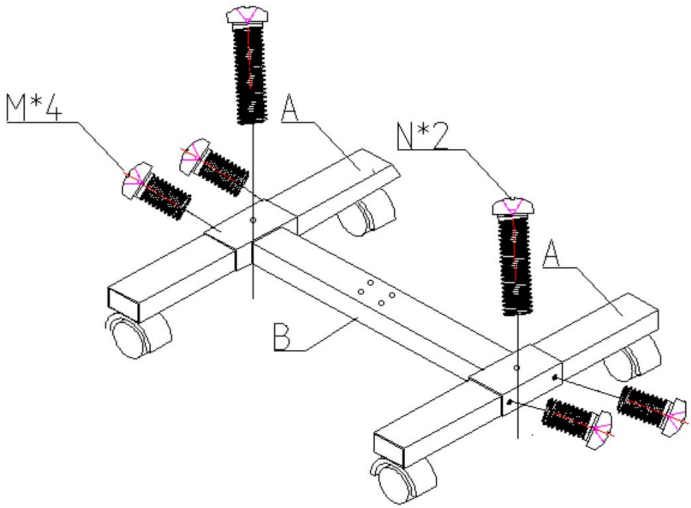

Neem A en B, neem M 4 en N*2 bevestigingsschroeven, plaats B op A, bevestig de schroeven en draai de schroeven vast met een kruiskopschroevendraaier (K)

STAP 3

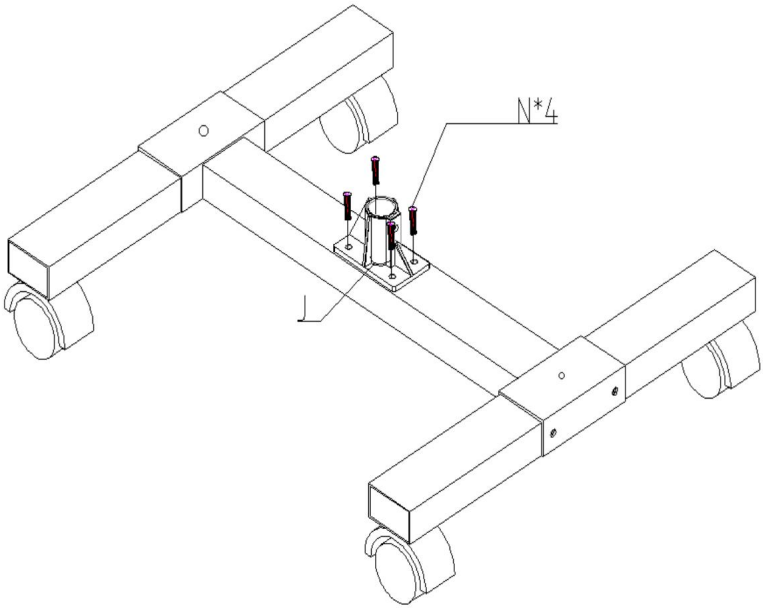

Monteer fitting J en schroeven N*4 op de constructie uit stap 2

, Draai ze vervolgens vast met behulp van een kruiskopschroevendraaier K.

STAP 4

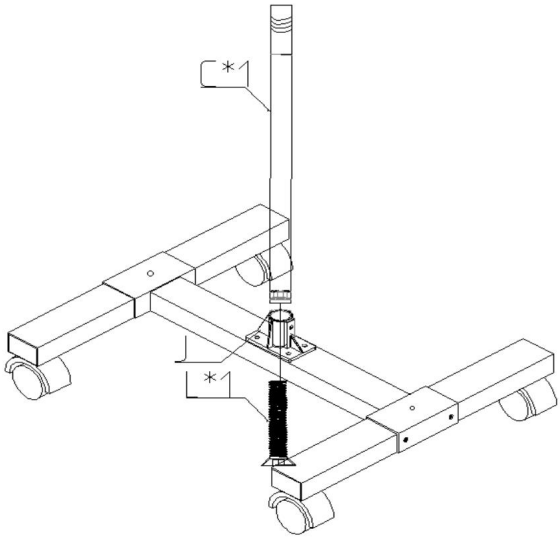

Bevestig de ijzeren buis C aan de constructie uit stap 3 met behulp van schroef L en draai deze vervolgens ongeveer 90% vast met behulp van een kruiskopschroevendraaier K. (Let op: de zeskantmoer in de ijzeren buis C moet naar beneden wijzen. Nadat u de schroef hebt vastgedraaid, draait u de vleugelschroef vast op fitting J.)

STAP 5

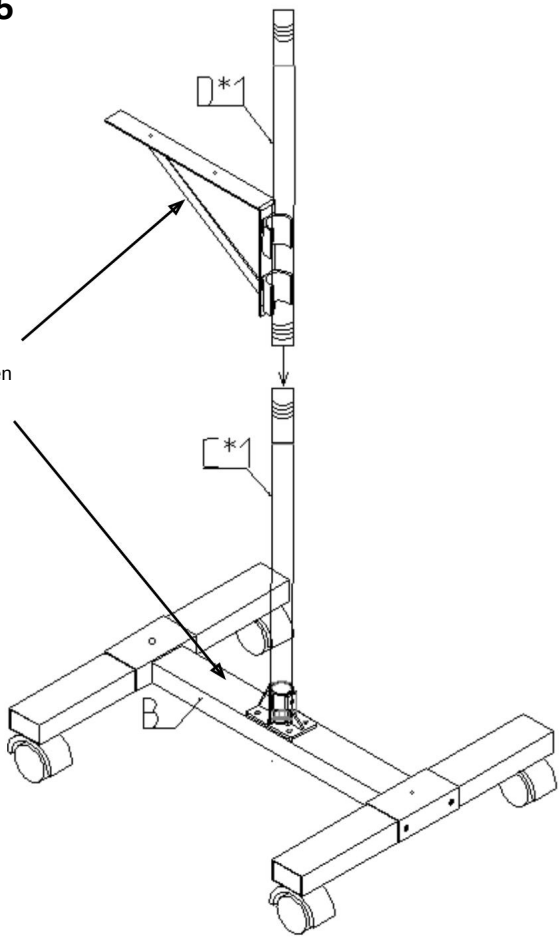

Schroef ijzeren buis D in ijzeren buis C en draai deze vast. Stel vervolgens de steunbeugel op ijzeren buis D zo af dat deze parallel is met fitting B. (Aanpassingsmethode: Draai ijzeren buis C totdat de steunbeugel op ijzeren buis D parallel is met fitting B. Gebruik vervolgens een kruiskopschroevendraaier K om de schroef aan de onderkant van de buis weer vast te draaien. ijzeren pijp C.)

STAP 6

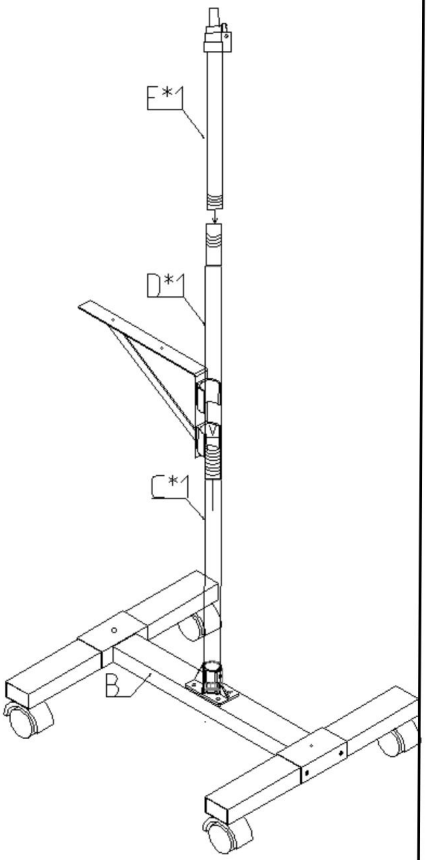

Schroef ijzeren pijp E in ijzeren pijp D en draai goed vast.

STAP 7

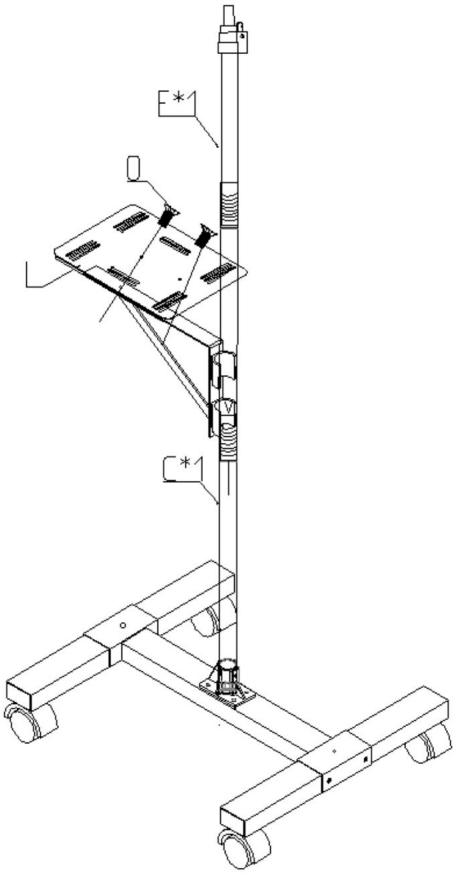

Plaats lade I op het steunstatief dat op ijzeren buis C is gemonteerd,

Sluit vervolgens de schroeven aan en draai ze vast met schroef O.

STAP 8

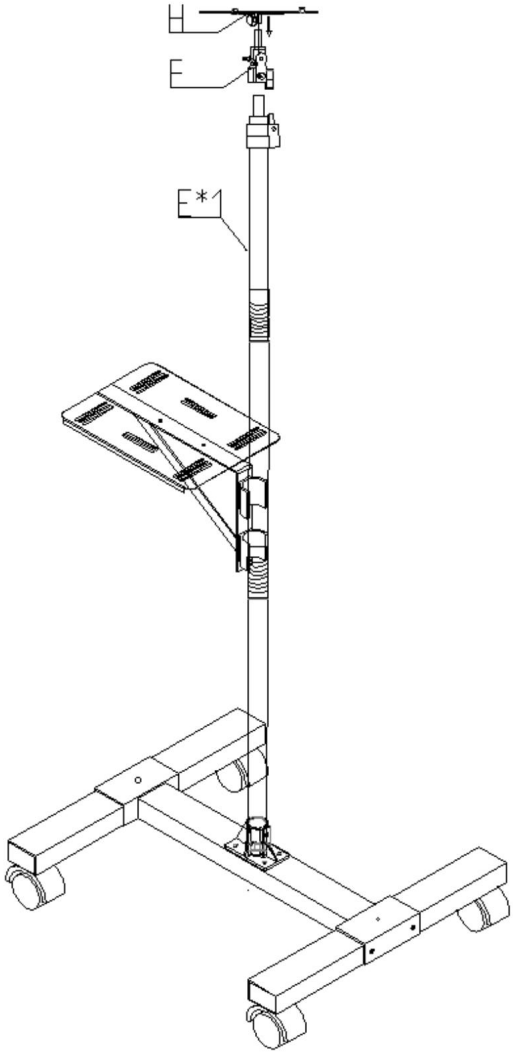

Neem fitting F en monteer deze op het bovenste uiteinde van ijzeren buis E. Draai vervolgens de schroeven vast. Bevestig vervolgens fitting H op fitting F en draai de schroeven van fitting H vast om de montage te voltooien.

VOLTOOIING

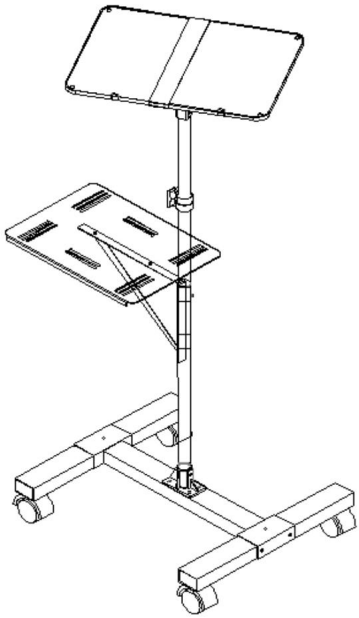

Fabrikant: Shanghai muyeyouxiangongsi

Adres: Shuangchenglu 803nong11hao1602A-1609shi, Baoshanqu, Shanghai 200000 CN.

Geïmporteerd naar AUS: SIHAO PTY LTD. 1 ROKEVA STREETEASTWOOD NSW 2122 Australië

Geïmporteerd naar de VS: Sanven Technology Ltd. Suite 250, 9166 Anaheim Plaats, Rancho Cucamonga, CA 91730

EC REP

E-CrossStu GmbH

Mainzer Landstr. 69, 60329 Frankfort aan de Main.

VK REP

YH CONSULTING LIMITED.

C/O YH Consulting Limited Kantoor 147, Centurion Huis, London Road, Staines-upon-Thames, Surrey, TW18 4AX



VEVOR

Upgrade · The Home Creator Way

MOTORISERAD PROJEKTORLYFT

ANVÄNDARMANUAL

MODELL: ZG-XKTYGTY

VEVOR
Upgrade · The Home Creator Way

MOTORISERAD PROJEKTORLYFT

MODELL: ZG-XKTYGTY

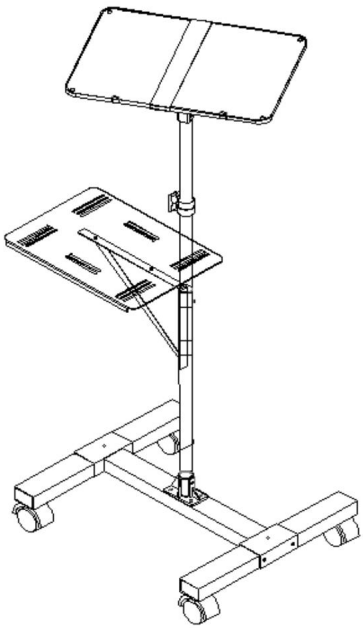

Detta är originalinstruktionerna, vänligen läs alla instruktioner noggrant innan du använder produkten. VEVOR förbehåller sig en tydlig tolkning av vår användarmanual. Produktens utseende ska vara beroende av den produkt du mottagit. Vi ber om ursäkt för att vi inte kommer att informera dig igen om det finns några teknik- eller programuppdateringar för vår produkt.

SÄKERHETSINSTRUKTIONER

VARNING:

Läs detta material innan du använder produkten. Underlåtenhet att göra det kan resultera i allvarliga skador.

1. Montera endast enligt dessa instruktioner. Felaktig montering kan skapa faror.
2. Använd ANSI-godkända skyddsglasögon och kraftiga arbetshandskar under monteringen.
3. Håll samlingsområdet rent och väl upplyst.
4. Håll åskådare borta från området under monteringen.
5. Montera inte när du är trött eller påverkad av alkohol, droger eller mediciner.
6. Produktens egenskaper gäller för korrekt och fullständigt monterade endast produkter.
7. Montera på en plan, jämn, hård och slät yta som säkert kan användas stödjer rotting soffbordet.
8. För ytterligare information om de delar som listas i följande sidorna, vänligen se monteringsschemat i denna manual. Packa upp och Separera alla delar på en ren arbetsyta.

Använd försiktighetsåtgärder

1. SITTA ELLER STÅ INTE PÅ DENNA FÖRENING.
2. Denna produkt är inte en leksak. Låt inte barn leka med eller i närheten av denna punkt.
3. Överskrid inte viktkapaciteten.
4. Använd endast på en plan, jämn, hård och slät yta som säkert kan användas stödjer en fullt lastad motoriserad projektorlyft.
5. Använd endast enligt avsikten.
6. Kontrollera före varje användning; använd inte om delar är lösa eller skadade.

SPARA DENNA HANDBOK

TEKNISKA SPECIFIKATIONER

Modell	ZG-XKTYGTY
Produktens mått (LxBxH)(mm))	500*450*1455
Förpackning Storlek (LxBxH) (mm)	525*340*135
Nettovikt (kg)	Cirka 4,5
Bruttovikt (kg))	Cirka 5,2

*Produkter såsom specifikationer, utseende och design är kan komma att ändras utan föregående meddelande.

PAKETLISTA

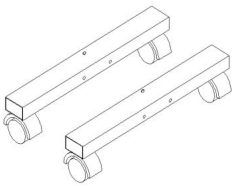

A*2

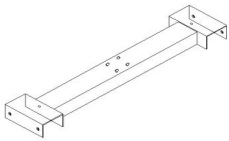

B*1



C*1

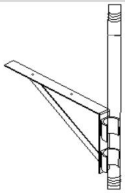

D*1



E*1

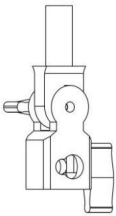

F*1

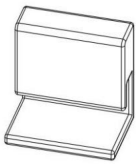

G*2

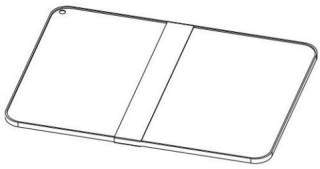

H*1

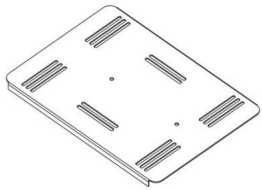

Jag*1

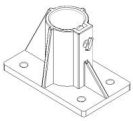

J*1



K*1



L*1

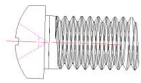

M*4



N*6



Oxygen*2

STEG1

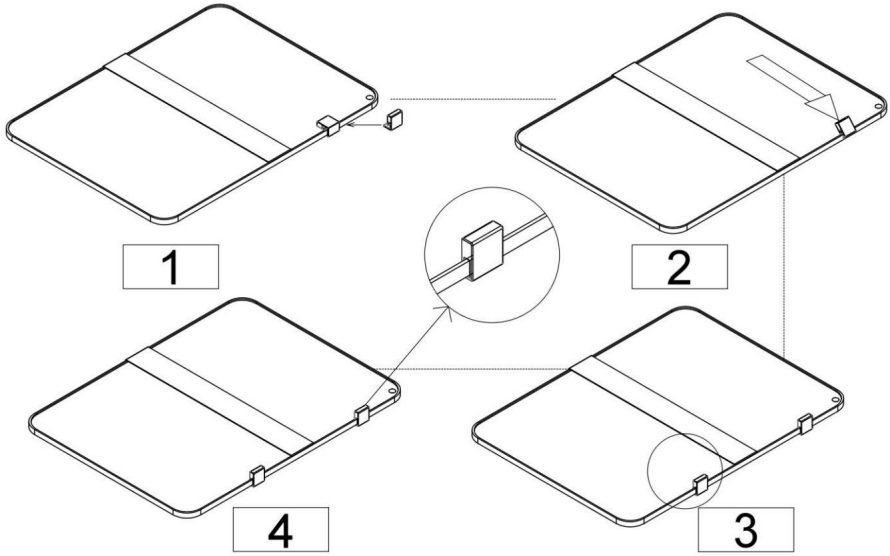

Ta G och H; Sätt G på H.

STEG2

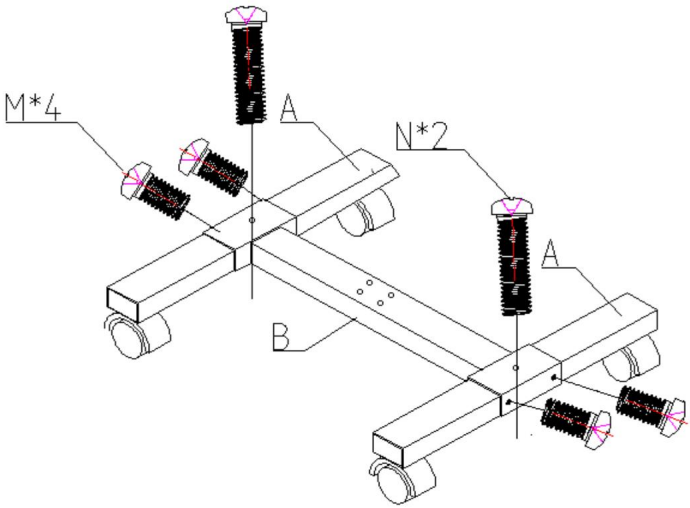

Ta A och B, ta M4- och N*2-skruvarna för kopplingar, sätt B på A, fäst skruvarna och dra åt skruvarna med en stjärnskruvmejsel (K).

STEG3

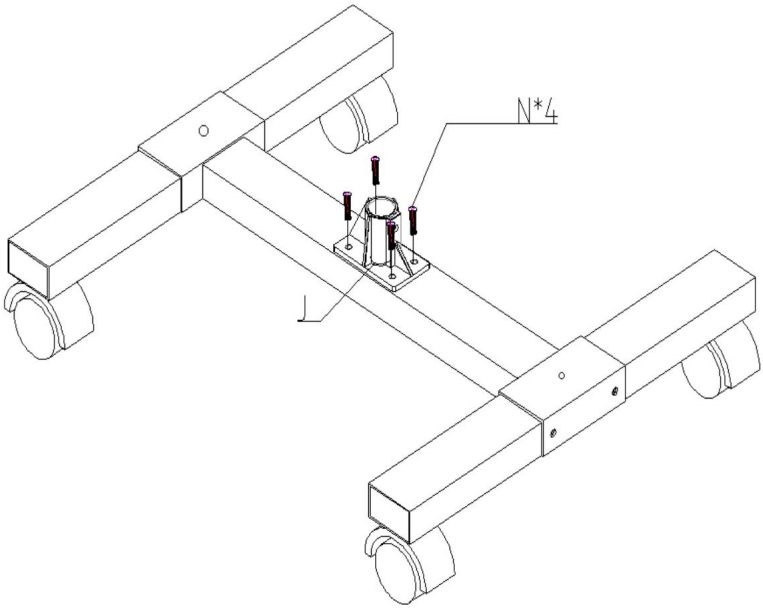

Montera koppling J och skruvar N*4 på enheten från steg 2 , dra sedan åt dem med en stjärnskruvmejsel K.

STEG4

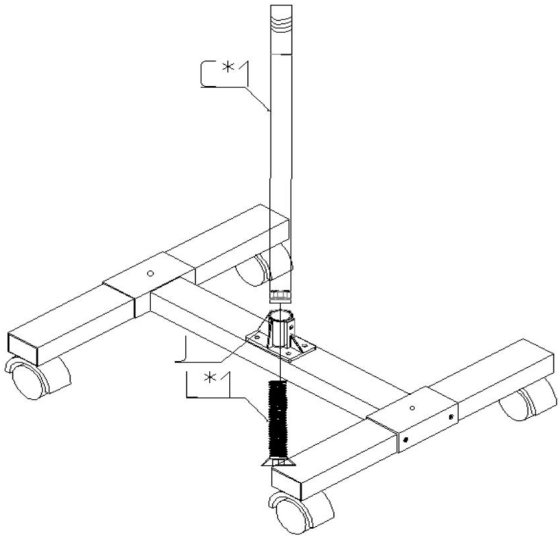

Fäst järnröret C till monteringen från steg 3 med skruv L, dra sedan åt det till cirka 90 % med en stjärnskruvmejsel K. (Obs: Sexkantsmuttern inuti järnröret C ska vara vänd nedåt. Efter att ha dragit åt skruven, fäst tumskruven på kopplingen J.)

STEG5

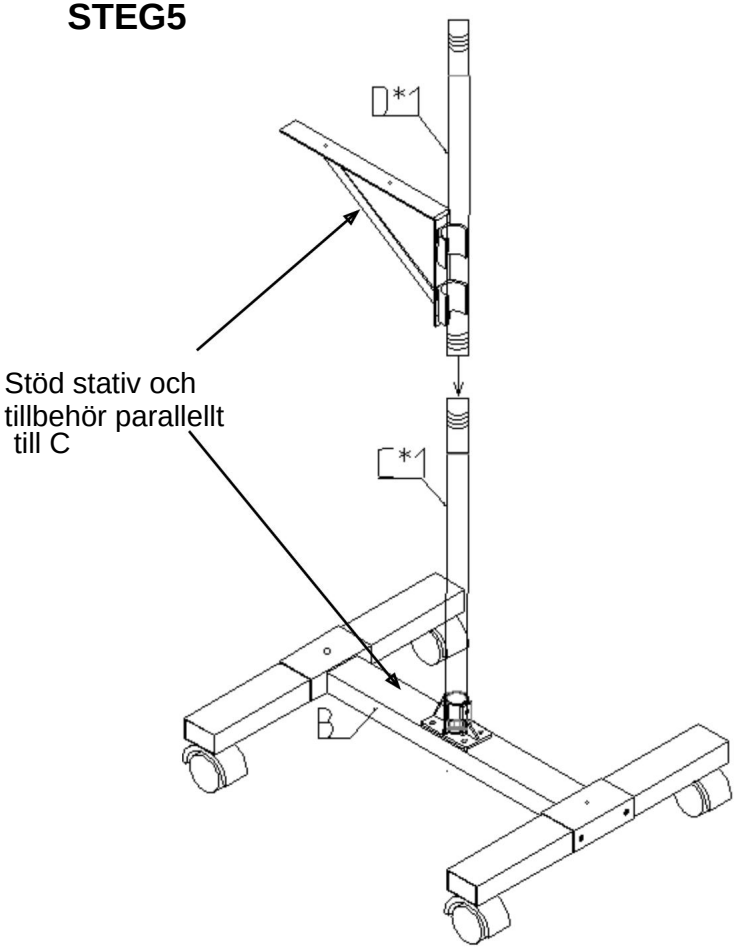

Skruva fast järnröret D i järnröret C och dra åt det. Justera sedan stödfästet på järnröret D så att det är parallellt med kopplingen B. (Justeringsmetod: Rotera järnröret C tills stödfästet på järnröret D är parallellt med kopplingen B. Använd sedan stjärnskruvmejseln K för att dra åt skruv järnrör C.)

STEG6

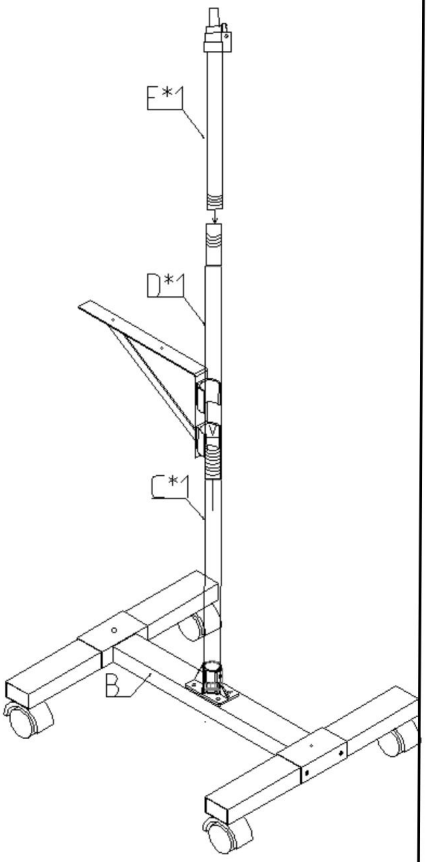

Skruva fast järnröret E i järnröret D och dra åt ordentligt.

STEG7

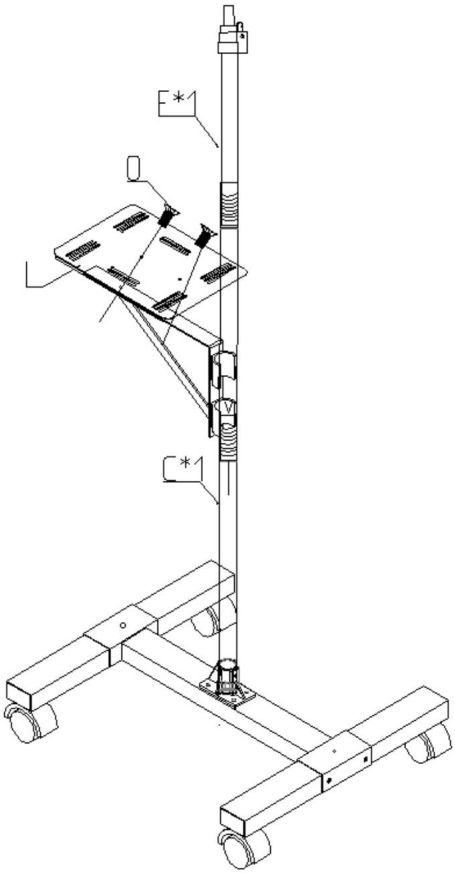

Placera brickan I på stödstativet som är monterat på järnröret C, anslut sedan och dra åt med skruv O.

STEG8

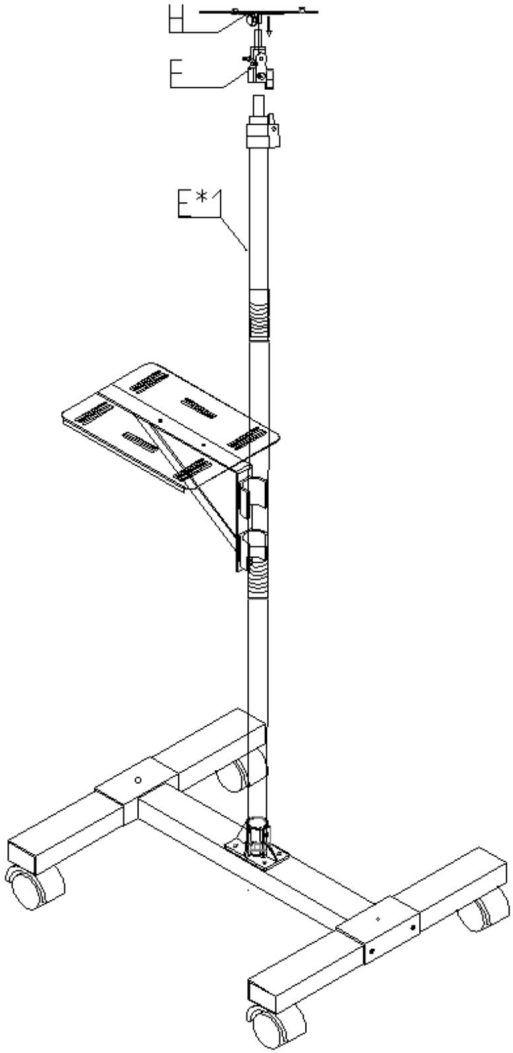

Ta koppling F och montera den på den övre änden av järnrör E, dra sedan åt skruvarna. Fäst sedan koppling H på koppling F och dra åt skruvarna på koppling H för att slutföra monteringen.

KOMPLETTERING

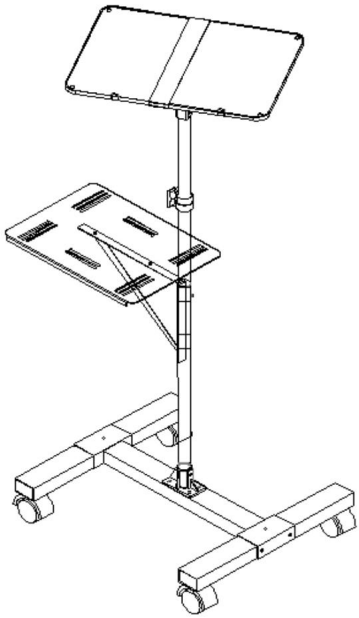

Tillverkare: Shanghai muxinmuyeyouxiangongsi

Adress: Shuangchenglu 803nong11hao1602A-1609shi, Baoshanqu, Shanghai 200000 CN.

Importerad till Australien: SIHAO PTY LTD. 1 ROKEVA STREETEASTWOOD NSW 2122 Australien

Importerad till USA: Sanven Technology Ltd. Suite 250, 9166 Anaheim Plats, Rancho Cucamonga, Kalifornien 91730

EG-representant

E-CrossStu GmbH

Mainzer Landstr. 69, 60329 Frankfurt am Main.

Storbritanniens republikaner

YH CONSULTING LIMITED.

C/O YH Consulting Limited Kontor 147, Centurion Hus, London Road, Staines-upon-Thames, Surrey, TW18 4AX

