VEVOR

Upgrade · The Home Creator Way

Portable Toilet

Model: BSFT01

VEVOR
Upgrade · The Home Creator Way

Portable Toilet

MODEL: BSFT01



<Picture Only For Reference >

This is the original instruction, please read all manual instructions carefully before operating. VEVOR reserves a clear interpretation of our user manual. The appearance of the product shall be subject to the product you received. Please forgive us that we won't inform you again if there are any technology or software updates on our product.

IMPORTANT SAFEGUARDS



WARNING: Read and understand this entire manual before operating or servicing this product. Failure to follow these warnings and instructions can cause personal injury or damage to valuable property.

- Avoid children using the product alone and this product is not a toy. Do not allow children to play with it. Keep away from children in case of possible suffocation.
- Keep away from sharp points,blades and other items.
- Keep away from open flame. This product will ignite and burn if brought into contact with an open flame.
- **Installation precautions.**

1.Installation only according to these instructions. Improper assembly can create hazards.
2.Keep installation area clean and well-lit.
3.Keep bystanders out of the area during assembly.
4. Do not install when tired or when under the influence of alcohol, drugs or medication.
5. Product capabilities apply to properly and completely installed products only.
6. For additional information regarding the parts listed in the following pages, please refer to the Assembly Diagram of this manual. Unwrap and separate all parts in a clean work area. Please keep small spare parts out of children's reach.

SAVE THESE INSTRUCTIONS

SPECIFICATION

Model	BSFT01
Material	ABS&**Polyester**
Toilet Height	11.8in/300mm
Max Load	330lbs/150kg
Color	Black/Green
Compatible with garbage bag sizes	≥55*55cm

PACKAGE LIST



No.	Name	QTY
1	Pop Up Tent	1
2	Tent Carry Bag	1
3	Folding Toilet	1
4	Toilet Bag	1
5	Ropes	4
6	Ground Stakes	4
7	Rolls Trash Bags	1
8	Manual	1

Portable Toilet Set Up Methods

STEP 1:Turn the toilet lid and toilet seat upside down.

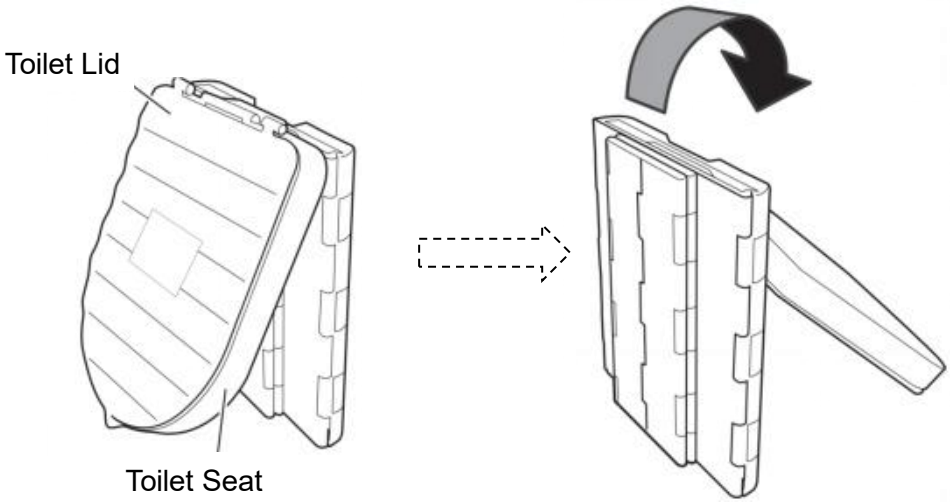

STEP 2:Unfold the main body

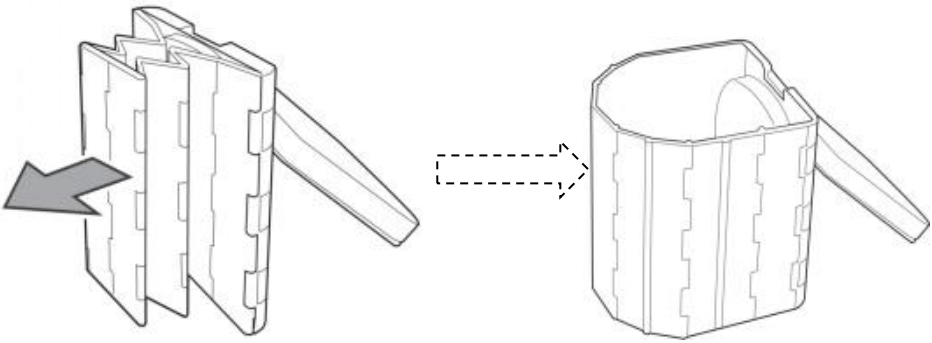

※Folding the main body

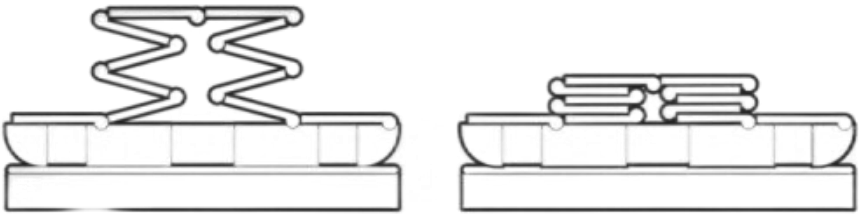

Look at the picture carefully and fold in the same way

STEP 3: Lower the bottom.

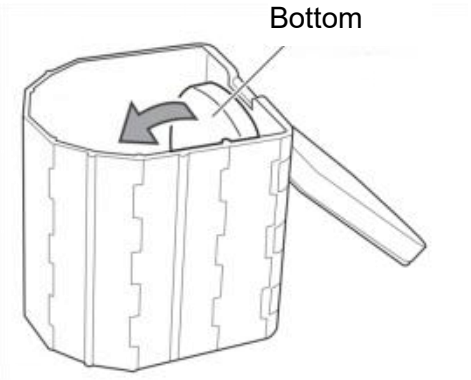

STEP 4:Place the garbage bag.

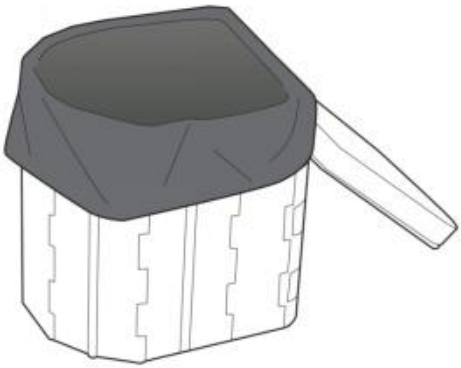

STEP 5: Close the toilet lid.

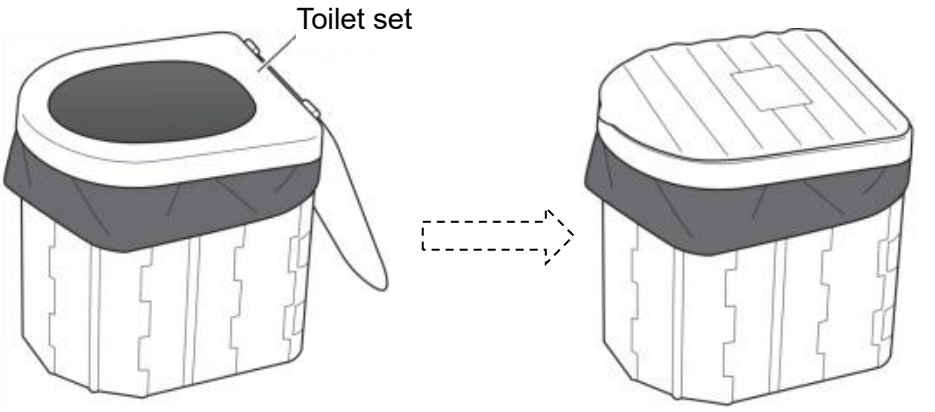

Storage

When it is stored, fold it in reverse order of assembly and store it in the storage bag provided.

Pop Up Tent Folding Instructions

※Pop Up Tent automatically expands when taken out of the storage bag.

STEP 1: Hold both sides of the tent and fold inward like the picture.

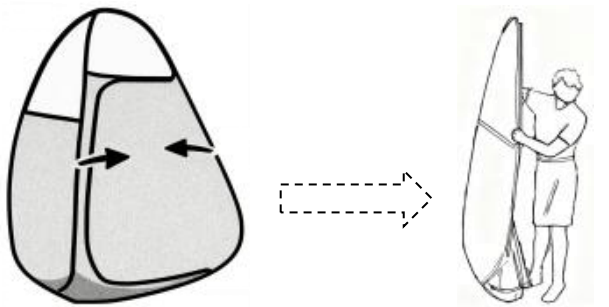

STEP 2: Bend the tent downwards, fold the upper and lower ends as shown in the picture.





STEP 3: Apply force to bend it inward as shown above.Note that one side should be higher and the other side lower for cross-folding.





STEP 4: Tuck the top in while pressing the tent down.







STEP 5: Put it in the storage bag,you can carry it everywhere.



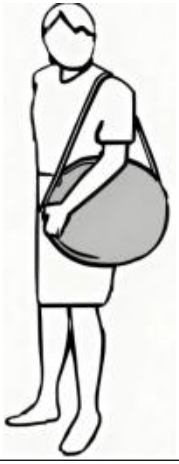

Manufacturer: Shanghaimuxinmuyeyouxiangongsi
Address: Shuangchenglu 803nong11hao1602A-1609shi, baoshanqu, shanghai 200000 CN.
Imported to AUS: SIHAO PTY LTD. 1 ROKEVA STREETEASTWOOD NSW 2122 Australia
Imported to USA: Sanven Technology Ltd. Suite 250, 9166 Anaheim Place, Rancho Cucamonga, CA 91730

UK REP

YH CONSULTING LIMITED.
C/O YH Consulting Limited Office 147,
Centurion House, London Road,
Staines-upon-Thames, Surrey, TW18 4AX

EC REP

E-CrossStu GmbH
Mainzer Landstr.69,
60329 Frankfurt am Main.



VEVOR

Upgrade · The Home Creator Way

Toilettes portables

Modèle: BSFT01

Portable Toilet

MODÈLE: BSFT01



< Image à titre indicatif seulement >

Voici les instructions originales. Veuillez lire attentivement toutes les instructions du manuel avant utilisation. VEVOR se réserve le droit d'interpréter ce manuel à sa guise. L'apparence du produit que vous recevrez peut différer. Nous vous prions de nous excuser si nous vous informons des mises à jour techniques ou logicielles concernant notre produit.

MESURES DE PROTECTION IMPORTANTES



AVERTISSEMENT: Veuillez lire et comprendre l'intégralité de ce manuel avant d'utiliser ou d'entretenir ce produit. Le non-respect de ces avertissements et instructions peut entraîner des blessures ou des dommages matériels.

- Évitez que les enfants utilisent ce produit seuls . Ce produit n'est pas un jouet. Ne laissez pas les enfants jouer avec . Tenir hors de portée des enfants en cas de risque d'étouffement .
- Tenez-vous à l'écart des objets pointus, des lames et autres objets tranchants .
- Tenir éloigné des flammes nues. Ce produit s'enflammera et brûlera au contact d'une flamme nue.
- **Précautions d'installation .**

1. Procéder à l'installation uniquement conformément à ces instructions. Un assemblage incorrect peut engendrer des risques.
2. Veillez à ce que la zone d'installation soit propre et bien éclairée.
3. Tenez les curieux à l'écart de la zone pendant le rassemblement.
4 . Ne pas installer en cas de fatigue ou sous l'influence de l'alcool, de drogues ou de médicaments.
5 . Les fonctionnalités du produit ne s'appliquent qu'aux produits correctement et entièrement installés .
6. Pour plus d'informations concernant les pièces mentionnées dans les pages suivantes, veuillez vous référer au schéma de montage de ce manuel. Déballez et séparez toutes les pièces dans un espace de travail propre. Veuillez tenir les petites pièces détachées hors de portée des enfants.

CONSERVEZ CES INSTRUCTIONS

SPÉCIFICATION

Modèle	BSFT01
Matériel	ABS et **polyester**
Toilettes H huit	11,8 pouces/300 mm
Charge maximale	33 0 lbs/150 kg
Couleur	Noir/Vert
Compatible avec les tailles de sacs poubelle	≥ 55*55 cm

LISTE DES COLIS



Non.	Nom	Qté
1	Tente pliante	1
2	Tente Porter Sac	1
3	Toilettes pliantes	1
4	Sac de toilette	1
5	Cordes	4
6	Sol Enjeux	4
7	Rouleaux Poubelle Sacs	1

8	Manuel	1

Méthodes d'installation des toilettes portables

ÉTAPE 1: Retournez le couvercle et le siège des toilettes .

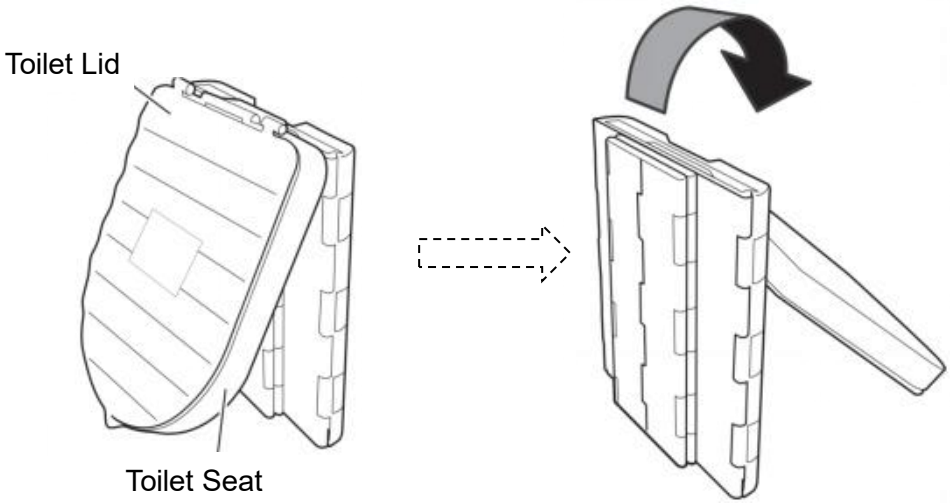

ÉTAPE 2 : Dépliez le corps principal

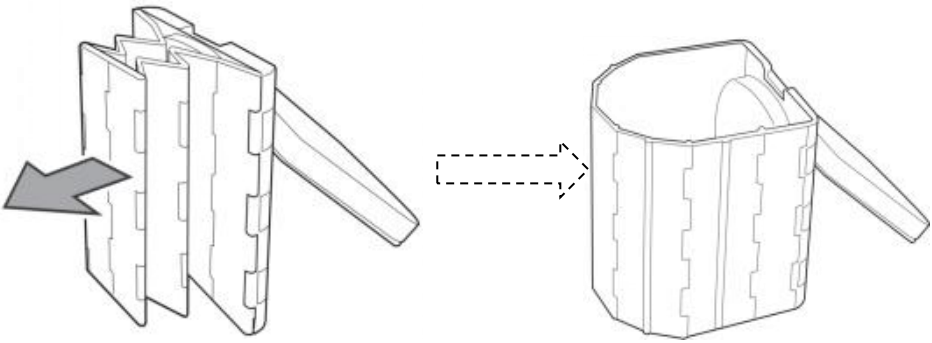

※ Replier le corps principal

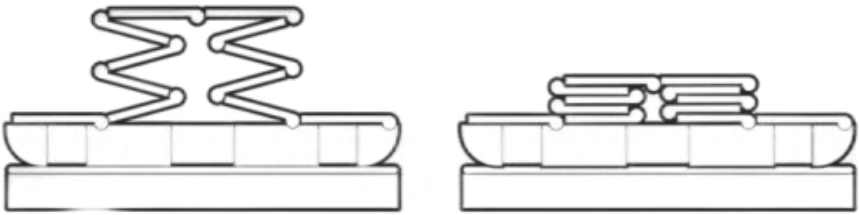

Regardez attentivement l'image et pliez de la même façon

ÉTAPE 3 : Abaissez le fond .

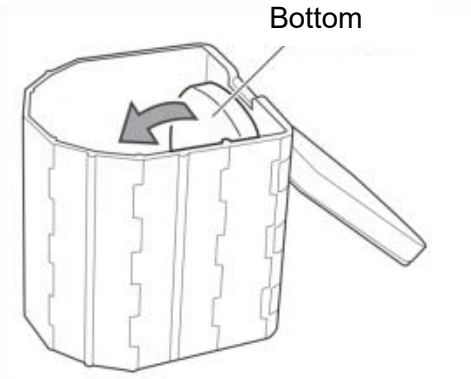

ÉTAPE 4:Placez le sac poubelle.

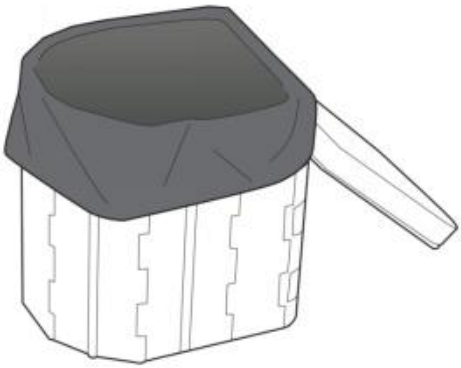

ÉTAPE 5 : Fermez le couvercle des toilettes .

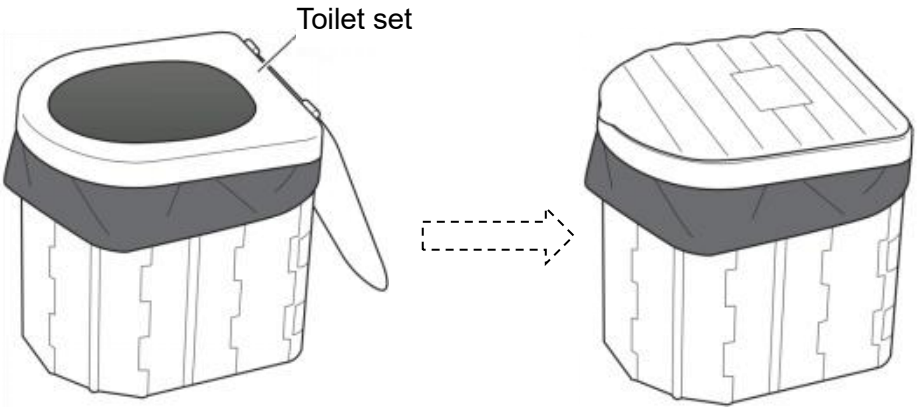

Stockage

Lors du rangement, pliez-le dans l'ordre inverse de l'assemblage. et rangez-le dans le sac de rangement fourni.

Tente pliante Instructions de pliage

※ La tente Pop Up se déploie automatiquement lorsqu'elle est sortie de son sac de rangement .

ÉTAPE 1 : Tenez les deux côtés de la tente et repliez vers l'intérieur comme sur l'image .

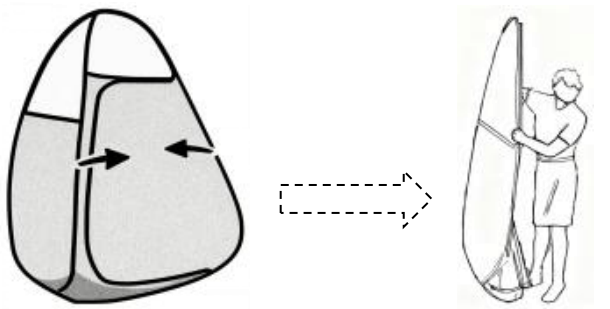

ÉTAPE 2 : Pliez la tente vers le bas , repliez les extrémités supérieure et inférieure.
comme le montre l'image .

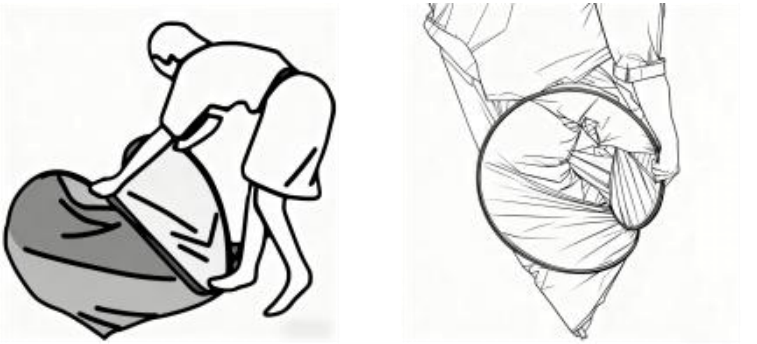

ÉTAPE 3 : Appliquez une force pour le plier vers l'intérieur comme indiqué ci-dessus . Notez qu'un côté doit être plus haut et l'autre plus bas pour le pliage en croix.

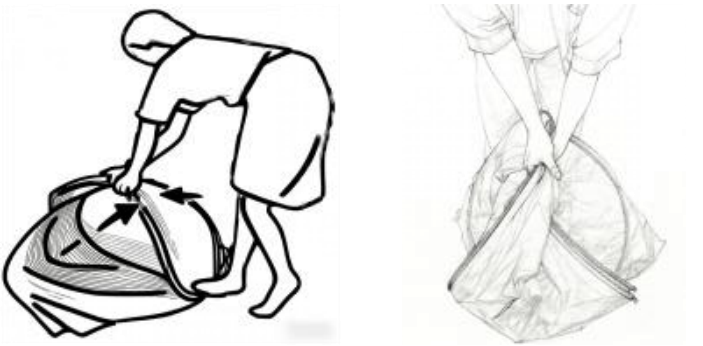

ÉTAPE 4 : Rentrez le haut tout en appuyant sur la tente.



ÉTAPE 5 : Rangez-le dans son sac de rangement, vous pourrez l'emporter partout.



Fabricant : Shanghaimuxinmuyeyouxiangongsi
Adresse : Shuangchenglu 803nong11hao1602A-1609shi, baoshanqu, shanghai 200000 CN.
Importé en Australie : SIHAO PTY LTD. 1 ROKEVA STREET, ESTWOOD NSW 2122, Australie
Importé aux États-Unis : Sanven Technology Ltd., Suite 250, 9166 Anaheim Place, Rancho Cucamonga, CA 91730

UK REP

YH CONSULTING LIMITED.
C/O YH Consulting Limited Office 147,
Centurion House, London Road,
Staines-upon-Thames, Surrey, TW18 4AX

EC REP

E-CrossStu GmbH
Mainzer Landstr.69,
60329 Frankfurt am Main.



VEVOR

Upgrade · The Home Creator Way

Tragbare Toilette

Modell: BSFT01

VEVOR
Upgrade·The Home Creator Way

Portable Toilet

MODELL: BSFT01



< Abbildung dient nur als Referenz >

Dies ist die Originalanleitung. Bitte lesen Sie die gesamte Bedienungsanleitung vor der Inbetriebnahme sorgfältig durch. VEVOR behält sich die Auslegung der Bedienungsanleitung vor. Das Aussehen des Produkts kann von dem gelieferten Produkt abweichen. Wir bitten um Verständnis, dass wir Sie nicht erneut über etwaige Technologie- oder Software-Updates informieren werden .

WICHTIGE SICHERHEITSVORKEHRUNGEN



WARNUNG: Lesen und verstehen Sie diese Bedienungsanleitung vollständig, bevor Sie dieses Produkt in Betrieb nehmen oder warten. Die Nichtbeachtung dieser Warnhinweise und Anweisungen kann zu Verletzungen oder Sachschäden führen.

- das Produkt alleine benutzen. Dieses Produkt ist kein Spielzeug. Erlauben Sie Kindern nicht, damit zu spielen . Von Kindern fernhalten , Erstickungsgefahr .
- Von scharfen Spitzen, Klingen und anderen Gegenständen fernhalten .
- Von offenem Feuer fernhalten. Dieses Produkt entzündet sich und brennt, wenn es mit offenem Feuer in Berührung kommt.
- **Installationshinweise .**

1. Die Installation darf nur gemäß dieser Anleitung erfolgen. Unsachgemäße Montage kann Gefahren bergen.
2. Halten Sie den Installationsbereich sauber und gut beleuchtet.
3. Halten Sie Unbeteiligte während der Versammlung vom Bereich fern.
4 . Installieren Sie das Gerät nicht, wenn Sie müde sind oder unter dem Einfluss von Alkohol, Drogen oder Medikamenten stehen.
5 . Die Produktleistungskapazitäten gelten nur für ordnungsgemäß und vollständig installierte Produkte .
6. Weitere Informationen zu den auf den folgenden Seiten aufgeführten Teilen finden Sie in der Montagezeichnung dieser Anleitung. Packen Sie alle Teile in einem sauberen Arbeitsbereich aus und trennen Sie sie. Bewahren Sie Kleinteile außerhalb der Reichweite von Kindern auf.

BEWAHREN SIE DIESE ANWEISUNGEN AUF

SPEZIFIKATION

Modell	BSFT01
Material	ABS und **Polyester**
Toilettenhöhe	11,8 Zoll/300 mm
Maximale Belastung	33 0 lbs/150 kg
Farbe	Schwarz/Grün
Kompatibel mit Müllbeutelgrößen	≥ 55*55cm

PAKETLISTE



NEIN.	Name	MENGE
1	Pop-Up-Zelt	1
2	Zelt Tragen Tasche	1
3	Klapptoilette	1
4	Kulturbeutel	1
5	Seile	4
6	Boden Einsätze	4
7	Rolls Müll Taschen	1

8	Handbuch	1

Methoden zum Aufstellen von tragbaren Toiletten

SCHRITT 1: Den Toilettendeckel und den Toilettensitz umdrehen .

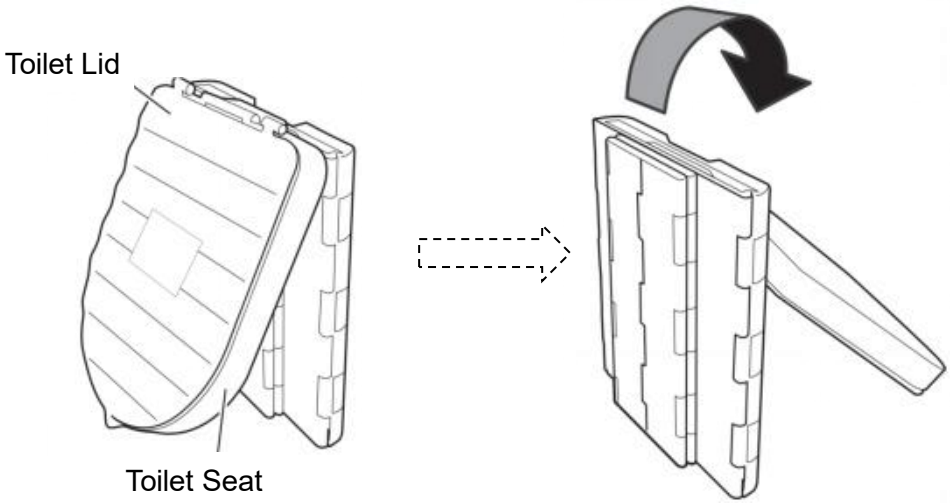

SCHRITT 2: Den Hauptteil aufklappen

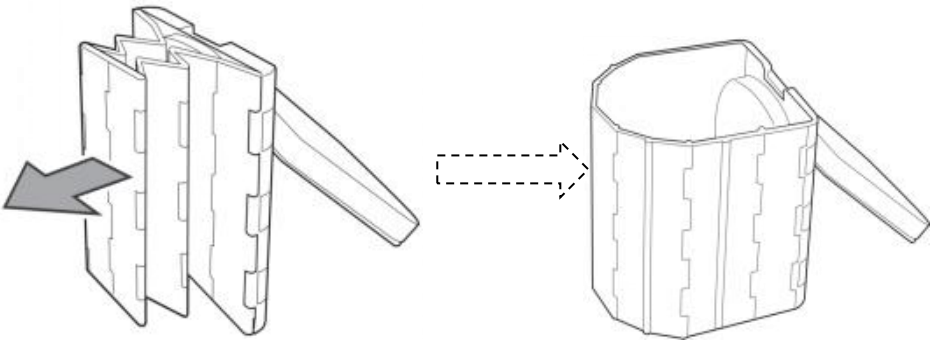

※ Zusammenklappen des Hauptkörpers

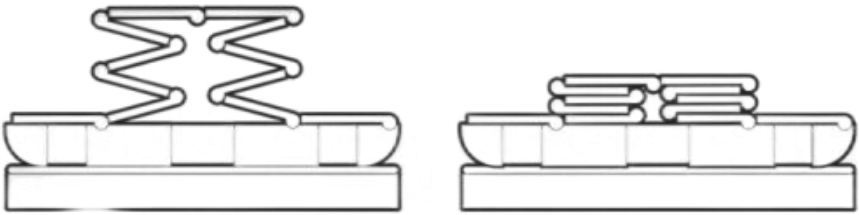

Schau dir das Bild genau an und falte es. auf die gleiche Weise

SCHRITT 3: Senken Sie den Boden ab .

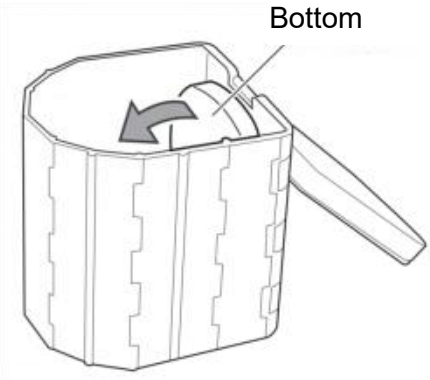

SCHRITT 4: Legen Sie den Müllsack hin.

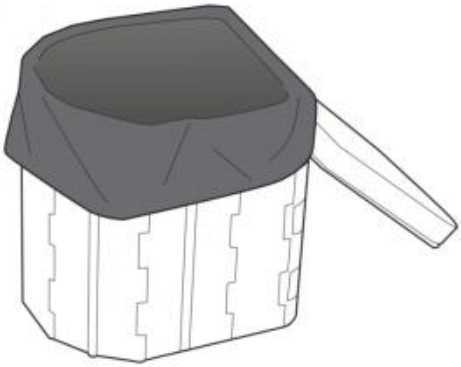

SCHRITT 5: Schließen Sie den Toilettendeckel .

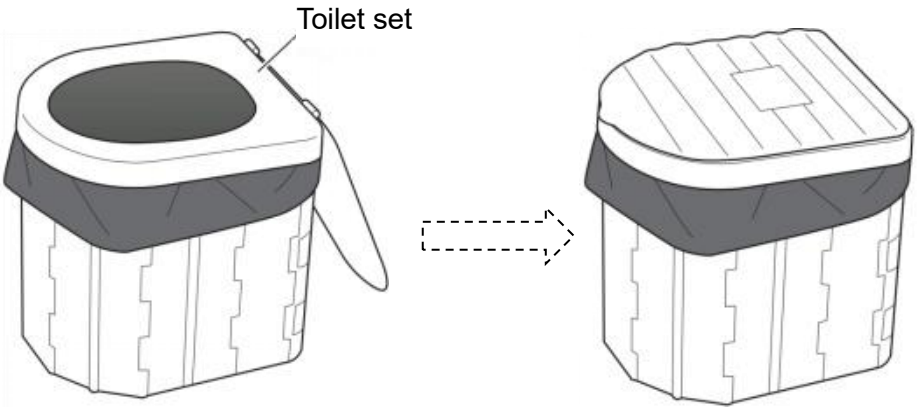

Lagerung

Zum Verstauen falten Sie es in umgekehrter Reihenfolge der Montage. und bewahren Sie es in dem mitgelieferten Aufbewahrungsbeutel auf.

Pop-Up-Zelt Faltanleitung

※ Das Pop-Up-Zelt entfaltet sich automatisch, sobald es aus der Aufbewahrungstasche genommen wird .

SCHRITT 1: Halten Sie beide Seiten des Zeltes fest. und wie im Bild nach innen falten .

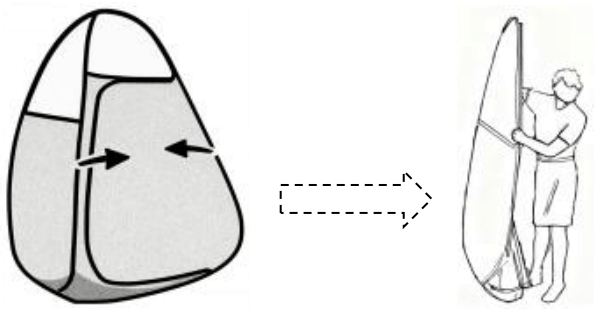

SCHRITT 2: Biegen Sie das Zelt nach unten und falten Sie die oberen und unteren Enden um.
wie im Bild gezeigt .

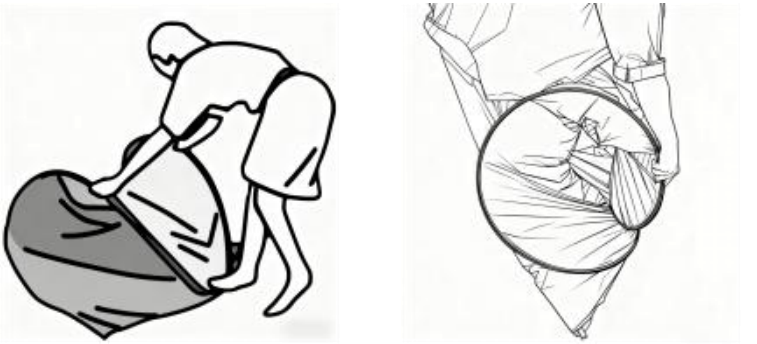

SCHRITT 3: Üben Sie Kraft aus, um es wie oben gezeigt nach innen zu biegen . Beachten Sie, dass beim Kreuzfalten eine Seite höher und die andere Seite tiefer liegen sollte.

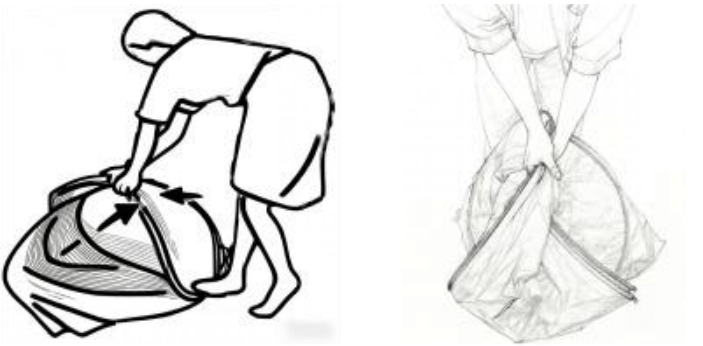

SCHRITT 4: Stecken Sie die Oberseite nach innen, während Sie das Zelt nach unten drücken.



SCHRITT 5: Pack es in die Aufbewahrungstasche, dann kannst du es überallhin mitnehmen.

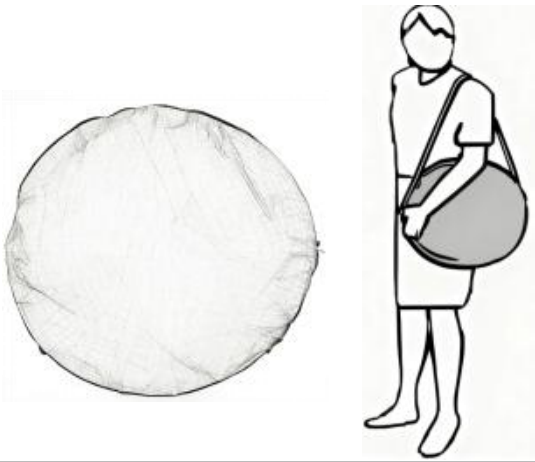

Hersteller: Shanghaimuxinmuyeyouxiangongsi
Adresse: Shuangchenglu 803nong11hao1602A-1609shi, baoshanqu, Shanghai 200000 CN.
Importiert nach Australien: SIHAO PTY LTD. 1 ROKEVA STREET, EASTWOOD NSW 2122, Australien
Importiert in die USA: Sanven Technology Ltd. Suite 250, 9166 Anaheim Place, Rancho Cucamonga, CA 91730

UK	REP

YH CONSULTING LIMITED.
C/O YH Consulting Limited Office 147,
Centurion House, London Road,
Staines-upon-Thames, Surrey, TW18 4AX

EC	REP

E-CrossStu GmbH
Mainzer Landstr.69,
60329 Frankfurt am Main.



VEVOR

Upgrade · The Home Creator Way

Toaleta przenośna

Model: BSFT01

VEVOR
Upgrade·The Home Creator Way

Portable Toilet

MODEL: BSFT01



< Zdjęcie tylko w celach poglądowych >

To jest oryginalna instrukcja obsługi. Przed użyciem prosimy o dokładne zapoznanie się z treścią instrukcji. Firma VEVOR zastrzega sobie prawo do jednoznacznej interpretacji niniejszej instrukcji obsługi. Wygląd produktu zależy od stanu, w jakim go otrzymali Państwo. Prosimy o wyrozumiałość, ale nie będziemy Państwa ponownie informować o aktualizacjach technologicznych lub oprogramowania naszego produktu.

WAŻNE ZABEZPIECZENIA



OSTRZEŻENIE: Przed rozpoczęciem użytkowania lub serwisowania produktu należy przeczytać i zrozumieć całą instrukcję. Nieprzestrzeganie tych ostrzeżeń i instrukcji może spowodować obrażenia ciała lub uszkodzenie cennego mienia.

- Unikaj używania produktu przez dzieci bez opieki . Produkt nie jest zabawką. Nie pozwalaj dzieciom bawić się nim . Trzymać poza zasięgiem dzieci, ze względu na ryzyko uduszenia .
- Trzymać z dala od ostrych punktów, ostrzy i innych przedmiotów .
- Trzymać z dala od otwartego ognia. Produkt zapali się i spali w przypadku kontaktu z otwartym ogniem.
- **Środki ostrożności podczas instalacji .**

1. Montaż należy przeprowadzać wyłącznie zgodnie z niniejszą instrukcją. Nieprawidłowy montaż może stwarzać zagrożenie.
2. Utrzymuj miejsce instalacji w czystości i zapewnij dobre oświetlenie.
3. Podczas montażu nie dopuść, aby osoby postronne znajdowały się w pobliżu miejsca montażu.
4 . Nie należy dokonywać montażu, gdy jest się zmęczonym lub pod wpływem alkoholu, narkotyków lub leków.
5 . Możliwości produktu dotyczą wyłącznie produktów zainstalowanych prawidłowo i w całości .
6. Aby uzyskać dodatkowe informacje dotyczące części wymienionych na kolejnych stronach, zapoznaj się ze schematem montażu w niniejszej instrukcji. Rozpakuj i rozdziel wszystkie części w czystym miejscu pracy. Małe części zamienne przechowuj poza zasięgiem dzieci.

ZACHOWAJ TE INSTRUKCJE

SPECYFIKACJA

Model	BSFT01
Tworzywo	ABS i **poliester**
Toaleta H osiem	11,8 cala/300 mm
Maksymalne obciążenie	33 0 funtów/150 kg
Kolor	Czarny/Zielony
Kompatybilny z rozmiarami worków na śmieci	≥ 55*55 cm

LISTA PAKIETÓW



NIE.	Nazwa	ILOŚĆ
1	Namiot rozkładany	1
2	Namiot Nosić Torba	1
3	Składana toaleta	1
4	Torba toaletowa	1
5	Liny	4
6	Grunt Pula	4
7	Bułki Śmieci Mnóstwo	1

8	Podręcznik	1

Metody montażu toalet przenośnych

KROK 1: Odwróć pokrywę i deskę sedesową do góry nogami.

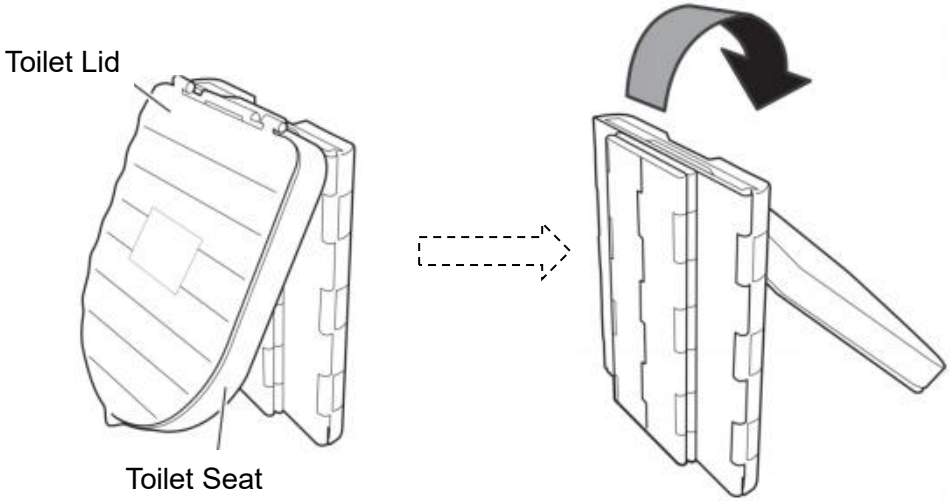

KROK 2: Rozłóż korpus główny

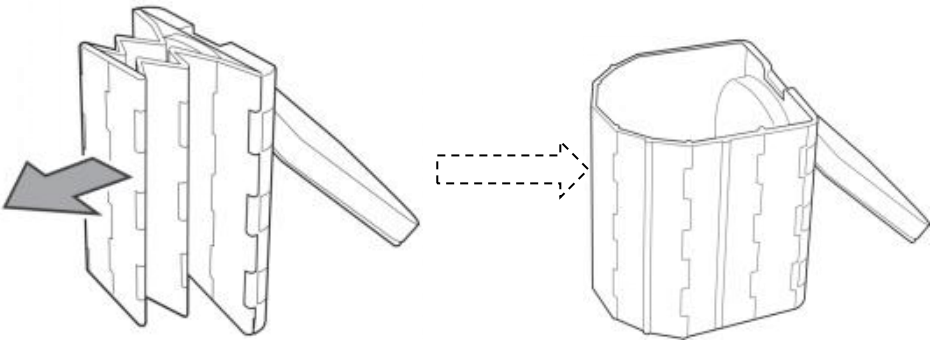

※ Składanie korpusu głównego

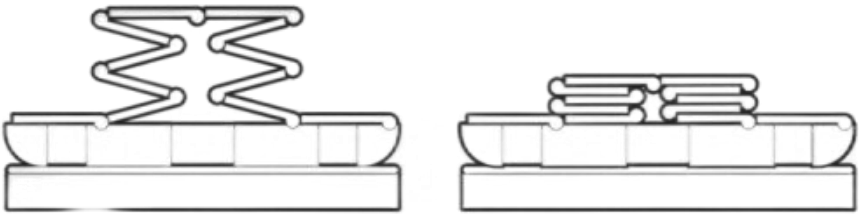

Przyjrzyj się uważnie obrazkowi i złóż go w ten sam sposób

KROK 3: Opuść dół .

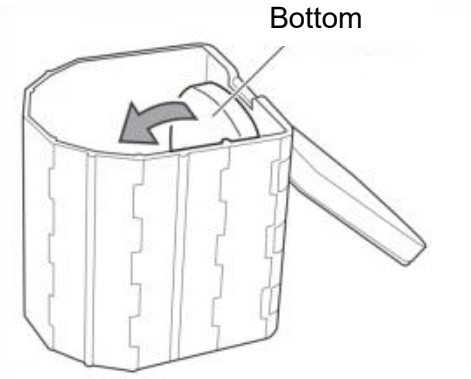

KROK 4: Umieść worek na śmieci.

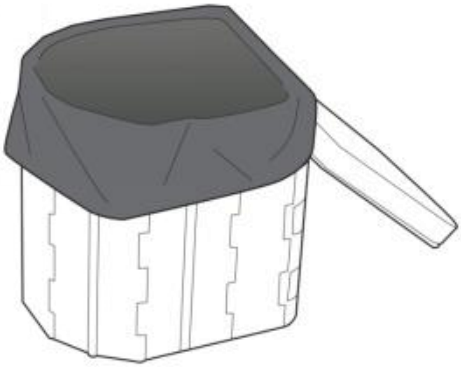

KROK 5: Zamknij pokrywę toalety .

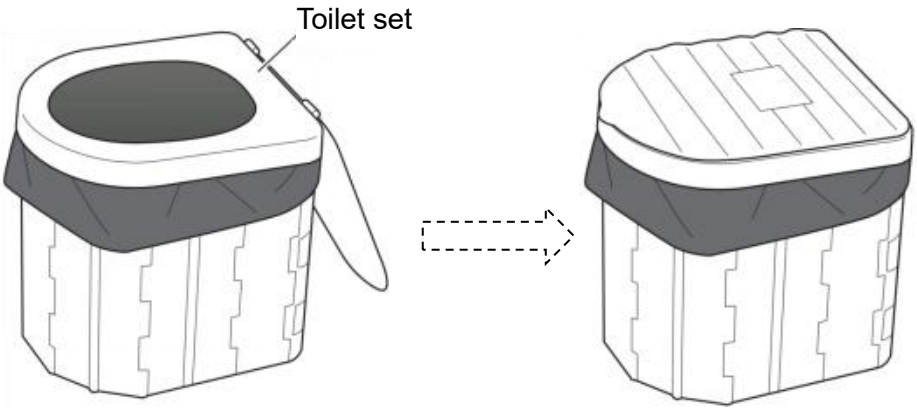

Składowanie

Po przechowywaniu złóż go w odwrotnej kolejności niż podczas montażu i przechowuj w dołączonej torbie.

Namiot rozkładany Instrukcja składania

※ Namiot rozkładany automatycznie po wyjęciu z torby .

KROK 1: Trzymaj obie strony namiotu i złóż do środka jak na zdjęciu .

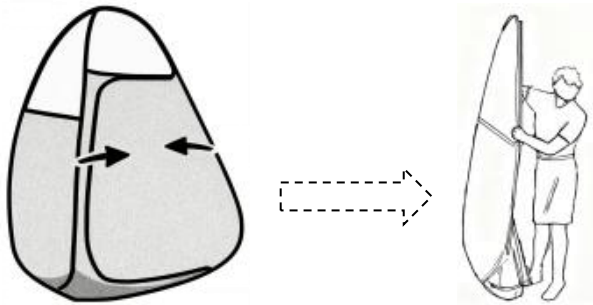

KROK 2: Zegnij namiot w dół , złóż górny i dolny koniec jak pokazano na obrazku .





KROK 3: Zastosuj siłę, aby wygiąć go do wewnątrz, jak pokazano powyżej . Zwróć uwagę, że jedna strona powinna być wyżej, a druga niżej, aby można było złożyć ją na krzyż.





KROK 4: Złóż górę, dociskając jednocześnie namiot.







KROK 5: Umieść go w torbie do przechowywania, aby móc go wszędzie ze sobą zabrać.



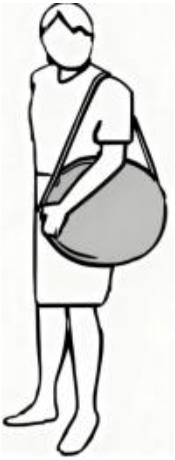

Producent: Shanghaimuxinmuyeyouxiangongsi
Adres: Shuangchenglu 803nong11hao1602A-1609shi, baoshanqu, szanghaj 200000 CN.
Importowane do Australii: SIHAO PTY LTD. 1 ROKEVA STREETEASTWOOD NSW 2122 Australia
Importowane do USA: Sanven Technology Ltd. Suite 250, 9166 Anaheim Place, Rancho Cucamonga, CA 91730

UK REP

YH CONSULTING LIMITED.
C/O YH Consulting Limited Office 147,
Centurion House, London Road,
Staines-upon-Thames, Surrey, TW18 4AX

EC REP

E-CrossStu GmbH
Mainzer Landstr.69,
60329 Frankfurt am Main.



VEVOR

Upgrade · The Home Creator Way

Draagbaar toilet

Model: BSFT01

Portable Toilet

MODEL: BSFT01



< Afbeelding dient alleen ter referentie >

Dit is de originele handleiding. Lees alle instructies in de handleiding zorgvuldig door voordat u het product in gebruik neemt. VEVOR behoudt zich het recht voor om de gebruikershandleiding anders te interpreteren. Het uiterlijk van het product kan afwijken van het product dat u ontvangt. Wij zullen u niet opnieuw informeren over eventuele technologische of software-updates voor ons product.

BELANGRIJKE VEILIGHEIDSMAATREGELEN



WAARSCHUWING: Lees en begrijp deze hele handleiding voordat u dit product gebruikt of onderhoudt. Het niet opvolgen van deze waarschuwingen en instructies kan leiden tot persoonlijk letsel of schade aan waardevolle eigendommen.

- dit product alleen gebruiken ; dit product is geen speelgoed. Laat kinderen er niet mee spelen . Buiten bereik van kinderen houden in verband met verstikkingsgevaar .
- Houd het uit de buurt van scherpe punten, messen en andere voorwerpen .
- Verwijderd houden van open vuur. Dit product zal ontbranden en verbranden bij contact met open vuur.
- **Installatievoorzorgsmaatregelen .**

1. Installatie uitsluitend volgens deze instructies. Onjuiste montage kan gevaarlijke situaties veroorzaken.
2. Zorg ervoor dat de installatieruimte schoon en goed verlicht is.
3. Houd omstanders uit de buurt tijdens de bijeenkomst.
4 . Niet installeren wanneer u moe bent of onder invloed bent van alcohol, drugs of medicijnen.
5 . De productfunctionaliteiten gelden alleen voor producten die correct en volledig zijn geïnstalleerd .
6. Raadpleeg voor meer informatie over de onderdelen die op de volgende pagina's worden vermeld, het montageschema in deze handleiding. Pak alle onderdelen uit en sorteer ze in een schone werkruimte. Houd kleine reserveonderdelen buiten het bereik van kinderen.

BEWAAR DEZE INSTRUCTIES

SPECIFICATIE

Model	BSFT01
Materiaal	ABS & **polyester**
Toilet H acht	11,8 inch / 300 mm
Maximale belasting	330 lbs /150 kg
Kleur	Zwart/Groen
Geschikt voor vuilniszakmaten	≥ 55*55 cm

PAKKETLIJST



Nee.	Naam	AANTAL
1	Pop-up tent	1
2	Tent Dragen Tas	1
3	Opklapbaar toilet	1
4	Toilettas	1
5	touwen	4
6	Grond Inzet	4
7	Rollen Afval Tassen	1

8	Handmatig	1

Methoden voor het opzetten van een draagbaar toilet

STAP 1: Draai de toiletbril en de toiletdeksel ondersteboven .

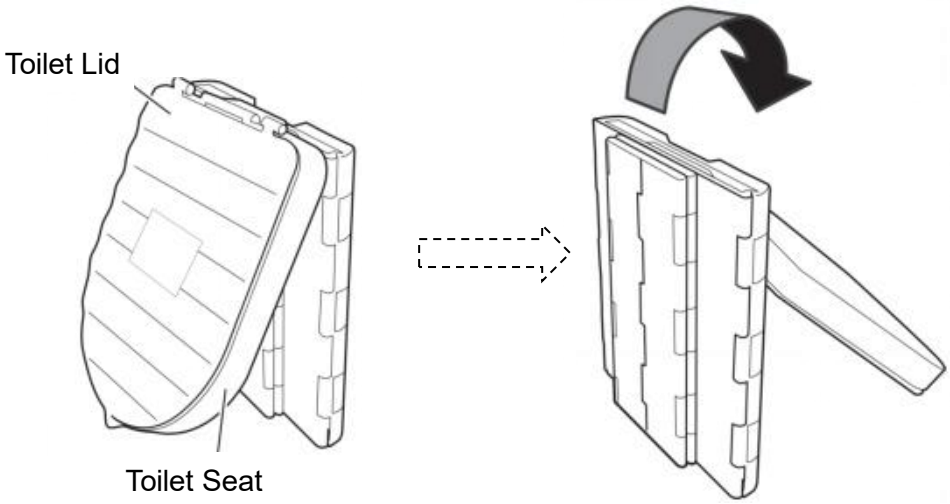

STAP 2: Klap het hoofdgedeelte open

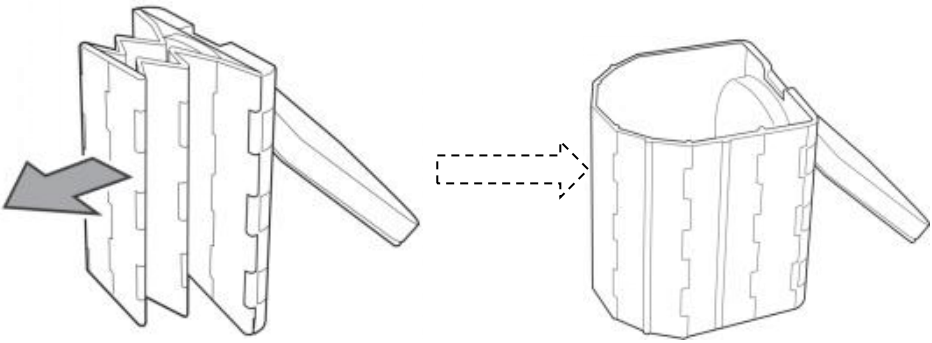

※ Het hoofdgedeelte inklappen

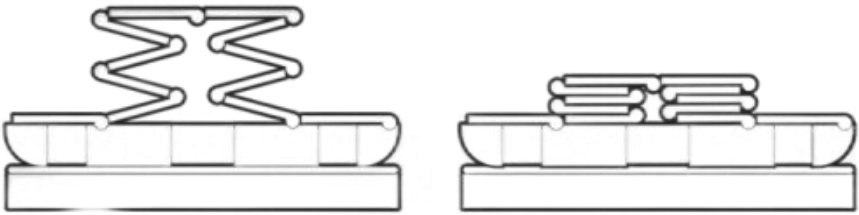

Bekijk de afbeelding aandachtig en vouw hem dubbel. op dezelfde manier

STAP 3: Laat de onderkant zakken .

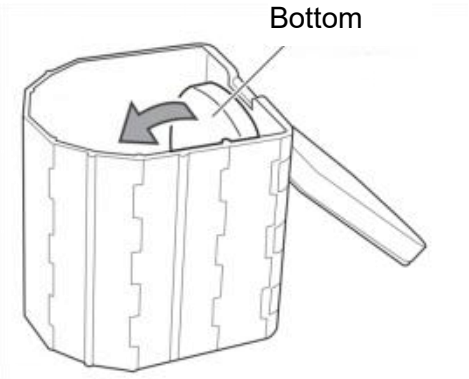

STAP 4: Plaats de vuilniszak.

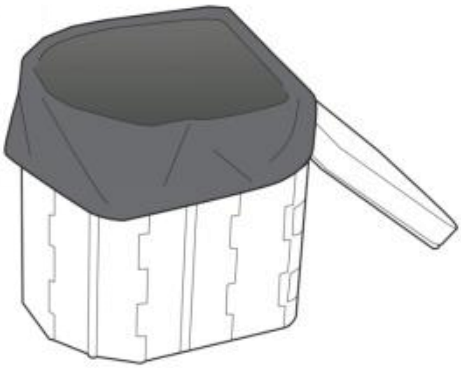

STAP 5: Sluit de toiletbril .

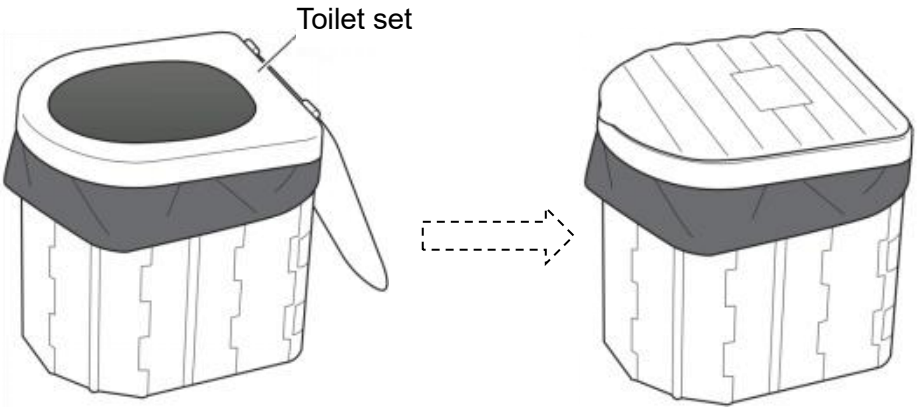

Opslag

Wanneer u het opbergt, vouw het dan in omgekeerde volgorde van montage. en bewaar het in de meegeleverde opbergtas.

Pop-up tent Vouwinstructies

※ De pop-up tent klapt automatisch open wanneer deze uit de opbergtas wordt gehaald .

STAP 1: Houd beide zijden van de tent vast en vouw naar binnen zoals op de afbeelding .

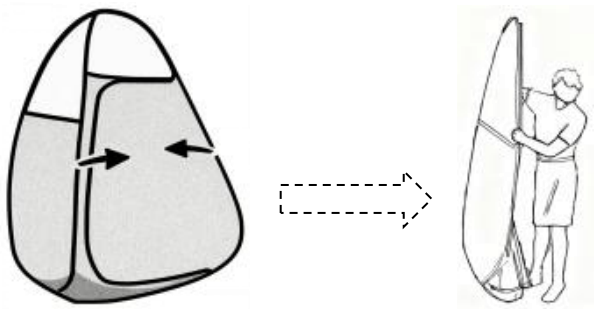

STAP 2: Buig de tent naar beneden en vouw de boven- en onderkant naar binnen.
zoals op de afbeelding te zien is .

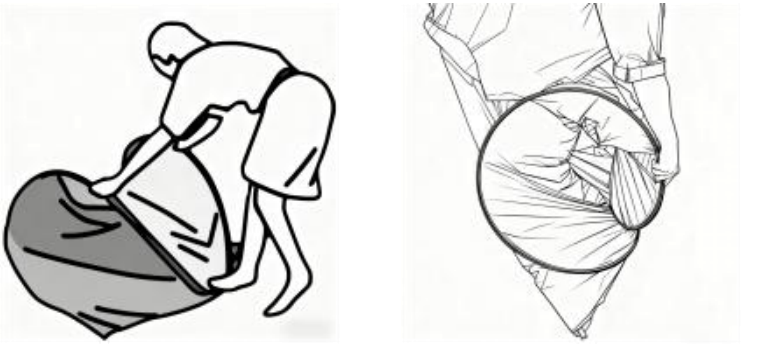

STAP 3: Buig het met kracht naar binnen zoals hierboven weergegeven .
Let op: bij kruisvouwen moet de ene kant hoger en de andere kant lager zijn.

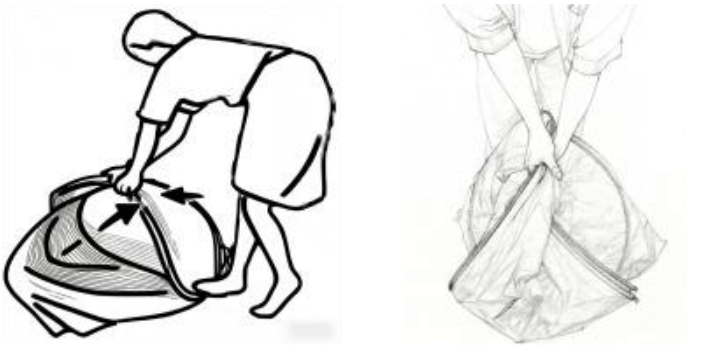

STAP 4: Vouw de bovenkant naar binnen terwijl je de tent aandrukt.



STAP 5: Stop het in de opbergtas, dan kun je het overal mee naartoe nemen.

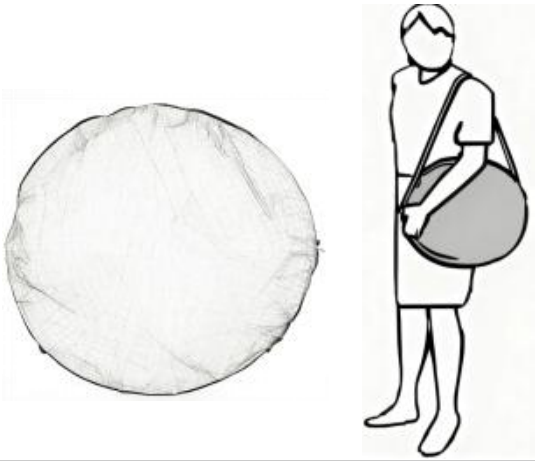

Fabrikant: Shanghaimuxinmuyeyouxiangongsi
Adres: Shuangchenglu 803nong11hao1602A-1609shi, baoshanqu, shanghai 200000 CN.
Geïmporteerd naar Australië: SIHAO PTY LTD. 1 ROKEVA STREET, EASTWOOD NSW 2122 Australië
Geïmporteerd naar de VS: Sanven Technology Ltd. Suite 250, 9166 Anaheim Place, Rancho Cucamonga, CA 91730

UK REP

YH CONSULTING LIMITED.
C/O YH Consulting Limited Office 147,
Centurion House, London Road,
Staines-upon-Thames, Surrey, TW18 4AX

EC REP

E-CrossStu GmbH
Mainzer Landstr.69,
60329 Frankfurt am Main.



VEVOR

Upgrade · The Home Creator Way

Baño portátil

Modelo: BSFT01

Portable Toilet

MODELO: BSFT01



< Imagen solo como referencia >

Estas son las instrucciones originales; lea atentamente todas las instrucciones del manual antes de utilizarlo. VEVOR se reserva el derecho de interpretar su manual de usuario. La apariencia del producto dependerá del producto que haya recibido. Le rogamos que nos disculpe si no le informamos de nuevo si hay actualizaciones tecnológicas o de software en nuestro producto.

MEDIDAS DE SEGURIDAD IMPORTANTES



ADVERTENCIA: Lea y comprenda este manual completo antes de operar o realizar cualquier mantenimiento a este producto. El incumplimiento de estas advertencias e instrucciones puede causar lesiones personales o daños a bienes valiosos.

- Evite que los niños utilicen el producto solos . Este producto no es un juguete. No permita que los niños jueguen con él . Mantener fuera del alcance de los niños en caso de posible asfixia .
- Mantener alejado de puntas afiladas, cuchillas y otros elementos .
- Mantener alejado de llamas abiertas. Este producto puede inflamarse y arder si entra en contacto con una llama abierta.
- **Precauciones de instalación .**

1. Instale únicamente según estas instrucciones. Un montaje incorrecto puede causar peligros.
2. Mantenga el área de instalación limpia y bien iluminada.
3. Mantenga a los transeúntes fuera del área durante el montaje.
4 . No lo instale cuando esté cansado o bajo la influencia de alcohol, drogas o medicamentos.
5 . Las capacidades del producto se aplican únicamente a productos instalados de forma correcta y completa .
6. Para obtener más información sobre las piezas que se enumeran en las páginas siguientes, consulte el diagrama de montaje de este manual. Desembale y separe todas las piezas en un área de trabajo limpia. Mantenga las piezas de repuesto pequeñas fuera del alcance de los niños.

GUARDE ESTAS INSTRUCCIONES

ESPECIFICACIÓN

Modelo	BSFT01
Material	ABS y **poliéster**
Inodoro H ocho	11,8 pulgadas/300 mm
Carga máxima	33 0 libras/150 kg
Color	Negro/Verde
Compatible con tamaños de bolsas de basura	≥ 55*55 cm

LISTA DE PAQUETES



No.	Nombre	CANTIDAD
1	Carpa emergente	1
2	Carpa Llevar Bolsa	1
3	Inodoro plegable	1
4	Bolsa de baño	1
5	Cuerdas	4
6	Suelo Estacas	4
7	Rollos Basura Bolsas	1

8	Manual	1

Métodos de instalación de baños portátiles

PASO 1: Gire la tapa y el asiento del inodoro boca abajo.

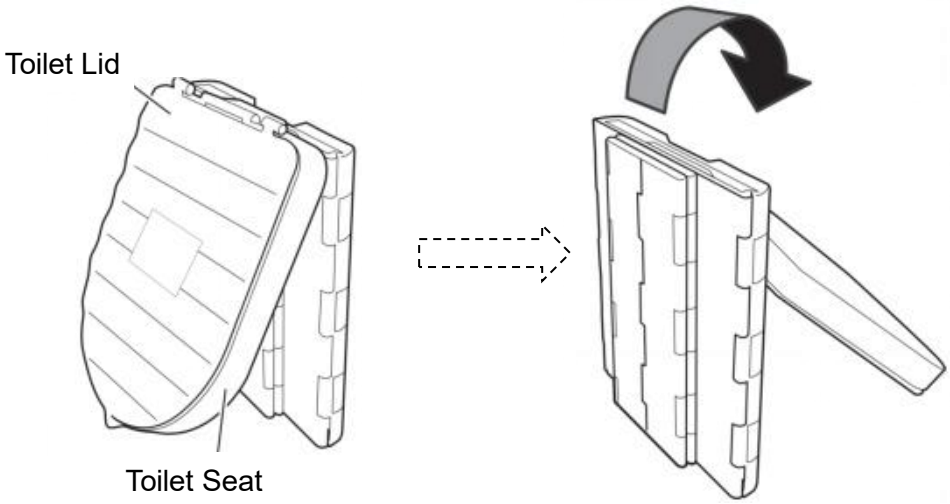

PASO 2: Despliegue el cuerpo principal

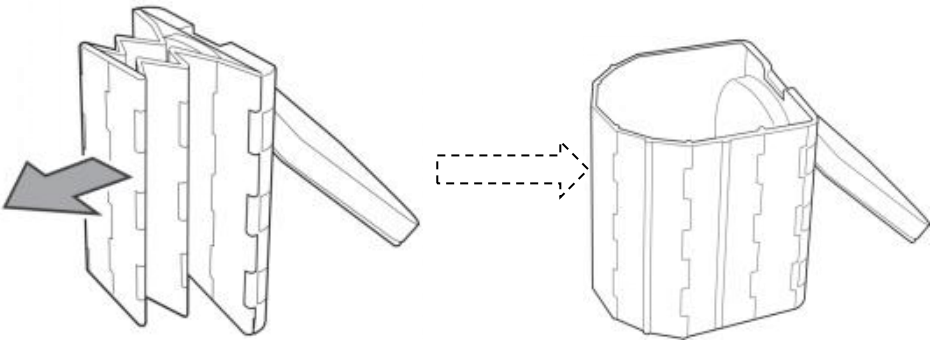

※ Plegado del cuerpo principal

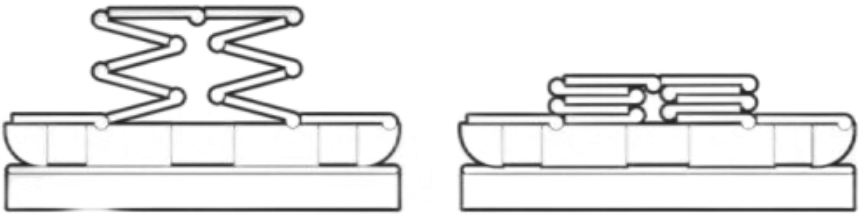

Mira la imagen con atención y dóblala. del mismo modo

PASO 3: Bajar la parte inferior .

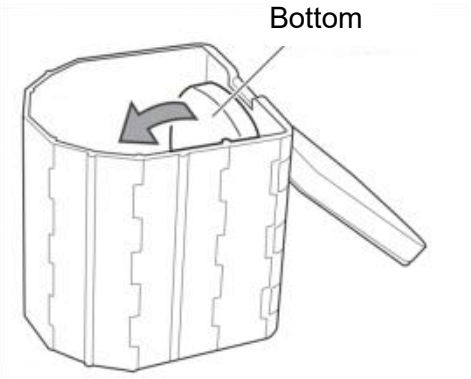

PASO 4:Coloque la bolsa de basura.

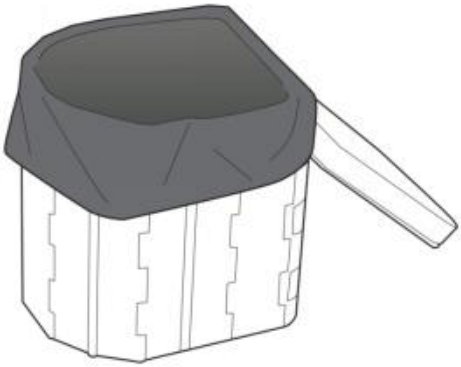

PASO 5: Cierre la tapa del inodoro .

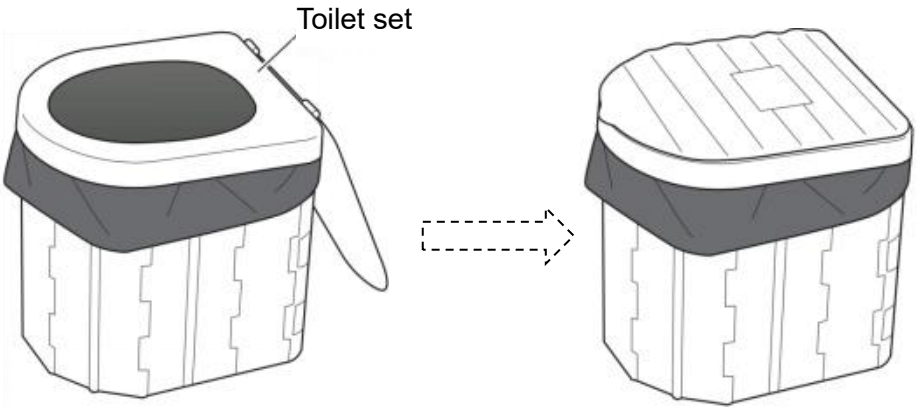

Almacenamiento

Al guardarlo, dóblelo en orden inverso al de montaje. y guárdelo en la bolsa de almacenamiento proporcionada.

Carpa emergente Instrucciones de plegado

※ La carpa emergente se expande automáticamente cuando se saca de la bolsa de almacenamiento .

PASO 1: Sujete ambos lados de la tienda. y doblar hacia adentro como en la imagen .

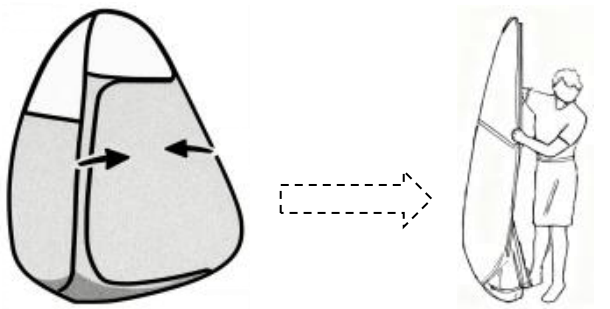

PASO 2: Doble la tienda hacia abajo , doble los extremos superior e inferior.
como se muestra en la imagen .

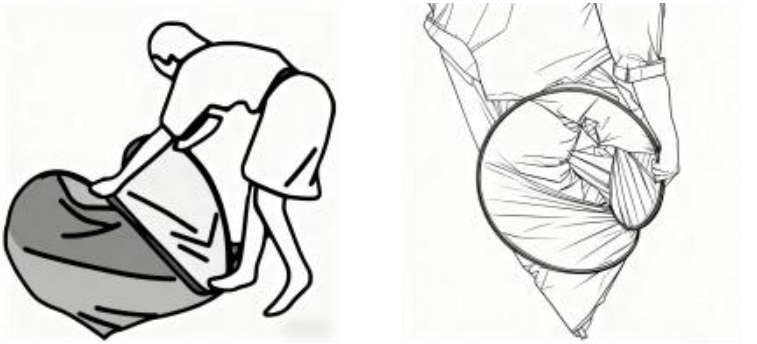

PASO 3: Aplique fuerza para doblarlo hacia adentro como se muestra arriba . Tenga en cuenta que un lado debe estar más alto y el otro lado más bajo para doblarlo en cruz.

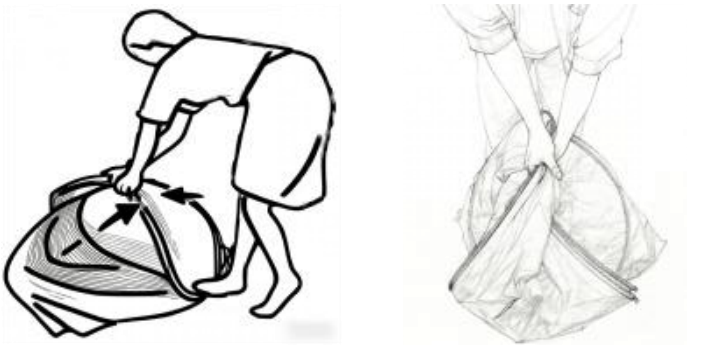

PASO 4: Meta la parte superior mientras presiona la tienda hacia abajo.



PASO 5: Colóquelo en la bolsa de almacenamiento, puede llevarlo a todas partes.



Fabricante: Shanghaimuxinmuyeyouxiangongsi
Dirección: Shuangchenglu 803nong11hao1602A-1609shi, baoshanqu, shanghai 200000 CN.
Importado a AUS: SIHAO PTY LTD. 1 ROKEVA STREET, EASTWOOD, NSW 2122, Australia
Importado a EE. UU.: Sanven Technology Ltd. Suite 250, 9166 Anaheim Place, Rancho Cucamonga, CA 91730

UK REP

YH CONSULTING LIMITED.
C/O YH Consulting Limited Office 147,
Centurion House, London Road,
Staines-upon-Thames, Surrey, TW18 4AX

EC REP

E-CrossStu GmbH
Mainzer Landstr.69,
60329 Frankfurt am Main.



VEVOR

Upgrade · The Home Creator Way

Toilette portatile

Modello: BSFT01

VEVOR
Upgrade·The Home Creator Way

Portable Toilet

MODELLO: BSFT01



< Immagine solo per riferimento >

Queste sono le istruzioni originali, si prega di leggere attentamente tutte le istruzioni del manuale prima dell'uso. VEVOR si riserva la piena interpretazione del proprio manuale utente. L'aspetto del prodotto dipenderà dal prodotto ricevuto. Vi preghiamo di scusarci se non vi informeremo più in caso di aggiornamenti tecnologici o software sul nostro prodotto.

IMPORTANTI MISURE DI SICUREZZA



AVVERTIMENTO: Leggere attentamente l'intero manuale prima di utilizzare o effettuare la manutenzione del prodotto. La mancata osservanza di queste avvertenze e istruzioni può causare lesioni personali o danni a beni di valore.

- Evitare che i bambini utilizzino il prodotto da soli. Questo prodotto non è un giocattolo. Non permettere ai bambini di giocarci . Tenere lontano dalla portata dei bambini per evitare il rischio di soffocamento .
- Tenere lontano da punte affilate, lame e altri oggetti .
- Tenere lontano da fiamme libere. Questo prodotto può incendiarsi e bruciare se messo a contatto con una fiamma libera.
- **Precauzioni per l'installazione .**

1. Installare solo secondo queste istruzioni. Un montaggio improprio può comportare pericoli.
2. Mantenere l'area di installazione pulita e ben illuminata.
3. Tenere gli astanti fuori dall'area durante l'assemblea.
4 . Non installare quando si è stanchi o sotto l'effetto di alcol, droghe o medicinali.
5 . Le funzionalità del prodotto si applicano solo ai prodotti installati correttamente e completamente .
6. Per ulteriori informazioni sui componenti elencati nelle pagine seguenti, fare riferimento allo schema di montaggio di questo manuale. Disimballare e separare tutti i componenti in un'area di lavoro pulita. Tenere i piccoli pezzi di ricambio fuori dalla portata dei bambini.

CONSERVARE QUESTE ISTRUZIONI

SPECIFICHE

Modello	BSFT01
Materiale	ABS e **poliestere**
Altezza del water	11,8 pollici/300 mm
Carico massimo	33 0 libbre/150 kg
Colore	Nero/Verde
Compatibile con le dimensioni dei sacchi della spazzatura	≥ 55*55 cm

ELENCO DEI PACCHETTI



NO.	Nome	QUANTITÀ
1	Tenda pop-up	1
2	Tenda Trasportare Borsa	1
3	WC pieghevole	1
4	Borsa da toilette	1
5	Corde	4
6	Terra Pali	4
7	Rotoli Spazzatura Borse	1

8	Manuale	1

Metodi di installazione di servizi igienici portatili

FARE UN PASSO 1: Capovolgere il coperchio e il sedile del water .

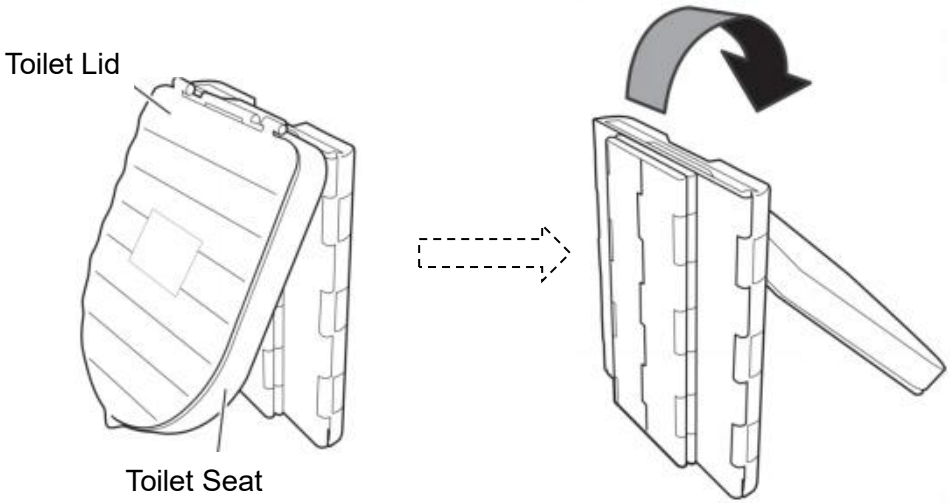

FARE UN PASSO 2: Aprire il corpo principale

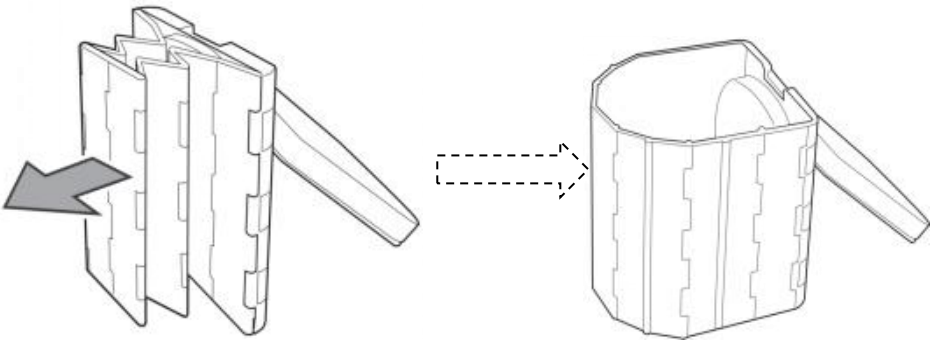

※ Piegatura del corpo principale

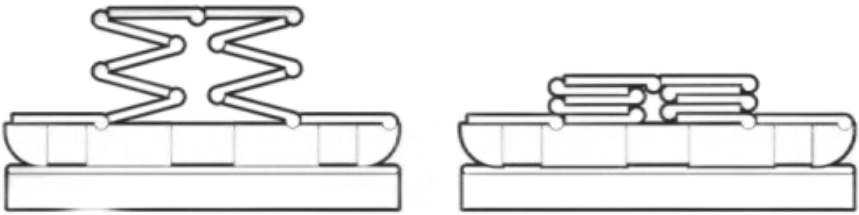

Guarda attentamente l'immagine e piegala allo stesso modo

FARE UN PASSO 3: Abbassare il fondo .

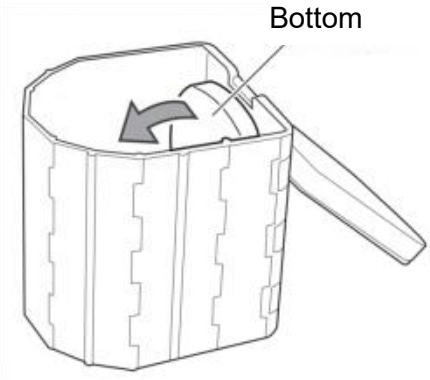

FARE UN PASSO 4: Posizionare il sacco della spazzatura.

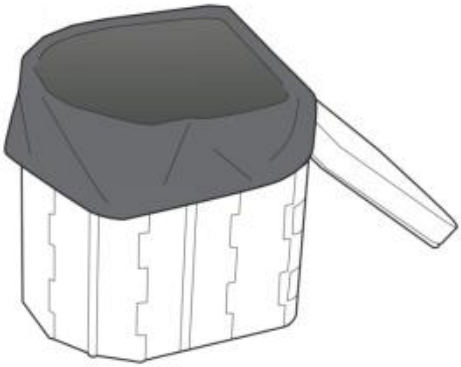

FARE UN PASSO 5: Chiudere il coperchio del water .

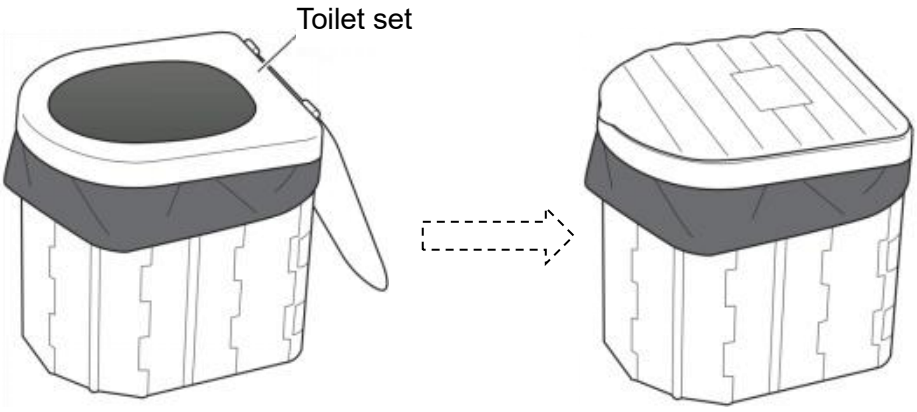

Magazzinaggio

Una volta riposto, piegarlo seguendo l'ordine inverso rispetto a quello di montaggio e riporlo nell'apposita custodia.

Tenda pop-up Istruzioni per la piegatura

※ La tenda pop-up si espande automaticamente quando viene estratta dalla borsa portaoggetti .

FARE UN PASSO 1: Tenere entrambi i lati della tenda e piegare verso l'interno come nell'immagine .

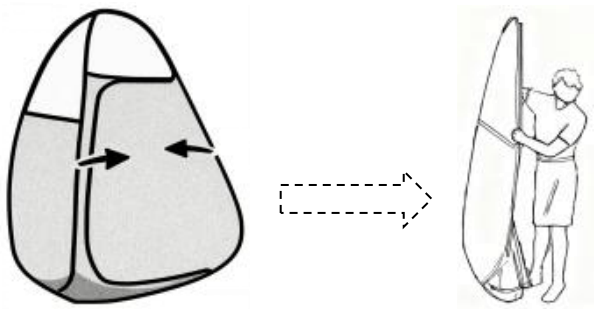

FARE UN PASSO 2: Piegare la tenda verso il basso , piegare le estremità superiore e inferiore
come mostrato nell'immagine .

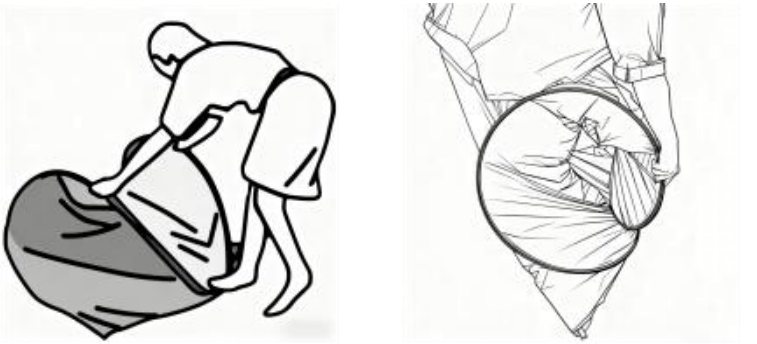

FARE UN PASSO 3: Esercitare una certa forza per piegarlo verso l'interno, come mostrato sopra . Notare che un lato deve essere più alto e l'altro più basso per la piegatura incrociata.

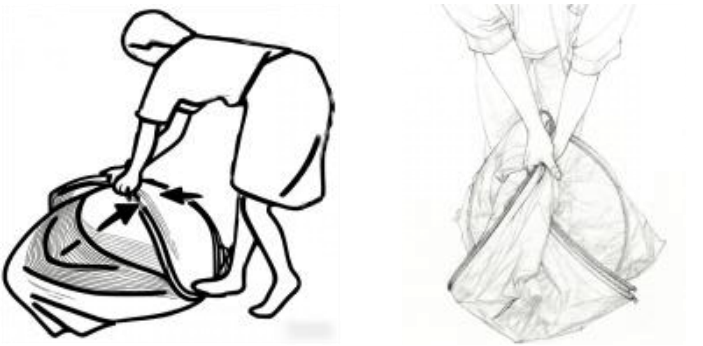

FARE UN PASSO 4: Ripiegare la parte superiore premendo la tenda verso il basso.



FARE UN PASSO 5: Mettilo nella borsa portaoggetti, puoi portarlo ovunque.



Produttore: Shanghaimuxinmuyeyouxiangongsi
Indirizzo: Shuangchenglu 803nong11hao1602A-1609shi, baoshanqu, shanghai 200000 CN.
Importato in AUS: SIHAO PTY LTD. 1 ROKEVA STREETEASTWOOD NSW 2122 Australia
Importato negli USA: Sanven Technology Ltd. Suite 250, 9166 Anaheim Place, Rancho Cucamonga, CA 91730

UK REP

YH CONSULTING LIMITED.
C/O YH Consulting Limited Office 147,
Centurion House, London Road,
Staines-upon-Thames, Surrey, TW18 4AX

EC REP

E-CrossStu GmbH
Mainzer Landstr.69,
60329 Frankfurt am Main.



VEVOR

Upgrade · The Home Creator Way

Bärbar toalett

Modell: BSFT01

Portable Toilet

MODELL: BSFT01



< Bilden är endast för referens >

Detta är originalinstruktionerna, vänligen läs alla instruktioner noggrant innan du använder produkten. VEVOR förbehåller sig en tydlig tolkning av vår användarmanual. Produktens utseende ska vara beroende av den produkt du mottagit. Vi ber om ursäkt för att vi inte kommer att informera dig igen om det finns några teknik- eller programuppdateringar för vår produkt.

VIKTIGA SÄKERHETSÅTGÄRDER



VARNING: Läs och förstå hela denna manual innan du använder eller utför service på denna produkt. Underlåtenhet att följa dessa varningar och instruktioner kan orsaka personskador eller skador på värdefull egendom.

- Undvik att barn använder produkten ensamma och produkten är inte en leksak. Låt inte barn leka med den . Förvaras utom räckhåll för barn i händelse av kvävning .
- Håll borta från vassa spetsar, knivar och andra föremål .
- Förvaras åtskilt från öppen låga. Produkten antänds och brinner om den kommer i kontakt med öppen låga.
- **Installationsförsiktighetsåtgärder .**

1. Installation endast enligt dessa instruktioner. Felaktig montering kan skapa risker.
2. Håll installationsområdet rent och väl upplyst.
3. Håll åskådare borta från området under monteringen.
4 . Installera inte när du är trött eller påverkad av alkohol, droger eller mediciner.
5 . Produktegenskaperna gäller endast korrekt och fullständigt installerade produkter .
6. För ytterligare information om delarna som listas på följande sidor, se monteringsschemat i denna manual. Packa upp och separera alla delar på en ren arbetsyta. Förvara små reservdelar utom räckhåll för barn.

SPARA DESSA INSTRUKTIONER

SPECIFIKATION

Modell	BSFT01
Material	ABS och **polyester**
Toalett H åtta	11,8 tum/300 mm
Maxbelastning	150 kg
Färg	Svart/Grön
Kompatibel med sopsäckstorlekar	≥ 55*55 cm

PAKETLISTA



Inga.	Namn	ANTAL
1	Pop Up-tält	1
2	Tält Bära Väska	1
3	Hopfällbar toalett	1
4	Necessär	1
5	Tågvirke	4
6	Jord Insatser	4
7	Rullar Skräp Väskor	1

8	Manuell	1

Metoder för att installera bärbara toaletter

STEG 1: Vänd toalettlocket och toalettsitsen upp och ner.

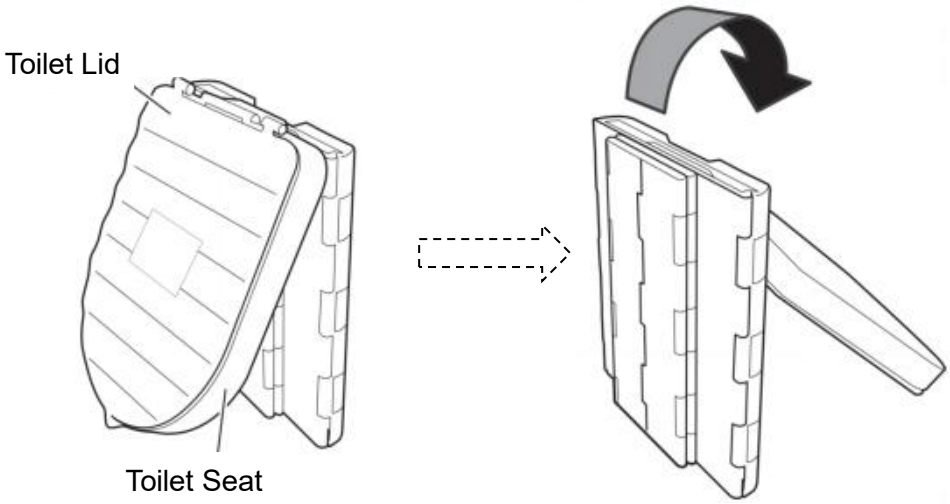

STEG 2: Vik ut huvuddelen

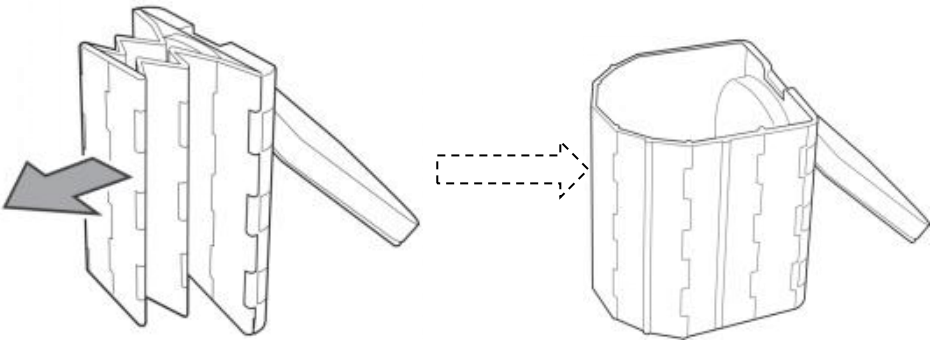

※ Vika huvuddelen

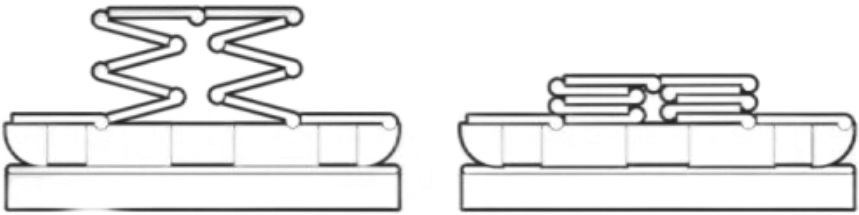

Titta noga på bilden och vik på samma sätt

STEG 3: Sänk botten .

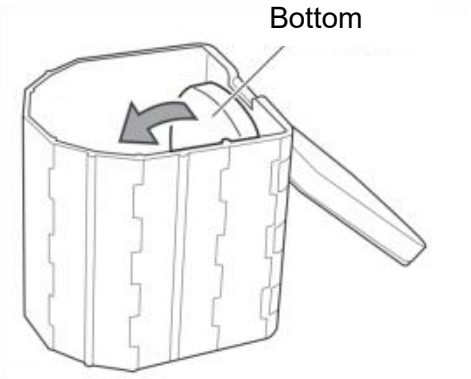

STEG 4: Placera sopsäcken.

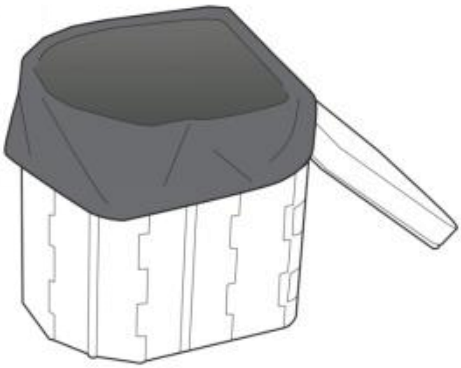

STEG 5: Stäng toalettlocket .

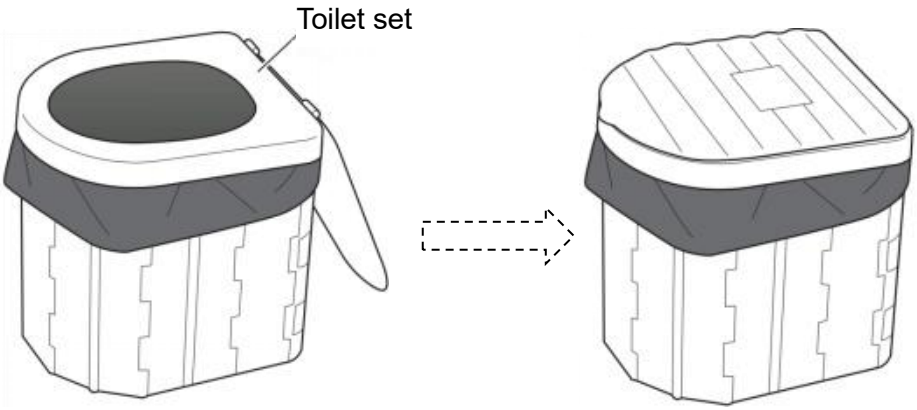

Lagring

När den är förvarad, vik den i omvänd ordning mot monteringen. och förvara den i den medföljande förvaringspåsen.

Pop Up-tält Vikningsinstruktioner

※ Pop Up-tältet expanderar automatiskt när det tas ut ur förvaringspåsen .

STEG 1: Håll i båda sidor av tältet och vik inåt som på bilden .

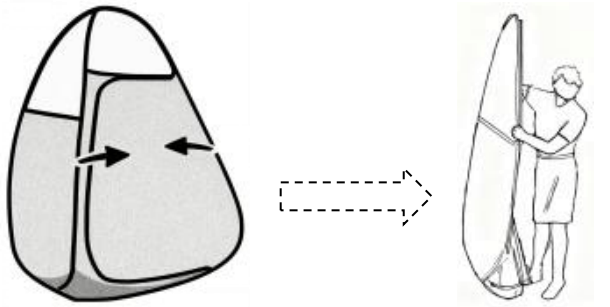

STEG 2: Böj tältet nedåt , vik de övre och nedre ändarna som visas på bilden .

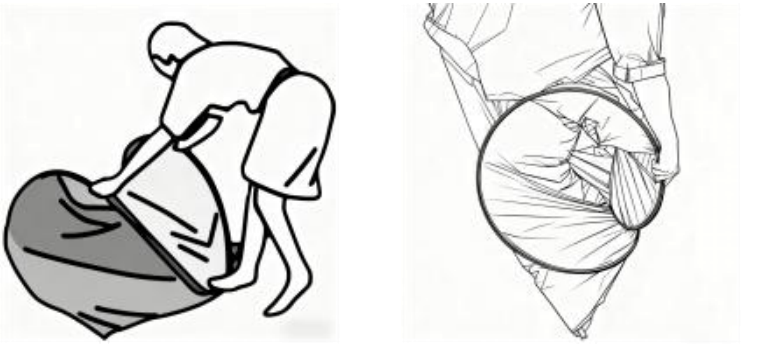

STEG 3: Applicera kraft för att böja den inåt som visas ovan . Observera att ena sidan ska vara högre och den andra sidan lägre för korsvikning.

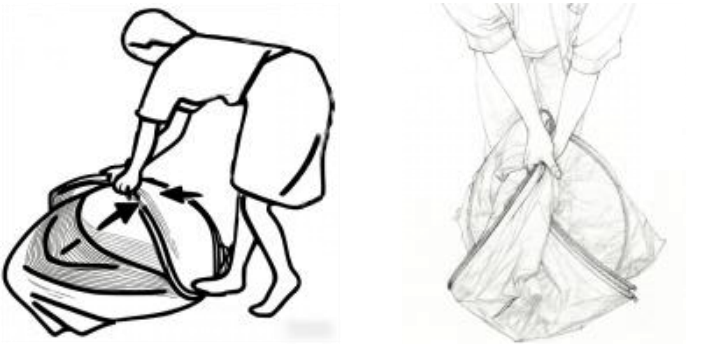

STEG 4: Vik in taket medan du trycker ner tältet.



STEG 5: Lägg den i förvaringsväskan, du kan bära den överallt.



Tillverkare: Shanghaimuxinmuyeyouxiangongsi
Adress: Shuangchenglu 803nong11hao1602A-1609shi, baoshanqu, shanghai 200000 CN.
Importerad till Australien: SIHAO PTY LTD. 1 ROKEVA STREETEASTWOOD NSW 2122 Australien
Importerad till USA: Sanven Technology Ltd. Suite 250, 9166 Anaheim Place, Rancho Cucamonga, CA 91730

UK	REP

YH CONSULTING LIMITED.
C/O YH Consulting Limited Office 147,
Centurion House, London Road,
Staines-upon-Thames, Surrey, TW18 4AX

EC	REP

E-CrossStu GmbH
Mainzer Landstr.69,
60329 Frankfurt am Main.

