VEVOR

Affordable. Reliable. Home Improvement.

LIGHTWEIGHT FOLDING MOBILITY SCOOTER

(AUTOMATIC FOLDING)

MODEL: N3473

VEVOR

Affordable. Reliable. Home Improvement.

LIGHTWEIGHT FOLDING MOBILITY SCOOTER

Model: N3473



This is the original instruction, please read all manual instructions carefully before operating. VEVOR reserves a clear interpretation of our user manual. The appearance of the product shall be subject to the product you received. Please forgive us that we won't inform you again if there are any technology or software updates on our product.

I. INTRODUCTION

Read and follow all instructions, warnings, and notes in this manual before attempting to operate your mobility scooter for the first time. If there is any information in this manual which you do not understand, or if you require additional assistance for assembly or operation, please contact with your authorized local provider.

Your safety to operate this product depends upon whether you completely follow the instructions, cautions and warnings in this manual. vevor Corporation is not liable for any damages and/or injuries resulting from individual unsafe operation or failure to follow the instructions, cautions and warnings in this manual.



WARNING! Failure to heed the warnings in the manual may result in personal injury.



CAUTION! Failure to heed the cautions in the manual may result in damage to the mobility scooter.

vevor mobility scooters combine the advanced technology with modern styles. The structure of quick assembly and dis-assembly is convenient for daily storage or placed at the trunk of your vehicle while travelling. The suspensions are installed in the rear of the scooter, which makes a comfortable driving. We are certain that the design features and trouble-free operation will ensure your daily life more convenient.

This mobility scooter is suitable for the disabled, elderly and infirm who are mobility challenged but normal thinking. Max. load is 120Kg.

This product is of an outdoor type, and suitable for traveling on flat road in a medium range outside, not for grassland, gravel, slope of more than 9 degrees, motorized roads, or rainy days, either.

This product is of Model N3473. Here, “N” indicates an indoor mobility scooter, “3” means the code of category of products, “4” indicates the number of wheels, ”73” means the serial number of this model.

II. SPECIFICATION AND STRUCTUREE

2.1 Your scooter mainly consists of below parts: scooter body, seat unit,controller, motors, batteries, brake lever, driving wheels ,actuator and anti-tip wheels.(see fig.1)

fig.1

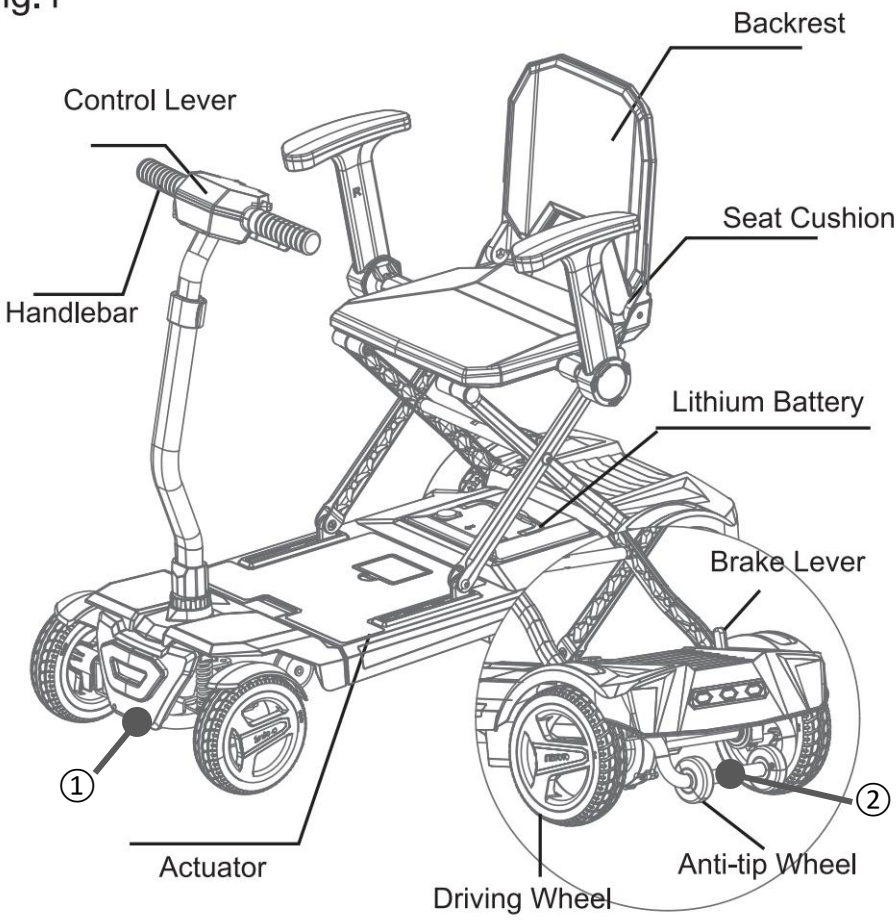

Digital control panel:

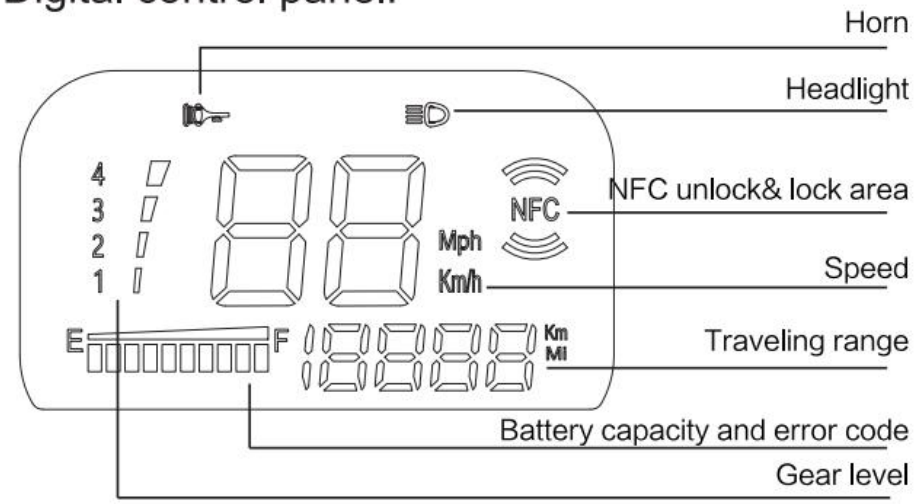

Attention: When moving the car after scooter folded, your hand must grasp both front and rear frame (①/② mark).Please don't grasp the plastic body cover, in case the scooter is damaged.

2.2 Control Panel (Figure 2)

a. Horn switch

b. Deceleration switch

c. Power on/off switch

d. Acceleration switch

e. Headlight switch

f. Lever

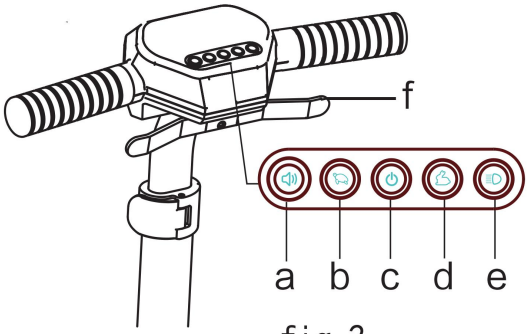

fig. 2

2.3 Technical Parameters

Table 1	SPECIFICATIONS
Overall size (L*W*H)	970x640x950mmmm
Seat height	507mm
Seat width	348mm
Seat depth	310mm
Scooter weight(with batteries)	25.3Kg
Max.speed	≤6km/h
Braking distance on the flat	≤1000mm
Min.turning radius	≤1400mm
Load capacity	≤120kg
Theoretical range	≤15km
Climbing ability	9°
Motor	24V/150W
Battery	Lithium-ion battery; 24V12AH
Front wheels	ODxW (175"x50")
Rear wheels	ODxW (200"x50")

III. ASSEMBLY

3.1 Unboxing and Unfolding

OPENING THE PACKING BOX When you open the box, take out the protective pads, then take out the whole scooter.

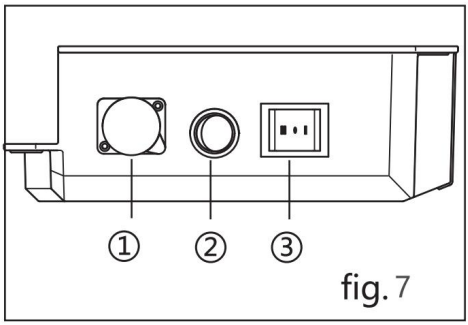

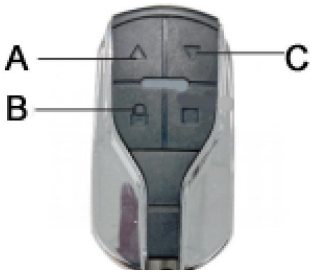

* Manual folding model instruction (fig 7)·if the battery is not used for the first time or for a long time, it will be in hibernation state, At this time, Hold down ② until you hear a beep, indicating that the battery is activated.·③ is the folding switch ('I" means folding"II" means unfolding). ①： Charging port.

First activate the battery by pressing ② (fig 7).Then long press and hold the remote switch. The remote control button control flow is: Press B first , then long press A for unfolding, and C is for folding .

WARNING: Please power off before adjust the scooter.

Never adjust it during driving.

* FRONT HEAD ADJUSTMENT The fasteners on the side of the front of the scooter can be loosened up and down according to user's self-height. (Figure 5).

* ① then open the armrest lock under the seat,insert the left and right armrests into the armrest tube, and ② lock it.(fig.6), armrest can be adjusted according to themselves

Warning: Fold the backrest up before folding.

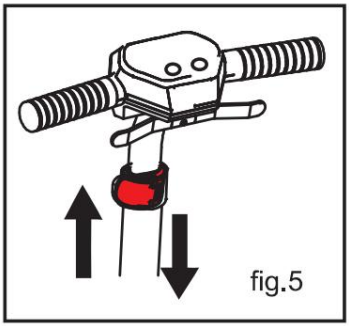

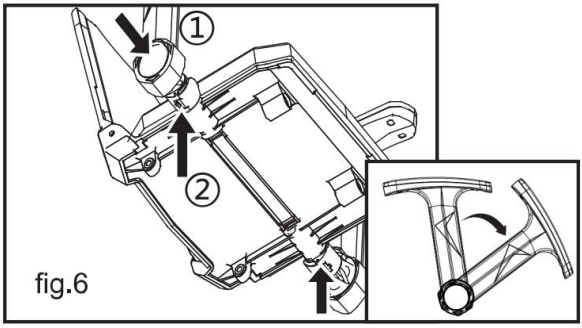

Reminding:

1. When the battery runs out or the battery is taken out, the scooter cannot be unfolded. In this case, the charger DC plug can be connected as a backup power supply, to make the scooter unfolding.2. When the Power on state, it cannot be folded and unfolded under electric model.

3.2 CHARGING YOUR BATTERIES

Use the provided separate charger for safe and efficient battery charging.

Warning: Only use the included charger. Do not use car-type chargers.

Charging Steps:

a. Ensure the scooter is powered off.

b. Connect the charger's output plug to the three-pin charging socket on the rear shell (Figure 3)

c. Plug the charger's input plug into a standard power socket (100V~240V).

d. A blue indicator light means charging is in progress.

e. When the green light turns on, continue charging for 1-2 hours.

f. Recommended charging time: 6-8 hours.

g. Unplug the charger after full charge.

Fig .3 The battery can be removed for charging

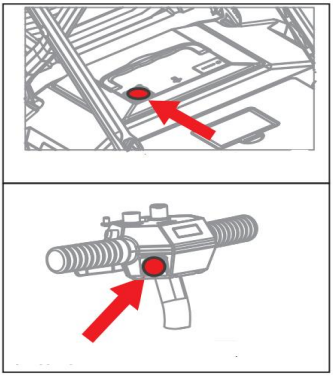

Fig .4 Charging port

3.3 New Battery Usage

3.4.1 Fully charge new batteries before first use to achieve 90% of peak performance.

3.4.2 After 4-5 charging cycles, batteries will reach 100% peak performance and longer lifespan.

3.4.3 Batteries enter sleep mode after 72 hours of inactivity. Activate by pressing the battery gauge button or charging.

3.4.4 For battery replacement, use only original factory-spec batteries:

Type	Lithium Battery
Dimensions	219*168*69 mm
Voltage	24V

IV. Operation

TILLER CONSOLE

The tiller console houses all of the controls needed to drive your scooter, including the key switch, the speed adjustment knob, throttle control lever, battery condition indicator, etc. With all of controls on the console you can control various motions of your scooter.

POWER SWITCH (See fig.2)

When the power button is pressed to start the device using an NFC card,the battery indicator light will turn on.After the power switch is held down to shut down the device,the battery indicator light will turn off.

WARNING! Unless in an emergency, do not use the power switch to stop your scooter.
WARNING!When at condition of rest, power down your scooter to prevent unintended motion.

THROTTLE CONTROL LEVER(see fig.2)

This lever allows you to control the forward and reverse speed of your scooter up to the maximum you preset with the speed adjustment knob.

Pull backward the left end of the throttle control lever, the brake is disengaged and the scooter will move backward; Pull backward the right end of the throttle control lever, the brake is disengaged and the scooter will move forward.

The larger the rotating angle of the lever is, the faster the speed of your scooter. When you release the lever completely, it automatically returns to the primary position,i.e.the stop position, and engages your scooter's brake to slow the scooter until to be stopped completely.

WARNING! If your scooter occurs an unexpected motion, please release the throttle control lever immediately. The scooter will automatically stop unless this lever is out of the order.

SPEED ADJUSTMENT KNOB(see fig.2)

This knob allows you to preset and limit your scooter's top speed.

Maximum forward speed: 6km/h, maximum reverse speed: 2km/h.

CAUTION! Before you are master of operating, please drive it at a low speed

Red: Power exhausted (charge immediately).

BATTERY CONDITION INDICATOR (see fig.2)

When your scooter is powered up, this indicator shows the remaining capacity of the batteries by 3 colors as red, yellow and green.

Green: the battery is fully charged.

Yellow: the electricity is running out, and the battery needs to be charged.

Red: the battery has consumed, and it needs to be charged immediately

OFF-BOARD CHARGER (see fig.3)

Open the hasp on the battery box,you could charge your scooter with the off-board charger through a 3-pin charger socket inside the battery box. (see fig.3) For specific methods, see Page 6 of this manual.

There is a free wheel mode lever at the lower right of the seat base,shown as fig.1. Whenever you do not want to move your scooter by motor, you can put it in freewheel mode.

Push forward on the manual freewheel mode lever to disengage the drive motor (manual mode)

Push backward on the manual freewheel mode lever to reengage the drive motor (drive mode)

1. When your scooter is in freewheel mode, the brake system is disengaged. In this case, the control system will automatically cut off the function of moving forward or backward.
2. Never sit on your scooter when it is in freewheel mode. Failure to do so may cause personal injury.
3. Never put your scooter in freewheel mode on any incline. Failure to do so may cause personal injury.



WARNING!When your scooter is in drive mode,the manual freewheel mode lever must be in backward position,i.e.in drive mode, so as to guarantee the brake system to work normally. Failure to do so may cause personal injury or damage to the scooter.

3-PIN CHARGER SOCKET(see fig.3)

This socket is used to connect the off-board charger. When charging, this socket makes your scooter out of work.

WARNING! Incorrect connection may cause damage to the charger, connectors and circuits.

V. Maintenance and Care

GENERAL GUIDELINE

Avoid knocking or bumping all control parts;

Avoid prolonged exposure of your scooter to extreme conditions, such as over heat, cold or moisture; Keep the tiller console clean;

Check all connectors to ensure them to be connected firmly and securely;

Check all electrical connectors including the charger's connectors. Make sure they are tight and not corroded. Put the battery flat within the battery box;

Long-press the power button to turn off after usage to avoid the unnecessary capacity consumption;

The scooter has the power saving facility,when you stop using it up to 20 minutes, the power shut off automatically. If need to drive again, please press the power button again to start;

The body shroud has been sprayed with a clear sealant coating.You can apply a light coat of a car wax to retain its high-gloss appearance;

All wheel bearings are lubricated and sealed. They require no subsequent lubrication;

You should perform a safety check before each use to make sure your scooter operates smoothly and safely. It's suggested that your scooter should be checked weekly, monthly and six monthly according to the items in table 2

Inspection Items	At any time	Weekly	Monthly	Six monthly
All parts			◎	
Turning, Driving, Preset and Disassembly etc.		◎		
Brake System	◎			

Connections		◎		
Battery Condition	◎			
Tire Condition			◎	
Motors				◎
Devices		◎		
Cleaning	◎			

VI. Safety

1. It's suggested to perform the safety check prior to using your scooter:

Check all electrical connections. Make sure they are tight and not corroded.

Check all connections to the battery box.Make sure they are correct and secure.

Check the brakes.

Check the battery capacity. See “VI .OPERATION”.

2. **WEIGHT LIMITATION**

WARNING! Exceeding the weight limit voids your warranty and may result in personal injury and damage to your scooter.

3. **INCLINE INFORMATION**

The max. safe slope of an incline is of 9°for your scooter.If a slope is less than this angle,it's safe for your scooter to climb or drive down.

WARNING!When climbing an incline, do not zigzag or drive at an angle on the face of the incline. Drive your scooter straight up the incline. This greatly reduces the possibility of a tip or a fall. Always note not to exceed the max.slope.

WARNING! Don't drive up or down a potentially hazardous incline (i.e., Areas covered with snow, ice, cut grass, or wet leaves).

WARNING! Never drive up or down an incline backward. This could cause persona injury.

4. **OUTDOOR DRIVING SURFACES**

Your scooter is designed to provide optimum stability under normal driving conditions-flat cement roads or asphalt roads.However, your scooter can be also

driven on substantial soil routes.But you should avoid driving on the following roads:

- A driving surface that you feel unsure about or soft pavement.
- Tall grass that can become tangle in the running gear.
- Loosely packed gravel and beach.

5. FREE WHEEL MODE

Your scooter is equipped with a manual freewheel mode lever that allows the scooter to be manually pushed by your attendant. For more information, see “IV.OPERATION”

WARNING! Do not use your scooter in freewheel mode without an attendant present . Failure to do so may cause personal injury.
Warning! Do not shift in your seat without your attendant help when your scooter is in freewheel mode. Otherwise may result in personal injury. Please ask your attendant for assistance if necessary.
WARNING!Do not place your scooter in freewheel mode while on an incline. The scooter may roll uncontrollably down on its own, causing personal injury.

6. ELECTROMAGNETIC INTERFERENCE

Radio waves from mobile phones, radio receivers or other transmitters such as radio and TV stations could affect your scooter's use if your scooter is in the range of their influence.
Your scooter may be out of order due to their influences

WARNING! The electrical devices maybe influenced by the EM. If there are any abnormal motions of your scooter due to the EM interference, please turn off the control system immediately and contact your service agent.

avoid an injury, please observe the following safety tips when getting onto and off your scooter.
Ensure that the power is turned off, see “VI.OPERATION”
Ensure that your scooter is not in freewheel mode.
Keep you close to your scooter as near as possible.
Keep the front wheels in driving direction so as to help stability of your scooter.



WARNING! Position yourself as backward as possible in the scooter seat to prevent the scooter from tipping and causing injury.
WARNING! Avoid using your armrests for weight bearing purposes. Such use may cause your scooter from tipping and causing injury.
WARNING! Avoid putting all of your weight on the footplate. Such use may cause your scooter to tip and cause your injury

VII. WARRANTY

INCLEMENT WEATHER PRECAUTIONS



WARNING! Do not operate your scooter in ice or slippery conditions. Such use may adversely affect the performance and safety of your scooter, resulting in personal injury.

WARNING! Do not expose your scooter to any type of moisture at any time (rain, snow, mist, or wash). Such exposure can damage your scooter. Never operate your scooter if it has been exposed to moisture until it has dried thoroughly.

WARRANTY

Our corporation has passed the ISO900 and ISO13485 certificate. The quality is guaranteed.

Warranty including:

1. One-year warranty for the following parts from the date of purchase:
Electric Control system and the controller Motor / gearbox assembly
Charger
Lithium battery

The warranty service will be supplied from your dealer, finally to cooperate this by our after-sales department and dealer.

Out of The Warranty:
ABS Shroud and rubber pads.
Tires

Upholstery and seat
Damage caused due to abuse misoperation, accident and negligence.
Damage caused due to improper operation, maintenance and storage
Business or other non-normal use

NFC/Additional Functionality Instructions

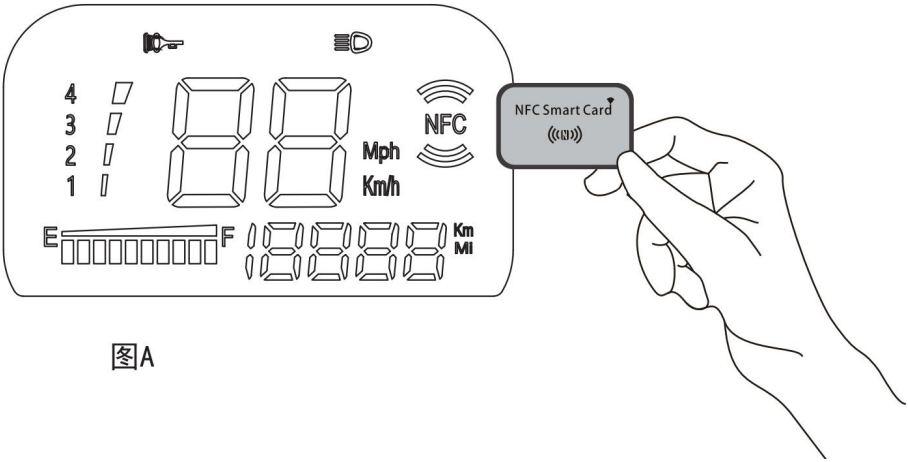

图A

1. NFC Unlocking: First press the power key to start the vehicle, and then place the NFC card on the marked area on the panel (as shown in the) to unlock, (note that in the unlocked state, placing the NFC card on the marked area on the panel will turn off the power), and the electric scooter can be unlocked using the NFC function of the mobile phone. Turn on the NFC function on the mobile phone, and then click on the scooter panel area to unlock. (The phone operation can be achieved to unlock only after the NFC function is activated. For specific steps on how to learn the NFC function on your phone, please refer to the following section on NFC card learning. Long press the powerbutton to shut down.

2. Under the premise of unlocking the whole vehicle (when the NFC card is lost,

you can press and hold the gear add key and gear subtract key to unlock vehicle after turning on the power), press and hold the gear add and gear subtract keys at the same time for 3S, one of L1L9 is displayed, directly after learning one, and the prompt sound is prompted after learning and jump to the main interface without power off, at most learn L1-L9)

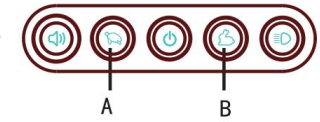

By the way, it also could be achieved by your mobile phone. Open NFC on your phone, repeat the same operation on the above.

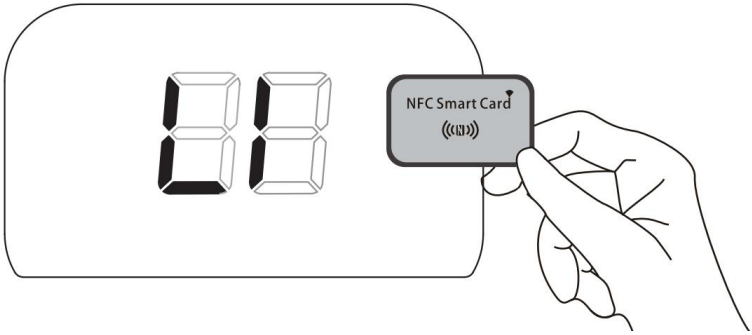

3. KM/Mile Conversion:

With the whole vehicle power turned on by swiping the card, long press the "headlights" key for 3S, switch, and save.

4. Turn off the reverse warning sound.:

Long press the "gear down" key for 3S, beep once and then turn off, turn on the same operation.

Fault and Instructions

Fault Code	Fault Description	Possible Causes
E00	Communication Fault (Continuous Beep)	1. Controller not powered on or misfunction 2. Wire linking with controller is broken;
E01	Low Voltage Fault	1. Battery voltage too low
E02	Motor Fault	1. Motor wire is not connected well
E03	Overcurrent/Motor Short Circuit	1. Long-term overload operation; 2. Motor short circuit/motor connection wire short circuit;
E05	High Temperature/Low Temperature	1. Long-term overload operation; 2. Electromagnetic brake is not released;
E06	Charging Suppression	1. In charging condition
E07	Accelerator Fault	1. Accelerator high/low end out of range; 2. Accelerator Wire fallen off
E08	Controller Fault	1. Internal fault
E09	Electromagnetic Brake Fault	1. Electromagnetic brake wire break/connection wire disconnected;
E10	High Voltage Fault	1. Mismatch of Battery Voltage

Note: The number of fault beeps corresponds to the fault code number, for example, E05 will beep 5 times consecutively.

Common Faults and Troubleshooting Methods

No.	Fault Phenomenon	Cause	Solution
1	Control lever malfunction or low maximum speed	1. Low battery voltage; 2. Electromagnetic handle not link well 3. Loose wiring of lever for Acceleration 4. Acceleration lever spring get stuck or broken	1. Fully charge the battery; 2. Check and link electromagnetic brake handle 3. Reweld the wire 4. Clean or replace acceleration lever
2	Motor not working when power is on	1. Low battery voltage 2. Electromagnetic handle not closed 3. Loose wiring in acceleration lever 4. Motor wire connector loose or failed.	1. Fully charge the battery; 2. Close electromagnetic brake; 3. Reweld; Contact seller for repair
3	Insufficient travel range after charging	1. Solid tire pressure is insufficient; 2. Insufficient charging or charger malfunction; 3. Frequent uphill,strong headwind, frequent braking, heavy load; 4. Battery aging or damage.	1. Inflate solid tires; 2. Fully charge or replace charger; 3. Try to avoid this usage condition 4. Replace battery.

4	Charger malfunction	1. Charger socket loose or plug connection loose; 2. Blown fuse in charger or electric scooter charging plug; 3. Battery pack wiring disconnected.	1. fasten socket and connectors; 2. Replace fuse; 3. Connect wiring.
5	Abnormal noise while driving	1. Loose screws and nuts; 2. Wheel bearing wear.	1. Tighten loose screws and nuts; 2. Replace bearings.
6	Other faults	When you encounter faults that cannot be resolved under the above guidance or cannot be determined	In such cases, please contact the supplier or repair station, do not open these components without authorization. Otherwise, the warranty maybe got invaid.

Packing List

Item	Quantity
Main Frame	**1**
Charger	**1**
Instruction Manual	**1**
NFC Car key	**2**
Remote control	**1**

CORRECT DISPOSAL



This product is subject to the provision of european Directive 2012/19/EU. The symbol showing a wheelie bin crossed through indicates that the product requires separate refuse collection in the European Union. This applies to the product and all accessories marked with this symbol. Products marked as such may not be discarded with normal domestic waste, but must be taken to acollection point for recycling electrical and electronic devices.

BATTERY DISPOSAL



To minimize hazards to health and the environment at the end of this product's life, laws dealing with Waste Electrical and Electronic Equipment (WEEE) and The Waste Battery Directive require you to dispose of this product at a suitable collection facility where it will be sent in order to remove the batteries and for appropriate recycling. Please contact your local authorities for more details on recycling and safe disposal of these in your area.

Manufacturer: ZHEJIANG INNUOVO REHABILITATION DEVICES CO.,LTD
Address: No.196 Industry Road, Hengdian Movie Zone, Dongyang, Zhejiang, 322118 China .
Imported to AUS: SIHAO PTY LTD. 1 ROKEVA STREETEASTWOOD NSW 2122 Australia
Imported to USA: Sanven Technology Ltd. Suite 250, 9166 Anaheim Place, Rancho Cucamonga, CA 91730

UK	REP

YH CONSULTING LIMITED. C/O YH Consulting Limited Office 147, Centurion House, London Road, Staines-upon-Thames, Surrey, TW18 4AX

EC	REP

E-CrossStu GmbH
Mainzer Landstr.69,
60329 Frankfurt am Main.



VEVOR

Affordable. Reliable. Home Improvement.

SCOOTER DE MOBILITÉ PLIABLE ET LÉGER

(PLIAGE AUTOMATIQUE)

MODÈLE : N3473

VEVOR
Affordable. Reliable. Home Improvement.

LIGHTWEIGHT FOLDING MOBILITY SCOOTER

Modèle : N3473



Ceci est le mode d'emploi d'origine. Veuillez lire attentivement l'intégralité du manuel avant utilisation. VEVOR se réserve le droit d'interpréter clairement ce manuel d'utilisation. L'apparence du produit dépend du produit que vous avez reçu. Veuillez nous excuser pour les éventuelles mises à jour technologiques ou logicielles.

V. INTRODUCTION

Lisez et suivez toutes les instructions, avertissements et notes de ce manuel avant d'essayer d'utiliser votre appareil de mobilité. Pour la première fois, utilisez votre scooter. Si vous ne comprenez pas certaines informations de ce manuel ou si vous avez besoin d'aide pour l'assemblage ou l'utilisation, Veuillez contacter votre fournisseur local agréé.

Votre sécurité lors de l'utilisation de ce produit dépend du respect total des instructions, précautions et avertissements contenus dans ce manuel. vevor Corporation n'est pas responsable des dommages et/ou blessures résultant d'une utilisation individuelle dangereuse ou du non-respect des instructions, précautions et avertissements contenus dans ce manuel.



AVERTISSEMENT ! Le non-respect des avertissements du manuel peut entraîner des blessures corporelles.



ATTENTION ! Le non-respect des avertissements du manuel peut entraîner des dommages au scooter de mobilité .

Vevor allient technologie de pointe et style moderne. Leur structure à montage et démontage rapides est pratique pour un rangement quotidien ou pour être rangés dans le coffre de votre véhicule. Voyager. Les suspensions sont installées à l'arrière du scooter, ce qui rend la conduite plus confortable. Nous sommes certains que sa conception et son fonctionnement sans faille vous faciliteront la vie au quotidien. pratique.

Cette mobilité Le scooter est adapté aux personnes handicapées, aux personnes âgées et aux infirmes qui sont à mobilité réduite mais ont une capacité de réflexion normale. La charge maximale est de 1,20 kg .

Ce produit est de type extérieur et convient aux déplacements sur route plate dans une plage moyenne à l'extérieur, pas aux prairies, au gravier, aux pentes de plus de plus de 9 degrés, routes motorisées ou jours de pluie, non plus.

Ce produit est le modèle N3473 . Ici, « N » désigne un scooter de mobilité d' intérieur, « 3 » désigne le code de catégorie du produit et « 4 » indique le numéro de série. roues, « 73 » signifie le numéro de série de ce modèle.

VI. SPÉCIFICATION ET STRUCTURE E

2.1 Votre scooter se compose principalement des pièces suivantes : corps du scooter, siège, contrôleur, moteurs, batteries, levier de frein, roues motrices, actionneur et roues anti-basculement (voir fig. 1).

fig.1

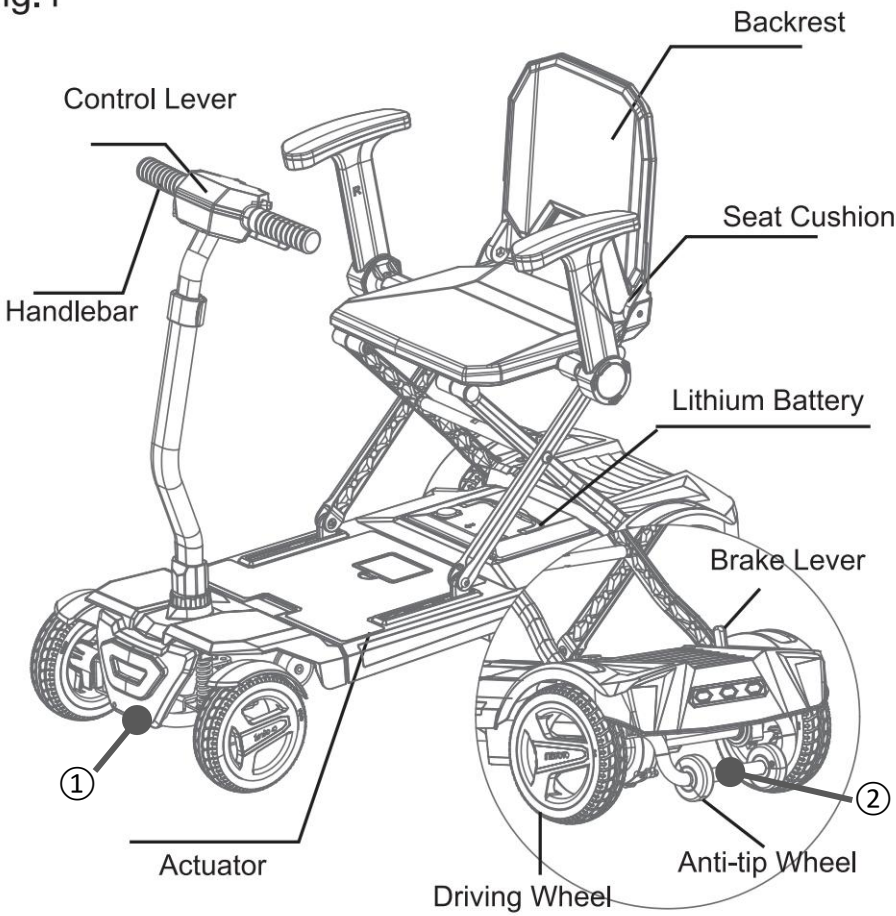

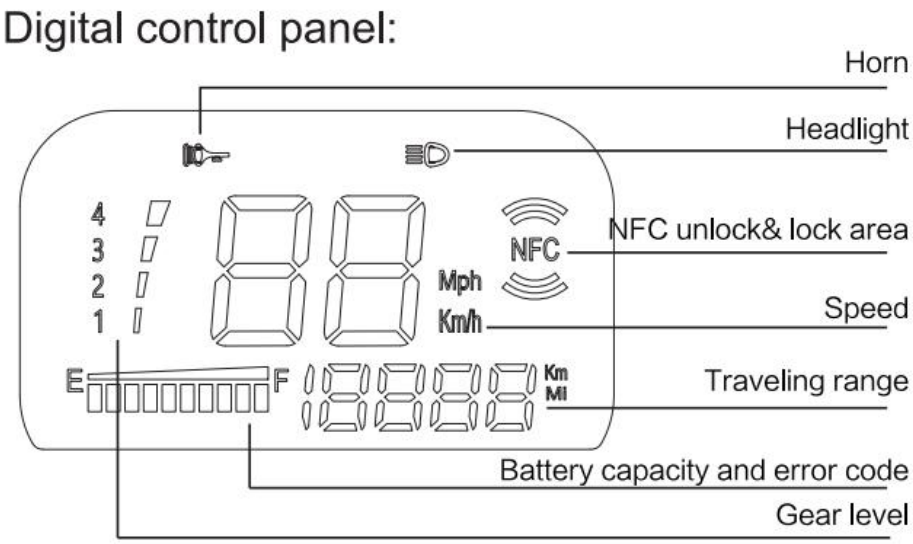

Attention : lorsque vous déplacez la voiture après avoir plié le scooter, votre main doit saisir le cadre avant et arrière (marques ① / ②). Veuillez ne pas saisir le couvercle de la carrosserie en plastique, au cas où le scooter serait endommagé.

2.2 Panneau de configuration (Figure 2)

a. Interrupteur de klaxon

b. Interrupteur de décélération

c. Interrupteur marche/arrêt

d. Interrupteur d'accélération

e. Interrupteur des phares

f. Levier

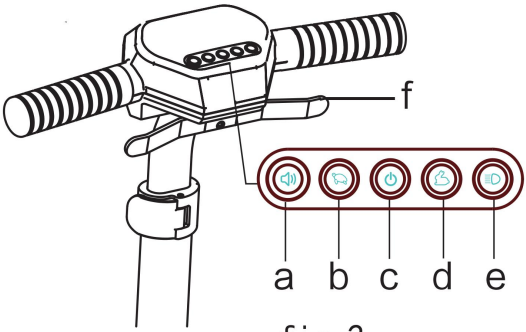

fig. 2

2.3 Paramètres techniques

Tableau 1	CARACTÉRISTIQUES
Dimensions hors tout (L x l x H)	970x640x950mmmm
Hauteur du siège	5 07 mm
Largeur du siège	348 mm
Profondeur d'assise	3 10 mm
Scooter poids (avec piles)	25,3 kg
Vitesse max.	≤ 6 km/h
Freinage distance sur le plat	≤1 0 00 mm
Tournage minimal rayon	≤ 14 00 mm
Charger capacité	≤1 2 0 kg
Théorique gamme	≤ 15 km
Escalade capacité	9°
Moteur	24 V/ 1 5 0 W
Batterie	Batterie lithium-ion; 24V12AH
Devant roues	ODxL (175 "x 50 ")
Arrière roues	ODxL (200 "x 50 ")

VII. ASSEMBLÉE

3.1 Déballage et dépliage

OUVERTURE DE LA BOÎTE D'EMBALLAGE Lorsque vous ouvrez la boîte, retirez les coussinets de protection, puis retirez l'ensemble du scooter.

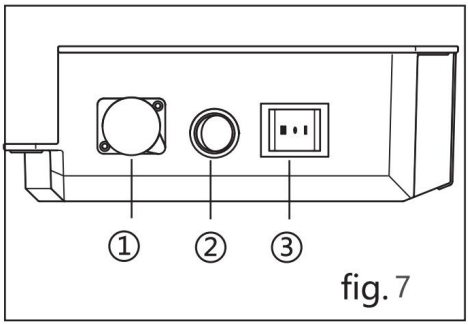

fig. 7

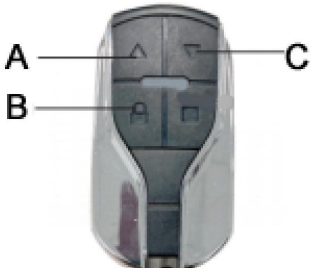

* Instruction de modèle de pliage manuel (fig 7) · si la batterie n'est pas utilisée pour la première fois ou pendant une longue période, elle sera en état d'hibernation. À ce moment, maintenez ② enfoncé jusqu'à ce que vous entendiez un bip, indiquant que la batterie est activée. · ③ est l'interrupteur de pliage (« I » signifie pliage « II » signifie dépliage). 1： Port de charge .

Activez d'abord la batterie en appuyant sur ② (fig. 7). Appuyez ensuite longuement sur l'interrupteur de la télécommande. La procédure de commande des boutons de la télécommande est la suivante : appuyez d'abord sur B, puis sur A pour déplier et sur C pour plier.

AVERTISSEMENT : veuillez éteindre le scooter avant de le régler.

Ne le réglez jamais pendant la conduite.

* RÉGLAGE DE LA TÊTE AVANT Les fixations sur le côté de l'avant du scooter peuvent être desserrées de haut en bas en fonction de la taille de l'utilisateur. (Figure 5).

* 1 Ouvrez ensuite le verrou de l'accoudoir sous le siège, insérez les accoudoirs gauche et droit dans le tube de l'accoudoir et 2 verrouillez-le. (fig.6), l'accoudoir

peut être ajusté selon lui-même

Warning: Fold the backrest up before folding.

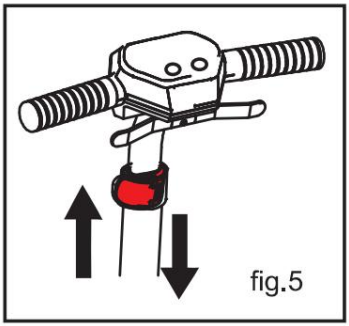
fig.5

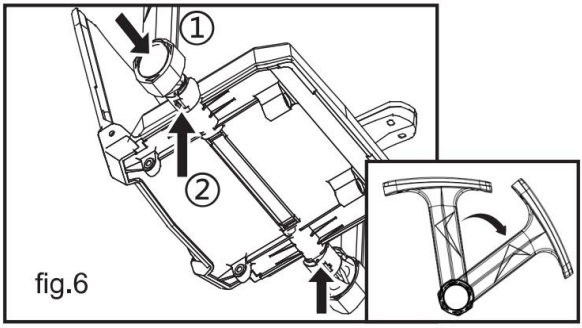

fig.6

Rappel :

2. Lorsque la batterie est déchargée ou retirée, la trottinette ne peut pas être dépliée. Dans ce cas, la prise CC du chargeur peut être connectée comme alimentation de secours pour permettre le dépliage. 2. Lorsqu'elle est sous tension, la trottinette ne peut pas être pliée ni dépliée avec un modèle électrique.

3. 2 CHARGER VOS BATTERIES

Utilisez le chargeur séparé fourni pour une charge de la batterie sûre et efficace.

Warning: Only use the included charger. Do not use car-type chargers.

Étapes de chargement :

a. Assurez-vous que le scooter est éteint.

b. Connectez la fiche de sortie du chargeur à la prise de charge à trois broches située sur la coque arrière (Figure 3)

c. Branchez la fiche d'entrée du chargeur sur une prise de courant standard (100 V ~ 2 40 V).

d. Un voyant bleu signifie que la charge est en cours.

e. Lorsque le voyant vert s'allume, continuez à charger pendant 1 à 2 heures.

f. Temps de charge recommandé : 6 à 8 heures.

g. Débranchez le chargeur après une charge complète.

Fig .3 The battery can be removed for charging

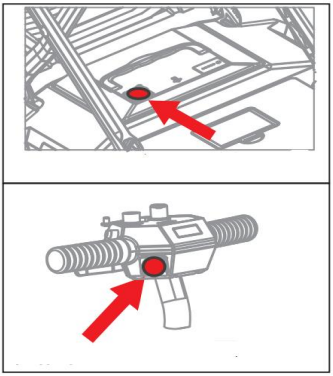

Fig .4 Charging port

3. 3 Utilisation d'une nouvelle batterie

3.4.1 Chargez complètement les nouvelles batteries avant la première utilisation pour atteindre 90 % de leurs performances maximales.

3.4.2 Après 4 à 5 cycles de charge, les batteries atteindre 100 % de performances de pointe et une durée de vie plus longue.

3.4.3 Les batteries passent en mode veille après 72 heures d'inactivité. Pour les activer, appuyez sur le bouton de la jauge de batterie ou chargez-les.

3.4.4 Pour le remplacement des batteries, utilisez uniquement des batteries d'origine conformes aux spécifications d'usine :

Taper	Batterie au lithium
Dimensions	21 9* 16 8*6 9 mm
Tension	24 V

VIII. Opération

CONSOLE DE BARRE

La console de barre abrite toutes les commandes nécessaires pour conduire

votre scooter, y compris le clé changer, le bouton de réglage de la vitesse, levier de commande des gaz, indicateur d'état de la batterie, etc. Avec tous des commandes sur la console vous permettent de contrôler divers mouvements de votre scooter.

INTERRUPTEUR D'ALIMENTATION (Voir fig.2)

Lorsque le bouton d'alimentation est enfoncé pour démarrer l'appareil à l'aide d'une carte NFC, le voyant de la batterie s'allume. Une fois l'interrupteur d'alimentation maintenu enfoncé pour éteindre l'appareil, le voyant de la batterie s'éteint.

WARNING! Unless in an emergency, do not use the power switch to stop your scooter.
WARNING!When at condition of rest, power down your scooter to prevent unintended motion.

ÉTRANGLER CONTRÔLE LEVIER (voir fig.2)

Ce levier vous permet de contrôler la vitesse avant et arrière de votre scooter jusqu'au maximum que vous avez préréglé avec le bouton de réglage de la vitesse.

Tirer reculer l'extrémité gauche du levier de commande des gaz, le frein est desserré et le scooter va reculer; Tirez vers l'arrière l'extrémité droite de la manette des gaz levier de commande, le frein est désengagé et le scooter avance.

Plus l'angle de rotation du levier est grand, plus votre scooter est rapide. Lorsque vous relâchez complètement le levier, il revient automatiquement au primaire position, c'est-à-dire la position d'arrêt, et engage le frein de votre scooter pour ralentir le scooter jusqu'à ce qu'il soit complètement arrêté.

AVERTISSEMENT! Si votre scooter subit un mouvement inattendu, veuillez relâcher la commande des gaz levier immédiatement. Le scooter s'arrêtera automatiquement à moins que ce levier ne soit hors service.

BOUTON DE RÉGLAGE DE LA VITESSE (voir fig.2)

Ce bouton vous permet de prérégler et de limiter la vitesse maximale de votre scooter.

Vitesse maximale d'avancement : 6 km/h, vitesse maximale de marche arrière : 2km/h.



CAUTION! Before you are master of operating, please drive it at a low speed

Rouge : Puissance épuisée (charger immédiatement).

INDICATEUR D'ÉTAT DE LA BATTERIE (voir fig.2)

Lorsque votre scooter est sous tension, cet indicateur montre la capacité restante des batteries par 3 couleurs comme le rouge, jaune et vert.

Vert: la batterie est complètement chargée.

Jaune: le l'électricité s'épuise, et la batterie doit être chargée.

Rouge: la batterie est épuisée, et il doit être chargé immédiatement

CHARGEUR HORS-BORD (voir fig.3)

Ouvrez le moraillon sur le boîtier de la batterie, vous pouvez charger votre scooter avec le chargeur hors-bord via une prise de chargeur à 3 broches à l'intérieur du boîtier de la batterie. (voir fig.3) Pour des méthodes spécifiques , voir page 6 de ce manuel.

Il y a un levier de mode roue libre en bas à droite de la base du siège, illustré à la fig.1. Chaque fois que vous ne souhaitez pas déplacer votre scooter par moteur, vous pouvez le mettre en mode roue libre.

Appuyez sur le levier du mode roue libre manuel pour désengager le moteur d'entraînement (mode manuel)

Appuyez vers l'arrière sur le levier du mode roue libre manuel pour réengager le moteur d'entraînement (mode d'entraînement)

4. Quand votre scooter est en mode roue libre, le système de freinage est

désengagé. Dans ce cas, le système de contrôle coupera automatiquement la fonction d'avance ou de recul.

5. Ne vous asseyez jamais sur votre scooter lorsqu'il est en mode roue libre. Le non-respect de cette consigne peut entraîner des blessures corporelles.

6. Ne mettez jamais votre scooter en mode roue libre sur une pente. Le non-respect de cette consigne peut entraîner des blessures corporelles.

WARNING!When your scooter is in drive mode,the manual freewheel mode lever must be in backward position,i.e.in drive mode, so as to guarantee the brake system to work normally. Failure to do so may cause personal injury or damage to the scooter.

PRISE DE CHARGE À 3 BROCHES (voir fig.3)

Cette prise permet de connecter le chargeur externe. Lors de la charge, ce La prise rend votre scooter inutilisable.

WARNING! Incorrect connection may cause damage to the charger, connectors and circuits.

V. Entretien et soins

DIRECTIVE GÉNÉRALE

Évitez de cogner ou de heurter toutes les pièces de commande ;

Évitez l'exposition prolongée de votre scooter à des conditions extrêmes, comme une surchauffe, froid ou humidité; Gardez la console du timon propre ;

Tout vérifier connecteurs pour garantir qu'ils soient connectés fermement et en toute sécurité ;

Vérifiez tous les connecteurs électriques, y compris les connecteurs du chargeur. Assurez-vous qu'ils sont bien serrés et non corrodés. Placez la batterie à plat dans le boîtier de batterie ;

Appuyez longuement sur le bouton d'alimentation pour éteindre après utilisation

afin d'éviter une consommation de capacité inutile ;

Le scooter dispose d'une fonction d'économie d'énergie, lorsque vous arrêtez de l'utiliser jusqu'à 20 minutes, l'alimentation s'éteint automatiquement. Si vous devez conduire à nouveau, veuillez appuyer à nouveau sur le bouton d'alimentation pour démarrer ;

Le carénage de la carrosserie a été pulvérisé avec un revêtement d'étanchéité transparent. Vous pouvez appliquer une légère couche de cire pour voiture pour conserver son aspect brillant ;

Tous les roulements de roue sont lubrifiés et scellés. Ils ne nécessitent aucune lubrification ultérieure ;

Vous devez effectuer un contrôle de sécurité avant chaque utilisation pour vous assurer que votre scooter fonctionne correctement et en toute sécurité. Il est suggéré de vérifier votre scooter chaque semaine, mensuel et semestriel selon les éléments du tableau 2

Éléments d'inspection	À tout moment	Hebdomadaire	Mensuel	Semestriel
Toutes les pièces			◎	
Tournant, Conduite, Préréglage et démontage, etc.		◎		
Système de freinage	◎			
Relations		◎		
État de la batterie	◎			
État des pneus			◎	
Moteurs				◎
Appareils		◎		
Nettoyage	◎			

VI . Sécurité

1. Il est suggéré d'effectuer le contrôle de sécurité avant d'utiliser votre scooter : Vérifiez toutes les connexions électriques. Assurez-vous qu'ils sont bien serrés et non corrodés. Vérifiez toutes les connexions au boîtier de batterie. Assurez-vous qu'elles sont correctes et sécurisé. Vérifiez les freins.

Vérifiez la capacité de la batterie. Voir « VI .FONCTIONNEMENT ».

7. **POIDS LIMITATION**



WARNING! Exceeding the weight limit voids your warranty and may result in personal injury and damage to your scooter.

8. **INFORMATIONS SUR L'INCLINAISON**

Le max. La pente sécuritaire d'une pente est de 9° pour votre scooter. Si une pente est inférieure à cet angle, votre scooter peut monter ou descendre en toute sécurité.



ATTENTION ! Lorsque vous montez une pente, ne pas zigzaguer ou conduire à un angle sur la face de la pente. Conduisez votre scooter tout droit en haut de la inclinaison. Cela réduit considérablement la possibilité d'un pointe ou un automne . Toujours note ne pas dépasser le pente max.

AVERTISSEMENT! Ne conduisez pas vers le haut ou vers le bas d'une potentiellement dangereux inclinaison (c'est-à-dire, Zones couvertes de neige, glace, herbe coupée, ou feuilles mouillées).

AVERTISSEMENT! Ne conduisez jamais sur une pente, ni sur une pente. en arrière. Ce pourrait cause persona blessure.

9. **DE PLEIN AIR CONDUITE SURFACES**

Votre scooter est conçu pour offrir une stabilité optimale en conduite normale conditions - routes plates en ciment ou routes asphaltées.Cependant, votre scooter peut également être conduit sur des routes de terre substantielles. Mais vous devez éviter de conduire sur le routes suivantes :

- Une surface de conduite sur laquelle vous n'êtes pas sûr ou une chaussée molle.
- Herbe haute qui peut s'emmêler dans le train de roulement.
- Gravier et plage peu compacts.

10. **MODE ROUE LIBRE**

Votre scooter est équipé d'un levier de mode roue libre manuel qui permet au scooter d'être poussé manuellement par votre accompagnateur. Pour plus d'informations, voir « IV.FONCTIONNEMENT »

AVERTISSEMENT! N'utilisez pas votre scooter en mode roue libre sans un accompagnateur présent. Le non-respect de cette consigne peut entraîner des blessures corporelles.

Avertissement! Ne bougez pas sur votre siège sans l'aide de votre accompagnateur lorsque votre scooter est en mode roue libre. Dans le cas contraire, cela pourrait entraîner des blessures corporelles. Veuillez demander de l'aide à votre accompagnateur si nécessaire.

ATTENTION ! Ne mettez pas votre scooter en mode roue libre lorsque vous êtes sur une inclinaison. Le scooter peut rouler de manière incontrôlable tout seul, causant des blessures corporelles.

11. INTERFÉRENCES ÉLECTROMAGNÉTIQUES

Ondes radio des téléphones portables, Les récepteurs radio ou autres émetteurs tels que les stations de radio et de télévision peuvent affecter l'utilisation de votre scooter si votre scooter se trouve à portée de leur influence.

Votre scooter peut être hors service en raison de leurs influences

WARNING! The electrical devices maybe influenced by the EM. If there are any abnormal motions of your scooter due to the EM interference, please turn off the control system immediately and contact your service agent.

éviter une blessure, veuillez respecter les conseils de sécurité suivants en montant sur et descends de ton scooter.

Assurez-vous que l'alimentation est coupée, voir « VI.OPÉRATION »

Assurez-vous que votre scooter n'est pas en mode roue libre.

Gardez-vous près de votre scooter le plus près possible.

Gardez les roues avant dans le sens de la marche afin de favoriser la stabilité de votre scooter.

WARNING! Position yourself as backward as possible in the scooter seat to prevent the scooter from tipping and causing injury.
WARNING! Avoid using your armrests for weight bearing purposes. Such use may cause your scooter from tipping and causing injury.
WARNING! Avoid putting all of your weight on the footplate. Such use may cause your scooter to tip and cause your injury

VII. GARANTIE

PRÉCAUTIONS EN CAS D'INTEMPÉRIES



AVERTISSEMENT! N'utilisez pas votre trottinette sur du verglas ou sur des surfaces glissantes. Cela pourrait nuire à ses performances et à sa sécurité. entraînant des blessures corporelles.

AVERTISSEMENT! N'exposez jamais votre scooter à aucun type d'humidité (pluie, neige, brume, ou laver). Une telle exposition peut endommager votre scooter. N'utilisez jamais votre scooter s'il a été exposé à l'humidité jusqu'à ce qu'il soit complètement sec.

GARANTIE

Notre corporation a passé la certification ISO900 et Certificat ISO13485. La qualité est garantie.

Garantie incluant :

2. Garantie d'un an pour les pièces suivantes à compter de la date d'achat :
Système de contrôle électrique et moteur de commande / ensemble de boîte de vitesses
Chargeur
Batterie au lithium

La garantie le service sera être fourni par votre revendeur, enfin, coopérer avec notre service après-vente et notre revendeur.

Hors garantie :
Carénage ABS et patins en caoutchouc.
Pneus
Rembourrage et assise
Dommage causé exigible à abus de manipulation, accident et négligence .
Dommage causé en raison d'une mauvaise opération, entretien et stockage
Usage professionnel ou autre usage non normal

Instructions relatives aux fonctionnalités NFC/supplémentaires

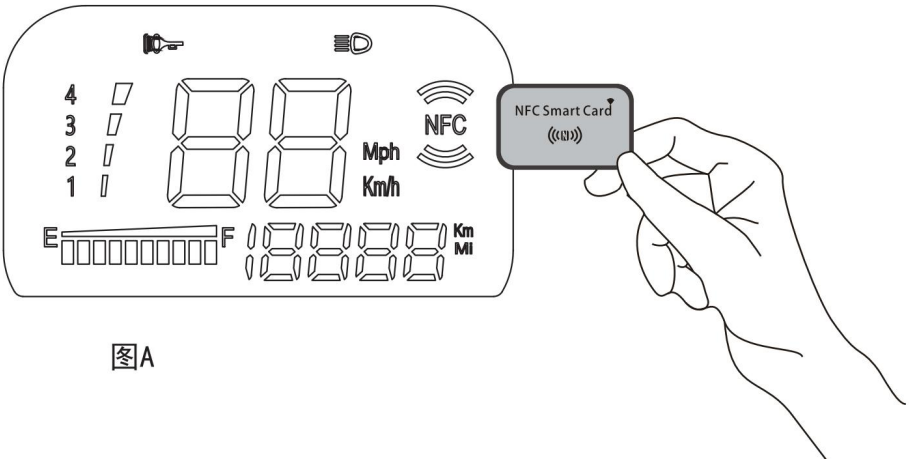

图A

5. Déverrouillage NFC : Appuyez d'abord sur le bouton d'alimentation pour démarrer le véhicule, puis placez la carte NFC sur la zone marquée du panneau (comme illustré) pour le déverrouiller. (Notez que lorsque le véhicule est déverrouillé, placer la carte NFC sur la zone marquée du panneau coupe l'alimentation.) La trottinette électrique peut alors être déverrouillée grâce à la fonction NFC du téléphone. Activez la fonction NFC sur le téléphone, puis cliquez sur la zone du panneau pour la déverrouiller. (Le déverrouillage via le téléphone ne peut se faire qu'après l'activation de la fonction NFC. Pour plus d'informations sur l'apprentissage de la fonction NFC sur votre téléphone, reportez-vous à la section suivante sur l'apprentissage de la carte NFC.) Appuyez longuement sur le bouton d'alimentation pour éteindre.

6. Dans le but de déverrouiller l'ensemble du véhicule (lorsque la carte NFC est perdue, vous pouvez appuyer et maintenir enfoncées les touches d'ajout et de soustraction de vitesse pour déverrouiller le véhicule après avoir mis l'appareil sous tension), appuyez et maintenez enfoncées les touches d'ajout et de soustraction de vitesse en même temps pendant 3 secondes, l'une des touches

L1-L9 s'affiche, directement après l'apprentissage, et le son d'invite est émis après l'apprentissage et passez à l'interface principale sans éteindre le véhicule, au plus apprendre L1-L9)

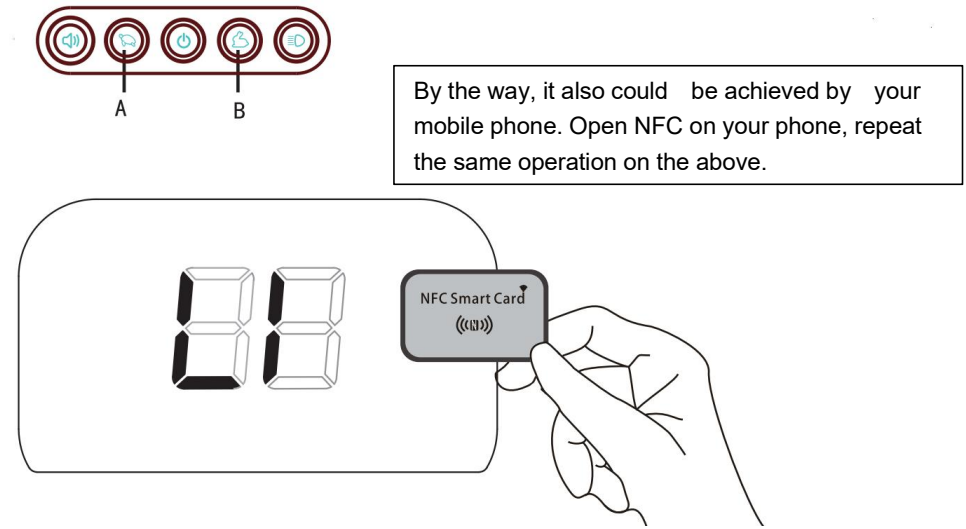

7. Conversion KM/Mile :

Avec l'alimentation complète du véhicule allumée en faisant glisser la carte, appuyez longuement sur la touche « phares » pendant 3 secondes, commutez et enregistrez.

8. Désactivez le son d'avertissement de marche arrière. :

Appuyez longuement sur la touche « vitesse vers le bas » pendant 3 secondes, émettez un bip puis éteignez, rallumez la même opération.

Défaut et instructions

Faute Code	Description du défaut	Possible Causes
E00	Communication Faute (Continu Bip)	3. Contrôleur non alimenté sur ou dysfonctionnement 4. Liaison par fil avec contrôleur est cassé;
E01	Défaut de basse tension	2. Tension de la batterie aussi faible
E02	Défaut moteur	2. Fil moteur est pas connecté Bien
E03	Surintensité/court-circuit moteur Circuit	3. À long terme surcharge opération; 4. Moteur court circuit/moteur fil de connexion court circuit;
E05	Température élevée/basse Température	3. À long terme surcharge opération; 4. Frein électromagnétique est pas libéré;
E06	Suppression de charge	2. Dans charge condition
E07	Défaut d'accélérateur	3. Accélérateur haut/bas fin dehors de gamme; 4. Le fil de l'accélérateur est tombé
E08	Défaut du contrôleur	2. Interne faute
E09	Électromagnétique Frein Faute	2. Frein électromagnétique fil fil de rupture/connexion déconnecté;
E10	Défaut de haute tension	2. Inadéquation de la batterie Tension

Note: Le nombre de bips d'erreur correspond au numéro de code d'erreur, pour par exemple, E05 émettra 5 bips consécutifs.

Défauts courants et méthodes de dépannage

Non.	Faute Phénomène	Cause	Solution
1	Dysfonctionnement du levier de commande ou limite maximale basse vitesse	5. Faible tension de batterie ; 6. La poignée électromagnétique ne se connecte pas bien 7. Câblage lâche du levier d'accélération 8. Le ressort du levier d'accélération est coincé ou cassé	3. Charger complètement la batterie ; 4. Vérifier et lier poignée de frein électromagnétique 3. Ressouder le fil 4. Nettoyer ou remplacer le levier d'accélération
2	Le moteur ne fonctionne pas lorsque l'alimentation est allumée	5. Faible tension de la batterie 6. Poignée électromagnétique non fermée 7. Câblage desserré dans le levier d'accélération 8. Connecteur du fil du moteur desserré ou défectueux.	1. Charger complètement la batterie ; 2. Fermer le frein électromagnétique ; 3. Ressouder; Contacter le vendeur pour la réparation

3	Autonomie insuffisante après charge	5. La pression des pneus est insuffisante ; 6. Charge insuffisante ou dysfonctionnement du chargeur ; 7. Montées fréquentes, fortes vent contraire, freinages fréquents, charge lourde ; 8. Vieillissement ou endommagement de la batterie.	5. Gonfler pneus pleins; 6. Charger complètement ou remplacer le chargeur ; 7. Essayez d'éviter cette condition d'utilisation 8. Remplacer la batterie.
4	Chargeur mauvais fonctionnement	4. Prise du chargeur desserrée ou connexion de la fiche desserrée ; 5. Fusible grillé dans le chargeur ou la prise de charge du scooter électrique ; 6. Câblage du bloc-batterie déconnecté.	4. fixer la prise et les connecteurs ; 5. Remplacer le fusible ; 6. Connectez le câblage.
5	Bruit anormal pendant la conduite	3. Vis et écrous desserrés ; 4. Usure des roulements de roue.	1. Serrez les vis et les écrous desserrés ; 2. Remplacer les roulements.
6	Autres défauts	Lorsque vous rencontrez des défauts qui ne peuvent pas être résolus selon les directives ci-dessus ou ne peut être déterminé	Dans de tels cas, s'il te plaît contacter le fournisseur ou le centre de réparation, n'ouvrez pas ces composants sans autorisation. Sinon, la garantie a peut-être

			été annulée.

Liste de colisage

Article	Quantité
Cadre principal	**1**
Chargeur	**1**
Manuel d'instructions	**1**
Clé de voiture NFC	**2**
Télécommande	**1**

ÉLIMINATION CORRECTE



Ce produit est soumis aux dispositions de la directive européenne 2012/19/UE. Le symbole représentant une poubelle barrée indique que le produit doit faire l'objet d'une collecte sélective dans l'Union européenne. Ceci s'applique au produit et à tous les accessoires marqués de ce symbole. Les produits ainsi marqués ne doivent pas être jetés avec les ordures ménagères, mais doivent être déposés dans un point de collecte pour le recyclage des appareils électriques et électroniques.

ÉLIMINATION DES PILES



Afin de minimiser les risques pour la santé et l'environnement à la fin de la vie de ce produit , les lois relatives aux déchets d'équipements électriques et électroniques (DEEE) et la directive sur les piles usagées exigent que vous jetiez ce produit dans un

centre de collecte approprié où il sera envoyé afin de retirer les piles et de les recycler de manière appropriée. Veuillez contacter vos autorités locales pour plus de détails sur le recyclage et l'élimination en toute sécurité de ces produits dans votre région.

Fabricant : ZHEJIANG INNUOVO REHABILITATION DEVICES CO.,LTD
Adresse : No.196 Industry Road, Hengdian Movie Zone, Dongyang, Zhejiang, 322118 Chine .
Importé en Australie : SIHAO PTY LTD. 1 ROKEVA STREET, ASTWOOD NSW 2122, Australie
Importé aux États-Unis : Sanven Technology Ltd. Suite 250, 9166 Anaheim Place, Rancho Cucamonga, CA 91730

UK	**REP**

YH CONSULTING LIMITED. C/O YH Consulting Limited Office 147, Centurion House, London Road, Staines-upon-Thames, Surrey, TW18 4AX

EC	**REP**

E-CrossStu GmbH
Mainzer Landstr.69,
60329 Frankfurt am Main.



VEVOR

Affordable. Reliable. Home Improvement.

LEICHTER, ZUSAMMENKLAPPBARER ELEKTROMOBIL (AUTOMATISCHES EINKLAPPEN) MODELL: N3473

VEVOR

Affordable. Reliable. Home Improvement.

LIGHTWEIGHT FOLDING MOBILITY SCOOTER

Modell: N3473



Dies ist die Originalanleitung. Bitte lesen Sie alle Anweisungen sorgfältig durch, bevor Sie das Gerät in Betrieb nehmen. VEVOR behält sich das Recht vor, die Bedienungsanleitung klar und deutlich zu interpretieren. Das Aussehen des Produkts hängt vom gelieferten Produkt ab. Bitte haben Sie Verständnis dafür, dass wir Sie nicht erneut über Technologie- oder Software-Updates informieren.

IX. EINFÜHRUNG

Lesen und befolgen Sie alle Anweisungen, Warnungen und Hinweise in diesem Handbuch, bevor Sie versuchen, Ihr Mobilitätsgerät zu bedienen. Wenn Sie Informationen in dieser Anleitung nicht verstehen oder zusätzliche Hilfe bei der Montage oder Bedienung benötigen, wenden Sie sich bitte an Bitte wenden Sie sich an Ihren autorisierten lokalen Anbieter.

Ihre Sicherheit beim Betrieb dieses Produkts hängt davon ab, ob Sie die Anweisungen, Vorsichtshinweise und Warnungen in diesem Handbuch vollständig befolgen. Die Vevor Corporation haftet nicht für Schäden und/oder Verletzungen, die aus unsicherem Betrieb oder Nichtbefolgen der Anweisungen, Vorsichtshinweise und Warnungen in diesem Handbuch entstehen.

WARNUNG! Nichtbeachtung der Warnhinweise in der Anleitung kann zu Verletzungen führen.

VORSICHT! Nichtbeachtung der Hinweise im Handbuch kann zu Schäden am Elektromobil führen .

Vevor Mobility Scooter kombinieren die fortschrittliche Technologie mit modernen Stilen. Die Struktur der schnellen Montage und Demontage ist bequem für die tägliche Lagerung oder platziert im Kofferraum Ihres Fahrzeugs, während Reisen. Die Federung ist hinten am Roller angebracht, was ein komfortables Fahren ermöglicht. Wir sind sicher, dass die Konstruktionsmerkmale und der reibungslose Betrieb Ihren Alltag sicherer machen werden. komfortabel.

Diese Mobilität Der Roller ist für Behinderte, ältere und gebrechliche Menschen geeignet, die sind mobilitätseingeschränkt, aber normal denkend. Die maximale Belastung beträgt 1,20 kg .

Dieses Produkt ist für den Außenbereich geeignet und eignet sich für Fahrten auf ebener Straße im mittleren Bereich im Freien, nicht für Grasland, Schotter, Steigungen von mehr als 9 Grad, motorisierte Straßen oder Regentage.

Dieses Produkt ist vom Modell N3473 . Hier steht „ N “ für einen Elektromobil , „3“ für die Produktkategorie, „4“ für die Anzahl der Räder, „ 73 “ steht für die Seriennummer dieses Modells.

X. SPEZIFIKATION UND STRUKTUR E

2.1 Ihr Roller besteht im Wesentlichen aus den folgenden Teilen: Rollergehäuse, Sitzeinheit, Steuerung, Motoren, Batterien, Bremshebel, Antriebsräder, Antrieb und Antikippräder (siehe Abb. 1).

fig.1

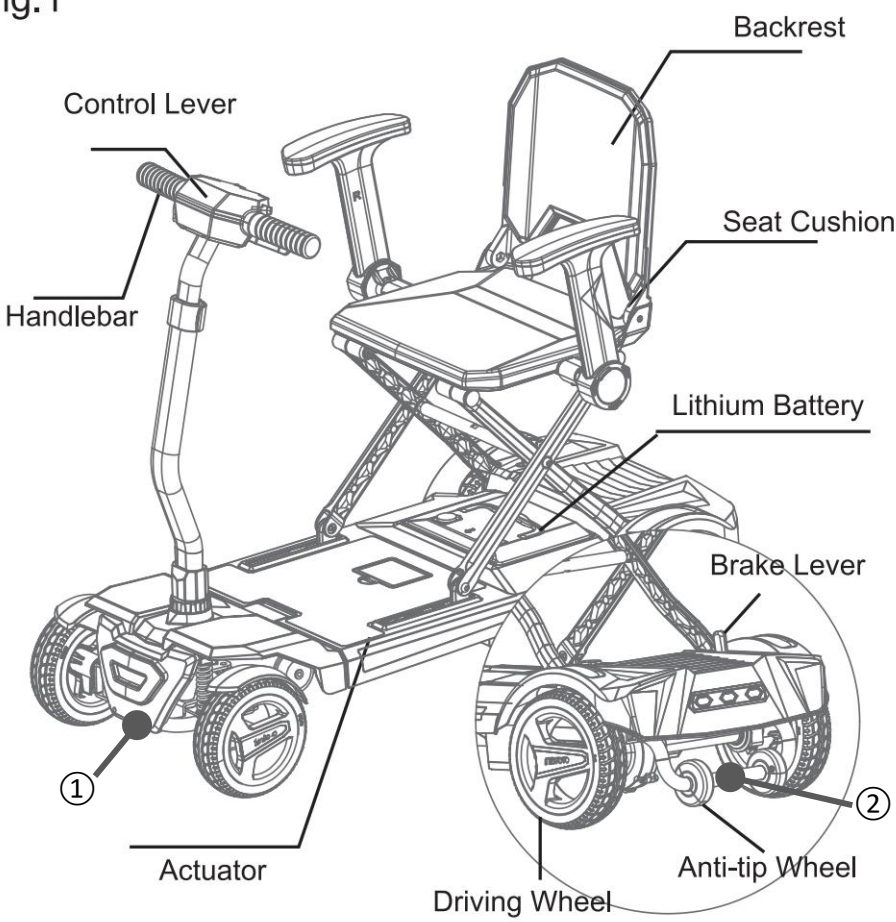

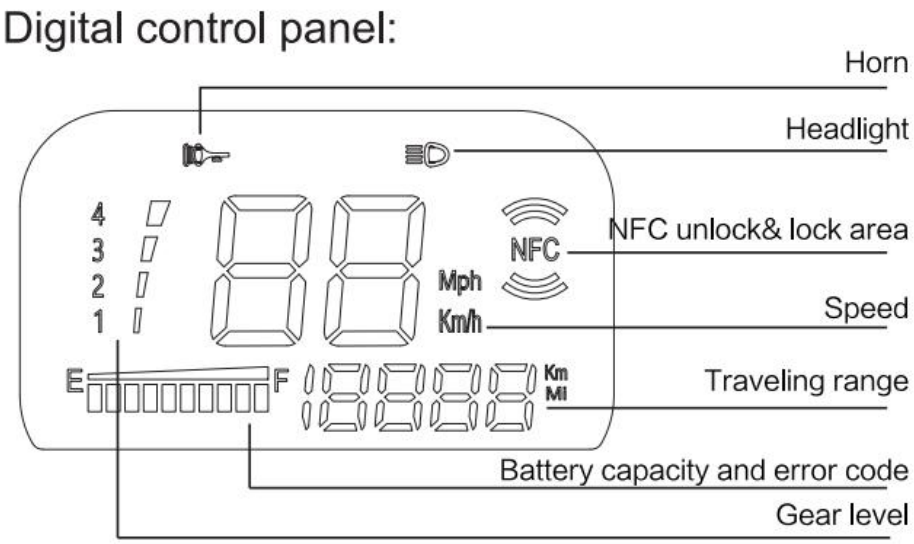

Achtung: Wenn Sie den Roller nach dem Zusammenklappen bewegen, müssen Sie mit der Hand sowohl den Vorder- als auch den Hinterrahmen umfassen (Markierung ① / ②). Bitte greifen Sie nicht nach der Kunststoffabdeckung der Karosserie, da der Roller dadurch beschädigt werden könnte.

2.2 Bedienfeld (Abbildung 2)

a. Hupenschalter

b. Verzögerungsschalter

c. Ein-/Ausschalter

d. Beschleunigungsschalter

e. Scheinwerferschalter

f. Hebel

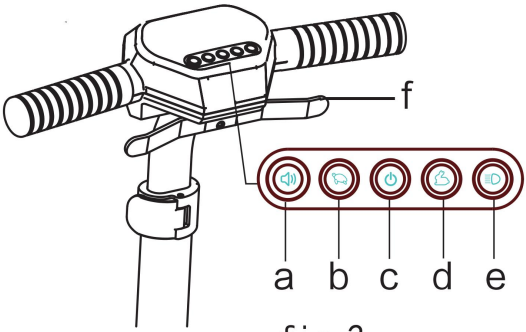

fig. 2

2.3 Technische Parameter

Tabelle 1	SPEZIFIKATIONEN
Gesamtgröße (L*B*H)	970x640x950mmmm
Sitzhöhe	5,07 mm
Sitzbreite	348 mm
Sitztiefe	3 10 mm
Roller Gewicht (mit Batterien)	25,3 kg
Max. Geschwindigkeit	≤ 6 km/h
Bremsen Distanz An Die Wohnung	≤1 0 00 mm
Min. Drehen Radius	≤ 14,00 mm
Laden Kapazität	≤1 2 0kg
Theoretisch Reichweite	≤ 15 km
Klettern Fähigkeit	9°
Motor	24 V / 1,50 W
Batterie	Lithium-Ionen-Akku; 24 V, 12 Ah
Front Räder	Außenmaß x Breite (175 " x 50 ")
Hinteren Räder	Außenmaß x Breite (200 x 50 Zoll)

XI. MONTAGE

3.1 Auspacken und Entfalten

ÖFFNEN DER VERPACKUNG Wenn Sie die Verpackung öffnen, nehmen Sie die Schutzpolster heraus und nehmen Sie dann den ganzen Roller heraus.

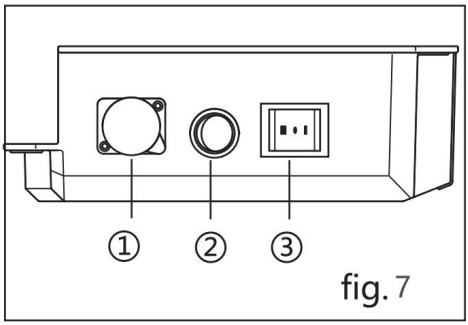

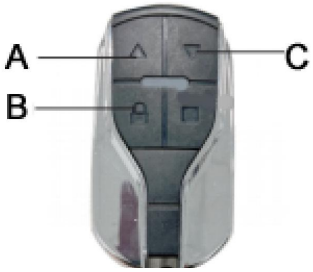

* Anleitung zum manuellen Zusammenklappen des Modells (Abb. 7) · Wenn die Batterie zum ersten Mal oder für längere Zeit nicht verwendet wird, befindet sie sich im Ruhezustand. Halten Sie zu diesem Zeitpunkt ② gedrückt, bis Sie einen Piepton hören, der anzeigt, dass die Batterie aktiviert ist. · ③ ist der Klappschalter („I“ bedeutet Zusammenklappen, „II“ bedeutet Aufklappen). ①: Ladeanschluss .

Aktivieren Sie zuerst die Batterie durch Drücken von ② (Abb. 7). Halten Sie dann den Fernbedienungsschalter lange gedrückt. Die Steuerung der Fernbedienungstasten erfolgt wie folgt: Drücken Sie zuerst B, dann lange A zum Aufklappen und C zum Zusammenklappen.

WARNUNG: Bitte schalten Sie den Roller aus, bevor Sie Einstellungen vornehmen.

Verstellen Sie die Einstellung niemals während der Fahrt.

* EINSTELLUNG DES VORDEREN KOPFES Die Befestigungen an der Vorderseite des Rollers können je nach Körpergröße des Benutzers nach oben und unten gelockert werden. (Abbildung 5).

* 1. Öffnen Sie dann die Armlehnenverriegelung unter dem Sitz, stecken Sie die linke und rechte Armlehne in das Armlehnenrohr und 2. verriegeln Sie sie (Abb. 6). Die Armlehne kann entsprechend eingestellt werden

Warning: Fold the backrest up before folding.

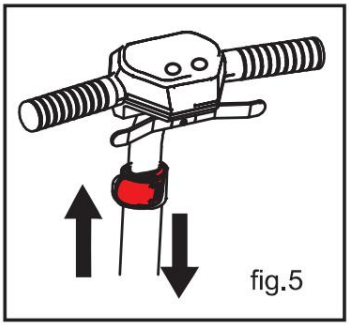
fig.5

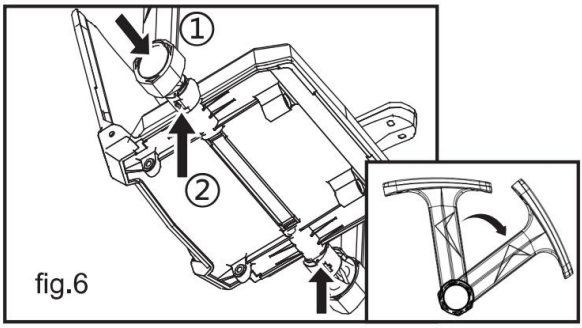

fig.6

Zur Erinnerung:

3. Wenn die Batterie leer ist oder herausgenommen wird, lässt sich der Roller nicht aufklappen. In diesem Fall kann der Gleichstromstecker des Ladegeräts als Notstromversorgung angeschlossen werden, um das Aufklappen des Rollers zu ermöglichen. 2. Im eingeschalteten Zustand kann der Roller nicht im Elektromodell zusammengeklappt oder aufgeklappt werden.

3. 2 LADEN SIE IHRE BATTERIEN

Verwenden Sie das mitgelieferte separate Ladegerät zum sicheren und effizienten Laden des Akkus.

Warning: Only use the included charger. Do not use car-type chargers.

Ladeschritte:

a. Stellen Sie sicher, dass der Roller ausgeschaltet ist.

b. Verbinden Sie den Ausgangsstecker des Ladegeräts mit der dreipoligen Ladebuchse an der Rückschale (Abbildung 3)

c. Stecken Sie den Eingangsstecker des Ladegeräts in eine Standardsteckdose (100 V – 240 V).

d. Eine blaue Kontrollleuchte bedeutet, dass der Ladevorgang läuft.

e. Wenn das grüne Licht aufleuchtet, laden Sie 1–2 Stunden weiter.

f. Empfohlene Ladezeit: 6–8 Stunden.

g. Ziehen Sie den Stecker des Ladegeräts, nachdem es vollständig aufgeladen ist.

Fig .3 The battery can be removed for charging

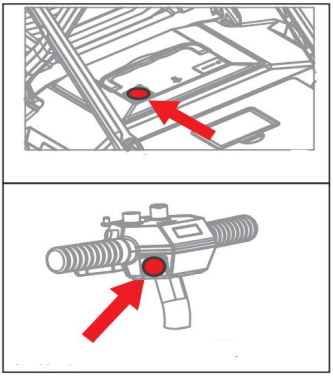

Fig .4 Charging port

3. 3 Neue Batterienutzung

3.4.1 Laden Sie neue Batterien vor dem ersten Gebrauch vollständig auf, um 90 % der Spitzenleistung zu erreichen.

3.4.2 Nach 4-5 Ladezyklen sind die Batterien Erreichen Sie 100 % Spitzenleistung und eine längere Lebensdauer.

3.4.3 Batterien wechseln nach 72 Stunden Inaktivität in den Ruhemodus. Aktivieren Sie diesen durch Drücken der Batteriestandsanzeige oder durch Laden.

3.4.4 Verwenden Sie zum Batteriewechsel ausschließlich Originalbatterien nach Werksspezifikation:

Typ	Lithiumbatterie
Maße	21 9* 16 8*6 9 mm
Stromspannung	24 V

XII. Betrieb

Pinnenkonsole

Die Lenkerkonsole beherbergt alle Bedienelemente, die Sie zum Fahren Ihres Rollers benötigen. einschließlich der Schlüssel schalten, Die Geschwindigkeitseinstellknopf, Gashebel, Batteriezustandsanzeige, usw. Mit allen von Bedienelementen auf der Konsole können Sie verschiedene Bewegungen steuern Ihres Rollers.

NETZSCHALTER (Siehe Abb. 2)

Wenn der Netzschalter gedrückt wird, um das Gerät mit einer NFC-Karte zu starten, leuchtet die Batterieanzeige auf. Nachdem der Netzschalter gedrückt gehalten wird, um das Gerät auszuschalten, erlischt die Batterieanzeige.

WARNING! Unless in an emergency, do not use the power switch to stop your scooter.
WARNING!When at condition of rest, power down your scooter to prevent unintended motion.

GASPEDAL KONTROLLE HEBEL (siehe Abb. 2)

Mit diesem Hebel können Sie die Vorwärts- und Rückwärtsgeschwindigkeit Ihres Rollers bis zu dem von Ihnen mit dem Geschwindigkeitseinstellknopf voreingestellten Maximum steuern.

Ziehen das linke Ende des Gashebels nach hinten, Die Bremse ist gelöst und der Roller wird rückwärts bewegen; Ziehen Sie das rechte Ende des Gashebels nach hinten Steuerhebel , Die Bremse wird gelöst und der Roller fährt vorwärts.

Je größer der Drehwinkel des Hebels ist, desto schneller ist die Geschwindigkeit Ihres Rollers. Wenn Sie den Hebel vollständig loslassen, es kehrt automatisch zum primären Position, also die Stoppposition, und betätigt die Bremse Ihres Rollers, um den Roller abzubremsen, bis er vollständig zum Stillstand kommt.

WARNUNG! Wenn Ihr Roller eine unerwartete Bewegung ausführt, Bitte lassen Sie den Gashebel los Hebel sofort. Der Roller hält automatisch an, sofern dieser Hebel nicht außer Funktion ist.

GESCHWINDIGKEITS-EINSTELLKNOPF (siehe Abb. 2)

Mit diesem Knopf können Sie die Höchstgeschwindigkeit Ihres Rollers voreinstellen und begrenzen.

Maximale Vorwärtsgeschwindigkeit: 6km/h, maximale Rückwärtsgeschwindigkeit: 2 km/h.

CAUTION! Before you are master of operating, please drive it at a low speed

Rot: Akku leer (sofort aufladen).

BATTERIEZUSTANDSANZEIGE (siehe Abb. 2)

Wenn Ihr Roller eingeschaltet ist, Diese Anzeige zeigt die verbleibende Kapazität der Batterien durch 3 Farben als rot, gelb und grün.

Grün: der Akku ist vollständig geladen.

Gelb: Die Der Strom geht zur Neige, und der Akku muss geladen werden.

Rot: die Batterie ist leer, und es muss sofort aufgeladen werden

OFF-BOARD-LADEGERÄT (siehe Abb. 3)

Öffnen Sie den Verschluss am Batteriekasten. Sie können Ihren Roller mit dem externen Ladegerät über eine 3-polige Ladebuchse im Batteriekasten aufladen. (siehe Abb. 3) Für bestimmte Methoden , siehe Seite 6 dieses Handbuchs.

Unten rechts an der Sitzfläche befindet sich ein Freilaufmodushebel (siehe Abb. 1). Wenn Sie Ihren Roller nicht mit dem Motor bewegen möchten, Sie können es in den Freilaufmodus versetzen.

Drücken Sie den Hebel für den manuellen Freilaufmodus nach vorne, um den Antriebsmotor auszukuppeln (manueller Modus).

Drücken Sie den Hebel für den manuellen Freilaufmodus nach hinten, um den Antriebsmotor wieder einzuschalten (Antriebsmodus).

7. Wann Ihr Roller sich im Freilaufmodus befindet, das Bremssystem ist gelöst. In diesem Fall Das Steuerungssystem unterbricht automatisch die Vorwärts-

oder Rückwärtsbewegungsfunktion.

8. Setzen Sie sich niemals auf Ihren Roller, wenn dieser sich im Freilaufmodus befindet. Andernfalls kann es zu Verletzungen kommen.

9. Schalten Sie Ihren Roller an Steigungen niemals in den Freilaufmodus. Andernfalls kann es zu Verletzungen kommen.

WARNING!When your scooter is in drive mode,the manual freewheel mode lever must be in backward position,i.e.in drive mode, so as to guarantee the brake system to work normally. Failure to do so may cause personal injury or damage to the scooter.

3-PIN-LADEBUCHSE (siehe Abb. 3)

Diese Buchse dient zum Anschluss des externen Ladegerätes. Beim Laden Das Steckdose macht Ihren Roller arbeitsunfähig.

WARNING! Incorrect connection may cause damage to the charger, connectors and circuits.

V. Wartung und Pflege

ALLGEMEINE RICHTLINIEN

Vermeiden Sie Stöße oder Schläge gegen alle Steuerteile.

Vermeiden Sie es, Ihren Roller über längere Zeit extremen Bedingungen auszusetzen. wie über hitze, Kälte oder Feuchtigkeit; Halten Sie die Pinnenkonsole sauber;

Alle prüfen Steckverbinder, um sicherzustellen, dass sie fest und sicher verbunden sind;

Überprüfen Sie alle elektrischen Anschlüsse, einschließlich der Anschlüsse des Ladegeräts. Stellen Sie sicher, dass sie fest sitzen und nicht korrodiert sind. Legen Sie die Batterie flach in das Batteriefach.

Um unnötigen Kapazitätsverbrauch zu vermeiden, drücken Sie nach dem

Gebrauch lange auf die Einschalttaste, um das Gerät auszuschalten.

Der Roller verfügt über eine Energiesparfunktion. Wenn Sie ihn bis zu 20 Minuten lang nicht benutzen, wird die Stromversorgung automatisch unterbrochen. Wenn Sie wieder fahren müssen, Bitte drücken Sie zum Starten erneut die Einschalttaste.

Die Karosserie wurde mit einer klaren Versiegelungsschicht besprüht. Sie können eine dünne Schicht Autowachs auftragen, um das hochglänzende Aussehen zu erhalten.

Alle Radlager sind geschmiert und abgedichtet. Sie benötigen keine Nachschmierung;

Sie sollten vor jeder Verwendung eine Sicherheitsprüfung durchführen, um sicherzustellen, dass Ihr Roller reibungslos und sicher funktioniert. Es wird empfohlen, Ihren Roller wöchentlich zu überprüfen. monatlich und halbjährlich gemäß den Angaben in Tabelle 2

Prüfgegenstände	Jederzeit	Wöchentlich	Monatlich	Sechsmonatlich
Alle Teile			◎	
Drehen, Fahren, Voreinstellung und Demontage etc.		◎		
Bremssystem	◎			
Anschlüsse		◎		
Batteriezustand	◎			
Reifenzustand			◎	
Motoren				◎
Geräte		◎		
Reinigung	◎			

Sicherheit

1. Es wird empfohlen, vor der Verwendung Ihres Rollers die Sicherheitsprüfung durchzuführen: Überprüfen Sie alle elektrischen Anschlüsse. Stellen Sie sicher, dass sie fest sitzen und nicht korrodiert sind. Überprüfen Sie alle Anschlüsse am Batteriekasten. Stellen Sie sicher, dass sie

korrekt sind und sicher. Überprüfen Sie die Bremsen.
Überprüfen Sie die Batteriekapazität. Siehe „VI.BETRIEB“.

12. GEWICHT EINSCHRÄNKUNG



WARNING! Exceeding the weight limit voids your warranty and may result in personal injury and damage to your scooter.

13. STEIGUNGSINFORMATIONEN

Der max. Die für Ihren Roller sichere Neigung einer Steigung beträgt 9°. Wenn die Steigung geringer ist als dieser Winkel, kann Ihr Roller sie sicher hinauf- oder hinunterfahren.



WARNUNG!Beim Bergauffahren einer Steigung nicht im Zickzack laufen oder fahren bei ein Winkel auf der Böschungsfläche. Fahren Sie mit Ihrem Roller geradeaus bis zum Neigung. Dadurch wird die Möglichkeit eines Trinkgeld oder A fallen . Stets Notiz nicht zu überschreiten max. Steigung.

WARNUNG! Fahren Sie nicht auf oder ab einer potenziell gefährlich Neigung (dh, Mit Schnee bedeckte Gebiete, Eis, Gras schneiden, oder nasse Blätter).

WARNUNG! Fahren Sie niemals eine Steigung hinauf oder hinunter rückwärts. Das könnte Ursache Persona Verletzung.

14. IM FREIEN FAHREN OBERFLÄCHEN

Ihr Roller ist so konstruiert, dass er bei normaler Fahrweise optimale Stabilität bietet Bedingungen - flache Zementstraßen oder Asphaltstraßen. Jedoch Ihr Roller kann auch auf erheblichen Bodenwegen gefahren werden. Aber Sie sollten das Fahren auf dem vermeiden folgende Straßen:

- Eine Fahrbahnoberfläche, auf der Sie sich unsicher fühlen, oder ein weicher Belag.
- Hohes Gras, das sich im Fahrwerk verfangen kann.
- Lockerer Kies und Strand.

15. Freilaufmodus

Ihr Scooter ist mit einem manuellen Freilaufhebel ausgestattet, der es Ihrer Begleitperson ermöglicht, den Scooter manuell anzuschieben. Für weitere Informationen siehe „IV.BEDIENUNG“

WARNUNG! Benutzen Sie Ihren Roller nicht im Freilaufmodus ohne Begleiter anwesend. Andernfalls kann es zu Verletzungen kommen.
Warnung! Bewegen Sie sich nicht ohne die Hilfe eines Begleiters auf Ihrem Sitz, wenn sich Ihr Roller im Freilaufmodus befindet. Andernfalls kann es zu Verletzungen kommen. Bitte wenden Sie sich bei Bedarf an Ihre Begleitperson, um Hilfe zu erhalten.
WARNUNG! Schalten Sie Ihren Roller nicht in den Freilaufmodus, während Sie auf einem Neigung. Der Roller kann unkontrolliert von selbst herunterrollen, Dies kann zu Verletzungen führen.

16. ELEKTROMAGNETISCHE STÖRUNGEN

Radiowellen von Mobiltelefonen, Radioempfänger oder andere Sender wie Radio- und Fernsehsender können die Nutzung Ihres Rollers beeinträchtigen, wenn sich Ihr Roller in ihrem Einflussbereich befindet.
Ihr Roller kann aufgrund ihrer Einflüsse außer Betrieb sein

WARNING! The electrical devices maybe influenced by the EM. If there are any abnormal motions of your scooter due to the EM interference, please turn off the control system immediately and contact your service agent.

eine Verletzung vermeiden, Bitte beachten Sie folgende Sicherheitshinweise beim Einsteigen und von Ihrem Roller absteigen.
Stellen Sie sicher, dass die Stromversorgung ausgeschaltet ist. siehe „VI.BETRIEB“
Stellen Sie sicher, dass sich Ihr Roller nicht im Freilaufmodus befindet.
Bleiben Sie so nah wie möglich an Ihrem Roller.
Halten Sie die Vorderräder in Fahrtrichtung, um die Stabilität Ihres Rollers zu gewährleisten.

WARNING! Position yourself as backward as possible in the scooter seat to prevent the scooter from tipping and causing injury.
WARNING! Avoid using your armrests for weight bearing purposes. Such use may cause your scooter from tipping and causing injury.
WARNING! Avoid putting all of your weight on the footplate. Such use may cause your scooter to tip and cause your injury

VII. GARANTIE

VORSICHTSMASSNAHMEN BEI SCHLECHTEM WETTER



WARNUNG! Betreiben Sie Ihren Scooter nicht bei Eis oder rutschigem Untergrund. Eine solche Nutzung kann die Leistung und Sicherheit Ihres Scooters beeinträchtigen. Dies kann zu Verletzungen führen.

WARNUNG! Setzen Sie Ihren Roller niemals Feuchtigkeit aus. (Regen, Schnee, Nebel, oder waschen). Eine solche Belastung kann Ihren Roller beschädigen. Betreiben Sie Ihren Roller niemals, wenn er Feuchtigkeit ausgesetzt war, bis er vollständig getrocknet ist.

GARANTIE

Unser Gesellschaft hat die ISO900-Norm bestanden Und ISO13485-Zertifikat. Die Qualität ist garantiert.

Garantie einschließlich:

3. Ein Jahr Garantie auf folgende Teile ab Kaufdatum:
Elektrisches Steuerungssystem und Controller-Motor / Getriebemontage
Ladegerät
Lithiumbatterie

Die Garantie Service wird von Ihrem Händler geliefert werden, Schließlich ist eine Zusammenarbeit mit unserer Kundendienstabteilung und unserem Händler erforderlich.

Außerhalb der Garantie:
ABS-Abdeckung und Gummipolster.
Reifen
Polsterung und Sitz
Schaden verursacht fällig Zu Missbrauch Fehlbedienung, Unfall Und Fahrlässigkeit .
Schaden verursacht aufgrund unsachgemäßer Betrieb, Wartung und Lagerung
Geschäftliche oder sonstige nicht normale Nutzung

NFC/Anweisungen zu zusätzlichen Funktionen

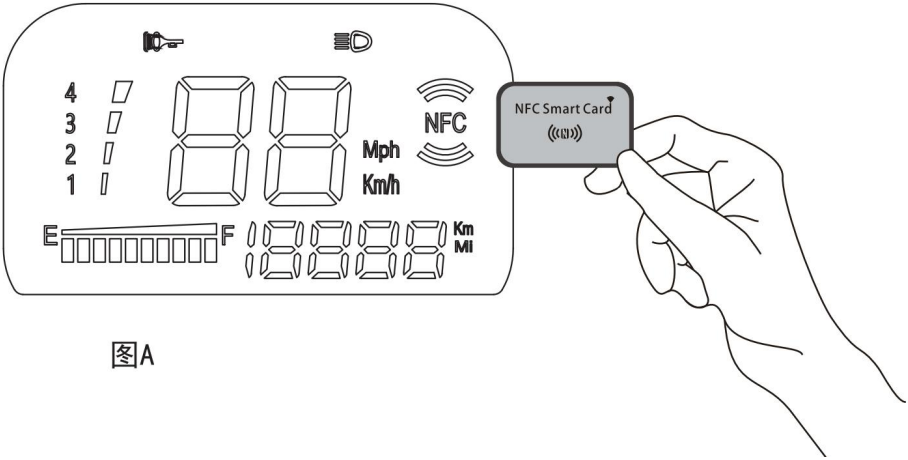

图A

9. NFC-Entriegelung: Drücken Sie zunächst die Einschalttaste, um das Fahrzeug zu starten, und legen Sie dann die NFC-Karte auf den markierten Bereich auf dem Bedienfeld (siehe Abbildung), um das Fahrzeug zu entriegeln. (Beachten Sie, dass im entriegelten Zustand das Auflegen der NFC-Karte auf den markierten Bereich auf dem Bedienfeld den Strom ausschaltet.) Der Elektroroller kann nun über die NFC-Funktion Ihres Mobiltelefons entriegelt werden. Schalten Sie die NFC-Funktion Ihres Mobiltelefons ein und klicken Sie anschließend auf den Bereich auf dem Bedienfeld des Rollers, um ihn zu entriegeln. (Das Entriegeln per Telefon ist nur nach Aktivierung der NFC-Funktion möglich. Genaue Schritte zum Anlernen der NFC-Funktion Ihres Mobiltelefons finden Sie im folgenden Abschnitt zum Anlernen der NFC-Karte. Zum Herunterfahren den Netzschalter lange drücken.

10. Unter der Voraussetzung, dass das gesamte Fahrzeug entriegelt wird (wenn die NFC-Karte verloren geht, können Sie nach dem Einschalten die Tasten zum Hinzufügen und Reduzieren des Gangs gedrückt halten, um das Fahrzeug zu entriegeln), halten Sie die Tasten zum Hinzufügen und Reduzieren des Gangs gleichzeitig 3 Sekunden lang gedrückt, eine der Tasten L1L9 wird angezeigt,

direkt nachdem eine gelernt wurde, und nach dem Lernen ertönt ein Hinweiston und Sie springen zur Hauptschnittstelle, ohne das Fahrzeug auszuschalten, lernen Sie höchstens L1-L9)

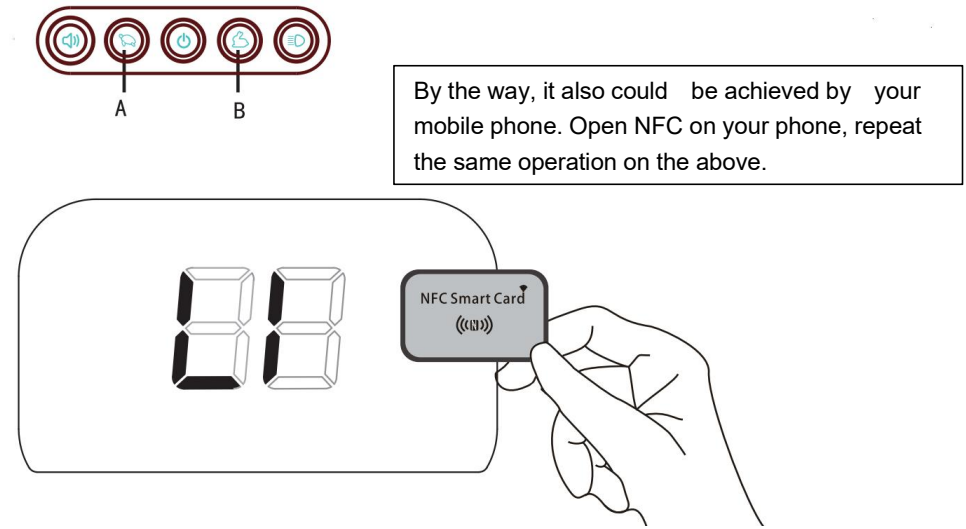

11. KM/Meilen-Umrechnung:

Schalten Sie die gesamte Fahrzeugstromversorgung durch Durchziehen der Karte ein, drücken Sie die Taste „Scheinwerfer“ 3 Sekunden lang, schalten Sie um und speichern Sie.

12. Schalten Sie den Rückwärtswarnton aus. :

Drücken Sie die Taste „Gang runter“ 3 Sekunden lang, piepen Sie einmal und schalten Sie dann aus. Schalten Sie den Vorgang mit dem gleichen Vorgang ein.

Fehler und Anweisungen

Fehler Code	Fehlerbeschreibung	Möglich Ursachen
E00	Kommunikation Fehler (Kontinuierlich Piepton)	5. Controller nicht angetrieben An oder Fehlfunktion 6. Drahtverbindung mit Regler Ist gebrochen;
E01	Niederspannungsfehler	3. Batteriespannung zu niedrig
E02	Motorfehler	3. Motorkabel Ist nicht verbunden Also
E03	Überstrom/Motorkurzschluss Schaltung	5. Langfristig Überlast Betrieb; 6. Motor kurz Stromkreis/Motor Anschlusskabel kurz Schaltung;
E05	Hohe Temperatur/Niedrig Temperatur	5. Langfristig Überlast Betrieb; 6. Elektromagnetische Bremse Ist nicht freigegeben;
E06	Ladeunterdrückung	3. In Laden Zustand
E07	Beschleunigerfehler	5. Gaspedal hoch/niedrig Ende aus von Reichweite; 6. Gaszug ist abgefallen
E08	Controller-Fehler	3. Intern Fehler
E09	Elektromagnetisch Bremse Fehler	3. Elektromagnetische Bremse Draht Unterbrechungs-/Verbindungskabel getrennt;
E10	Hochspannungsfehler	3. Nichtübereinstimmung der Batterie Stromspannung

Notiz: Die Anzahl der Fehlertöne entspricht der Fehlercodenummer, für

Beispielsweise piept E05 fünfmal hintereinander.

Häufige Fehler und Methoden zur Fehlerbehebung

NEIN.	Fehler Phänomen	Ursache	Lösung
1	Fehlfunktion des Steuerhebels oder niedriges Maximum Geschwindigkeit	9. Niedrige Batteriespannung; 10. Elektromagnetischer Griff verbindet sich nicht gut 11. Lose Verkabelung des Hebels für die Beschleunigung 12. Die Feder des Beschleunigungshebels bleibt hängen oder ist gebrochen	5. Laden Sie den Akku vollständig auf. 6. Prüfen und verknüpfen elektromagnetischer Bremsgriff 3. Den Draht erneut schweißen 4. Gashebel reinigen oder ersetzen
2	Motor funktioniert nicht, wenn Strom eingeschaltet ist	9. Niedrige Batteriespannung 10. Elektromagnetischer Griff nicht geschlossen 11. Lose Verkabelung im Beschleunigungshebel 12. Motorkabelanschluss lose oder defekt.	1. Laden Sie den Akku vollständig auf. 2. Elektromagnetische Bremse schließen; 3. Wiederverschweißen; Kontaktieren Sie den Verkäufer für eine Reparatur

3	Unzureichende Reichweite nach Laden	9. Der Vollreifendruck ist unzureichend; 10. Unzureichende Ladung oder Fehlfunktion des Ladegeräts; 11. Häufige Steigungen, starke Gegenwind, häufiges Bremsen, schwere Last; 12. Alterung oder Beschädigung der Batterie.	9. Aufblasen Vollgummireifen; 10. Ladegerät vollständig aufladen oder ersetzen; 11. Versuchen Sie, diese Nutzungsbedingung zu vermeiden 12. Batterie ersetzen.
4	Ladegerät Fehlfunktion	7. Ladebuchse lose oder Steckverbindung lose; 8. Durchgebrannte Sicherung im Ladegerät oder im Ladestecker des Elektrorollers; 9. Die Verkabelung des Batteriepacks ist getrennt.	7. Buchse und Stecker befestigen; 8. Sicherung ersetzen; 9. Verkabelung anschließen.
5	Ungewöhnliche Geräusche während der Fahrt	5. Lose Schrauben und Muttern; 6. Radlagerverschleiß.	1. Lose Schrauben und Muttern festziehen; 2. Lager ersetzen.
6	Andere Fehler	Wenn Sie auf Fehler stoßen, die nicht behoben werden können unter den oben genannten Leitlinien oder kann nicht bestimmt werden	In solchen Fällen Bitte den Lieferanten oder die Reparaturwerkstatt kontaktieren, Öffnen Sie diese Komponenten nicht eigenmächtig. Ansonsten, die Garantie ist möglicherweise erloschen.

Packliste

Artikel	Menge
Hauptrahmen	**1**
Ladegerät	**1**
Bedienungsanleitung	**1**
NFC-Autoschlüssel	**2**
Fernbedienung	**1**

RICHTIGE ENTSORGUNG



Dieses Produkt unterliegt der europäischen Richtlinie 2012/19/EU. Das Symbol einer durchgestrichenen Mülltonne weist darauf hin, dass dieses Produkt in der Europäischen Union einer getrennten Müllentsorgung unterliegt. Dies gilt für das Produkt und alle mit diesem Symbol gekennzeichneten Zubehörteile. Entsprechend gekennzeichnete Produkte dürfen nicht im Hausmüll entsorgt werden, sondern müssen an einer Sammelstelle für das Recycling von elektrischen und elektronischen Geräten abgegeben werden.

BATTERIEENTSORGUNG



Um die Gefahren für Gesundheit und Umwelt am Ende der Lebensdauer dieses Produkts zu minimieren , schreiben die Gesetze zu Elektro- und Elektronik-Altgeräten (WEEE) und die Altbatterierichtlinie vor, dass Sie dieses Produkt bei einer geeigneten Sammelstelle entsorgen müssen, wo es zur Entfernung der Batterien und zum entsprechenden Recycling weitergeleitet wird. Weitere Informationen zum Recycling und zur sicheren Entsorgung dieser Produkte in Ihrer Gegend erhalten Sie bei Ihren örtlichen Behörden.

Hersteller: ZHEJIANG INNUOVO REHABILITATION DEVICES CO., LTD.
Adresse: Nr. 196 Industry Road, Hengdian Movie Zone, Dongyang, Zhejiang, 322118 China .
Importiert nach AUS: SIHAO PTY LTD. 1 ROKEVA STREETEASTWOOD NSW 2122 Australien
Importiert in die USA: Sanven Technology Ltd. Suite 250, 9166 Anaheim Place, Rancho Cucamonga, CA 91730

UK REP	YH CONSULTING LIMITED. C/O YH Consulting Limited Office 147, Centurion House, London Road, Staines-upon-Thames, Surrey, TW18 4AX
EC REP	E-CrossStu GmbH Mainzer Landstr.69, 60329 Frankfurt am Main.



VEVOR

Affordable. Reliable. Home Improvement.

SCOOTER ELETTRICO PIEGHEVOLE LEGGERO (PIEGATURA AUTOMATICA)

MODELLO: N3473

VEVOR
Affordable. Reliable. Home Improvement.

LIGHTWEIGHT FOLDING MOBILITY SCOOTER

Modello: N3473



Queste sono le istruzioni originali, si prega di leggere attentamente tutte le istruzioni del manuale prima di utilizzare il prodotto. VEVOR si riserva la piena interpretazione del manuale utente. L'aspetto del prodotto dipenderà dal prodotto ricevuto. Vi preghiamo di non informarvi ulteriormente in caso di aggiornamenti tecnologici o software relativi al nostro prodotto.

XIII. INTRODUZIONE

Leggere e seguire tutte le istruzioni, le avvertenze e le note contenute nel presente manuale prima di tentare di utilizzare il dispositivo di mobilità monopattino per la prima volta. Se in questo manuale sono presenti informazioni che non comprendete, o se avete bisogno di ulteriore assistenza per il montaggio o il funzionamento, contattare il fornitore locale autorizzato.

La sicurezza nell'utilizzo di questo prodotto dipende dalla scrupolosa osservanza delle istruzioni, delle precauzioni e degli avvisi contenuti nel presente manuale. Vevor Corporation non è responsabile per eventuali danni e/o lesioni derivanti da un utilizzo non sicuro o dalla mancata osservanza delle istruzioni, delle precauzioni e degli avvisi contenuti nel presente manuale.



ATTENZIONE! Mancato rispetto delle avvertenze contenute nel manuale può provocare lesioni personali.



ATTENZIONE! Mancato rispetto delle avvertenze contenute nel manuale potrebbe danneggiare lo scooter elettrico .

Vevor combinano tecnologia avanzata e stile moderno. La struttura di rapido montaggio e smontaggio è comoda per lo stoccaggio quotidiano o per essere riposta nel bagagliaio del veicolo. Viaggiare. Le sospensioni sono installate nella parte posteriore dello scooter, il che rende la guida confortevole. Siamo certi che le caratteristiche di design e il funzionamento senza problemi garantiranno una vita quotidiana più... conveniente.

Questa mobilità lo scooter è adatto a disabili, anziani e infermi che hanno difficoltà motorie ma hanno una capacità di pensiero normale. Il carico massimo è di 120 kg .

Questo prodotto è di tipo outdoor ed è adatto per viaggiare su strade pianeggianti in un raggio medio all'esterno, non per prati, ghiaia, pendii o altro. temperature inferiori a 9 gradi, strade trafficate o giornate piovose.

Questo prodotto è il modello N3473 . Qui, " N " indica uno scooter elettrico per uso interno , "3" indica il codice della categoria di prodotti, "4" indica il numero di ruote, " 73 " indica il numero di serie di questo modello.

XIV. SPECIFICHE E STRUTTURA E

2.1 Il tuo scooter è composto principalmente dalle seguenti parti: carrozzeria, seduta, controller, motori, batterie, leva del freno, ruote motrici, attuatore e ruote antiribaltamento (vedi fig. 1).

fig.1

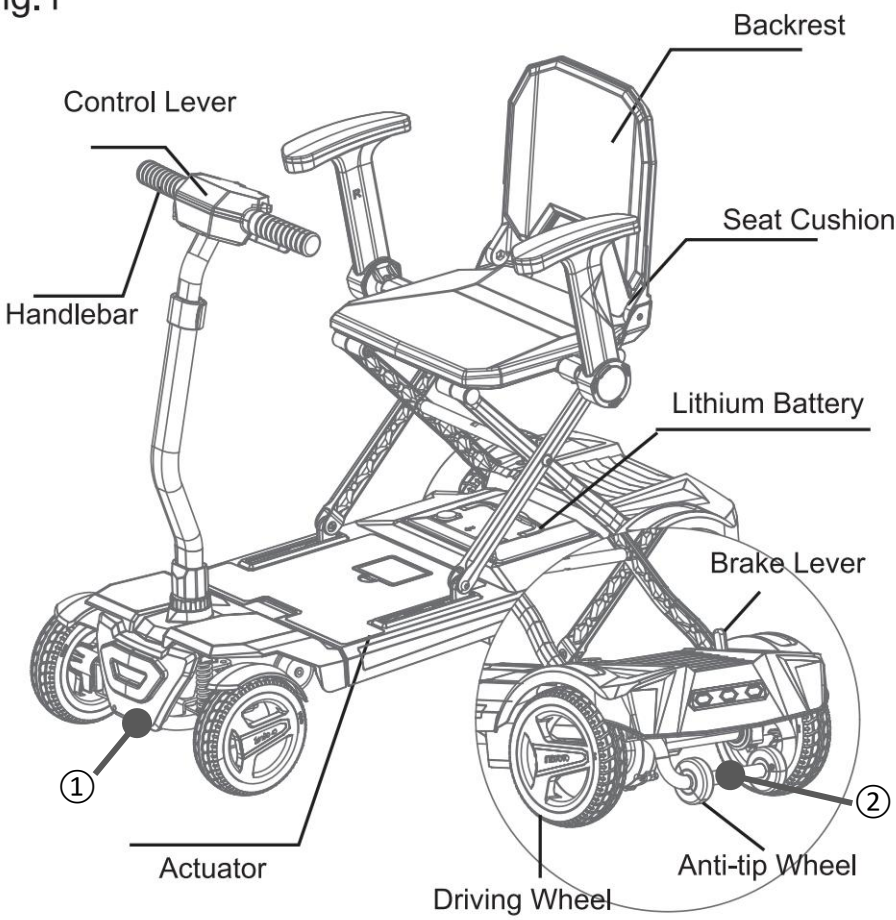

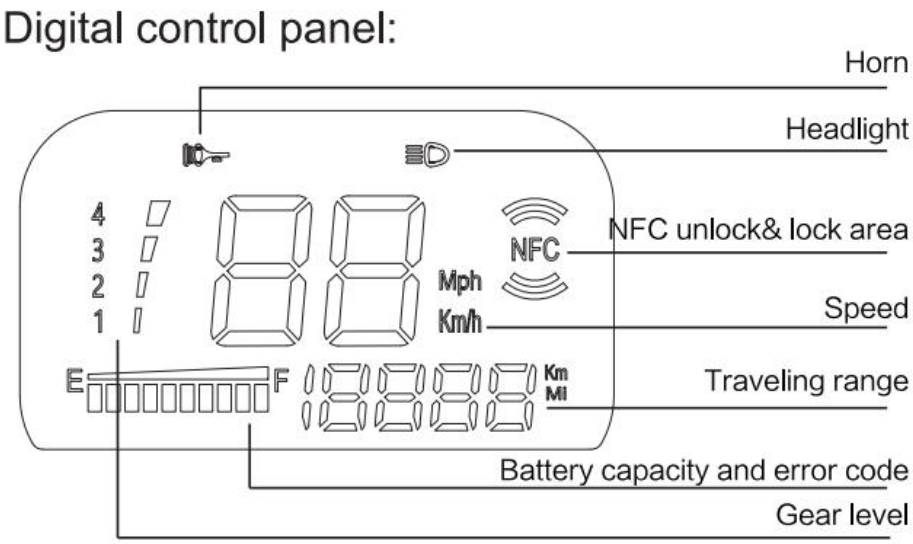

Attenzione: quando si sposta l'auto dopo aver ripiegato lo scooter, è necessario afferrare con le mani sia il telaio anteriore che quello posteriore (segno ① / ②). Non afferrare la copertura in plastica della carrozzeria, nel caso in cui lo scooter si danneggi.

2.2 Pannello di controllo (Figura 2)

a. Interruttore del clacson

b. Interruttore di decelerazione

c. Interruttore di accensione/spegnimento

d. Interruttore di accelerazione

e. Interruttore fari

f. Leva

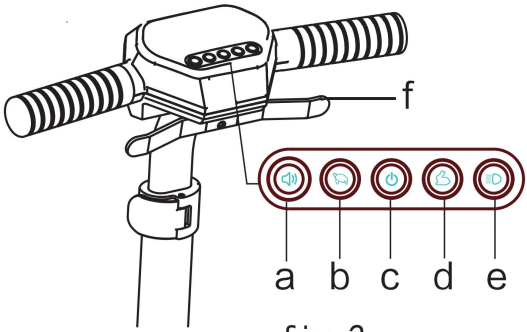

fig. 2

2.3 Parametri tecnici

Tabella 1	SPECIFICHE
Dimensioni complessive (L*W*H)	970x640x950mmmm
Altezza del sedile	5,07 millimetri
Larghezza del sedile	348 millimetri
Profondità del sedile	3 10 millimetri
Scooter peso (con batterie)	25,3 kg
Velocità massima	≤ 6 km/h
Frenata distanza SU IL Piatto	≤1 0 00mm
Tornitura minima raggio	≤ 14 00mm
Carico capacità	≤1 2 0kg
Teorico allineare	≤ 15 chilometri
Arrampicata capacità	9°
Motore	24 V / 150 W
Batteria	Batteria agli ioni di litio; 24V12AH
Fronte ruote	Diametro esterno x larghezza (175 "x 50 ")

Posteriore ruote	**Diametro esterno x larghezza (200 "x 50 ")**

XV. ASSEMBLEA

3.1 Unboxing e apertura

APERTURA DELLA SCATOLA DI IMBALLAGGIO Quando apri la scatola, togli le protezioni, quindi estrai l'intero
monopattino.

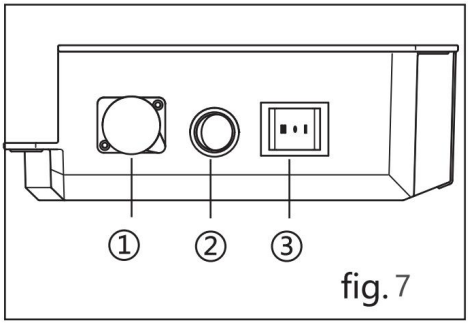

fig. 7

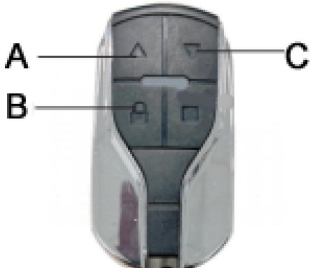

* Istruzioni per il modello pieghevole manuale (fig. 7) · Se la batteria non viene utilizzata per la prima volta o per un lungo periodo, entrerà in stato di ibernazione. A questo punto, tenere premuto ② finché non si sente un segnale acustico, che indica che la batteria è attivata. · ③ è l'interruttore di piegatura ("I" significa piegatura, "II" significa apertura). ①： Porta di ricarica .

Per prima cosa, attiva la batteria premendo ② (fig. 7). Quindi tieni premuto a lungo l'interruttore del telecomando. La sequenza di controllo dei pulsanti del telecomando è la seguente: premi prima B, poi tieni premuto A per aprire e C per chiudere.

ATTENZIONE: Spegnere lo scooter prima di procedere alla regolazione.

Non effettuare mai la regolazione durante la guida.

* REGOLAZIONE DELLA TESTA ANTERIORE I dispositivi di fissaggio sul lato anteriore dello scooter possono essere allentati verso l'alto e verso il basso in

base all'altezza dell'utente. (Figura 5).

* ① quindi aprire il blocco del bracciolo sotto il sedile, inserire i braccioli sinistro e destro nel tubo del bracciolo e ② bloccarlo. (fig. 6), il bracciolo può essere regolato in base a se stesso

Warning: Fold the backrest up before folding.

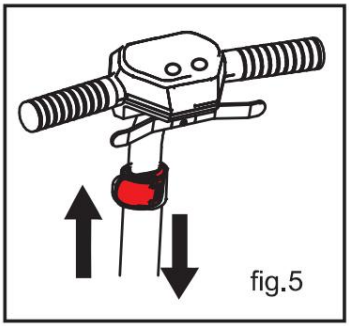
fig.5

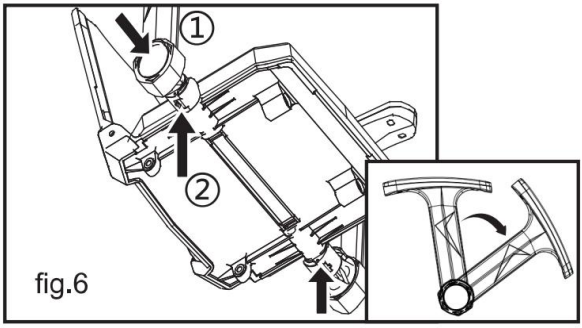

fig.6

Promemoria:

4. Quando la batteria si scarica o viene rimossa, lo scooter non può essere aperto. In questo caso, è possibile collegare la spina CC del caricabatterie come alimentatore di backup per consentire l'apertura dello scooter. 2. Quando è acceso, non può essere aperto e chiuso in modalità elettrica.

3. 2 RICARICA DELLE BATTERIE

Per una ricarica sicura ed efficiente della batteria, utilizzare il caricabatterie separato in dotazione.

Warning: Only use the included charger. Do not use car-type chargers.

Fasi di ricarica:

a. Assicurarsi che lo scooter sia spento.

b. Collegare la spina di uscita del caricabatterie alla presa di ricarica a tre pin sul guscio posteriore (Figura 3)

c. Collegare la spina di ingresso del caricabatterie a una presa di corrente standard (100 V ~ 2 40 V).

d. Una spia luminosa blu indica che la carica è in corso.

e. Quando la luce verde si accende, continuare a caricare per 1-2 ore.

f. Tempo di ricarica consigliato: 6-8 ore.

g. Dopo la carica completa, scollegare il caricabatterie.

Fig .3 The battery can be removed for charging

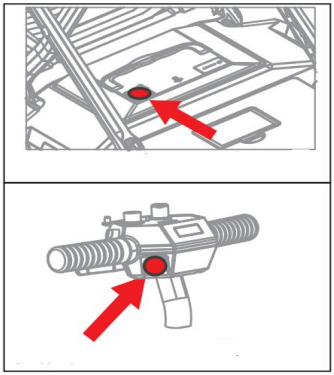

3. 3 Nuovo utilizzo della batteria

3.4.1 Caricare completamente le batterie nuove prima del primo utilizzo per raggiungere il 90% delle prestazioni massime.

3.4.2 Dopo 4-5 cicli di carica, le batterie raggiungere il 100% di prestazioni massime e una durata maggiore.

3.4.3 Le batterie entrano in modalità sospensione dopo 72 ore di inattività. Attivare premendo il pulsante dell'indicatore di carica o durante la ricarica.

Fig .4 Charging port

3.4.4 Per la sostituzione della batteria, utilizzare solo batterie originali con specifiche di fabbrica:

Tipo	Batteria al litio
Dimensioni	21 9* 16 8*6 9 mm
Voltaggio	24V

XVI. Operazione

CONSOLE TIMONE

La consolle del timone ospita tutti i comandi necessari per guidare il tuo scooter, compreso il chiave interruttore, IL manopola di regolazione della velocità, leva di controllo dell'acceleratore, indicatore dello stato della batteria, ecc. Con tutto dei controlli sulla console è possibile controllare vari movimenti del tuo scooter.

INTERRUTTORE DI ALIMENTAZIONE (Vedi fig.2)

Quando si preme il pulsante di accensione per avviare il dispositivo tramite una scheda NFC, la spia della batteria si accende. Dopo aver tenuto premuto l'interruttore di accensione per spegnere il dispositivo, la spia della batteria si spegne.

WARNING! Unless in an emergency, do not use the power switch to stop your scooter.
WARNING!When at condition of rest, power down your scooter to prevent unintended motion.

ACCELERATORE CONTROLLARE LEVA (vedi fig.2)

Questa leva consente di controllare la velocità in avanti e in retromarcia del monopattino fino al massimo preimpostato con la manopola di regolazione della velocità.

Tiro indietro l'estremità sinistra della leva di comando dell'acceleratore, il freno è disinnestato e lo scooter si spegnerà muoversi indietro; Tirare indietro l'estremità destra dell'acceleratore leva di comando , il freno viene disinnestato e lo scooter si muove in avanti.

Maggiore è l'angolo di rotazione della leva, maggiore è la velocità del tuo monopattino. Quando rilasci completamente la leva, ritorna automaticamente alla primaria posizione, cioè la posizione di arresto, e aziona il freno dello scooter per rallentarlo fino a fermarlo completamente.

AVVERTIMENTO! Se il tuo scooter subisce un movimento inaspettato, per favore rilascia il controllo dell'acceleratore leva immediatamente. Lo scooter si fermerà automaticamente a meno che questa leva non sia

fuori servizio.

MANOPOLA DI REGOLAZIONE DELLA VELOCITÀ (vedi fig.2)

Questa manopola consente di preimpostare e limitare la velocità massima dello scooter.

Velocità massima in avanti: 6 km/h, velocità massima in retromarcia: 2 km/h.

CAUTION! Before you are master of operating, please drive it at a low speed

Rosso: batteria esaurita (caricare immediatamente).

INDICATORE DI CONDIZIONE DELLA BATTERIA (vedi fig.2)

Quando il tuo scooter è acceso, questo indicatore mostra la capacità residua delle batterie tramite 3 colori: rosso, giallo e verde.

Verde: la batteria è completamente carica.

Giallo: IL l'elettricità sta finendo, e la batteria deve essere caricata.

Rosso: la batteria si è consumata, e deve essere caricato immediatamente

CARICABATTERIE ESTERNO (vedi fig.3)

Dopo aver aperto il gancio sul vano batteria, è possibile caricare lo scooter con il caricabatterie esterno tramite una presa a 3 pin all'interno del vano batteria. (vedi fig.3) Per metodi specifici , vedere pagina 6 di questo manuale.

Nella parte inferiore destra della base del sedile è presente una leva per la modalità ruota libera, come mostrato nella figura 1. Ogni volta che non vuoi spostare il tuo scooter con il motore, puoi metterlo in modalità ruota libera.

Spingere in avanti la leva della modalità ruota libera manuale per disinnestare il motore di azionamento (modalità manuale)

Spingere indietro la leva della modalità ruota libera manuale per reinserire il motore di azionamento (modalità di azionamento)

10. Quando il tuo scooter è in modalità ruota libera, l'impianto frenante è disinnestato. In questo caso, il sistema di controllo disattiverà automaticamente la funzione di avanzamento o retromarcia.
11. Non sedersi mai sullo scooter quando è in modalità ruota libera. La mancata osservanza di questa indicazione può causare lesioni personali.
12. Non mettere mai il monopattino in modalità ruota libera su una pendenza. La mancata osservanza di questa indicazione può causare lesioni personali.

WARNING!When your scooter is in drive mode,the manual freewheel mode lever must be in backward position,i.e.in drive mode, so as to guarantee the brake system to work normally. Failure to do so may cause personal injury or damage to the scooter.

PRESA CARICABATTERIE A 3 PIN (vedi fig.3)

Questa presa viene utilizzata per collegare il caricabatterie esterno. Durante la ricarica, Questo La presa rende il tuo scooter fuori uso.

WARNING! Incorrect connection may cause damage to the charger, connectors and circuits.

V. Manutenzione e cura

LINEE GUIDA GENERALI

Evitare di urtare o urtare tutte le parti di comando;

Evitare l'esposizione prolungata del vostro scooter a condizioni estreme, come il surriscaldamento, freddo o umidità; Mantenere pulita la consolle del timone;

Seleziona tutto connettori per garantire che siano collegati in modo saldo e sicuro;

Controllare tutti i connettori elettrici, compresi quelli del caricabatterie. Assicuratevi che siano ben serrati e non corrosi. Riporre la batteria scarica

all'interno della scatola della batteria;

Premere a lungo il pulsante di accensione per spegnere dopo l'uso per evitare un consumo inutile di capacità;

Lo scooter è dotato di una funzione di risparmio energetico: se non lo si utilizza per più di 20 minuti, l'alimentazione si spegne automaticamente. Se hai bisogno di guidare di nuovo, premere nuovamente il pulsante di accensione per avviare;

La carrozzeria è stata spruzzata con uno strato di sigillante trasparente. È possibile applicare un leggero strato di cera per auto per mantenerne l'aspetto lucido;

Tutti i cuscinetti delle ruote sono lubrificati e sigillati. Non necessitano di lubrificazione successiva;

Prima di ogni utilizzo è necessario effettuare un controllo di sicurezza per accertarsi che lo scooter funzioni in modo fluido e sicuro. Si consiglia di controllare il tuo scooter settimanalmente, mensile e semestrale secondo le voci della tabella 2

Articoli di ispezione	In qualsiasi momento	Settimanale	Mensile	Semestrale
Tutte le parti			◎	
Girando, Guida, Preimpostazione e smontaggio ecc.		◎		
Sistema frenante	◎			
Connessioni		◎		
Condizioni della batteria	◎			
Condizioni degli pneumatici			◎	
Motori				◎
Dispositivi		◎		
Pulizia	◎			

VI . Sicurezza

1. Si consiglia di eseguire il controllo di sicurezza prima di utilizzare lo

scooter: Controllare tutti i collegamenti elettrici. Assicurarsi che siano ben serrati e non corrosi. Controllare tutti i collegamenti alla scatola della batteria. Assicurarsi che siano corretti e sicuro. Controllare i freni.
Controllare la capacità della batteria. Vedere “VI .OPERATION”.

17. PESO LIMITAZIONE



WARNING! Exceeding the weight limit voids your warranty and may result in personal injury and damage to your scooter.

18. INFORMAZIONI SULL'INCLINAZIONE

Il massimo. La pendenza sicura per il tuo scooter è di 9°. Se la pendenza è inferiore a questo angolo, è sicuro per lo scooter salire o scendere.



ATTENZIONE! Quando si sale su un pendio, non zigzagare o guidare A UN angolo sulla superficie del pendio. Guida il tuo scooter dritto su per il pendenza. Ciò riduce notevolmente la possibilità di un mancia o UN autunno . Sempre nota non superare il pendenza massima

AVVERTIMENTO! Non guidare su o giù per un potenzialmente pericoloso pendenza (cioè, Zone coperte di neve, ghiaccio, erba tagliata, o foglie bagnate).

AVVERTIMENTO! Non guidare mai in salita o in discesa all'indietro. Questo Potevo causa persona infortunio.

19. ALL'APERTO GUIDA SUPERFICI

Il tuo scooter è progettato per fornire la massima stabilità durante la guida normale condizioni: strade pianeggianti in cemento o strade asfaltate. Tuttavia, il tuo scooter può essere guidato anche su percorsi con terreno consistente. Ma dovresti evitare di guidare su seguenti strade:

- Una superficie di guida su cui non ti senti sicuro o un asfalto morbido.
- Erba alta che può impigliarsi negli organi di rotolamento.
- Ghiaia poco compattata e spiaggia.

20. MODALITÀ RUOTA LIBERA

Lo scooter è dotato di una leva per la modalità di sblocco ruota manuale che consente all'accompagnatore di spingere manualmente lo scooter. Per ulteriori informazioni, vedi “IV.OPERAZIONE”

AVVERTIMENTO! Non utilizzare lo scooter in modalità ruota libera senza un addetto presente. La mancata osservanza di questa indicazione può causare lesioni personali.

Avvertimento! Non spostarti sul sedile senza l'aiuto di un accompagnatore quando lo scooter è in modalità ruota libera. In caso contrario potrebbero verificarsi lesioni personali. Se necessario, chiedete assistenza al vostro accompagnatore.

ATTENZIONE! Non mettere lo scooter in modalità ruota libera mentre sei su un pendenza. Lo scooter potrebbe rotolare giù in modo incontrollato da solo, causando lesioni personali.

21. INTERFERENZA ELETTROMAGNETICA

Le onde radio dei telefoni cellulari, I ricevitori radio o altri trasmettitori, come le stazioni radio e televisive, potrebbero influire sull'uso dello scooter se quest'ultimo si trova nel loro raggio d'azione.

Il tuo scooter potrebbe essere fuori servizio a causa delle loro influenze

WARNING! The electrical devices maybe influenced by the EM. If there are any abnormal motions of your scooter due to the EM interference, please turn off the control system immediately and contact your service agent.

evitare un infortunio, si prega di osservare i seguenti consigli di sicurezza quando si sale su e scendere dallo scooter.

Assicurarsi che l'alimentazione sia spenta, vedere “VI.OPERAZIONE”

Assicurarsi che lo scooter non sia in modalità ruota libera.

Mantieniti il più vicino possibile al tuo scooter.

Mantenere le ruote anteriori nella direzione di marcia per favorire la stabilità dello scooter.

WARNING! Position yourself as backward as possible in the scooter seat to prevent the scooter from tipping and causing injury.
WARNING! Avoid using your armrests for weight bearing purposes. Such use may cause your scooter from tipping and causing injury.
WARNING! Avoid putting all of your weight on the footplate. Such use may cause your scooter to tip and cause your injury

VII. GARANZIA

PRECAUZIONI IN CASO DI MALTEMPO

AVVERTIMENTO! Non utilizzare lo scooter su ghiaccio o superfici scivolose. Tale utilizzo potrebbe influire negativamente sulle prestazioni e sulla sicurezza dello scooter. con conseguenti lesioni personali.

AVVERTIMENTO! Non esporre il tuo scooter ad alcun tipo di umidità in nessun momento (piovere, nevicare, nebbia, o lavare). Tale esposizione può danneggiare lo scooter. Non utilizzare mai lo scooter se è stato esposto all'umidità, finché non si è asciugato completamente.

GARANZIA

Nostro società ha superato la certificazione ISO900 E Certificato ISO13485. La qualità è garantita.

Garanzia che include:

4. Garanzia di un anno per le seguenti parti a partire dalla data di acquisto:
Sistema di controllo elettrico e il controller del motore / gruppo cambio
Caricabatterie
Batteria al litio

La garanzia il servizio sarà essere fornito dal tuo rivenditore, infine, per collaborare con il nostro reparto post-vendita e con il rivenditore.

Fuori garanzia:
Rivestimento in ABS e cuscinetti in gomma.
Pneumatici
Rivestimento e seduta
Danno causato dovuto A abuso operazione errata, incidente E negligenza .
Danno causato a causa di un uso improprio operazione, manutenzione e stoccaggio
Uso aziendale o altro uso non normale

Istruzioni per funzionalità NFC/aggiuntive

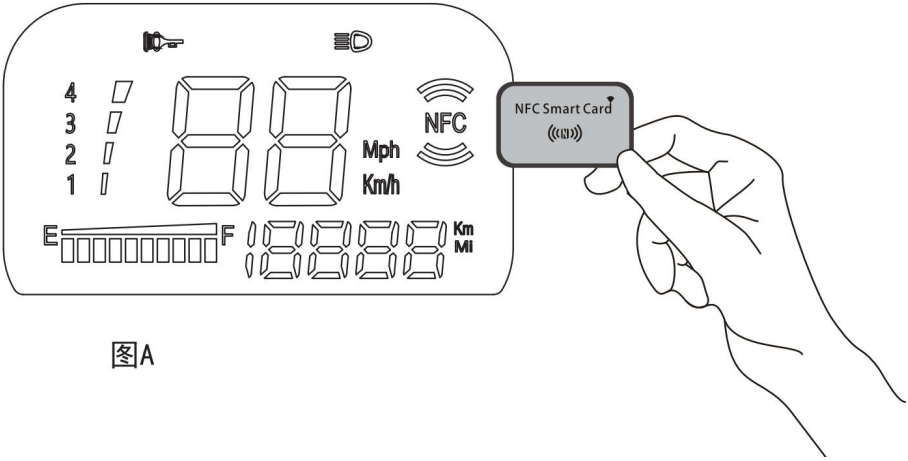

图A

13. Sblocco NFC: premere prima il tasto di accensione per avviare il veicolo, quindi posizionare la scheda NFC nell'area contrassegnata sul pannello (come mostrato nell'immagine) per sbloccare (si noti che nello stato sbloccato, posizionando la scheda NFC nell'area contrassegnata sul pannello si spegnerà l'alimentazione). Il monopattino elettrico può essere sbloccato utilizzando la funzione NFC del telefono cellulare. Attivare la funzione NFC sul telefono cellulare, quindi fare clic sull'area del pannello del monopattino per sbloccare. (È possibile sbloccare il telefono solo dopo aver attivato la funzione NFC. Per i passaggi specifici su come apprendere la funzione NFC sul telefono, fare riferimento alla sezione seguente sull'apprendimento della scheda NFC. Premere a lungo il pulsante di accensione per spegnere.

14. Con la premessa di sbloccare l'intero veicolo (quando la scheda NFC viene persa, è possibile premere e tenere premuti i tasti di aggiunta marcia e sottrazione marcia per sbloccare il veicolo dopo aver acceso l'alimentazione), premere e tenere premuti contemporaneamente i tasti di aggiunta marcia e sottrazione marcia per 3 secondi, viene visualizzato uno dei L1L9, subito dopo averne appreso uno, e viene emesso un suono di richiesta dopo l'apprendimento

e si passa all'interfaccia principale senza spegnere, al massimo apprendere L1-L9)

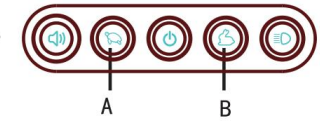

By the way, it also could be achieved by your mobile phone. Open NFC on your phone, repeat the same operation on the above.

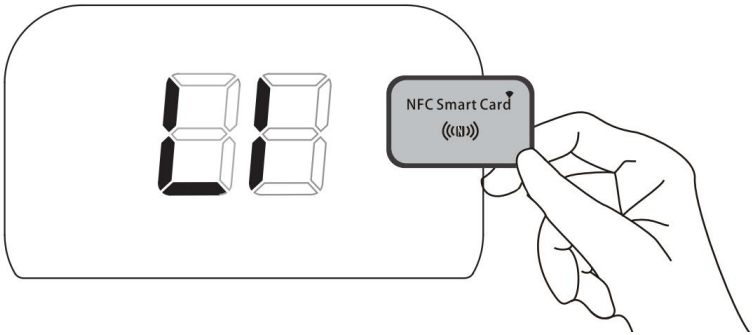

15. Conversione KM/Miglia:

Con l'intero veicolo acceso, passando la carta, premere a lungo il tasto "fari" per 3 secondi, accendere e salvare.

16. Disattivare il suono di avviso di retromarcia. :

Premere a lungo il tasto "marcia giù" per 3 secondi, emettere un segnale acustico e quindi spegnere, riaccendere eseguendo la stessa operazione.

Guasto e istruzioni

Colpa Codice	Descrizione del guasto	Possibile Cause
E00	Comunicazione Colpa (Continuo (Bip)	7. Controllore non alimentato SU O malfunzionamento 8. Collegamento del filo con controllore È rotto;
E01	Guasto a bassa tensione	4. Tensione della batteria pure Basso
E02	Guasto al motore	4. Cavo motore È non collegato BENE
E03	Sovracorrente/cortocircuito motore Circuito	7. A lungo termine sovraccarico operazione; 8. Motore corto circuito/motore filo di collegamento corto circuito;
E05	Alta temperatura/bassa Temperatura	7. A lungo termine sovraccarico operazione; 8. Freno elettromagnetico È non rilasciato;
E06	Soppressione della carica	4. In ricarica condizione
E07	Guasto dell'acceleratore	7. Acceleratore alto/basso FINE fuori Di allineare; 8. Il filo dell'acceleratore cade
E08	Guasto del controller	4. Interno colpa
E09	Elettromagnetico Freno Colpa	4. Freno elettromagnetico filo filo di rottura/collegamento disconnesso;
E10	Guasto ad alta tensione	4. Mancata corrispondenza della batteria Voltaggio

Nota: Il numero di segnali acustici di errore corrisponde al numero del codice di

errore, per Ad esempio, E05 emetterà un segnale acustico per 5 volte consecutive.

Errori comuni e metodi di risoluzione dei problemi

NO.	Colpa Fenomeno	Causa	Soluzione
1	Malfunzionamento della leva di comando o valore massimo basso velocità	13. Bassa tensione della batteria; 14. La maniglia elettromagnetica non si collega bene 15. Cablaggio allentato della leva per l'accelerazione 16. La molla della leva dell'acceleratore si è bloccata o rotta	7. Caricare completamente la batteria; 8. Controlla e collega maniglia del freno elettromagnetico 3. Risaldare il filo 4. Pulisci o sostituisci la leva dell'acceleratore
2	Il motore non funziona quando l'alimentazione è accesa	13. Bassa tensione della batteria 14. Maniglia elettromagnetica non chiusa 15. Cablaggio allentato nella leva dell'acceleratore 16. Connettore del cavo del motore allentato o guasto.	1. Caricare completamente la batteria; 2. Chiudere il freno elettromagnetico; 3. Risaldare; Contattare il venditore per la riparazione

3	Autonomia di viaggio insufficiente dopo ricarica	13. La pressione dei pneumatici pieni è insufficiente; 14. Carica insufficiente o malfunzionamento del caricabatterie; 15. Salita frequente, forte vento contrario, frenate frequenti, carico pesante; 16. Invecchiamento o danneggiamento della batteria.	13. Gonfiare pneumatici pieni; 14. Caricare completamente o sostituire il caricabatterie; 15. Cercare di evitare questa condizione di utilizzo 16. Sostituire la batteria.
4	Caricabatterie malfunzionamento	10. Presa del caricabatterie allentata o collegamento della spina allentato; 11. Fusibile bruciato nel caricabatterie o nella spina di ricarica dello scooter elettrico; 12. Cablaggio del pacco batteria scollegato.	10. fissare la presa e i connettori; 11. Sostituire il fusibile; 12. Collegare i cavi.
5	Rumore anomalo durante la guida	7. Viti e dadi allentati; 8. Usura dei cuscinetti delle ruote.	1. Stringere le viti e i dadi allentati; 2. Sostituire i cuscinetti.
6	Altri difetti	Quando si riscontrano guasti che non possono essere risolti secondo le indicazioni di cui sopra o non può essere determinato	In tali casi, Per favore contattare il fornitore o il centro di riparazione, non aprire questi componenti senza autorizzazione. Altrimenti, la garanzia potrebbe essere stata

			invalidata.

Lista imballaggio

Articolo	Quantità
Telaio principale	**1**
Caricabatterie	**1**
Manuale di istruzioni	**1**
Chiave auto NFC	**2**
Telecomando	**1**

SMALTIMENTO CORRETTO



Questo prodotto è soggetto alle disposizioni della Direttiva Europea 2012/19/UE. Il simbolo raffigurante un bidone della spazzatura barrato indica che il prodotto richiede la raccolta differenziata nell'Unione Europea. Questo vale per il prodotto e tutti gli accessori contrassegnati da questo simbolo. I prodotti contrassegnati come tali non possono essere smaltiti con i normali rifiuti domestici, ma devono essere conferiti presso un punto di raccolta per il riciclaggio di apparecchiature elettriche ed elettroniche.

SMALTIMENTO DELLE BATTERIE



Per ridurre al minimo i rischi per la salute e per l'ambiente al termine del ciclo di vita di questo prodotto , le leggi sui rifiuti di apparecchiature elettriche ed elettroniche (RAEE) e la direttiva

sulle pile esauste impongono di smaltire questo prodotto presso un centro di raccolta idoneo, dove verrà inviato per la rimozione delle batterie e per un corretto riciclaggio. Per maggiori dettagli sul riciclaggio e lo smaltimento sicuro di questi rifiuti nella tua zona, contatta le autorità locali.

Produttore: ZHEJIANG INNUOVO REHABILITATION DEVICES CO.,LTD
Indirizzo: No.196 Industry Road, Hengdian Movie Zone, Dongyang, Zhejiang, 322118 Cina .
Importato in AUS: SIHAO PTY LTD. 1 ROKEVA STREETEASTWOOD NSW 2122 Australia
Importato negli USA: Sanven Technology Ltd. Suite 250, 9166 Anaheim Place, Rancho Cucamonga, CA 91730

UK	REP

YH CONSULTING LIMITED. C/O YH Consulting Limited Office 147, Centurion House, London Road, Staines-upon-Thames, Surrey, TW18 4AX

EC	REP

E-CrossStu GmbH
Mainzer Landstr.69,
60329 Frankfurt am Main.



VEVOR

Affordable. Reliable. Home Improvement.

SCOOTER DE MOVILIDAD PLEGABLE LIGERO

(PLEGADO AUTOMÁTICO)

MODELO: N3473

VEVOR
Affordable. Reliable. Home Improvement.

LIGHTWEIGHT FOLDING MOBILITY SCOOTER

Modelo: N3473



Estas son las instrucciones originales; lea atentamente todas las instrucciones del manual antes de utilizarlo. VEVOR se reserva el derecho de interpretar su manual de usuario. La apariencia del producto dependerá del producto que haya recibido. Le rogamos que nos disculpe si no le informamos de nuevo si hay actualizaciones tecnológicas o de software en nuestro producto.

XVII. INTRODUCCIÓN

Lea y siga todas las instrucciones, advertencias y notas de este manual antes de intentar operar su silla de movilidad. scooter por primera vez. Si hay alguna información en este manual que no comprende, o si necesita ayuda adicional para el montaje o el funcionamiento, Por favor póngase en contacto con su proveedor local autorizado.

Su seguridad al utilizar este producto depende de si sigue completamente las instrucciones, precauciones y advertencias de este manual. vevor Corporation no es responsable de ningún daño y/o lesión que resulte de una operación individual insegura o de no seguir las instrucciones, precauciones y advertencias de este manual.



¡ADVERTENCIA! No respetar las advertencias del manual Puede provocar lesiones personales.



¡PRECAUCIÓN! Si no se tienen en cuenta las precauciones del manual podría provocar daños en el scooter de movilidad .

Vevor combinan tecnología avanzada con un estilo moderno. Su estructura de fácil montaje y desmontaje facilita el almacenamiento diario o su colocación en el maletero del vehículo. Viajar. Las suspensiones están instaladas en la parte trasera del scooter, lo que garantiza una conducción cómoda. Estamos seguros de que las características de diseño y el funcionamiento sin problemas garantizarán una vida más cómoda. conveniente.

Esta movilidad El scooter es adecuado para personas discapacitadas, mayores y enfermas que Tienen movilidad reducida, pero un pensamiento normal. Carga máxima: 1,2 kg .

Este producto es de tipo exterior y es adecuado para viajar en carreteras planas a una distancia media al aire libre, no para pastizales, grava o pendientes de más de de 9 grados, carreteras motorizadas o días lluviosos, tampoco.

Este producto es el modelo N3473 . Aquí, “ N ” indica un scooter de movilidad para interiores , “3” significa el código de la categoría del producto y “4” indica el número de ruedas, “ 73 ” significa el número de serie de este modelo.

XVIII. ESPECIFICACIÓN Y ESTRUCTURA E

2.1 Su scooter se compone principalmente de las siguientes partes: cuerpo del scooter, unidad de asiento, controlador, motores, baterías, palanca de freno, ruedas motrices, actuador y ruedas antivuelco (ver figura 1).

fig.1

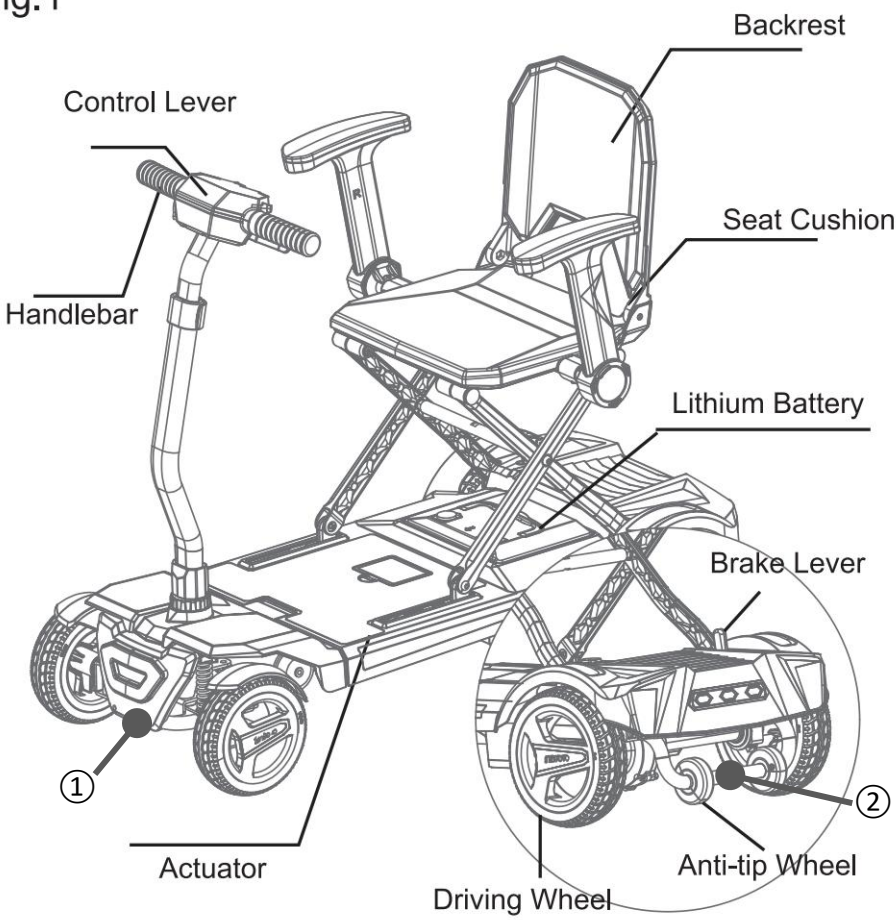

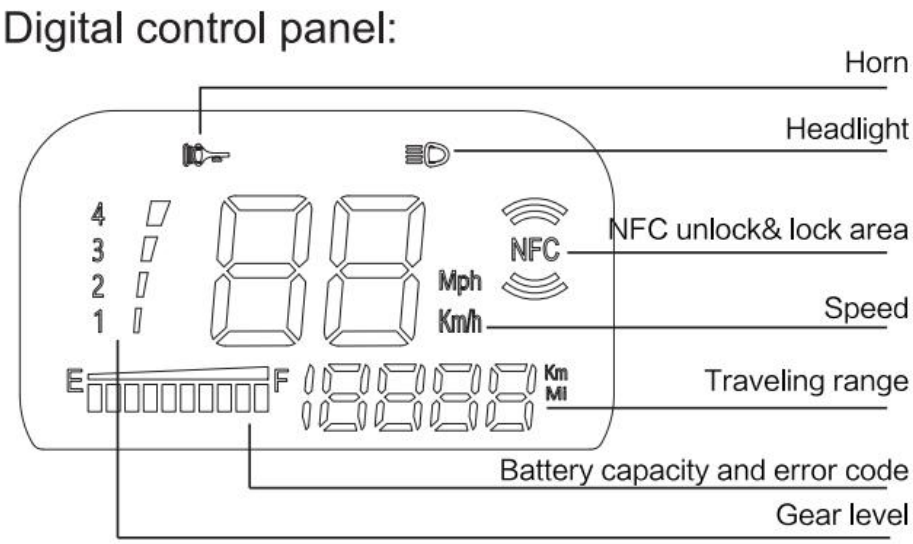

Atención: al mover el automóvil después de plegar el scooter, su mano debe agarrar tanto el marco delantero como el trasero (marca ① / ②). No agarre la cubierta plástica de la carrocería, en caso de que el scooter se dañe.

2.2 Panel de control (Figura 2)

a. Interruptor de bocina

b. Interruptor de desaceleración

c. Interruptor de encendido/apagado

d. Interruptor de aceleración

e. Interruptor de los faros

f. Palanca

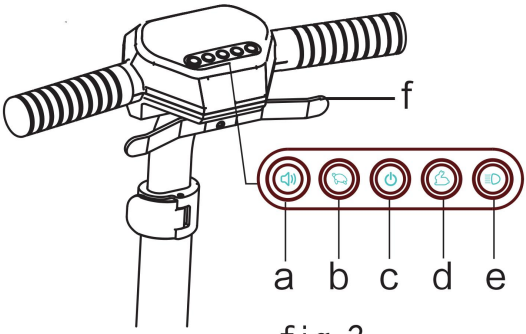

fig. 2

2.3 Parámetros técnicos

Tabla 1	PRESUPUESTO
Tamaño total (L*An*Al)	970x640x950mmmm
Altura del asiento	5,07 milímetros
Ancho del asiento	348 milímetros
Profundidad del asiento	3 10 milímetros
Scooter peso(con baterías)	25,3 kilogramos
Velocidad máxima	≤ 6 kilómetros por hora
Frenado distancia en el departamento	≤1 0 00 mm
Torneado mínimo radio	≤ 14 00 mm
Carga capacidad	≤1 2 0 kg
Teorético rango	≤ 15 kilómetros
Escalada capacidad	9°
Motor	24 V / 150 W
Batería	Batería de iones de litio; 24 V 12 Ah
Frente ruedas	Diámetro exterior x ancho (175 "x 50 ")
Trasero ruedas	Diámetro exterior x ancho (200 "x 50 ")

XIX. ASAMBLEA

3.1 Desempaquetado y desplegado

APERTURA DE LA CAJA DE EMBALAJE Al abrir la caja, retire las almohadillas protectoras y luego saque todo el
scooter.

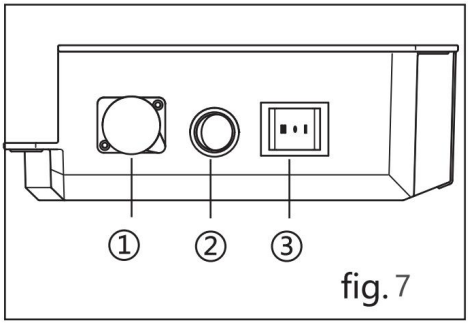

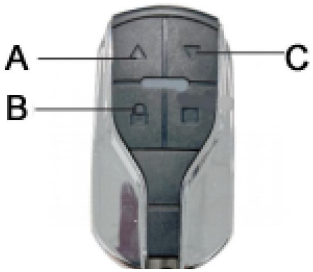

* Instrucciones del modelo de plegado manual (fig 7) · Si la batería no se utiliza por primera vez o durante un tiempo prolongado, estará en estado de hibernación. En este momento, mantenga presionado ② hasta que escuche un pitido, lo que indica que la batería está activada. · ③ es el interruptor de plegado ("I" significa plegado "II" significa desplegado). ①： Puerto de carga .

Primero active la batería presionando ② (fig. 7). Luego, mantenga presionado el interruptor del control remoto. El flujo de control de los botones del control remoto es el siguiente: presione primero B, luego mantenga presionado A para desplegar y C para plegar.

ADVERTENCIA: Apague el scooter antes de ajustarlo.

Nunca lo ajuste durante la conducción.

* AJUSTE DE LA CABEZA DELANTERA Los sujetadores en el costado de la parte delantera del scooter se pueden aflojar hacia arriba y hacia abajo según la altura del usuario. (Figura 5).

* ① Luego abra la cerradura del apoyabrazos debajo del asiento, inserte los

apoyabrazos izquierdo y derecho en el tubo del apoyabrazos y ② bloquéelo. (fig.6), el apoyabrazos se puede ajustar según sus necesidades.

Warning: Fold the backrest up before folding.

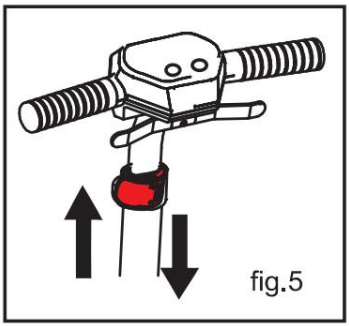
fig.5

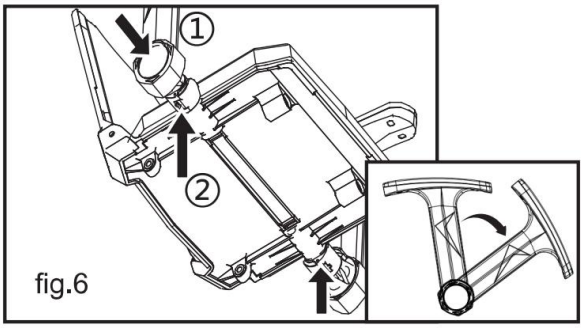

fig.6

Recordando:

5. Si la batería se agota o se extrae, el patinete no se puede desplegar. En este caso, se puede conectar el enchufe de CC del cargador como fuente de alimentación de respaldo para desplegarlo. 2. En modo eléctrico, no se puede plegar ni desplegar cuando está encendido.

3.2 CARGANDO SUS BATERÍAS

Utilice el cargador independiente proporcionado para una carga segura y eficiente de la batería.

Warning: Only use the included charger. Do not use car-type chargers.

Pasos de carga:

a. Asegúrese de que el scooter esté apagado.

b. Conecte el enchufe de salida del cargador al conector de carga de tres clavijas en la carcasa trasera (Figura 3)

c. Conecte el enchufe de entrada del cargador a una toma de corriente estándar (100 V ~ 40 V).

d. Una luz indicadora azul significa que la carga está en progreso.

e. Cuando se encienda la luz verde, continúe cargando durante 1 o 2 horas.

f. Tiempo de carga recomendado: 6-8 horas.

g. Desenchufe el cargador después de la carga completa.

Fig .3 The battery can be removed for charging

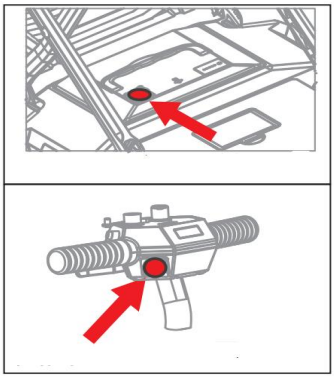

Fig .4 Charging port

3.3 Uso de batería nueva

3.4.1 Cargue completamente las baterías nuevas antes del primer uso para alcanzar el 90 % del rendimiento máximo.

3.4.2 Después de 4-5 ciclos de carga, las baterías... Alcanza el máximo rendimiento del 100% y una vida útil más larga.

3.4.3 Las baterías entran en modo de suspensión tras 72 horas de inactividad. Se activan pulsando el botón del indicador de batería o cargándolas.

3.4.4 Para el reemplazo de la batería, utilice únicamente baterías originales con especificaciones de fábrica:

Tipo	Batería de litio
Dimensiones	21 9* 16 8*6 9 mm
Voltaje	24 V

XX. Operación

CONSOLA DEL TIMÓN

La consola del timón alberga todos los controles necesarios para conducir su scooter, incluyendo el llave cambiar, el perilla de ajuste de velocidad, palanca de control del acelerador, indicador del estado de la batería, etc. Con todo Con los controles de la consola puedes controlar varios movimientos. de su scooter.

INTERRUPTOR DE ENCENDIDO (Ver fig.2)

Cuando se presiona el botón de encendido para iniciar el dispositivo usando una tarjeta NFC, la luz indicadora de batería se encenderá. Después de mantener presionado el interruptor de encendido para apagar el dispositivo, la luz indicadora de batería se apagará.

WARNING! Unless in an emergency, do not use the power switch to stop your scooter.
WARNING!When at condition of rest, power down your scooter to prevent unintended motion.

ACELERADOR CONTROL PALANCA (ver fig.2)

Esta palanca le permite controlar la velocidad de avance y retroceso de su scooter hasta el máximo que usted configure con la perilla de ajuste de velocidad.

Jalar hacia atrás el extremo izquierdo de la palanca de control del acelerador, El freno se desactiva y el scooter moverse hacia atrás; Tire hacia atrás el extremo derecho del acelerador. palanca de control , El freno se desactiva y el scooter se moverá hacia adelante.

Cuanto mayor sea el ángulo de rotación de la palanca, Cuanto mayor sea la velocidad de tu scooter, al soltar la palanca por completo, regresa automáticamente al primario posición, es decir, la posición de parada, y activa el freno de su scooter para reducir la velocidad del mismo hasta detenerlo por completo.

¡ADVERTENCIA! Si su scooter sufre un movimiento inesperado, Por favor suelte el control del acelerador palanca inmediatamente. El scooter se detendrá automáticamente a menos que esta palanca esté fuera de servicio.

PERILLA DE AJUSTE DE VELOCIDAD (ver fig.2)

Esta perilla le permite preestablecer y limitar la velocidad máxima de su scooter.

Velocidad máxima de avance: 6 kilómetros por hora, velocidad máxima de marcha atrás: 2 kilómetros por hora.

CAUTION! Before you are master of operating, please drive it at a low speed

Rojo: Energía agotada (cargar inmediatamente).

INDICADOR DEL ESTADO DE LA BATERÍA (ver fig.2)

Cuando su scooter esté encendido, Este indicador muestra la capacidad restante de las baterías mediante 3 colores como rojo, amarillo y verde.

Verde: La batería está completamente cargada.

Amarillo: el La electricidad se está agotando, y la batería necesita ser cargada.

Rojo: la batería se ha consumido, y necesita cargarse inmediatamente

CARGADOR FUERA DE BORDO (ver fig.3)

Abra la tapa de la caja de la batería y podrá cargar su scooter con el cargador externo a través de un enchufe de cargador de 3 pines dentro de la caja de la batería. (ver fig.3) Para métodos específicos , Consulte la página 6 de este manual.

Hay una palanca de modo de rueda libre en la parte inferior derecha de la base del asiento, como se muestra en la fig.1. Siempre que no quieras mover tu scooter con motor, Puedes ponerlo en modo de rueda libre.

Empuje hacia adelante la palanca del modo de rueda libre manual para desactivar el motor de accionamiento (modo manual)

Empuje hacia atrás la palanca del modo de rueda libre manual para volver a activar el motor de accionamiento (modo de accionamiento)

13. Cuando Su scooter está en modo de rueda libre, El sistema de frenos está desactivado. En este caso, El sistema de control cortará automáticamente la

función de avanzar o retroceder.

14. Nunca se siente en su scooter cuando esté en modo de rueda libre. De no hacerlo podría causar lesiones personales.
15. Nunca coloque su scooter en modo de rueda libre en ninguna pendiente. De no hacerlo podría causar lesiones personales.

WARNING!When your scooter is in drive mode,the manual freewheel mode lever must be in backward position,i.e.in drive mode, so as to guarantee the brake system to work normally. Failure to do so may cause personal injury or damage to the scooter.

TOMA DE CARGADOR DE 3 PINES (ver fig.3)

Este conector se utiliza para conectar el cargador externo. Durante la carga, este El enchufe hace que tu scooter quede fuera de servicio.

WARNING! Incorrect connection may cause damage to the charger, connectors and circuits.

V. Mantenimiento y cuidado

DIRECTRIZ GENERAL

Evite golpear o chocar todas las piezas de control;

Evite la exposición prolongada de su scooter a condiciones extremas, como por ejemplo sobrecalentamiento, frío o humedad; Mantenga limpia la consola del timón;

Marcar todo conectores para garantizar que estén conectados de forma firme y segura;

Revise todos los conectores eléctricos, incluidos los conectores del cargador. Asegúrese de que estén bien apretados y no corroídos. Coloque la batería plana dentro de la caja de la batería;

Mantenga presionado el botón de encendido para apagarlo después del uso para

evitar el consumo innecesario de capacidad;

El scooter tiene una función de ahorro de energía: cuando deja de usarlo durante 20 minutos, se apaga automáticamente. Si necesita volver a conducir, Presione nuevamente el botón de encendido para iniciar;

La cubierta de la carrocería ha sido rociada con una capa selladora transparente. Puede aplicar una capa ligera de cera para automóviles para conservar su apariencia de alto brillo;

Todos los cojinetes de las ruedas están lubricados y sellados. No requieren lubricación posterior;

Debe realizar una verificación de seguridad antes de cada uso para asegurarse de que su scooter funcione de manera suave y segura. Se recomienda que revises tu scooter semanalmente. Mensual y semestral según los ítems de la tabla 2

Elementos de inspección	En cualquier momento	Semanalmente	Mensual	Seis meses
Todas las partes			◎	
Torneado, Conduciendo, Preajuste y desmontaje, etc.		◎		
Sistema de frenos	◎			
Conexiones		◎		
Estado de la batería	◎			
Estado de los neumáticos			◎	
Motores				◎
Dispositivos		◎		
Limpieza	◎			

VI . Seguridad

1. Se recomienda realizar una comprobación de seguridad antes de usar el scooter: Compruebe todas las conexiones eléctricas. Asegúrese de que estén bien apretados y sin corrosión. Revise todas las conexiones a la caja de la batería. Asegúrese de que sean correctas y seguro. Compruebe los frenos. Verifique la capacidad de la batería. Ver “VI .FUNCIONAMIENTO”.

22. PESO LIMITACIÓN



WARNING! Exceeding the weight limit voids your warranty and may result in personal injury and damage to your scooter.

23. INFORMACIÓN DE INCLINACIÓN

El máximo. La pendiente segura de una pendiente es de 9° para su scooter. Si una pendiente es menor que este ángulo, es seguro que su scooter suba o baje.



¡ADVERTENCIA! Al subir una pendiente, no zigzaguees o conducir en un ángulo en la cara de la pendiente. Conduce tu scooter en línea recta arriba el inclinación. Esto reduce en gran medida la posibilidad de una propina o a caer . Siempre nota no exceder el pendiente máxima.

¡ADVERTENCIA! No conduzca hacia arriba ni hacia abajo potencialmente peligroso inclinación (es decir, Zonas cubiertas de nieve, hielo, cortar la hierba, o hojas mojadas).

¡ADVERTENCIA! Nunca conduzca hacia arriba o hacia abajo en una pendiente. hacia atrás. Este podría causa persona lesión.

24. EXTERIOR CONDUCIENDO SUPERFICIES

Su scooter está diseñado para proporcionar una estabilidad óptima en condiciones normales de conducción. condiciones-caminos planos de cemento o caminos asfaltados.Sin embargo, Su scooter también puede circular por rutas de tierra importantes, pero debe evitar conducir en siguientes carreteras:

- Una superficie de conducción sobre la que no se siente seguro o un pavimento blando.
- Hierba alta que puede enredarse en el tren de rodaje.
- Grava y playa poco compactadas.

25. MODO RUEDA LIBRE

Su scooter está equipado con una palanca de modo de rueda libre manual que permite que su asistente pueda empujarlo manualmente. Para obtener más información, ver “IV.FUNCIONAMIENTO”

¡ADVERTENCIA! No utilice su scooter en modo de rueda libre sin un asistente presente. De no hacerlo podría causar lesiones personales. ¡Advertencia! No se mueva en su asiento sin la ayuda de su asistente cuando su scooter esté en modo de rueda libre. De lo contrario podría producirse una lesión personal. Si es necesario, pídale ayuda a su asistente. ¡ADVERTENCIA! No coloque su scooter en modo de rueda libre mientras esté en una inclinación. El scooter puede rodar hacia abajo sin control por sí solo, causando lesiones personales.

26. INTERFERENCIA ELECTROMAGNÉTICA

Ondas de radio de los teléfonos móviles, Los receptores de radio u otros transmisores, como estaciones de radio y televisión, podrían afectar el uso de su scooter si este se encuentra dentro del rango de influencia.
Su scooter puede estar fuera de servicio debido a sus influencias

WARNING! The electrical devices maybe influenced by the EM. If there are any abnormal motions of your scooter due to the EM interference, please turn off the control system immediately and contact your service agent.

evitar una lesión, Por favor, tenga en cuenta los siguientes consejos de seguridad
Al subirse a y fuera de tu scooter.
Asegúrese de que la alimentación esté apagada. ver “VI.FUNCIONAMIENTO”
Asegúrese de que su scooter no esté en modo de rueda libre.
Manténgase lo más cerca posible de su scooter.
Mantenga las ruedas delanteras en la dirección de conducción para ayudar a la estabilidad de su scooter.

WARNING! Position yourself as backward as possible in the scooter seat to prevent the scooter from tipping and causing injury.
WARNING! Avoid using your armrests for weight bearing purposes. Such use may cause your scooter from tipping and causing injury.
WARNING! Avoid putting all of your weight on the footplate. Such use may cause your scooter to tip and cause your injury

VII. GARANTÍA

PRECAUCIONES CONTRA EL CLIMA INCLEMENTE



¡ADVERTENCIA! No utilice su scooter en superficies con hielo o resbaladizas. Esto podría afectar negativamente el rendimiento y la seguridad de su scooter. resultando en lesiones personales.

¡ADVERTENCIA! No exponga su scooter a ningún tipo de humedad en ningún momento. (lluvia, nieve, neblina, o lavar). Tal exposición puede dañar su scooter. Nunca utilice su scooter si ha estado expuesto a la humedad hasta que se haya secado completamente.

GARANTÍA

Nuestro corporación Ha pasado la certificación ISO900 y Certificado ISO13485. La calidad está garantizada.

Garantía incluyendo:

5. Garantía de un año para las siguientes piezas a partir de la fecha de compra:
Sistema de control eléctrico y el controlador del motor / conjunto de caja de cambios
Cargador
batería de litio

La garantía El servicio lo hará ser suministrado por su distribuidor, Finalmente, nuestro departamento de posventa y nuestro distribuidor colaborarán en este aspecto.

Fuera de garantía:
Cubierta de ABS y almohadillas de goma.
Llantas
Tapicería y asiento
Daño causado pendiente a abuso de mal funcionamiento, accidente y negligencia .
Daño causado debido a una mala gestión operación, mantenimiento y almacenamiento
Uso comercial u otro uso no normal

Instrucciones de NFC/funcionalidad adicional

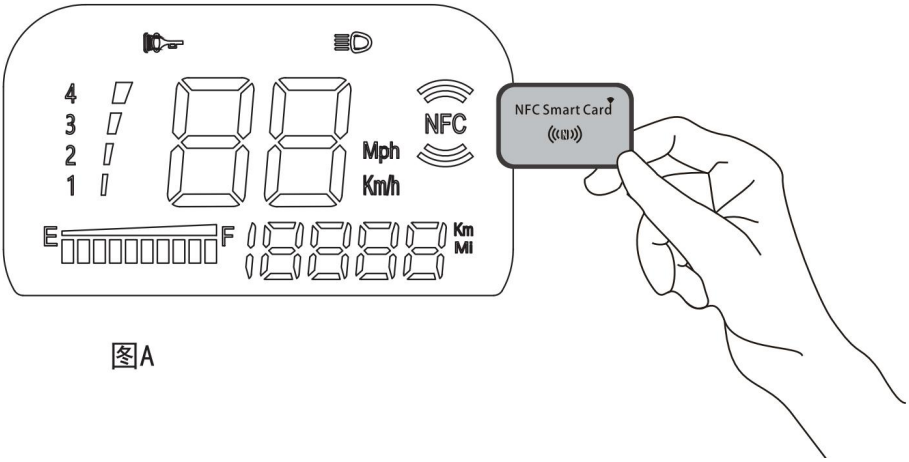

图A

17. Desbloqueo NFC: Primero presione el botón de encendido para arrancar el vehículo y luego coloque la tarjeta NFC en la zona marcada del panel (como se muestra) para desbloquearlo. (Tenga en cuenta que, una vez desbloqueado, al colocar la tarjeta NFC en la zona marcada del panel, se apagará). El patinete eléctrico se puede desbloquear con la función NFC del teléfono móvil. Active la función NFC en el teléfono móvil y luego toque el área del panel del patinete para desbloquearlo. (El desbloqueo solo se puede realizar con el teléfono después de activar la función NFC. Para obtener información sobre cómo aprender a usar la función NFC en su teléfono, consulte la siguiente sección sobre el aprendizaje de la tarjeta NFC. Mantenga presionado el botón de encendido para apagar.

18. Bajo la premisa de desbloquear todo el vehículo (cuando se pierde la tarjeta NFC, puede mantener presionadas las teclas de agregar y restar marchas para desbloquear el vehículo después de encenderlo), mantenga presionadas las teclas de agregar y restar marchas al mismo tiempo durante 3S, se muestra uno de L1L9, directamente después de aprender uno, y el sonido de aviso se solicita

después de aprender y saltar a la interfaz principal sin apagar, como máximo aprender L1-L9)

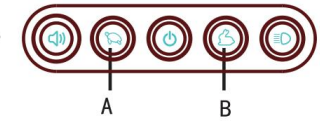

By the way, it also could be achieved by your mobile phone. Open NFC on your phone, repeat the same operation on the above.

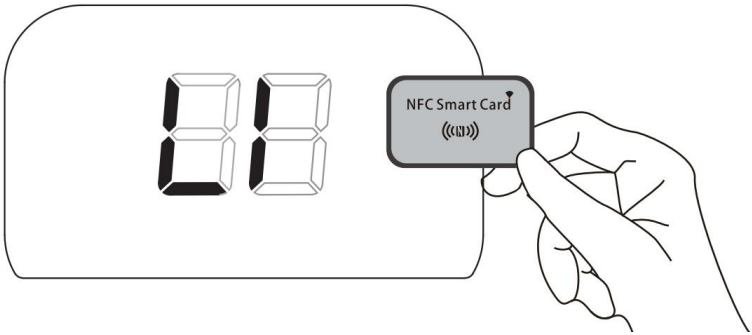

19. Conversión de km/millas:

Con todo el vehículo encendido deslizando la tarjeta, mantenga presionada la tecla "faros" durante 3 segundos, cambie y guarde.

20. Desactivar el sonido de advertencia de marcha atrás. :

Mantenga presionada la tecla "bajar marcha" durante 3 segundos, emita un pitido y luego apague, encienda la misma operación.

Falla e instrucciones

Falla Código	Descripción de falla	Posible Causas
E00	Comunicación Falla (Continuo Bip)	9. Controlador no potenciado en o mal funcionamiento 10. Conexión de cables con controlador es roto;
E01	Falla de bajo voltaje	5. Voltaje de la batería también bajo
E02	Falla del motor	5. Cable del motor es no conectado Bueno
E03	Sobrecorriente/Cortocircuito del motor Circuito	9. A largo plazo sobrecarga operación; 10. Motor corto circuito/motor cable de conexión corto circuito;
E05	Temperatura alta/baja Temperatura	9. A largo plazo sobrecarga operación; 10. freno electromagnético es no liberado;
E06	Supresión de carga	5. En cargando condición
E07	Fallo del acelerador	9. Acelerador alto/bajo fin afuera de rango; 10. El cable del acelerador se cayó
E08	Fallo del controlador	5. Interno falla
E09	Electromagnético Freno Falla	5. Freno electromagnético cable cable de conexión/ruptura desconectado;
E10	Falla de alto voltaje	5. Desajuste de batería Voltaje

Nota: El número de pitidos de falla corresponde al número del código de falla, para Por ejemplo, E05 emitirá un pitido cinco veces consecutivas.

Fallas comunes y métodos de solución de problemas

No.	Falla Fenómeno	Causa	Solución
1	Mal funcionamiento de la palanca de control o máximo bajo velocidad	17. Voltaje de batería bajo; 18. El mango electromagnético no se conecta bien 19. Cableado suelto de la palanca de aceleración 20. El resorte de la palanca de aceleración se atasca o se rompe	9. Cargue completamente la batería; 10. Comprobar y vincular manija de freno electromagnético 3. Vuelva a soldar el cable 4. Limpiar o reemplazar la palanca de aceleración
2	El motor no funciona cuando hay energía encendida	17. Voltaje de batería bajo 18. Mango electromagnético no cerrado 19. Cableado suelto en la palanca de aceleración 20. El conector del cable del motor está suelto o averiado.	1. Cargue completamente la batería; 2. Cerrar freno electromagnético; 3. Volver a soldar; Contactar al vendedor para reparación

3	Autonomía de viaje insuficiente después cargando	17. La presión de los neumáticos sólidos es insuficiente; 18. Carga insuficiente o mal funcionamiento del cargador; 19. Subidas frecuentes y fuertes viento en contra, frenadas frecuentes, carga pesada; 20. Envejecimiento o daño de la batería.	17. Inflar neumáticos sólidos; 18. Cargue completamente o reemplace el cargador; 19. Intente evitar esta condición de uso 20. Reemplace la batería.
4	Cargador Funcionamiento defectuoso	13. El enchufe del cargador está suelto o la conexión del enchufe está suelta; 14. Fusible quemado en el cargador o en el enchufe de carga del scooter eléctrico; 15. Cableado del paquete de batería desconectado.	13. fijar el zócalo y los conectores; 14. Reemplace el fusible; 15. Conectar el cableado.
5	Ruido anormal al conducir	9. Tornillos y tuercas flojos; 10. Desgaste de los cojinetes de las ruedas.	1. Apriete los tornillos y tuercas flojos; 2. Reemplazar cojinetes.
6	Otras fallas	Cuando encuentres fallos que no se puedan solucionar bajo la guía anterior o no se puede determinar	En tales casos, por favor Póngase en contacto con el proveedor o el taller de reparación, No abra estos componentes sin autorización. De lo contrario, La garantía puede haber sido invalidada.

Lista de embalaje

Artículo	Cantidad
Marco principal	**1**
Cargador	**1**
Manual de instrucciones	**1**
Llave de coche NFC	**2**
Mando a distancia	**1**

ELIMINACIÓN CORRECTA



Este producto está sujeto a la Directiva europea 2012/19/UE. El símbolo de un contenedor de basura tachado indica que el producto requiere recogida selectiva en la Unión Europea. Esto aplica al producto y a todos los accesorios marcados con este símbolo. Los productos marcados con este símbolo no pueden desecharse con la basura doméstica normal, sino que deben llevarse a un punto limpio para el reciclaje de aparatos eléctricos y electrónicos.

ELIMINACIÓN DE LA BATERÍA



Para minimizar los riesgos para la salud y el medio ambiente al final de la vida útil de este producto , las leyes que tratan sobre los equipos eléctricos y electrónicos de desecho (RAEE) y la Directiva sobre baterías de desecho requieren que deseche este producto en una instalación de recolección adecuada a donde se enviará para retirar las baterías y para su reciclaje adecuado. Comuníquese con las autoridades locales para obtener más detalles sobre el reciclaje y la eliminación segura de estos en su área.

Fabricante: ZHEJIANG INNUOVO REHABILITATION DEVICES CO.,LTD
Dirección: No.196 Industry Road, Hengdian Movie Zone, Dongyang, Zhejiang, 322118 China .
Importado a AUS: SIHAO PTY LTD. 1 ROKEVA STREET, EASTWOOD, NSW 2122, Australia
Importado a EE. UU.: Sanven Technology Ltd. Suite 250, 9166 Anaheim Place, Rancho Cucamonga, CA 91730

UK	REP

YH CONSULTING LIMITED. C/O YH Consulting Limited Office 147, Centurion House, London Road, Staines-upon-Thames, Surrey, TW18 4AX

EC	REP

E-CrossStu GmbH
Mainzer Landstr.69,
60329 Frankfurt am Main.



VEVOR

Affordable. Reliable. Home Improvement.

LEKKI SKŁADANY SKUTER INWALIDZKI (AUTOMATYCZNE SKŁADANIE)

MODEL: N3473

VEVOR
Affordable. Reliable. Home Improvement.

LIGHTWEIGHT FOLDING MOBILITY SCOOTER

Model: N3473



To jest oryginalna instrukcja, przed użyciem należy uważnie przeczytać wszystkie instrukcje. VEVOR zastrzega sobie jasną interpretację naszej instrukcji obsługi. Wygląd produktu będzie zależał od produktu, który otrzymałeś. Prosimy o wybaczenie, że nie poinformujemy Cię ponownie, jeśli w naszym produkcie pojawią się jakiekolwiek aktualizacje technologiczne lub oprogramowania.

XXI. WSTĘP

Przed przystąpieniem do obsługi urządzenia mobilnego należy przeczytać i zastosować się do wszystkich instrukcji, ostrzeżeń i uwag zawartych w niniejszej instrukcji. skutera po raz pierwszy. Jeśli w tej instrukcji znajdują się informacje, których nie rozumiesz lub jeśli potrzebujesz dodatkowej pomocy przy montażu lub obsłudze, Proszę skontaktować się z lokalnym autoryzowanym dostawcą.

Twoje bezpieczeństwo podczas korzystania z tego produktu zależy od dokładnego przestrzegania instrukcji, przestróg i ostrzeżeń zawartych w niniejszej instrukcji. Firma vevor Corporation nie ponosi odpowiedzialności za jakiekolwiek szkody i/lub obrażenia będące wynikiem niebezpiecznej obsługi produktu przez użytkownika lub nieprzestrzegania instrukcji, przestróg i ostrzeżeń zawartych w niniejszej instrukcji.



OSTRZEŻENIE! Nieprzestrzeganie ostrzeżeń zawartych w instrukcji może spowodować obrażenia ciała.



UWAGA! Nieprzestrzeganie ostrzeżeń zawartych w instrukcji może spowodować uszkodzenie skutera inwalidzkiego .

vevor łączą zaawansowaną technologię z nowoczesnym stylem. Konstrukcja szybkiego montażu i demontażu jest wygodna do codziennego przechowywania lub umieszczenia w bagażniku pojazdu, podróżowanie. Zawieszenie zamontowano z tyłu skutera, co zapewnia komfortową jazdę. Jesteśmy pewni, że cechy konstrukcyjne i bezproblemowa obsługa zapewnią Twojemu codziennemu życiu więcej wygodny.

Ta mobilność skuter jest odpowiedni dla osób niepełnosprawnych, starszych i chorych, mają problemy z poruszaniem się, ale normalnie myślą. Maksymalne obciążenie wynosi 1 2 0 kg.

Produkt ten jest przeznaczony do jazdy na zewnątrz i nadaje się do jazdy po płaskich drogach w średnim zakresie na zewnątrz, nie nadaje się na trawiaste tereny, żwir, zbocza o większej powierzchni. niż 9 stopni, drogi zmotoryzowane, lub dni deszczowe.

Ten produkt to model N3473 . Tutaj „ N ” oznacza skuter inwalidzki z drzwiami, „3” oznacza kod kategorii produktów, „4” oznacza liczbę koła, „ 73 ” oznacza numer seryjny tego modelu.

XXII. SPECYFIKACJA I STRUKTURA E

2.1 Skuter składa się głównie z poniższych części: korpus skutera, siedzisko, sterownik, silniki, baterie, dźwignia hamulca, koła napędowe, siłownik i kółka zabezpieczające przed wywróceniem (patrz rys. 1).

fig.1

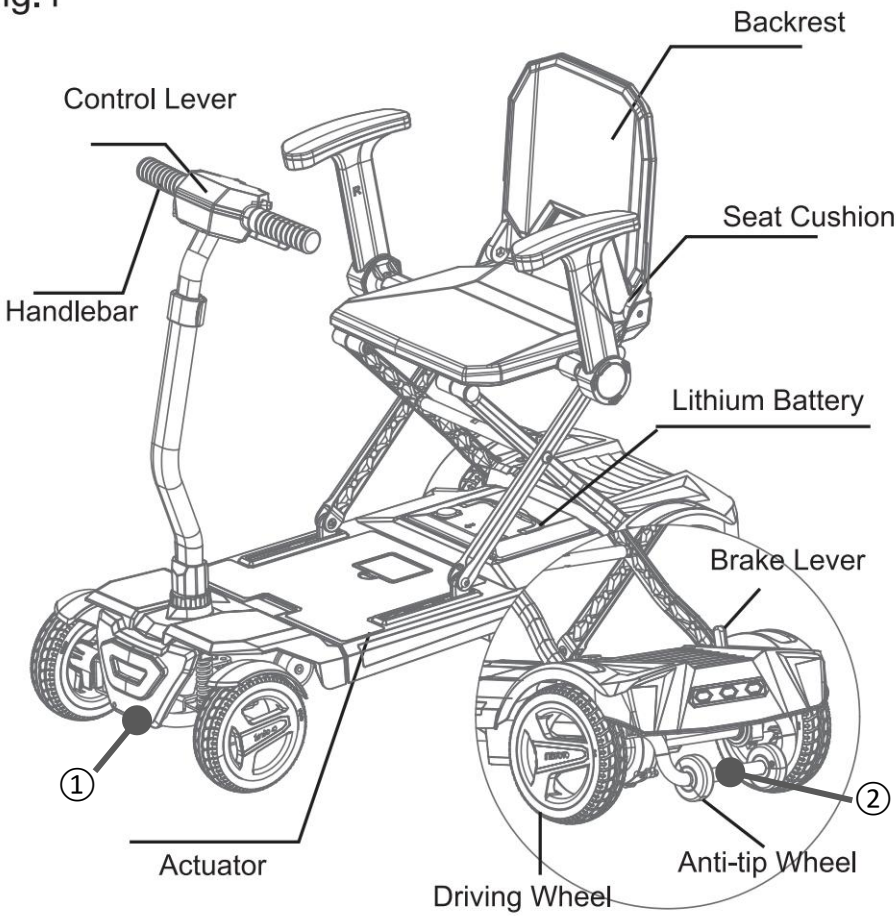

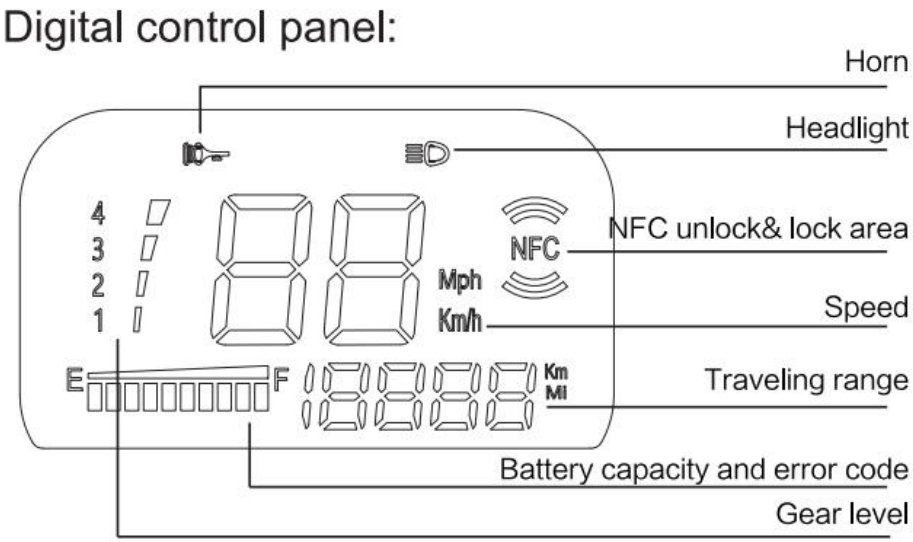

Uwaga: Podczas przesuwania samochodu po złożeniu skutera, należy chwycić ręką przednią i tylną ramę (oznaczenia ① / ②). Nie należy chwytać za plastikową osłonę nadwozia, ponieważ może to spowodować uszkodzenie skutera.

2.2 Panel sterowania (rysunek 2)

a. Przełącznik klaksonu

b. Przełącznik zwalniania

c. Włącznik/wyłącznik zasilania

d. Przełącznik przyspieszenia

e. Przełącznik reflektorów

f. Dźwignia

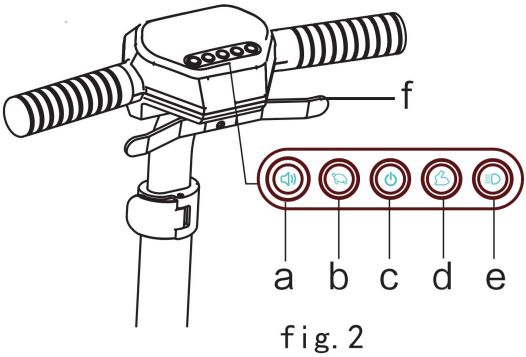

fig. 2

2.3 Parametry techniczne

Tabela 1	SPECYFIKACJE
Rozmiar całkowity (dł.*szer.*wys.)	970x640x950mm
Wysokość siedziska	5,07 mm
Szerokość siedziska	348 mm
Głębokość siedziska	3 10 mm
Skuter waga(z (baterie)	25,3 kg
Maksymalna prędkość	≤ 6 km/godz.
Hamowanie dystans NA ten płaski	≤1 0 00 mm
Min. obrót promień	≤ 14 00 mm
Obciążenie pojemność	≤1 2 0 kg
Teoretyczny zakres	≤ 15 km
Wspinaczka umiejętność	9°
Silnik	24V/ 1 5 0 W
Bateria	Akumulator litowo-jonowy; 24V12AH
Przód koła	ODxSZ (175 " x 50 ")

Tył koła	**ODxSZ (200 " x 50 ")**

XXIII. MONTAŻ

3.1 Rozpakowywanie i rozkładanie

OTWIERANIE PUDEŁKA Po otwarciu pudełka należy wyjąć podkładki ochronne, a następnie wyjąć cały
skuter.

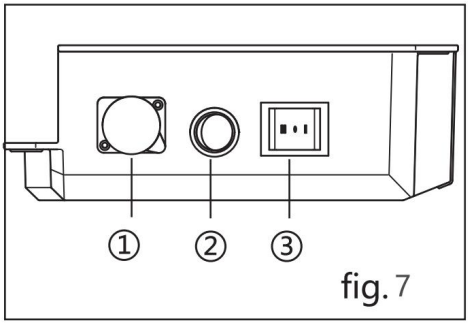

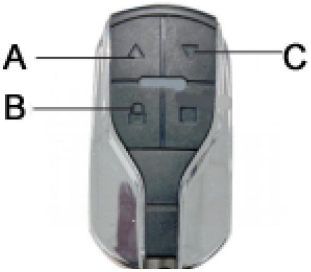

* Instrukcja ręcznego składania modelu (rys. 7) · Jeśli bateria nie jest używana po raz pierwszy lub przez dłuższy czas, przejdzie w stan hibernacji. W tym momencie naciśnij i przytrzymaj przycisk ②, aż usłyszysz sygnał dźwiękowy oznaczający aktywację baterii. · ③ to przełącznik składania („I" oznacza składanie, „II" oznacza rozkładanie). ①: Port ładowania .

Najpierw aktywuj baterię, naciskając ② (rys. 7). Następnie naciśnij i przytrzymaj przełącznik pilota. Przepływ sterowania przyciskami pilota jest następujący: najpierw naciśnij B, następnie naciśnij i przytrzymaj A, aby rozłożyć, a C, aby złożyć.

OSTRZEŻENIE: Przed przystąpieniem do regulacji skutera należy wyłączyć zasilanie.

Nigdy nie dokonuj regulacji podczas jazdy.

* REGULACJA PRZEDNIEJ CZĘŚCI GŁOWY Zapięcia z boku przedniej części

hulajnogi można poluzować w górę i w dół, zależnie od wzrostu użytkownika. (Rysunek 5).

* ① Następnie otwórz blokadę podłokietnika pod siedzeniem, włóż lewy i prawy podłokietnik do rurki podłokietnika i ② zablokuj go. (rys. 6), podłokietnik można regulować według własnych potrzeb.

Warning: Fold the backrest up before folding.

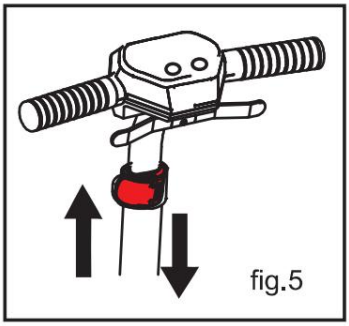
fig.5

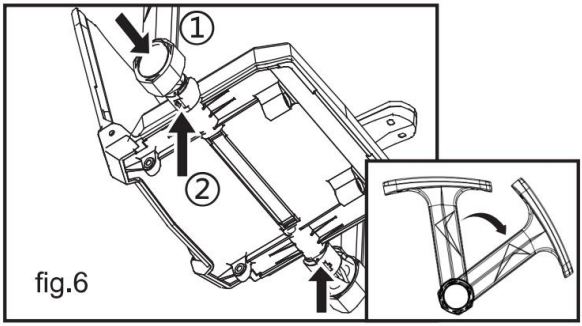

fig.6

Przypomnienie:

6. Gdy akumulator się wyczerpie lub zostanie wyjęty, skutera nie można rozłożyć. W takim przypadku wtyczkę DC ładowarki można podłączyć jako zapasowe źródło zasilania, aby skuter się rozłożył.2. Gdy zasilanie jest włączone, nie można go złożyć i rozłożyć w modelu elektrycznym.

3.2 ŁADOWANIE AKUMULATORÓW

Aby zapewnić bezpieczne i efektywne ładowanie akumulatora, należy używać dołączonej ładowarki.

Warning: Only use the included charger. Do not use car-type chargers.

Etapy ładowania:

a. Upewnij się, że hulajnoga jest wyłączona.

b. Podłącz wtyczkę wyjściową ładowarki do trzypinowego gniazda ładowania na tylnej obudowie (rysunek 3).

c. Podłącz wtyczkę wejściową ładowarki do standardowego gniazdka elektrycznego (100 V ~ 2 40 V).

d. Niebieska kontrolka oznacza, że ładowanie jest w toku.

e. Gdy zaświeci się zielone światło, kontynuuj ładowanie przez 1–2 godziny.

f. Zalecany czas ładowania: 6-8 godzin.

g. Odłącz ładowarkę po pełnym naładowaniu.

Fig .3 The battery can be removed for charging

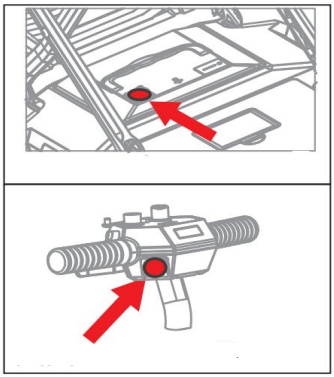

Fig .4 Charging port

3.3 Nowe użytkowanie baterii

3.4.1 Przed pierwszym użyciem należy całkowicie naładować nowe baterie, aby osiągnąć 90% maksymalnej wydajności.

3.4.2 Po 4-5 cyklach ładowania akumulatory będą osiągnij 100% szczytowej wydajności i dłuższą żywotność.

3.4.3 Baterie przechodzą w tryb uśpienia po 72 godzinach bezczynności. Aktywuj, naciskając przycisk wskaźnika baterii lub ładując.

3.4.4 Do wymiany baterii należy używać wyłącznie oryginalnych baterii zgodnych ze specyfikacją fabryczną:

Typ	Bateria litowa
Wymiary	21 9* 16 8*6 9 mm
Woltaż	24V

XXIV. Działanie

KONSOLA STEROWNIKA

Konsola sterownicza zawiera wszystkie elementy sterujące potrzebne do kierowania skuterem, w tym klawisz przełącznik, ten pokrętło regulacji prędkości, dźwignia sterowania przepustnicą, wskaźnik stanu baterii, itp. Ze wszystkim elementów sterujących na konsoli możesz sterować różnymi ruchami Twojego skutera.

WYŁĄCZNIK ZASILANIA (patrz rys. 2)

Po naciśnięciu przycisku zasilania w celu uruchomienia urządzenia za pomocą karty NFC, zaświeci się kontrolka baterii. Po przytrzymaniu przycisku zasilania w celu wyłączenia urządzenia, kontrolka baterii zgaśnie.

WARNING! Unless in an emergency, do not use the power switch to stop your scooter.
WARNING!When at condition of rest, power down your scooter to prevent unintended motion.

PRZEPUSTNICA KONTROLA DŹWIGNIA (patrz rys.2)

Ta dźwignia umożliwia kontrolowanie prędkości jazdy skutera do przodu i do tyłu do maksymalnej wartości ustawionej za pomocą pokrętła regulacji prędkości.

Ciągnąć do tyłu lewy koniec dźwigni przepustnicy, hamulec jest zwolniony i skuter będzie cofnąć się; Pociągnij prawy koniec przepustnicy do tyłu dźwignia sterująca , hamulec zostanie zwolniony, a skuter będzie jechał do przodu.

Im większy jest kąt obrotu dźwigni, im większa prędkość Twojego skutera. Kiedy całkowicie zwolnisz dźwignię, automatycznie powraca do podstawowego pozycja, tj. pozycja zatrzymania, i włącza hamulec skutera, aby go spowolnić, aż do całkowitego zatrzymania.

OSTRZEŻENIE! Jeśli Twój skuter wykona nieoczekiwany ruch, proszę zwolnić przepustnicę dźwignię natychmiast. Skuter zatrzyma się automatycznie, chyba że dźwignia zostanie przestawiona w położenie nieaktywne.

POKRĘTŁO REGULACJI PRĘDKOŚCI (patrz rys. 2)

Za pomocą tego pokrętła możesz ustawić i ograniczyć maksymalną prędkość swojego skutera.

Maksymalna prędkość jazdy do przodu: 6km/godz. maksymalna prędkość wsteczna: 2 km/godz.



CAUTION! Before you are master of operating, please drive it at a low speed

Czerwony: Bateria wyczerpana (natychmiast naładuj).

WSKAŹNIK STANU AKUMULATORA (patrz rys.2)

Gdy Twój skuter jest włączony, wskaźnik ten pokazuje pozostałą pojemność baterii za pomocą 3 kolorów: czerwonego, żółty i zielony.

Zielony: akumulator jest w pełni naładowany.

Żółty: ten prąd się kończy, a akumulator musi zostać naładowany.

Czerwony: bateria się rozładowała, i trzeba go natychmiast naładować

ŁADOWARKA POZA POKŁADEM (patrz rys.3)

Otwórz zatrzask na obudowie akumulatora. Możesz ładować skuter za pomocą zewnętrznej ładowarki poprzez 3-stykowe gniazdo ładowarki wewnątrz obudowy akumulatora. (patrz rys.3) W przypadku określonych metod , zobacz stronę 6 niniejszej instrukcji.

Dźwignia trybu wolnego koła znajduje się w prawym dolnym rogu podstawy siedziska, pokazana na rys. 1. Kiedy nie chcesz poruszać skuterem za pomocą silnika, Można przełączyć go w tryb wolnego biegu.

Aby rozłączyć silnik napędowy (tryb ręczny), naciśnij dźwignię trybu wolnego biegu.

Naciśnij dźwignię trybu wolnego biegu do tyłu, aby ponownie włączyć silnik napędowy (tryb jazdy)

16. Gdy Twój skuter jest w trybie wolnego biegu, układ hamulcowy jest

wyłączony. W tym przypadku, system sterowania automatycznie wyłączy funkcję poruszania się do przodu lub do tyłu.

17. Nigdy nie siadaj na hulajnodze, gdy jest ona w trybie wolnego biegu. Niedopełnienie tego obowiązku może spowodować obrażenia ciała.
18. Nigdy nie włączaj trybu wolnego biegu na hulajnodze na pochyłościach. Niedopełnienie tego obowiązku może spowodować obrażenia ciała.

WARNING!When your scooter is in drive mode,the manual freewheel mode lever must be in backward position,i.e.in drive mode, so as to guarantee the brake system to work normally. Failure to do so may cause personal injury or damage to the scooter.

GNIAZDO ŁADOWARKI 3-PINOWE (patrz rys.3)

Gniazdo to służy do podłączania ładowarki zewnętrznej. Podczas ładowania, Ten gniazdo sprawi, że Twój skuter nie będzie działał.

WARNING! Incorrect connection may cause damage to the charger, connectors and circuits.

V. Konserwacja i pielęgnacja

WYTYCZNE OGÓLNE

Unikaj uderzania i uderzania w elementy sterujące;

Unikaj długotrwałego narażania skutera na ekstremalne warunki, takie jak przegrzanie, zimno lub wilgoć; Utrzymuj konsolę steru w czystości;

Zaznacz wszystko złącza, które zapewnią ich solidne i bezpieczne połączenie;

Sprawdź wszystkie złącza elektryczne, łącznie ze złączami ładowarki. Sprawdź, czy są dobrze dokręcone i nieskorodowane. Umieść baterię płasko w pojemniku na baterie;

Po zakończeniu użytkowania naciśnij i przytrzymaj przycisk zasilania, aby wyłączyć urządzenie i uniknąć niepotrzebnego zużycia pojemności;

Hulajnoga ma funkcję oszczędzania energii. Gdy nie używasz jej przez 20 minut, zasilanie wyłącza się automatycznie. Jeśli znów będziesz musiał prowadzić, Proszę nacisnąć przycisk zasilania ponownie, aby rozpocząć;

Osłona nadwozia została pokryta bezbarwną powłoką uszczelniającą. Aby zachować wysoki połysk, można nałożyć cienką warstwę wosku samochodowego;

Wszystkie łożyska kół są smarowane i uszczelnione. Nie wymagają późniejszego smarowania;

Przed każdym użyciem skutera należy przeprowadzić kontrolę bezpieczeństwa, aby mieć pewność, że działa on płynnie i bezpiecznie. Zaleca się, aby skuter był sprawdzany co tydzień, miesięcznie i półrocznie zgodnie z pozycjami w tabeli 2

Elementy kontroli	Kiedykolwiek	Tygodnik	Miesięczny	Sześć miesięcznych
Wszystkie części			◎	
Obrócenie, Napędowy, Ustawienia wstępne i demontaż itp.		◎		
Układ hamulcowy	◎			
Znajomości		◎		
Stan akumulatora	◎			
Stan opon			◎	
Silniki				◎
Urządzenia		◎		
Czyszczenie	◎			

VI . Bezpieczeństwo

1. Zaleca się przeprowadzenie kontroli bezpieczeństwa przed użyciem hulajnogi: Sprawdź wszystkie połączenia elektryczne. Upewnij się, że są szczelne i nieskorodowane. Sprawdź wszystkie połączenia ze skrzynką akumulatorów. Upewnij się, że są prawidłowe i bezpieczny. Sprawdź hamulce. Sprawdź pojemność akumulatora. Zobacz „VI .OPERACJE”.

27. **WAGA OGRANICZENIE**

WARNING! Exceeding the weight limit voids your warranty and may result in personal injury and damage to your scooter.

28. INFORMACJE O NACHYLENIU

Maksymalnie. bezpieczne nachylenie pochyłości dla Twojego skutera wynosi 9°. Jeśli nachylenie jest mniejsze od tego kąta, możesz bezpiecznie wjeżdżać na skuter lub zjeżdżać z niego.

UWAGA!Podczas wjeżdżania na wzniesienie, nie zygzakiem lub jechać Na jakiś kąt nachylenia powierzchni stoku. Jedź skuterem prosto w górę skłonić. Znacznie zmniejsza to możliwość wystąpienia wskazówka lub A jesień . Zawsze notatka nie przekraczać maks. nachylenie.

OSTRZEŻENIE! Nie jedź w górę ani w dół potencjalnie niebezpieczny skłonić (tj, Obszary pokryte śniegiem, lód, skoszona trawa, lub mokrych liści).

OSTRZEŻENIE! Nigdy nie jedź w górę ani w dół pochyłości wstecz. Ten mógł powodować osobowość obrażenia.

29. PLENEROWY NAPĘDOWY POWIERZCHNIE

Twój skuter został zaprojektowany tak, aby zapewniać optymalną stabilność podczas normalnej jazdy. warunki - płaskie drogi cementowe lub drogi asfaltowe.Jednakże, skuterem można jeździć także po drogach gruntowych. Należy jednak unikać jazdy po następujące drogi:

- Nawierzchnia, na której czujesz się niepewnie, lub miękka nawierzchnia.
- Wysoka trawa, która może zaplątać się w podwozie.
- Luźno ubity żwir i plaża.

30. TRYB KOŁA WOLNEGO

Twój skuter jest wyposażony w dźwignię ręcznego trybu wolnego biegu, która umożliwia opiekunowi ręczne pchanie skutera. Aby uzyskać więcej informacji, patrz „IV.OPERACJE”

OSTRZEŻENIE! Nie używaj skutera w trybie wolnego biegu bez obecny opiekun. Niedopełnienie tego obowiązku może spowodować obrażenia ciała.

Ostrzeżenie! Nie zmieniaj pozycji na siedzeniu bez pomocy osoby towarzyszącej, gdy skuter znajduje się w trybie wolnego biegu. W przeciwnym razie może dojść do obrażeń ciała. Jeśli to konieczne, zwróć się o pomoc do swojego opiekuna.

OSTRZEŻENIE! Nie ustawiaj hulajnogi w trybie wolnego biegu podczas jazdy. skłonić. Hulajnoga może sama niekontrolowanie stoczyć się w dół, powodując obrażenia ciała.

31. ZAKŁÓCENIA ELEKTROMAGNETYCZNE

Fale radiowe z telefonów komórkowych, Odbiorniki radiowe i inne nadajniki, takie jak stacje radiowe i telewizyjne, mogą mieć wpływ na korzystanie ze skutera, jeśli skuter znajduje się w zasięgu ich oddziaływania.

Twój skuter może być zepsuty z powodu ich wpływu

WARNING! The electrical devices maybe influenced by the EM. If there are any abnormal motions of your scooter due to the EM interference, please turn off the control system immediately and contact your service agent.

uniknąć kontuzji, proszę przestrzegać następujących wskazówek bezpieczeństwa wchodząc na i zejdź ze swojego skutera.

Upewnij się, że zasilanie jest wyłączone, patrz „VI.OPERACYJNOŚĆ”

Upewnij się, że skuter nie znajduje się w trybie wolnego biegu.

Staraj się trzymać skuter jak najbliżej.

Aby zwiększyć stabilność skutera, ustaw przednie koła w kierunku jazdy.

WARNING! Position yourself as backward as possible in the scooter seat to prevent the scooter from tipping and causing injury.
WARNING! Avoid using your armrests for weight bearing purposes. Such use may cause your scooter from tipping and causing injury.
WARNING! Avoid putting all of your weight on the footplate. Such use may cause your scooter to tip and cause your injury

VII. GWARANCJA

ŚRODKI OSTROŻNOŚCI W PRZYPADKU NIEPRZYJEMNEJ POGODY



OSTRZEŻENIE! Nie używaj skutera w warunkach lodowych lub śliskich. Takie użytkowanie może niekorzystnie wpłynąć na wydajność i bezpieczeństwo skutera, powodując obrażenia ciała.

OSTRZEŻENIE! Nie wystawiaj swojego skutera na działanie wilgoci w żadnym wypadku (deszcz, śnieg, mgła, lub prać). Taka ekspozycja może uszkodzić Twój skuter. Nigdy nie używaj hulajnogi, jeśli była narażona na działanie wilgoci, dopóki nie wyschnie całkowicie.

GWARANCJA

Nasz korporacja przeszedł test ISO900 I Certyfikat ISO13485. Jakość gwarantowana.

Gwarancja obejmuje:

6. Jednoroczna gwarancja na następujące części od daty zakupu:
Układ sterowania elektrycznego i sterownik Silnik / zespół skrzyni biegów
Rumak
Bateria litowa

Gwarancja usługa będzie zostanie dostarczony przez Twojego dealera, w końcu udało nam się nawiązać współpracę z naszym działem obsługi posprzedażowej i dealerem.

Poza gwarancją:
Osłona ABS i podkładki gumowe.
Opony
Tapicerka i siedzisko
Szkoda spowodowany należny Do nadużycie, niewłaściwa obsługa, wypadek I zaniedbanie .
Szkoda spowodowany z powodu niewłaściwego działanie, konserwacja i przechowywanie
Użytkowanie biznesowe lub inne nietypowe

Instrukcje dotyczące funkcji NFC/dodatkowych

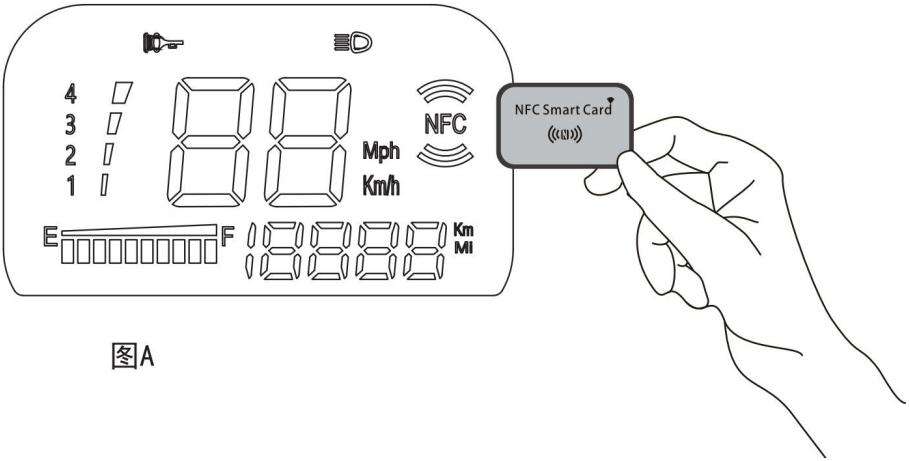

图A

21. Odblokowywanie NFC: Najpierw naciśnij przycisk zasilania, aby uruchomić pojazd, a następnie umieść kartę NFC w oznaczonym obszarze na panelu (jak pokazano na rysunku), aby odblokować (należy pamiętać, że w stanie odblokowanym umieszczenie karty NFC w oznaczonym obszarze na panelu spowoduje wyłączenie zasilania), a hulajnogę elektryczną można odblokować za pomocą funkcji NFC telefonu komórkowego. Włącz funkcję NFC w telefonie komórkowym, a następnie kliknij obszar panelu hulajnogi, aby odblokować. (Operacja telefonu może zostać odblokowana dopiero po aktywowaniu funkcji NFC. Aby uzyskać szczegółowe informacje na temat sposobu nauki funkcji NFC w telefonie, zapoznaj się z poniższą sekcją dotyczącą nauki karty NFC. Aby wyłączyć, naciśnij i przytrzymaj przycisk zasilania.

22. Zakładając odblokowanie całego pojazdu (gdy karta NFC zostanie zgubiona, możesz nacisnąć i przytrzymać przyciski dodawania i odejmowania biegów, aby odblokować pojazd po włączeniu zasilania), naciśnij i przytrzymaj przyciski dodawania i odejmowania biegów w tym samym czasie przez 3 sekundy,

wyświetlany jest jeden z L1L9, bezpośrednio po zapamiętaniu jednego, a po zapamiętaniu pojawia się sygnał dźwiękowy i następuje przejście do głównego interfejsu bez wyłączania zasilania, co najwyżej zapamiętaj L1-L9)

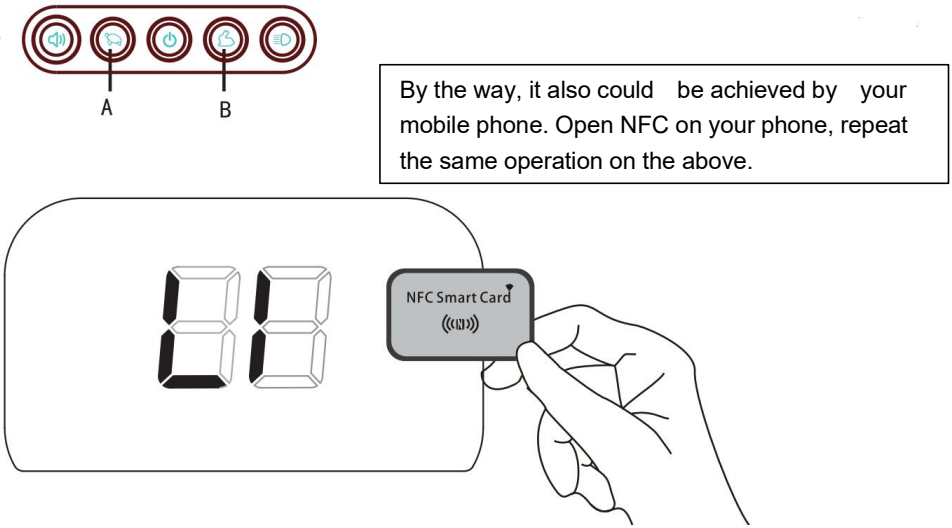

23. Konwersja KM/Mile:

Po włączeniu zasilania całego pojazdu poprzez przesunięcie karty, naciśnij i przytrzymaj przycisk „reflektory”, aby włączyć światła 3S, przełącz i zapisz.

24. Wyłącz dźwięk ostrzegawczy cofania. :

Naciśnij i przytrzymaj przycisk „biegu w dół” przez 3 sekundy, usłyszysz jeden sygnał dźwiękowy, a następnie wyłącz urządzenie, a następnie włącz ponownie tę samą operację.

Błąd i instrukcje

Wada Kod	Opis usterki	Możliwy Powoduje
E00	Komunikacja Wada (Ciągły Brzęczyk)	11. Kontroler nie zasilany NA Lub niesprawność 12. Łączenie przewodów z kontroler Jest złamany;
E01	Usterka niskiego napięcia	6. Napięcie akumulatora zbyt Niski
E02	Usterka silnika	6. Przewód silnika Jest nie połączony Dobrze
E03	Nadmierny prąd/zwarcie silnika Okrążenie	11. Długofalowy przeciążać działanie; 12. Silnik krótki obwód/silnik przewód połączeniowy krótki okrążenie;
E05	Wysoka temperatura/niska temperatura Temperatura	11. Długofalowy przeciążać działanie; 12. Hamulec elektromagnetyczny Jest nie wydany;
E06	Tłumienie ładowania	6. W ładowanie stan
E07	Awaria akceleratora	11. Akcelerator wysoki/niski koniec na zewnątrz z zakres; 12. Odpadł przewód akceleratora
E08	Błąd kontrolera	6. Wewnętrzny wada
E09	Elektromagnetyczny Hamulec Wada	6. Hamulec elektromagnetyczny drut przewód rozłączny/połączeniowy bezładny;
E10	Usterka wysokiego	6. Niedopasowanie baterii Woltaż

	napięcia	

Notatka: Liczba sygnałów dźwiękowych błędu odpowiada numerowi kodu błędu, Do Na przykład, E05 będzie emitował 5 sygnałów dźwiękowych z rzędu.

Typowe usterki i metody rozwiązywania problemów

NIE.	Wada Zjawisko	Przyczyna	Rozwiązanie
1	Awaria dźwigni sterującej lub niskie maksymalne położenie prędkość	21. Niskie napięcie akumulatora; 22. Uchwyt elektromagnetyczny nie łączy się dobrze 23. Luźne okablowanie dźwigni przyspieszenia 24. Sprężyna dźwigni przyspieszenia zacięła się lub pękła	11. Naładuj akumulator do pełna; 12. Sprawdź i połącz uchwyt hamulca elektromagnetycznego 3. Ponowne spawanie drutu 4. Wyczyść lub wymień dźwignię przyspieszenia
2	Silnik nie działa po włączeniu zasilania	21. Niskie napięcie akumulatora 22. Uchwyt elektromagnetyczny nie jest zamknięty 23. Luźne okablowanie w dźwigni przyspieszenia 24. Złącze przewodu silnika poluzowane lub uszkodzone.	1. Naładuj akumulator do pełna; 2. Zamknij hamulec elektromagnetyczny; 3. Ponowne spawanie; Skontaktuj się ze sprzedawcą w celu naprawy

3	Niewystarczający zasięg podróży po ładowanie	21. Ciśnienie w oponach stałych jest niewystarczające; 22. Niewystarczające ładowanie lub awaria ładowarki; 23. Częste podjazdy, mocne przeciwny wiatr, częste hamowanie, duży ładunek; 24. Starzenie się lub uszkodzenie akumulatora.	21. Nadmuchać opony pełne; 22. Naładuj całkowicie lub wymień ładowarkę; 23. Staraj się unikać tego typu warunków użytkowania 24. Wymień baterię.
4	Rumak awaria	16. Luźne gniazdo ładowarki lub poluzowane połączenie wtyczki; 17. Przepalony bezpiecznik w ładowarce lub wtyczce ładującej hulajnogę elektryczną; 18. Odłączono okablowanie akumulatora.	16. przymocować gniazdo i złącza; 17. Wymień bezpiecznik; 18. Podłącz okablowanie.
5	Nietypowy hałas podczas jazdy	11. Luźne śruby i nakrętki; 12. Zużycie łożyska koła.	1. Dokręć luźne śruby i nakrętki; 2. Wymień łożyska.
6	Inne usterki	Kiedy napotkasz usterki, których nie można naprawić zgodnie z powyższymi wskazówkami lub nie można ustalić	W takich przypadkach, Proszę skontaktuj się z dostawcą lub stacją naprawczą, Nie otwieraj tych elementów bez upoważnienia. W przeciwnym razie, gwarancja może być

			naruszona.

Lista rzeczy do spakowania

Przedmiot	Ilość
Rama główna	**1**
Rumak	**1**
Instrukcja obsługi	**1**
Kluczyk samochodowy NFC	**2**
Zdalne sterowanie	**1**

PRAWIDŁOWA UTYLIZACJA



Ten produkt podlega przepisom dyrektywy europejskiej 2012/19/UE. Symbol przedstawiający przekreślony kosz na śmieci na kółkach oznacza, że produkt wymaga oddzielnej zbiórki odpadów w Unii Europejskiej. Dotyczy to produktu i wszystkich akcesoriów oznaczonych tym symbolem. Produktów oznaczonych w ten sposób nie można wyrzucać razem ze zwykłymi odpadami domowymi, ale należy je oddać do punktu zbiórki w celu recyklingu urządzeń elektrycznych i elektronicznych.

UTYLIZACJA BATERII



Aby zminimalizować zagrożenia dla zdrowia i środowiska po zakończeniu okresu użytkowania produktu , przepisy dotyczące zużytego sprzętu elektrycznego i elektronicznego (WEEE) oraz

dyrektywa w sprawie zużytych baterii wymagają, aby produkt został przekazany do odpowiedniego punktu zbiórki, do którego zostanie on przekazany w celu wyjęcia baterii i poddania odpowiedniemu recyklingowi. Aby uzyskać więcej informacji na temat recyklingu i bezpiecznej utylizacji tych odpadów w Twojej okolicy, skontaktuj się z lokalnymi władzami.

Producent: ZHEJIANG INNUOVO REHABILITATION DEVICES CO.,LTD **Adres:** No.196 Industry Road, Hengdian Movie Zone, Dongyang, Zhejiang, 322118 Chiny .
Importowane do AUS: SIHAO PTY LTD. 1 ROKEVA STREETEASTWOOD NSW 2122 Australia
Importowane do USA: Sanven Technology Ltd. Suite 250, 9166 Anaheim Place, Rancho Cucamonga, CA 91730

UK	REP

YH CONSULTING LIMITED. C/O YH Consulting Limited Office 147, Centurion House, London Road, Staines-upon-Thames, Surrey, TW18 4AX

EC	REP

E-CrossStu GmbH
Mainzer Landstr.69,
60329 Frankfurt am Main.



VEVOR

Affordable. Reliable. Home Improvement.

LICHTGEWICHT OPVOUWBARE SCOOTMOBIEL (AUTOMATISCH VOUWEN) MODEL: N3473

VEVOR
Affordable. Reliable. Home Improvement.

LIGHTWEIGHT FOLDING MOBILITY SCOOTER

Model: N3473



Dit is de originele handleiding. Lees alle instructies zorgvuldig door voordat u het product gebruikt. VEVOR behoudt zich het recht voor om de gebruiksaanwijzing duidelijk te interpreteren. Het uiterlijk van het product is afhankelijk van het product dat u hebt ontvangen. Neemt u het ons niet kwalijk dat we u niet meer op de hoogte stellen van eventuele technologische of software-updates voor ons product.

XXV. INVOERING

Lees en volg alle instructies, waarschuwingen en opmerkingen in deze handleiding voordat u uw mobiliteitshulpmiddel gaat gebruiken. Als er informatie in deze handleiding is die u niet begrijpt, of als u extra hulp nodig heeft bij de montage of bediening, Neem contact op met uw lokale erkende leverancier.

Uw veiligheid bij het bedienen van dit product hangt ervan af of u de instructies, voorzorgsmaatregelen en waarschuwingen in deze handleiding volledig opvolgt. vevor Corporation is niet aansprakelijk voor schade en/of letsel als gevolg van persoonlijk onveilig gebruik of het niet opvolgen van de instructies, voorzorgsmaatregelen en waarschuwingen in deze handleiding.



WAARSCHUWING! Het niet in acht nemen van de waarschuwingen in de handleiding kan leiden tot persoonlijk letsel.



LET OP! Het niet in acht nemen van de waarschuwingen in de handleiding kan schade aan de scootmobiel veroorzaken .

Vevor scootmobielen combineren geavanceerde technologie met moderne stijlen. De snelle montage en demontage zijn handig voor dagelijkse opslag of om in de kofferbak van uw auto te plaatsen. Reizen. De vering is aan de achterkant van de scooter gemonteerd, wat zorgt voor comfortabel rijden. We zijn ervan overtuigd dat het design en de probleemloze werking uw dagelijks leven aangenamer zullen maken. handig.

Deze mobiliteit scooter is geschikt voor gehandicapten, ouderen en zieken die hebben een beperkte mobiliteit maar kunnen normaal denken. Maximale belasting is 120 kg .

Dit product is van het type voor buitengebruik en is geschikt voor gebruik op vlakke wegen in een gemiddelde buitenafstand, niet voor grasland, grind, hellingen van meer dan 1000 m². dan 9 graden, gemotoriseerde wegen of regenachtige dagen.

Dit product is model N3473 . Hierbij geeft “ N ” een scootmobiel voor binnengebruik aan , “3” staat voor de code van de productcategorie en “4” geeft het aantal wielen, ” 73 ” betekent het serienummer van dit model.

XXVI. SPECIFICATIE EN STRUCTUUR E

2.1 Uw scooter bestaat hoofdzakelijk uit de volgende onderdelen: scootercarrosserie, stoel, controller, motoren, accu's, remhendel, aandrijfwielen, actuator en anti-kiepwielen (zie figuur 1).

fig.1

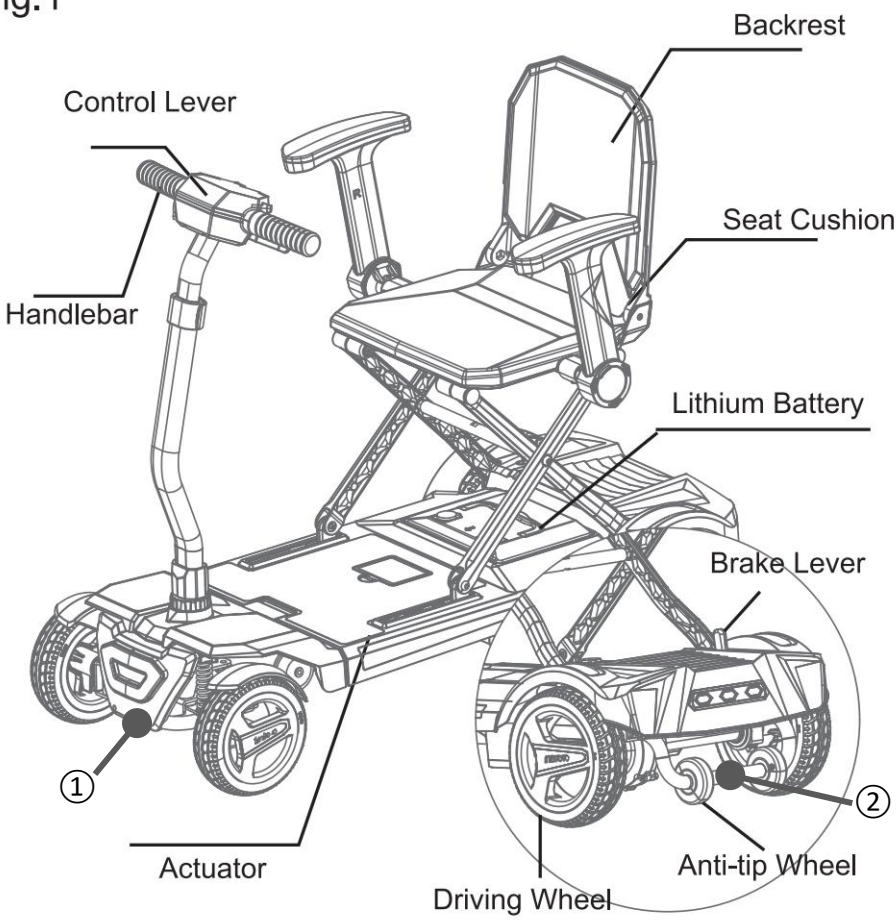

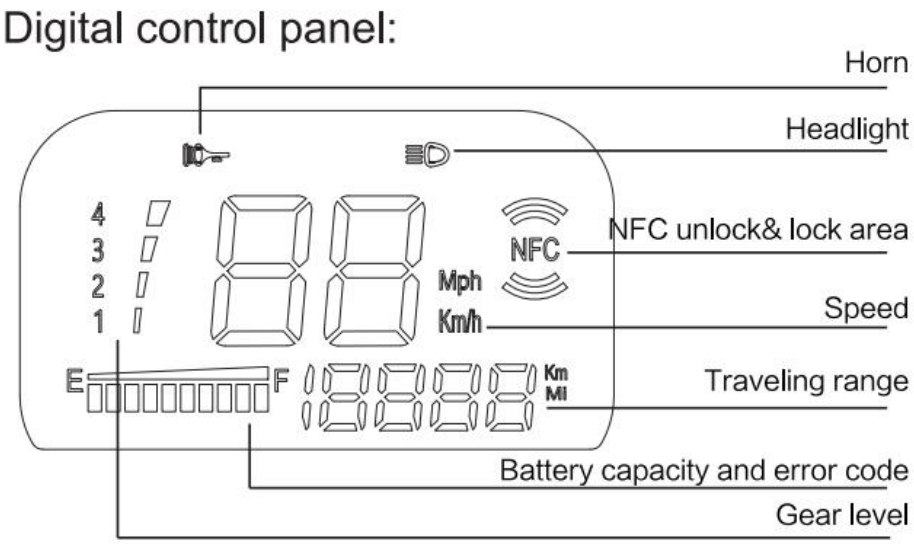

Let op: Wanneer u de scooter hebt opgevouwen en de auto verplaatst, moet u zowel het voor- als achterframe vastpakken (markering ① / ②). Pak de plastic afdekking niet vast, dit kan de scooter beschadigen.

2.2 Bedieningspaneel (Figuur 2)

a. Hoornschakelaar

b. Vertragingsschakelaar

c. Aan/uit-schakelaar

d. Versnellingsschakelaar

e. Koplampschakelaar

f. Hefboom

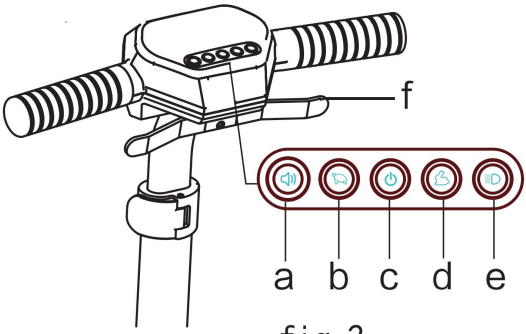

fig. 2

2.3 Technische parameters

Tabel 1	SPECIFICATIES
Totale afmetingen (L*B*H)	970x640x950mmmm
Zithoogte	5,07 mm
Zitbreedte	348 mm
Zitdiepte	3 10 mm
Scooter gewicht (met batterijen)	25,3 kg
Max. snelheid	≤ 6 km/u
Remmen afstand op de vlak	≤1 0 00mm
Min. draaien radius	≤ 14 00mm
Laden capaciteit	≤1 2 0kg
Theoretisch bereik	≤ 15 km
Klimmen vaardigheid	9°
Motor	24V / 150W
Batterij	Lithium-ionbatterij; 24V12AH
Voorkant wielen	ODxB (175 "x 50 ")
Achterkant wielen	ODxB (200 "x 50 ")

XXVII. MONTAGE

3.1 Uitpakken en ontvouwen

DE VERPAKKING OPENEN Wanneer u de doos opent, haalt u de beschermpads eruit en vervolgens de hele
scooter.

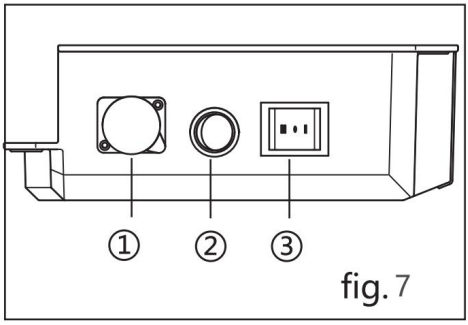

fig. 7

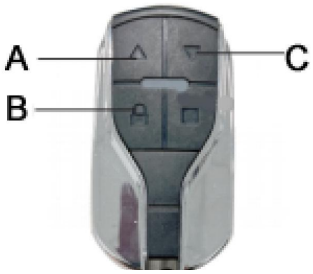

* Instructies voor het handmatig opvouwen van het model (figuur 7): Als de batterij voor de eerste keer of gedurende een langere tijd niet wordt gebruikt, gaat deze in de slaapstand. Houd op dat moment ② ingedrukt totdat u een pieptoon hoort, wat aangeeft dat de batterij is geactiveerd. ③ is de vouwschakelaar ('I' betekent opvouwen en 'II' betekent uitvouwen). ①： Oplaadpoort .

Activeer eerst de batterij door op ② te drukken (fig. 7). Houd vervolgens de afstandsbedieningsschakelaar lang ingedrukt. De bediening van de afstandsbedieningsknop verloopt als volgt: druk eerst op B, druk vervolgens lang op A om uit te vouwen en C om in te vouwen.

WAARSCHUWING: Schakel de scooter uit voordat u aanpassingen gaat doen.

Verstel de stand nooit tijdens het rijden.

* HOOFDVERSTELLING VOORAAN De bevestigingsmiddelen aan de zijkant van de voorkant van de scooter kunnen omhoog en omlaag worden versteld, afhankelijk van de lengte van de gebruiker (Figuur 5).

* ① Open vervolgens de vergrendeling van de armleuning onder de stoel, plaats de linker- en rechterarmleuningen in de armleuningbuis en ② vergrendel deze. (fig. 6), de armleuning kan naar eigen wens worden afgesteld

Warning: Fold the backrest up before folding.

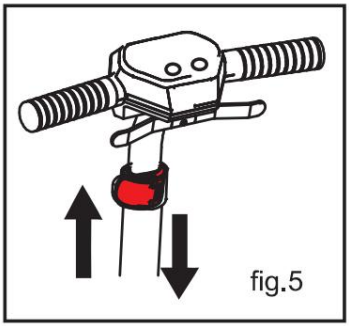

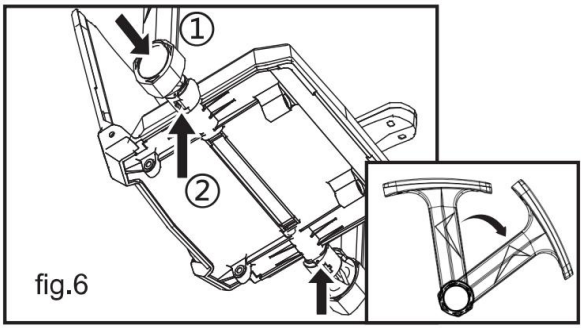

Ter herinnering:

7. Wanneer de accu leeg is of de accu eruit is gehaald, kan de scooter niet worden uitgeklapt. In dat geval kan de DC-stekker van de lader als back-upvoeding worden aangesloten om de scooter uit te klappen. 2. Wanneer de scooter is ingeschakeld, kan de scooter niet worden ingeklapt of uitgeklapt bij een elektrisch model.

3.2 UW BATTERIJEN OPLADEN

Gebruik de meegeleverde, aparte lader om de batterij veilig en efficiënt op te laden.

Warning: Only use the included charger. Do not use car-type chargers.

Oplaadstappen:

a. Zorg ervoor dat de scooter is uitgeschakeld.

b. Sluit de uitgangsstekker van de lader aan op de driepolige laadaansluiting op de achterbehuizing (Figuur 3)

c. Steek de ingangsstekker van de oplader in een standaard stopcontact (100V~ 240V).

d. Een blauw indicatielampje betekent dat het opladen bezig is.

e. Zodra het groene lampje gaat branden, laadt u het apparaat nog 1 à 2 uur op.

f. Aanbevolen oplaadtijd: 6-8 uur.

g. Haal de lader uit het stopcontact nadat de batterij volledig is opgeladen.

Fig .3 The battery can be removed for charging

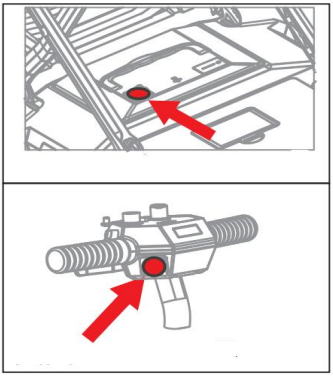

Fig .4 Charging port

3. 3 Nieuw batterijgebruik

3.4.1 Laad nieuwe batterijen vóór het eerste gebruik volledig op om 90% van de maximale prestaties te bereiken.

3.4.2 Na 4-5 laadcycli zullen de batterijen bereiken 100% piekprestaties en een langere levensduur.

3.4.3 Batterijen gaan in de slaapstand na 72 uur inactiviteit. Activeer de slaapstand door op de knop voor de batterijmeter te drukken of door op te laden.

3.4.4 Gebruik bij het vervangen van de batterij uitsluitend originele fabrieksbatterijen:

Type	Lithiumbatterij
Afmetingen	21 9* 16 8*6 9 mm
Spanning	24V

XXVIII. Operatie

STUURKOLOM

Op het stuurconsole bevinden zich alle bedieningselementen die nodig zijn om uw scooter te besturen, inclusief de sleutel schakelaar, de snelheidsregelknop, gashendel, batterijconditie-indicator, enz. Met alle van de bedieningselementen

op de console kunt u verschillende bewegingen besturen van uw scooter.

AAN/UIT-SCHAKELAAR (zie figuur 2)

Wanneer u op de aan/uit-knop drukt om het apparaat met een NFC-kaart te starten, gaat het batterijlampje branden. Nadat u de aan/uit-schakelaar ingedrukt houdt om het apparaat uit te schakelen, gaat het batterijlampje weer uit.

WARNING! Unless in an emergency, do not use the power switch to stop your scooter.
WARNING!When at condition of rest, power down your scooter to prevent unintended motion.

GAS CONTROLE HENDEL (zie fig. 2)

Met deze hendel kunt u de voor- en achteruitsnelheid van uw scooter regelen tot aan de maximumsnelheid die u met de snelheidsregelknop hebt ingesteld.

Trekken het linker uiteinde van de gashendel naar achteren, de rem is los en de scooter zal achteruitgaan; Trek het rechteruiteinde van het gaspedaal naar achteren bedieningshendel , De rem wordt losgemaakt en de scooter rijdt vooruit.

Hoe groter de draaihoek van de hendel is, Hoe hoger de snelheid van je scooter. Wanneer je de hendel volledig loslaat, het keert automatisch terug naar de primaire positie, d.w.z. de stoppositie, en activeert de rem van uw scooter om de scooter af te remmen totdat deze volledig stilstaat.

WAARSCHUWING! Als uw scooter een onverwachte beweging maakt, laat de gashendel los onmiddellijk indrukken. De scooter stopt automatisch, tenzij deze hendel buiten werking is.

SNELHEIDSINSTELKNOP (zie afb. 2)

Met deze knop kunt u de maximumsnelheid van uw scooter vooraf instellen en beperken.

Maximale voorwaartse snelheid: 6 km/u, maximale snelheid achteruit: 2 km/u.

CAUTION! Before you are master of operating, please drive it at a low speed

Rood: Batterij leeg (laad direct op).

BATTERIJ CONDITIE INDICATOR (zie figuur 2)

Wanneer uw scooter is ingeschakeld, Deze indicator geeft de resterende capaciteit van de batterijen weer met 3 kleuren: rood, geel en groen.

Groente: De batterij is volledig opgeladen.

Geel: de de elektriciteit raakt op, en de batterij moet worden opgeladen.

Rood: de batterij is leeg, en het moet onmiddellijk worden opgeladen

OFF-BOARD LADER (zie figuur 3)

Open de sluiting op de accubak, dan kunt u uw scooter opladen met de externe lader via een 3-pins laderaansluiting in de accubak. (zie figuur 3) Voor specifieke methoden , zie pagina 6 van deze handleiding.

Rechtsonder op de zitting bevindt zich een hendel voor de vrijloopmodus, zoals afgebeeld in figuur 1. Wanneer u uw scooter niet met de motor wilt voortbewegen, Je kunt hem in de vrijloopstand zetten.

Duw de hendel voor de handmatige vrijloopmodus naar voren om de aandrijfmotor uit te schakelen (handmatige modus)

Duw de hendel voor de handmatige vrijloopmodus naar achteren om de aandrijfmotor weer in te schakelen (aandrijfmodus)

19. Wanneer uw scooter staat in de vrijloopmodus, het remsysteem is ontkoppeld. In dit geval, Het besturingssysteem schakelt automatisch de functie voor vooruit- of achteruitrijden uit.
20. Ga nooit op uw step zitten als deze in de vrijloopstand staat. Als u dit niet doet, kan dit leiden tot persoonlijk letsel.
21. Zet uw step nooit in de vrijloopstand op een helling. Als u dit niet doet, kan

dit leiden tot persoonlijk letsel.

WARNING!When your scooter is in drive mode,the manual freewheel mode lever must be in backward position,i.e.in drive mode, so as to guarantee the brake system to work normally. Failure to do so may cause personal injury or damage to the scooter.

3-pins oplaadcontact (zie fig. 3)

Deze aansluiting wordt gebruikt om de externe lader aan te sluiten. Tijdens het opladen, dit stopcontact zorgt ervoor dat uw scooter niet meer werkt.

WARNING! Incorrect connection may cause damage to the charger, connectors and circuits.

V. Onderhoud en verzorging

ALGEMENE RICHTLIJN

Zorg ervoor dat de bedieningselementen niet worden gestoten of beschadigd;

Vermijd langdurige blootstelling van uw scooter aan extreme omstandigheden, zoals oververhitting, kou of vocht; Houd de stuurconsole schoon;

Alles controleren connectoren om ervoor te zorgen dat ze stevig en veilig worden aangesloten;

Controleer alle elektrische aansluitingen, inclusief de aansluitingen van de lader. Zorg ervoor dat ze goed vastzitten en niet gecorrodeerd zijn. Leg de batterij plat in de batterijdoos;

Houd de aan/uit-knop lang ingedrukt om het apparaat na gebruik uit te schakelen, om onnodig capaciteitsverbruik te voorkomen;

De scooter beschikt over een energiebesparende functie: wanneer u hem 20 minuten niet gebruikt, schakelt de scooter automatisch uit. Als u weer moet rijden, druk nogmaals op de aan/uit-knop om te starten;

De carrosseriekap is gespoten met een transparante afdichtingscoating. Om de

hoogglans te behouden, kunt u een dun laagje autowas aanbrengen;

Alle wiellagers zijn gesmeerd en afgedicht. Ze hebben geen verdere smering nodig;

Voer vóór elk gebruik een veiligheidscontrole uit om er zeker van te zijn dat uw scooter soepel en veilig functioneert. Het is aan te raden om uw scooter wekelijks te laten controleren, maandelijks en halfjaarlijks volgens de items in tabel 2

Inspectie-items	Op elk moment	Wekelijks	Maandelijks	Zesmaandelijks
Alle onderdelen			◎	
Draaien, Rijden, Vooraf instellen en demonteren etc.		◎		
Remsysteem	◎			
Verbindingen		◎		
Batterijconditie	◎			
Bandenconditie			◎	
Motoren				◎
Apparaten		◎		
Schoonmaak	◎			

VI . Veiligheid

1. Het is raadzaam om de veiligheidscontrole uit te voeren voordat u uw scooter gebruikt: Controleer alle elektrische verbindingen. Zorg ervoor dat ze goed vastzitten en niet gecorrodeerd zijn. Controleer alle aansluitingen op de accubak. Zorg ervoor dat ze correct zijn en zeker. Controleer de remmen. Controleer de capaciteit van de batterij. Zie “VI.BEDIENING”.

32. GEWICHT BEPERKING



WARNING! Exceeding the weight limit voids your warranty and may result in personal injury and damage to your scooter.

33. HELLINGSINFORMATIE

Het maximum. De veilige hellingshoek voor uw scooter is 9°. Als de helling kleiner

is dan deze hoek, is het veilig voor uw scooter om erop of eraf te rijden.

WAARSCHUWING! Bij het beklimmen van een helling, niet zigzaggen of rijden bij een hoek op het oppervlak van de helling. Rijd recht met je scooter omhoog de helling. Dit vermindert de kans op een fooi of A val . Altijd opmerking niet overschrijden max.helling.

WAARSCHUWING! Rijd niet op of neer over een potentieel gevaarlijk helling (d.w.z, Gebieden bedekt met sneeuw, ijs, gemaaid gras, of natte bladeren).

WAARSCHUWING! Rijd nooit een helling op of af achteruit. Dit zou kunnen oorzaak persona blessure.

34. OPENLUCHT RIJDEN OPPERVLAKKEN

Uw scooter is ontworpen om optimale stabiliteit te bieden bij normaal rijden. omstandigheden-vlakke cementwegen of asfaltwegen.Echter, Je scooter kan ook op stevige onverharde wegen rijden. Maar je moet vermijden om op de volgende wegen:

- Een wegdek waar u zich onzeker over voelt of zacht asfalt.
- Hoog gras dat in het onderstel verstrikt kan raken.
- Los gepakt grind en strand.

35. GRATIS WIELMODUS

Uw scooter is uitgerust met een handmatige vrijloophendel, waarmee u de scooter handmatig kunt voortduwen door uw begeleider. Voor meer informatie, zie “IV.BEDIENING”

WAARSCHUWING! Gebruik uw scooter niet in de vrijloopmodus zonder een bediende aanwezig. Als u dit niet doet, kan dit leiden tot persoonlijk letsel.

Waarschuwing! Verplaats uw stoel niet zonder de hulp van een begeleider wanneer uw scooter in de vrijloopstand staat. Anders kan dit leiden tot persoonlijk letsel. Vraag indien nodig uw begeleider om hulp.

WAARSCHUWING! Zet uw scooter niet in de vrijloopstand terwijl u op een helling. De scooter kan ongecontroleerd naar beneden rollen, persoonlijk letsel veroorzaken.

36. ELEKTROMAGNETISCHE INTERFERENTIE

Radiogolven van mobiele telefoons, Radio-ontvangers of andere zenders, zoals

radio- en tv-stations, kunnen van invloed zijn op het gebruik van uw scooter als uw scooter zich binnen hun invloedssfeer bevindt.
Het kan zijn dat uw scooter door invloeden van buitenaf niet meer werkt



WARNING! The electrical devices maybe influenced by the EM. If there are any abnormal motions of your scooter due to the EM interference, please turn off the control system immediately and contact your service agent.

een blessure vermijden, Neem de volgende veiligheidstips in acht bij het instappen en van je scooter af.
Zorg ervoor dat de stroom is uitgeschakeld, zie “VI.BEDIENING”
Zorg ervoor dat uw step niet in de vrijloopmodus staat.
Blijf zo dicht mogelijk bij uw scooter.
Houd de voorwielen in de rijrichting om de stabiliteit van uw scooter te bevorderen.



WARNING! Position yourself as backward as possible in the scooter seat to prevent the scooter from tipping and causing injury.
WARNING! Avoid using your armrests for weight bearing purposes. Such use may cause your scooter from tipping and causing injury.
WARNING! Avoid putting all of your weight on the footplate. Such use may cause your scooter to tip and cause your injury

VII. GARANTIE

VOORZORGSMAATREGELEN BIJ SLECHT WEER



WAARSCHUWING! Gebruik uw scooter niet in ijs of gladde omstandigheden. Dit kan de prestaties en veiligheid van uw scooter negatief beïnvloeden. met persoonlijk letsel tot gevolg.
WAARSCHUWING! Stel uw scooter nooit bloot aan vocht. (regen, sneeuw, mist, of wassen). Dergelijke blootstelling kan uw scooter beschadigen. Gebruik uw scooter nooit als deze is blootgesteld aan vocht, totdat deze volledig is opgedroogd.

GARANTIE

Ons bedrijf heeft de ISO900-certificering behaald En ISO13485-certificaat. Kwaliteit gegarandeerd.

Garantie inclusief:

7. Eén jaar garantie op de volgende onderdelen vanaf de aankoopdatum:
Elektrisch regelsysteem en de controllermotor / versnellingsbak montage
Oplader
Lithiumbatterij

De garantie service zal geleverd worden door uw dealer, uiteindelijk medewerking van onze aftersales-afdeling en dealer.

Buiten de garantie:
ABS-omkasting en rubberen pads.
Banden
Bekleding en zitting
Schade veroorzaakt vanwege naar misbruik, verkeerde bediening, ongeluk En nalatigheid .
Schade veroorzaakt vanwege onjuiste operatie, onderhoud en opslag
Zakelijk of ander niet-normaal gebruik

NFC/Extra functionaliteitsinstructies

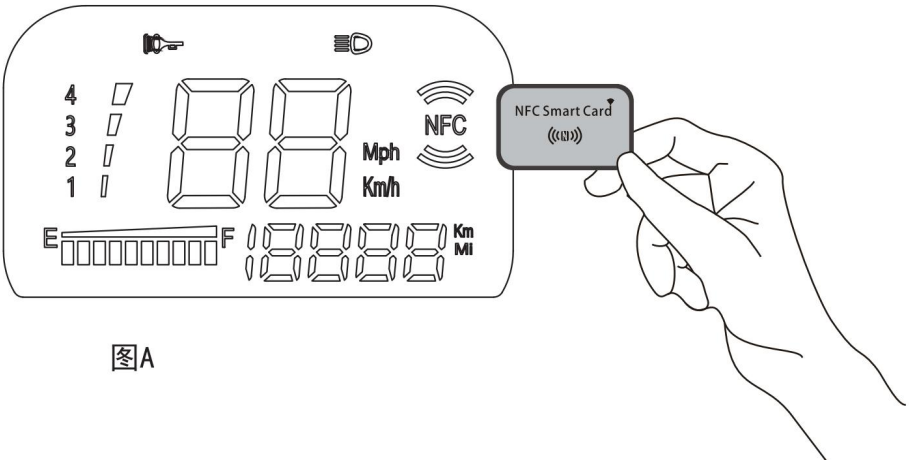

图A

25. NFC-ontgrendeling: Druk eerst op de aan/uit-knop om het voertuig te starten en plaats vervolgens de NFC-kaart op het gemarkeerde gebied op het paneel (zoals afgebeeld) om te ontgrendelen. (Let op: in ontgrendelde toestand schakelt het plaatsen van de NFC-kaart op het gemarkeerde gebied op het paneel de stroom uit.) De elektrische scooter kan worden ontgrendeld met de NFC-functie van de mobiele telefoon. Schakel de NFC-functie op de mobiele telefoon in en tik vervolgens op het paneel van de scooter om te ontgrendelen. (Ontgrendelen kan pas met de telefoon nadat de NFC-functie is geactiveerd. Raadpleeg het volgende gedeelte over het leren van NFC-kaarten voor specifieke stappen voor het leren van de NFC-functie op uw telefoon. Druk lang op de aan/uit-knop om het apparaat uit te schakelen.

26. Onder het uitgangspunt om het hele voertuig te ontgrendelen (wanneer u de NFC-kaart kwijt bent, kunt u de toetsen 'toevoegen' en 'aftrekken' ingedrukt houden om het voertuig te ontgrendelen nadat u de stroom hebt ingeschakeld), houdt u de toetsen 'toevoegen' en 'aftrekken' tegelijkertijd 3 seconden ingedrukt, waarna een van de L1L9-toetsen wordt weergegeven, direct na het leren van een van de toetsen, en het promptgeluid wordt weergegeven na het leren en springt u naar de hoofdinterface zonder de stroom uit te schakelen, maximaal L1-L9 leren)

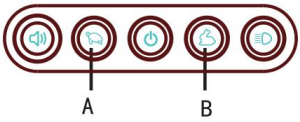

By the way, it also could be achieved by your mobile phone. Open NFC on your phone, repeat the same operation on the above.

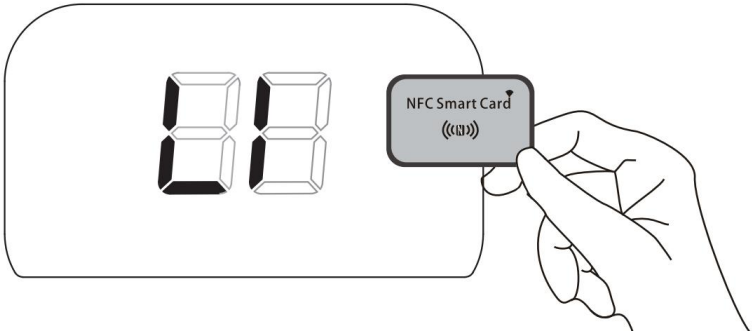

27. KM/Mijl conversie:

Zet de stroomtoevoer naar het hele voertuig aan door de kaart door de lezer te halen, houd de toets 'koplampen' 3 seconden ingedrukt, schakel over en sla op.

28. Schakel het waarschuwingsgeluid bij achteruitrijden uit .

Houd de "versnelling omlaag"-toets 3 seconden ingedrukt, hoor één pieptoon en schakel het apparaat vervolgens uit en weer in met dezelfde handeling.

Fout en instructies

Schuld Code	Foutbeschrijving	Mogelijk Oorzaken

E00	Mededeling Schuld (Continue (piep)	13. Controller niet aangedreven op of storing 14. Draadverbinding met controller is gebroken;
E01	Laagspanningsstoring	7. Batterijspanning te laag
E02	Motorstoring	7. Motordraad is niet aangesloten Goed
E03	Overstroom/kortsluiting motor Circuit	13. Lange termijn overbelasting operatie; 14. Motor kort circuit/motor verbindingsdraad kort circuit;
E05	Hoge temperatuur/laag Temperatuur	13. Lange termijn overbelasting operatie; 14. Elektromagnetische rem is niet uitgegeven;
E06	Oplaadonderdrukking	7. In opladen voorwaarde
E07	Versnellerfout	13. Gaspedaal hoog/laag einde uit van bereik; 14. Versnellingskabel is losgeraakt
E08	Controllerfout	7. Intern schuld
E09	Elektromagnetisch Rem Schuld	7. Elektromagnetische rem draad breek-/aansluitdraad losgekoppeld;
E10	Hoogspanningsstoring	7. Niet overeenkomend van Batterij Spanning

Opmerking: Het aantal foutsignalen komt overeen met het foutcodenummer, voor Bijvoorbeeld, E05 piept 5 keer achter elkaar.

Veelvoorkomende fouten en methoden voor probleemoplossing

Nee.	Schuld Fenomeen	Oorzaak	Oplossing
1	Storing bedieningshendel of lage maximum snelheid	25. Lage batterijspanning; 26. Elektromagnetische handgreep sluit niet goed aan 27. Losse bedrading van hendel voor versnelling 28. De veer van de versnellingshendel blijft hangen of is gebroken	13. Laad de batterij volledig op; 14. Controleren en koppelen elektromagnetische remhendel 3. De draad opnieuw lassen 4. Gashendel schoonmaken of vervangen
2	Motor werkt niet als de stroom aan staat	25. Lage batterijspanning 26. Elektromagnetische handgreep niet gesloten 27. Losse bedrading in de versnellingshendel 28. Motorkabelconnector los of defect.	1. Laad de batterij volledig op; 2. Sluit elektromagnetische rem; 3. Opnieuw lassen; Neem contact op met de verkoper voor reparatie
3	Onvoldoende reisbereik na opladen	25. De bandenspanning is onvoldoende; 26. Onvoldoende opladen of defecte lader; 27. Vaak bergopwaarts, sterk	25. Opblazen massieve banden; 26. Laad de oplader volledig op of vervang deze; 27. Probeer deze gebruiksvoorwaarde te

		tegenwind, vaak remmen, zware belasting; 28. Veroudering of schade aan de batterij.	vermijden 28. Batterij vervangen.
4	Oplader storing	19. Laadcontactdoos zit los of stekkerverbinding zit los; 20. Doorgebrande zekering in de lader of laadstekker van de elektrische scooter; 21. Bedrading van de accu is losgekoppeld.	19. stopcontact en connectoren bevestigen; 20. Zekering vervangen; 21. Sluit de bedrading aan.
5	Abnormaal geluid tijdens het rijden	13. Losse schroeven en moeren; 14. Slijtage van het wiellager.	1. Losse schroeven en moeren vastdraaien; 2. Lagers vervangen.
6	Andere fouten	Wanneer u fouten tegenkomt die niet kunnen worden opgelost onder de bovenstaande richtlijnen of kan niet worden bepaald	In zulke gevallen, Alsjeblieft neem contact op met de leverancier of het reparatiestation, Open deze componenten niet zonder toestemming. Anders, de garantie is mogelijk vervallen.

Paklijst

Item	Hoeveelheid
Hoofdframe	1
Oplader	1
Gebruiksaanwijzing	1
NFC-autosleutel	2
Afstandsbediening	1

CORRECTE VERWIJDERING



Dit product valt onder de bepalingen van de Europese Richtlijn 2012/19/EU. Het symbool met een doorgekruiste vuilnisbak geeft aan dat het product in de Europese Unie gescheiden afvalinzameling vereist. Dit geldt voor het product en alle accessoires die met dit symbool zijn gemarkeerd. Producten die als zodanig zijn gemarkeerd, mogen niet met het normale huisvuil worden weggegooid, maar moeten worden ingeleverd bij een inzamelpunt voor recycling van elektrische en elektronische apparaten.

Batterijverwijdering



Om de gevaren voor de gezondheid en het milieu aan het einde van de levensduur van dit product tot een minimum te beperken , vereisen de wetten met betrekking tot afgedankte elektrische en elektronische apparatuur (AEEA) en de richtlijn afgedankte batterijen dat u dit product inlevert bij een geschikt inzamelpunt. Daar worden de batterijen verwijderd en kan het op de juiste wijze worden gerecycled. Neem contact op met uw plaatselijke autoriteiten voor meer informatie over het recyclen en veilig afvoeren hiervan in uw omgeving.

Fabrikant: ZHEJIANG INNUOVO REHABILITATION DEVICES CO.,LTD **Adres:** No.196 Industry Road, Hengdian Movie Zone, Dongyang, Zhejiang, 322118 China.

Geïmporteerd naar AUS: SIHAO PTY LTD. 1 ROKEVA STREETEASTWOOD NSW 2122 Australië

Geïmporteerd naar de VS: Sanven Technology Ltd. Suite 250, 9166 Anaheim Place, Rancho Cucamonga, CA 91730

UK	REP

YH CONSULTING LIMITED. C/O YH Consulting Limited Office 147, Centurion House, London Road, Staines-upon-Thames, Surrey, TW18 4AX

EC	REP

E-CrossStu GmbH
Mainzer Landstr.69,
60329 Frankfurt am Main.



VEVOR

Affordable. Reliable. Home Improvement.

LÄTTVIKTIG HOPFÄLLBAR MOBILITETSSCOOTER (AUTOMATISK FÄLLNING)

MODELL: N3473

VEVOR
Affordable. Reliable. Home Improvement.

LIGHTWEIGHT FOLDING MOBILITY SCOOTER

Modell: N3473



Detta är originalinstruktionerna, vänligen läs alla instruktioner noggrant innan du använder produkten. VEVOR förbehåller sig en tydlig tolkning av vår användarmanual. Produktens utseende ska vara beroende av den produkt du mottagit. Vi ber om ursäkt för att vi inte kommer att informera dig igen om det finns några teknik- eller programuppdateringar för vår produkt.

XXIX. INTRODUKTION

Läs och följ alla instruktioner, varningar och anmärkningar i den här handboken innan du försöker använda din mobilitetsenhet. scootern för första gången. Om det finns någon information i den här manualen som du inte förstår, eller om du behöver ytterligare hjälp med montering eller användning, vänligen kontakta din auktoriserade lokala leverantör.

Din säkerhet vid användning av denna produkt beror på om du följer instruktionerna, försiktighetsåtgärderna och varningarna i denna manual till fullo. vevor Corporation ansvarar inte för några skador och/eller personskador som uppstår på grund av osäker användning av individer eller underlåtenhet att följa instruktionerna, försiktighetsåtgärderna och varningarna i denna manual.



VARNING! Underlåtenhet att följa varningarna i handboken kan resultera i personskada.



VARNING! Underlåtenhet att följa varningarna i manualen kan orsaka skador på elscootern .

Vevors mobilitetsskotrar kombinerar avancerad teknik med moderna stilar. Strukturen för snabb montering och demontering gör den bekväm för daglig förvaring eller för att placeras i bagageutrymmet på ditt fordon. resande. Fjädringen är monterad bak på scootern, vilket gör körningen bekväm. Vi är säkra på att designfunktionerna och den problemfria driften kommer att säkerställa att ditt dagliga liv blir mer bekvämt. bekväm.

Denna rörlighet scootern är lämplig för funktionshindrade, äldre och sjuka personer som har begränsad rörlighet men kan tänka normalt. Maxbelastning är 120 kg .

Denna produkt är av en utomhustyp och lämplig för färd på plan väg i medelhög terräng utomhus, inte för gräsmattor, grusvägar, sluttningar på mer än 9 grader, motoriserade vägar eller regniga dagar heller.

Denna produkt är av modell N3473 . Här indikerar " N " en inomhusmonterad mobilitetsscooter, "3" betyder koden för produktkategorin och "4" indikerar antalet hjul, ” 73 ” står för serienumret för denna modell.

XXX. SPECIFIKATION OCH STRUKTUR E

2.1 Din scooter består huvudsakligen av följande delar: scooterkropp, sätesenhet, kontroller, motorer, batterier, bromshandtag, drivhjul, ställdon och tippskyddshjul. (se bild 1)

fig.1

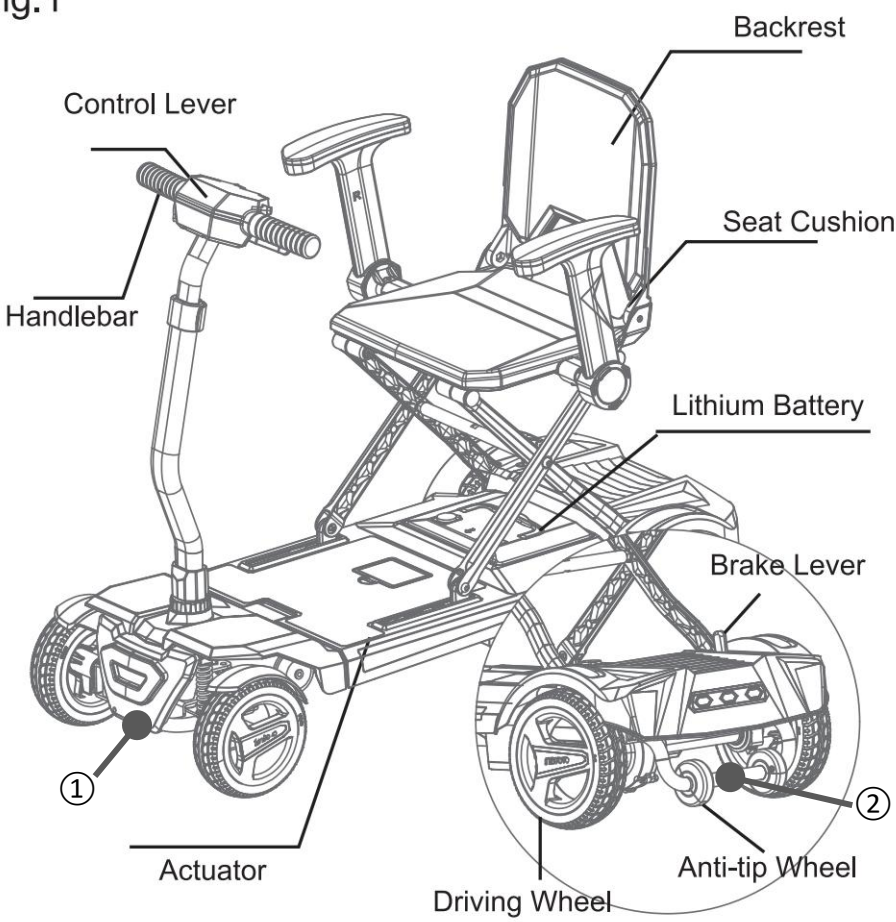

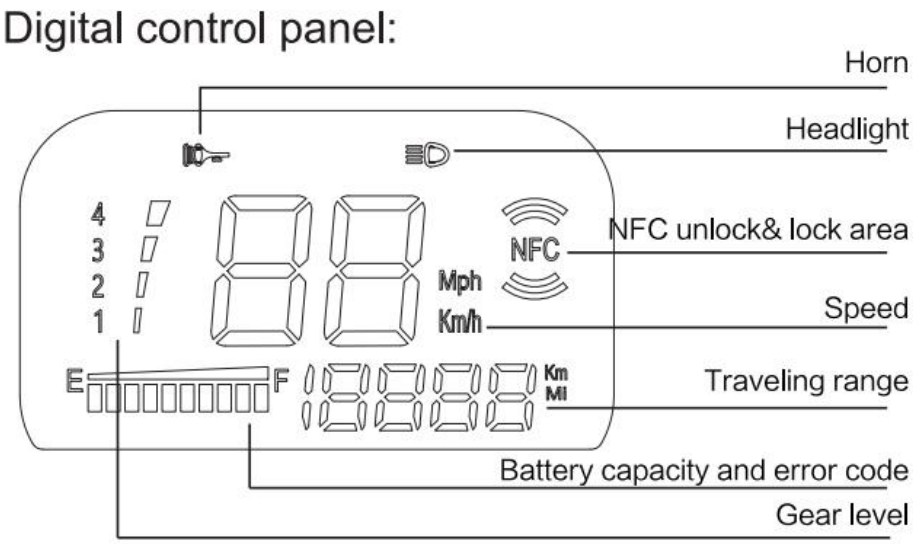

OBS: När du flyttar bilen efter att scootern är hopfälld måste du hålla tag i både den främre och bakre ramen (markeringen ① / ②). Ta inte tag i plastkåpan, eftersom scootern är skadad.

2.2 Kontrollpanel (Figur 2)

a. Signalhornsbrytare

b. Retardationsbrytare

c. Strömbrytare

d. Accelerationsbrytare

e. Strålkastarbrytare

f. Hävstång

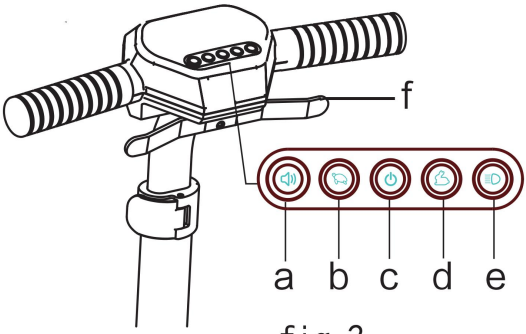

fig. 2

2.3 Tekniska parametrar

Tabell 1	SPECIFIKATIONER
Totalstorlek (L*B*H)	970x640x950mmmm
Sitthöjd	5,07 mm
Sittbredd	348 mm
Sittdjup	3 10 mm
Skoter vikt (med batterier)	25,3 kg
Maxhastighet	≤ 6 km/h
Bromsning avstånd på de platt	≤1000mm
Min.vridning radie	≤ 14 00 mm
Ladda kapacitet	≤120 kg
Teoretisk räckvidd	≤ 15 km
Klättrande förmåga	9°
Motor	24V / 150W
Batteri	Litiumjonbatteri; 24V12AH
Främre hjul	Ytterdiameter x B (175 " x 50 ")
Bak hjul	Ytterdiameter x B (200 "x 50 ")

XXXI. MONTERING

3.1 Uppackning och utvikning

ÖPPNA PACKNINGSLÅDAN När du öppnar lådan, ta ut skyddsdynorna och ta sedan ut hela
scootern.

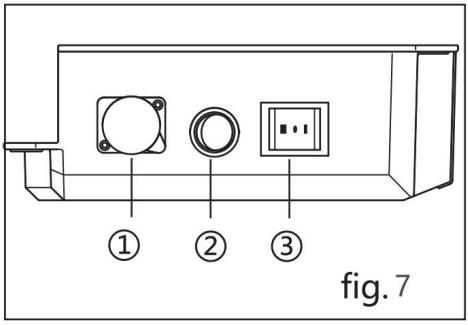

fig. 7

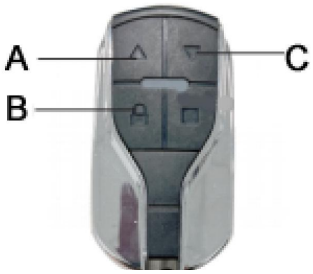

* Instruktioner för manuell hopfällbar modell (bild 7) · Om batteriet inte används för första gången eller under en längre tid kommer det att försättas i viloläge. Håll nu ner ② tills du hör ett pip, vilket indikerar att batteriet är aktiverat. · ③ är hopfällningsknappen ('I' betyder hopfällning, 'II' betyder utfällning). 1: Laddningsport .

Aktivera först batteriet genom att trycka på ② (bild 7). Håll sedan fjärrkontrollen intryckt och håll den nedtryckt. Fjärrkontrollens knapp fungerar så här: Tryck först på B, tryck sedan länge på A för att fälla ut och C för att fälla ihop.

VARNING: Stäng av strömmen innan du justerar scootern.

Justera den aldrig under körning.

* JUSTERING AV HUVUDET FRAM Fästena på sidan av scooterns framsida kan lossas upp och ner beroende på användarens längd. (Figur 5).

* ① öppna sedan armstödslåset under sätet, sätt in vänster och höger armstöd i armstödsröret och ② lås det (bild 6). Armstödet kan justeras efter behov.

Warning: Fold the backrest up before folding.

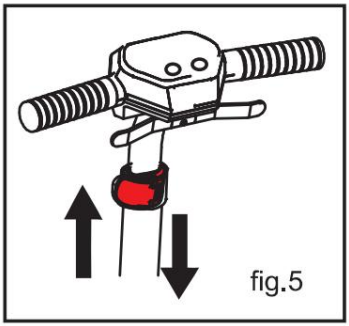

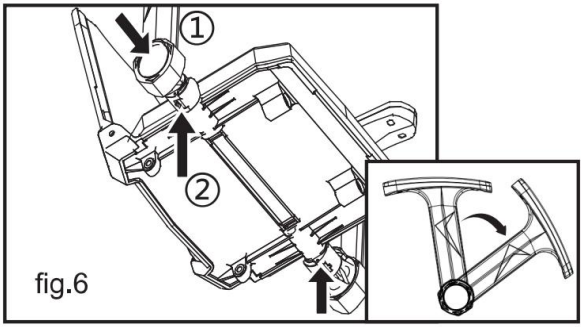

Påminner:

8. När batteriet tar slut eller när batteriet tas ur kan scootern inte fällas ut. I detta fall kan laddarens DC-kontakt anslutas som reservströmförsörjning för att fälla ut scootern. 2. När strömmen är påslagen kan den inte fällas ihop eller ut på elmodellen.

3. 2 LADDNING AV BATTERIER

Använd den medföljande separata laddaren för säker och effektiv batteriladdning.

Warning: Only use the included charger. Do not use car-type chargers.

Laddningssteg:

a. Se till att scootern är avstängd.

b. Anslut laddarens utgångskontakt till det trepoliga laddningsuttaget på baksidan (Figur 3)

c. Anslut laddarens ingångskontakt till ett vanligt eluttag (100V~ 2-40V).

d. En blå indikatorlampa betyder att laddning pågår.

e. När den gröna lampan tänds, fortsätt laddningen i 1–2 timmar.

f. Rekommenderad laddningstid: 6–8 timmar.

g. Koppla ur laddaren efter full laddning.

3. 3 Ny batterianvändning

3.4.1 Ladda nya batterier helt före första användningen för att uppnå 90 % av maximal prestanda.

3.4.2 Efter 4–5 laddningscykler kommer batterierna att uppnå 100 % topprestanda och längre livslängd.

3.4.3 Batterierna går in i viloläge efter 72 timmars inaktivitet. Aktivera genom att trycka på batterimätarknappen eller ladda.

3.4.4 Använd endast originalbatterier från fabriken vid batteribyte:

Fig .3 The battery can be removed for charging

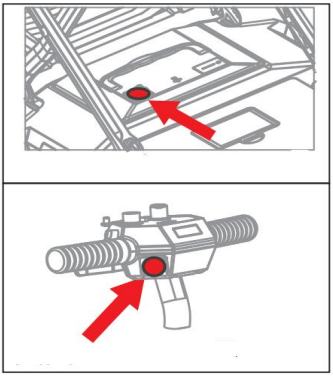

Fig .4 Charging port

Typ	Litiumbatteri
Mått	21 9* 16 8*6 9 mm
Spänning	24V

XXXII. Drift

REKTORSKONSOLL

Styrkonsolen innehåller alla reglage som behövs för att köra din scooter, inklusive nyckel växla, de hastighetsjusteringsratt, gasreglaget, batteristatusindikator, etc. Med alla av kontroller på konsolen kan du styra olika rörelser av din skoter.

STRÖMBRYTARE (Se bild 2)

När strömbrytaren trycks in för att starta enheten med ett NFC-kort tänds batteriindikatorlampan. Efter att strömbrytaren hållits nedtryckt för att stänga av enheten släcks batteriindikatorlampan.

WARNING! Unless in an emergency, do not use the power switch to stop your scooter.
WARNING!When at condition of rest, power down your scooter to prevent unintended motion.

STRYPA KONTROLLERA SHÄNG (se bild 2)

Med den här spaken kan du kontrollera din scooters hastighet framåt och bakåt upp till den maximala hastigheten du förinställt med hastighetsjusteringsknappen.

Dra bakåt vänster ände av gasreglaget, bromsen är urkopplad och scootern kommer att röra sig bakåt; Dra gasreglagets högra ände bakåt kontrollspak , bromsen är urkopplad och scootern kommer att röra sig framåt.

Ju större spakens rotationsvinkel är, desto snabbare blir din scooters hastighet. När du släpper spaken helt, den återgår automatiskt till primärläget position, dvs. stoppläget, och aktiverar din scooters broms för att sakta ner scootern tills den har stannat helt.

VARNING! Om din scooter uppvisar en oväntad rörelse, släpp gasreglaget spaken omedelbart. Scootern stannar automatiskt om inte den här spaken är ur funktion.

HASTIGHETSJUSTERINGSKNAPP (se bild 2)

Med den här knappen kan du förinställa och begränsa din sparkcykels topphastighet.

Maximal framåthastighet: 6 km/h, maximal bakåthastighet: 2 km/h.

CAUTION! Before you are master of operating, please drive it at a low speed

Röd: Strömmen är slut (ladda omedelbart).

BATTERITILLSTÅNDSINDIKATOR (se bild 2)

När din scooter är påslagen, Denna indikator visar batteriernas återstående kapacitet med tre färger, rött, gult och grönt.

Grön: batteriet är fulladdat.

Gul: de elektriciteten håller på att ta slut, och batteriet behöver laddas.

Röd: batteriet har förbrukat, och den måste laddas omedelbart

UTAN BORDLADDARE (se bild 3)

Öppna hasplåstret på batterilådan, du kan ladda din scooter med den externa laddaren via ett 3-poligt laddningsuttag inuti batterilådan. (se bild 3) För specifika metoder , se sidan 6 i denna manual.

Det finns en spak för frihjulsläge längst ner till höger på sitsbasen, visad som bild 1. När du inte vill flytta din skoter med motor, du kan sätta den i frihjulsläge.

Tryck spaken för manuell frihjulsdrift framåt för att koppla ur drivmotorn (manuellt läge)

Tryck bakåt på spaken för manuell frihjulsläge för att återaktivera drivmotorn (körläge)

22. När din scooter är i frihjulsläge, bromssystemet är urkopplat. I detta fall, Styrsystemet stänger automatiskt av funktionen att röra sig framåt eller bakåt.
23. Sitt aldrig på din scooter när den är i frihjulsläge. Underlåtenhet att göra detta kan orsaka personskada.
24. Sätt aldrig din scooter i frihjulsläge i någon sluttning. Underlåtenhet att göra detta kan orsaka personskada.

WARNING!When your scooter is in drive mode,the manual freewheel mode lever must be in backward position,i.e.in drive mode, so as to guarantee the brake system to work normally. Failure to do so may cause personal injury or damage to the scooter.

3-PIN LADDNINGSUTTAG (se bild 3)

Detta uttag används för att ansluta den externa laddaren. Vid laddning, detta uttaget gör din scooter ur arbete.



WARNING! Incorrect connection may cause damage to the charger, connectors and circuits.

V. Underhåll och skötsel

ALLMÄN RIKTLINJE

Undvik att stöta eller stöta mot alla kontrolldelar;

Undvik att din scooter utsätts för extrema förhållanden under lång tid, såsom överhettning, kyla eller fukt; Håll rorkultskonsolen ren;

Kontrollera alla kontakter för att säkerställa att de är ordentligt och säkert anslutna;

Kontrollera alla elektriska kontakter inklusive laddarens kontakter. Se till att de är täta och inte korroderade. Lägg batteriet platt i batterilådan;

Tryck länge på strömknappen för att stänga av efter användning för att undvika onödig kapacitetsförbrukning;

Scootern har en energisparfunktion som gör att strömmen stängs av automatiskt när du inte använder den i upp till 20 minuter. Om man behöver köra igen, tryck på strömknappen igen för att starta;

Karosserikåpan har sprayats med ett genomskinligt tätningsmedel. Du kan applicera ett tunt lager bilvax för att behålla dess högblanka utseende;

Alla hjullager är smorda och tätade. De kräver ingen efterföljande smörjning;

Du bör utföra en säkerhetskontroll före varje användning för att säkerställa att din scooter fungerar smidigt och säkert. Det rekommenderas att din skoter kontrolleras varje vecka, månadsvis och halvårsvis enligt punkterna i tabell 2

Inspektionsartiklar	När som helst	Varje vecka	Månatlig	Halvårsvis
Alla delar			◎	
Vändning, Körning, Förinställning och demontering etc.		◎		
Bromssystem	◎			

Anslutningar		◎		
Batteriets skick	◎			
Däckens skick			◎	
Motorer				◎
Enheter		◎		
Rengöring	◎			

VI . Säkerhet

1. Det rekommenderas att du utför säkerhetskontrollen innan du använder din scooter: Kontrollera alla elektriska anslutningar. Se till att de är ordentligt åtdragna och inte korroderade. Kontrollera alla anslutningar till batterilådan. Se till att de är korrekta och säkra. Kontrollera bromsarna.
Kontrollera batterikapaciteten. Se “VI. ANVÄNDNING”.

37. VIKT BEGRÄNSNING

WARNING! Exceeding the weight limit voids your warranty and may result in personal injury and damage to your scooter.

38. LUTNINGSINFORMATION

Maxvärdet. Den säkra lutningen på en sluttning är 9° för din scooter. Om en sluttning är mindre än denna vinkel är det säkert för din scooter att klättra uppför eller nerför.

VARNING! Vid uppförsbacke, sicksacka inte eller kör på en vinkel på lutningens yta. Kör din skoter rakt fram upp lutning. Detta minskar kraftigt risken för en dricks eller en falla . Alltid notera att inte överskrida max.lutning.

VARNING! Kör inte upp eller ner för en potentiellt farliga lutning (dvs. Områden täckta med snö, is, klippt gräs, eller våta löv).

VARNING! Kör aldrig uppför eller nedför en sluttning bakåt. Detta kunde orsakspersona skada.

39. UTOMHUS KÖRNING YTOR

Din scooter är konstruerad för att ge optimal stabilitet under normal körning

förhållanden – plana cementvägar eller asfaltvägar. Men Din skoter kan även köras på vägar med hög mark. Men du bör undvika att köra på följande vägar:

- En köryta som du känner dig osäker på eller mjuk asfalt.
- Högt gräs som kan trassla sig in i löpverket.
- Löst packat grus och strand.

40. FRIHJULSLÄGE

Din scooter är utrustad med en manuell frihjulsspak som gör att scootern kan knuffas manuellt av din ledsagare. För mer information, se “IV.HANDLING”

VARNING! Använd inte din scooter i frihjulsläge utan en medhjälpare närvarande. Underlåtenhet att göra detta kan orsaka personskada.
Varning! Flytta dig inte i sätet utan hjälp av en medhjälpare när scootern är i frihjulsläge. Annars kan det leda till personskador. Be din assistent om hjälp vid behov.
VARNING! Ställ inte din scooter i frihjulsläge medan du är på en lutning. Scootern kan rulla okontrollerat ner av sig själv, orsakar personskada.

41. ELEKTROMAGNETISK STÖRNING

Radiovågor från mobiltelefoner, Radiomottagare eller andra sändare, såsom radio- och TV-stationer, kan påverka användningen av din scooter om den befinner sig inom deras räckvidd.
Din scooter kan vara trasig på grund av deras påverkan

WARNING! The electrical devices maybe influenced by the EM. If there are any abnormal motions of your scooter due to the EM interference, please turn off the control system immediately and contact your service agent.

undvika en skada, vänligen följ följande säkerhetstips när man kommer på och av din skoter.
Se till att strömmen är avstängd, se “VI. HANDHAVANDE”
Se till att din scooter inte är i frihjulsläge.
Håll dig så nära din skoter som möjligt.
Håll framhjulen i körriktningen för att öka scooterns stabilitet.



WARNING! Position yourself as backward as possible in the scooter seat to prevent the scooter from tipping and causing injury.
WARNING! Avoid using your armrests for weight bearing purposes. Such use may cause your scooter from tipping and causing injury.
WARNING! Avoid putting all of your weight on the footplate. Such use may cause your scooter to tip and cause your injury

VII. GARANTI

FÖRSIKTIGHETSÅTGÄRDER VID DÅLIGT VÄDER



VARNING! Kör inte din scooter på is eller hala underlag. Sådan användning kan påverka scooterns prestanda och säkerhet negativt. vilket resulterar i personskada.

VARNING! Utsätt inte din scooter för någon form av fukt, aldrig (regn, snö, dimma, eller tvätta). Sådan exponering kan skada din scooter. Kör aldrig din scooter om den har utsatts för fukt förrän den har torkat helt.

GARANTI

Vår företag har klarat ISO900 och ISO13485-certifikat. Kvaliteten är garanterad.

Garanti inklusive:

8. Ett års garanti för följande delar från inköpsdatum:
Elektriskt styrsystem och styrmotorn / växellådans enhet
Laddare
Litiumbatteri

Garantin tjänsten kommer levereras från din återförsäljare, äntligen att samarbeta med detta från vår eftermarknadsavdelning och återförsäljare.

Utanför garantin:
ABS-hölje och gummikuddar.
Däck
Klädsel och sits
Skada orsakade förfaller till missbruk av felaktig användning, olycka och

försummelse .
Skada orsakade på grund av felaktig drift, underhåll och förvaring
Affärsmässig eller annan icke-normal användning

Instruktioner för NFC/ytterligare funktioner

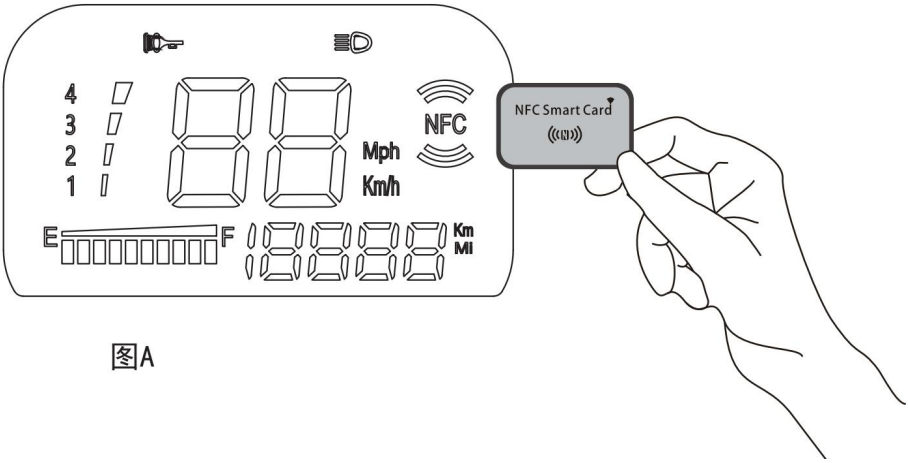

图A

29. NFC-upplåsning: Tryck först på strömbrytaren för att starta fordonet och placera sedan NFC-kortet på det markerade området på panelen (som visas på bilden) för att låsa upp (observera att i upplåst läge stängs strömmen av om du placerar NFC-kortet på det markerade området på panelen). Elscootern kan då låsas upp med hjälp av mobiltelefonens NFC-funktion. Aktivera NFC-funktionen på mobiltelefonen och klicka sedan på scooterns panelområde för att låsa upp. (Telefonfunktionen kan endast låsas upp efter att NFC-funktionen har aktiverats. För specifika steg om hur du lär dig NFC-funktionen på din telefon, se följande avsnitt om inlärning av NFC-kort. Tryck länge på strömknappen för att stänga av.

30. Med syftet att låsa upp hela fordonet (när NFC-kortet tappas bort kan du trycka och hålla nere växeltilläggsknappen och växelminskningsknappen för att

låsa upp fordonet efter att strömmen slagits på), tryck och håll nere växeltilläggs- och växelminskningsknapparna samtidigt i 3 sekunder, en av L1L9 visas direkt efter inlärning, och ett promptljud avges efter inlärning och hoppa till huvudgränssnittet utan att strömmen stängs av, som mest lär du dig L1-L9)

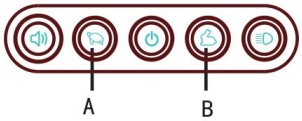

By the way, it also could be achieved by your mobile phone. Open NFC on your phone, repeat the same operation on the above.

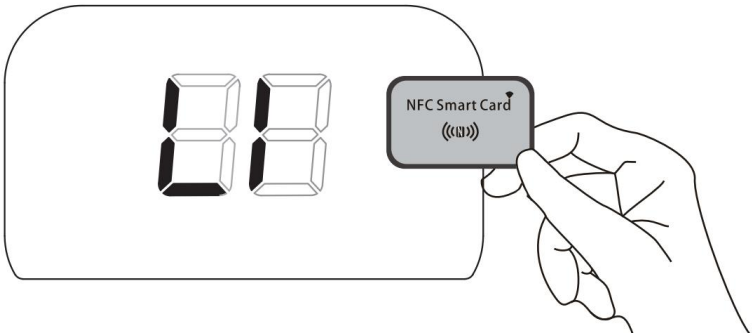

31. KM/Mile-omvandling:

Med hela fordonets ström påslagen genom att dra kortet, tryck länge på "strålkastarknappen" i 3 sekunder, växla och spara.

32. Stäng av backljudet. :

Långt tryck på "växel ned"-knappen i 3 sekunder, pip en gång och stäng sedan av, slå på samma operation.

Fel och instruktioner

Fel Koda	Felbeskrivning	Möjlig Orsaker
E00	Kommunikation Fel (Kontinuerlig Pip)	15. Styrenheten är inte kraftfull på eller felfunktion 16. Trådkoppling med kontroller är bruten;
E01	Lågspänningsfel	8. Batterispänning för låg
E02	Motorfel	8. Motorkabel är inte ansluten väl
E03	Överström/Motorkortslutning Krets	15. Långsiktig överbelastning drift; 16. Motor kort krets/motor anslutningstråd kort krets;
E05	Hög temperatur/låg Temperatur	15. Långsiktig överbelastning drift; 16. Elektromagnetisk broms är inte släppt;
E06	Laddningsdämpning	8. I laddning skick
E07	Acceleratorfel	15. Gaspedal hög/låg avsluta ut av räckvidd; 16. Gasvajern faller av
E08	Styrenhetsfel	8. Inre fel
E09	Elektromagnetisk Broms Fel	8. Elektromagnetisk broms tråd bryt-/anslutningstråd osammanhängande;
E10	Högspänningsfel	8. Missmatchning av batteri Spänning

Notera: Antalet felsignaler motsvarar felkodsnumret, för Till exempel piper E05 5 gånger i följd.

Vanliga fel och felsökningsmetoder

Inga.	Fel Fenomen	Orsaka	Lösning
1	Fel på manöverspaken eller lågt maximum hastighet	29. Låg batterispänning; 30. Det elektromagnetiska handtaget är inte ordentligt kopplat 31. Lös ledning i accelerationsspaken 32. Gasspakens fjäder fastnar eller går sönder	15. Ladda batteriet helt; 16. Kontrollera och länka elektromagnetiskt bromshandtag 3. Svetsa om tråden 4. Rengör eller byt gasreglaget
2	Motorn fungerar inte när strömmen är påslagen	29. Låg batterispänning 30. Elektromagnetiskt handtag inte stängt 31. Lös ledning i gasreglaget 32. Motorkabelkontakten är lös eller trasig.	1. Ladda batteriet helt; 2. Stäng elektromagnetisk broms; 3. Omsvetsa; Kontakta säljaren för reparation
3	Otillräcklig räckvidd efter laddning	29. Däcktrycket i det fasta däcket är otillräckligt; 30. Otillräcklig laddning eller laddarens fel; 31. Frekvent uppförsbacke, stark motvind, frekvent inbromsning, tung belastning; 32. Batteriets åldrande eller skadade tillstånd.	29. Blåsa upp solida däck; 30. Ladda laddaren helt eller byt ut den; 31. Försök att undvika detta användningsförhållande 32. Byt batteri.

4	Laddare felfunktion	22. Laddaruttaget är löst eller kontaktanslutningen är lös; 23. Trasig säkring i laddare eller laddningskontakt för elscooter; 24. Batteripaketets kablar är bortkopplade.	22. fäst uttag och kontakter; 23. Byt säkring; 24. Anslut kablarna.
5	Onormalt ljud vid körning	15. Lösa skruvar och muttrar; 16. Slitage på hjullager.	1. Dra åt lösa skruvar och muttrar; 2. Byt lager.
6	Andra fel	När du stöter på fel som inte kan åtgärdas enligt ovanstående vägledning eller kan inte fastställas	I sådana fall, behaga kontakta leverantören eller reparationsstationen, Öppna inte dessa komponenter utan tillstånd. Annat, garantin kanske har ogiltigförklarats.

Packlista

Punkt	Kvantitet
Huvudram	**1**
Laddare	**1**
Bruksanvisning	**1**
NFC-bilnyckel	**2**
Fjärrkontroll	**1**

KORREKT AVFALLSHANTERING



Denna produkt omfattas av bestämmelserna i EU-direktiv 2012/19/EU. Symbolen som visar en överstruken soptunna indikerar att produkten kräver separat sophämtning inom Europeiska unionen. Detta gäller produkten och alla tillbehör som är märkta med denna symbol. Produkter som är märkta som sådana får inte kasseras med vanligt hushållsavfall, utan måste lämnas till en insamlingsplats för återvinning av elektriska och elektroniska apparater.

BATTERIKASSERING



För att minimera hälso- och miljörisker när produkten är slut, kräver lagar om avfall från elektriska och elektroniska produkter (WEEE) och direktivet om batterier att du kasserar produkten på en lämplig insamlingsanläggning dit den skickas för att ta bort batterierna och återvinna den på lämpligt sätt. Kontakta dina lokala myndigheter för mer information om återvinning och säker kassering av dessa i ditt område.

Tillverkare: ZHEJIANG INNUOVO REHABILITATION DEVICES CO.,LTD
Adress: No.196 Industry Road, Hengdian Movie Zone, Dongyang, Zhejiang, 322118 Kina.
Importerad till Australien: SIHAO PTY LTD. 1 ROKEVA STREETEASTWOOD NSW 2122 Australien
Importerad till USA: Sanven Technology Ltd. Suite 250, 9166 Anaheim Place, Rancho Cucamonga, CA 91730

UK	REP

YH CONSULTING LIMITED. C/O YH Consulting Limited Office 147, Centurion House, London Road, Staines-upon-Thames, Surrey, TW18 4AX

EC	REP

E-CrossStu GmbH
Mainzer Landstr.69,
60329 Frankfurt am Main.

