VEVOR

Upgrade · The Home Creator Way

Ac Gauge Set

Model: WZ-J403(SS)&WZ-J402(SS)

VEVOR
Upgrade·The Home Creator Way

Ac Gauge Set

MODEL: WZ-J403(SS)&WZ-J402(SS)

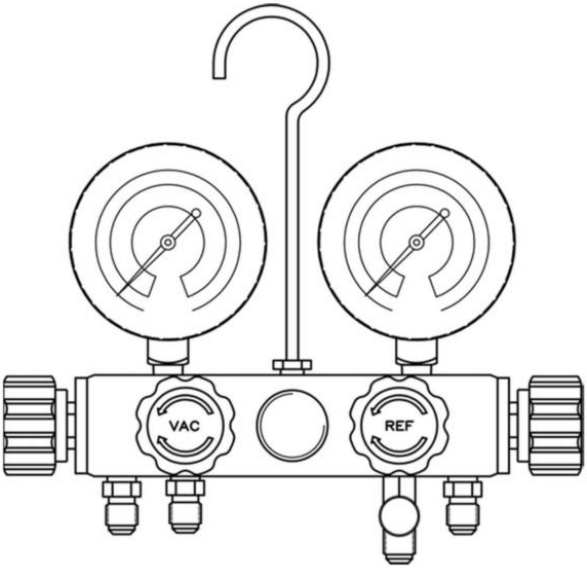

This is the original instruction, please read all manual instructions carefully before operating. VEVOR reserves a clear interpretation of our user manual. The appearance of the product shall be subject to the product you received. Please forgive us that we won't inform you again if there are any technology or software updates on our product.

Warning:

1. Not exceed 80% of claimed range of manifolds when using.
2. Improper operation may lead to leakage or personal injury.
3. Please read manual & operation instructions of manifold or equipment.The refrigeration gauge has been calibrated at the factory however, due to handling and shipping it may be slightly out of adjustment.To adjust, unscrew and firmly hold center screw fixed with screwdriver and with thumb and forefinger gripping pointer near center,gently turn pointer to zero.Repeat carefully if not on zero.

IMPORTANT:

1. Gauges are available for most refrigerants in ℉.
2. Please read before putting new equipment into operation.The Compound Rubber forms seals around the valve stem.Tighten the valve nut a quarter to half turn to take up the set before commencing operation and retighten as necessary to keep the seal tight.

NOTE:Check equipment manufacturers catalogue or instruction sheets for specific recommendations on refrigerant charge,oil change and service procedures for any particular piece of equipment.

4-Valve Manifold Gauge Set instructions

Part #	Part Name	Comment
1	Gauge	4 way
2	Hose	4 Color, connect to different port
3	Coupler	Red - high pressure; Blue - low Pressure
4	Adapters	Female to Male: 1/2 ACME to 1/4 SAE ; 5/16 SAE to 1/4 SAE

GENERAL SAFETY INSTRUCTIONS

ONLY QUALIFIED SERVICE PERSONNEL SHOULD OPERATE THIS UNIT. MOST STATES, COUNTRIES, ETC MAY REQUIRE THE USER TO BE LICENSED.PLEASE CHECK WITH YOUR LOCAL GOVERNMENT AGENCY

Danger - Avoid breathing refrigerant vapors and lubricant vapor or mist. Breathing high concentration levels may cause heart arrhythmia, loss of consciousness, or even cause suffocation. Exposure may irritate eyes, nose, throat.and skin. Please read the manufacturer's Material Safety Data Sheet for further safety information on refrigerants and lubricants.

Danger - EXPLOSION RISK. Use extreme caution when working with flammable refrigerants. Never use this manifold with oxygen.

Danger - EXPLOSION/RUPTURE RISK,. DO NOT use this manifold with unregulated nitrogen, carbon dioxide or other very high pressure gases. Unregulated gases can cause components in a refrigeration system to rupture. Severe Injury or Death can occur.

Caution - all hoses may contain liquid refrigerant under pressure. Contact with refrigerant may cause frostbite or other related injuries. Wear proper personal protective equipment such as safety goggles and gloves.When disconnecting any hose, please use extreme caution.

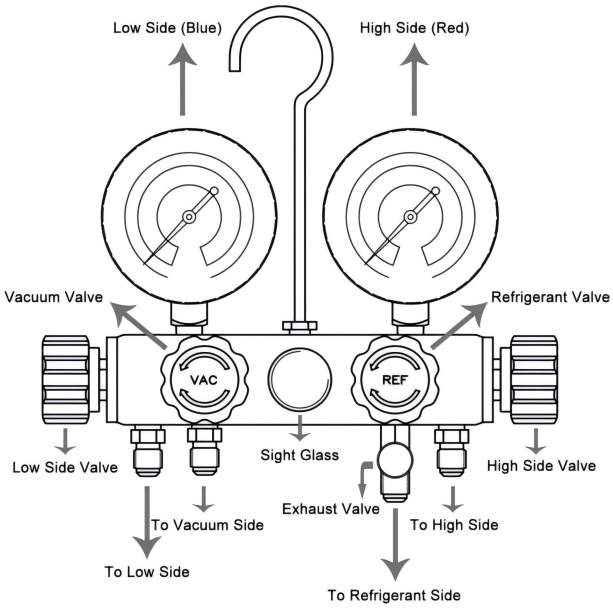

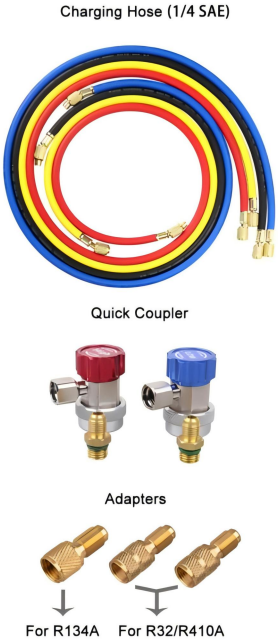

OPERATINGINSTRUCTIONS

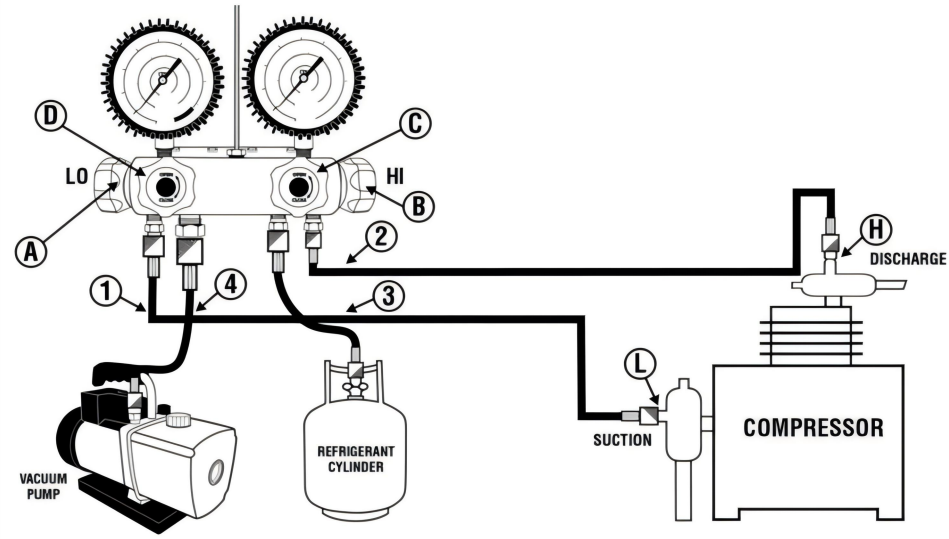

Ⅰ	**TO PURGE HOSES WITH REFRIGERANT GAS.** 1. Connect hoses as shown with all valves closed on MANIFOLD. 2. Loosely connect ① & ② hoses to COMPRESSOR & service ports respectively. 3. Open A & B valves on MANIFOLD. 4. Open valve on REFRIGERANT Tank. 5. Slowly open C valve on MANIFOLD until gas escapes from H & L service valve connections. 6. Tighten H & H hose nuts on & service valve connections.
Ⅱ	**TO CHARGE SYSTEM WITH VAPOR ON SUCTION SIDE** 1. Connect hoses as shown with all valves closed on MANIFOLD. 2. Purge hoses as in step Ⅰ. 3. Open REFRIGERANT tank valve. 4. Open valve on C MANIFOLD. 5. Open valve on A MANIFOLD. 6. Open valve on L MANIFOLD.
Ⅲ	**TO MONITOR SYSTEM PRESSURES** A. CONNECTIONS Connect hoses as shown with all valves closed on MANIFOLD. Open L & H service valves on COMPRESSOR.
Ⅳ	**TO EVACUATE SYSTEM** 1. Connect hoses as shown with all valves closed on MANIFOLD. 2. Start VACUUM pump. 3. Open D valve on MANIFOLD. 4. Open A & B valve on MANIFOLD. 5. Open L & H service valves on COMPRESSOR.

PARTS LIST

WZ-J402(SS)

	1pcs
	2pcs
	2pcs
	2pcs
	2pcs
	4pcs

WZ-J403(SS)

	1pcs
	4pcs

Manufacturer: Shanghaimuxinmuyeyouxiangongsi
Address: Shuangchenglu 803nong11hao1602A-1609shi, baoshanqu, shanghai 200000 CN.
Imported to AUS: SIHAO PTY LTD. 1 ROKEVA STREETEASTWOOD NSW 2122 Australia
Imported to USA: Sanven Technology Ltd. Suite 250, 9166 Anaheim Place, Rancho Cucamonga, CA 91730

UK REP	YH CONSULTING LIMITED. C/O YH Consulting Limited Office 147, Centurion House, London Road, Staines-upon-Thames, Surrey, TW18 4AX
EC REP	E-CrossStu GmbH Mainzer Landstr.69, 60329 Frankfurt am Main.



VEVOR

Upgrade · The Home Creator Way

Ensemble de manomètres AC

Modèle: WZ-J403(SS) et WZ-J402(SS)

Ac Gauge Set

MODÈLE: WZ-J403(SS) et WZ-J402(SS)

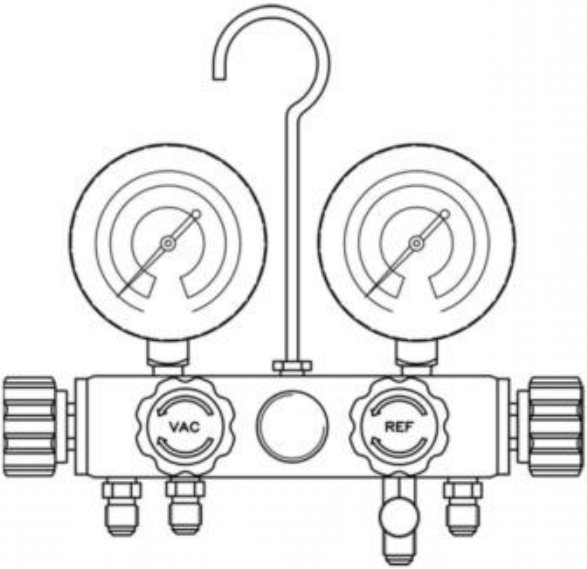

Voici le mode d'emploi original. Veuillez lire attentivement toutes les instructions du manuel avant utilisation. VEVOR se réserve le droit d'interpréter ce manuel à sa guise. L'apparence du produit que vous recevrez peut différer. Nous vous prions de nous excuser si nous ne vous informons pas des mises à jour techniques ou logicielles concernant notre produit.

Avertissement:

4. Ne pas dépasser 80 % de la plage de valeurs annoncée des collecteurs lors de l'utilisation.
5. Un mauvais fonctionnement peut entraîner des fuites ou des blessures corporelles.
6. Veuillez lire le manuel et les instructions d'utilisation du collecteur ou de l'équipement. Le manomètre de réfrigération a été calibré en usine ; cependant, en raison de la manutention et du transport, il peut être légèrement déréglé. Pour le régler, dévissez la vis centrale fixée à l'aide d'un tournevis et maintenez-la fermement. En maintenant l'aiguille près du centre entre le pouce et l'index, tournez-la doucement jusqu'à zéro. Répétez l'opération avec précaution si nécessaire.

IMPORTANT:

3. Des manomètres sont disponibles pour la plupart des fluides frigorigènes en °F.
4. Veuillez lire attentivement avant la mise en service du nouvel équipement. Le caoutchouc composé forme des joints autour de la tige de la soupape. Serrez l'écrou de la soupape d'un quart à un demi-tour pour le roder avant de commencer l'utilisation et resserrez-le si nécessaire pour maintenir l'étanchéité.

REMARQUE : Consultez le catalogue ou les fiches d'instructions du fabricant de l' équipement pour obtenir des recommandations spécifiques sur la charge de réfrigérant, la vidange d'huile et les procédures d' entretien de chaque équipement.

5-Instructions pour le jeu de manomètres à collecteur de soupapes

Part #	Part Name	Comment
1	Gauge	4 way
2	Hose	4 Color, connect to different port
3	Coupler	Red - high pressure; Blue - low Pressure
4	Adapters	Female to Male: 1/2 ACME to 1/4 SAE ; 5/16 SAE to 1/4 SAE

SÉCURITÉ GÉNÉRALE INSTRUCTIONS

Seul le personnel qualifié est habilité à utiliser cet appareil. Dans la plupart des États, pays, etc. L'UTILISATION PEUT NÉCESSITER UNE LICENCE. VEUILLEZ VOUS RENSEIGNER AUPRÈS DE VOTRE AGENCE GOUVERNEMENTALE LOCALE.

Danger ! Évitez d'inhaler les vapeurs de réfrigérant et de lubrifiant, ainsi que les brouillards qui s'en dégagent. L'inhalation de fortes concentrations peut provoquer des arythmies cardiaques , une perte de conscience, voire une asphyxie. L'exposition peut irriter les yeux, le nez, la gorge et la peau. Veuillez consulter la fiche de données de sécurité du fabricant pour obtenir des informations complémentaires sur la sécurité des réfrigérants et des lubrifiants.

Danger – RISQUE D'EXPLOSION . Manipulez les fluides frigorigènes inflammables avec une extrême prudence. N'utilisez jamais ce collecteur avec de l'oxygène.

Danger – RISQUE D'EXPLOSION/DE RUPTURE. N'utilisez PAS ce collecteur avec de l'azote, du dioxyde de carbone ou d'autres gaz à très haute pression non régulés. Les gaz non régulés peuvent provoquer la rupture de composants d'un système de réfrigération. Des blessures graves , voire mortelles, peuvent survenir. Attention : tous les tuyaux peuvent contenir du réfrigérant liquide sous pression. Le contact avec le réfrigérant peut provoquer des gelures ou d'autres blessures. Portez un équipement de protection individuelle approprié, notamment des lunettes de sécurité et des gants. Soyez extrêmement prudent lors du débranchement d'un tuyau.

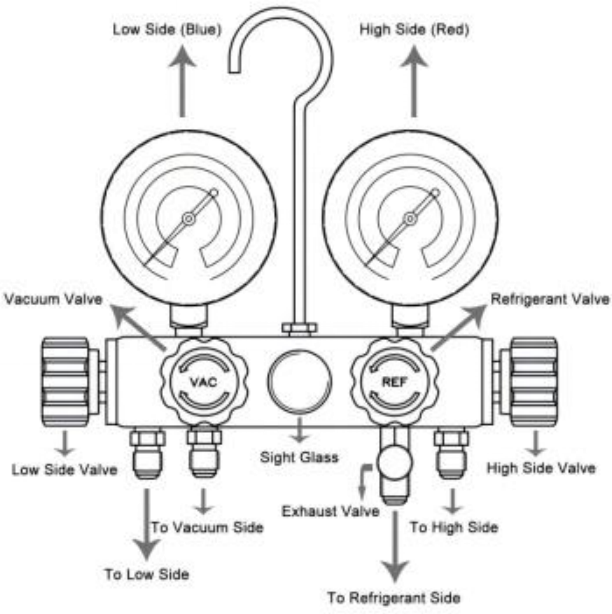



INSTRUCTIONS D'UTILISATION

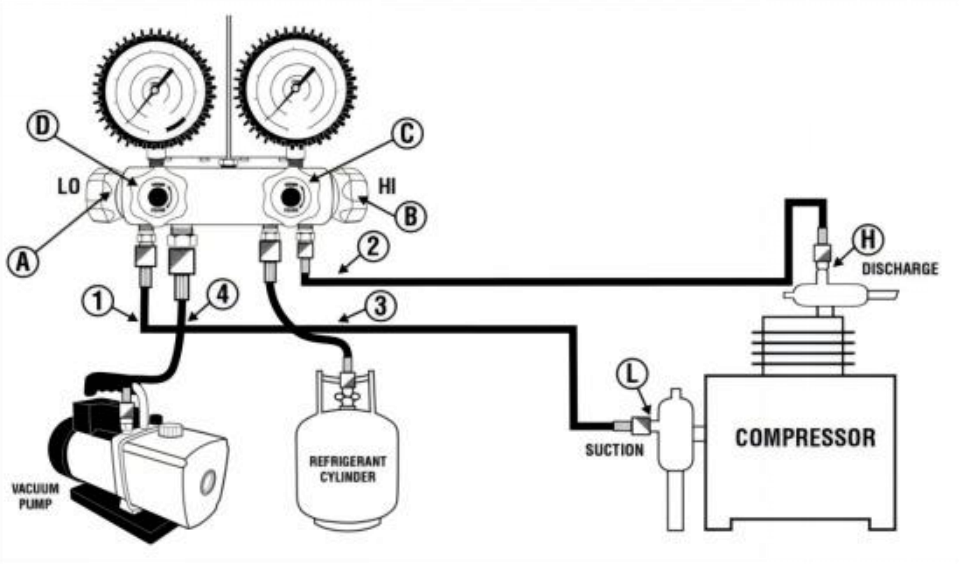

I	**PURGER LES TUYAUX AVEC DU GAZ RÉFRIGÉRANT.** 6. Raccordez les tuyaux comme indiqué, toutes les vannes du collecteur étant fermées. 7. Raccordez sans serrer les tuyaux ① et ② respectivement au COMPRESSEUR et aux ports de service. 8. Ouvrir les vannes A et B sur le collecteur. 9. Ouvrir la vanne du réservoir de réfrigérant. 10. Ouvrez lentement la vanne C sur le MANIFOLD jusqu'à ce que le gaz s'échappe des raccords des vannes de service H et L. 6. Serrez les écrous des tuyaux H et H sur les raccords de la vanne de service.
II	**POUR CHARGER LE SYSTÈME DE VAPEUR DU CÔTÉ ASPIRATION** 6. Raccordez les tuyaux comme indiqué, toutes les vannes du collecteur étant fermées. 7. Purgez les tuyaux comme à l'étape I. 8. Ouvrir la vanne du réservoir de réfrigérant. 9. Ouvrir la vanne sur le collecteur C. 10. Ouvrir la vanne sur le COLLECTEUR A. 6. Ouvrez la vanne sur le collecteur L.
III	**POUR SURVEILLER LES PRESSIONS DU SYSTÈME** A. LIENS Raccordez les tuyaux comme indiqué, toutes les vannes du collecteur étant fermées. Ouvrir les vannes de service L et H du COMPRESSEUR.
IV	**SYSTÈME D'ÉVACUATION** 5. Raccordez les tuyaux comme indiqué, toutes les vannes du collecteur étant fermées.

	6. Démarrer la pompe à vide. 7. Ouvrir la vanne D sur le COLLECTEUR. 8. Ouvrir les vannes A et B sur le collecteur. 5. Ouvrez les vannes de service L et H du COMPRESSEUR.

LISTE DES PIÈCES

WZ-J402(SS)

	1 pièce
	2 pièces
	2 pièces
	2 pièces
	2 pièces
	4 pièces

WZ-J403(SS)

	1 pièce
	4 pièces

Fabricant : Shanghaimuxinmuyeyouxiangongsi
Adresse : Shuangchenglu 803nong11hao1602A-1609shi, baoshanqu, Shanghai 200000 CN.
Importé en Australie : SIHAO PTY LTD. 1 ROKEVA STREETEASTWOOD
NSW 2122 Australie
Importé aux États-Unis : Sanven Technology Ltd., Suite 250, 9166 Anaheim
Rancho Cucamonga, CA 91730

UK	REP

YH CONSULTING LIMITED. C/O YH Consulting Limited Office 147, Centurion House, London Road, Staines-upon-Thames, Surrey, TW18 4AX

EC	REP

E-CrossStu GmbH
Mainzer Landstr.69,
60329 Frankfurt am Main.



VEVOR

Upgrade · The Home Creator Way

AC-Manometer-Set

Modell: WZ-J403(SS) &WZ-J402(SS)

Ac Gauge Set

MODELL: WZ-J403(SS) &WZ-J402(SS)

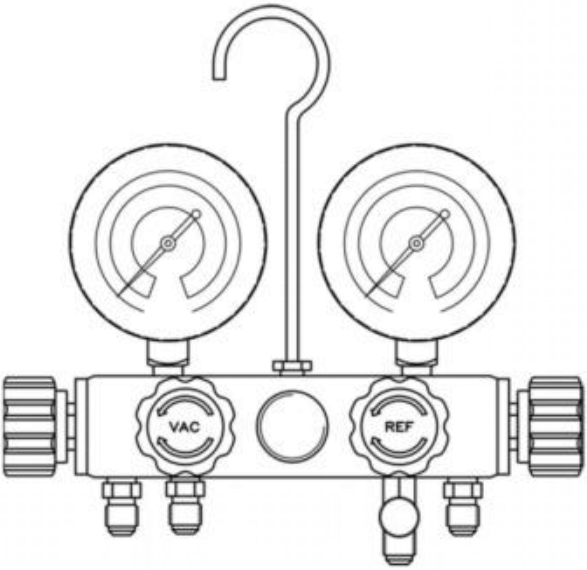

Dies ist die Originalanleitung. Bitte lesen Sie die gesamte Bedienungsanleitung vor der Inbetriebnahme sorgfältig durch. VEVOR behält sich die Auslegung der Bedienungsanleitung vor. Das Aussehen des Produkts kann von dem gelieferten Produkt abweichen. Wir bitten um Verständnis, dass wir Sie nicht erneut über etwaige Technologie- oder Software-Updates informieren werden .

Warnung:

7. Beim Einsatz dürfen 80 % des angegebenen Verteilerbereichs nicht überschritten werden .
8. Unsachgemäße Bedienung kann zu Leckagen oder Personenschäden führen.
9. die Bedienungsanleitung des Verteilers oder Geräts. Das Kältemittelmanometer wurde werkseitig kalibriert, kann jedoch aufgrund von Transport und Handhabung leicht verstellt sein. Zum Justieren lösen Sie die mittlere Schraube und halten diese mit einem Schraubendreher fest. Fassen Sie den Zeiger mit Daumen und Zeigefinger in der Nähe der Mitte an und drehen Sie den Zeiger vorsichtig auf Null. Wiederholen Sie den Vorgang sorgfältig, falls der Zeiger nicht auf Null steht.

WICHTIG:

5. Manometer sind für die meisten Kältemittel in °F erhältlich.
6. Bitte lesen Sie diese Anleitung, bevor Sie das neue Gerät in Betrieb nehmen. Die Gummimischung dichtet den Ventilschaft ab. Ziehen Sie die Ventilmutter vor Betriebsbeginn eine Viertel- bis halbe Umdrehung fest, um das Einstellen zu ermöglichen, und ziehen Sie sie gegebenenfalls nach, um die Dichtheit zu gewährleisten.

HINWEIS: Beachten Sie die Kataloge oder Bedienungsanleitungen des Geräteherstellers für spezifische Empfehlungen zu Kältemittelfüllung, Ölwechsel und Wartungsverfahren für jedes einzelne Gerät.

6-Anleitung für den Ventilblock-Manometersatz

Part #	Part Name	Comment
1	Gauge	4 way
2	Hose	4 Color, connect to different port
3	Coupler	Red - high pressure; Blue - low Pressure
4	Adapters	Female to Male: 1/2 ACME to 1/4 SAE ; 5/16 SAE to 1/4 SAE

ALLGEMEINE SICHERHEIT ANWEISUNGEN

Dieses Gerät darf nur von qualifiziertem Servicepersonal bedient werden. In den meisten Bundesstaaten, Ländern usw. Für die Nutzung ist möglicherweise eine Lizenz erforderlich. Bitte erkundigen Sie sich bei Ihrer zuständigen Behörde.

Gefahr – Einatmen von Kältemittel- und Schmierstoffdämpfen oder -nebel

vermeiden. Das Einatmen hoher Konzentrationen kann Herzrhythmusstörungen, Bewusstlosigkeit oder sogar Erstickung verursachen . Reizungen der Augen, Nase, des Rachens und der Haut sind möglich . Weitere Sicherheitsinformationen zu Kältemitteln und Schmierstoffen finden Sie im Sicherheitsdatenblatt des Herstellers.

Gefahr – Explosionsgefahr ! Bei Arbeiten mit brennbaren Kältemitteln ist

äußerste Vorsicht geboten. Dieses Verteilerrohr darf niemals mit Sauerstoff verwendet werden.

Gefahr – EXPLOSIONS-/BERSTGEFAHR! Verwenden Sie diesen Verteiler

NICHT mit unreguliertem Stickstoff, Kohlendioxid oder anderen Gasen unter sehr hohem Druck. Unregulierte Gase können Bauteile in Kälteanlagen beschädigen. Es besteht die Gefahr schwerer Verletzungen oder des Todes .

Vorsicht – alle Schläuche können flüssiges Kältemittel unter Druck enthalten.

Der Kontakt mit Kältemittel kann zu Erfrierungen oder anderen Verletzungen führen. Tragen Sie geeignete Schutzausrüstung wie Schutzbrille und Handschuhe. Gehen Sie beim Abkoppeln von Schläuchen äußerst vorsichtig vor.

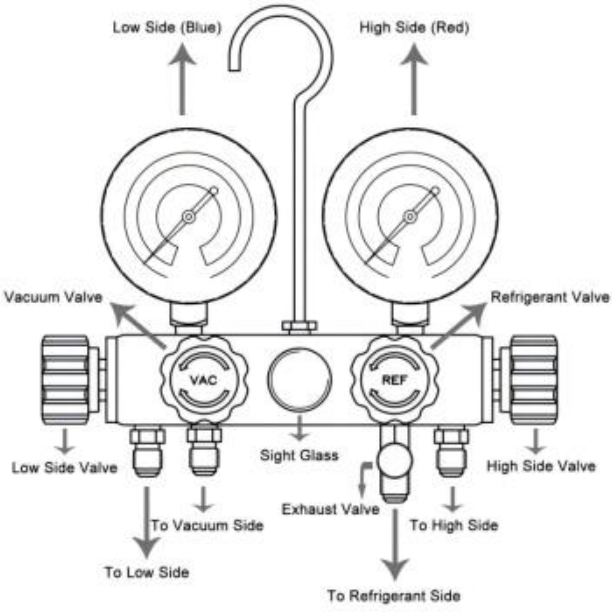



BEDIENUNGSANLEITUNG

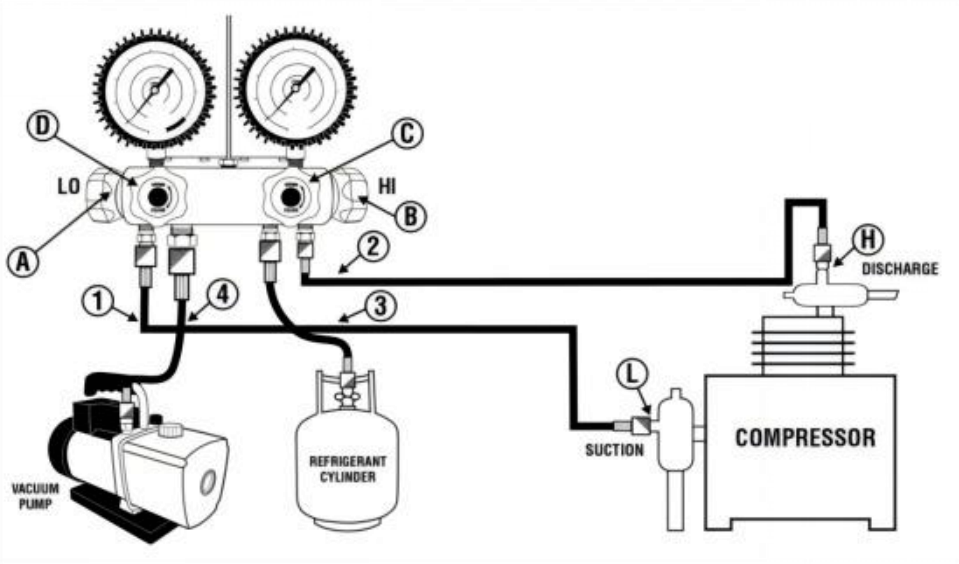

I	**Zum Spülen von Schläuchen mit Kältemittelgas.** 11. Schließen Sie die Schläuche wie abgebildet an, wobei alle Ventile am Verteiler geschlossen sein müssen. 12. Schließen Sie die Schläuche ① und ② lose an die Anschlüsse COMPRESSOR bzw. SERVICE an. 13. Öffnen Sie die Ventile A und B am Verteiler. 14. Ventil am Kältemitteltank öffnen. 15. Öffnen Sie das C-Ventil am VERTEILER langsam, bis Gas aus den H- und L-Serviceventilanschlüssen austritt. 6. Die Schlauchmuttern an den Anschlüssen des Serviceventils festziehen.
II	**Zum Befüllen des Systems mit Dampf auf der Saugseite** 11. Schließen Sie die Schläuche wie abgebildet an, wobei alle Ventile am Verteiler geschlossen sein müssen. 12. Schläuche wie in Schritt I entlüften. 13. Öffnen Sie das Kältemitteltankventil. 14. Ventil am C-Verteiler öffnen. 15. Ventil am A-Verteiler öffnen. 6. Ventil am L-Verteiler öffnen.
III	**ZUR ÜBERWACHUNG DER SYSTEMDRUCKE** A. VERBINDUNGEN Schließen Sie die Schläuche wie abgebildet an, wobei alle Ventile am Verteiler geschlossen sein müssen. Öffnen Sie die Serviceventile L und H am Kompressor.
IV	**SYSTEM EVAKUIEREN** 9. Schließen Sie die Schläuche wie abgebildet an, wobei alle Ventile am Verteiler geschlossen sein müssen. 10. Vakuumpumpe starten.

	11. Ventil D am Verteiler öffnen. 12. Öffnen Sie die Ventile A und B am Verteiler. 5. Öffnen Sie die Serviceventile L und H am Kompressor.

TEILELISTE

WZ-J402(SS)

	1 Stück
	2 Stück
	2 Stück
	2 Stück
	2 Stück
	4 Stück

WZ-J403(SS)

	1 Stück
	4 Stück

Hersteller: Shanghaimuxinmuyeyouxiangongsi
Adresse: Shuangchenglu 803nong11hao1602A-1609shi, baoshanqu, Shanghai 200000 CN.
Importiert nach Australien: SIHAO PTY LTD. 1 ROKEVA STREET, EASTWOOD
NSW 2122 Australien
Importiert in die USA: Sanven Technology Ltd. Suite 250, 9166 Anaheim Ort, Rancho Cucamonga, CA 91730

UK	REP

YH CONSULTING LIMITED. C/O YH Consulting Limited Office 147, Centurion House, London Road, Staines-upon-Thames, Surrey, TW18 4AX

EC	REP

E-CrossStu GmbH
Mainzer Landstr.69,
60329 Frankfurt am Main.



VEVOR

Upgrade · The Home Creator Way

Set di indicatori AC

Modello: WZ-J403(SS) e WZ-J402(SS)

Ac Gauge Set

MODELLO: WZ-J403(SS) e WZ-J402(SS)

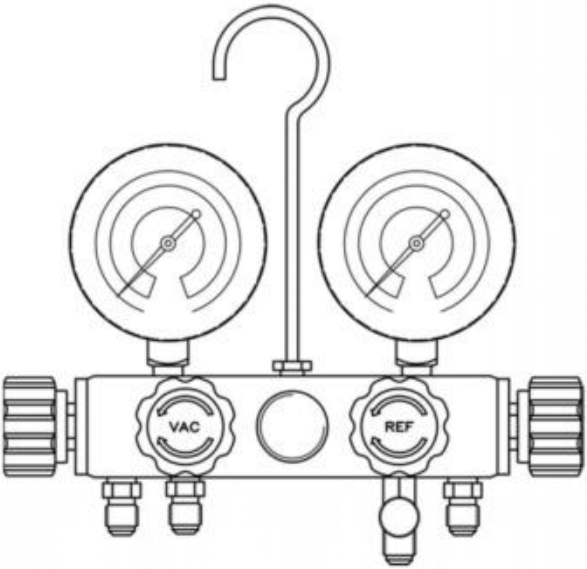

Queste sono le istruzioni originali, si prega di leggere attentamente tutte le istruzioni del manuale prima dell'uso. VEVOR si riserva la piena interpretazione del proprio manuale utente. L'aspetto del prodotto dipenderà dal prodotto ricevuto. Vi preghiamo di scusarci se non vi informeremo più in caso di aggiornamenti tecnologici o software sul nostro prodotto.

Avvertimento:

10. Non superare l'80% della gamma dichiarata di collettori durante l'uso.
11. Un utilizzo improprio può causare perdite o lesioni personali.
12. Leggere attentamente il manuale e le istruzioni per l'uso del collettore o dell'apparecchiatura. L'indicatore di refrigerazione è stato calibrato in fabbrica, tuttavia, a causa della movimentazione e della spedizione, potrebbe essere leggermente fuori regolazione. Per regolare, svitare e tenere saldamente la vite centrale fissata con un cacciavite e, con il pollice e l'indice che afferrano l'indicatore vicino al centro, ruotare delicatamente l'indicatore sullo zero. Ripetere con attenzione se non è sullo zero.

IMPORTANTE:

7. Sono disponibili manometri per la maggior parte dei refrigeranti in ℉.
8. Leggere attentamente prima di mettere in funzione la nuova apparecchiatura. La gomma composita forma delle guarnizioni attorno allo stelo della valvola. Stringere il dado della valvola di un quarto o mezzo giro per serrare il set prima di iniziare il funzionamento e riserrare se necessario per mantenere la tenuta stagna. NOTA: consultare il catalogo o i fogli di istruzioni del produttore dell'apparecchiatura per raccomandazioni specifiche sulla carica del refrigerante, sul cambio dell'olio e sulle procedure di manutenzione per qualsiasi particolare apparecchiatura.

7-Istruzioni per il set di manometri del collettore delle valvole

Part #	Part Name	Comment
1	Gauge	4 way
2	Hose	4 Color, connect to different port
3	Coupler	Red - high pressure; Blue - low Pressure
4	Adapters	Female to Male: 1/2 ACME to 1/4 SAE ; 5/16 SAE to 1/4 SAE

SICUREZZA GENERALE ISTRUZIONI

SOLO PERSONALE DI ASSISTENZA QUALIFICATO DOVREBBE UTILIZZARE QUESTA UNITÀ. NELLA MAGGIOR PARTE DEGLI STATI, PAESI, ECC. POTREBBE ESSERE NECESSARIO CHE L'UTENTE SIA IN POSSESSO DI UNA LICENZA. VERIFICARE CON L'AGENZIA GOVERNATIVA LOCALE

Pericolo - Evitare di respirare i vapori del refrigerante e i vapori o le nebbie del lubrificante. L'inalazione di concentrazioni elevate può causare insufficienza cardiaca , perdita di coscienza o persino soffocamento. L'esposizione può irritare occhi , naso, gola e pelle. Leggere la scheda di sicurezza del produttore per ulteriori informazioni sulla sicurezza di refrigeranti e lubrificanti.

Pericolo - RISCHIO DI ESPLOSIONE . Prestare la massima attenzione quando si lavora con refrigeranti infiammabili. Non utilizzare mai questo collettore con ossigeno.

Pericolo - RISCHIO DI ESPLOSIONE/ROTTURA. NON utilizzare questo collettore con azoto non regolato, anidride carbonica o altri gas ad altissima pressione. I gas non regolati possono causare la rottura dei componenti di un sistema di refrigerazione. Possono verificarsi lesioni gravi o morte .

Attenzione: tutti i tubi flessibili possono contenere refrigerante liquido sotto pressione. Il contatto con il refrigerante può causare congelamento o altre lesioni correlate. Indossare dispositivi di protezione individuale adeguati, come occhiali e guanti di sicurezza. Quando si scollega un tubo flessibile, prestare la massima attenzione.

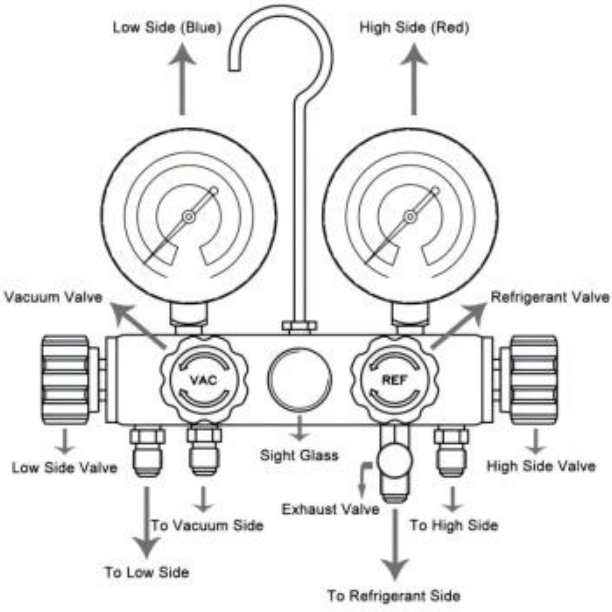



ISTRUZIONI PER L'USO

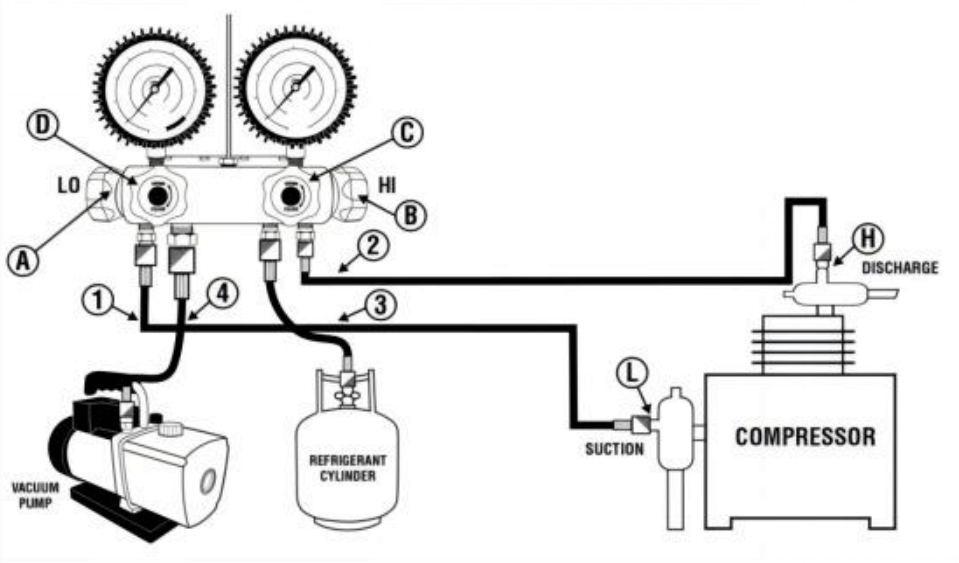

Ⅰ	**PER SPURGARE I TUBI FLESSIBILI CON GAS REFRIGERANTE.** 16. Collegare i tubi flessibili come mostrato con tutte le valvole chiuse sul COLLETTORE. 17. Collegare senza stringere i tubi flessibili ① e ② rispettivamente alle porte del COMPRESSORE e di servizio. 18. Aprire le valvole A e B sul COLLETTORE. 19. Aprire la valvola sul serbatoio del REFRIGERANTE. 20. Aprire lentamente la valvola C sul COLLETTORE finché il gas non fuoriesce dai collegamenti delle valvole di servizio H e L. 6. Serrare i dadi dei tubi flessibili H e H sui collegamenti delle valvole di servizio.
Ⅱ	**PER CARICARE IL SISTEMA CON VAPORE SUL LATO DI ASPIRAZIONE** 16. Collegare i tubi flessibili come mostrato con tutte le valvole chiuse sul COLLETTORE. 17. Spurgare i tubi come nel passaggio Ⅰ. 18. Aprire la valvola del serbatoio del REFRIGERANTE. 19. Aprire la valvola sul COLLETTORE C. 20. Aprire la valvola sul COLLETTORE A. 6. Aprire la valvola sul COLLETTORE L.
Ⅲ	**PER MONITORARE LE PRESSIONI DEL SISTEMA** A. CONNESSIONI Collegare i tubi flessibili come mostrato con tutte le valvole chiuse sul COLLETTORE. Aprire le valvole di servizio L e H sul COMPRESSORE.
Ⅳ	**PER EVACUARE IL SISTEMA** 13. Collegare i tubi flessibili come mostrato con tutte le valvole chiuse sul COLLETTORE.

	14. Avviare la pompa del VUOTO. 15. Aprire la valvola D sul COLLETTORE. 16. Aprire le valvole A e B sul COLLETTORE. 5. Aprire le valvole di servizio L e H sul COMPRESSORE.

ELENCO DEI PEZZI

WZ-J402(SS)

	1 pz
	2 pezzi
	2 pezzi
	2 pezzi
	2 pezzi
	4 pezzi

WZ-J403(SS)

	1 pz
	4 pezzi

Produttore: Shanghaimuxinmuyeyouxiangongsi
Indirizzo: Shuangchenglu 803nong11hao1602A-1609shi, baoshanqu, Shanghai 200000 CN.
Importato in AUS: SIHAO PTY LTD. 1 ROKEVA STREETEASTWOOD Nuovo Galles del Sud 2122 Australia
Importato negli USA: Sanven Technology Ltd. Suite 250, 9166 Anaheim Luogo, Rancho Cucamonga, CA 91730

UK	REP

YH CONSULTING LIMITED. C/O YH Consulting Limited Office 147, Centurion House, London Road, Staines-upon-Thames, Surrey, TW18 4AX

EC	REP

E-CrossStu GmbH
Mainzer Landstr.69,
60329 Frankfurt am Main.



VEVOR

Upgrade · The Home Creator Way

Juego de manómetros de CA

Modelo: WZ-J403(SS) y WZ-J402(SS)

Ac Gauge Set

MODELO: WZ-J403(SS) y WZ-J402(SS)

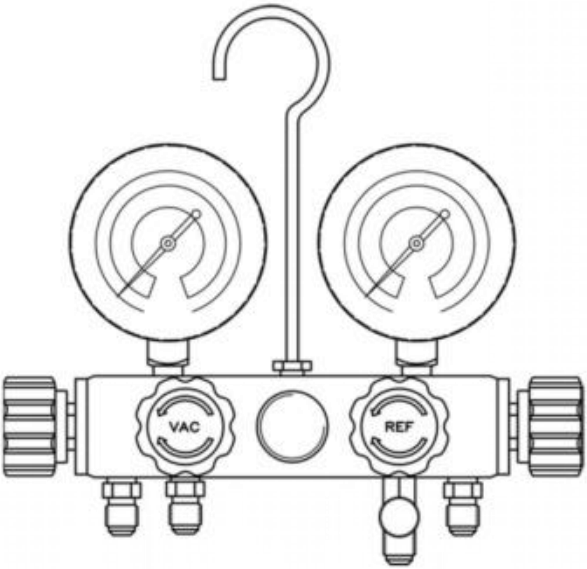

Estas son las instrucciones originales; lea atentamente todas las instrucciones del manual antes de utilizarlo. VEVOR se reserva el derecho de interpretar este manual de usuario. La apariencia del producto dependerá del producto que haya recibido. Le rogamos que nos disculpe si no le informamos de nuevo si hay actualizaciones tecnológicas o de software en nuestro producto.

Advertencia:

13. No exceda el 80% del rango declarado de colectores durante su uso.
14. inadecuado puede provocar fugas o lesiones personales.
15. Lea el manual y las instrucciones de funcionamiento del colector o equipo. El medidor de refrigeración ha sido calibrado en la fábrica; sin embargo, debido al manejo y envío, puede estar ligeramente desajustado. Para ajustarlo, desatornille y sostenga firmemente el tornillo central con un destornillador y, con el pulgar y el índice sujetando el puntero cerca del centro, gire suavemente el puntero a cero. Repita con cuidado si no está en cero.

IMPORTANTE:

9. Hay medidores disponibles para la mayoría de los refrigerantes en ℉.
10. Lea antes de poner en funcionamiento un equipo nuevo. El caucho compuesto forma sellos alrededor del vástago de la válvula. Apriete la tuerca de la válvula un cuarto o media vuelta para ajustar el juego antes de comenzar la operación y vuelva a apretar según sea necesario para mantener el sello hermético.

NOTA: Consulte el catálogo o las hojas de instrucciones del fabricante del equipo para obtener recomendaciones específicas sobre la carga de refrigerante, el cambio de aceite y los procedimientos de servicio para cualquier equipo en particular.

8-Instrucciones del juego de manómetros de colector de válvulas

Part #	Part Name	Comment
1	Gauge	4 way
2	Hose	4 Color, connect to different port
3	Coupler	Red - high pressure; Blue - low Pressure
4	Adapters	Female to Male: 1/2 ACME to 1/4 SAE ; 5/16 SAE to 1/4 SAE

SEGURIDAD GENERAL INSTRUCCIONES

SOLO PERSONAL DE SERVICIO CALIFICADO DEBE OPERAR ESTA UNIDAD. EN LA MAYORÍA DE LOS ESTADOS, PAÍSES, ETC. PUEDE REQUERIR QUE EL USUARIO TENGA LICENCIA. CONSULTE CON SU AGENCIA GUBERNAMENTAL LOCAL

Peligro: Evite respirar los vapores de refrigerante y lubricante. Respirar altas concentraciones puede causar arritmia , pérdida del conocimiento o incluso asfixia. La exposición puede irritar los ojos, la nariz, la garganta y la piel. Lea la Hoja de Datos de Seguridad del Fabricante para obtener más información sobre refrigerantes y lubricantes.

Peligro - RIESGO DE EXPLOSIÓN . Extreme las precauciones al trabajar con refrigerantes inflamables. Nunca utilice este colector con oxígeno.

Peligro - RIESGO DE EXPLOSIÓN/ROTURA. NO utilice este colector con nitrógeno, dióxido de carbono u otros gases a muy alta presión sin regular. Los gases sin regular pueden provocar la ruptura de los componentes del sistema de refrigeración. Esto puede causar lesiones graves o la muerte.

Precaución: Todas las mangueras pueden contener refrigerante líquido a presión. El contacto con el refrigerante puede causar congelación u otras lesiones. Use el equipo de protección personal adecuado, como gafas de seguridad y guantes. Tenga mucho cuidado al desconectar cualquier manguera.

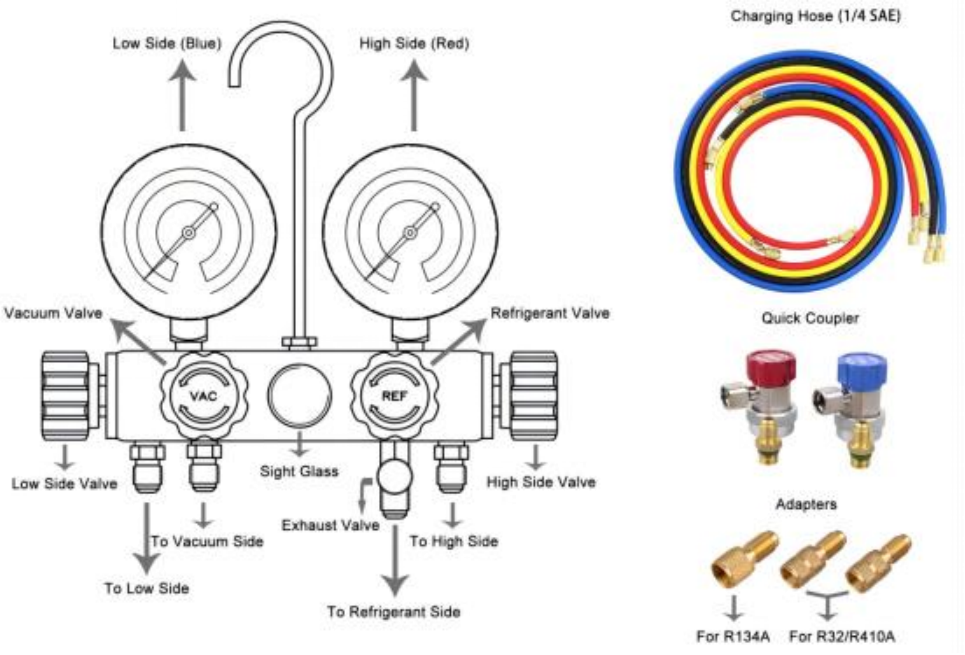

INSTRUCCIONES DE FUNCIONAMIENTO

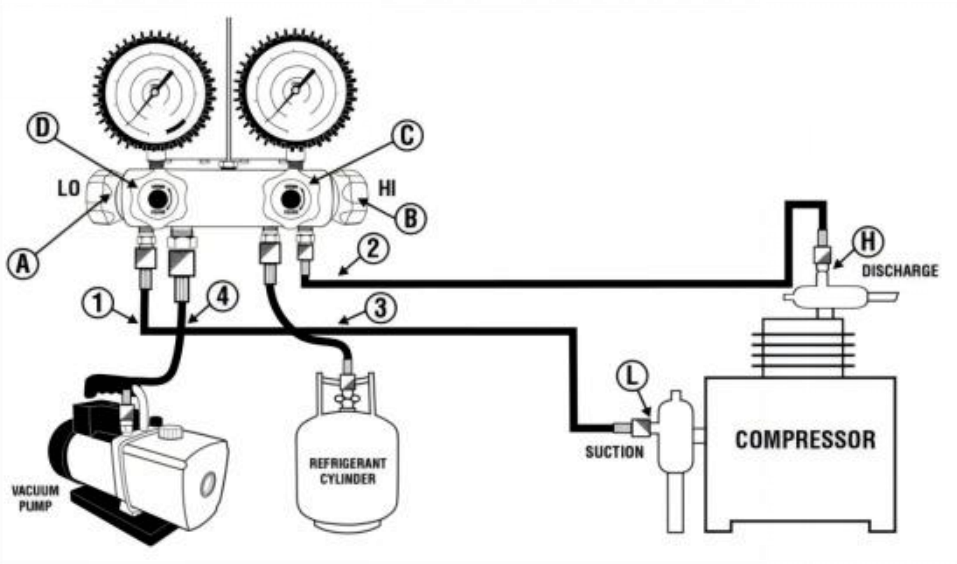

I	**PARA PURGAR MANGUERAS CON GAS REFRIGERANTE.** 21. Conecte las mangueras como se muestra con todas las válvulas cerradas en el COLECTOR. 22. Conecte de forma flexible las mangueras ① y ② a los puertos de COMPRESOR y servicio respectivamente. 23. Abra las válvulas A y B en el COLECTOR. 24. Abra la válvula en el tanque de REFRIGERANTE. 25. Abra lentamente la válvula C en el COLECTOR hasta que salga gas de las conexiones de las válvulas de servicio H y L. 6. Apriete las tuercas de las mangueras H y H y las conexiones de la válvula de servicio.
II	**PARA CARGAR EL SISTEMA CON VAPOR EN EL LADO DE SUCCIÓN** 21. Conecte las mangueras como se muestra con todas las válvulas cerradas en el COLECTOR. 22. Purgue las mangueras como en el paso Ⅰ. 23. Abra la válvula del tanque de REFRIGERANTE. 24. Abra la válvula en el COLECTOR C. 25. Abra la válvula en el COLECTOR A. 6. Abra la válvula en el COLECTOR L.
III	**PARA MONITOREAR LAS PRESIONES DEL SISTEMA** A. CONEXIONES Conecte las mangueras como se muestra con todas las válvulas cerradas en el COLECTOR. Abra las válvulas de servicio L y H en el COMPRESOR.
IV	**PARA EVACUAR EL SISTEMA** 17. Conecte las mangueras como se muestra con todas las válvulas cerradas en el COLECTOR.

	18. Poner en marcha la bomba de VACÍO. 19. Abra la válvula D en el COLECTOR. 20. Abra las válvulas A y B en el COLECTOR. 5. Abra las válvulas de servicio L y H en el COMPRESOR.

LISTA DE PIEZAS

WZ-J402(SS)

	1 pieza
	2 piezas
	2 piezas
	2 piezas
	2 piezas
	4 piezas

WZ-J403(SS)

	1 pieza
	4 piezas

Fabricante: Shanghaimuxinmuyeyouxiangongsi
Dirección: Shuangchenglu 803nong11hao1602A-1609shi, baoshanqu, Shanghái 200000 CN.
Importado a AUS: SIHAO PTY LTD. 1 ROKEVA STREET EASTWOOD NSW 2122 Australia
Importado a EE. UU.: Sanven Technology Ltd. Suite 250, 9166 Anaheim Lugar, Rancho Cucamonga, CA 91730

UK	REP

YH CONSULTING LIMITED. C/O YH Consulting Limited Office 147, Centurion House, London Road, Staines-upon-Thames, Surrey, TW18 4AX

EC	REP

E-CrossStu GmbH
Mainzer Landstr.69,
60329 Frankfurt am Main.



VEVOR

Upgrade · The Home Creator Way

Zestaw wskaźników prądu przemiennego

Model: WZ-J403(SS) i WZ-J402(SS)

Ac Gauge Set

MODEL: WZ-J403(SS) i WZ-J402(SS)

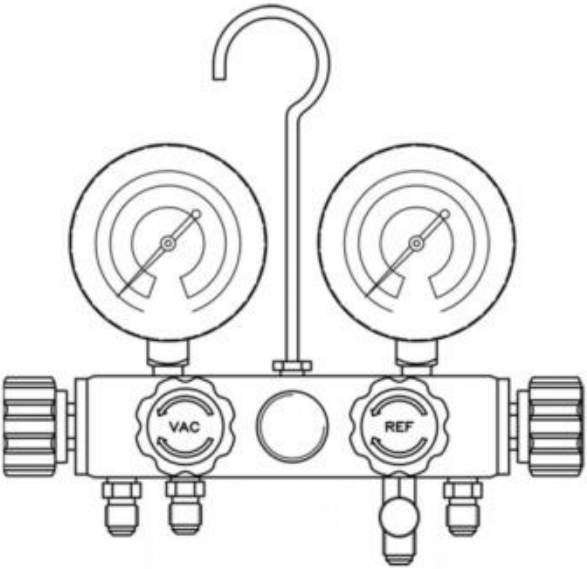

To jest oryginalna instrukcja obsługi. Przed użyciem prosimy o dokładne zapoznanie się z treścią instrukcji. Firma VEVOR zastrzega sobie prawo do jednoznacznej interpretacji niniejszej instrukcji obsługi. Wygląd produktu zależy od stanu, w jakim go otrzymali Państwo. Prosimy o wyrozumiałość, ale nie będziemy Państwa ponownie informować o aktualizacjach technologicznych lub oprogramowania naszego produktu.

Ostrzeżenie:

16. Nie przekraczać 80% podanego zakresu w manometrze podczas użytkowania.
17. Nieprawidłowa obsługa może spowodować wyciek lub obrażenia ciała.
18. Proszę zapoznać się z instrukcją obsługi rozdzielacza lub urządzenia.

Wskaźnik temperatury w chłodnictwie został skalibrowany w fabryce, jednak ze względu na transport i obsługę może być nieznacznie rozregulowany. Aby wyregulować, odkręć i mocno przytrzymaj śrubę środkową zamocowaną śrubokrętem, a następnie kciukiem i palcem wskazującym chwyć wskaźnik blisko środka i delikatnie obróć wskaźnik do zera. Jeśli wskaźnik nie jest ustawiony na zero, powtórz czynność ostrożnie.

WAŻNY:

11. Dla większości czynników chłodniczych dostępne są wskaźniki w stopniach ℉.
12. Przed uruchomieniem nowego sprzętu należy zapoznać się z treścią niniejszej instrukcji . Mieszanka gumowa tworzy uszczelki wokół trzonu zaworu. Przed rozpoczęciem pracy dokręć nakrętkę zaworu o ćwierć do połowy obrotu, aby zablokować zawór, a następnie dokręć ją w razie potrzeby, aby zachować szczelność uszczelnienia.

UWAGA: Aby uzyskać szczegółowe zalecenia dotyczące napełniania czynnikiem chłodniczym, wymiany oleju i procedur serwisowych konkretnego urządzenia, należy zapoznać się z katalogiem producenta sprzętu lub instrukcjami jego obsługi .

9-Instrukcja zestawu manometrów do kolektora zaworowego

Part #	Part Name	Comment
1	Gauge	4 way
2	Hose	4 Color, connect to different port
3	Coupler	Red - high pressure; Blue - low Pressure
4	Adapters	Female to Male: 1/2 ACME to 1/4 SAE ; 5/16 SAE to 1/4 SAE

BEZPIECZEŃSTWO OGÓLNE INSTRUKCJE

TYLKO WYKWALIFIKOWANY PERSONEL SERWISOWY POWINIEN OBSŁUGIWAĆ TO URZĄDZENIE. WIĘKSZOŚĆ STANÓW, KRAJÓW ITP. MOŻE WYMAGAĆ UŻYTKOWNIKOWI LICENCJONOWANIA. PROSZĘ SPRAWDZIĆ TO W LOKALNEJ AGENCJI RZĄDOWEJ

Niebezpieczeństwo – Unikać wdychania oparów czynnika chłodniczego oraz oparów lub mgiełki środków smarnych. Wdychanie w wysokich stężeniach może spowodować zaburzenia rytmu serca , utratę przytomności, a nawet uduszenie. Narażenie może podrażniać oczy , nos, gardło i skórę. Prosimy o zapoznanie się z Kartą Charakterystyki Substancji Niebezpiecznej (MSDS) producenta, aby uzyskać więcej informacji na temat bezpieczeństwa czynników chłodniczych i środków smarnych.

Niebezpieczeństwo – WYBUCHY . Zachowaj szczególną ostrożność podczas pracy z łatwopalnymi czynnikami chłodniczymi. Nigdy nie używaj tego kolektora z tlenem.

Niebezpieczeństwo – RYZYKO WYBUCHU/PĘKNIĘCIA. NIE UŻYWAĆ tego kolektora z nieregulowanym azotem, dwutlenkiem węgla ani innymi gazami pod bardzo wysokim ciśnieniem. Nieregulowane gazy mogą spowodować pęknięcie elementów układu chłodniczego. Może to spowodować poważne obrażenia lub śmierć.

Uwaga – wszystkie węże mogą zawierać ciekły czynnik chłodniczy pod ciśnieniem. Kontakt z czynnikiem chłodniczym może spowodować odmrożenia lub inne obrażenia. Należy nosić odpowiedni sprzęt ochrony osobistej, taki jak okulary ochronne i rękawice. Podczas odłączania węża należy zachować szczególną ostrożność.

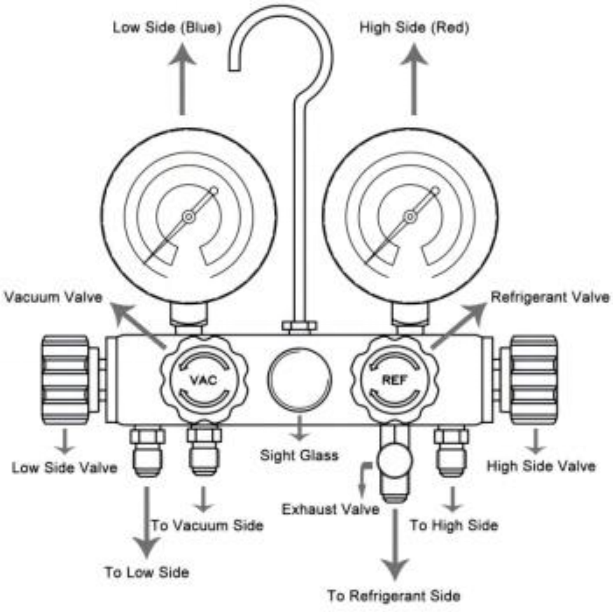



INSTRUKCJA OBSŁUGI

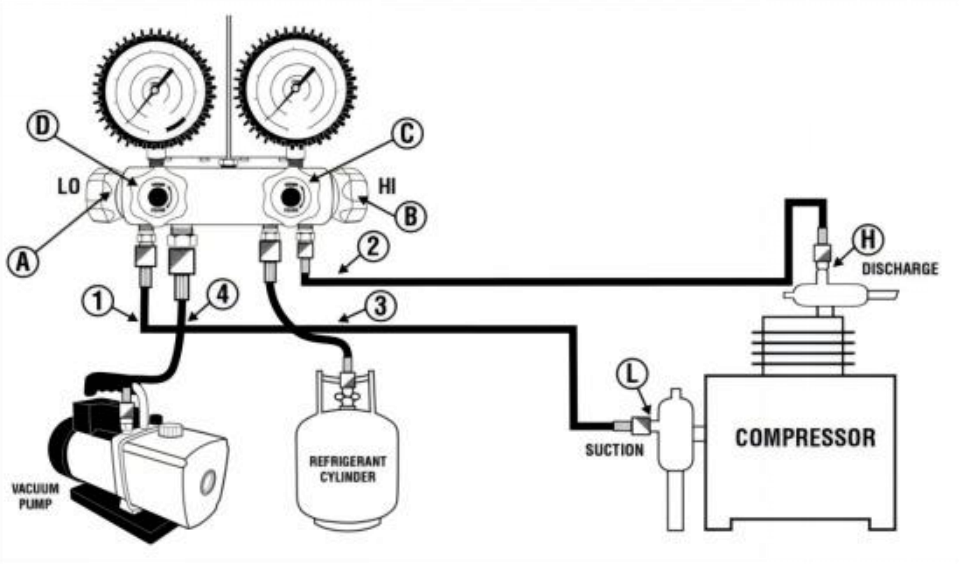

I	**DO PRZEPŁUKIWANIA WĘŻY GAZEM CHŁODNICZYM.** 26. Podłącz węże w sposób pokazany na rysunku, przy zamkniętych wszystkich zaworach w KOLEKTORZE. 27. Luźno podłącz węże ① i ② odpowiednio do portów SPRĘŻARKI i serwisowego. 28. Otwórz zawory A i B na KOLEKTORZE. 29. Otwórz zawór na zbiorniku z czynnikiem chłodniczym. 30. Powoli otwieraj zawór C na KOLEKTORZE, aż gaz zacznie ulatniać się z przyłączy zaworów serwisowych H i L. 6. Dokręć nakrętki węży H i H na połączeniach zaworów serwisowych.
2.	**DO ŁADOWANIA SYSTEMU PARĄ PO STRONIE SSĄCEJ** 26. Podłącz węże w sposób pokazany na rysunku, przy zamkniętych wszystkich zaworach w KOLEKTORZE. 27. Przepłucz węże zgodnie z krokiem I. 28. Otwórz zawór zbiornika CHŁODNICZEGO. 29. Otwórz zawór na kolektorze C. 30. Otwórz zawór na KOLEKTORZE A. 6. Otwórz zawór na kolektorze L.
III	**DO MONITOROWANIA CIŚNIEŃ W SYSTEMIE** A. POŁĄCZENIA Podłącz węże w sposób pokazany na rysunku, przy zamkniętych wszystkich zaworach w KOLEKTORZE. Otwórz zawory serwisowe L i H na SPRĘŻARCE.
IV	**EWAKUACJA SYSTEMU** 21. Podłącz węże w sposób pokazany na rysunku, przy zamkniętych wszystkich zaworach w KOLEKTORZE. 22. Uruchom pompę próżniową. 23. Otwórz zawór D na KOLEKTORZE.

	24. Otwórz zawór A i B na KOLEKTORZE. 5. Otwórz zawory serwisowe L i H na SPRĘŻARCE.

LISTA CZĘŚCI

WZ-J402(SS)

	1 szt.
	2 szt.
	2 szt.
	2 szt.
	2 szt.
	4 sztuki

WZ-J403(SS)

	1 szt.
	4 sztuki

Producent: Shanghaimuxinmuyeyouxiangongsi
Adres: Shuangchenglu 803nong11hao1602A-1609shi, baoshanqu, szanghaj 200000 CN.
Importowane do AUS: SIHAO PTY LTD. 1 ROKEVA STREETEASTWOOD
NSW 2122 Australia
Importowane do USA: Sanven Technology Ltd. Suite 250, 9166 Anaheim Miejsce, Rancho Cucamonga, CA 91730

UK	REP

YH CONSULTING LIMITED. C/O YH Consulting Limited Office 147, Centurion House, London Road, Staines-upon-Thames, Surrey, TW18 4AX

EC	REP

E-CrossStu GmbH
Mainzer Landstr.69,
60329 Frankfurt am Main.



VEVOR

Upgrade · The Home Creator Way

AC-meterset

Model: WZ-J403(SS) en WZ-J402(SS)

Ac Gauge Set

MODEL: WZ-J403(SS) en WZ-J402(SS)

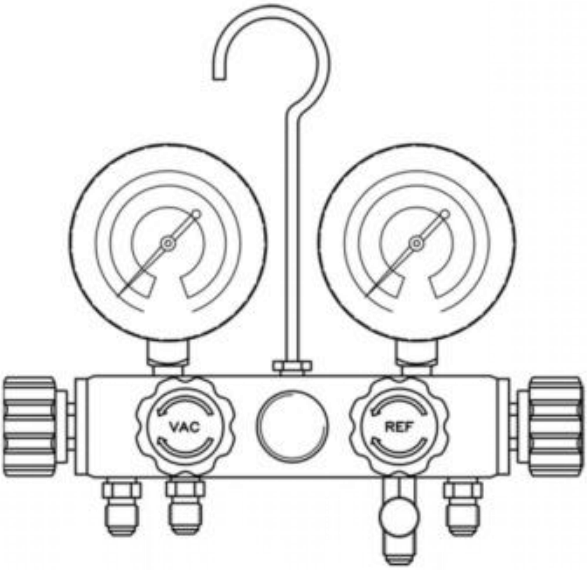

Dit is de originele handleiding. Lees alle instructies zorgvuldig door voordat u het product gebruikt. VEVOR behoudt zich het recht voor om de gebruiksaanwijzing duidelijk te interpreteren. Het uiterlijk van het product is afhankelijk van het product dat u hebt ontvangen. Neemt u het ons niet kwalijk dat we u niet meer op de hoogte stellen van eventuele technologische of software-updates voor ons product.

Waarschuwing:

19. Bij gebruik mag 80% van het opgegeven bereik van de verdeelstukken niet worden overschreden .
20. Bij onjuist gebruik kan er lekkage of persoonlijk letsel optreden .
21. Lees de handleiding en de bedieningsinstructies van het verdeelstuk of de apparatuur. De koelmeter is in de fabriek gekalibreerd, maar kan door behandeling en verzending enigszins afwijken van de afstelling. Om af te stellen, draait u de middelste schroef los en houdt u deze stevig vast met een schroevendraaier. Houd de wijzer bij het midden vast met uw duim en wijsvinger en draai de wijzer voorzichtig naar nul. Herhaal dit zorgvuldig als de meter nog niet op nul staat.

BELANGRIJK:

13. Voor de meeste koelmiddelen zijn meters in ℉ verkrijgbaar.
14. Lees dit aandachtig door voordat u nieuwe apparatuur in gebruik neemt. Het rubbermengsel vormt een afdichting rond de klepsteel. Draai de klepmoer een kwart tot een halve slag vast om de set vast te zetten voordat u met de bediening begint en draai deze indien nodig opnieuw vast om de afdichting goed te houden.
OPMERKING: raadpleeg de catalogus of instructiebladen van de fabrikant van de apparatuur voor specifieke aanbevelingen over het bijvullen van koelmiddel, het verversen van olie en serviceprocedures voor een bepaald stuk apparatuur.

10-Instructies voor de set met kleppenmanometers

Part #	Part Name	Comment
1	Gauge	4 way
2	Hose	4 Color, connect to different port
3	Coupler	Red - high pressure; Blue - low Pressure
4	Adapters	Female to Male: 1/2 ACME to 1/4 SAE ; 5/16 SAE to 1/4 SAE

ALGEMENE VEILIGHEID INSTRUCTIES

ALLEEN GEKWALIFICEERD SERVICEPERSONEEL MAG DEZE EENHEID BEDIENEN. DE MEESTE STATEN, LANDEN, ETC. Het kan zijn dat de gebruiker een licentie nodig heeft. Neem contact op met uw lokale overheidsinstantie.

Gevaar - Vermijd het inademen van koelmiddeldampen en smeermiddeldamp of -nevel. Het inademen van hoge concentraties kan hartritmestoornissen, bewusteloosheid of zelfs verstikking veroorzaken . Blootstelling kan irritatie van ogen, neus, keel en huid veroorzaken. Lees het veiligheidsinformatieblad van de fabrikant voor meer veiligheidsinformatie over koelmiddelen en smeermiddelen.
Gevaar - EXPLOSIEVERMOGEN . Wees uiterst voorzichtig bij het werken met ontvlambare koelmiddelen. Gebruik dit verdeelstuk nooit met zuurstof.
Gevaar - EXPLOSIE-/SCHEURINGSGEVAAR. Gebruik dit verdeelstuk NIET met ongereguleerde stikstof, koolstofdioxide of andere gassen onder zeer hoge druk. Ongereguleerde gassen kunnen ervoor zorgen dat componenten in een koelsysteem scheuren. Dit kan ernstig letsel of de dood tot gevolg hebben.
Let op - alle slangen kunnen vloeibaar koelmiddel onder druk bevatten. Contact met koelmiddel kan bevriezing of ander letsel veroorzaken. Draag geschikte persoonlijke beschermingsmiddelen, zoals een veiligheidsbril en handschoenen. Wees uiterst voorzichtig bij het loskoppelen van een slang.

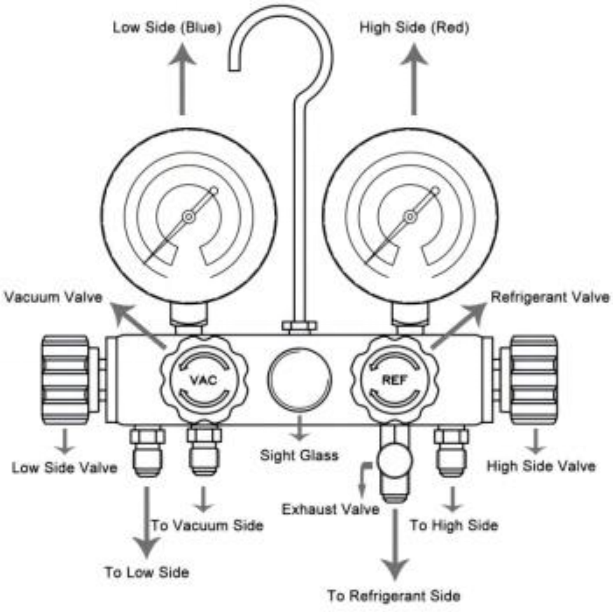



GEBRUIKSAANWIJZING

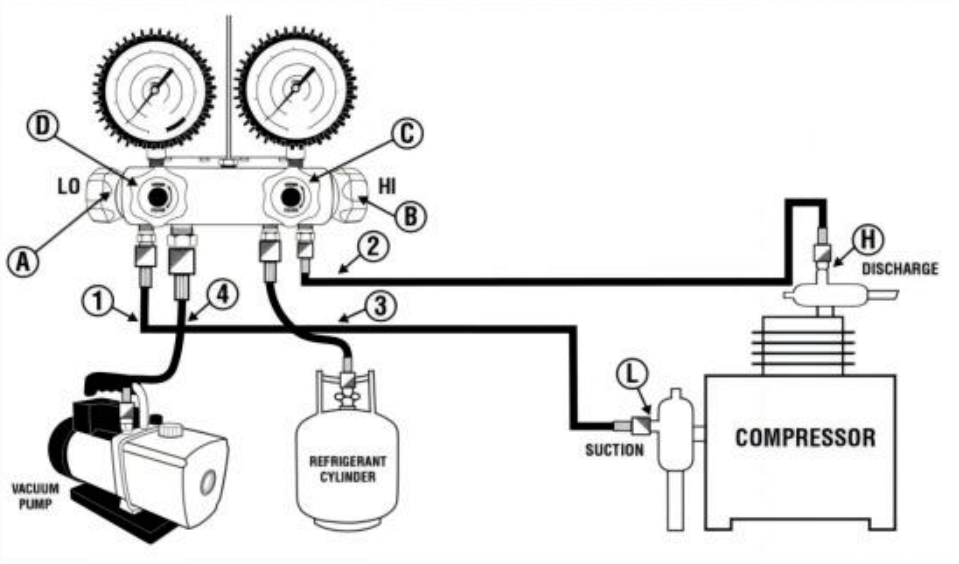

Ⅰ	**SLANGEN DOORSPOELEN MET KOELMIDDELGAS.** 31. Sluit de slangen aan zoals afgebeeld, met alle kleppen op het MANIFOLD gesloten. 32. Sluit de slangen ① en ② losjes aan op de COMPRESSOR en de servicepoorten. 33. Open de A- en B-kleppen op het MANIFOLD. 34. Open de klep op de KOELMIDDELtank. 35. Open langzaam klep C op MANIFOLD totdat er gas ontsnapt uit de aansluitingen van de H- en L-serviceklep. 6. Draai de H & H slangmoeren op de serviceklepaansluitingen vast.
Ⅱ	**SYSTEEM VULLEN MET DAMP AAN ZUIGZIJDE** 31. Sluit de slangen aan zoals afgebeeld, met alle kleppen op het MANIFOLD gesloten. 32. Spoel de slangen af zoals in stap Ⅰ. 33. Open de klep van de KOELMIDDEL-tank. 34. Open de klep op het C-spruitstuk. 35. Open de klep op het A-spruitstuk. 6. Open de klep op het L-manifold.
Ⅲ	**OM DE SYSTEEMDRUKKEN TE MONITOREN** A. VERBINDINGEN Sluit de slangen aan zoals afgebeeld, met alle kleppen op het MANIFOLD gesloten. Open de L- en H-servicekleppen op de COMPRESSOR.
Ⅳ	**SYSTEEM EVACUEREN** 25. Sluit de slangen aan zoals afgebeeld, met alle kleppen op het MANIFOLD gesloten. 26. Start de VACUÜMpomp. 27. Open klep D op MANIFOLD.

	28. Open de A- en B-kleppen op het MANIFOLD. 5. Open de L- en H-servicekleppen op de COMPRESSOR.

ONDERDELENLIJST

WZ-J402(SS)

	1 stuk
	2 stuks
	2 stuks
	2 stuks
	2 stuks
	4 stuks

WZ-J403(SS)

	1 stuk
	4 stuks

Fabrikant: Shanghaimuxinmuyeyouxiangongsi
Adres: Shuangchenglu 803nong11hao1602A-1609shi, baoshanqu, shanghai 200000 CN.
Geïmporteerd naar AUS: SIHAO PTY LTD. 1 ROKEVA STREETEASTWOOD
NSW 2122 Australië
Geïmporteerd naar de VS: Sanven Technology Ltd. Suite 250, 9166 Anaheim
Plaats, Rancho Cucamonga, CA 91730

UK	REP

YH CONSULTING LIMITED. C/O YH Consulting Limited Office 147, Centurion House, London Road, Staines-upon-Thames, Surrey, TW18 4AX

EC	REP

E-CrossStu GmbH
Mainzer Landstr.69,
60329 Frankfurt am Main.



VEVOR

Upgrade · The Home Creator Way

AC-mätare

Modell: WZ-J403 (SS) och WZ-J402 (SS)

Ac Gauge Set

MODELL: WZ-J403 (SS) och WZ-J402 (SS)

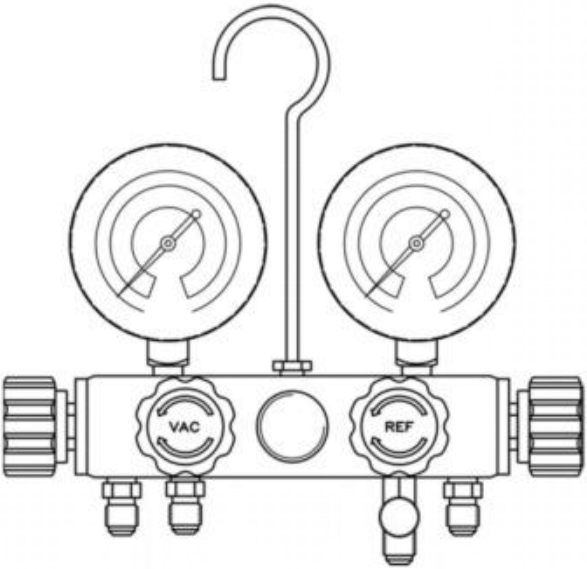

Detta är originalinstruktionerna, vänligen läs alla instruktioner noggrant innan du använder produkten. VEVOR förbehåller sig en tydlig tolkning av vår användarmanual. Produktens utseende ska vara beroende av den produkt du mottagit. Vi ber om ursäkt för att vi inte kommer att informera dig igen om det finns några teknik- eller programuppdateringar för vår produkt.

Varning:

22. Överskrid inte 80 % av det angivna området för grenrör vid användning.
23. Felaktig användning kan leda till läckage eller personskador.
24. Läs manualen och bruksanvisningen för grenröret eller utrustningen.

Kylningsmätaren har kalibrerats på fabriken, men på grund av hantering och transport kan den vara något feljusterad. För att justera, skruva loss och håll fast mittskruven med en skruvmejsel. Håll tummen och pekfingret nära mitten och vrid försiktigt visaren till noll. Upprepa försiktigt om den inte är på noll.

VIKTIG:

15. Mätare finns tillgängliga för de flesta köldmedier i ℉.
16. Läs igenom innan du tar ny utrustning i bruk. Gummitätningen bildar tätningar runt ventilskaftet. Dra åt ventilmuttern ett kvarts till halvt varv för att låsa in satsen innan driftsättning och dra åt efter vid behov för att hålla tätningen tät.

OBS: Kontrollera tillverkarens katalog eller instruktionsblad för specifika rekommendationer om köldmediumpåfyllning, oljebyte och serviceprocedurer för varje specifik utrustningsdel .

11-Instruktioner för ventilgrenrörsmätare

Part #	Part Name	Comment
1	Gauge	4 way
2	Hose	4 Color, connect to different port
3	Coupler	Red - high pressure; Blue - low Pressure
4	Adapters	Female to Male: 1/2 ACME to 1/4 SAE ; 5/16 SAE to 1/4 SAE

ALLMÄN SÄKERHET INSTRUKTIONER

ENDAST KVALIFICERAD SERVICEPERSONAL FÅR ANVÄNDA DENNA ENHET. I DE FLESTA DELSTATER, LÄNDER OSV. KAN KRÄVA ATT ANVÄNDARE HAR LICENS. VÄNLIGEN KONTAKTA DIN LOKALA MYNDIGHET

Fara - Undvik att inandas köldmedieångor och smörjmedelsångor eller -dimma. Andning av höga koncentrationer kan orsaka hjärtrytmproblem , medvetslöshet eller till och med kvävning. Exponering kan irritera ögon , näsa, hals och hud. Läs tillverkarens säkerhetsdatablad för ytterligare säkerhetsinformation om köldmedier och smörjmedel.

Fara - EXPLOSIONSRISK . Var extremt försiktig vid arbete med brandfarliga köldmedier. Använd aldrig detta grenrör med syrgas.

Fara - EXPLOSIONS-/SPRICKRISK. ANVÄND INTE detta grenrör med oreglerat kväve, koldioxid eller andra gaser med mycket högt tryck. Oreglerade gaser kan orsaka att komponenter i ett kylsystem spricker. Allvarliga skador eller dödsfall kan inträffa.

Varning – alla slangar kan innehålla flytande köldmedium under tryck. Kontakt med köldmedium kan orsaka frostskador eller andra relaterade skador. Använd lämplig personlig skyddsutrustning såsom skyddsglasögon och handskar. Var extremt försiktig när du kopplar bort en slang.

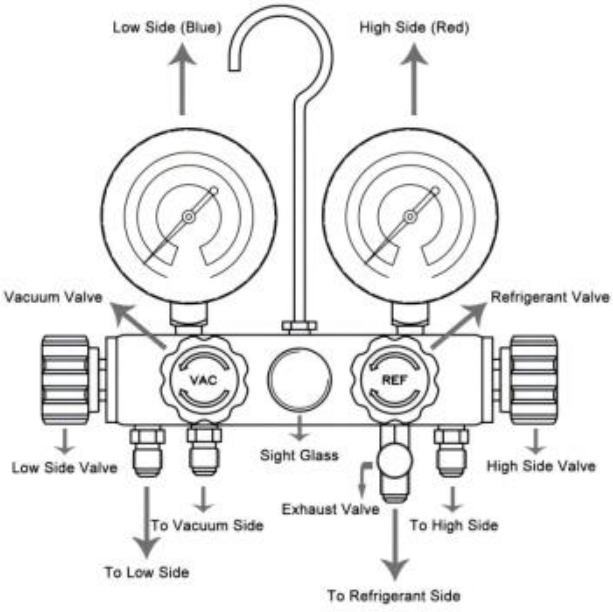



BRUKSANVISNING

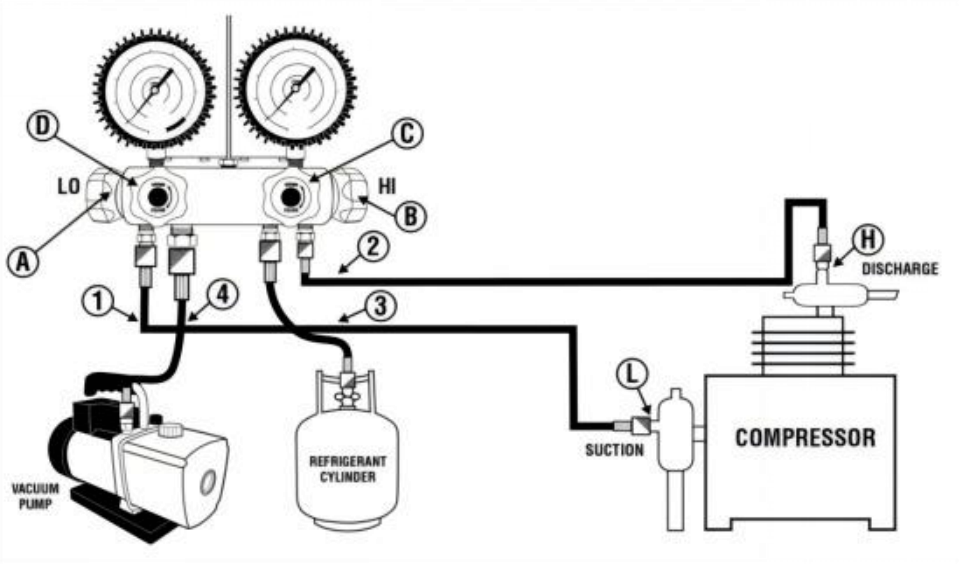

Ⅰ	**ATT RENSA SLANGAR MED KÖLDMEDIUMGAS.** 36. Anslut slangarna enligt bilden med alla ventiler stängda på MANIFOLD. 37. Anslut slangarna ① och ② löst till KOMPRESSORN respektive serviceportarna. 38. Öppna A- och B-ventilerna på MANIFOLD. 39. Öppna ventilen på köldmedietanken. 40. Öppna långsamt C-ventilen på FÖRDELNINGSRINGEN tills gas läcker ut från H- och L-serviceventilens anslutningar. 6. Dra åt H- och H-slangmuttrarna på och serva ventilens anslutningar.
Ⅱ	**ATT FYLLA SYSTEMET MED ÅNGA PÅ SUGSIDAN** 36. Anslut slangarna enligt bilden med alla ventiler stängda på MANIFOLD. 37. Spola slangarna som i steg Ⅰ. 38. Öppna ventilen på köldmedietanken. 39. Öppna ventilen på C-GRÄDDRESSINGEN. 40. Öppna ventilen på A-GRÄDDRESSINGEN. 6. Öppna ventilen på L-grenröret.
Ⅲ	**FÖR ATT ÖVERVAKA SYSTEMTRYCK** A. ANSLUTNINGAR Anslut slangarna enligt bilden med alla ventiler stängda på MANIFOLD. Öppna vänster- och högerventilerna på KOMPRESSORN.
Ⅳ	**ATT EVAKUERA SYSTEMET** 29. Anslut slangarna enligt bilden med alla ventiler stängda på MANIFOLD. 30. Starta VAKUUMpumpen.

	31. Öppna D-ventilen på grenröret. 32. Öppna A- och B-ventilen på grenröret. 5. Öppna vänster- och högerventilerna på KOMPRESSORN.

DELLISTA

WZ-J402(SS)

	1 st
	2 st
	2 st
	2 st
	2 st
	4 st

WZ-J403(SS)

	1 st
	4 st

Tillverkare: Shanghaimuxinmuyeyouxiangongsi
Adress: Shuangchenglu 803nong11hao1602A-1609shi, baoshanqu, Shanghai 200 000 kanadensiska republiken.
Importerad till Australien: SIHAO PTY LTD. 1 ROKEVA STREETEASTWOOD
NSW 2122 Australien
Importerad till USA: Sanven Technology Ltd. Suite 250, 9166 Anaheim Plats, Rancho Cucamonga, Kalifornien 91730

UK	REP

YH CONSULTING LIMITED. C/O YH Consulting Limited Office 147, Centurion House, London Road, Staines-upon-Thames, Surrey, TW18 4AX

EC	REP

E-CrossStu GmbH
Mainzer Landstr.69,
60329 Frankfurt am Main.

