VEVOR

Affordable. Reliable. Home Improvement.

BIDET SELF CLEANING NOZZLE

MODEL:MB1713-A/MB1713-B/MB1713-C

Technical Support and E-Warranty Certificate
www.vevor.com/support

VEVOR
Affordable. Reliable. Home Improvement.

BIDET SELF CLEANING NOZZLE

MODEL: MB1713-A/MB1713-B/MB1713-C

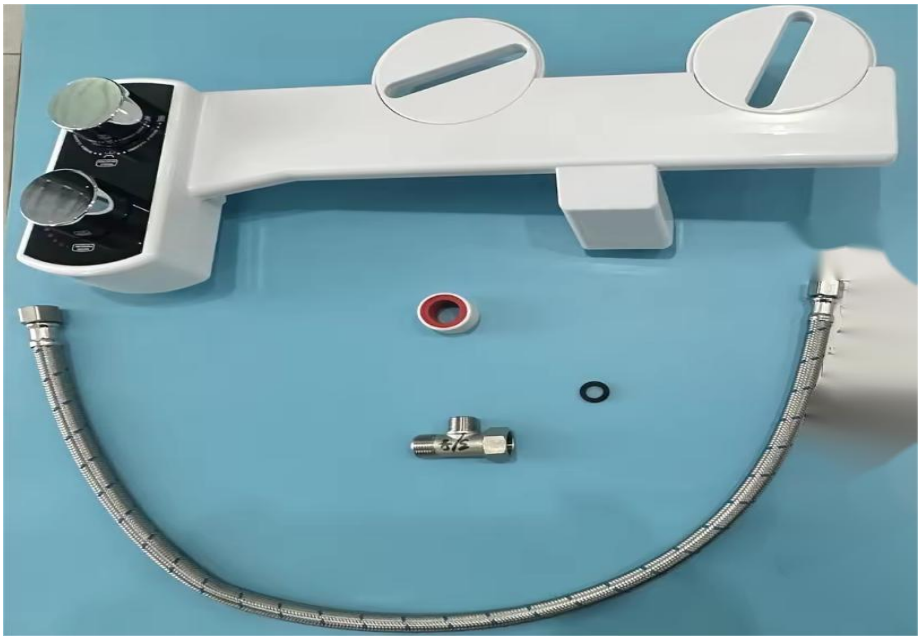

This is the original instruction, please read all manual instructions carefully before operating. VEVOR reserves a clear interpretation of our user manual. The appearance of the product shall be subject to the product you received. Please forgive us that we won't inform you again if there are any technology or software updates on our product.

	Warning-To reduce the risk of injury, user must read instructions manual carefully.

SAFETY WARNING INSTRUCTIONS FOR INSTALLATION

1. Thank you for purchasing the BIDET. Please read through the manual carefully for appropriate use of the product.

2. After you read through the manual, keep it at a proper place for further reference

PRODUCT PARAMETERS

Model	Product specifications	Number of nozzles
MB1713-A	390×184×100mm	2pcs
MB1713-B	390×184×100mm	2pcs
MB1713-C	390×184×100mm	2pcs

ACCESSORIES LIST

Model	**Description/QTY**	**picture**
MB1713-A	1. Three-way connector, 3/8 inch, EU Standard*1 pcs 2. Gasket *1 pcs 3. Water pipe (length: 660mm, φ12mm, joint: 9/16 inch)*1 pcs 4. Thread seal tape*1 pcs 5. Body*1 pcs	

MB1713-B	1. Three-way connector, 1/2 inch, compliant with AS/NZS standards*1 pcs 2. Gasket*1 pcs 3. Water pipe (Length: 660mm, φ12mm, Joint: 9/16 inch)*1 pcs 4. Thread sealant tape*1 pcs 5. Body*1 pcs	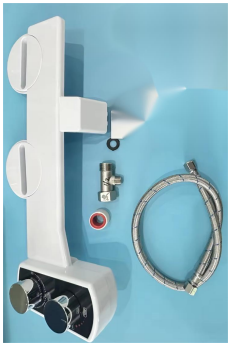
MB1713-C	1. Three-way connector, 9/16 inch, NPT (US Standard)*1 pcs 2. Water pipe(Length: 660mm, φ12mm, Joint: 9/16 inch)*1 pcs 3. Thread sealant tape*1 pcs 4. Body*1 pcs	

INSTALLATION STEPS

1. NAMES AND FUNCTIONS OF PARTS

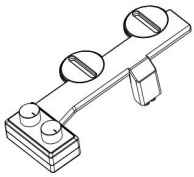

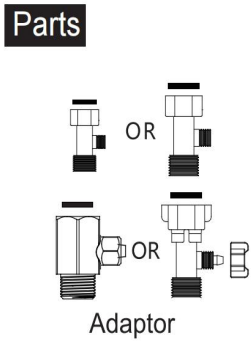

NOTE:

This bidet is designed for cold water use only. Please do not connect the bidet to your hot water supply, as this can cause skin irritation.

Intallation Tools May Needed



2. INSTALLATION



1.Turn off the water supply, flush the toilet to drain the tank



2.Remove toilet seat



3.Install bidet



4.Install toilet seat

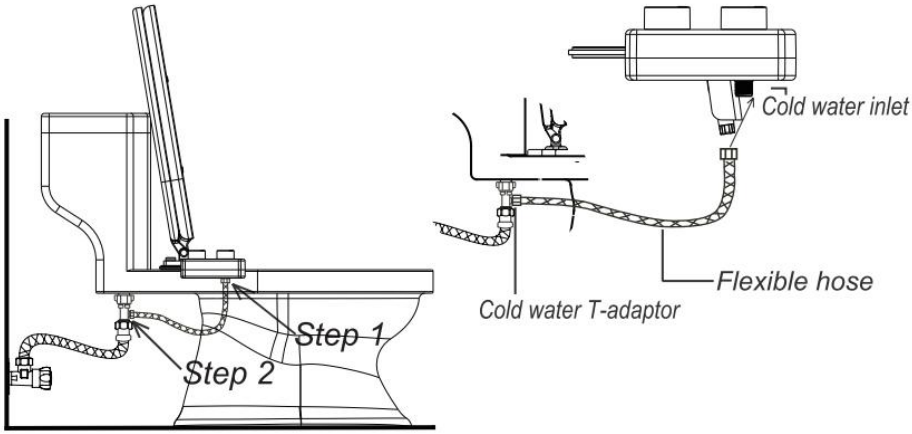

5.Connect cold water supply to bidet

3. types of T-adapter and you could choose from the following 2 ways of installation according to your needs.

Method 1:

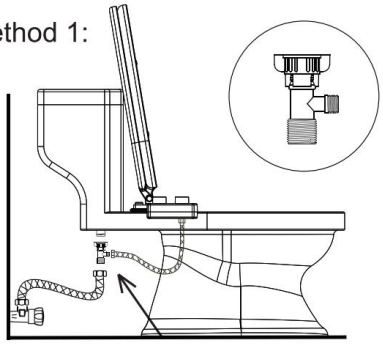

Method 2:

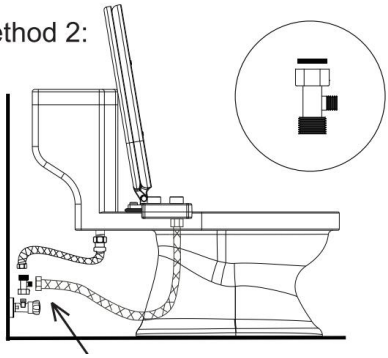

Completion of Important Matters

Carefully check all connections for leaks.

Troubleshooting

If the sliding nozzle gets stuck for some reason, during installation, just move the sliding nozzle up and down manually a few times.



Manufacturer: Shanghaimuxinmuyeyouxiangongsi
Address: Shuangchenglu 803nong11hao1602A-1609shi, baoshanqu, shanghai 200000 CN.
Imported to AUS: SIHAO PTY LTD. 1 ROKEVA STREETEASTWOOD NSW 2122 Australia
Imported to USA: Sanven Technology Ltd. Suite 250, 9166 Anaheim Place, Rancho Cucamonga, CA 91730

UK	REP

YH CONSULTING LIMITED. C/O YH Consulting Limited Office 147, Centurion House, London Road, Staines-upon-Thames, Surrey, TW18 4AX

EC	REP

E-CrossStu GmbH
Mainzer Landstr.69,
60329 Frankfurt am Main.

Machine Translated by Google

VEVOR

Affordable. Reliable. Home Improvement.

BUSE AUTONETTOYANTE POUR BIDET

MODÈLE : MB1713-A/MB1713-B/MB1713-C

Assistance technique et certificat de garantie
électronique www.vevor.com/support

Machine Translated by Google

VEVOR
Affordable. Reliable. Home Improvement.

BIDET AUTONETTOYANT AJUTAGE

MODÈLE : MB1713-A/MB1713-B/MB1713-C

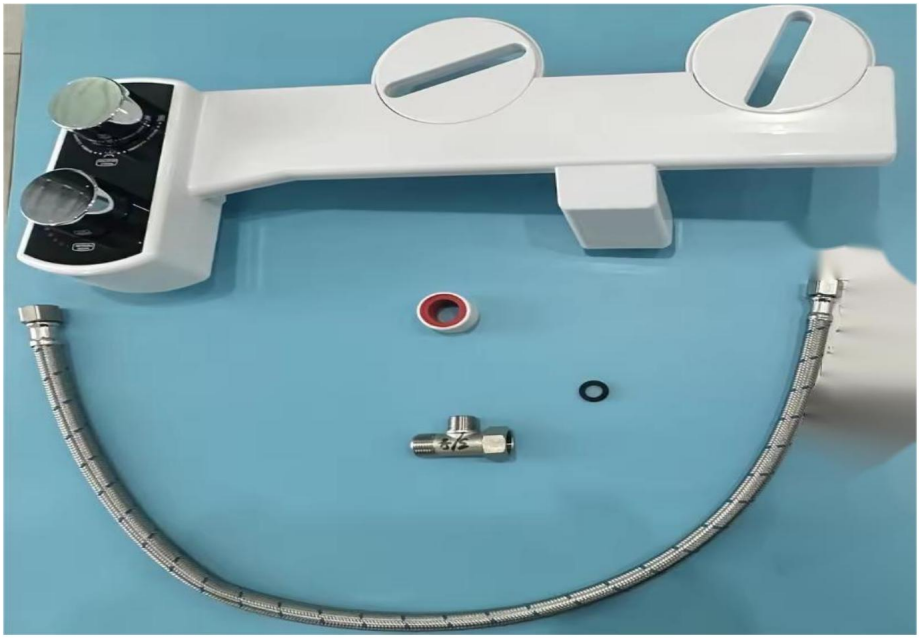

Ceci est le mode d'emploi d'origine. Veuillez lire attentivement toutes les instructions du manuel avant utilisation. VEVOR se réserve le droit d'interpréter clairement ce manuel d'utilisation.
L'apparence du produit dépend du produit que vous avez reçu. Veuillez nous excuser pour le retard dans la publication de toute mise à jour technologique ou logicielle concernant notre produit.

	Avertissement - Pour réduire le risque de blessure, l'utilisateur doit lire attentivement le manuel d'instructions.

Machine Translated by Google

AVERTISSEMENT DE SÉCURITÉ INSTRUCTIONS POUR L'INSTALLATION

1. Merci d'avoir acheté ce bidet. Veuillez lire attentivement le manuel.
attentivement pour une utilisation appropriée du produit.

2. Après avoir lu le manuel, conservez-le dans un endroit approprié pour plus de détails.
référence

PARAMÈTRES DU PRODUIT

Modèle	Spécifications du produit	Nombre de buses
MB1713-A	390 × 184 × 100 mm	2 pièces
MB1713-B	390 × 184 × 100 mm	2 pièces
MB1713-C	390 × 184 × 100 mm	2 pièces

LISTE DES ACCESSOIRES

Modèle	Description/Qté	image
MB1713-A	1. Connecteur à trois voies, 3/8 pouce, UE Standard*1 pièce 2. Joint *1 pcs 3. Conduite d'eau (longueur : 660 mm, φ 12 mm, joint : 9/16 pouce) * 1 pcs 4. Ruban d'étanchéité pour filetage * 1 pcs 5. Corps*1 pcs	

Machine Translated by Google

MB1713-B	1. Connecteur à trois voies, 1/2 pouce, conforme aux normes AS/NZS*1 pcs 2. Joint*1 pcs 3. Conduite d'eau (longueur : 660 mm, φ 12 mm, joint : 9/16 pouce)*1 pcs 4. Ruban d'étanchéité pour filetage*1 pcs 5. Corps*1 pcs	
MB1713-C	1. Connecteur à trois voies, 9/16 pouce, NPT (norme américaine) * 1 pièce 2. Conduite d'eau (longueur : 660 mm, φ 12 mm, joint : 9/16 pouce) * 1 pièce 3. Ruban d'étanchéité pour filetage * 1 pièce 4. Corps * 1 pièce	

ÉTAPES D'INSTALLATION

1. NOMS ET FONCTIONS DES PIÈCES

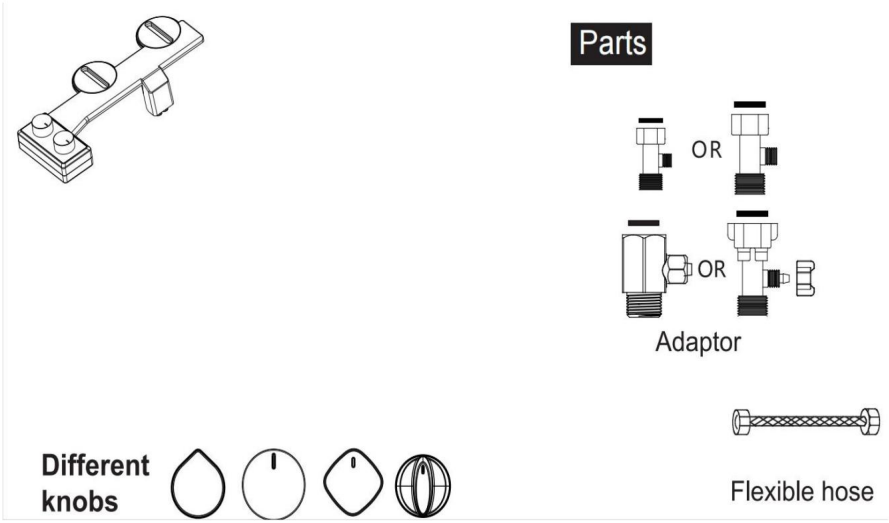

Machine Translated by Google

NOTE:
This bidet is designed for cold water use only. Please do not connect the bidet to your hot water supply, as this can cause skin irritation.

Intallation Tools May Needed



2. INSTALLATION



1.Turn off the water supply, flush the toilet to drain the tank



2.Remove toilet seat



3.Install bidet



4.Install toilet seat

Machine Translated by Google

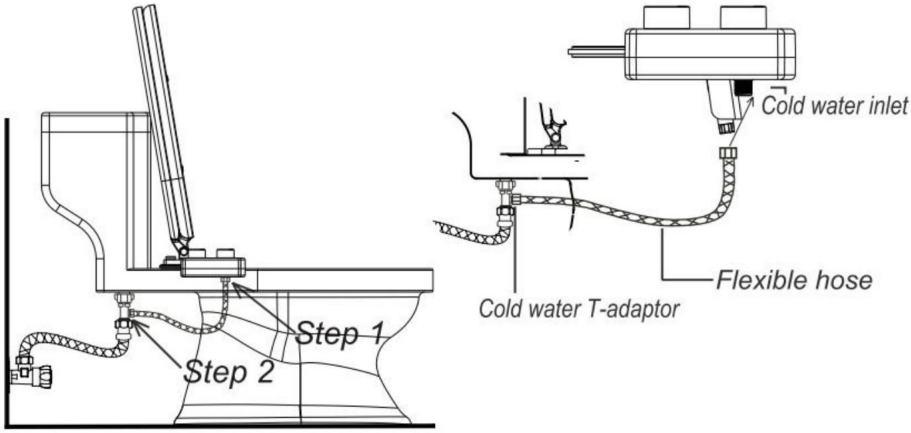

5.Connect cold water supply to bidet

3. types d'adaptateur en T et vous pouvez choisir parmi les 2 modes d'installation suivants en fonction de vos besoins.

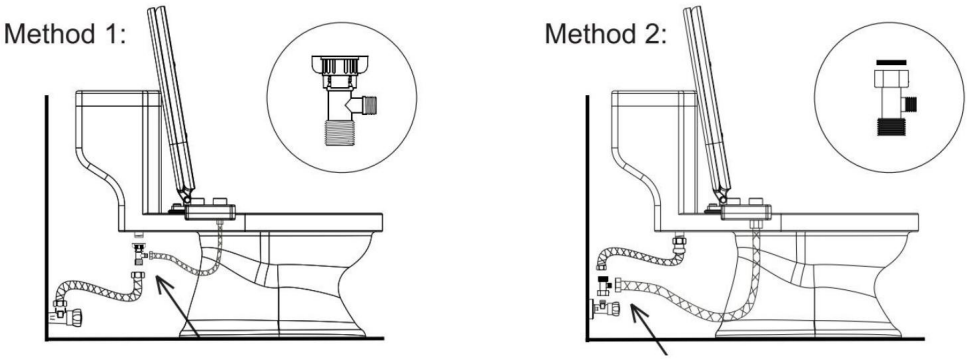

Achèvement des affaires importantes

Vérifiez soigneusement toutes les connexions pour détecter les fuites.

Machine Translated by Google

Dépannage

Si la buse coulissante se bloque pour une raison quelconque, lors de l'installation, déplacez simplement la buse coulissante de haut en bas manuellement plusieurs fois.



Machine Translated by Google

Fabricant : Shanghaimuxinmuyeyouxiangongsi Adresse :
Shuangchenglu 803nong11hao1602A-1609shi, baoshanqu, shanghai 200000 CN.

Importé en Australie : SIHAO PTY LTD. 1 ROKEVA STREET, ASTWOOD NSW 2122, Australie

Importé aux États-Unis : Sanven Technology Ltd. Suite 250, 9166 Anaheim Place, Rancho Cucamonga, CA 91730

Représentant du Royaume-Uni	YH CONSULTING LIMITED. A/S YH Consulting Limited, bureau 147, Centurion House, London Road, Staines-upon-Thames, Surrey, TW18 4AX
REPRÉSENTANT DE LA CE	E-CrossStu GmbH Mainzer Landstr.69, 60329 Francfort-sur-le-Main.

Machine Translated by Google

VEVOR

Affordable. Reliable. Home Improvement.

BIDET SELBSTREINIGENDE DÜSE

MODELL: MB1713-A/MB1713-B/MB1713-C

Technischer Support und E-Garantie-Zertifikat
www.vevor.com/support

Machine Translated by Google

VEVOR
Affordable. Reliable. Home Improvement.

Bidet Selbstreinigend
DÜSE

MODELL: MB1713-A/MB1713-B/MB1713-C

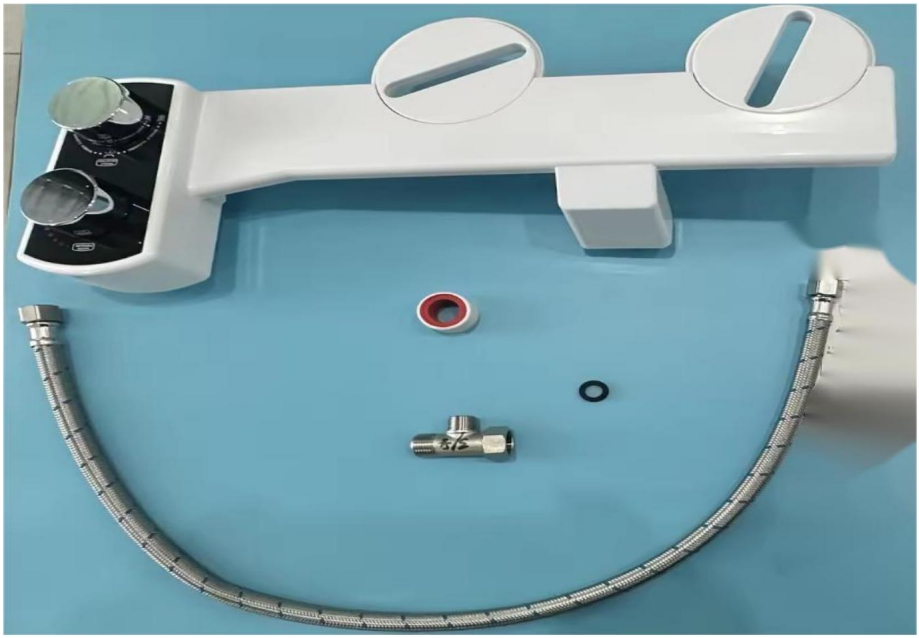

Dies ist die Originalanleitung. Bitte lesen Sie alle Anweisungen sorgfältig durch, bevor Sie das Gerät in Betrieb nehmen. VEVOR behält sich das Recht vor, die Bedienungsanleitung klar und deutlich zu interpretieren. Das Aussehen des Produkts hängt vom gelieferten Produkt ab. Bitte haben Sie Verständnis dafür, dass wir Sie nicht erneut über Technologie- oder Software-Updates informieren.

	Warnung: Um das Verletzungsrisiko zu verringern, muss der Benutzer die Bedienungsanleitung sorgfältig lesen.

Machine Translated by Google

SICHERHEITSHINWEISE FÜR DIE INSTALLATION

1. Vielen Dank für den Kauf des BIDETS. Bitte lesen Sie die Bedienungsanleitung

zur ordnungsgemäßen Verwendung des Produkts sorgfältig durch.

2. Nachdem Sie das Handbuch durchgelesen haben, bewahren Sie es an einem geeigneten Ort für weitere Referenz

PRODUKTPARAMETER

Modell	Produktdetails	Anzahl der Düsen
MB1713-A	390×184×100 mm	2 Stück
MB1713-B	390×184×100 mm	2 Stück
MB1713-C	390×184×100 mm	2 Stück

ZUBEHÖRLISTE

Modell	**Beschreibung/Menge**	**Bild**
MB1713-A	1. Dreiwegeverbinder, 3/8 Zoll, EU Standard*1 Stück 2. Dichtung * 1 Stück 3. Wasserrohr (Länge: 660 mm, ÿ12 mm, Gelenk: 9/16 Zoll) * 1 Stück 4. Gewindedichtband * 1 Stück 5. Körper * 1 Stück	

Machine Translated by Google

MB1713-B	1. Dreiwegeverbinder, 1/2 Zoll, entspricht AS/NZS-Standards*1 Stück 2. Dichtung*1 Stück 3. Wasserrohr (Länge: 660 mm, ÿ12 mm, Verbindung: 9/16 Zoll)*1 Stück 4. Gewindedichtband*1 Stück 5. Körper*1 Stück	
MB1713-C	1. Dreiwegeverbinder, 9/16 Zoll, NPT (US-Standard)*1 Stück 2. Wasserrohr (Länge: 660 mm, ÿ12 mm, Verbindung: 9/16 Zoll)*1 Stück 3. Gewindedichtband*1 Stück 4. Körper*1 Stück	

INSTALLATIONSSCHRITTE

1. **BEZEICHNUNGEN UND FUNKTIONEN DER TEILE**

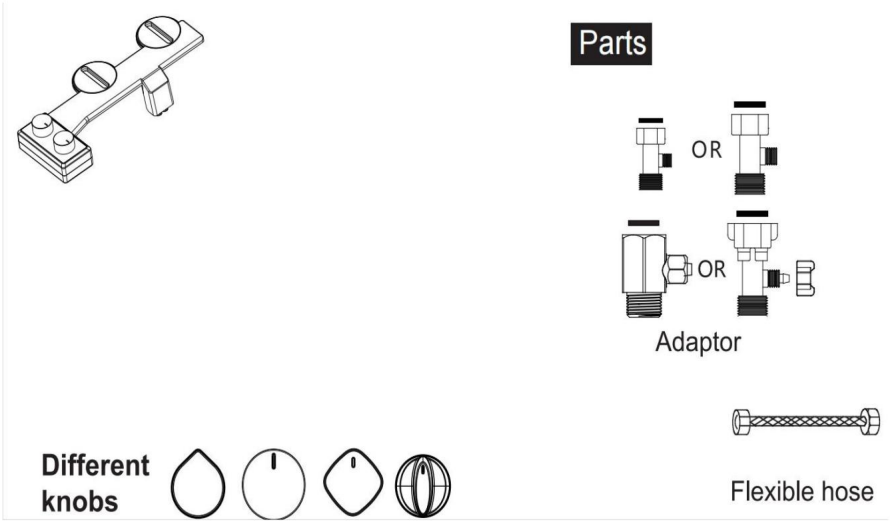

Machine Translated by Google

NOTE:
This bidet is designed for cold water use only. Please do not connect the bidet to your hot water supply, as this can cause skin irritation.

Intallation Tools May Needed



2. INSTALLATION



1.Turn off the water supply, flush the toilet to drain the tank



2.Remove toilet seat



3.Install bidet



4.Install toilet seat

Machine Translated by Google

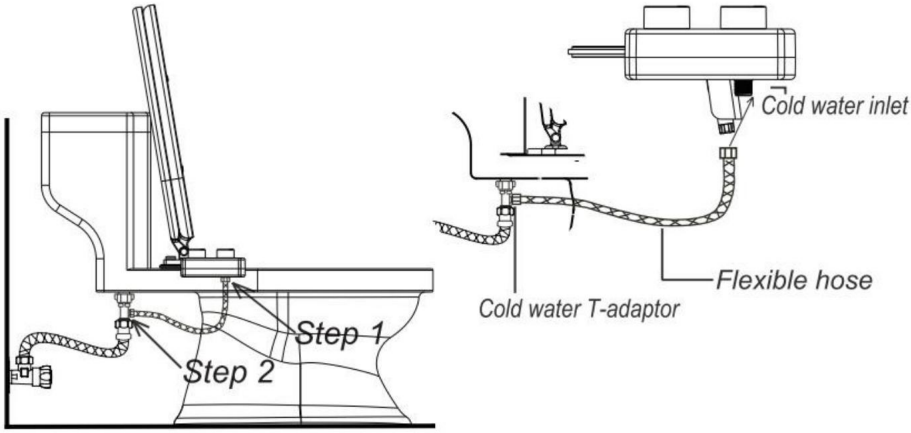

5.Connect cold water supply to bidet

3. Arten von T-Adaptern. Sie können je nach Bedarf aus den folgenden zwei Installationsarten wählen.

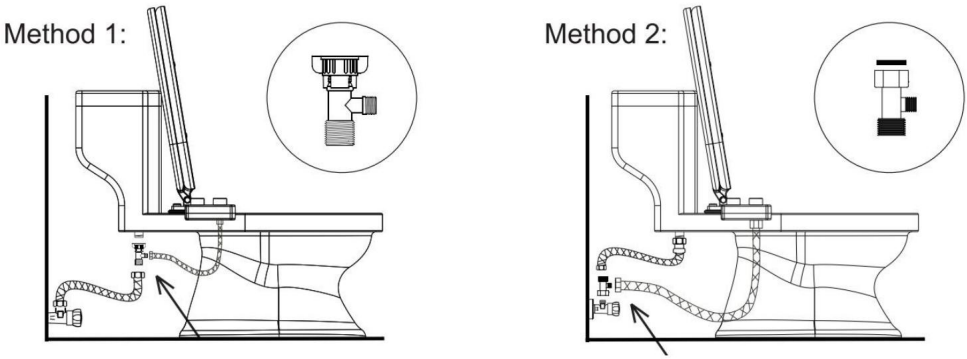

Erledigung wichtiger Angelegenheiten

Überprüfen Sie alle Verbindungen sorgfältig auf Lecks.

Machine Translated by Google

Fehlerbehebung

Sollte die Gleitdüse während der Installation aus irgendeinem Grund hängen bleiben, bewegen Sie die Gleitdüse einfach einige Male manuell auf und ab.



Machine Translated by Google

Hersteller: Shanghaimuxinmuyeyouxiangongsi **Adresse:**

Shuangchenglu 803nong11hao1602A-1609shi, baoshanqu, Shanghai 200000 CN.

Importiert nach AUS: SIHAO PTY LTD. 1 ROKEVA STREETEASTWOOD NSW 2122 Australien

Importiert in die USA: Sanven Technology Ltd. Suite 250, 9166 Anaheim Place, Rancho Cucamonga, CA 91730

Britische Republik	YH CONSULTING LIMITED. C/O YH Consulting Limited, Büro 147, Centurion House, London Road, Staines-upon-Thames, Surrey, TW18 4AX
EG-Vertreter	E-CrossStu GmbH Mainzer Landstr.69, 60329 Frankfurt am Main.

Machine Translated by Google

VEVOR

Affordable. Reliable. Home Improvement.

UGELLO AUTOPULENTE PER BIDET

MODELLO: MB1713-A/MB1713-B/MB1713-C

Supporto tecnico e certificato di garanzia
elettronica www.vevor.com/support

Machine Translated by Google

VEVOR
Affordable. Reliable. Home Improvement.

BIDET AUTOPULENTE UGELLO

MODELLO: MB1713-A/MB1713-B/MB1713-C

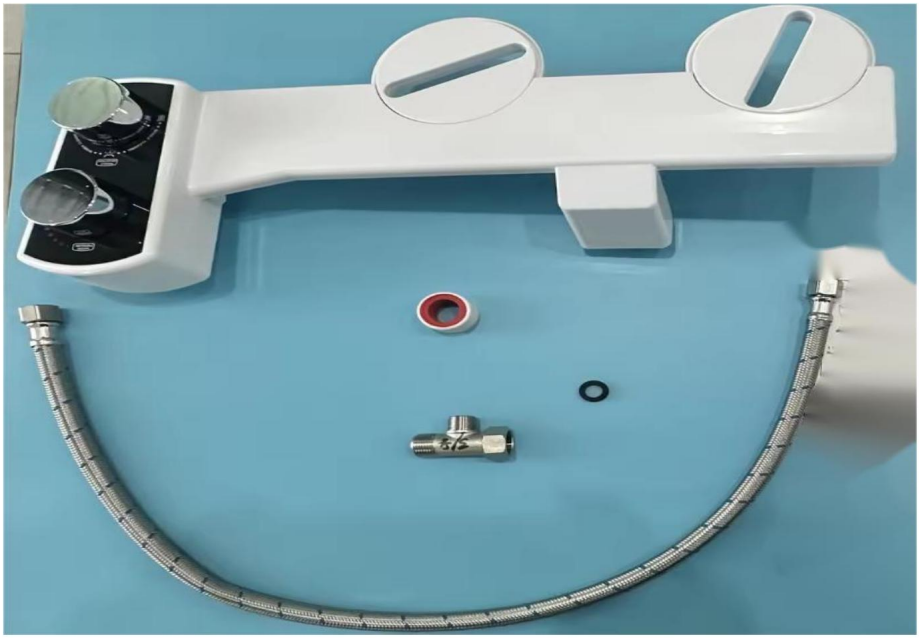

Queste sono le istruzioni originali, si prega di leggere attentamente tutte le istruzioni del manuale prima di utilizzare il prodotto. VEVOR si riserva la piena interpretazione del manuale utente. L'aspetto del prodotto dipenderà dal prodotto ricevuto. Vi preghiamo di non informarvi ulteriormente in caso di aggiornamenti tecnologici o software relativi al nostro prodotto.

	Avvertenza: per ridurre il rischio di lesioni, l'utente deve leggere attentamente il manuale di istruzioni.

Machine Translated by Google

ISTRUZIONI DI SICUREZZA PER L'INSTALLAZIONE

1. Grazie per aver acquistato il BIDET. Si prega di leggere attentamente il manuale.
con attenzione per un uso appropriato del prodotto.

2. Dopo aver letto il manuale, conservarlo in un luogo adatto per ulteriori
riferimento

PARAMETRI DEL PRODOTTO

Modello	Specifiche del prodotto	Numero di ugelli
MB1713-A	390×184×100mm	2 pezzi
MB1713-B	390×184×100mm	2 pezzi
MB1713-C	390×184×100mm	2 pezzi

ELENCO ACCESSORI

Modello	**Descrizione/QUANTITÀ**	**immagine**
MB1713-A	1. Connettore a tre vie, 3/8 pollici, UE Standard*1 pz 2. Guarnizione *1 pz 3. Tubo dell'acqua (lunghezza: 660 mm, ÿ12 mm, giunto: 9/16 di pollice)*1 pz 4. Nastro sigillante per filettature * 1 pz 5. Corpo * 1 pz	

Machine Translated by Google

MB1713-B	1. Connettore a tre vie, 1/2 pollice, conforme agli standard AS/NZS*1 pz. 2. Guarnizione*1 pz. 3. Tubo dell'acqua (lunghezza: 660 mm, ÿ12 mm, giunto: 9/16 pollice)*1 pz. 4. Nastro sigillante per filettature*1 pz. 5. Corpo*1 pz.	
MB1713-C	1. Connettore a tre vie, 9/16 pollici, NPT (standard USA) * 1 pz 2. Tubo dell'acqua (lunghezza: 660 mm, ÿ12 mm, giunto: 9/16 pollici) * 1 pz 3. Nastro sigillante per filettature * 1 pz 4. Corpo * 1 pz	

FASI DI INSTALLAZIONE

1. **NOMI E FUNZIONI DELLE PARTI**

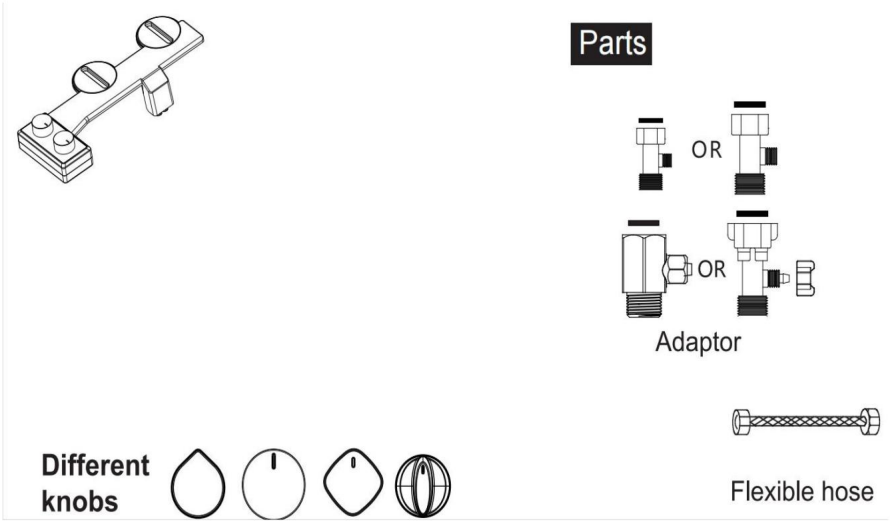

Machine Translated by Google

NOTE:
This bidet is designed for cold water use only. Please do not connect the bidet to your hot water supply, as this can cause skin irritation.

Intallation Tools May Needed



2. INSTALLAZIONE



1.Turn off the water supply, flush the toilet to drain the tank



2.Remove toilet seat



3.Install bidet



4.Install toilet seat

Machine Translated by Google

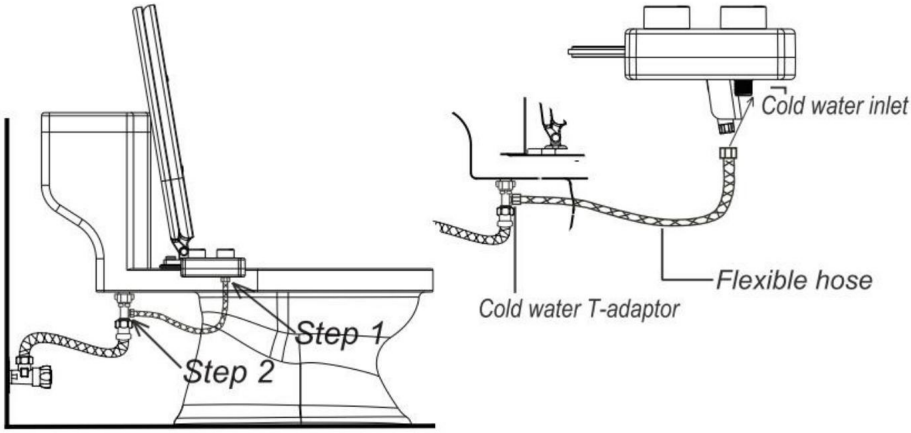

5.Connect cold water supply to bidet

3. tipi di adattatore a T e puoi scegliere tra i seguenti 2 metodi di installazione in base alle tue esigenze.

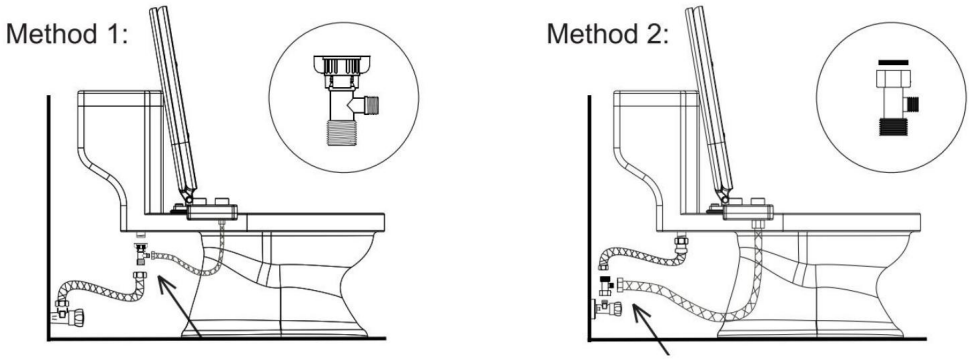

Completamento di questioni importanti

Controllare attentamente tutti i collegamenti per individuare eventuali perdite.

Machine Translated by Google

Risoluzione dei problemi

Se per qualche motivo l'ugello scorrevole si blocca durante l'installazione, è sufficiente spostarlo manualmente verso l'alto e verso il basso alcune volte.



Machine Translated by Google

Produttore: Shanghaimuxinmuyeyouxiangongsi **Indirizzo:**

Shuangchenglu 803nong11hao1602A-1609shi, baoshanqu, shanghai 200000 CN.

Importato in AUS: SIHAO PTY LTD. 1 ROKEVA STREETEASTWOOD NSW 2122 Australia

Importato negli USA: Sanven Technology Ltd. Suite 250, 9166 Anaheim Place, Rancho Cucamonga, CA 91730

RAPPRESENTANTE DEL REGNO UNITO	YH CONSULTING LIMITED. C/O YH Consulting Limited Ufficio 147, Centurion House, London Road, Staines-upon-Thames, Surrey, TW18 4AX
Rappresentante della CE	E-CrossStu GmbH Mainzer Landstr.69, 60329 Francoforte sul Meno.

Machine Translated by Google

VEVOR

Affordable. Reliable. Home Improvement.

BOQUILLA AUTOLIMPIANTE PARA BIDÉ

MODELO: MB1713-A/MB1713-B/MB1713-C

Soporte técnico y certificado de garantía
electrónica www.vevor.com/support

Machine Translated by Google

VEVOR
Affordable. Reliable. Home Improvement.

BIDÉ AUTOLIMPIANTE BOQUILLA

MODELO: MB1713-A/MB1713-B/MB1713-C

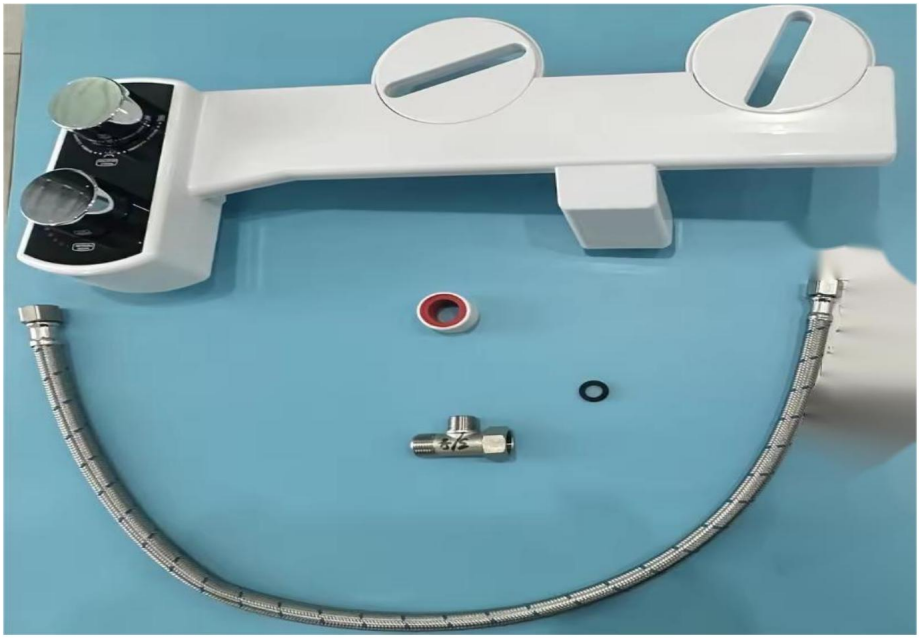

Estas son las instrucciones originales; lea atentamente todas las instrucciones del manual antes de utilizarlo. VEVOR se reserva el derecho de interpretar su manual de usuario. La apariencia del producto dependerá del producto que haya recibido. Le rogamos que nos disculpe si no le informamos de nuevo si hay actualizaciones tecnológicas o de software en nuestro producto.

	Advertencia: Para reducir el riesgo de lesiones, el usuario debe leer atentamente el manual de instrucciones.

Machine Translated by Google

INSTRUCCIONES DE ADVERTENCIA DE SEGURIDAD PARA LA INSTALACIÓN

1. Gracias por comprar el BIDÉ. Lea el manual completo.
con cuidado para un uso apropiado del producto.

2. Después de leer el manual, guárdelo en un lugar adecuado para futuras consultas.
referencia

PARÁMETROS DEL PRODUCTO

Modelo	Especificaciones del producto	Número de boquillas
MB1713-A	390×184×100 mm	2 piezas
MB1713-B	390×184×100 mm	2 piezas
MB1713-C	390×184×100 mm	2 piezas

LISTA DE ACCESORIOS

Modelo	Descripción/CANTIDAD	imagen
MB1713-A	1. Conector de tres vías, 3/8 pulgadas, UE Estándar*1 pieza 2. Junta * 1 pieza 3. Tubería de agua (longitud: 660 mm, φ12 mm, Junta: 9/16 pulgadas)*1 pieza 4. Cinta selladora de roscas*1 pieza 5. Cuerpo*1 pieza	

Machine Translated by Google

MB1713-B	1. Conector de tres vías, 1/2 pulgada, conforme a las normas AS/NZS*1 pieza 2. Junta*1 pieza 3. Tubería de agua (longitud: 660 mm, φ12 mm, junta: 9/16 pulgada)*1 pieza 4. Cinta selladora de roscas*1 pieza 5. Cuerpo*1 pieza	
MB1713-C	1. Conector de tres vías, 9/16 pulgadas, NPT (estándar de EE. UU.) * 1 pieza 2. Tubería de agua (longitud: 660 mm, φ12 mm, junta: 9/16 pulgadas) * 1 pieza 3. Cinta selladora de roscas * 1 pieza 4. Cuerpo * 1 pieza	

PASOS DE INSTALACIÓN

1. NOMBRES Y FUNCIONES DE LAS PARTES

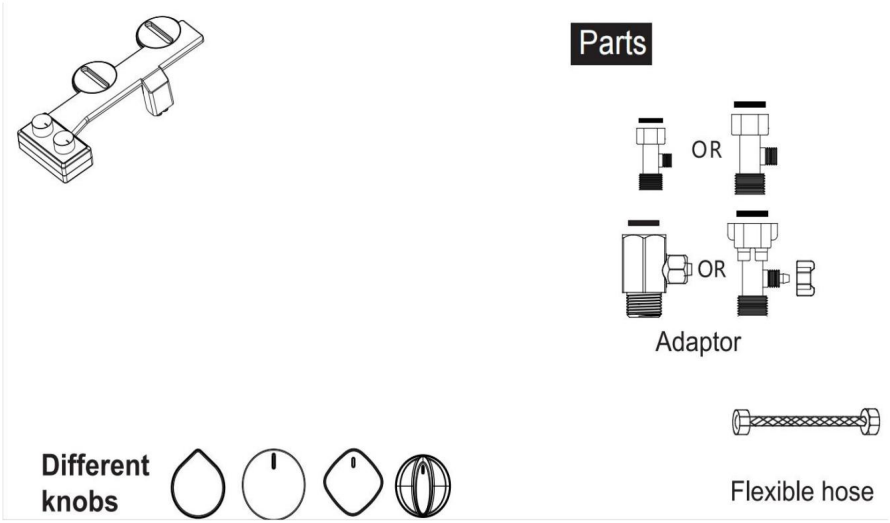

Machine Translated by Google

NOTE:
This bidet is designed for cold water use only. Please do not connect the bidet to your hot water supply, as this can cause skin irritation.

Intallation Tools May Needed



2. INSTALACIÓN



1.Turn off the water supply, flush the toilet to drain the tank



2.Remove toilet seat



3.Install bidet



4.Install toilet seat

Machine Translated by Google

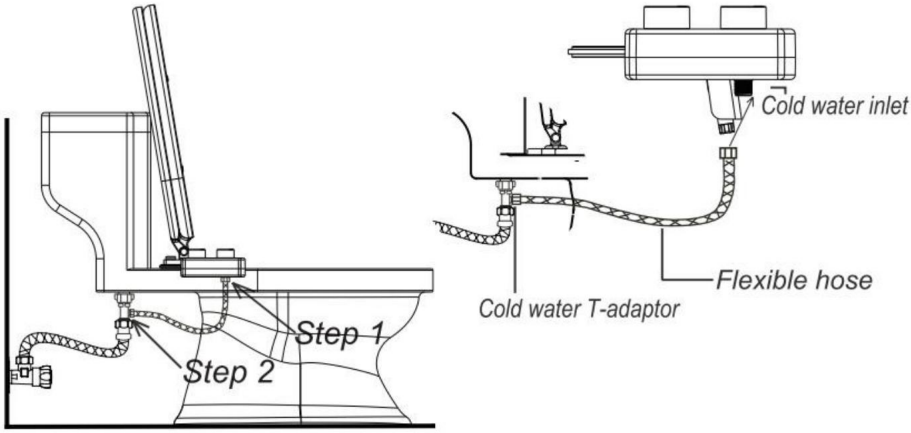

5.Connect cold water supply to bidet

3. tipos de adaptador en T y puede elegir entre las siguientes 2 formas de instalación según sus necesidades.

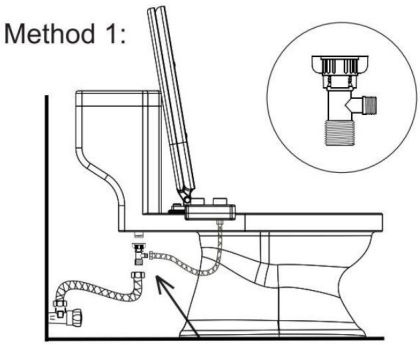

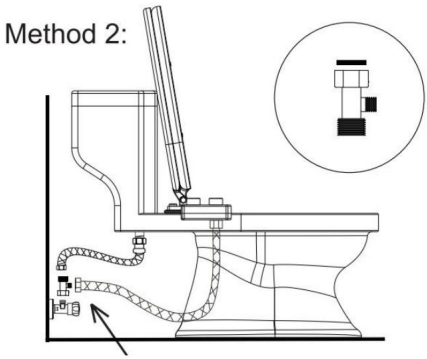

Finalización de Asuntos Importantes

Revise cuidadosamente todas las conexiones para detectar fugas.

Machine Translated by Google

Solución de problemas

Si la boquilla deslizante se atasca por algún motivo, durante la instalación, simplemente mueva la boquilla deslizante hacia arriba y hacia abajo manualmente unas cuantas veces.



Machine Translated by Google

Fabricante: Shanghaimuxinmuyeyouxiangongsi Dirección:
Shuangchenglu 803nong11hao1602A-1609shi, baoshanqu, shanghai 200000 CN.

Importado a AUS: SIHAO PTY LTD. 1 ROKEVA STREET, EASTWOOD, NSW 2122, Australia

Importado a EE. UU.: Sanven Technology Ltd. Suite 250, 9166 Anaheim Place, Rancho Cucamonga, CA 91730

REPRESENTANTE DEL REINO UNIDO	YH CONSULTING LIMITADA. A/C YH Consulting Limited Oficina 147, Centurion House, London Road, Staines-upon-Thames, Surrey, TW18 4AX
Representante de la CE	E-CrossStu GmbH Mainzer Landstr.69, 60329 Fráncfort del Meno.

Machine Translated by Google

VEVOR

Affordable. Reliable. Home Improvement.

SAMOCZYSZCZĄCA DYSZA BIDETU

MODEL:MB1713-A/MB1713-B/MB1713-C

Wsparcie techniczne i certyfikat gwarancji elektronicznej www.vevor.com/support

Machine Translated by Google

VEVOR
Affordable. Reliable. Home Improvement.

BIDET SAMOCZYSZCZĄCY DYSZA

MODEL: MB1713-A/MB1713-B/MB1713-C

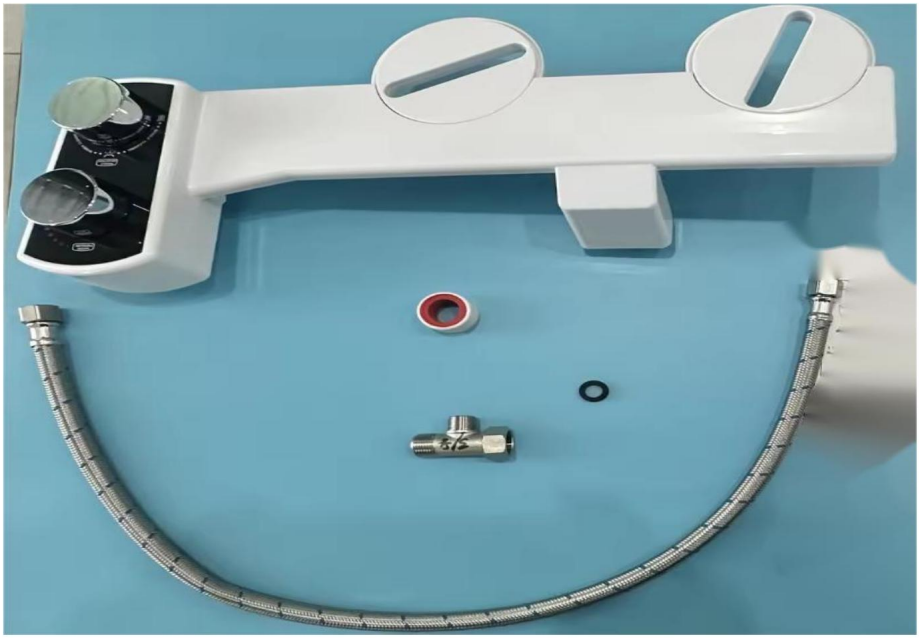

To jest oryginalna instrukcja, przed użyciem należy uważnie przeczytać wszystkie instrukcje. VEVOR zastrzega sobie jasną interpretację naszej instrukcji obsługi. Wygląd produktu będzie zależał od produktu, który otrzymałeś. Prosimy o wybaczenie, że nie poinformujemy Cię ponownie, jeśli w naszym produkcie pojawią się jakiekolwiek aktualizacje technologiczne lub oprogramowania.

	Ostrzeżenie: Aby zminimalizować ryzyko obrażeń, użytkownik powinien uważnie przeczytać instrukcję obsługi.

Machine Translated by Google

INSTRUKCJE OSTRZEGAWCZE DOTYCZĄCE BEZPIECZEŃSTWA INSTALACJI

1. Dziękujemy za zakup BIDETU. Przeczytaj instrukcję

zachować ostrożność, aby zapewnić właściwe stosowanie produktu.

2. Po przeczytaniu instrukcji zachowaj ją w odpowiednim miejscu, aby móc z niej skorzystać.
odniesienie

PARAMETRY PRODUKTU

Model	Specyfikacja produktu	Liczba dysz
MB1713-A	390×184×100 mm	2 szt.
MB1713-B	390×184×100 mm	2 szt.
MB1713-C	390×184×100 mm	2 szt.

LISTA AKCESORIÓW

Model	Opis/ILOŚĆ	zdjęcie
MB1713-A	1. Złącze trójdrożne, 3/8 cala, EU Standard*1 szt. 2. Uszczelka *1 szt. 3. Rura wodna (długość: 660mm, φ12mm, staw: 9/16 cala)*1 szt. 4. Taśma uszczelniająca gwinty*1 szt. 5. Korpus*1 szt	

Machine Translated by Google

MB1713-B	1. Trójnik, 1/2 cala, zgodny z normami AS/NZS*1 szt. 2. Uszczelka*1 szt. 3. Rura wodna (długość: 660 mm, φ12 mm, złącze: 9/16 cala)*1 szt. 4. Taśma uszczelniająca gwinty*1 szt. 5. Korpus*1 szt.	
MB1713-C	1. Trójnik, 9/16 cala, NPT (standard USA)*1 szt. 2. Rura wodna (długość: 660 mm, φ12 mm, złącze: 9/16 cala)*1 szt. 3. Taśma uszczelniająca gwinty*1 szt. 4. Korpus*1 szt.	

KROKI INSTALACJI

1. NAZWY I FUNKCJE CZĘŚCI

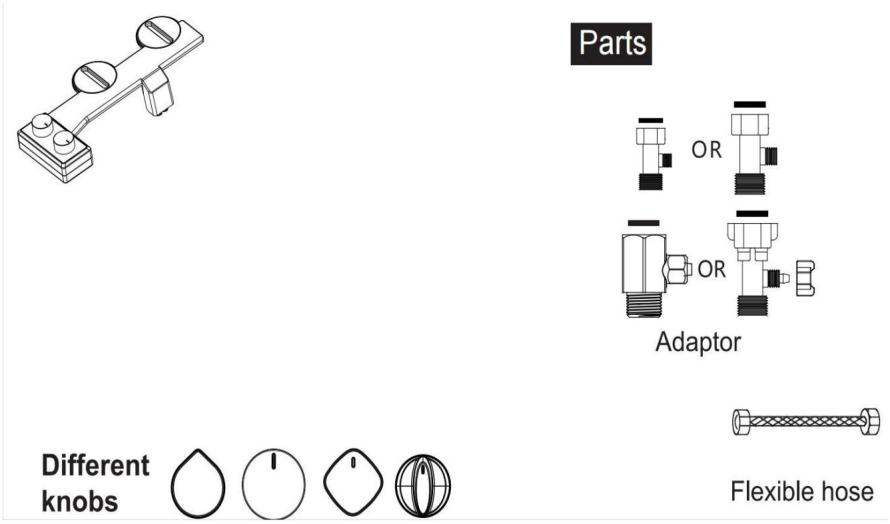

Machine Translated by Google

NOTE:
This bidet is designed for cold water use only. Please do not connect the bidet to your hot water supply, as this can cause skin irritation.

Intallation Tools May Needed



2. INSTALACJA



1.Turn off the water supply, flush the toilet to drain the tank



2.Remove toilet seat



3.Install bidet



4.Install toilet seat

Machine Translated by Google

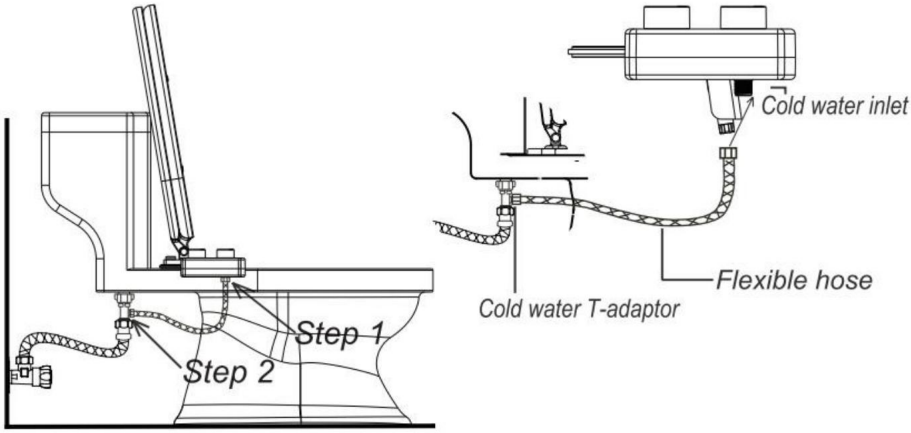

5.Connect cold water supply to bidet

3. Typy adapterów T. Możesz wybrać jeden z 2 sposobów instalacji, zależnie od potrzeb.

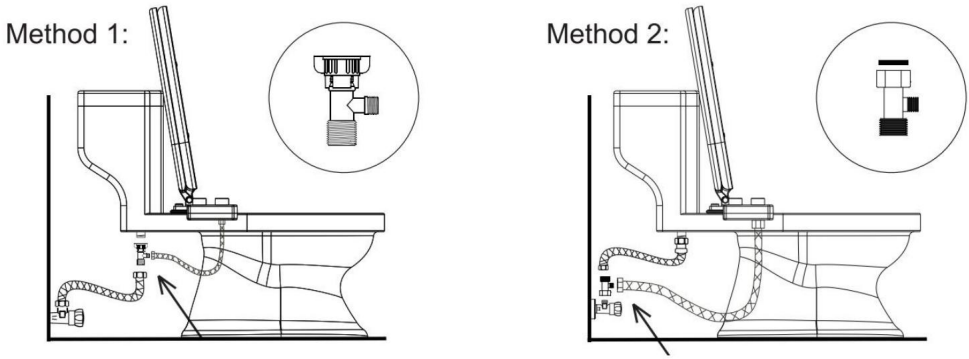

Zakończenie ważnych spraw

Sprawdź dokładnie wszystkie połączenia pod kątem szczelności.

Machine Translated by Google

Rozwiązywanie problemów

Jeśli podczas instalacji dysza przesuwna z jakiegoś powodu się zablokuje, wystarczy kilka razy ręcznie przesunąć ją w górę i w dół.



Machine Translated by Google

Producent: Shanghaimuxinmuyeyouxiangongsi Adres:
Shuangchenglu 803nong11hao1602A-1609shi, baoshanqu, szanghaj 200000 CN.

Importowane do AUS: SIHAO PTY LTD. 1 ROKEVA STREETEASTWOOD NSW 2122 Australia

Importowane do USA: Sanven Technology Ltd. Suite 250, 9166 Anaheim Place, Rancho Cucamonga, CA 91730

REP WIELKIEJ BRYTANII	YH CONSULTING LIMITED. C/O YH Consulting Limited Biuro 147, Centurion House, London Road, Staines-upon-Thames, Surrey, TW18 4AX
Przedstawiciel UE	E-CrossStu GmbH Mainzer Landstr.69, 60329 Frankfurt nad Menem.

Machine Translated by Google

VEVOR

Affordable. Reliable. Home Improvement.

BIDET ZELFREINIGENDE SPUITMOND

MODEL: MB1713-A/MB1713-B/MB1713-C

Technische ondersteuning en e-garantiecertificaat
www.vevor.com/support

Machine Translated by Google

VEVOR
Affordable. Reliable. Home Improvement.

BIDET ZELFREINIGEND MONDSTUK

MODEL: MB1713-A/MB1713-B/MB1713-C

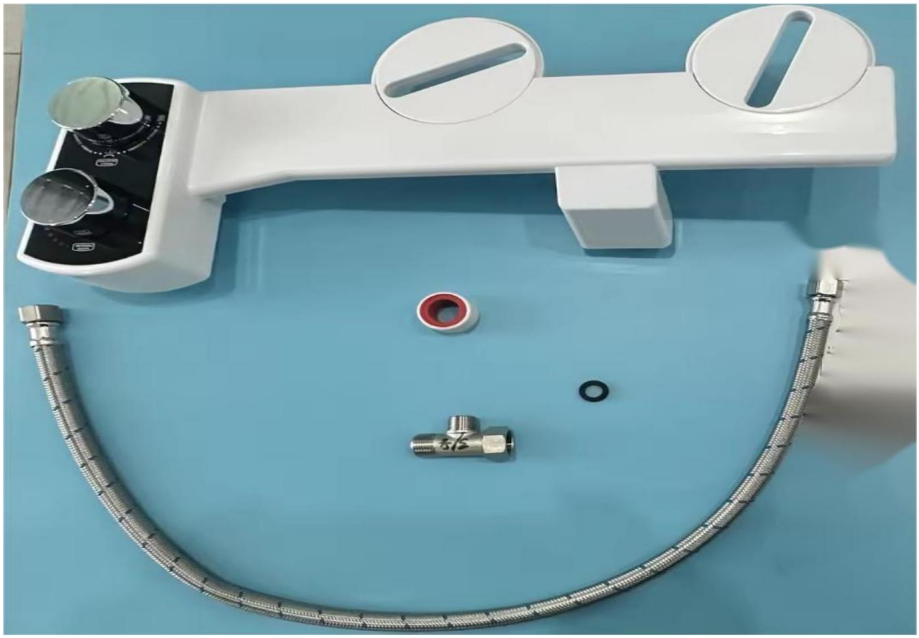

Dit is de originele handleiding. Lees alle instructies zorgvuldig door voordat u het product gebruikt. VEVOR behoudt zich het recht voor om de gebruiksaanwijzing duidelijk te interpreteren. Het uiterlijk van het product is afhankelijk van het product dat u hebt ontvangen. Neemt u het ons niet kwalijk dat we u niet meer op de hoogte stellen van eventuele technologische of software-updates voor ons product.

	Waarschuwing: om het risico op letsel te verminderen, dient de gebruiker de gebruiksaanwijzing zorgvuldig te lezen.

Machine Translated by Google

VEILIGHEIDSWAARSCHUWINGEN VOOR INSTALLATIE

1. Bedankt voor uw aankoop van de BIDET. Lees de handleiding aandachtig door.
zorgvuldig door voor een juist gebruik van het product.

2. Nadat u de handleiding hebt doorgelezen, bewaart u deze op een geschikte plaats voor later gebruik.
referentie

PRODUCTPARAMETERS

Model	Productspecificaties	Aantal sproeiers
MB1713-A	390×184×100mm	2 stuks
MB1713-B	390×184×100mm	2 stuks
MB1713-C	390×184×100mm	2 stuks

ACCESSOIRELIJST

Model	**Omschrijving/Aantal**	**afbeelding**
MB1713-A	1. Driewegconnector, 3/8 inch, EU Standaard*1 st 2. Pakking *1 st. 3. Waterleiding (lengte: 660 mm, ÿ12 mm, gewricht: 9/16 inch)*1 st. 4. Draadafdichtingstape*1 st. 5. Body*1 st	

Machine Translated by Google

MB1713-B	1. Driewegconnector, 1/2 inch, voldoet aan AS/NZS-normen*1 st. 2. Pakking*1 st. 3. Waterleiding (lengte: 660 mm, ÿ12 mm, verbinding: 9/16 inch)*1 st. 4. Schroefdraadafdichtingstape*1 st. 5. Behuizing*1 st.	
MB1713-C	1. Driewegconnector, 9/16 inch, NPT (Amerikaanse standaard) * 1 st. 2. Waterleiding (lengte: 660 mm, ÿ12 mm, verbinding: 9/16 inch) * 1 st. 3. Schroefdraadafdichtingstape * 1 st. 4. Behuizing * 1 st.	

INSTALLATIESTAPPEN

1. NAMEN EN FUNCTIES VAN ONDERDELEN

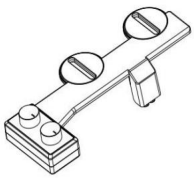

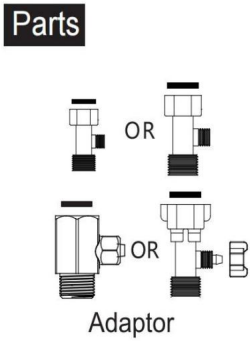

Machine Translated by Google

NOTE:
This bidet is designed for cold water use only. Please do not connect the bidet to your hot water supply, as this can cause skin irritation.

Intallation Tools May Needed



2. INSTALLATIE



1.Turn off the water supply, flush the toilet to drain the tank



2.Remove toilet seat



3.Install bidet



4.Install toilet seat

Machine Translated by Google

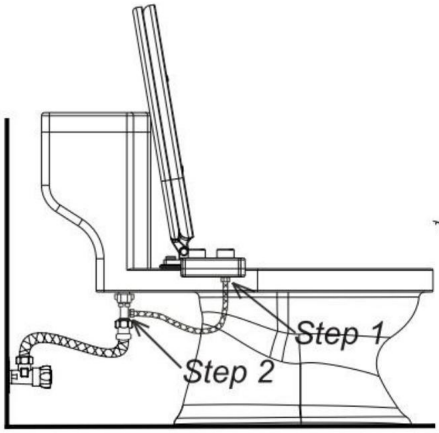

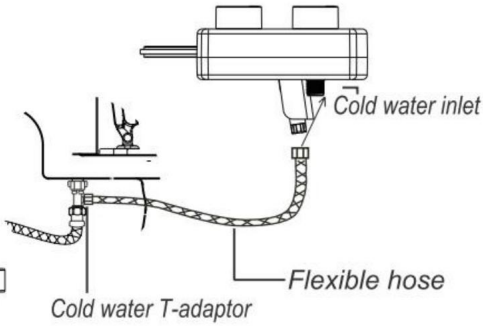

5.Connect cold water supply to bidet

3. Types T-adapter en u kunt kiezen uit de volgende 2 installatiemethoden, afhankelijk van uw behoeften.

Method 1:

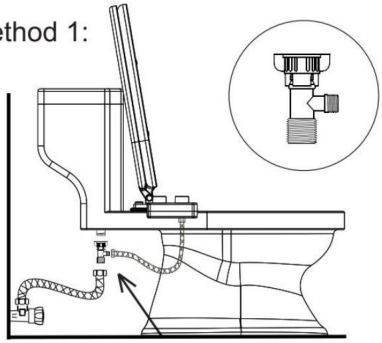

Method 2:

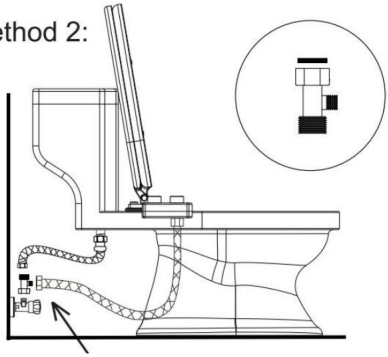

Voltooiing van belangrijke zaken

Controleer alle verbindingen zorgvuldig op lekkages.

Machine Translated by Google

Probleemoplossing

Mocht de schuifsproeier tijdens de installatie om een of andere reden vastlopen, dan kunt u de schuifsproeier handmatig een paar keer omhoog en omlaag bewegen.



Machine Translated by Google

Fabrikant: Shanghaimuxinmuyeyouxiangongsi **Adres:**

Shuangchenglu 803nong11hao1602A-1609shi, baoshanqu, shanghai 200000 CN.

Geïmporteerd naar AUS: SIHAO PTY LTD. 1 ROKEVA STREETEASTWOOD NSW 2122 Australië

Geïmporteerd naar de VS: Sanven Technology Ltd. Suite 250, 9166 Anaheim Place, Rancho Cucamonga, CA 91730

VK REP

YH CONSULTING LIMITED. T.a.v. YH Consulting Limited Kantoor 147, Centurion House, London Road, Staines-upon-Thames, Surrey, TW18 4AX

EC REP

E-CrossStu GmbH

Mainzer Landstr.69,
60329 Frankfurt am Main.

Machine Translated by Google

VEVOR

Affordable. Reliable. Home Improvement.

BIDET SJÄLVRENSANDE MUNSTYCKE

MODELL: MB1713-A/MB1713-B/MB1713-C

Teknisk support och e-garanticertifikat
www.vevor.com/support

Machine Translated by Google

VEVOR
Affordable. Reliable. Home Improvement.

SJÄLVRENGÖRING AV BIDET MUNSTYCKE

MODELL: MB1713-A/MB1713-B/MB1713-C

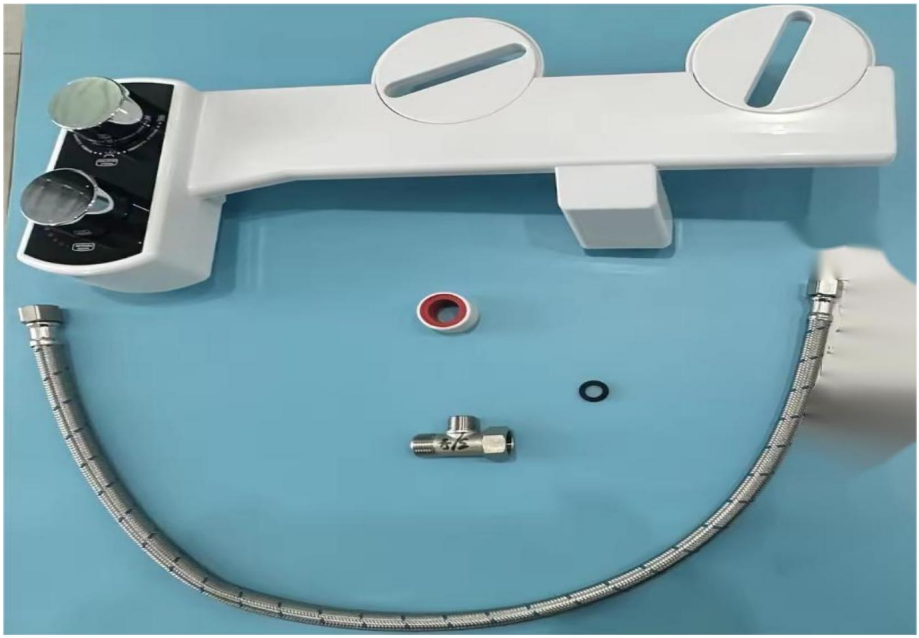

Detta är den ursprungliga instruktionen, läs alla instruktioner noggrant innan du använder den. VEVOR reserverar sig för en tydlig tolkning av vår användarmanual. Utseendet på produkten är beroende av den produkt du fått. Ursäkta oss att vi inte kommer att informera dig igen om det finns någon teknik eller mjukvaruuppdateringar på vår produkt.

	Varning - För att minska risken för skada måste användaren läsa instruktionerna noggrant.

Machine Translated by Google

SÄKERHETSVARNINGSINSTRUKTIONER FÖR INSTALLATION

1. Tack för att du köpte BIDET. Läs igenom manualen noggrant för korrekt användning av produkten.

2. När du har läst igenom manualen, förvara den på rätt plats för vidare hänvisning

PRODUKTPARAMETRAR

Modell	Produktspecifikationer	Antal munstycken
MB1713-A	390×184×100 mm	2 st
MB1713-B	390×184×100 mm	2 st
MB1713-C	390×184×100 mm	2 st

TILLBEHÖRSLISTA

Modell	**Beskrivning/Antal**	**bild**
MB1713-A	1. Trevägskontakt, 3/8 tum, EU Standard*1 st 2. Packning *1 st 3. Vattenrör (längd: 660 mm, ÿ12 mm, led: 9/16 tum)*1 st 4. Gängtätningstejp*1 st 5. Kropp*1 st	

Machine Translated by Google

MB1713-B	1. Trevägskontakt, 1/2 tum, överensstämmer med AS/NZS-standarder*1 st 2. Packning*1 st 3. Vattenrör (Längd: 660mm, ÿ12mm, Skarv: 9/16 tum)*1 st 4. Gängtätningstejp*1 st 5. Kropp*1 st.	
MB1713-C	1. Trevägskontakt, 9/16 tum, NPT (US Standard)*1 st 2. Vattenrör (Längd: 660mm, ÿ12mm, Skarv: 9/16 tum)*1 st 3. Gängtätningstejp*1 st 4. Stomme*1 st.	

INSTALLATIONSSTEG

1. **DELARNAS NAMN OCH FUNKTIONER**

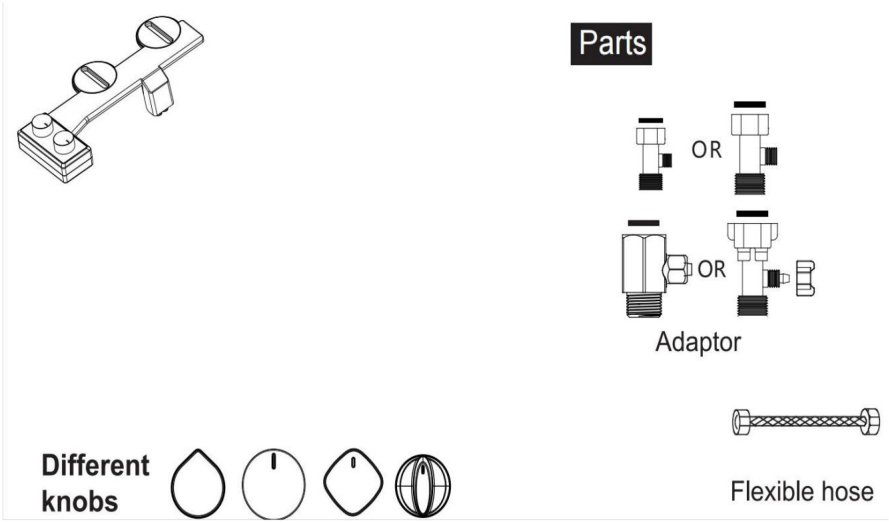

Machine Translated by Google

NOTE:
This bidet is designed for cold water use only. Please do not connect the bidet to your hot water supply, as this can cause skin irritation.

Intallation Tools May Needed



2. INSTALLATION



1.Turn off the water supply, flush the toilet to drain the tank



2.Remove toilet seat



3.Install bidet



4.Install toilet seat

Machine Translated by Google

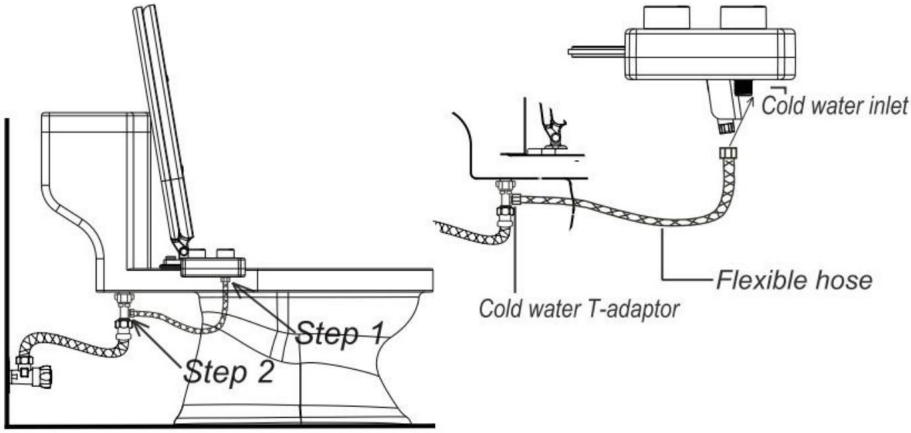

5.Connect cold water supply to bidet

3. typer av T-adapter och du kan välja mellan följande 2 installationssätt enligt dina behov.

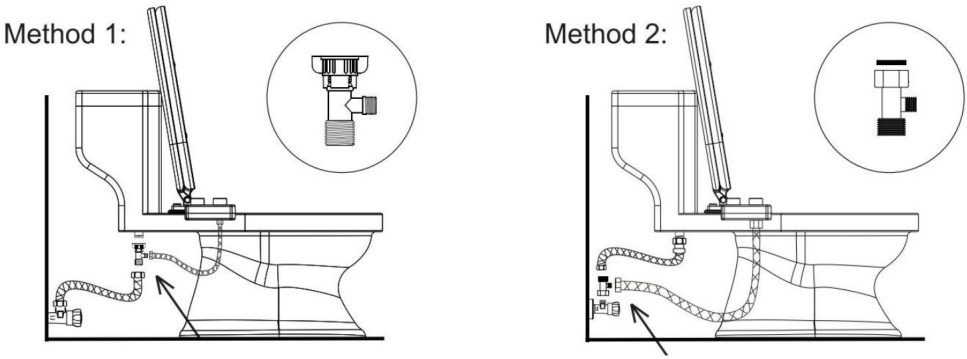

Slutförande av viktiga ärenden

Kontrollera noggrant alla anslutningar för läckor.

Machine Translated by Google

Felsökning

Om det skjutbara munstycket av någon anledning fastnar under installationen är det bara att flytta skjutmunstycket upp och ner manuellt några gånger.



Machine Translated by Google

Tillverkare: Shanghaimuxinmuyeyouxiangongsi **Adress:**

Shuangchenglu 803nong11hao1602A-1609shi, baoshanqu, shanghai 200000 CN.

Importerad till AUS: SIHAO PTY LTD. 1 ROKEVA STREETEASTWOOD NSW 2122 Australien

Importerad till USA: Sanven Technology Ltd. Suite 250, 9166 Anaheim Place, Rancho Cucamonga, CA 91730

UK REP

YH CONSULTING LIMITED. C/O YH Consulting Limited Office 147, Centurion House, London Road, Staines-upon-Thames, Surrey, TW18 4AX

EC REP

E-CrossStu GmbH

Mainzer Landstr.69,
60329 Frankfurt am Main.