VEVOR

Upgrade · The Home Creator Way

MECHANICAL KEYLESS DOOR LOCK

MODEL:OL-5051D-BK-03

VEVOR
Upgrade·The Home Creator Way

MECHANICAL KEYLESS DOOR LOCK

MODEL:OL-5051D-BK-03



This is the original instruction, please read all manual instructions carefully before operating. VEVOR reserves a clear interpretation of our user manual. The appearance of the product shall be subject to the product you received. Please forgive us that we won't inform you again if there are any technology or software updates on our product.

SAFETY INSTRUCTION AND PRECAUTIONS

⚠ WARNING:

Read this material before using this product. Failure to do so can result in serious injury.

Assembly precautions:

1)Assemble only according to these instructions. Improper assembly can create hazards.

2)Wear ANSI-approved safety goggles and heavy-duty work gloves during assembly.

3)Keep assembly area clean and well lit.

4)Keep bystanders out of the area during assembly.

NOTE:

1.Recommended password length is 3-4 digits.

2.Press the C key to reset before entering your password.

3.The password does not need to be entered in sequence.

4.The initial password is "123", which can be set on the surface of the button.

List of Parts

1) Outdoor panel

2) Indoor panel

3) Adjustable lock tongue

4) Square spindle (60\67\74\85mm)

5)Spring

6)Screw

7) Install screws M4x40 * 2, M4x50 * 2

8) Wood screw X4 (used to fix buckle plate and lock tongue)

9) Buckle plate buckle box

10) Screwdriver

11) Auxiliary installation drilling sticker

12) Manual

MODEL:OL-5051D-BK-03

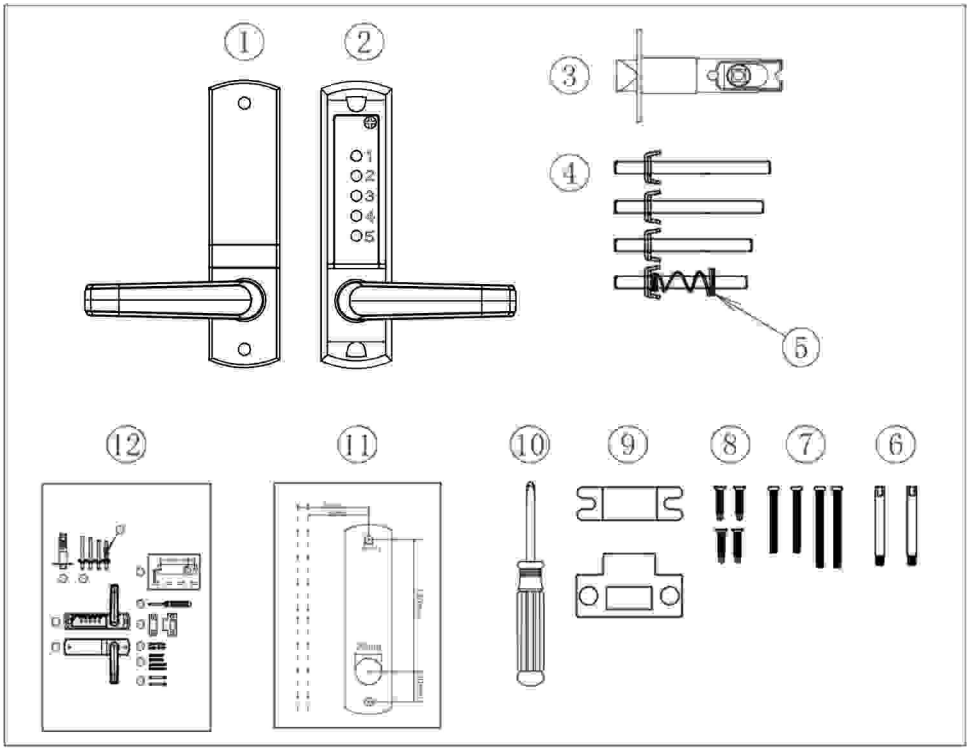

BEFORE INSTALLATION PLEASE:

1. Ensure all parts work properly.
2.The password set is irregular and cannot be repeated. Setting a 4-digit password is the most secure.
3.After setting the password, ensure that the door lock can be used normally. Insert the square spindle into the circular hole of the lock tongue and rotate the square spindle. The locking tongue can extend and retract normally.
4.The initial password is "123". Before installation, it is necessary to check and test whether the password is correct.
5.Password locks can be installed and the password can be changed on the surface after installation.

Setting/Changing Passwords

1) The original password for the password lock is 123. To set a new password, you must first lift the handle and enter the correct password before changing the new password

2) First, open the code changing column rubber plug in the upper right corner of the front panel, and then lift the handle to reset the password.

3) Enter the original password 123 or the old password, then use a screwdriver to rotate the code column 90 degrees to the right, and then lift the handle to clear the old password (as shown in Figure 1). Enter the new password you want to set, and finally use a Phillips screwdriver to rotate the code column 90 degrees to the left, and then press the handle down to complete the setting (as shown in Figure 2)

4) Please note that when setting a password, the numbers cannot be repeated.If the password is entered incorrectly, lift the handle to reset it and then enter the correct password again.

5) Please remember your password and order, and make a password memo!

Warming: If the password is entered incorrectly, the code changing column cannot be rotated left or right (forcibly rotating the code changing column may damage the internal mechanism of the lock).

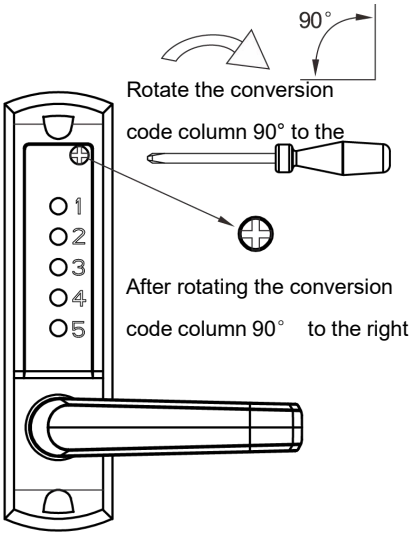

FIG1

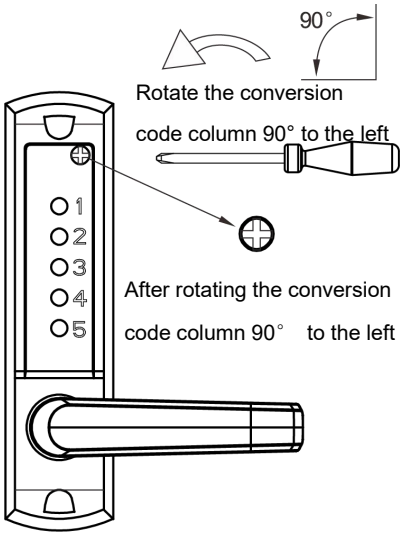

FIG2

INSTALLATION

1)Correctly position and affix the template (Model 5051 product template) to the surface of the internal door Required height off the floor. Ensure that the relevant, marked, door edge alignment template should be properly aligned with the actual door edge(as Fig 3).
2)The 10mm diameter holes in the product template are for the square stem spindle holes and the two 8mm diameter holes are for the bolt holes that secure the front and rear panels.

Door edge

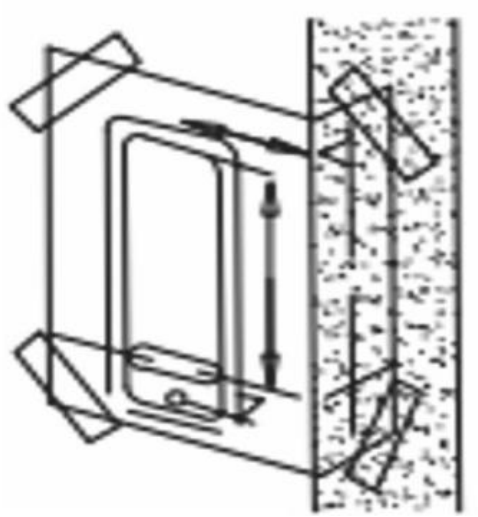

FIG3

Lock Core Installation

1)Mark a center point on the "Latch Center Line".(as Fig 4)
2)Drill a hole 25 mm in diameter and 80 mm deep at the marked location.
3)Insert the lock core into the drilled hole, then insert the square spindle into the square hole of the lock core and tighten it.
4)Drill two small holes, 3mm in diameter, on the lock core installation hole.
5)Secure the latch with phillips wood screws to ensure correct positioning
6) Refer to the values on the top of the lock cylinder in Figure 5 to adjust the size, 60mm for the front push, 70mm for the back pull.

Cut a latch panel slot on the side of the door, and dig a latch mounting hole on the side of the door.

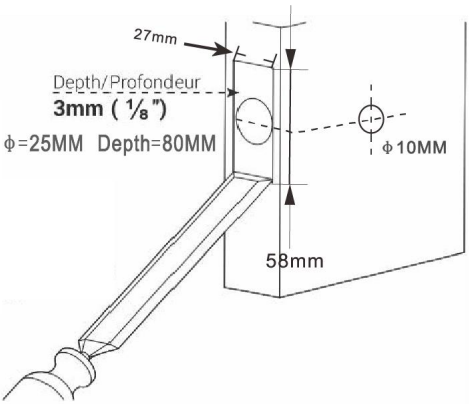

FIG4

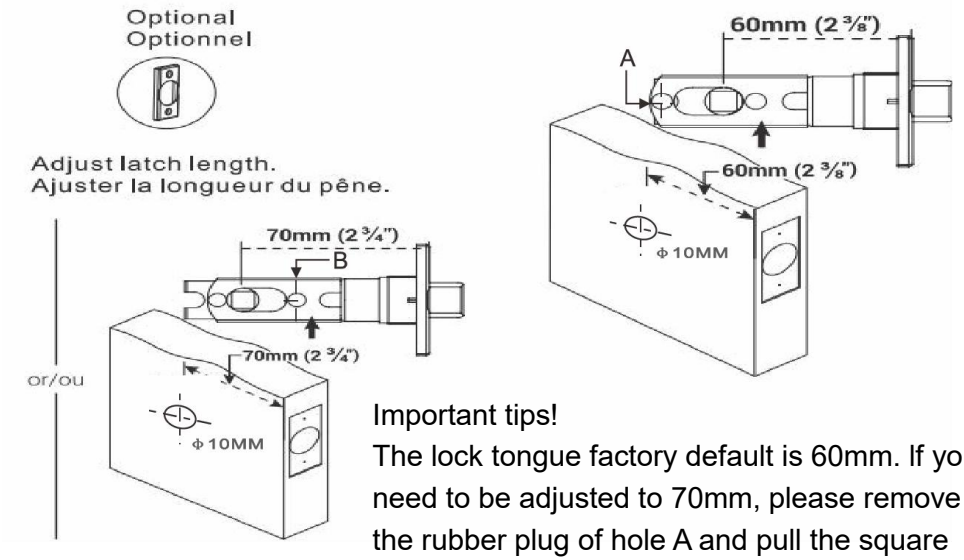

Important tips!

The lock tongue factory default is 60mm. If you need to be adjusted to 70mm, please remove the rubber plug of hole A and pull the square hole to the 70mm position, and then install the positional rubber plug in the B hole position.

FIG5

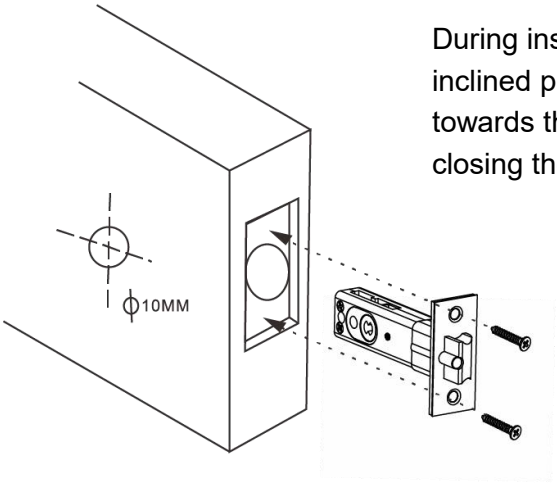

During installing,the inclined plane of the latch towards the direction of closing the door.



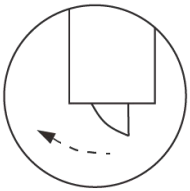

The direction of closing the door

FIG6

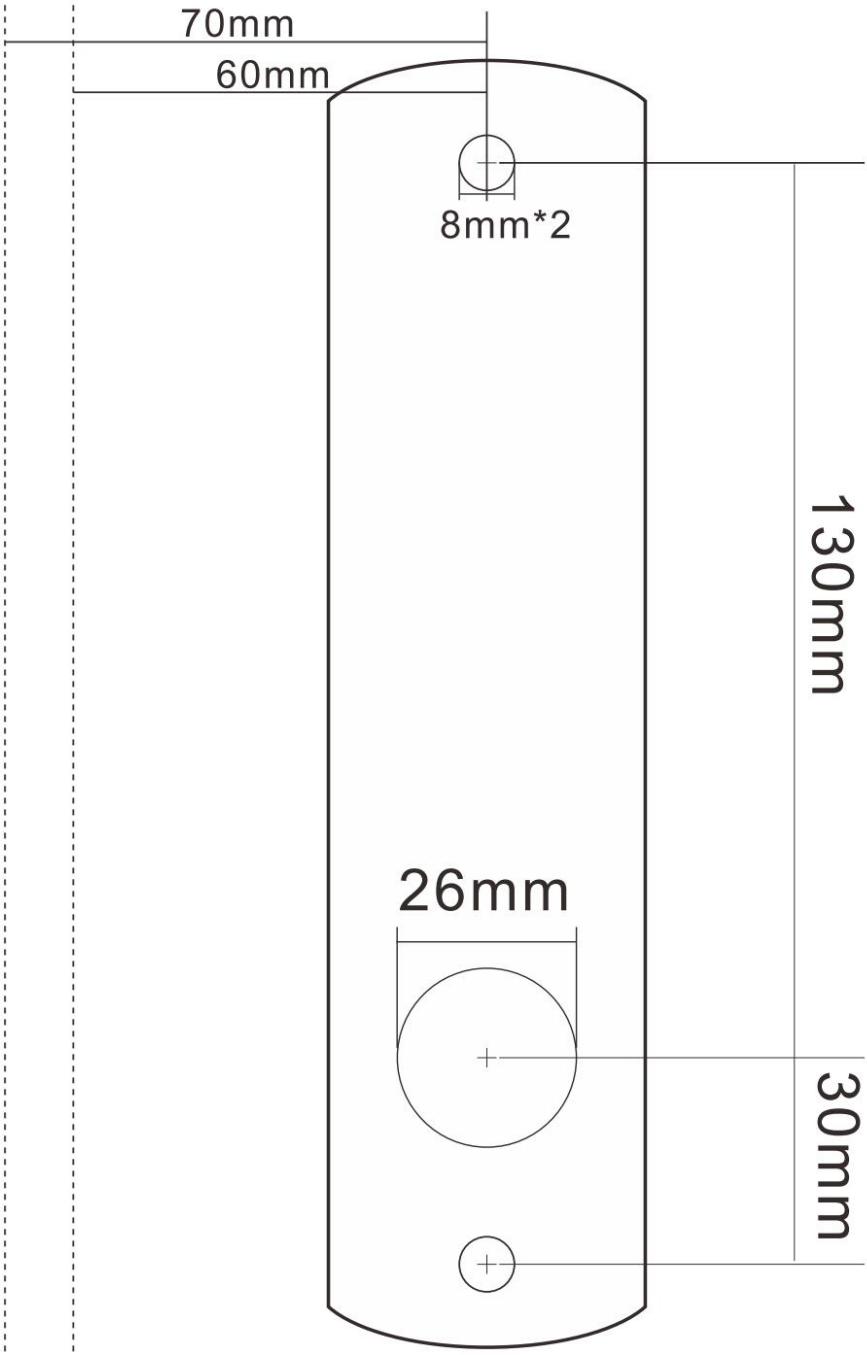
70mm
60mm
8mm*2
130mm
26mm
30mm

Adjust the handle

1.After opening the package, the handles are all above the lock body. When adjusting the direction of the handles, it is necessary to first confirm which direction they are in (left open/right open).

2.Use a Phillips screwdriver to loosen the lock bolt (Figure 7A) and move the handle away from the lock body (Figure 7B).

3.Adjust the handle to the desired direction for the door (left/right opening) (Figure 7C), and then tighten the bolt

4) Operate the rear panel using the same method as above.

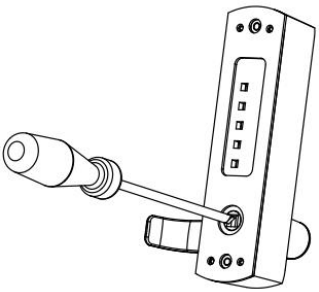

FIG7A

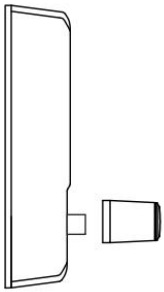

FIG7B

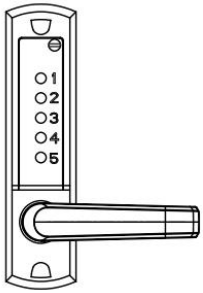

FIG7C

Door opening direction setting and square pole installation

1) The installation length dimension of the square pole is (door thickness+25mm). For example, if the door thickness is 50mm, the required pole length is 75mm.

2) First, insert the square rod into the square hole on the back of the front panel (which is the square hole for adjusting the handle) by about 5mm (as shown in Figure 8A). Rotate the square rod, and you can see the triangular arrow on the square hole. Align the triangular arrow on the square hole of the panel with the direction of the handle (as shown in Figure 8B). Similarly, adjust the triangular arrow on the square hole of the rear panel to point towards the handle

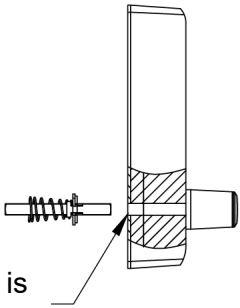

Entrance hole is about 5mm

FIG8A

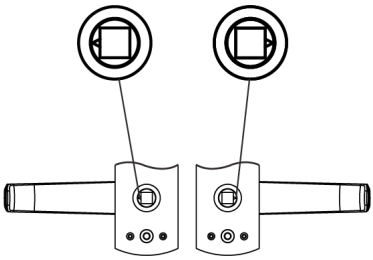

FIG8B

Installation and Debugging

1) Firstly, screw the solid screw into the screw hole of the front panel password lock (refer to Figure 9A). Then, select the corresponding size of square shaft for installation according to the thickness of the door. (Refer to Figure 10)

2) The default size of the square axis (8x8) is suitable for door thicknesses ranging from 35mm to 65mm. If necessary, trim the square axis or adjust the length of the mounting screws to fit the thickness of the door.

3) Insert one end of the square shaft with a locking spring into the square hole of the front panel lock (as shown in Figure 9B), and insert the other end into the square hole of the rear panel lock. Install using the accompanying rubber gasket and mounting screws.

4) Before tightening the installation screws, make sure the lock is vertical and test the unlocking function to ensure proper operation. Then tighten the fixing screws to complete the installation (as shown in Figure 11).

5) Important reminder: Do not close the door until the password and lock are confirmed to be working properly. Avoid overtightening door locks and seals to prevent damage to the mechanism.

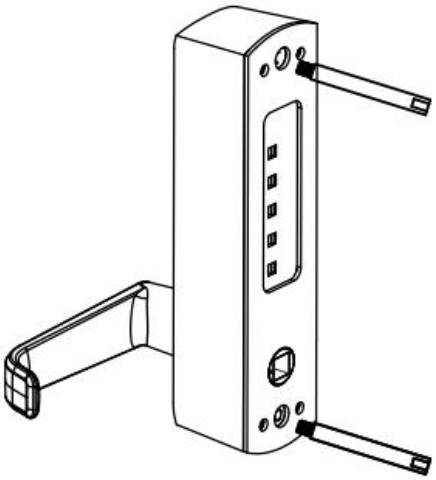

FIG9A

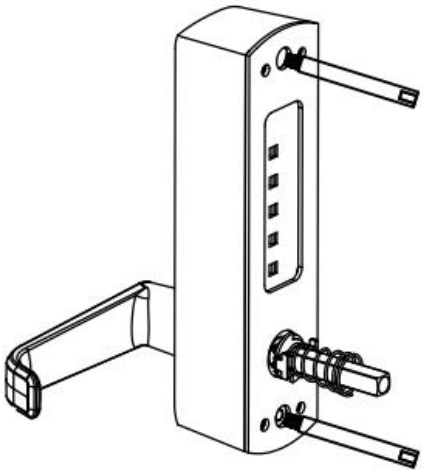

FIG9B

Model	The thickness（t） of the door	Stud	Screw	Square spindle
OL-5051 D-BK-03	35≤t<42mm	（M5xM4x40mm） x 2	M4x40 x 2	60mm x 1
	42≤t<50mm			67mm x 1
	50≤t<58mm		M4x50 x 2	74mm x 1
	58≤t≤65mm			85mm x 1

FIG 10

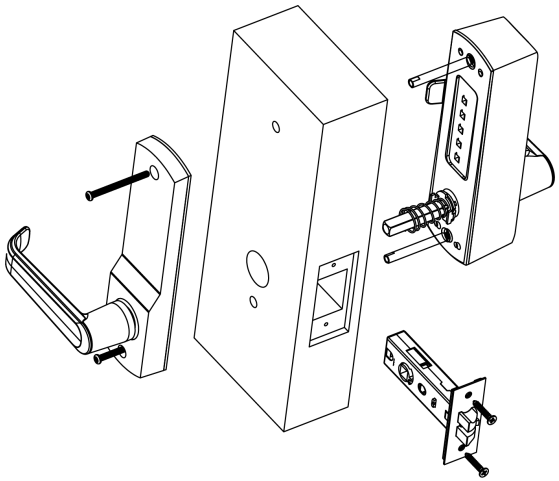

FIG 11

Door frame fastening plate, box, fixing

1)Important Note: The installed fastening plate must be positioned so that the lock core can enter the hole.

2)Taking the above into account, the door frame fastening plate must be correctly placed.

3)Once the correct position has been determined, draw lines around the fastening plate and around the two hole positions to mark them.

4)Remove the fastening plate, align the two hole locations of the box with the two hole locations where the marks were left, and draw marked lines along the perimeter of the box.Remove the box.

5)Make a square hole along the line about the size of the box, about 12mm deep, so that the box can be put down easily. Open a square hole about 1mm deep.

6) The square holes for the fasteners will allow the front fasteners to sit flush in the door frame.

Locate the latch box mounting hole positions on the door frame and draw the hole sizes on the door frame

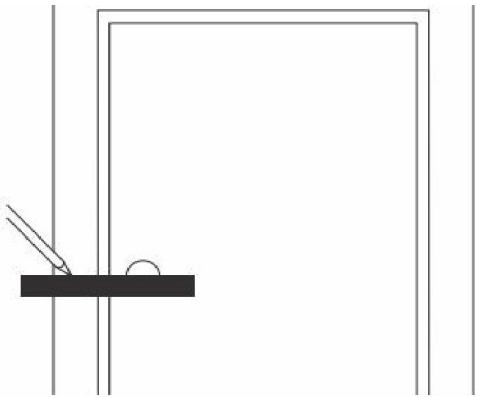

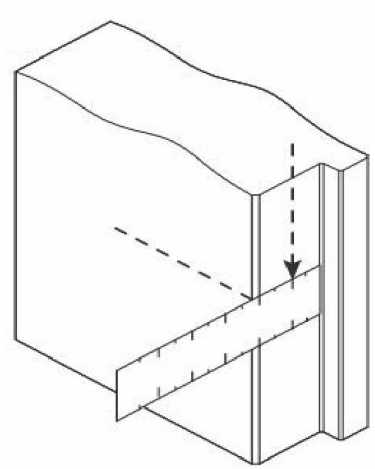

FIG12

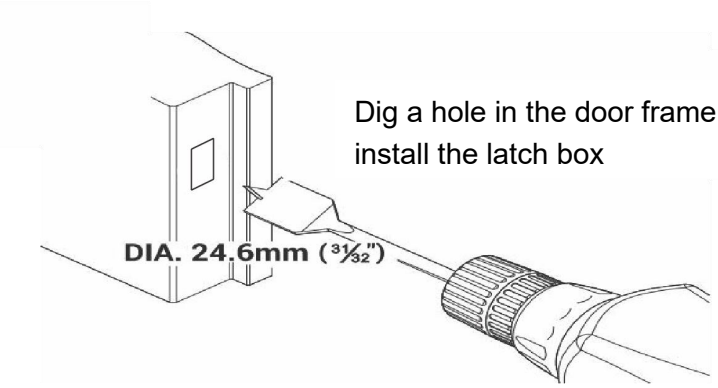

FIG13

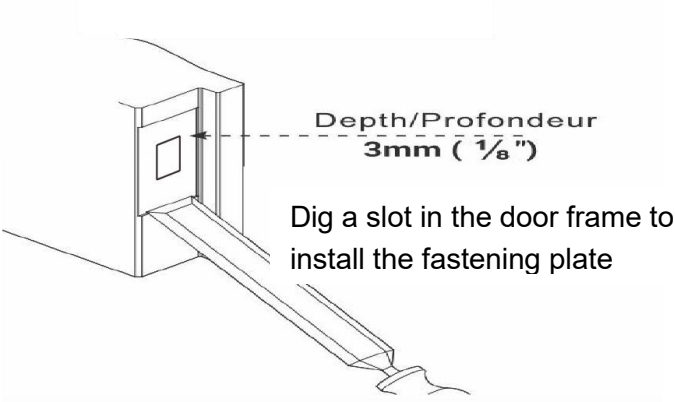

FIG14

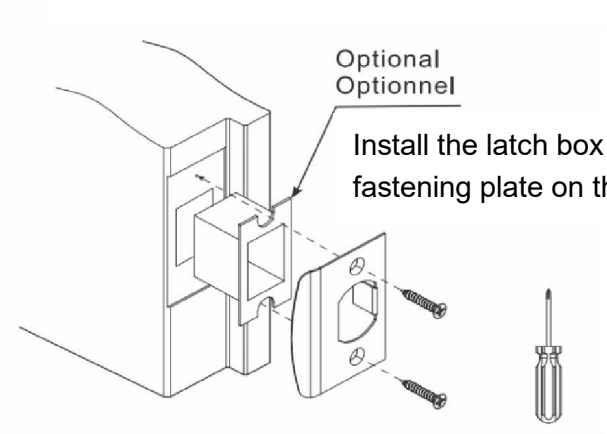

FIG15

Manufacturer: Shanghaimuxinmuyeyouxiangongsi
Address: Shuangchenglu 803nong11hao1602A-1609shi, baoshanqu, shanghai 200000 CN.
Imported to AUS: SIHAO PTY LTD. 1 ROKEVA STREETEASTWOOD NSW 2122 Australia
Imported to USA: Sanven Technology Ltd. Suite 250, 9166 Anaheim Place, Rancho Cucamonga, CA 91730

UK	REP

YH CONSULTING LIMITED. C/O YH Consulting Limited Office 147, Centurion House, London Road, Staines-upon-Thames, Surrey, TW18 4AX

EC	REP

E-CrossStu GmbH
Mainzer Landstr.69,
60329 Frankfurt am Main.



VEVOR

Upgrade · The Home Creator Way

CERRADURA DE PUERTA MECÁNICA SIN LLAVE

MODELO: OL-5051D-BK-03

VEVOR
Upgrade·The Home Creator Way

MECHANICAL KEYLESS DOOR LOCK

MODELO: OL-5051D-BK-03



Estas son las instrucciones originales; lea atentamente todas las instrucciones del manual antes de utilizarlo. VEVOR se reserva el derecho de interpretar su manual de usuario. La apariencia del producto dependerá del producto que haya recibido. Le rogamos que nos disculpe si no le informamos de nuevo si hay actualizaciones tecnológicas o de software en nuestro producto.

SAFETY INSTRUCTION AND PRECAUTIONS

⚠ ADVERTENCIA:

Lea este material antes de usar este producto. De lo contrario, podría sufrir lesiones.

lesión grave

Precauciones de montaje:

1) Ensamble únicamente de acuerdo con estas instrucciones. Un montaje incorrecto puede...

crear peligros.

2) Use gafas de seguridad aprobadas por ANSI y guantes de trabajo resistentes durante

asamblea.

3) Mantenga el área de montaje limpia y bien iluminada.

4) Mantenga a los transeúntes fuera del área durante el montaje.

NOTA:

1.La longitud recomendada de la contraseña es de 3 a 4 dígitos.

2. Presione la tecla C para restablecer antes de ingresar su contraseña.

3. No es necesario ingresar la contraseña en secuencia.

4.La contraseña inicial es "123", que se puede configurar en la superficie del botón .

Lista de piezas

1) Panel exterior

2) Panel interior

3) Lengüeta de bloqueo ajustable

4) Husillo cuadrado (60\67\74\85 mm)

5) Primavera

6) Tripulación S

7) Instale los tornillos M4x40 * 2, M4x50 * 2

8) Tornillo para madera X4 (se utiliza para fijar la placa de hebilla y la lengüeta de bloqueo)

9) Caja de hebilla de placa de hebilla

10) Destornillador

1 1) Adhesivo de perforación de instalación auxiliar

1 2) Manual

MODELO: OL-5051D-BK-03

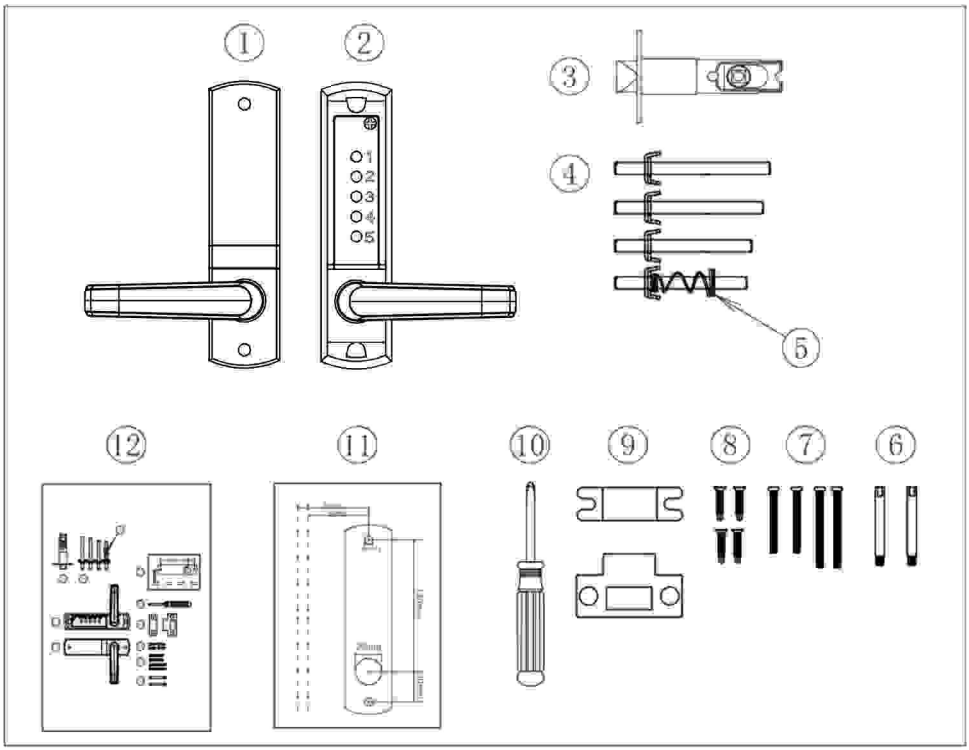

ANTES DE LA INSTALACIÓN POR FAVOR :

1. Asegúrese de que todas las piezas funcionen correctamente .

2. La contraseña establecida es irregular y no se puede repetir. Una contraseña de 4 dígitos es la más segura .

3. Después de configurar la contraseña, asegúrese de que la cerradura funcione correctamente. Inserte el eje cuadrado en el orificio circular de la lengüeta de la cerradura y gírelo . La lengüeta de la cerradura puede

extenderse y retraerse con normalidad.
4. La contraseña inicial es "123". Antes de la instalación, es necesario comprobar si la contraseña es correcta.
5. Se pueden instalar bloqueos de contraseña y se puede cambiar la contraseña en la superficie después de la instalación .

Establecer/cambiar contraseñas

1) La contraseña original para el bloqueo de contraseña es 123. Para establecer una nueva contraseña, primero debe levantar la manija e ingresar la contraseña correcta antes de cambiar la nueva contraseña.
2) Primero, abra el tapón de goma de la columna de cambio de código en la esquina superior derecha del panel frontal y luego levante la manija para restablecer la contraseña.
3) Ingrese la contraseña original 123 o la contraseña anterior, gire la columna de código 90 grados a la derecha con un destornillador y levante la palanca para borrar la contraseña anterior (como se muestra en la Figura 1). Ingrese la nueva contraseña que desea configurar y, finalmente, gire la columna de código 90 grados a la izquierda con un destornillador Phillips y presione la palanca hacia abajo para completar la configuración (como se muestra en la Figura 2).
4) Tenga en cuenta que al configurar una contraseña, los números no se pueden repetir . Si la contraseña se ingresa incorrectamente, levante la palanca para restablecerla y vuelva a ingresar la contraseña correcta.
5) ¡Recuerde su contraseña y pedido y haga una nota de contraseña!
Advertencia : si la contraseña se ingresa incorrectamente, la columna de cambio de código no se puede girar hacia la izquierda ni hacia la derecha (girar a la fuerza la columna de cambio de código puede dañar el mecanismo interno de la cerradura).

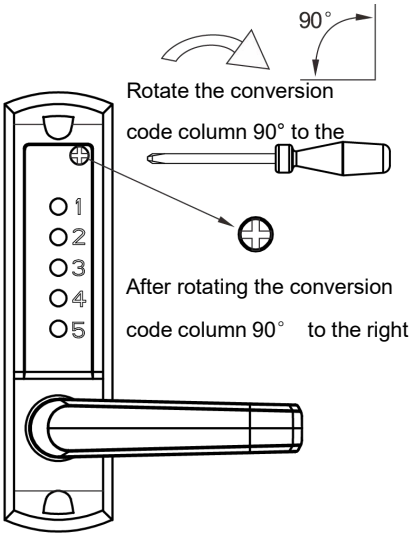

FIG1

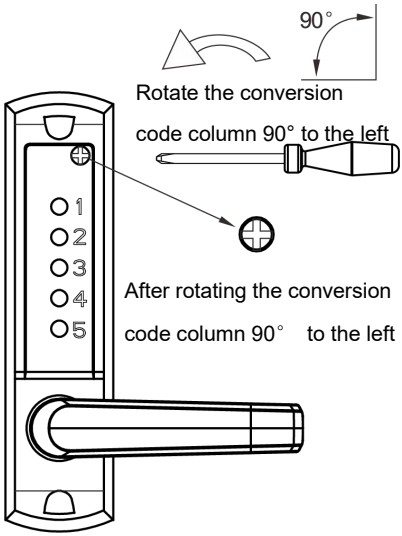

FIG2

INSTALLATION

1) Coloque y fije correctamente la plantilla (plantilla de producto modelo 5051) La superficie de la puerta interior Altura requerida desde el suelo. Asegúrese de que La plantilla de alineación del borde de la puerta, marcada y relevante, debe estar correctamente alineada. con el borde real de la puerta (como figura 3).

2) Los orificios de 10 mm de diámetro en la plantilla del producto son para el vástago cuadrado. Los orificios del husillo y los dos orificios de 8 mm de diámetro son para los orificios de los pernos que Asegure los paneles frontal y trasero.

Borde de la puerta

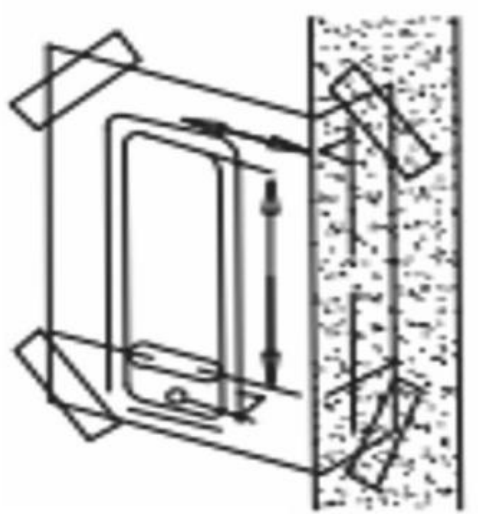

FIG3

Instalación del núcleo de la cerradura

1) Marque un punto central en la "Línea central del pestillo" (como se muestra en la figura 4).

2)Perfore un agujero de 25 mm de diámetro y 80 mm de profundidad en el lugar marcado.

3) Inserte el núcleo de la cerradura en el orificio perforado y luego inserte el eje cuadrado. en el orificio cuadrado del núcleo de la cerradura y apriételo.

4) Taladre dos orificios pequeños, de 3 mm de diámetro, en el orificio de instalación del núcleo de la cerradura.

5) Asegure el pestillo con tornillos Phillips para madera para garantizar una posición correcta.

6) Consulte los valores en la parte superior del cilindro de la cerradura en la Figura 5 para ajustar el tamaño, 60 mm para el empuje frontal, 70 mm para el tirón posterior.

Cut a latch panel slot on the side of the door, and dig a latch mounting hole on the side of the door.

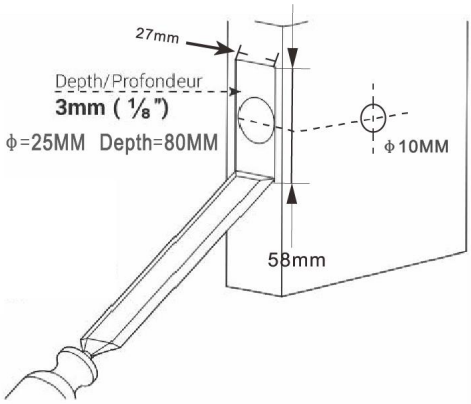

FIG4

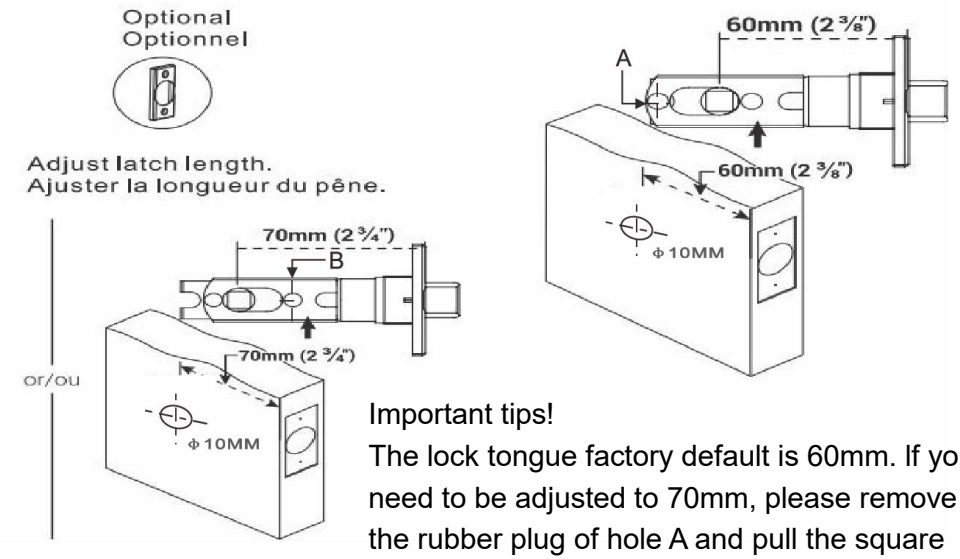

Important tips!

The lock tongue factory default is 60mm. If you need to be adjusted to 70mm, please remove the rubber plug of hole A and pull the square hole to the 70mm position, and then install the positional rubber plug in the B hole position.

FIG5

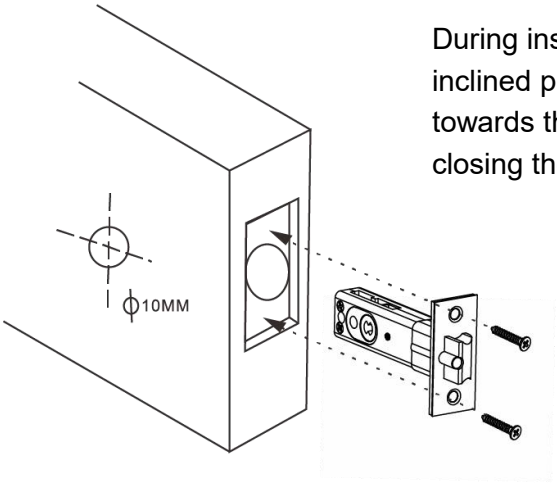

During installing,the inclined plane of the latch towards the direction of closing the door.



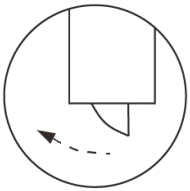

The direction of closing the door

FIG6

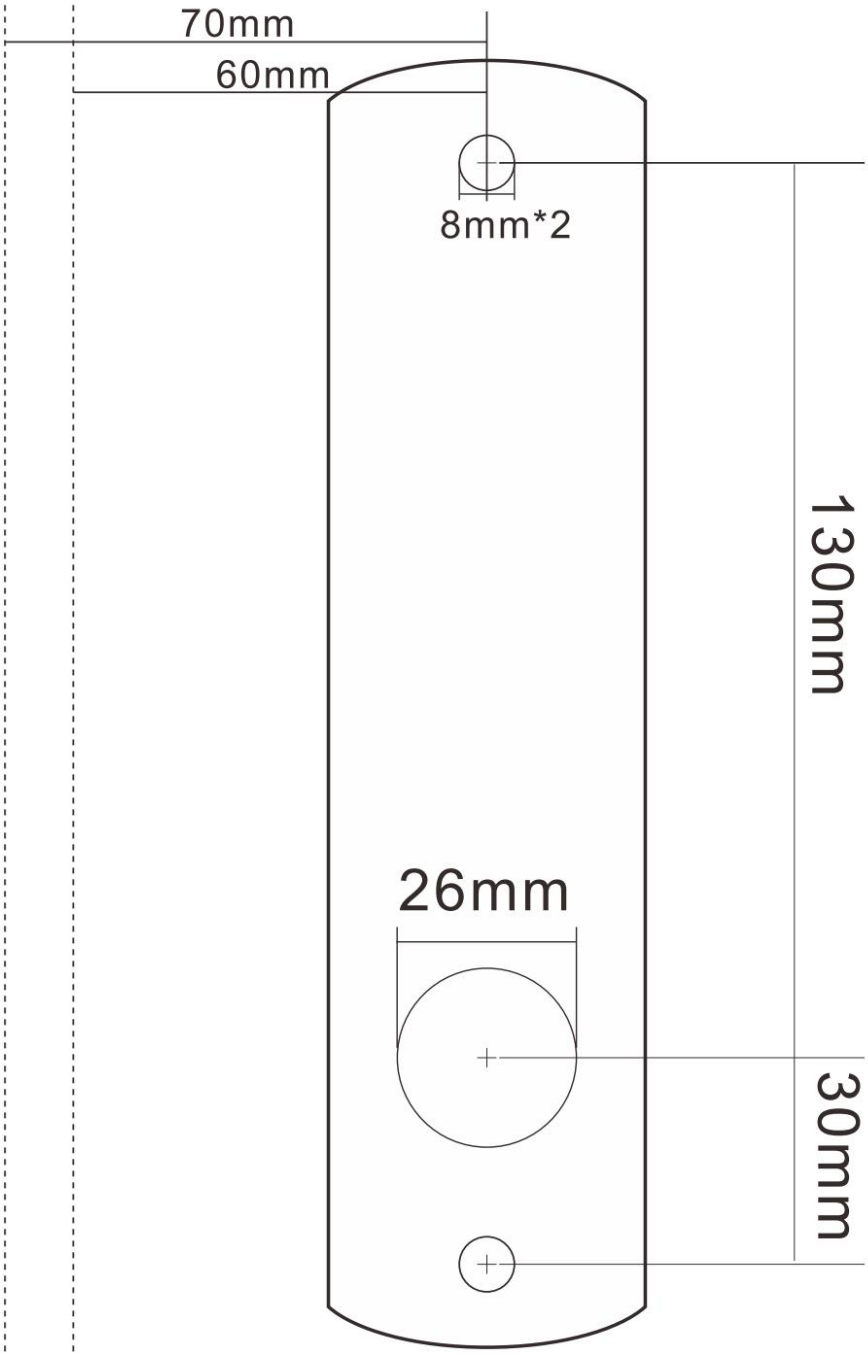
70mm
60mm
8mm*2
130mm
26mm
30mm

Ajuste el mango

1. Después de abrir el paquete, las manijas se encuentran sobre el cuerpo de la cerradura. Al ajustar la dirección de las manijas, primero es necesario confirmar en qué dirección están (izquierda abierta/derecha abierta).
2. Utilice un destornillador Phillips para aflojar el perno de la cerradura (Figura 7A) y alejar la manija del cuerpo de la cerradura (Figura 7B).
3. Ajuste la manija en la dirección deseada para la puerta (apertura izquierda/derecha) (Figura 7C) y luego apriete el perno.
4) Opere el panel trasero utilizando el mismo método indicado anteriormente.

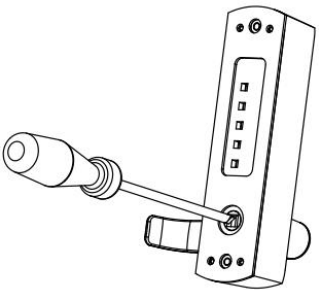

FIG7A

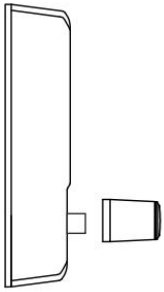

FIG7B

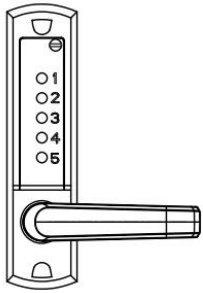

FIG7C

Ajuste de la dirección de apertura de la puerta e instalación del poste cuadrado

1) La longitud de instalación del poste cuadrado es (grosor de la puerta + 25 mm). Por ejemplo, si el grosor de la puerta es de 50 mm, la longitud del poste requerida es de 75 mm .
2) Primero, inserte la varilla cuadrada en el orificio cuadrado de la parte posterior del panel frontal (el orificio para ajustar el mango) unos 5 mm (como se muestra en la Figura 8 A). Gire la varilla cuadrada y verá la flecha triangular en el orificio. Alinee la flecha triangular del orificio del panel con la dirección del mango (como se muestra en la Figura 8 B). De igual manera, ajuste la flecha triangular del orificio cuadrado del panel trasero para que apunte hacia el mango.

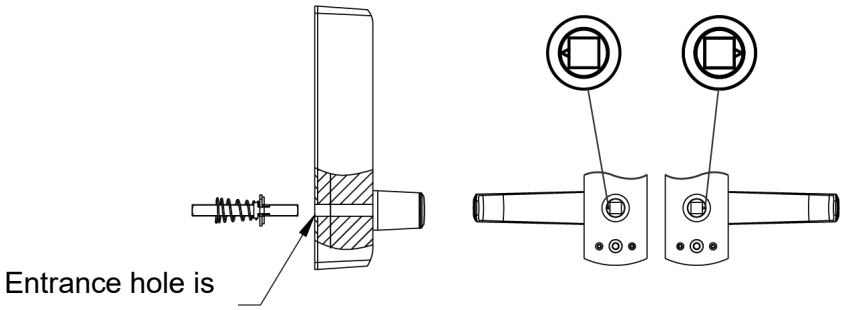

FIG8A FIG8B

Instalación y depuración

1) Primero, atornille el tornillo sólido en el orificio de la cerradura con contraseña del panel frontal (consulte la Figura 9A). A continuación, seleccione el tamaño de eje cuadrado adecuado para la instalación según el grosor de la puerta. (Consulte la Figura 10)

2) El tamaño predeterminado del eje cuadrado (8x8) es adecuado para puertas con un grosor de entre 35 mm y 65 mm. Si es necesario, recorte el eje cuadrado o ajuste la longitud de los tornillos de montaje para que se ajuste al grosor de la puerta.

3) Inserte un extremo del eje cuadrado con resorte de bloqueo en el orificio cuadrado de la cerradura del panel frontal (como se muestra en la Figura 9B) e inserte el otro extremo en el orificio cuadrado de la cerradura del panel trasero. Instálelo con la junta de goma y los tornillos de montaje incluidos.

4) Antes de apretar los tornillos de instalación, asegúrese de que la cerradura esté vertical y compruebe el desbloqueo para garantizar su correcto funcionamiento. A continuación, apriete los tornillos de fijación para completar la instalación (como se muestra en la Figura 11).

5) Recordatorio importante: No cierre la puerta hasta que se confirme el correcto funcionamiento de la contraseña y la cerradura. Evite apretar demasiado las cerraduras y los sellos de la puerta para evitar dañar el mecanismo.

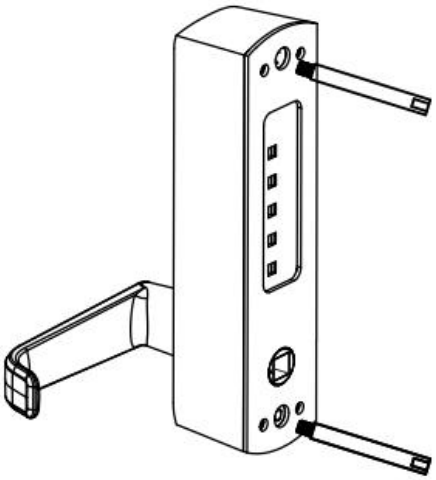

FIG9A

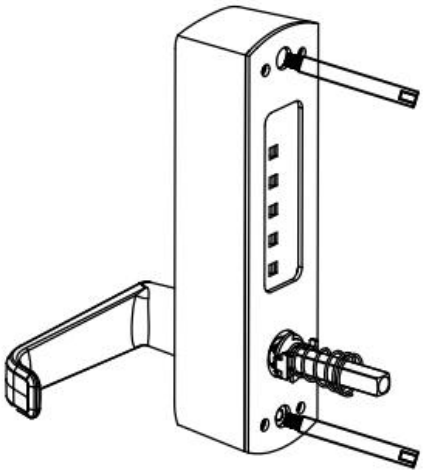

FIG9B

Modelo	El espesor (t) de la puerta	Semental	Tornillo	Husillo cuadrado
OL-5051 D-BK-03	35≤t<42 mm	(M5xM4x40mm) x 2	M4x40 x 2	60 mm x 1
	42≤t<50 mm			67 mm x 1
	50≤t<58 mm		M4x50 x 2	74 mm x 1
	58≤t≤65 mm			85 mm x 1

Figura 10

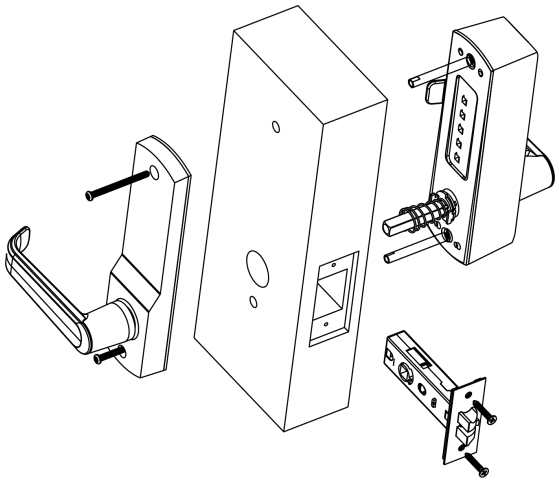

Figura 11

Placa de fijación del marco de la puerta, caja, fijación

1) Nota importante : La placa de fijación instalada debe colocarse de manera que el núcleo de la cerradura pueda entrar en el orificio.
2)Teniendo en cuenta lo anterior, la placa de fijación del marco de la puerta debe estar colocado correctamente.
3)Una vez que se haya determinado la posición correcta, dibuje líneas alrededor la placa de fijación y alrededor de las dos posiciones de los orificios para marcarlos.
4) Retire la placa de fijación, alinee las dos ubicaciones de los orificios de la caja. con las dos ubicaciones de los agujeros donde se dejaron las marcas, y dibuje marcado líneas a lo largo del perímetro de la caja. Retire la caja.
5)Haga un agujero cuadrado a lo largo de la línea aproximadamente del tamaño de la caja, aproximadamente 12 mm de profundidad, para que la caja se pueda colocar fácilmente. Abra un agujero cuadrado. aproximadamente 1 mm de profundidad.
6) Los orificios cuadrados para los sujetadores permitirán que los sujetadores delanteros Siéntese a ras del marco de la puerta.

Locate the latch box mounting hole positions on the door frame and draw the hole sizes on the door frame

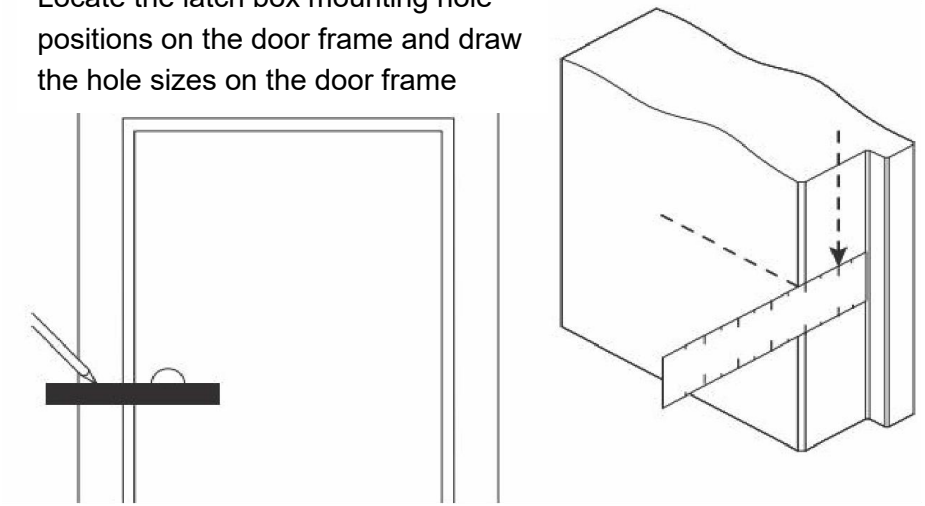

FIG12

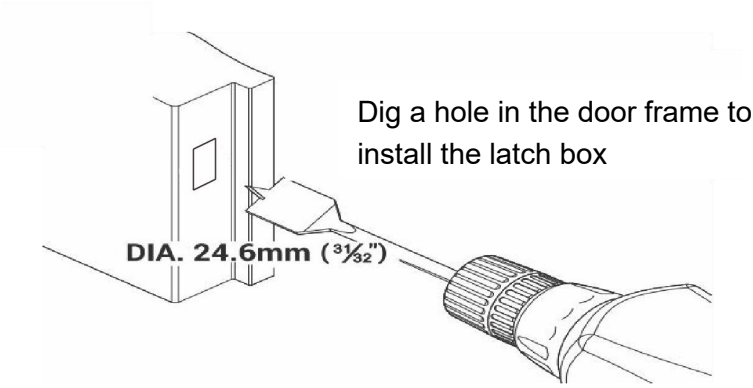

FIG13

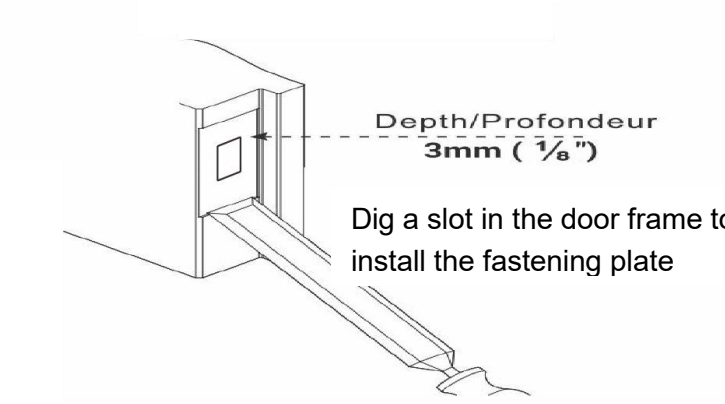

Figura 14

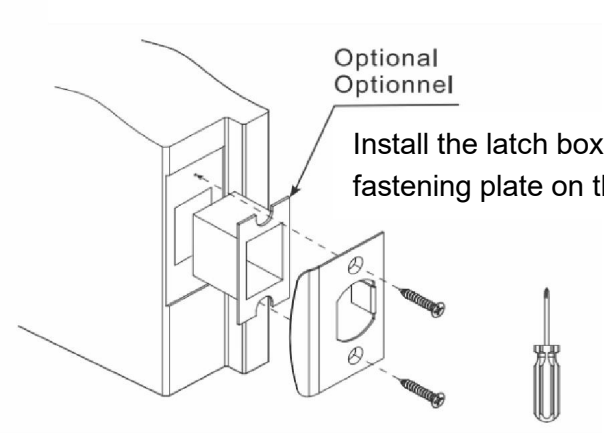

FIG15

Fabricante: Shanghaimuxinmuyeyouxiangongsi
Dirección: Shuangchenglu 803nong11hao1602A-1609shi, baoshanqu, Shanghái 200000 CN.
Importado a AUS: SIHAO PTY LTD. 1 ROKEVA STREET EASTWOOD NSW 2122 Australia
Importado a EE. UU.: Sanven Technology Ltd. Suite 250, 9166 Anaheim Lugar, Rancho Cucamonga, CA 91730

UK	REP

YH CONSULTING LIMITED. C/O YH Consulting Limited Office 147, Centurion House, London Road, Staines-upon-Thames, Surrey, TW18 4AX

EC	REP

E-CrossStu GmbH
Mainzer Landstr.69,
60329 Frankfurt am Main.



VEVOR

Upgrade · The Home Creator Way

MEKANISK NYCKELFRI DÖRRLÅS

MODELL: OL-5051D-BK-03

VEVOR
Upgrade·The Home Creator Way

MECHANICAL KEYLESS DOOR LOCK

MODELL: OL-5051D-BK-03



Detta är originalinstruktionerna, vänligen läs alla instruktioner noggrant innan du använder produkten. VEVOR förbehåller sig en tydlig tolkning av vår användarmanual. Produktens utseende ska vara beroende av den produkt du mottagit. Vi ber om ursäkt för att vi inte kommer att informera dig igen om det finns några teknik- eller programuppdateringar för vår produkt.

SAFETY INSTRUCTION AND PRECAUTIONS

⚠ VARNING:

Läs detta material innan du använder produkten. Underlåtenhet att göra det kan leda till
allvarlig skada.

Monteringsförsiktighetsåtgärder:

1) Montera endast enligt dessa instruktioner. Felaktig montering kan skapa faror.
2) Använd ANSI-godkända skyddsglasögon och kraftiga arbetshandskar under montering.
3) Håll samlingsområdet rent och väl upplyst.
4) Håll åskådare borta från området under monteringen.

NOTERA:

Rekommenderad lösenordslängd är 3 – 4 siffror .
2. Tryck på C-tangenten för att återställa innan du anger ditt lösenord.
3. Lösenordet behöver inte anges i ordningsföljd.
4. Det ursprungliga lösenordet är "123", vilket kan ställas in på knappens yta .

Lista över delar

1) Utomhuspanel
2) Inomhuspanel
3) Justerbar låstunga
4) Fyrkantsspindel (60\67\74\85 mm)
5) S -fjäder
6) S -besättning
7) Montera skruvarna M4x40 * 2, M4x50 * 2
8) Träskruv X4 (används för att fästa spännplattan och låstungan)
9) Spänneplatta spännelåda
10) Skruvmejsel
1 1) Klistermärke för borrning vid hjälpinstallation
1 2) Manuell

MODELL: OL-5051D-BK-03

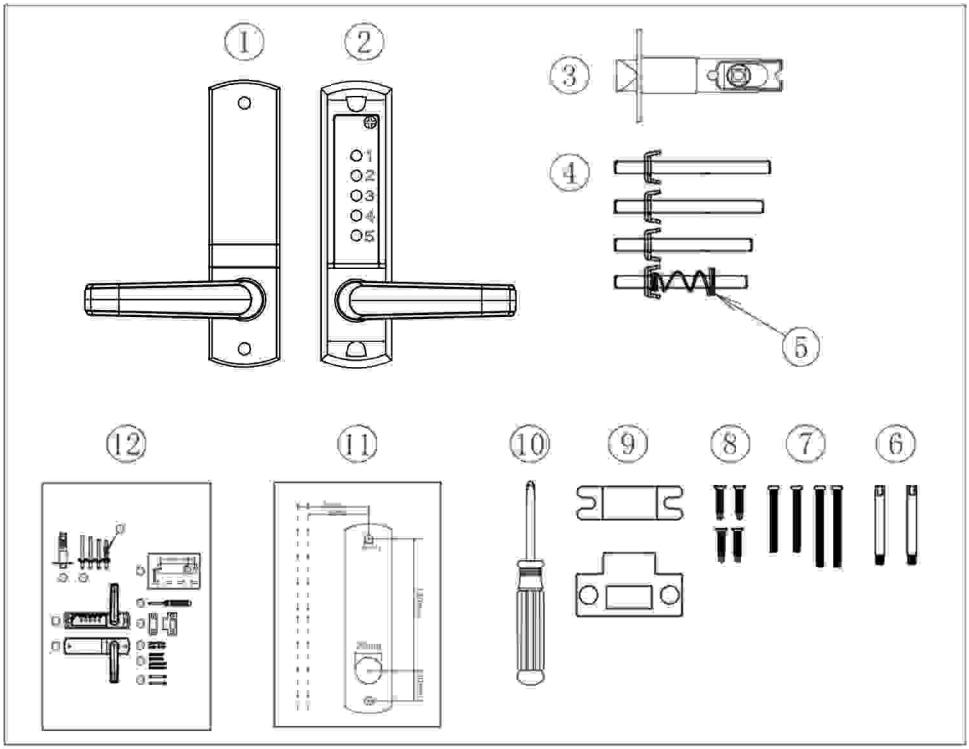

FÖRE INSTALLATION, VÄNLIGEN :

1. Se till att alla delar fungerar korrekt .
2. Lösenordet är oregelbundet och kan inte upprepas. Att ange ett 4-siffrigt lösenord är säkrast .
3. Efter att du har ställt in lösenordet, se till att dörrlåset kan användas normalt. Sätt in den fyrkantiga spindeln i det runda hålet på låstungan och rotera den fyrkantiga spindeln . Låstungan kan dras ut och in normalt.
4. Det ursprungliga lösenordet är "123". Före installationen är det nödvändigt att kontrollera och testa om lösenordet är korrekt .
5. Lösenordslås kan installeras och lösenordet kan ändras på ytan efter installationen .

Ställa in/ändra lösenord

1) Det ursprungliga lösenordet för lösenordslåset är 123. För att ställa in ett nytt lösenord måste du först lyfta handtaget och ange rätt lösenord innan du ändrar det nya lösenordet.

2) Öppna först gummipluggen för kodändringskolumnen i det övre högra hörnet av frontpanelen och lyft sedan handtaget för att återställa lösenordet.

3) Ange det ursprungliga lösenordet 123 eller det gamla lösenordet, använd sedan en skruvmejsel för att rotera kodkolumnen 90 grader åt höger och lyft sedan handtaget för att rensa det gamla lösenordet (som visas i figur 1). Ange det nya lösenordet du vill ställa in och använd slutligen en stjärnskruvmejsel för att rotera kodkolumnen 90 grader åt vänster och tryck sedan ned handtaget för att slutföra inställningen (som visas i figur 2).

4) Observera att siffrorna inte kan upprepas när du ställer in ett lösenord . Om lösenordet anges felaktigt, lyft handtaget för att återställa det och ange sedan rätt lösenord igen.

5) Kom ihåg ditt lösenord och din beställning, och skapa ett lösenordsminne!

Varning : Om lösenordet anges felaktigt kan inte kodbyteskolumnen roteras åt vänster eller höger (om kodbyteskolumnen vrids med våld kan låsets interna mekanism skadas).

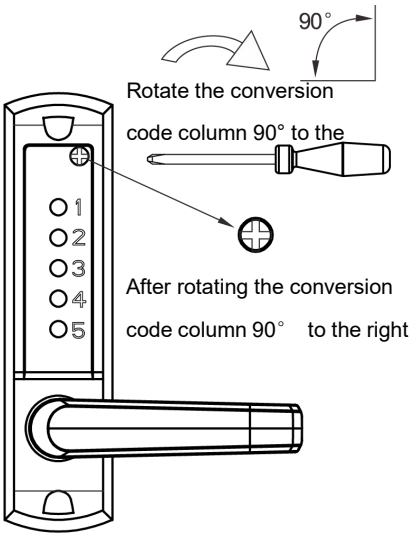

FIG1

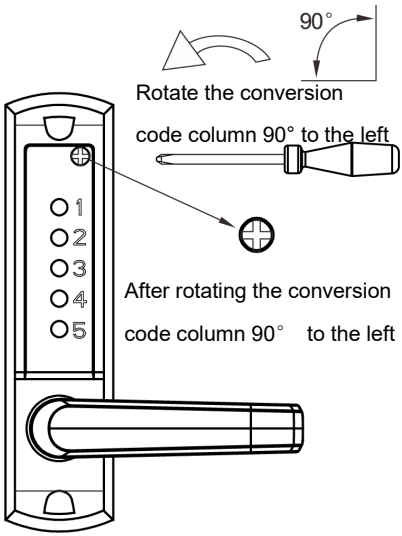

FIG2

INSTALLATION

1) Placera och fäst mallen (produktmall modell 5051) korrekt på ytan på innerdörren. Erforderlig höjd från golvet. Se till att relevant, markerad mall för dörrkantjustering ska vara korrekt justerad med den faktiska dörrkanten (som i figur 3).
2) Hålen med 10 mm diameter i produktmallen är för den fyrkantiga skaftet spindelhålen och de två hålen med 8 mm diameter är för bulthålen som fäst fram- och bakpanelerna.

Dörrkant

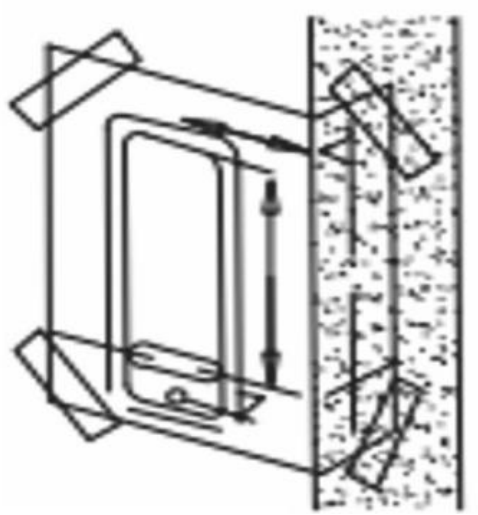

FIG3

Installation av låskärna

1) Markera en mittpunkt på "spärrcentrumlinjen". (som i figur 4)
2) Borra ett hål med en diameter på 25 mm och ett djup på 80 mm på den markerade platsen.
3) Sätt in låskärnan i det borrade hålet och sätt sedan in den fyrkantiga spindeln i låskärnans fyrkantiga hål och dra åt den.
4) Borra två små hål, 3 mm i diameter, i låskärnans installationshål.
5) Fäst spärren med Phillips-träskruvar för att säkerställa korrekt positionering.

6) Se värdena ovanpå låscylindern i figur 5 för att justera Storleken, 60 mm för framåttryckning, 70 mm för bakåtdragning.

Cut a latch panel slot on the side of the door, and dig a latch mounting hole on the side of the door.

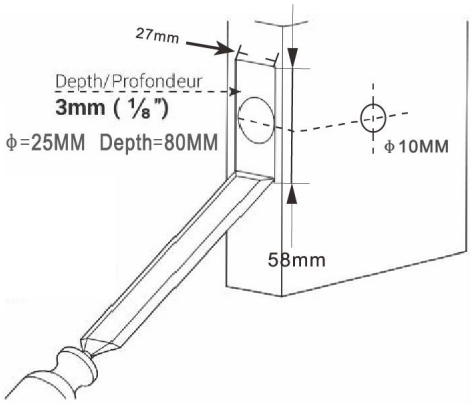

FIG4

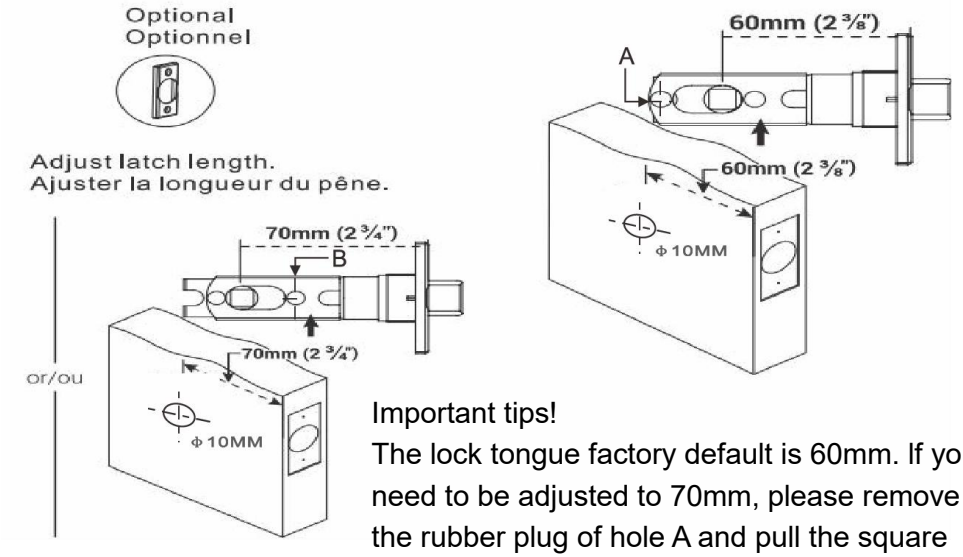

Important tips!

The lock tongue factory default is 60mm. If you need to be adjusted to 70mm, please remove the rubber plug of hole A and pull the square hole to the 70mm position, and then install the positional rubber plug in the B hole position.

FIG5

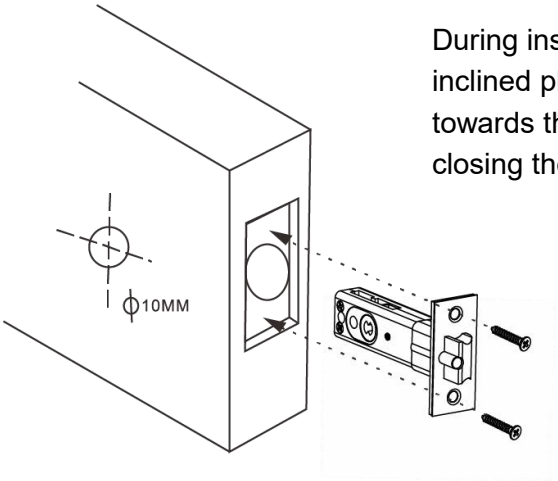

During installing,the inclined plane of the latch towards the direction of closing the door.



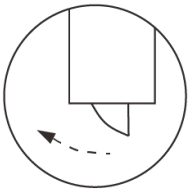

The direction of closing the door

FIG6

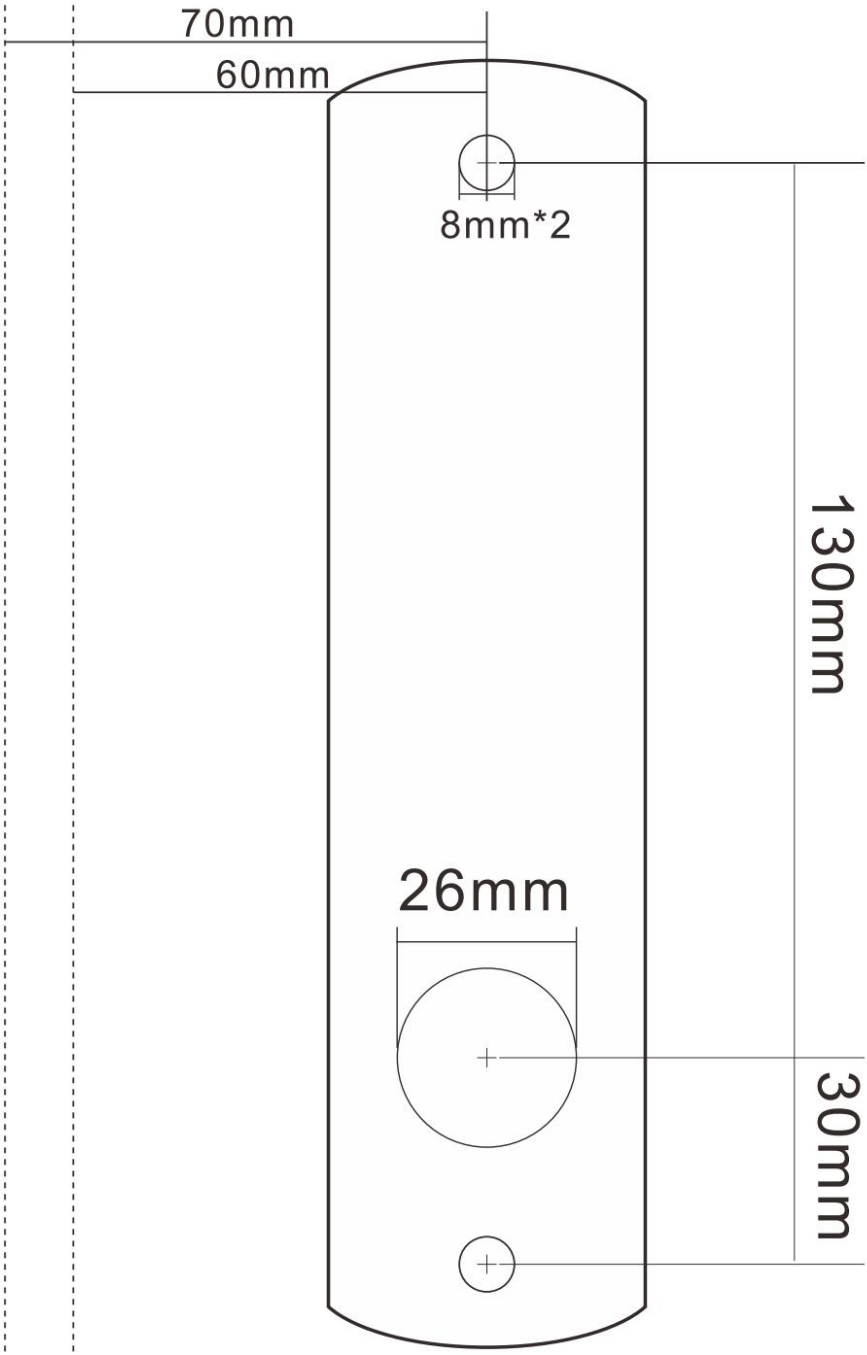
70mm
60mm
8mm*2
130mm
26mm
30mm

Justera handtaget

1. Efter att förpackningen öppnats ska alla handtag vara ovanför låshuset. När du justerar handtagens riktning är det nödvändigt att först bekräfta i vilken riktning de är (vänsteröppen/högeröppen).

2. Använd en stjärnskruvmejsel för att lossa låsbulten (Figur 7A) och flytta handtaget bort från låshuset (Figur 7B).

3. Justera handtaget till önskad riktning för dörren (vänster/höger öppning) (Figur 7C) och dra sedan åt bulten.

4) Manövrera bakpanelen med samma metod som ovan.

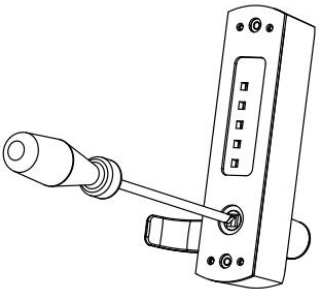

FIG7A

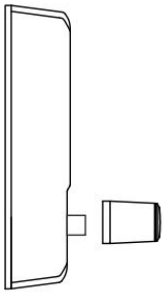

FIG7B

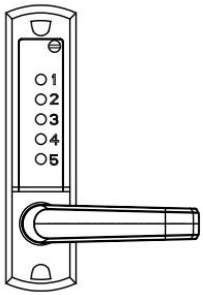

FIG7C

Inställning av dörröppningsriktning och installation av fyrkantsstång

1) Måtten på den fyrkantiga stången för installation är (dörrtjocklek + 25 mm). Om dörrtjockleken till exempel är 50 mm är den erforderliga stången 75 mm .

2) För först in den fyrkantiga stången i det fyrkantiga hålet på baksidan av frontpanelen (som är det fyrkantiga hålet för att justera handtaget) cirka 5 mm (som visas i figur 8 A). Vrid den fyrkantiga stången så att du kan se den triangulära pilen på det fyrkantiga hålet. Rikta in den triangulära pilen på panelens fyrkantiga hål i handtagets riktning (som visas i figur 8 B). Justera på samma sätt den triangulära pilen på det fyrkantiga hålet på bakpanelen så att den pekar mot handtaget.

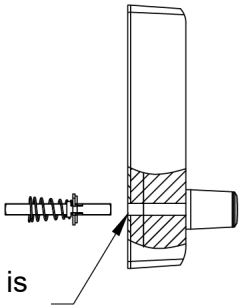

FIG8A

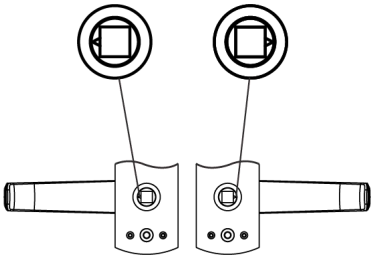

FIG8B

Installation och felsökning

1) Skruva först fast den solida skruven i skruvhålet på frontpanelens lösenordslåst (se figur 9A). Välj sedan motsvarande storlek på fyrkantig axel för installationen i enlighet med dörrens tjocklek. (Se figur 10)

2) Standardstorleken på den fyrkantiga axeln (8x8) är lämplig för dörrtjocklekar från 35 mm till 65 mm. Om det behövs, trimma den fyrkantiga axeln eller justera längden på monteringsskruvarna så att den passar dörrens tjocklek.

3) Sätt in ena änden av den fyrkantiga axeln med en låsfjäder i det fyrkantiga hålet på frontpanellåset (som visas i figur 9B) och sätt in den andra änden i det fyrkantiga hålet på bakpanellåset. Montera med den medföljande gummipackningen och monteringsskruvarna.

4) Innan du drar åt installationsskruvarna, se till att låset är vertikalt och testa upplåsningsfunktionen för att säkerställa att det fungerar korrekt. Dra sedan åt fästskruvarna för att slutföra installationen (enligt figur 11).

5) Viktig påminnelse: Stäng inte dörren förrän lösenordet och låset har bekräftats fungera korrekt. Undvik att dra åt dörrlås och tätningar för hårt för att förhindra skador på mekanismen.

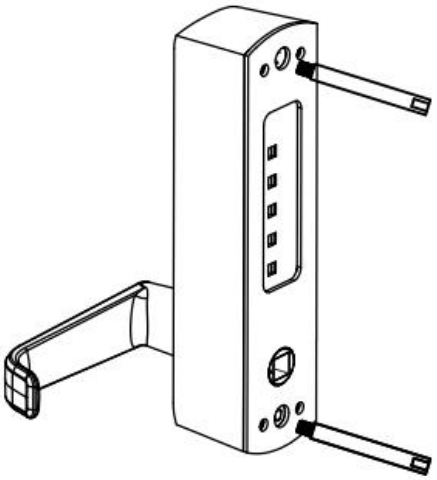

FIG9A

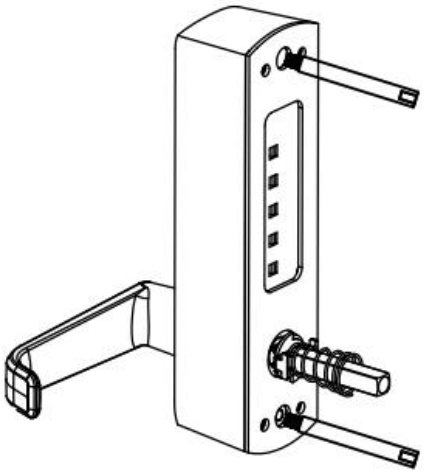

FIG9B

Modell	Dörrens tjocklek (t)	Hingst	Skruva	Fyrkantsspindel
OL-5051 D-BK-03	35≤t<42mm	(M5xM4x40mm) x 2	M4x40x2	60mm x 1
	42≤t<50mm			67 mm x 1
	50≤t<58 mm		M4x50x2	74 mm x 1
	58≤t≤65 mm			85 mm x 1

FIG 10

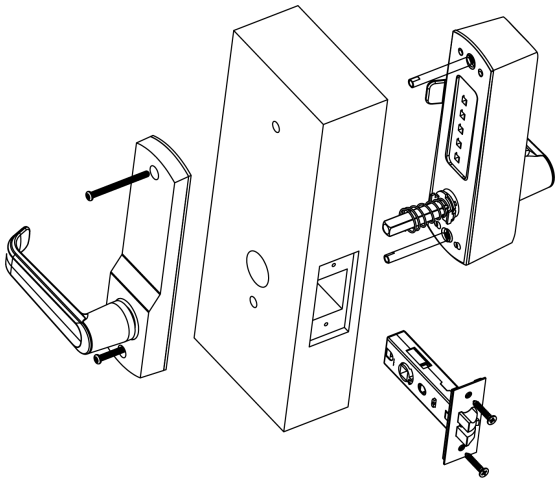

FIG 11

Dörrkarmens fästplatta, låda, fäste

1) Viktig anmärkning: Den monterade fästplattan måste placeras så att att låskärnan kan komma in i hålet.
2) Med hänsyn till ovanstående måste dörrkarmens fästplatta vara korrekt placerad.
3) När rätt position har bestämts, rita linjer runt fästplattan och runt de två hålpositionerna för att markera dem.
4) Ta bort fästplattan och rikta in de två hålens placeringar på lådan. med de två hålplatserna där märkena lämnades, och rita markerade linjer längs lådans omkrets. Ta bort lådan.
5) Gör ett fyrkantigt hål längs linjen, ungefär lika stort som lådan, 12 mm djup, så att lådan lätt kan ställas ner. Öppna ett fyrkantigt hål cirka 1 mm djup.
6) De fyrkantiga hålen för fästena gör att de främre fästena kan sitta i jämnhöjd med dörrkarmen.

Locate the latch box mounting hole positions on the door frame and draw the hole sizes on the door frame

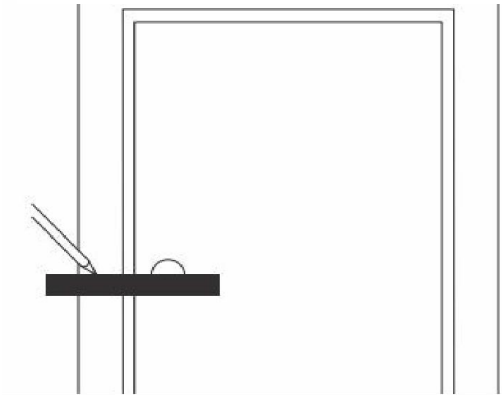

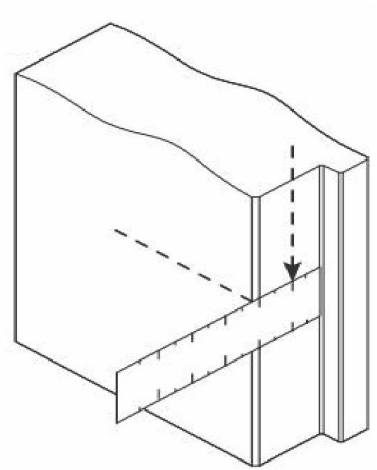

FIG12

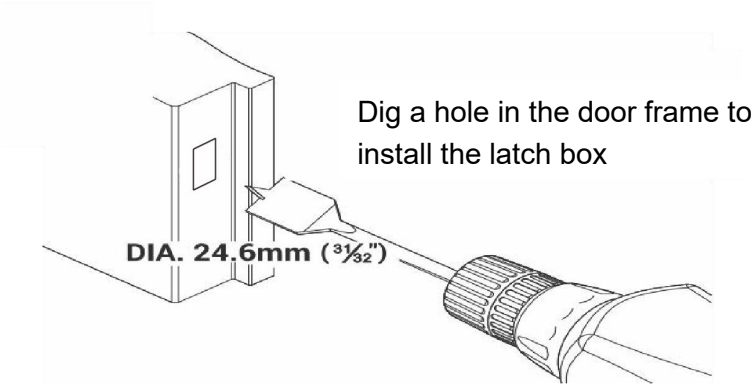

FIG13

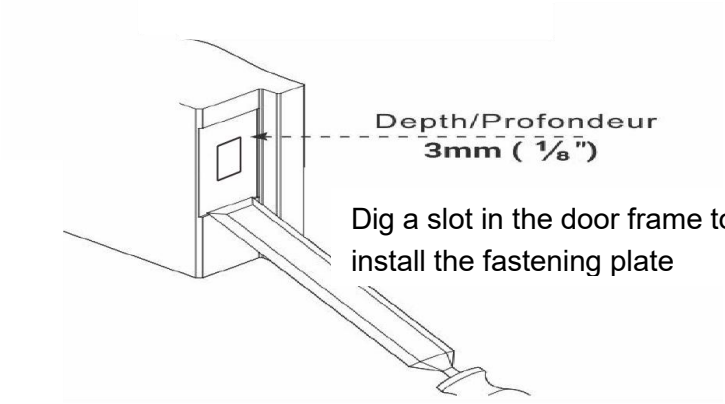

FIG14

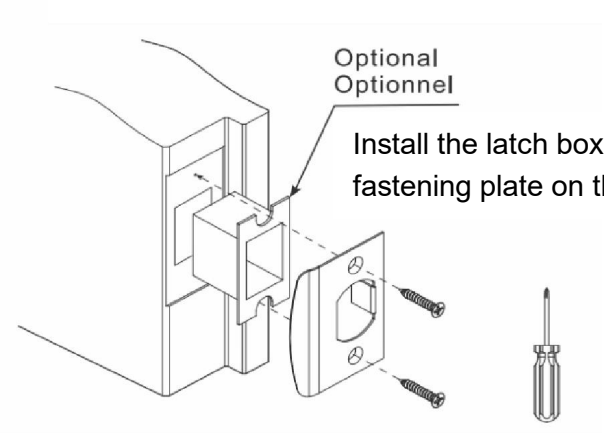

FIG15

Tillverkare: Shanghaimuxinmuyeyouxiangongsi
Adress: Shuangchenglu 803nong11hao1602A-1609shi, baoshanqu, Shanghai 200 000 kanadensiska republiken.
Importerad till Australien: SIHAO PTY LTD. 1 ROKEVA STREETEASTWOOD
NSW 2122 Australien
Importerad till USA: Sanven Technology Ltd. Suite 250, 9166 Anaheim Plats, Rancho Cucamonga, Kalifornien 91730

UK	REP

YH CONSULTING LIMITED. C/O YH Consulting Limited Office 147, Centurion House, London Road, Staines-upon-Thames, Surrey, TW18 4AX

EC	REP

E-CrossStu GmbH
Mainzer Landstr.69,
60329 Frankfurt am Main.



VEVOR

Upgrade · The Home Creator Way

MECHANISCH SLEUTELLOOS DEURSLOT

MODEL: OL-5051D-BK-03

VEVOR
Upgrade·The Home Creator Way

MECHANICAL KEYLESS DOOR LOCK

MODEL: OL-5051D-BK-03



Dit is de originele handleiding. Lees alle instructies in de handleiding zorgvuldig door voordat u het product in gebruik neemt. VEVOR behoudt zich het recht voor om de gebruikershandleiding anders te interpreteren. Het uiterlijk van het product kan afwijken van het product dat u ontvangt. Wij zullen u niet opnieuw informeren over eventuele technologische of software-updates voor ons product.

SAFETY INSTRUCTION AND PRECAUTIONS

⚠ WAARSCHUWING:

Lees deze informatie voordat u dit product gebruikt. Als u dit niet doet, kan dit leiden tot...
ernstig letsel.

Montagevoorzorgsmaatregelen:

1) Monteer het product uitsluitend volgens deze instructies. Onjuiste montage kan
gevaren creëren.
2) Draag tijdens het werk een ANSI-goedgekeurde veiligheidsbril en stevige werkhandschoenen.
montage.
3) Houd de montageruimte schoon en goed verlicht.
4) Houd omstanders uit de buurt tijdens de bijeenkomst.

OPMERKING:

1. Een wachtwoord van 3 tot 4 cijfers wordt aanbevolen.
2. Druk op de C-toets om het apparaat te resetten voordat u uw wachtwoord invoert.
3. Het wachtwoord hoeft niet in een bepaalde volgorde te worden ingevoerd.
4. Het initiële wachtwoord is "123", dat op het oppervlak van de knop kan worden ingesteld .

Onderdelenlijst

1) Buitenpaneel
2) Binnenpaneel
3) Verstelbare vergrendelingslip
4) Vierkante spindel (60/67/74/85 mm)
5) Lente
6) S bemanning
7) Installeer schroeven M4x40 * 2, M4x50 * 2
8) Houtschroef x4 (gebruikt om de gespplaat en de slotlip te bevestigen)
9) Gespplaat gespdoos
10) Schroevendraaier

1 1) Hulpinstallatie boorsticker

1 2) Handleiding

MODEL: OL-5051D-BK-03

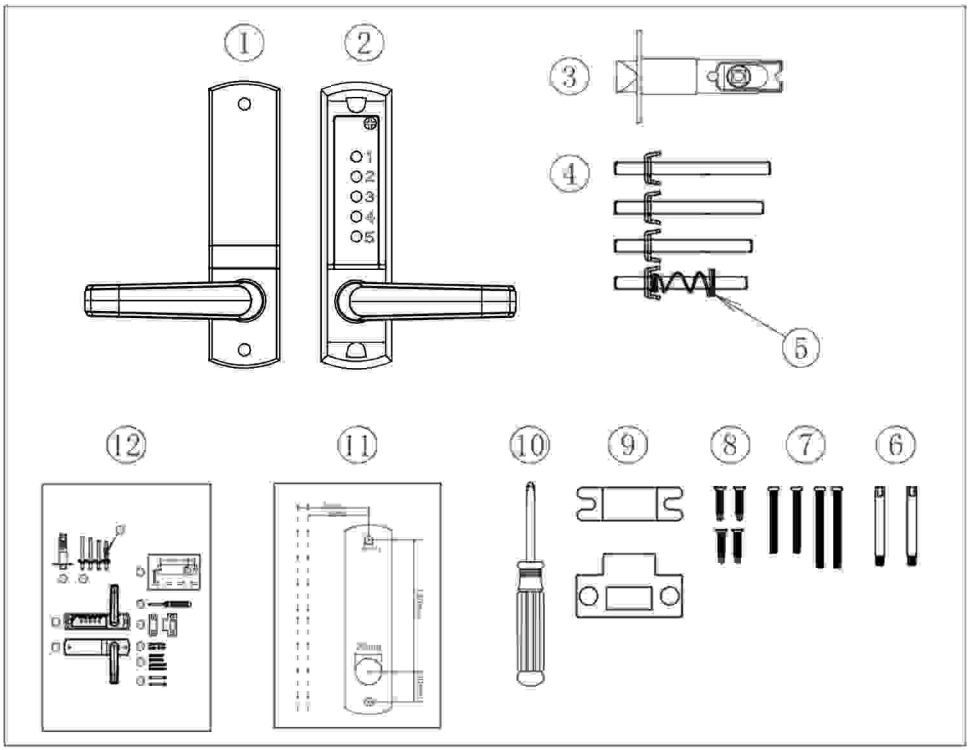

VÓÓR DE INSTALLATIE :

1. Zorg ervoor dat alle onderdelen naar behoren functioneren .

2. Het ingestelde wachtwoord is onregelmatig en kan niet worden herhaald. Een wachtwoord van vier cijfers is het veiligst .

3. Nadat u het wachtwoord hebt ingesteld, controleert u of het deurslot normaal functioneert. Steek de vierkante spindel in het ronde gat van de slotlip en draai de vierkante spindel . De slotlip kan nu normaal uitschuiven

en intrekken.
4. Het initiële wachtwoord is "123". Controleer en test vóór de installatie of het wachtwoord correct is .
5. Wachtwoordsloten kunnen worden geïnstalleerd en het wachtwoord kan na installatie aan de buitenkant worden gewijzigd .

Wachtwoorden instellen/wijzigen

1) Het oorspronkelijke wachtwoord voor het wachtwoordslot is 123. Om een nieuw wachtwoord in te stellen, moet u eerst de hendel optillen en het juiste wachtwoord invoeren voordat u het nieuwe wachtwoord kunt wijzigen.
2) Open eerst de rubberen dop van de codewijzigingskolom in de rechterbovenhoek van het voorpaneel en til vervolgens de hendel omhoog om het wachtwoord opnieuw in te stellen.
3) Voer het oorspronkelijke wachtwoord 123 of het oude wachtwoord in, draai vervolgens met een schroevendraaier de codekolom 90 graden naar rechts en til de hendel omhoog om het oude wachtwoord te wissen (zoals weergegeven in afbeelding 1). Voer het nieuwe wachtwoord in dat u wilt instellen en draai tot slot met een kruiskopschroevendraaier de codekolom 90 graden naar links en druk de hendel naar beneden om de instelling te voltooien (zoals weergegeven in afbeelding 2).
4) Let op: bij het instellen van een wachtwoord mogen de cijfers niet herhaald worden . Als het wachtwoord onjuist is ingevoerd, til dan de hendel op om het wachtwoord te resetten en voer vervolgens het juiste wachtwoord opnieuw in.
5) Onthoud uw wachtwoord en bestelling, en maak een wachtwoordnotitie!
Waarschuwing : Als het wachtwoord onjuist wordt ingevoerd, kan de kolom voor het wijzigen van de code niet naar links of rechts worden gedraaid (het geforceerd draaien van de kolom voor het wijzigen van de code kan het interne mechanisme van het slot beschadigen).

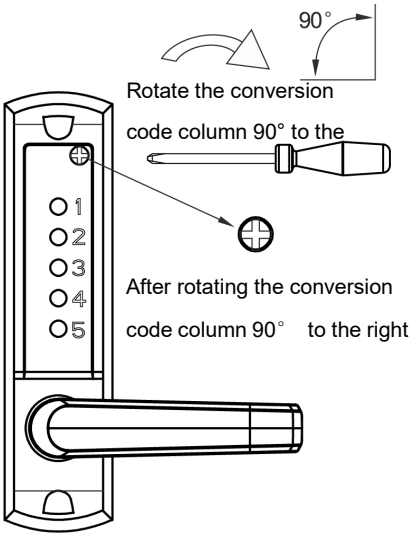

FIG1

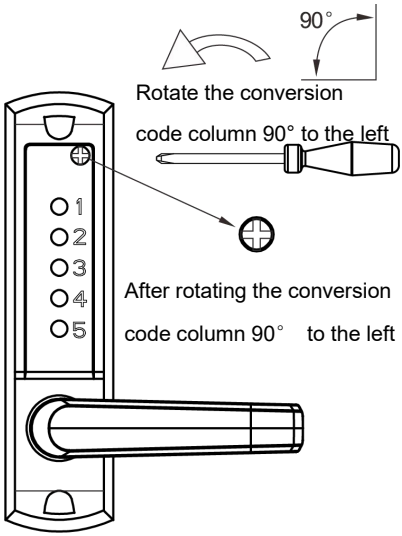

FIG2

INSTALLATION

1) Plaats en bevestig de sjabloon (productsjabloon model 5051) op de juiste manier. Het oppervlak van de binnendeur. Vereiste hoogte vanaf de vloer. Zorg ervoor dat de Het relevante, gemarkeerde sjabloon voor de uitlijning van de deurrand moet correct worden uitgelijnd. met de daadwerkelijke deurrand (zoals in figuur 3).

2) De gaten met een diameter van 10 mm in de productmal zijn voor de vierkante steel. De gaten voor de spindel en de twee gaten met een diameter van 8 mm zijn voor de boutgaten. Bevestig de voor- en achterpanelen.

Deurrand

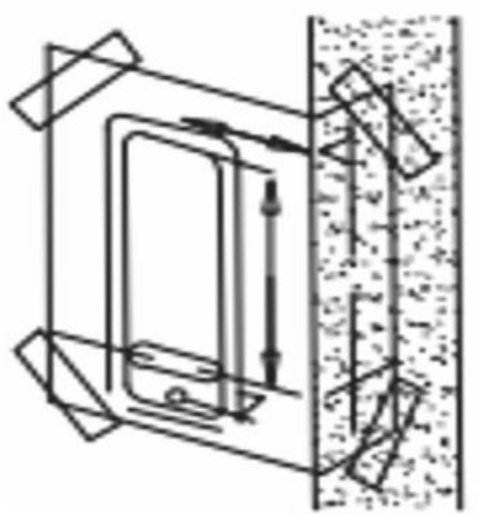

FIG3

Installatie van de slotcilinder

1) Markeer een middelpunt op de "Latch Center Line" (zoals weergegeven in figuur 4).

2) Boor een gat met een diameter van 25 mm en een diepte van 80 mm op de gemarkeerde plek.

3) Steek de slotkern in het geboorde gat en plaats vervolgens de vierkante spindel. Steek het in het vierkante gat van de slotkern en draai het vast.

4) Boor twee kleine gaatjes met een diameter van 3 mm in het gat waar de slotkern wordt geïnstalleerd.

5) Bevestig de sluiting met kruiskopschroeven om de juiste positionering te garanderen.

6) Raadpleeg de waarden bovenop de slotcilinder in afbeelding 5 om de afstelling te regelen. De afmetingen zijn 60 mm voor de duwfunctie aan de voorkant en 70 mm voor de trekfunctie aan de achterkant.

Cut a latch panel slot on the side of the door, and dig a latch mounting hole on the side of the door.

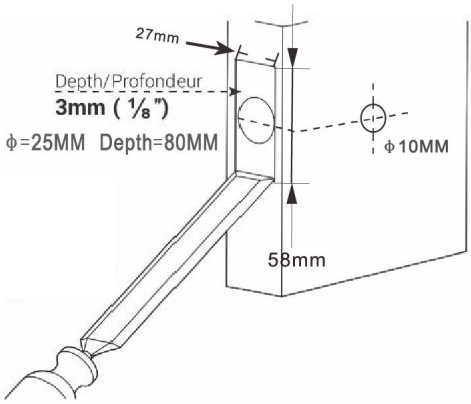

FIG4

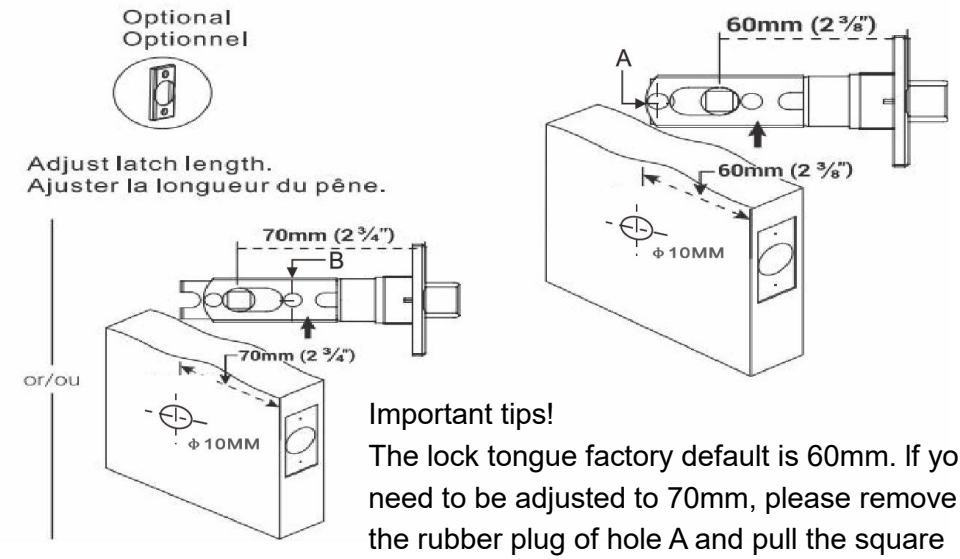

Important tips!

The lock tongue factory default is 60mm. If you need to be adjusted to 70mm, please remove the rubber plug of hole A and pull the square hole to the 70mm position, and then install the positional rubber plug in the B hole position.

FIG.5

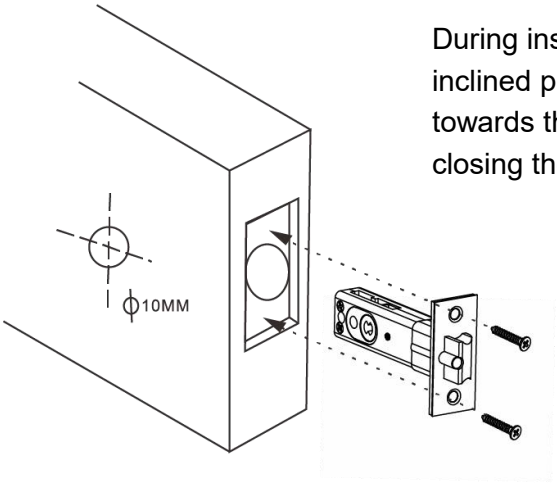

During installing,the inclined plane of the latch towards the direction of closing the door.



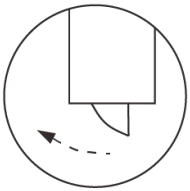

The direction of closing the door

FIG. 6

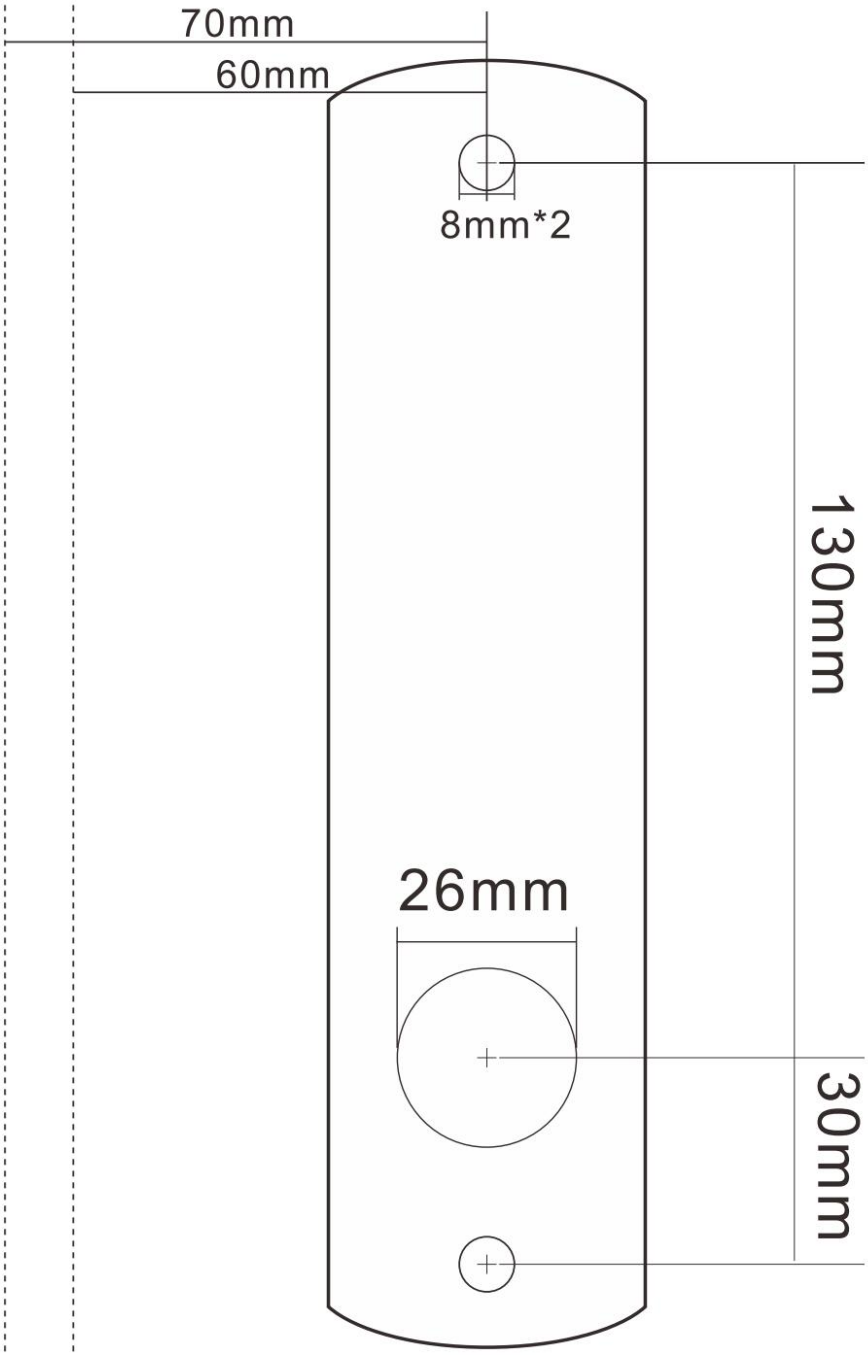
70mm
60mm
8mm*2
130mm
26mm
30mm

Verstel de handgreep

1. Na het openen van de verpakking bevinden de handgrepen zich allemaal boven het slotlichaam. Bij het verstellen van de richting van de handgrepen is het noodzakelijk om eerst te controleren in welke richting ze zich bevinden (links openen/rechts openen).
2. Gebruik een kruiskopschroevendraaier om de vergrendelingsbout los te draaien (Afbeelding 7A) en beweeg de hendel weg van het slotlichaam (Afbeelding 7B).
3. Stel de handgreep in op de gewenste richting voor de deur (links/rechts openend) (Afbeelding 7C) en draai vervolgens de bout vast.
4) Bedien het achterpaneel op dezelfde manier als hierboven beschreven.

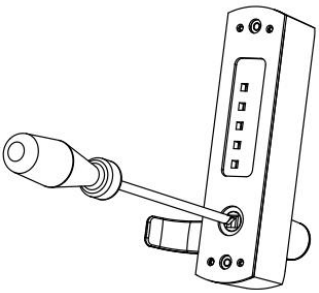

FIG7A

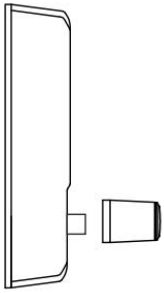

FIG7B

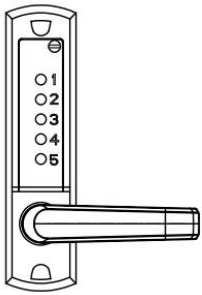

FIG7C

Instellen van de openingsrichting van de deur en installatie van de vierkante paal

1) De installatielengte van de vierkante paal is (deurdikte + 25 mm). Bijvoorbeeld, als de deurdikte 50 mm is, is de benodigde paallengte 75 mm .
2) Steek eerst de vierkante stang ongeveer 5 mm in het vierkante gat aan de achterkant van het voorpaneel (dit is het vierkante gat voor het afstellen van de handgreep) (zoals weergegeven in afbeelding 8A) . Draai de vierkante stang en u ziet een driehoekige pijl in het vierkante gat. Lijn de driehoekige pijl in het vierkante gat van het paneel uit met de richting van de handgreep (zoals weergegeven in afbeelding 8B) . Stel op dezelfde manier de driehoekige pijl in het vierkante gat van het achterpaneel zo af dat deze naar de handgreep wijst.

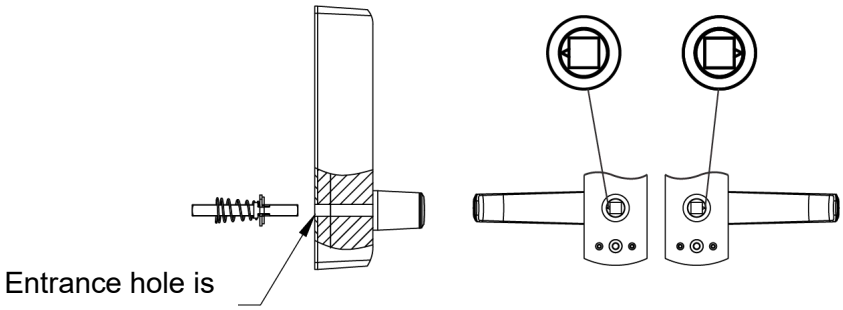

FIG8A FIG8B

Installatie en foutopsporing

1) Draai eerst de massieve schroef in het schroefgat van het cijferslot op het voorpaneel (zie afbeelding 9A). Kies vervolgens de juiste maat vierkante as voor de installatie, afhankelijk van de dikte van de deur. (Zie afbeelding 10)

2) De standaardafmeting van de vierkante as (8x8) is geschikt voor deurdiktes van 35 mm tot 65 mm. Indien nodig kunt u de vierkante as inkorten of de lengte van de bevestigingsschroeven aanpassen aan de dikte van de deur.

3) Steek het ene uiteinde van de vierkante as met borgveer in het vierkante gat van het slot op het voorpaneel (zoals weergegeven in afbeelding 9B) en steek het andere uiteinde in het vierkante gat van het slot op het achterpaneel. Bevestig met behulp van de bijgeleverde rubberen pakking en montageschroeven.

4) Voordat u de montageschroeven vastdraait, moet u ervoor zorgen dat het slot verticaal staat en de ontgrendelfunctie testen om er zeker van te zijn dat het goed werkt. Draai vervolgens de bevestigingsschroeven vast om de installatie te voltooien (zoals weergegeven in afbeelding 11).

5) Belangrijke herinnering: Sluit de deur niet voordat u hebt gecontroleerd of het wachtwoord en het slot goed werken. Draai de deursloten en afdichtingen niet te vast aan om schade aan het mechanisme te voorkomen.

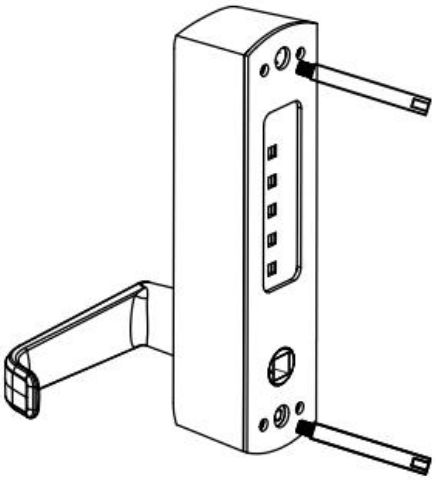

FIG9A

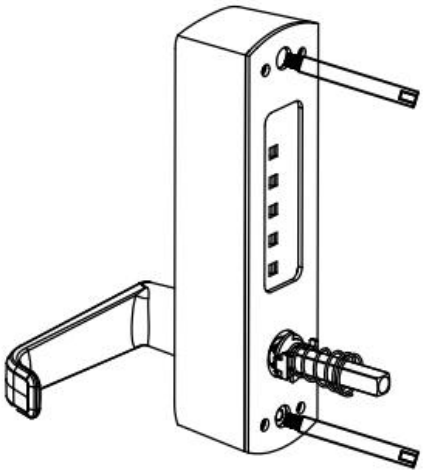

FIG9B

Model	De dikte (t) van de deur	Stud	Schroef	Vierkante spindel
OL-5051 D-BK-03	35≤t<42mm	(M5xM4x40mm) x 2	M4x40 x 2	60 mm x 1
	42≤t<50mm			67 mm x 1
	50≤t<58mm		M4x50 x 2	74 mm x 1
	58≤t≤65mm			85 mm x 1

FIGUUR 10

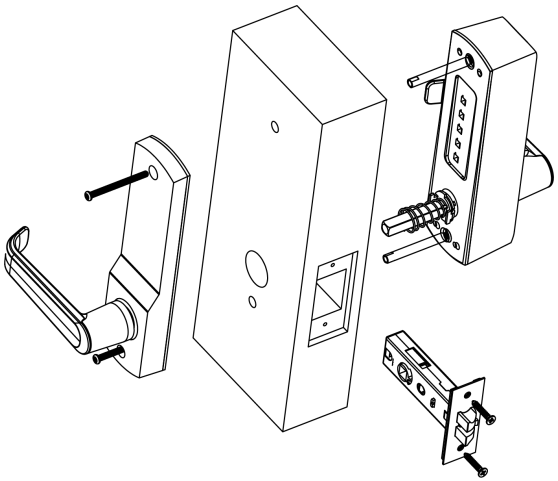

FIGUUR 11

Bevestigingsplaat voor deurkozijn, doos, bevestiging

1) Belangrijke opmerking: De gemonteerde bevestigingsplaat moet zo worden geplaatst dat... zodat de slotcilinder in het gat kan passen.
2) Rekening houdend met het bovenstaande, moet de bevestigingsplaat van het deurkozijn het volgende doen: correct geplaatst worden.
3) Zodra de juiste positie is bepaald, trek je lijnen eromheen. De bevestigingsplaat en de omgeving van de twee gaten om ze te markeren.
4) Verwijder de bevestigingsplaat en lijn de twee gaten van de doos uit. met de twee gaten waar de markeringen zijn achtergelaten, en de tekening gemarkeerd Lijnen langs de omtrek van de doos. Verwijder de doos.
5) Maak een vierkant gat langs de lijn, ongeveer zo groot als de doos, ongeveer 12 mm diep, zodat de doos er gemakkelijk in geplaatst kan worden. Maak een vierkant gat. ongeveer 1 mm diep.
6) De vierkante gaten voor de bevestigingsmiddelen zorgen ervoor dat de bevestigingsmiddelen aan de voorzijde Sluit naadloos aan op het deurkozijn.

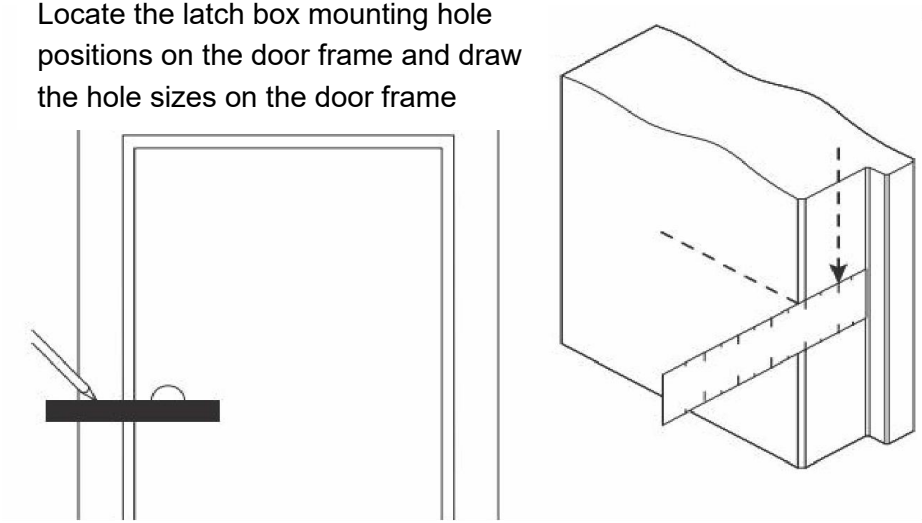

FIG. 12

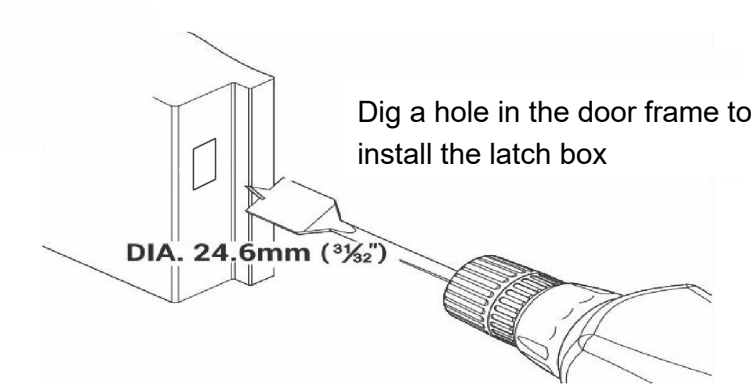

FIG. 13

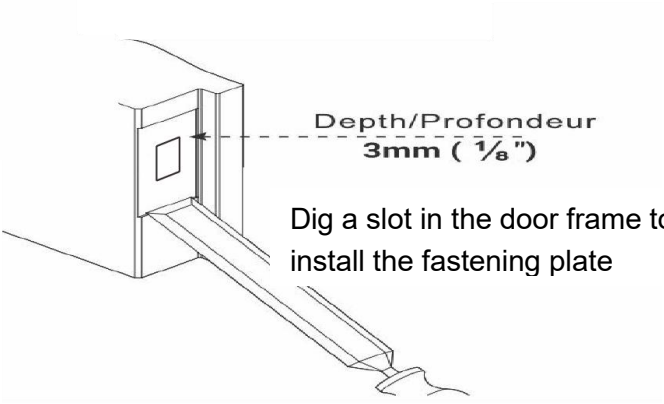

FIG. 14

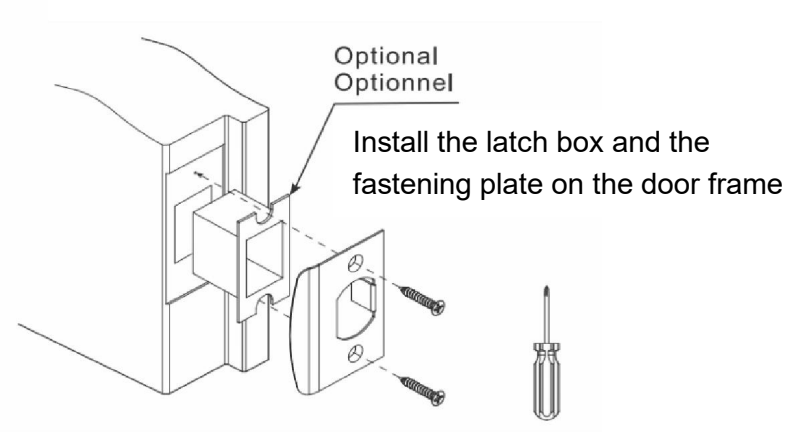

FIG. 15

Fabrikant: Shanghaimuxinmuyeyouxiangongsi
Adres: Shuangchenglu 803nong11hao1602A-1609shi, baoshanqu, Shanghai 200000 CN.
Geïmporteerd naar Australië: SIHAO PTY LTD. 1 ROKEVA STREET EASTWOOD
NSW 2122 Australië
Geïmporteerd naar de VS: Sanven Technology Ltd. Suite 250, 9166 Anaheim
Plaats, Rancho Cucamonga, CA 91730

UK	REP

YH CONSULTING LIMITED. C/O YH Consulting Limited Office 147, Centurion House, London Road, Staines-upon-Thames, Surrey, TW18 4AX

EC	REP

E-CrossStu GmbH
Mainzer Landstr.69,
60329 Frankfurt am Main.



VEVOR

Upgrade · The Home Creator Way

SERRURE DE PORTE MÉCANIQUE SANS CLÉ

MODÈLE : OL-5051D-BK-03

VEVOR
Upgrade·The Home Creator Way

MECHANICAL KEYLESS DOOR LOCK

MODÈLE : OL-5051D-BK-03



Voici le mode d'emploi original. Veuillez lire attentivement toutes les instructions du manuel avant utilisation. VEVOR se réserve le droit d'interpréter ce manuel à sa guise. L'apparence du produit que vous recevrez peut différer. Nous vous prions de nous excuser si nous ne vous informons pas des mises à jour techniques ou logicielles concernant notre produit.

SAFETY INSTRUCTION AND PRECAUTIONS

⚠ AVERTISSEMENT:

Veuillez lire attentivement cette notice avant d'utiliser ce produit. Le

non-respect de cette consigne peut entraîner…

blessure grave.

Précautions de montage :

1) Assemblez uniquement en suivant ces instructions. Un assemblage incorrect peut
créer des dangers.
2) Portez des lunettes de sécurité homologuées ANSI et des gants de travail robustes pendant
assemblée.
3) Maintenez la zone d'assemblage propre et bien éclairée.
4) Gardez les curieux à l'écart de la zone pendant le rassemblement.

NOTE:

1. La longueur recommandée pour un mot de passe est de 3 à 4 chiffres.
2. Appuyez sur la touche C pour réinitialiser avant de saisir votre mot de passe.
3. Il n'est pas nécessaire de saisir le mot de passe dans l'ordre.
4. Le mot de passe initial est « 123 », qui peut être défini sur la surface du bouton .

Liste des pièces

1) Panneau extérieur
2) Panneau intérieur
3) Languette de verrouillage réglable
4) Broche carrée (60\67\74\85 mm)
5) Printemps
6) Équipage S
7) Installer les vis M4x40 * 2 et M4x50 * 2
8) Vis à bois X4 (utilisées pour fixer la plaque de boucle et la languette de verrouillage)

9) Plaque de boucle, boîte de boucle

10) Tournevis

1 1) Autocollant de perçage pour installation auxiliaire

1 2) Manuel

MODÈLE : OL-5051D-BK-03

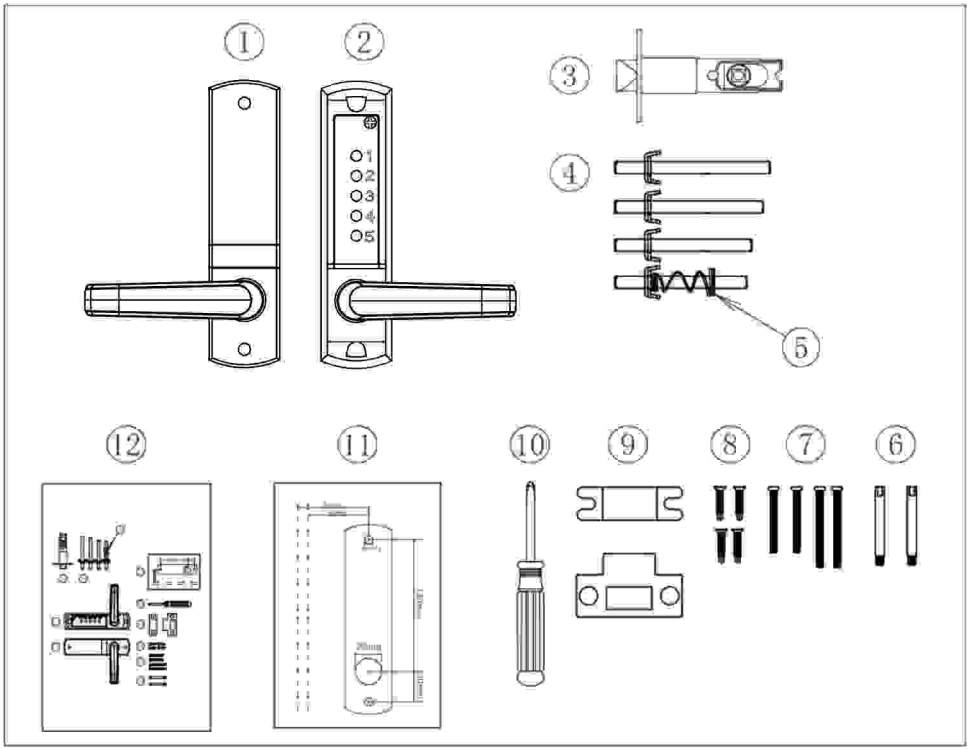

AVANT L'INSTALLATION, VEUILLEZ LIRE ATTENTIVEMENT :

1. Assurez - vous que toutes les pièces fonctionnent correctement .
2. Le mot de passe choisi est unique et ne peut être répété. Un mot de passe à 4 chiffres est le plus sûr.
3. Après avoir défini le mot de passe, vérifiez que la serrure fonctionne

correctement. Insérez la tige carrée dans l'orifice circulaire du pêne et faites-la tourner . Le pêne peut alors se déployer et se rétracter normalement.

4. Le mot de passe initial est « 123 ». Avant l’ installation, il est nécessaire de vérifier et de tester que le mot de passe est correct .

5. Des serrures à mot de passe peuvent être installées et le mot de passe peut être modifié en surface après l'installation .

Définir/Modifier les mots de passe

1) Le mot de passe initial du cadenas est 123. Pour définir un nouveau mot de passe, vous devez d'abord soulever la poignée et saisir le mot de passe correct avant de pouvoir le modifier.

2) Tout d'abord, ouvrez le bouchon en caoutchouc de la colonne de changement de code dans le coin supérieur droit du panneau avant, puis soulevez la poignée pour réinitialiser le mot de passe.

3) Saisissez le mot de passe d'origine 123 ou l'ancien mot de passe, puis utilisez un tournevis pour faire pivoter la colonne de code de 90 degrés vers la droite, et enfin, soulevez la poignée pour effacer l'ancien mot de passe (voir figure 1). Saisissez le nouveau mot de passe souhaité, puis utilisez un tournevis cruciforme pour faire pivoter la colonne de code de 90 degrés vers la gauche, et enfin, appuyez sur la poignée pour terminer la configuration (voir figure 2).

4) Veuillez noter que lors de la création d'un mot de passe, les chiffres ne peuvent pas se répéter . Si vous saisissez un mot de passe incorrect, soulevez la poignée pour le réinitialiser, puis saisissez à nouveau le mot de passe correct.

5) Veuillez vous souvenir de votre mot de passe et de votre commande, et faites un mémo de mot de passe !

Avertissement : Si le mot de passe est saisi incorrectement, la colonne de changement de code ne peut pas être tournée vers la gauche ou vers la droite (une rotation forcée de la colonne de changement de code peut endommager le mécanisme interne de la serrure).

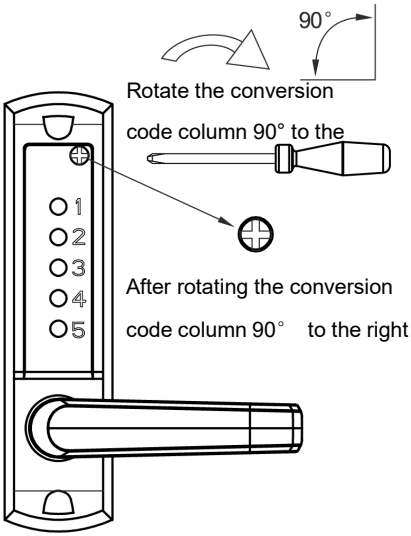

FIG1

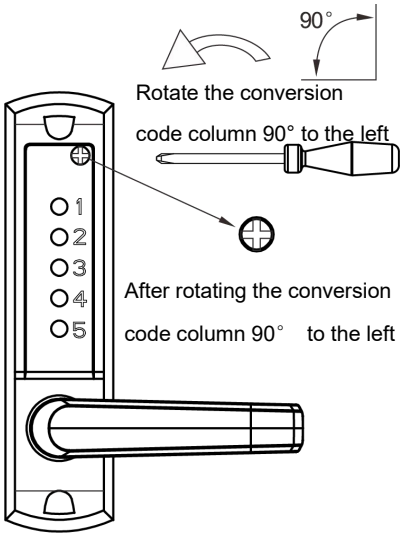

FIG2

INSTALLATION

1) Positionnez et fixez correctement le gabarit (gabarit produit modèle 5051) sur la surface de la porte intérieure. Hauteur requise par rapport au sol. Assurez-vous que la Le gabarit d'alignement de bord de porte pertinent et marqué doit être correctement aligné. avec le bord de porte réel (comme Fig 3).

2) Les trous de 10 mm de diamètre dans le gabarit du produit sont destinés à la tige carrée Les trous de broche et les deux trous de 8 mm de diamètre sont destinés aux trous de boulons. Fixez les panneaux avant et arrière.

bord de porte

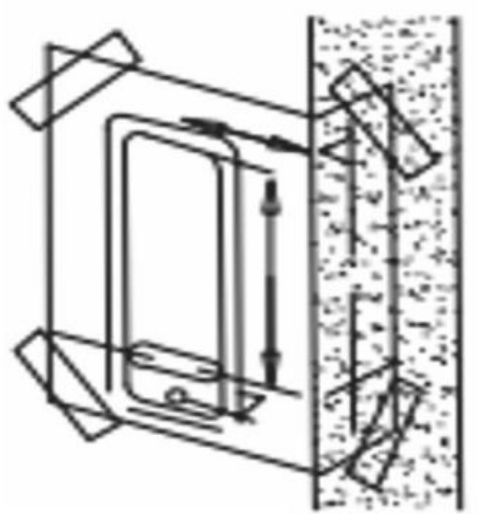

FIG3

du noyau de verrouillage

1) Marquez un point central sur la « ligne centrale du loquet » (comme sur la figure 4).

2)Percez un trou de 25 mm de diamètre et de 80 mm de profondeur à l'emplacement marqué.

3) Insérez le noyau de la serrure dans le trou percé, puis insérez la broche carrée. insérez-le dans l'orifice carré du barillet de verrouillage et serrez-le.

4)Percez deux petits trous de 3 mm de diamètre dans le trou d'installation du noyau de la serrure.

5) Fixez le loquet avec des vis à bois cruciformes pour assurer un positionnement correct.

6) Reportez-vous aux valeurs indiquées sur le dessus du cylindre de serrure (figure 5) pour effectuer le réglage. la taille, 60 mm pour la poussée avant, 70 mm pour la traction arrière.

Cut a latch panel slot on the side of the door, and dig a latch mounting hole on the side of the door.

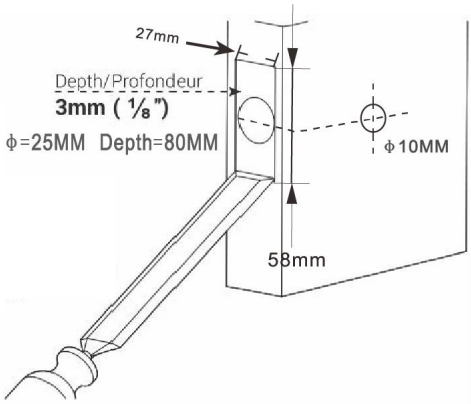

FIG4

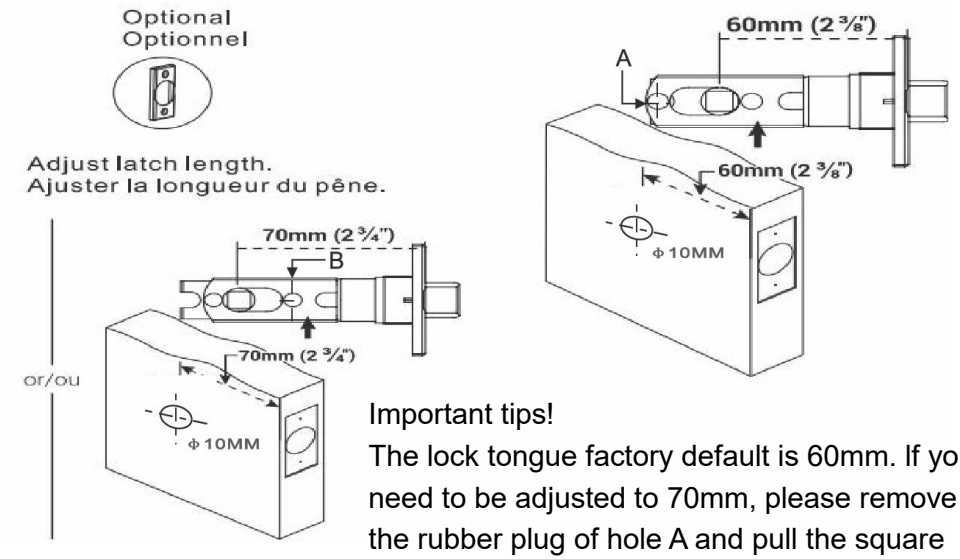

Important tips!

The lock tongue factory default is 60mm. If you need to be adjusted to 70mm, please remove the rubber plug of hole A and pull the square hole to the 70mm position, and then install the positional rubber plug in the B hole position.

FIG5

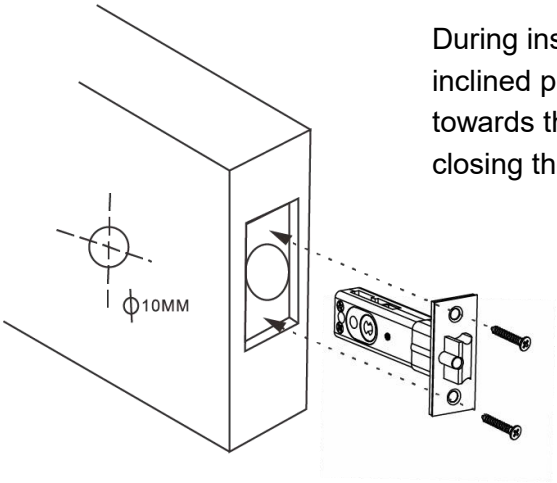

During installing,the inclined plane of the latch towards the direction of closing the door.



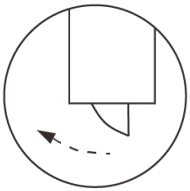

The direction of closing the door

FIG6

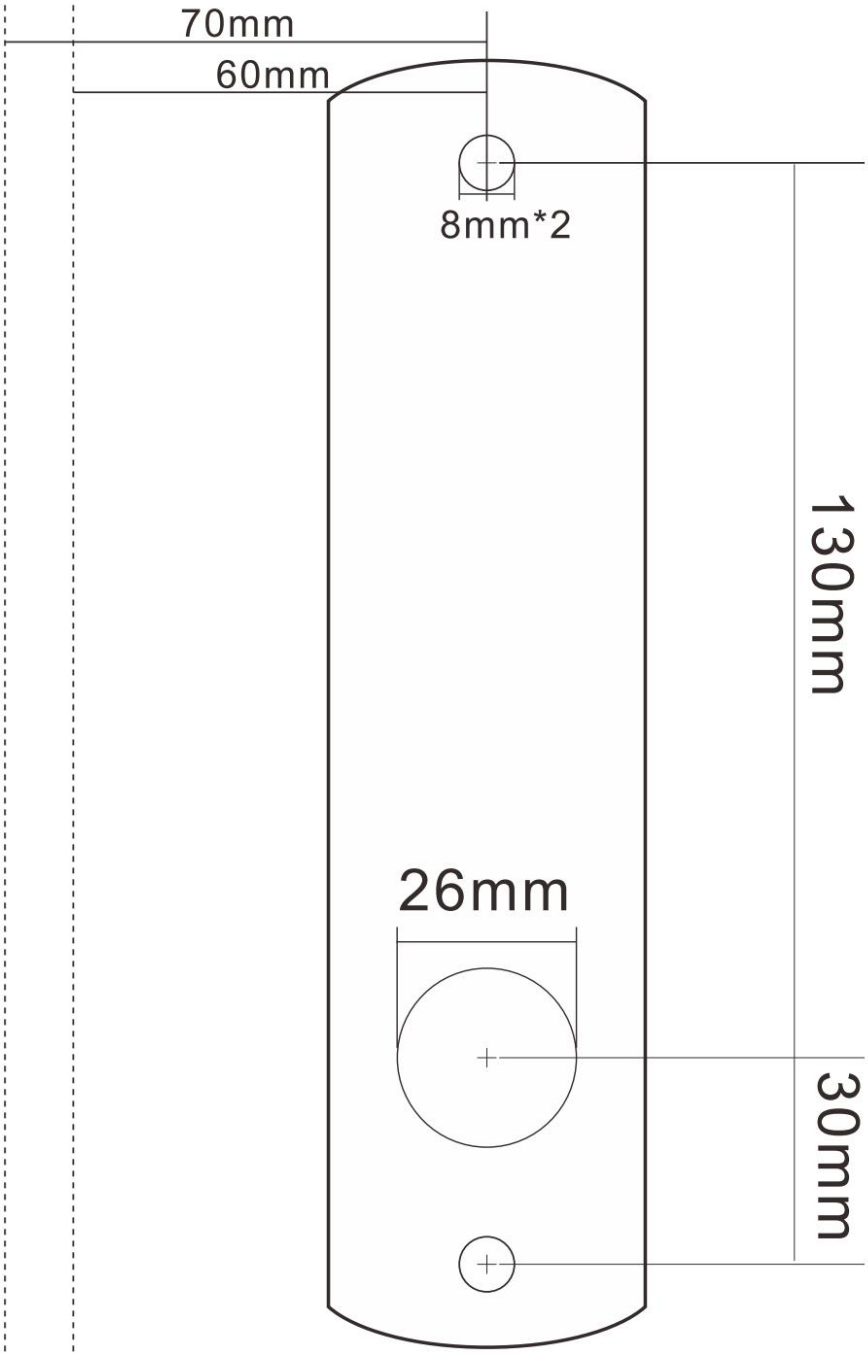
70mm
60mm
8mm*2
130mm
26mm
30mm

Réglez la poignée

1. Après ouverture de l'emballage, les poignées se trouvent toutes au-dessus du corps de la serrure. Lors du réglage de leur orientation, il est nécessaire de vérifier au préalable leur sens d'ouverture (à gauche ou à droite).
2. Utilisez un tournevis cruciforme pour desserrer le boulon de verrouillage (Figure 7A) et éloigner la poignée du corps de la serrure (Figure 7B).
3. Réglez la poignée dans le sens d'ouverture souhaité (gauche/droite) (Figure 7C), puis serrez le boulon.
4) Actionnez le panneau arrière en utilisant la même méthode que ci-dessus.

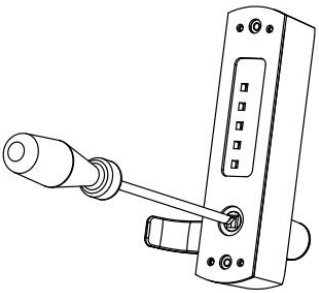

FIG7A

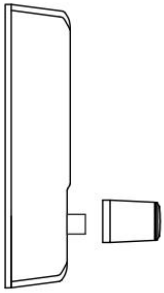

FIG7B

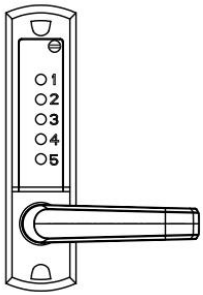

FIG7C

Réglage du sens d'ouverture de la porte et installation du poteau carré

1) La longueur d'installation du poteau carré est égale à (épaisseur de la porte + 25 mm). Par exemple, si l'épaisseur de la porte est de 50 mm, la longueur de poteau requise est de 75 mm .
2) Insérez d'abord la tige carrée dans l'orifice carré situé à l'arrière du panneau avant (orifice servant au réglage de la poignée) sur environ 5 mm (voir figure 8 A). Faites pivoter la tige carrée ; vous verrez alors la flèche triangulaire dans l'orifice carré. Alignez cette flèche avec la direction de la poignée (voir figure 8 B). De même, ajustez la flèche triangulaire de l'orifice carré du panneau arrière pour qu'elle pointe vers la poignée.

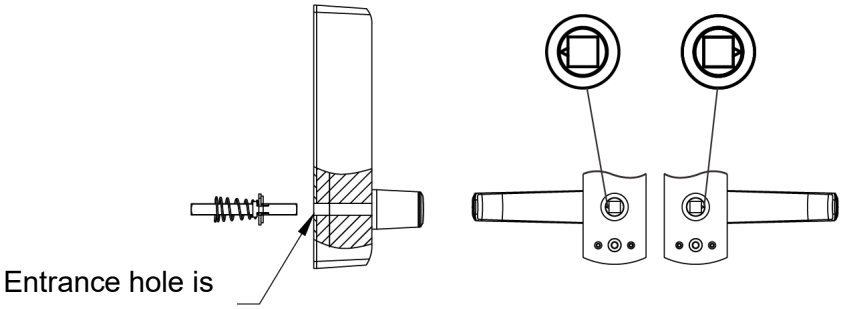

FIG8A FIG8B

Installation et débogage

1) Vissez d'abord la vis pleine dans le trou prévu à cet effet sur la serrure à code du panneau avant (voir figure 9A). Ensuite, choisissez le diamètre de la tige carrée adapté à l'épaisseur de la porte (voir figure 10).

2) La taille par défaut de l'axe carré (8x8) convient aux portes d'une épaisseur comprise entre 35 mm et 65 mm. Si nécessaire, raccourcissez l'axe carré ou ajustez la longueur des vis de fixation pour l'adapter à l'épaisseur de la porte.

3) Insérez une extrémité de la tige carrée munie d'un ressort de verrouillage dans l'orifice carré du verrou du panneau avant (comme illustré sur la figure 9B), et l'autre extrémité dans l'orifice carré du verrou du panneau arrière. Installez le tout à l'aide du joint en caoutchouc et des vis de fixation fournis.

4) Avant de serrer les vis de fixation, assurez-vous que la serrure est verticale et testez le mécanisme de déverrouillage pour vérifier son bon fonctionnement. Serrez ensuite les vis de fixation pour terminer l'installation (voir figure 11).

5) Rappel important : Ne fermez pas la porte tant que vous n’avez pas vérifié le bon fonctionnement du code et de la serrure. Évitez de trop serrer les serrures et les joints afin de ne pas endommager le mécanisme.

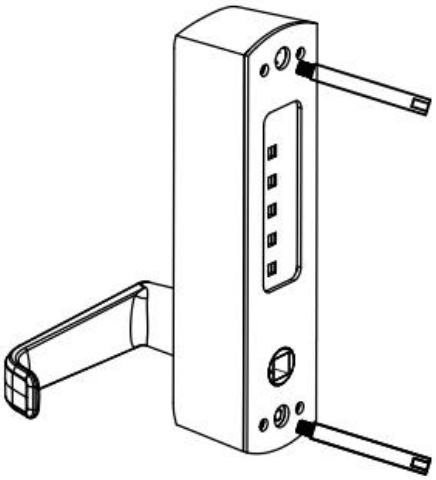

FIG9A

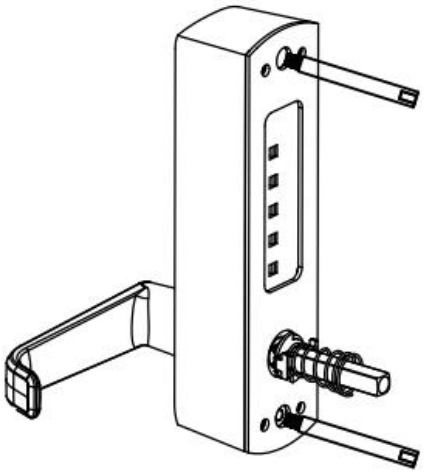

FIG9B

Modèle	L'épaisseur (t) de la porte	Goujon	Vis	Broche carrée
OL-5051 D-BK-03	35≤t<42mm	(M5xM4x40mm) x 2	M4x40 x 2	60 mm x 1
	42≤t<50mm			67 mm x 1
	50 ≤ t < 58 mm		M4x50 x 2	74 mm x 1
	58 ≤ t ≤ 65 mm			85 mm x 1

FIG. 10

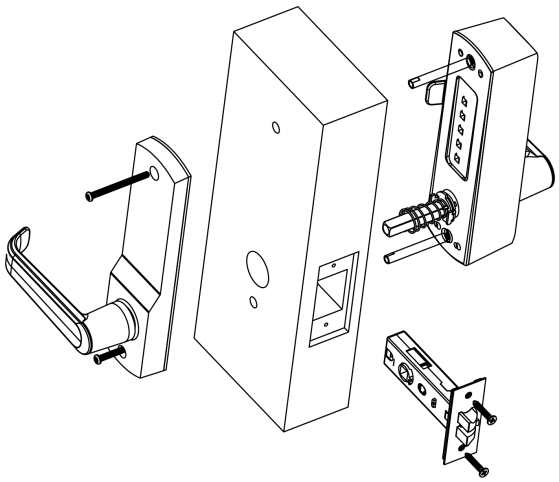

FIG. 11

plaque de fixation du cadre de porte, boîte, fixation

1) Remarque importante : La plaque de fixation installée doit être positionnée de manière à que le noyau de la serrure puisse entrer dans le trou.

2) Compte tenu de ce qui précède, la plaque de fixation du cadre de porte doit être correctement placé.

3) Une fois la position correcte déterminée, tracez des lignes autour la plaque de fixation et autour des deux emplacements des trous pour les marquer.

4) Retirez la plaque de fixation et alignez les deux trous de la boîte. avec les deux emplacements des trous où les marques ont été laissées, et le dessin marqué Des lignes sont tracées le long du périmètre de la boîte. Retirez la boîte.

5) Percez un trou carré le long de la ligne, d'environ la taille de la boîte. 12 mm de profondeur, pour que la boîte puisse être posée facilement. Percer un trou carré. environ 1 mm de profondeur.

6) Les trous carrés pour les fixations permettront aux fixations avant de S'encastrer parfaitement dans le cadre de la porte.

Locate the latch box mounting hole positions on the door frame and draw the hole sizes on the door frame

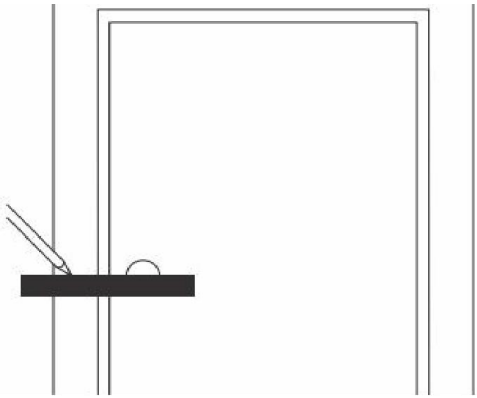

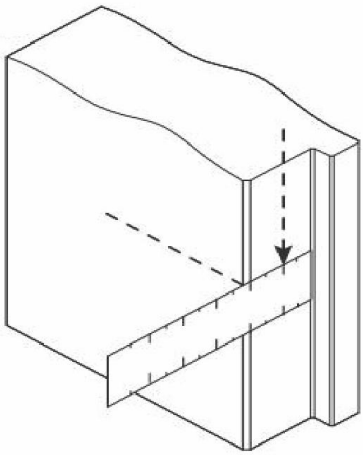

FIG12

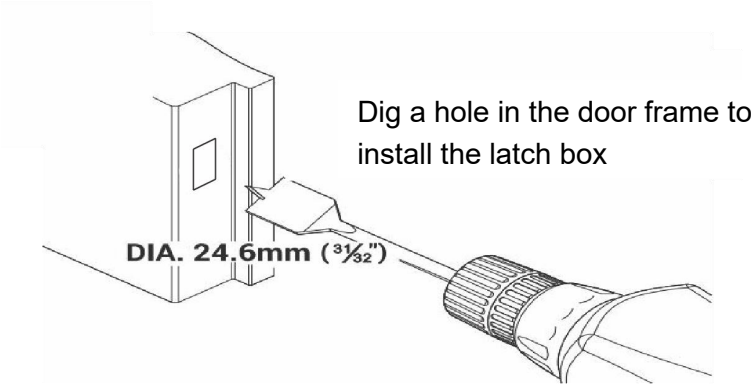

FIG13

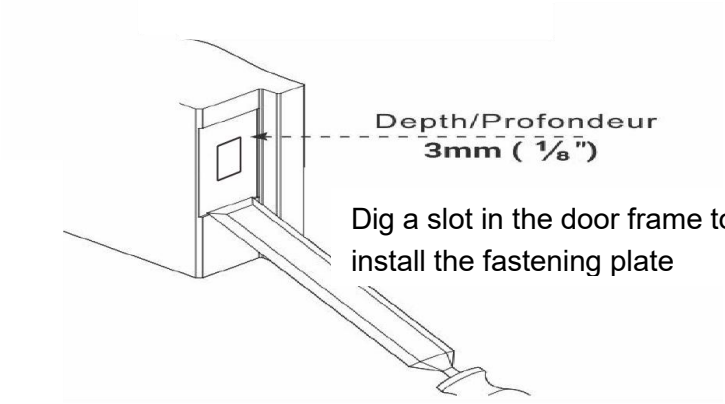

FIG14

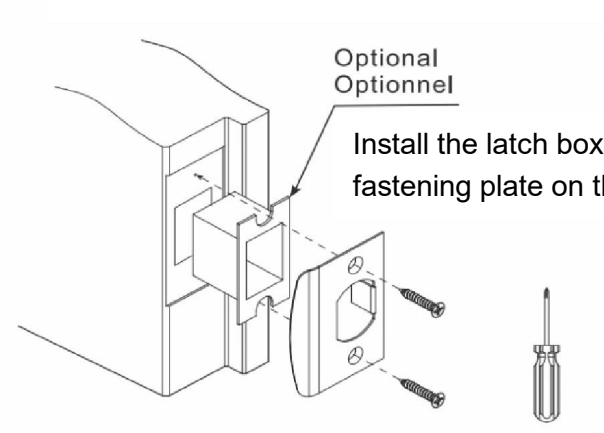

FIG15

Fabricant : Shanghaimuxinmuyeyouxiangongsi
Adresse : Shuangchenglu 803nong11hao1602A-1609shi, baoshanqu, Shanghai 200000 CN.
Importé en Australie : SIHAO PTY LTD. 1 ROKEVA STREETEASTWOOD
NSW 2122 Australie
Importé aux États-Unis : Sanven Technology Ltd., Suite 250, 9166 Anaheim
Rancho Cucamonga, CA 91730

UK	REP

YH CONSULTING LIMITED. C/O YH Consulting Limited Office 147, Centurion House, London Road, Staines-upon-Thames, Surrey, TW18 4AX

EC	REP

E-CrossStu GmbH
Mainzer Landstr.69,
60329 Frankfurt am Main.



VEVOR

Upgrade · The Home Creator Way

MECHANISCHES SCHLÜSSELLOSES TÜRSCHLOSS

MODELL: OL-5051D-BK-03

VEVOR
Upgrade·The Home Creator Way

MECHANICAL KEYLESS DOOR LOCK

MODELL: OL-5051D-BK-03



Dies ist die Originalanleitung. Bitte lesen Sie die gesamte Bedienungsanleitung vor der Inbetriebnahme sorgfältig durch. VEVOR behält sich die Auslegung der Bedienungsanleitung vor. Das Aussehen des Produkts kann von dem gelieferten Produkt abweichen. Wir bitten um Verständnis, dass wir Sie nicht erneut über etwaige Technologie- oder Software-Updates informieren werden .

SAFETY INSTRUCTION AND PRECAUTIONS

⚠ WARNUNG:

Lesen Sie diese Hinweise vor der Verwendung dieses Produkts. Andernfalls kann es zu folgenden Problemen kommen:
schwere Verletzung.

Vorsichtsmaßnahmen bei der Versammlung:

1) Bitte montieren Sie das Produkt ausschließlich gemäß dieser Anleitung. Eine unsachgemäße Montage kann zu Schäden führen.
Gefahren schaffen.
2) Tragen Sie während der Arbeit eine ANSI-geprüfte Schutzbrille und robuste Arbeitshandschuhe.
Montage.
3) Halten Sie den Montagebereich sauber und gut beleuchtet.
4) Halten Sie Unbeteiligte während der Montage vom Bereich fern.

NOTIZ:

1. Die empfohlene Passwortlänge beträgt 3 bis 4 Ziffern.
2. Drücken Sie die Taste C, um das Passwort zurückzusetzen, bevor Sie es eingeben.
3. Das Passwort muss nicht in der vorgegebenen Reihenfolge eingegeben werden.
4. Das Standardpasswort lautet „123“ und kann auf der Oberfläche des Knopfes eingestellt werden .

Teileliste

1) Außenpanel
2) Innenpanel
3) Verstellbare Verriegelungszunge
4) Vierkantspindel (60\67\74\85mm)
5)S Feder
6)S -Besatzung
7) Schrauben M4x40 * 2, M4x50 * 2 anbringen.
8) Holzschraube x4 (zur Befestigung der Schnallenplatte und der Verriegelungszunge)

9) Schnallenplatte Schnallenkasten
10) Schraubendreher
1 1) Aufkleber für Hilfsinstallationsbohrungen
1 2) Handbuch

MODELL: OL-5051D-BK-03

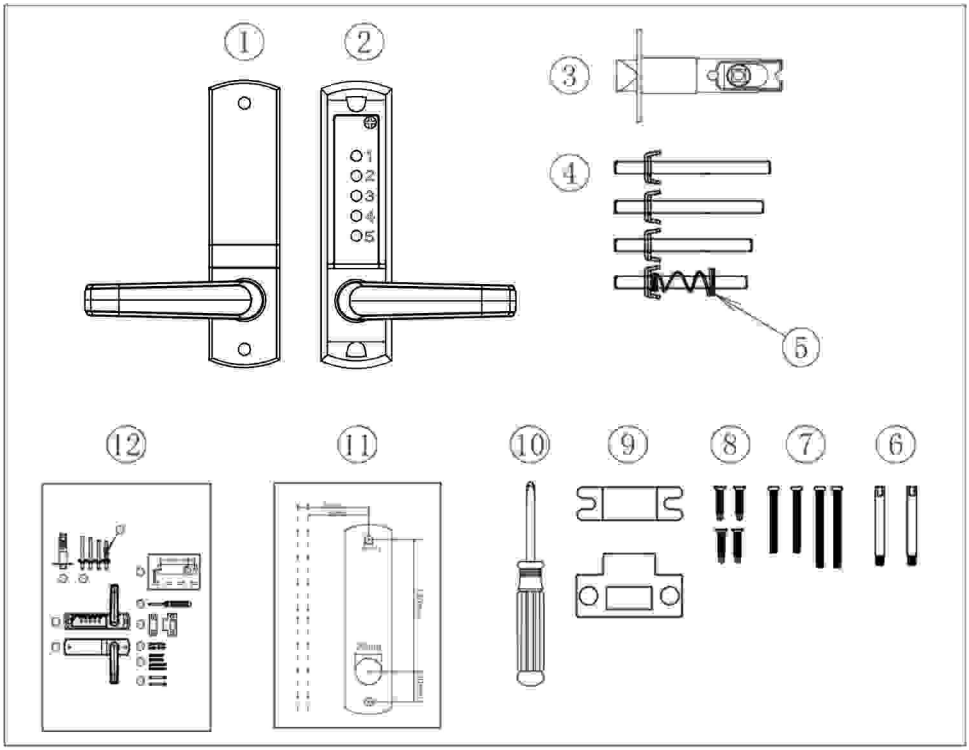

VOR DER INSTALLATION BITTE BEACHTEN :

1. Stellen Sie sicher , dass alle Teile ordnungsgemäß funktionieren .
2. Das gewählte Passwort ist unregelmäßig und darf nicht wiederholt werden . Ein vierstelliges Passwort bietet die höchste Sicherheit.
3. Nachdem Sie das Passwort festgelegt haben, vergewissern Sie sich ,

dass das Türschloss einwandfrei funktioniert. Führen Sie den Vierkantstift in die runde Öffnung der Verriegelungszunge ein und drehen Sie ihn . Die Verriegelungszunge lässt sich nun normal aus- und einfahren.

4. Das Standardpasswort lautet „123 “. Vor der Installation muss überprüft werden, ob das Passwort korrekt ist .

5. Es können Passwortschlösser installiert werden, und das Passwort kann nach der Installation an der Oberfläche geändert werden .

Passwörter festlegen/ändern

1) Das Standardpasswort für das Zahlenschloss lautet 123. Um ein neues Passwort festzulegen, müssen Sie zuerst den Griff anheben und das korrekte Passwort eingeben, bevor Sie das neue Passwort ändern können.

2) Öffnen Sie zuerst den Gummistopfen der Codeänderungsspalte in der oberen rechten Ecke der Frontplatte und heben Sie dann den Griff an, um das Passwort zurückzusetzen.

3) Geben Sie das ursprüngliche Passwort 123 oder das alte Passwort ein. Drehen Sie anschließend mit einem Schraubendreher die Codespalte um 90 Grad nach rechts und heben Sie dann den Hebel an, um das alte Passwort zu löschen (siehe Abbildung 1). Geben Sie das gewünschte neue Passwort ein und drehen Sie abschließend mit einem Kreuzschlitzschraubendreher die Codespalte um 90 Grad nach links. Drücken Sie dann den Hebel nach unten, um die Einstellung abzuschließen (siehe Abbildung 2).

4) Bitte beachten Sie, dass sich die Zahlen im Passwort nicht wiederholen dürfen . Sollten Sie das Passwort falsch eingegeben haben, heben Sie den Griff an, um es zurückzusetzen, und geben Sie anschließend das richtige Passwort erneut ein.

5) Bitte merken Sie sich Ihr Passwort und Ihre Bestellung und notieren Sie sich das Passwort!

Warnung : Bei falscher Passworteingabe kann die Codeänderungsspalte nicht nach links oder rechts gedreht werden (ein erzwungenes Drehen der Codeänderungsspalte kann den internen Mechanismus des Schlosses beschädigen).

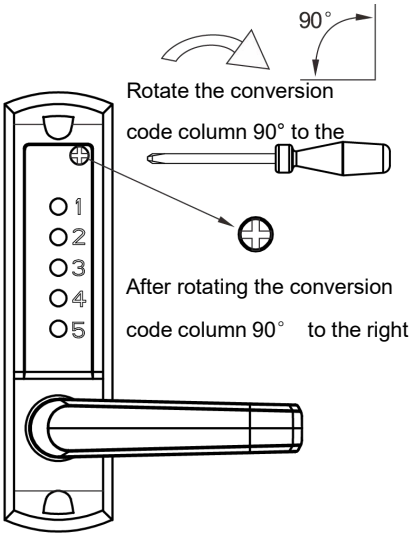

FIG1

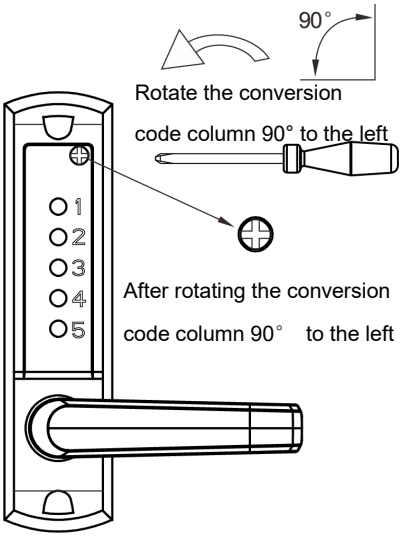

FIG2

INSTALLATION

1) Positionieren und befestigen Sie die Schablone (Produktvorlage Modell 5051) korrekt an folgender Stelle: Die Oberfläche der Innentür. Erforderliche Höhe über dem Boden. Sicherstellen, dass die Die entsprechende, markierte Türkanten-Ausrichtungsschablone sollte ordnungsgemäß ausgerichtet sein. mit der tatsächlichen Türkante (wie in Abb. 3 dargestellt).

2) Die Löcher mit 10 mm Durchmesser in der Produktvorlage sind für den Vierkantstiel. Die Spindellöcher und die beiden Löcher mit 8 mm Durchmesser sind für die Bolzenlöcher. Befestigen Sie die Vorder- und Rückseite.

Türkante

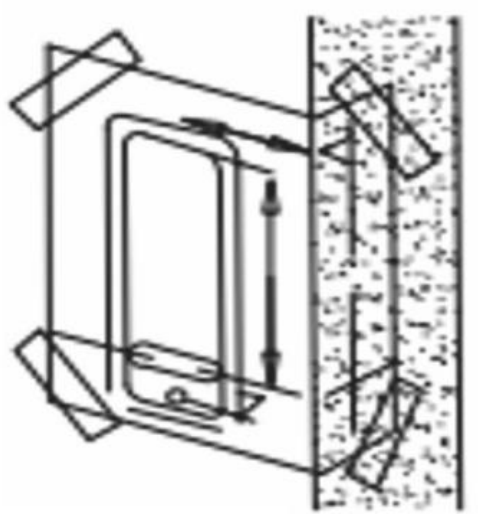

Abb. 3

Einbau des Schließzylinders

1) Markieren Sie einen Mittelpunkt auf der "Riegel-Mittellinie". (siehe Abb. 4).

2) Bohren Sie an der markierten Stelle ein Loch mit einem Durchmesser von 25 mm und einer Tiefe von 80 mm.

3) Setzen Sie den Schließzylinder in das vorgebohrte Loch ein und anschließend den Vierkantstift. in die quadratische Öffnung des Schließzylinders einführen und festziehen.

4) Bohren Sie zwei kleine Löcher mit einem Durchmesser von 3 mm in das Loch für den Schlosskern.

5) Befestigen Sie den Riegel mit Kreuzschlitz-Holzschrauben, um die korrekte Positionierung sicherzustellen.

6) Beachten Sie die Werte auf der Oberseite des Schließzylinders in Abbildung 5, um die Einstellungen vorzunehmen. Die Größe beträgt 60 mm für die vordere Druckfunktion und 70 mm für die hintere Zugfunktion.

Cut a latch panel slot on the side of the door, and dig a latch mounting hole on the side of the door.

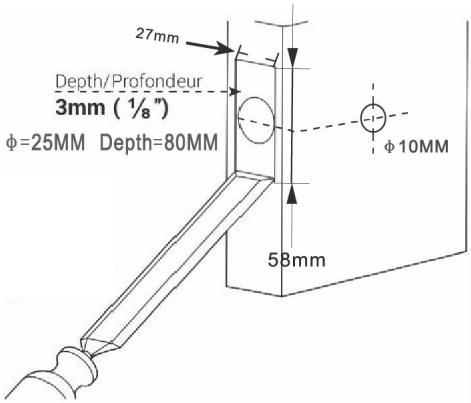

Abb. 4

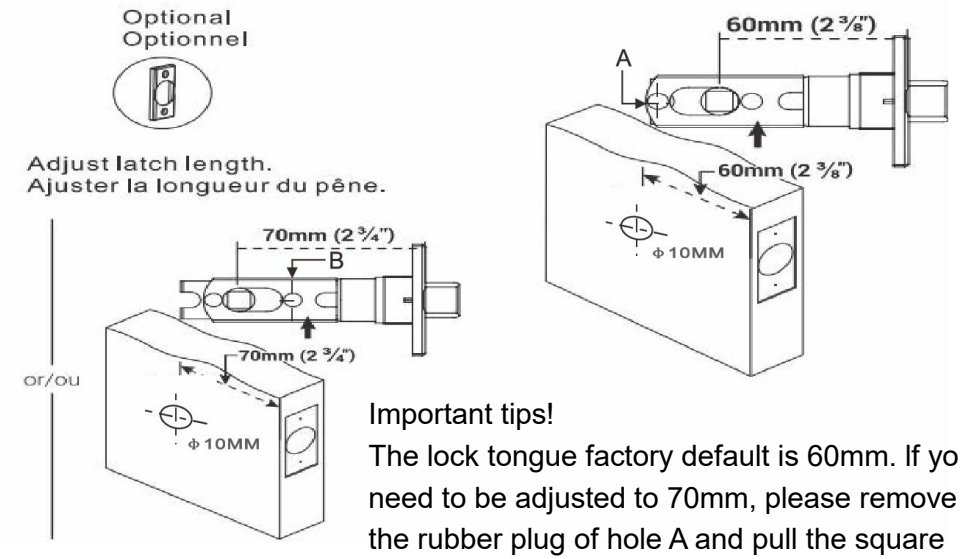

Important tips!

The lock tongue factory default is 60mm. If you need to be adjusted to 70mm, please remove the rubber plug of hole A and pull the square hole to the 70mm position, and then install the positional rubber plug in the B hole position.

Abb. 5

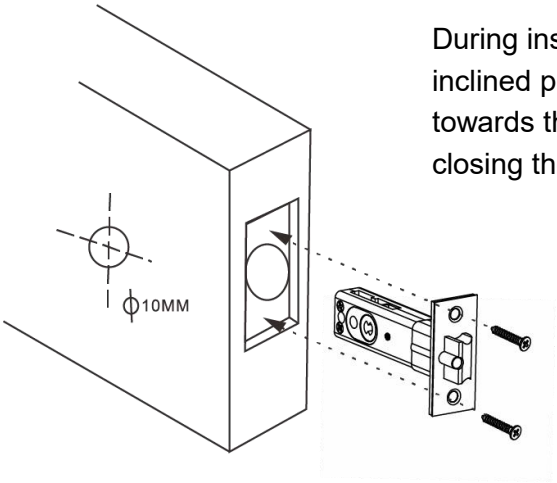

During installing,the inclined plane of the latch towards the direction of closing the door.



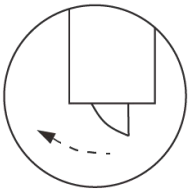

The direction of closing the door

Abb. 6

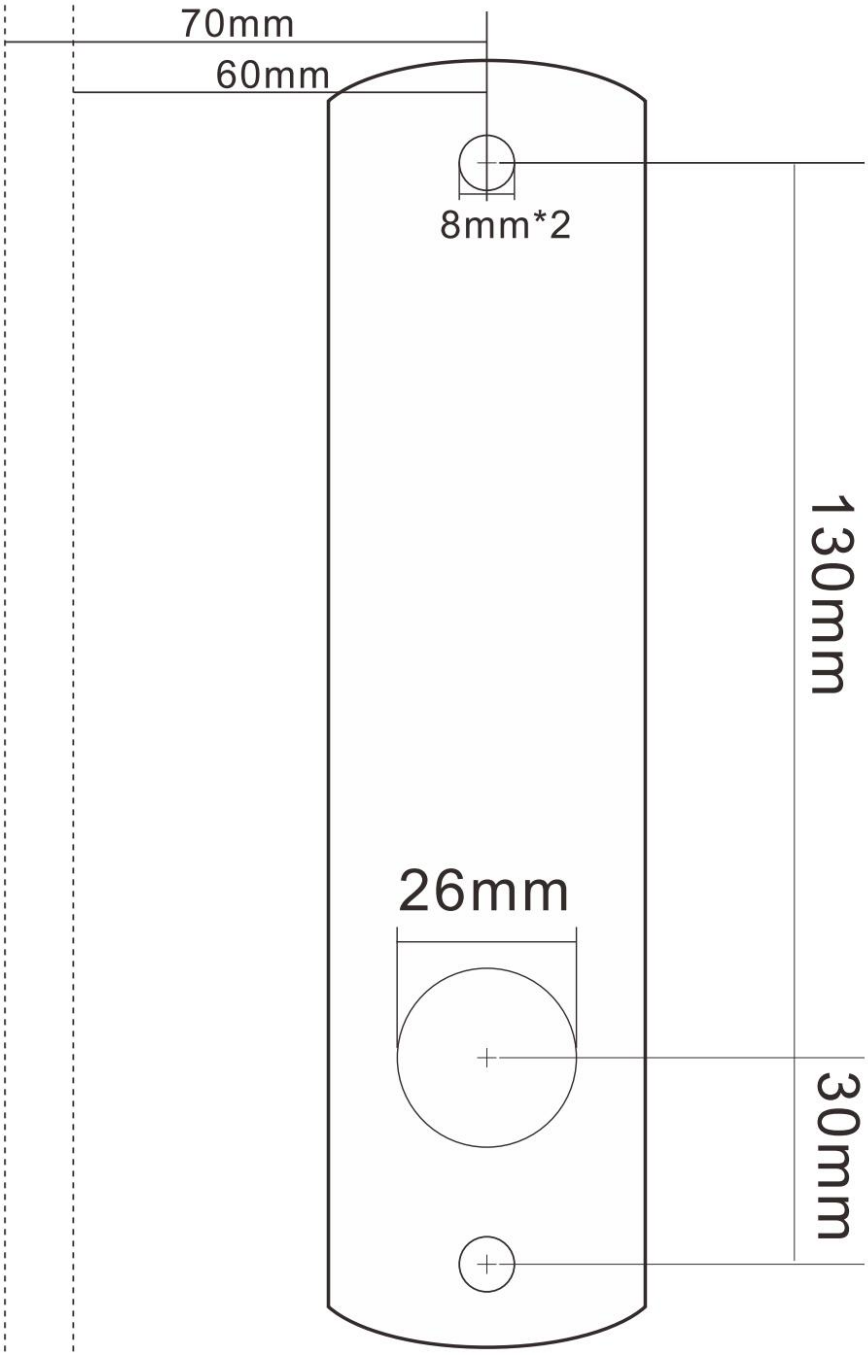
70mm
60mm
8mm*2
130mm
26mm
30mm

Stellen Sie den Griff ein.

1. Nach dem Öffnen der Verpackung befinden sich alle Griffe oberhalb des Schlosskörpers. Beim Verstellen der Griffrichtung muss zunächst vergewissert werden, in welche Richtung sie sich befinden (links öffnend/rechts öffnend).
2. Lösen Sie mit einem Kreuzschlitzschraubendreher den Verriegelungsbolzen (Abbildung 7A) und bewegen Sie den Griff vom Schlosskörper weg (Abbildung 7B).
3. Stellen Sie den Griff in die gewünschte Öffnungsrichtung der Tür (links/rechts) ein (Abbildung 7C) und ziehen Sie anschließend die Schraube fest.
4) Bedienen Sie die Rückseite nach der gleichen Methode wie oben beschrieben.

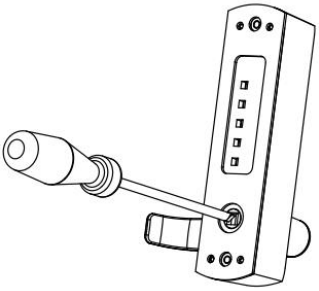

FIG7A

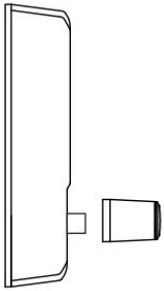

FIG7B

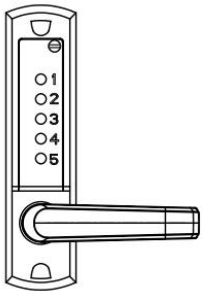

FIG7C

Einstellung der Türöffnungsrichtung und Montage des Vierkantpfostens

1) Die benötigte Einbaulänge des Vierkantpfostens beträgt (Türstärke + 25 mm). Beispiel: Bei einer Türstärke von 50 mm beträgt die erforderliche Pfostenlänge 75 mm .
2) Führen Sie zunächst den Vierkantstab ca. 5 mm tief in die quadratische Öffnung auf der Rückseite der Frontplatte ein (diese dient zur Griffverstellung) (siehe Abbildung 8 A). Drehen Sie den Vierkantstab, bis der dreieckige Pfeil in der Öffnung sichtbar wird. Richten Sie den dreieckigen Pfeil in der Öffnung der Frontplatte in Richtung des Griffs aus (siehe Abbildung 8 B). Richten Sie anschließend den dreieckigen Pfeil in der Öffnung der Rückplatte ebenfalls in Richtung des Griffs aus.

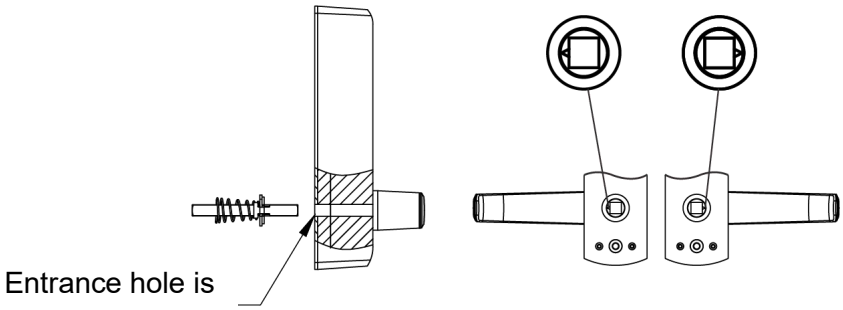

FIG8A FIG8B

Installation und Fehlerbehebung

1) Schrauben Sie zunächst die Vollschraube in das Schraubenloch des Zahlenschlosses an der Vorderseite (siehe Abbildung 9A). Wählen Sie anschließend den passenden Vierkantschaft entsprechend der Türstärke aus (siehe Abbildung 10).

2) Die Standardgröße der Vierkantachse (8x8) ist für Türstärken von 35 mm bis 65 mm geeignet. Kürzen Sie die Vierkantachse gegebenenfalls oder passen Sie die Länge der Befestigungsschrauben an die Türstärke an.

3) Führen Sie ein Ende des Vierkantschafts mit der Verriegelungsfeder in die Vierkantöffnung des Frontplattenverschlusses ein (siehe Abbildung 9B) und das andere Ende in die Vierkantöffnung des Rückplattenverschlusses. Montieren Sie die Verbindung mit der beiliegenden Gummidichtung und den Befestigungsschrauben.

4) Bevor Sie die Befestigungsschrauben festziehen, vergewissern Sie sich, dass das Schloss senkrecht steht und prüfen Sie die Entriegelungsfunktion, um die einwandfreie Funktion sicherzustellen. Ziehen Sie anschließend die Befestigungsschrauben fest, um die Installation abzuschließen (siehe Abbildung 11).

5) Wichtiger Hinweis: Schließen Sie die Tür erst, wenn Sie sich vergewissert haben, dass Passwort und Schloss einwandfrei funktionieren. Vermeiden Sie es, Türschlösser und Dichtungen zu fest anzuziehen, um Beschädigungen des Mechanismus zu verhindern.

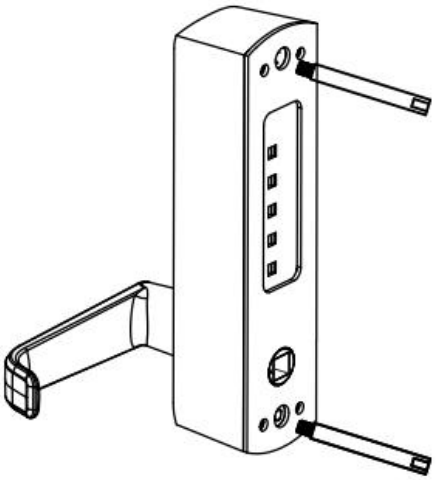

FIG9A

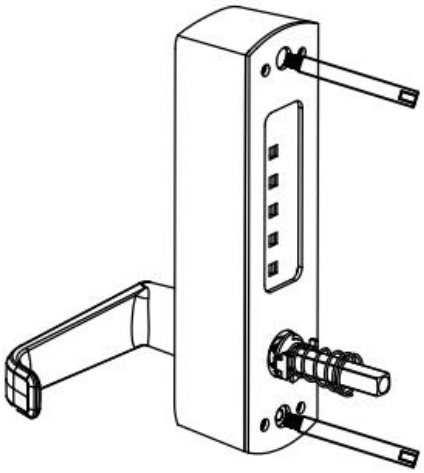

FIG9B

Modell	Die Dicke (t) der Tür	Zucht	Schraube n	Vierkantspindel
OL-5051 D-BK-03	35≤t<42mm	(M5xM4x40mm) x 2	M4x40 x 2	60 mm x 1
	42≤t<50mm			67 mm x 1
	50≤t<58mm		M4x50 x 2	74 mm x 1
	58≤t≤65mm			85 mm x 1

Abb. 10

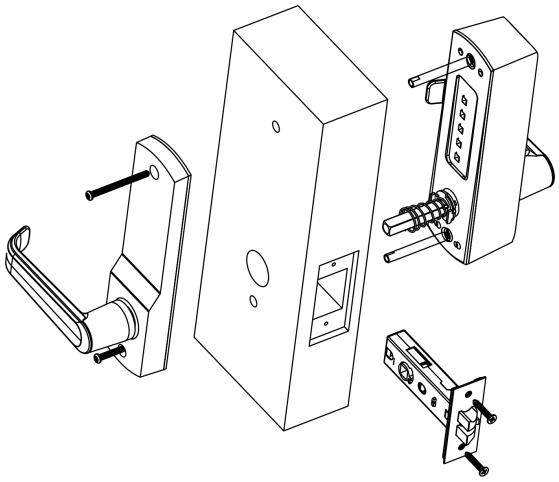

Abb. 11

Türrahmen-Befestigungsplatte, Kasten, Befestigung

1) Wichtiger Hinweis: Die montierte Befestigungsplatte muss so positioniert werden, dass dass der Schließzylinder in die Öffnung eingeführt werden kann.

2) Unter Berücksichtigung des Vorstehenden muss die Türrahmen-Befestigungsplatte korrekt platziert werden.

3) Sobald die richtige Position ermittelt wurde, zeichnen Sie Linien um das Objekt herum. die Befestigungsplatte und um die beiden Lochpositionen herum, um diese zu markieren.

4) Entfernen Sie die Befestigungsplatte und richten Sie die beiden Lochpositionen der Box aus. mit den beiden Lochpositionen, an denen die Markierungen angebracht wurden, und gezeichnet markiert Linien entlang des Umfangs des Kartons. Entfernen Sie den Karton.

5) Schneiden Sie entlang der Linie ein quadratisches Loch, das ungefähr so groß ist wie die Schachtel, ungefähr 12 mm tief, damit die Box leicht abgestellt werden kann. Ein quadratisches Loch bohren. etwa 1 mm tief.

6) Die quadratischen Löcher für die Befestigungselemente ermöglichen es den vorderen Befestigungselementen, bündig im Türrahmen sitzen.

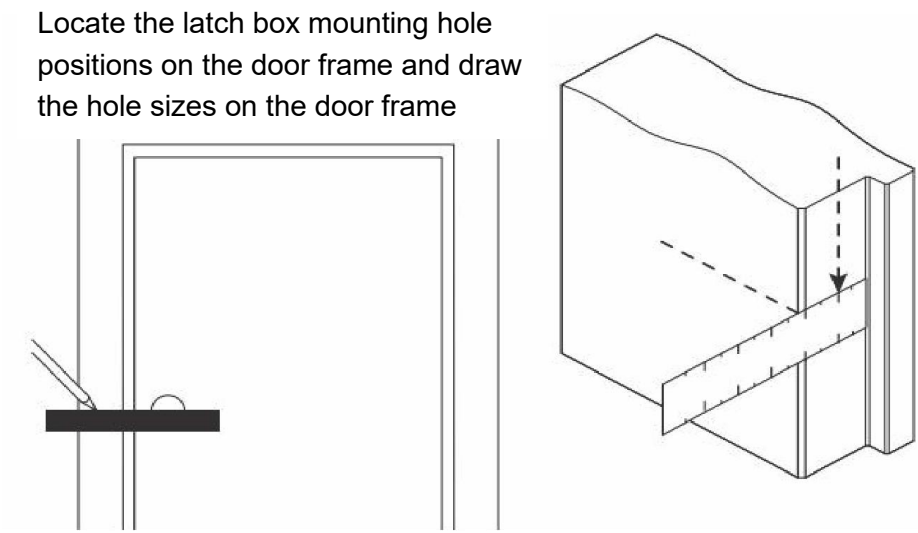

Abb. 12

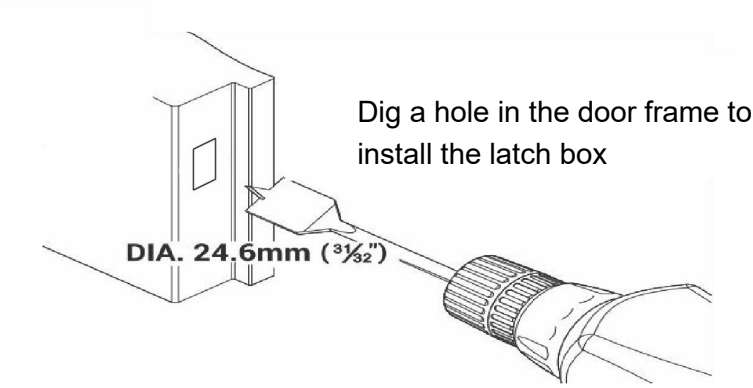

Abb. 13

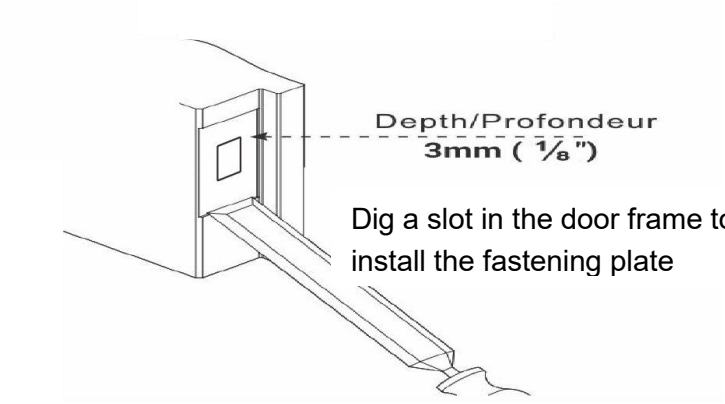

Abb. 14

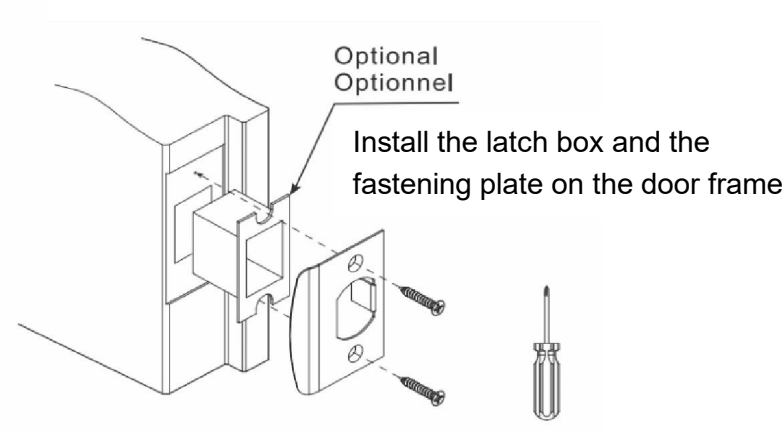

Abb. 15

Hersteller: Shanghaimuxinmuyeyouxiangongsi
Adresse: Shuangchenglu 803nong11hao1602A-1609shi, baoshanqu, Shanghai 200000 CN.
Importiert nach Australien: SIHAO PTY LTD. 1 ROKEVA STREET, EASTWOOD
NSW 2122 Australien
Importiert in die USA: Sanven Technology Ltd. Suite 250, 9166 Anaheim Ort, Rancho Cucamonga, CA 91730

UK	REP

YH CONSULTING LIMITED. C/O YH Consulting Limited Office 147, Centurion House, London Road, Staines-upon-Thames, Surrey, TW18 4AX

EC	REP

E-CrossStu GmbH
Mainzer Landstr.69,
60329 Frankfurt am Main.



VEVOR

Upgrade · The Home Creator Way

MECHANICZNY BEZKLUCZYKOWY ZAMEK DRZWI

MODEL: OL-5051D-BK-03

VEVOR
Upgrade·The Home Creator Way

MECHANICAL KEYLESS DOOR LOCK

MODEL: OL-5051D-BK-03



To jest oryginalna instrukcja obsługi. Przed użyciem prosimy o dokładne zapoznanie się z treścią instrukcji. Firma VEVOR zastrzega sobie prawo do jednoznacznej interpretacji niniejszej instrukcji obsługi. Wygląd produktu zależy od stanu, w jakim go otrzymali Państwo. Prosimy o wyrozumiałość, ale nie będziemy Państwa ponownie informować o aktualizacjach technologicznych lub oprogramowania naszego produktu.

SAFETY INSTRUCTION AND PRECAUTIONS

⚠ OSTRZEŻENIE:

Przed użyciem produktu należy zapoznać się z treścią niniejszego dokumentu. Nieprzestrzeganie tego zalecenia może skutkować
poważny uraz.

Środki ostrożności podczas montażu:

1) Montaż należy wykonywać wyłącznie zgodnie z niniejszą instrukcją. Nieprawidłowy montaż może
stwarzać zagrożenia.

2) Podczas pracy należy nosić okulary ochronne i wytrzymałe rękawice robocze zgodne z normą ANSI.
montaż.

3) Utrzymuj miejsce zgromadzeń w czystości i dobrym oświetleniu.

4) Nie dopuść, aby osoby postronne znajdowały się w pobliżu podczas montażu.

NOTATKA:

Zalecana długość hasła wynosi 3-4 cyfry .

2. Naciśnij klawisz C, aby zresetować, a następnie wpisz hasło.

3. Hasła nie trzeba wpisywać w kolejności.

4. Początkowe hasło to „123”, które można ustawić na powierzchni przycisku .

Lista części

1) Panel zewnętrzny

2) Panel wewnętrzny

3) Regulowany język blokady

4) Wrzeciono kwadratowe (60\67\74\85mm)

5)S sprężyna

6) Załoga S

7) Zamontuj śruby M4x40 * 2, M4x50 * 2

8) Wkręt do drewna X4 (służy do mocowania płytki klamry i języka zamka)

9) Pudełko na klamrę

10) Śrubokręt

1 1) Naklejka z wierceniem instalacji pomocniczej

1 2) Instrukcja

MODEL: OL-5051D-BK-03

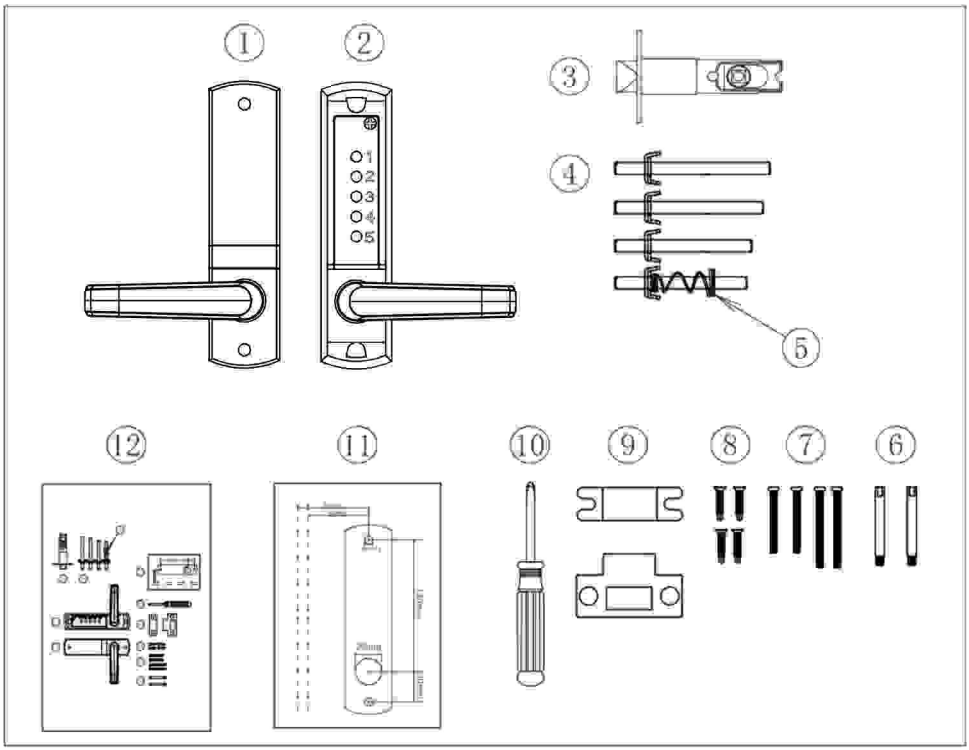

PRZED INSTALACJĄ PROSZĘ :

1. Upewnij się , że wszystkie części działają prawidłowo .
2. Ustawione hasło jest nieprawidłowe i nie można go powtórzyć.

Ustawienie 4-cyfrowego hasła jest najbezpieczniejsze.

3. Po ustawieniu hasła upewnij się, że zamek drzwi działa prawidłowo.

Włóż kwadratowy trzpień do okrągłego otworu w języczku zamka i obróć

kwadratowy trzpień . Język zamka może się normalnie wysuwać i chować.

4. Hasło początkowe to „123”. Przed instalacją należy sprawdzić i przetestować poprawność hasła .

5. Po instalacji można zainstalować blokadę hasła i zmienić hasło na ekranie .

Ustawianie/zmiana haseł

1) Oryginalne hasło do blokady hasłem to 123. Aby ustawić nowe hasło, należy najpierw podnieść uchwyt i wprowadzić prawidłowe hasło, a następnie zmienić nowe hasło.

2) Najpierw otwórz gumową zatyczkę kolumny zmiany kodu, znajdującą się w prawym górnym rogu panelu przedniego, a następnie podnieś uchwyt, aby zresetować hasło.

3) Wprowadź oryginalne hasło 123 lub stare hasło, a następnie za pomocą śrubokręta obróć kolumnę kodu o 90 stopni w prawo i unieś uchwyt, aby usunąć stare hasło (jak pokazano na rysunku 1). Wprowadź nowe hasło, które chcesz ustawić, a następnie za pomocą śrubokręta krzyżakowego obróć kolumnę kodu o 90 stopni w lewo i naciśnij uchwyt, aby zakończyć ustawianie (jak pokazano na rysunku 2).

4) Należy pamiętać, że podczas ustawiania hasła cyfry nie mogą się powtarzać . Jeśli hasło zostanie wprowadzone nieprawidłowo, należy podnieść uchwyt, aby je zresetować, a następnie ponownie wprowadzić poprawne hasło.

5) Zapamiętaj hasło i zamówienie oraz zapisz hasło w notesie!

Ostrzeżenie : Jeśli hasło zostanie wprowadzone nieprawidłowo, kolumna zmiany kodu nie będzie mogła zostać obrócona ani w lewo, ani w prawo (obrócenie kolumny zmiany kodu na siłę może uszkodzić wewnętrzny mechanizm zamka).

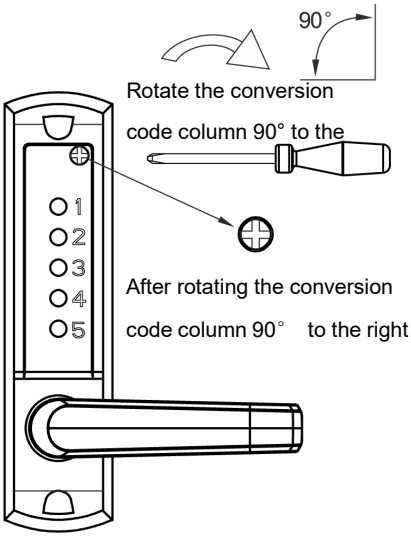

FIG1

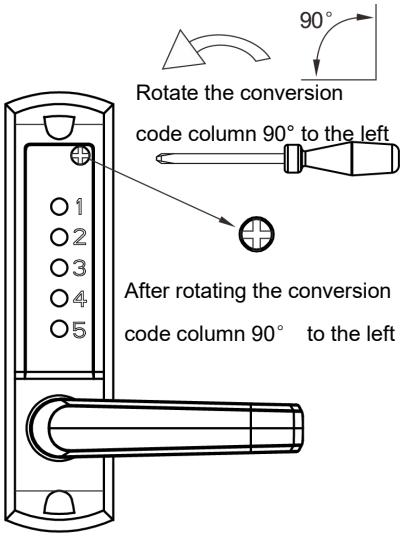

FIG2

INSTALLATION

1) Prawidłowo umieść i przymocuj szablon (szablon produktu Model 5051) powierzchnia drzwi wewnętrznych Wymagana wysokość od podłogi. Upewnij się, że odpowiedni, oznaczony szablon wyrównania krawędzi drzwi powinien być prawidłowo wyrównany z rzeczywistą krawędzią drzwi (jak na rys. 3).

2) Otwory o średnicy 10 mm w szablonie produktu przeznaczone są na trzon kwadratowy otwory wrzeciona i dwa otwory o średnicy 8 mm są przeznaczone na otwory na śruby, Zabezpiecz przedni i tylny panel.

Krawędź drzwi

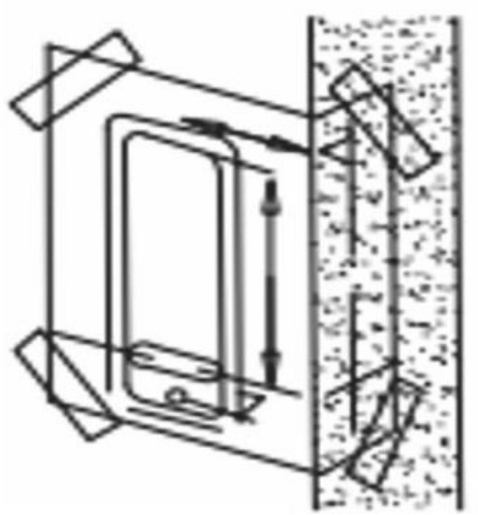

FIG3

Instalacja rdzenia zamka

1) Zaznacz punkt środkowy na „linii środkowej zatrzasku” (jak na rys. 4).
2) Wywierć otwór o średnicy 25 mm i głębokości 80 mm w zaznaczonym miejscu.
3) Włóż rdzeń zamka do wywierconego otworu, a następnie włóż kwadratowy trzpień do kwadratowego otworu w rdzeniu zamka i dokręć.
4) Wywierć dwa małe otwory o średnicy 3 mm w otworze montażowym rdzenia zamka.
5) Zabezpiecz zatrzask wkrętami do drewna z gniazdem krzyżakowym, aby zapewnić prawidłowe ustawienie
6) Aby dokonać regulacji, należy zapoznać się z wartościami podanymi na górze cylindra zamka na rysunku 5. rozmiar 60mm dla przedniego pchania, 70mm dla tylnego ciągnięcia.

Cut a latch panel slot on the side of the door, and dig a latch mounting hole on the side of the door.

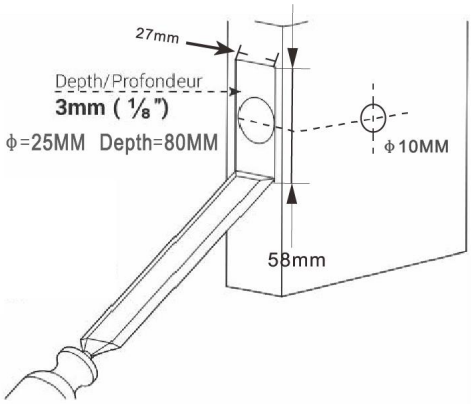

FIG4

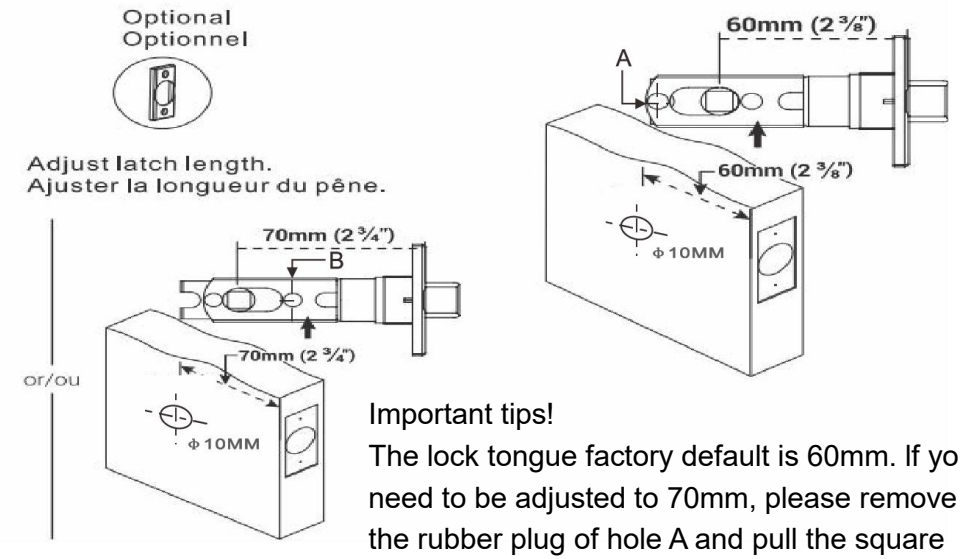

Important tips!

The lock tongue factory default is 60mm. If you need to be adjusted to 70mm, please remove the rubber plug of hole A and pull the square hole to the 70mm position, and then install the positional rubber plug in the B hole position.

FIG5

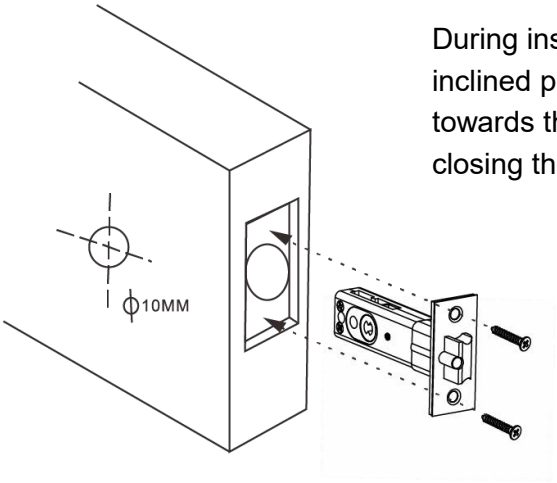

During installing,the inclined plane of the latch towards the direction of closing the door.



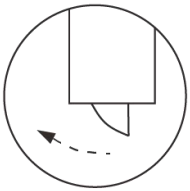

The direction of closing the door

FIG6

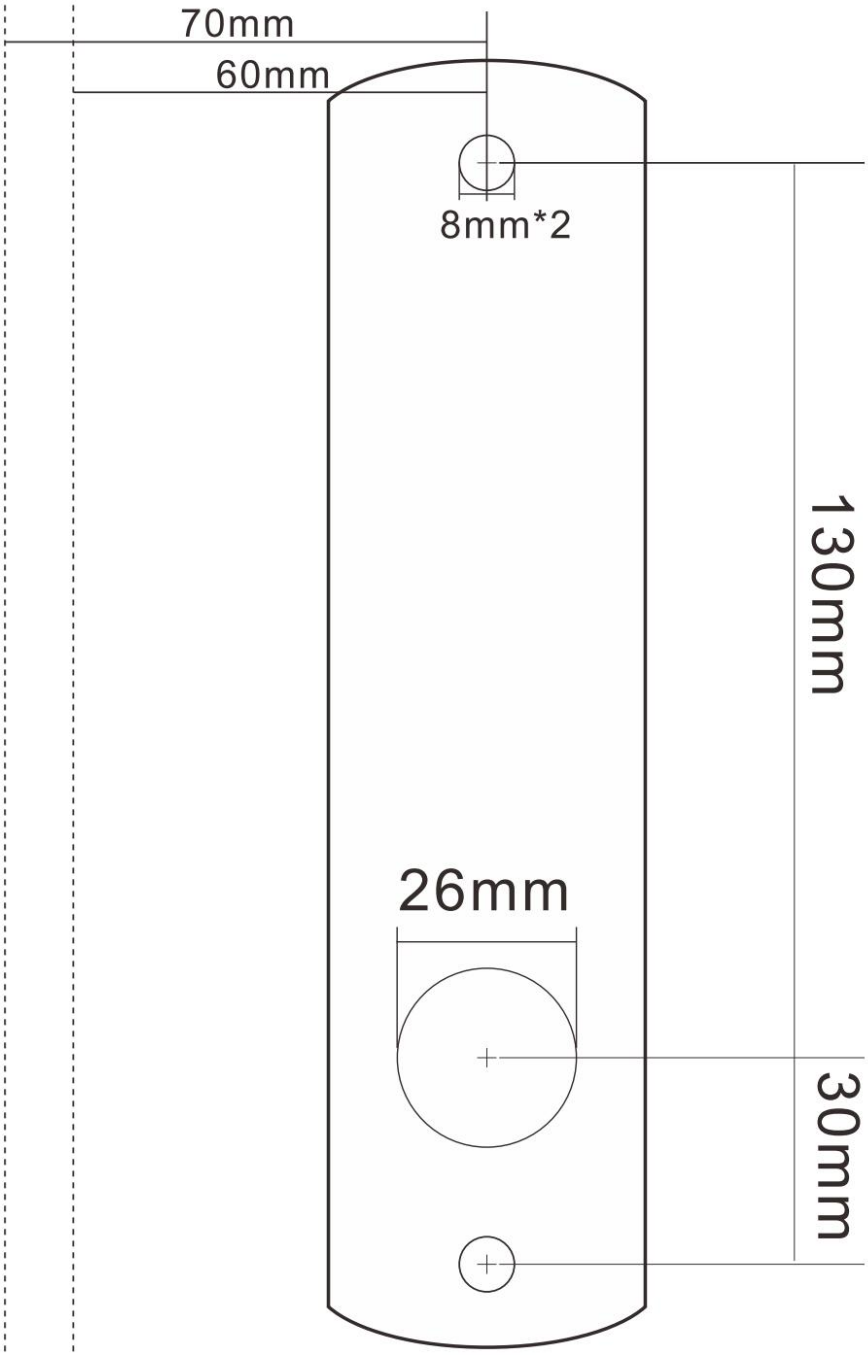
70mm
60mm
8mm*2
130mm
26mm
30mm

Wyreguluj uchwyt

1. Po otwarciu opakowania wszystkie klamki znajdują się nad korpusem zamka. Podczas regulacji kierunku klamek należy najpierw sprawdzić, w którym kierunku się znajdują (lewe otwarte/prawe otwarte).
2. Za pomocą śrubokręta krzyżakowego poluzuj śrubę zamka (rysunek 7A) i odsuń klamkę od korpusu zamka (rysunek 7B).
3. Ustaw klamkę w żądanym kierunku otwierania drzwi (otwieranie w lewo/prawo) (rysunek 7C), a następnie dokręć śrubę
4) Użyj tej samej metody, co powyżej, aby uruchomić tylny panel.

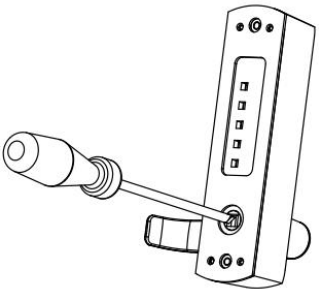

FIG7A

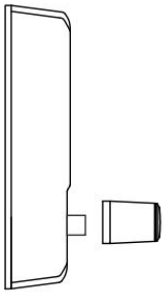

FIG7B

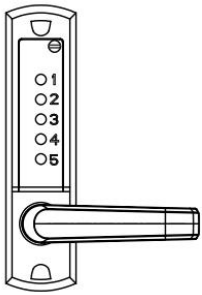

FIG7C

Ustawienie kierunku otwierania drzwi i montaż słupka kwadratowego

1) Długość montażowa słupka kwadratowego wynosi (grubość drzwi + 25 mm). Na przykład, jeśli grubość drzwi wynosi 50 mm, wymagana długość słupka wynosi 75 mm .
2) Najpierw włóż pręt kwadratowy do kwadratowego otworu z tyłu panelu przedniego (który jest kwadratowym otworem do regulacji uchwytu) o około 5 mm (jak pokazano na rysunku 8A) . Obróć pręt kwadratowy, a zobaczysz trójkątną strzałkę na kwadratowym otworze. Wyrównaj trójkątną strzałkę na kwadratowym otworze panelu z kierunkiem uchwytu (jak pokazano na rysunku 8B) . Podobnie wyreguluj trójkątną strzałkę na kwadratowym otworze panelu tylnego, aby wskazywała na uchwyt

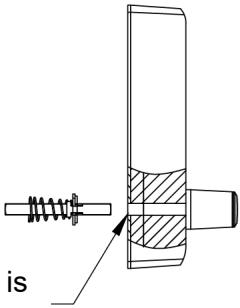

FIG8A

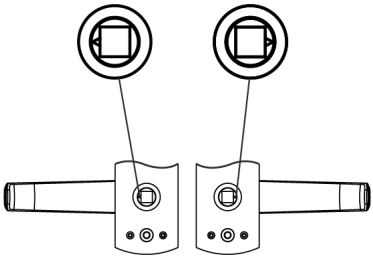

FIG8B

Instalacja i debugowanie

1) Najpierw wkręć solidną śrubę w otwór w zamku na hasło na panelu przednim (patrz rysunek 9A). Następnie wybierz odpowiedni rozmiar kwadratowego wałka do montażu, w zależności od grubości drzwi (patrz rysunek 10).

2) Domyślny rozmiar osi kwadratowej (8x8) jest odpowiedni dla drzwi o grubości od 35 mm do 65 mm. W razie potrzeby należy przyciąć oś kwadratową lub dostosować długość śrub montażowych do grubości drzwi.

3) Włóż jeden koniec kwadratowego wałka ze sprężyną blokującą do kwadratowego otworu zamka panelu przedniego (jak pokazano na rysunku 9B), a drugi koniec do kwadratowego otworu zamka panelu tylnego. Zamontuj za pomocą dołączonej gumowej uszczelki i śrub montażowych.

4) Przed dokręceniem śrub montażowych upewnij się, że zamek jest ustawiony pionowo i przetestuj funkcję odblokowania, aby upewnić się, że działa prawidłowo. Następnie dokręć śruby mocujące, aby zakończyć montaż (jak pokazano na rysunku 11).

5) Ważne przypomnienie: Nie zamykaj drzwi, dopóki hasło i zamek nie będą działać prawidłowo. Unikaj zbyt mocnego dokręcania zamków i uszczelek drzwi, aby zapobiec uszkodzeniu mechanizmu.

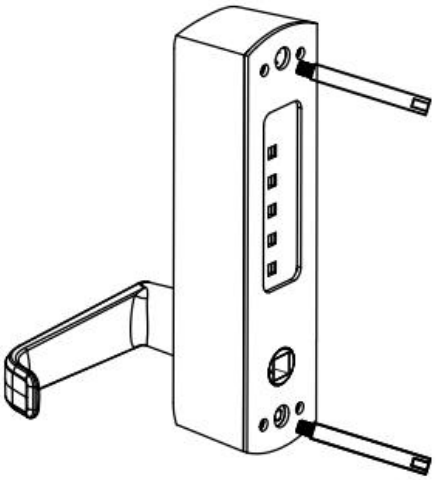

FIG9A

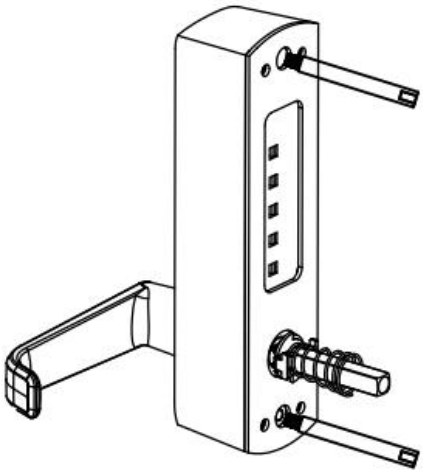

FIG9B

Model	Grubość (t) drzwi	Stadnina	Śruba	Wrzeciono kwadratowe
OL-5051 D-BK-03	35≤t<42mm	(M5xM4x40mm) x 2	M4x40 x 2	60 mm x 1
	42≤t<50mm			67 mm x 1
	50≤t<58mm		M4x50 x 2	74 mm x 1
	58≤t≤65 mm			85 mm x 1

RYS. 10

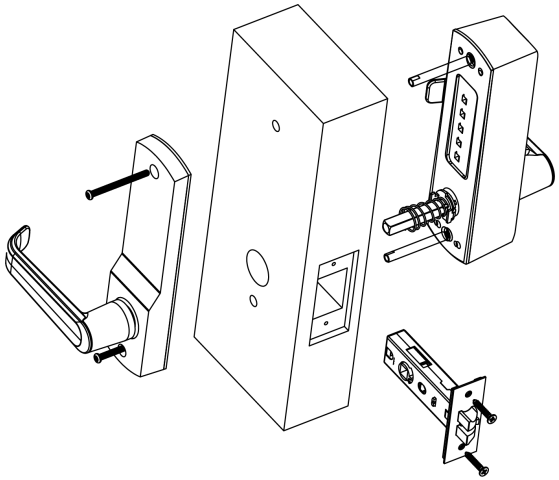

RYS. 11

Płyta mocująca ościeżnicę, skrzynka, mocowanie

1) Ważna uwaga: Zamontowaną płytę mocującą należy ustawić tak, aby aby rdzeń zamka mógł wejść do otworu.

2) Biorąc powyższe pod uwagę, należy zamontować płytę mocującą ościeżnicę drzwi. być prawidłowo umieszczone.

3) Po ustaleniu prawidłowej pozycji narysuj linie wokół płytkę mocującą i wokół dwóch pozycji otworów, aby je oznaczyć.

4) Zdejmij płytkę mocującą, wyrównaj położenie dwóch otworów w pudełku z dwoma otworami w miejscach, gdzie pozostawiono znaki i narysuj zaznaczone linie wzdłuż obwodu pudełka.Wyjmij pudełko.

5) Zrób kwadratowy otwór wzdłuż linii o rozmiarze zbliżonym do rozmiaru pudełka, Głębokość 12 mm, aby pudełko można było łatwo postawić. Wywierć kwadratowy otwór. około 1mm głębokości.

6) Kwadratowe otwory na elementy mocujące pozwolą na zamocowanie elementów mocujących z przodu przylegać do ościeżnicy drzwi.

Locate the latch box mounting hole positions on the door frame and draw the hole sizes on the door frame

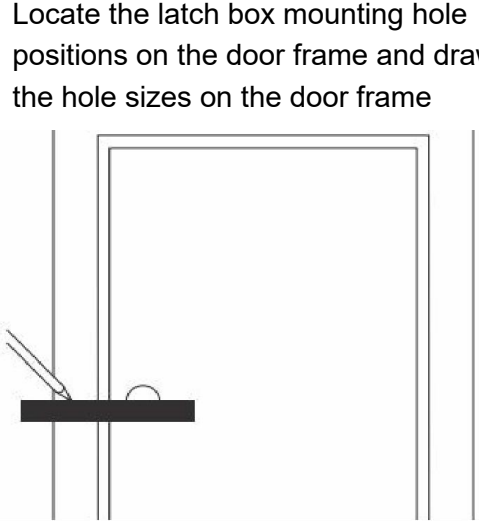

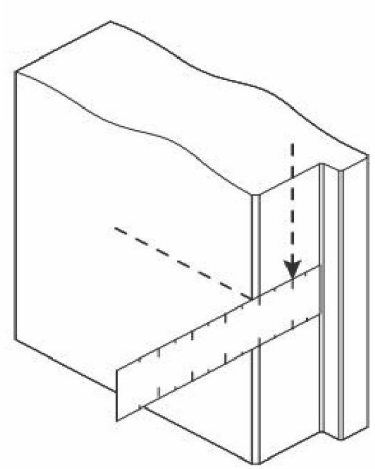

FIG12

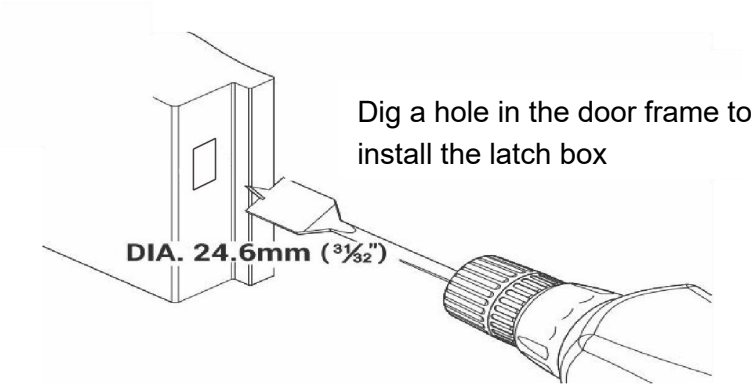

FIG13

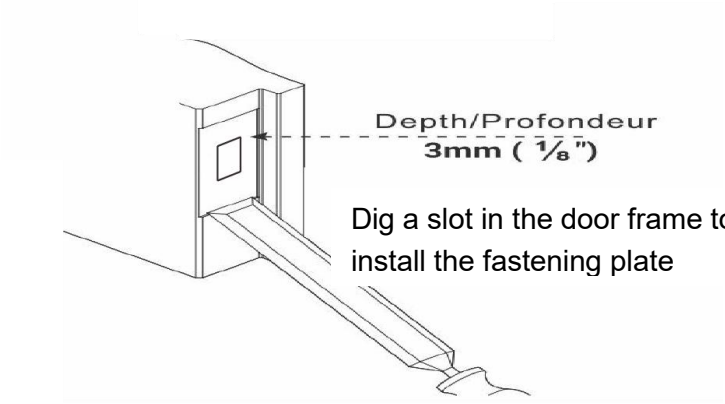

FIG14

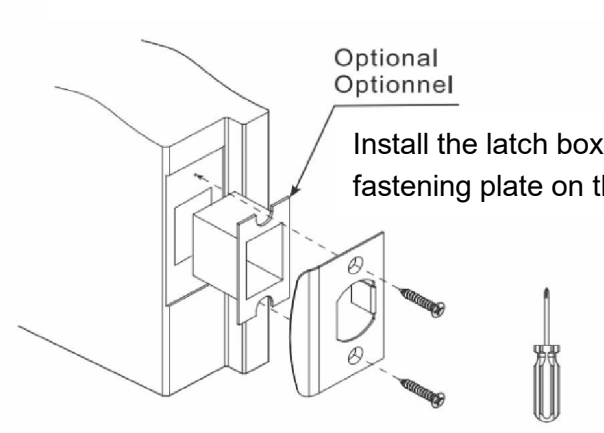

FIG15

Producent: Shanghaimuxinmuyeyouxiangongsi
Adres: Shuangchenglu 803nong11hao1602A-1609shi, baoshanqu, szanghaj 200000 CN.
Importowane do AUS: SIHAO PTY LTD. 1 ROKEVA STREETEASTWOOD
NSW 2122 Australia
Importowane do USA: Sanven Technology Ltd. Suite 250, 9166 Anaheim Miejsce, Rancho Cucamonga, CA 91730

UK	REP

YH CONSULTING LIMITED. C/O YH Consulting Limited Office 147, Centurion House, London Road, Staines-upon-Thames, Surrey, TW18 4AX

EC	REP

E-CrossStu GmbH
Mainzer Landstr.69,
60329 Frankfurt am Main.

