VEVOR®

TOUGH TOOLS, HALF PRICE

Technical Support and E-Warranty Certificate

www.vevor.com/support

SUBMERSIBLE SUMP PUMP
INSTRUCTION MANUAL

We continue to be committed to provide you tools with competitive price. "Save Half", "Half Price" or any other similar expressions used by us only represents an estimate of savings you might benefit from buying certain tools with us compared to the major top brands and does not necessarily mean to cover all categories of tools offered by us. You are kindly reminded to verify carefully when you are placing an order with us if you are actually Saving Half in comparison with the top major brands.

VEVOR®

SUBMERSIBLE SUMP PUMP
LSC-371PS

LSC-371PS

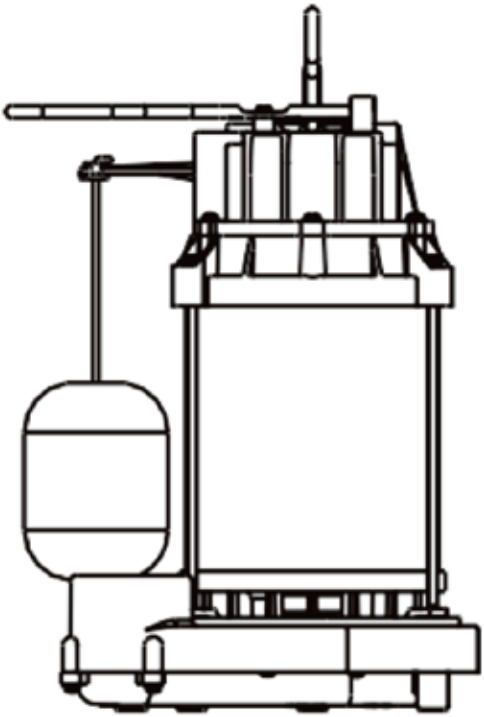

NEED HELP? CONTACT US!

Have product questions? Need technical support? Please feel free to contact us:

CustomerService@vevor.com

This is the original instruction,Please read all manual instructions carefully before operating.
VEVOR reserves clear interpretation of our user manual. The appearance of the product shall be subject to the product you received. Please forgive us that we won't inform you again if there is any technology or software updates on our product.

ENGLISH

▲ **WARNING:** Read carefully and understand all ASSEMBLY AND OPERATION INSTRUCTIONS before operating Failure to follow the safety rules and other basic safety precautions may result in serious personal injury.

If you have any QUESTIONS, PROBLEMS, MISSING PARTS, please call our customer service department before returning to your retailer.

Technical Specifications

Model: LSC-371PS

Property	Specifications
Voltage	110-120V/60Hz
Horse Power	1/2HP
Amps	5A
Max.Head (ft.)	28ft.
Max Flow (GPH)	4320@5ft
Discharge Size (in.)	1-1/2 in.
Power cord length (ft)	10ft.

Performance

Model	GPH of water@Total Ft. Head				Max. Head
	5ft	10ft	15ft	20ft	
LSC-371PS	4320	3750	3050	2250	28ft

Safety Information

▲ **WARNING**

•Do not pump flammable or explosive liquids such as oil, gasoline, kerosene, ethanol, etc. Do not use in the presence of flammable or explosive vapors. Using this pump with or near flammable liquids can cause explosion or fire, resulting in serious personal injury and/or property damage. Always disconnect the pump from its power source before installing, inspecting, maintaining, or repairing.

•Do not stand in water when the pump is connected.

•Do not touch the pump housing while it is operating, as the pump may be HOT and can cause serious skin burns.

•Do not disassemble the motor housing. The motor has NO repairable internal parts, and disassembling may cause oil leakage or dangerous electrical wiring issues.

▲ CAUTION

•This pump is designed for home sump applications. The pump is equipped with a 3-prong grounding-type power cord. The ball bearings on the motor shafts never need to be lubricated.

•This pump is made of high-strength; corrosion-resistant materials It will provide trouble-free service for a long time when properly installed, maintained, and used. However, inadequate electrical power to the pump, dirt, or blockage by ice or debris may cause the pump to fail, eventually bringing about additional water damage. To minimize the potential for water damage due to pump failure, please carefully read the manual and follow the pump troubleshooting instructions in this manual or contact customer service.

•This pump has not been tested or approved for use in swimming pools or in salt-water marine areas. **It is also not engineered to be run continuously as a "fountain" or "waterfall" pump.** Because this pump has an oil-filled motor, it should NOT be used in water containing fish. Pump only water with this pump. For safety, the pump motor has an automatic resetting thermal protector that automatically will turn it off if it becomes too hot Overuse of this feature will damage the pump and will void the warranty.

•Once the thermal protector detects that the pump has cooled to a safe temperature, it will allow the pump to operate normally. If the pump is plugged in, it may restart unexpectedly.

Additional Safety Precautions

1. Know the pump applications, limitations, and potential hazards.

2. Make certain the electrical power source is adequate for the requirements of the pump.

3. ALWAYS disconnect the power to the pump before servicing.

4. Release all pressure (drain all water) within system before servicing any component.

5. Secure discharge line before starting pump. An unsecured discharge line will whip, possibly causing personal injury and/or property damage.

6. Secure the pump on a solid base to keep the pump vertical and above mud and sand during operation to maximize pumping efficiency and prevent clogging and premature pump failure.

7. Check that all pipe connections are tight to minimize leaks.

8. Connect the pump DIRECTLY to a grounded, GFCI outlet.

9. Extension cords may not deliver sufficient voltage to the pump motor. Extension cords present a life-threatening safety hazard if the insulation becomes damaged or the connection ends fall into water.

10. Make certain the electrical circuit to the pump is protected by a 15 Amp or larger fuse or circuit breaker.

11. Periodically inspect the pump and system components to be sure the pump inlets are free of mud, sand, and debris DISCONNECT THE PUMP FROM THE POWER SUPPLY BEFORE INSPECTING.

12. Wear safety glasses at all times when working with pumps.

13. Follow all electrical and safety codes, particularly the National Electrical Code (NEC) and in the workplace, the Occupational Safety and Health Act (OSHA).

15. Protect the electrical cord from sharp objects, hot surfaces, oil, and chemicals. Avoid kinking the cord.Do not use damaged or worn cords.

Preparation

▲ **WARNING:** Always use handle to lift pump. Never use power cord to lift pump. To avoid skin burns, unplug and allow time for the pump to cool after periods of extended use.

Estimated assembly time (new installation): 30 minutes (or longer if installing new sump pit).

Materials Required for Assembly (not included): Flexible connector, Check valve, PVC pipe, PVC elbow, Thread Tape PVC Purple Primer, and PVC Cement.

Tools Required for Assembly (not included): Wrench. Phillips screwdriver.

Installation Instructions

1.Minimum sump size: 12" (305mm) diameter by 12” (305mm) depth for vertical switch models; 18" (457mm) diameter by18,! (457mm) depth for tethered switch models. Build a sump pit of tile, concrete, steel, or plastic; it must meet local codes.

Make certain that no clay: earth, sand; or gravel are in the sump (they will clog the pump).Keep the pump inlet screen clear.

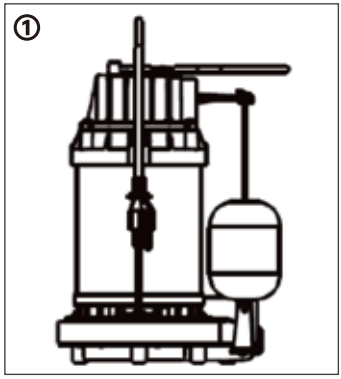

2.Install the discharge plumbing and a check valve using Teflon tape-NOT pipe joint cement, Install the check valve in thevertical discharge pipe to prevent flow backwards through the pump when it shuts off. If the check valve does not have a 1/8" anti-airlock hole, drill one in the discharge pipe just below the valve. Be sure to install the check valve so that the flow will be away from the pump (an arrow on the valve side will show the flow direction).

•Tighten the pipe into the pump (hand tight + 1-1/2 turns).

•To prevent air locking the pump (a restriction of, or complete stoppage of liquid flow caused by gas trapped in a high point of a liquid-filled pipe system), drill a 1/8" (3.2mm) hole in the discharge pipe just above where it screws into the pump discharge. Install the check valve above this hole, but keep it as close to the pump as possible. Be sure the hole is below the waterline and below the check valve.

•To reduce noise and vibration cut the discharge pipe near the pump and fasten (48mm) I D., e g, radiator hose) into it with hose clamps.

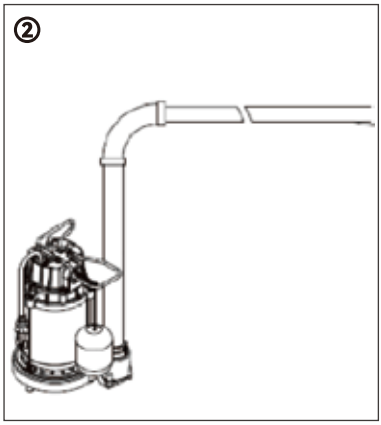

3.Place the pump in the sump; make sure that nothing interferes with switch operation.

⚠ **CAUTION:** Read all instructions in this manual before operating or servicing a pump.

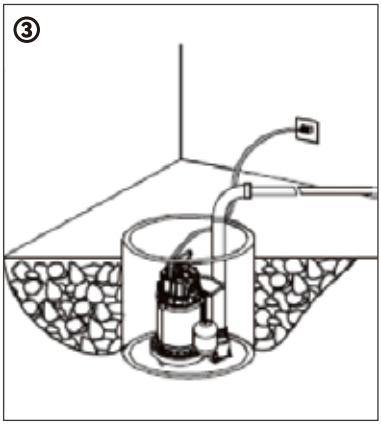

4.Finish installing the necessary plumbing. Follow the pipe gluemanufacturer's instructions for safety precautions and curingtime.

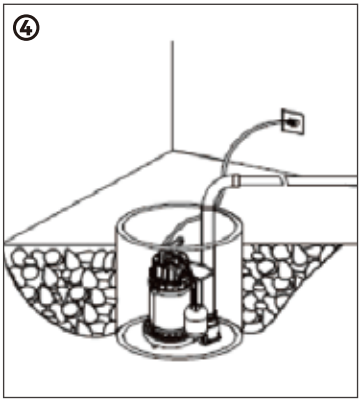

5.Power Supply: This pump requires a 115V, 60Hz, 15 amp individual branch circuit. The circuit must be grounded and should be dedicated to the sump pump.

•The pump is supplied with a 3-wire cord set with grounding- type plug. Insert the switch plug directly into the outlet then insert the pump plug into the back of the switch plug.

▲ **CAUTION:** To avoid the risk of electrical shock, always ground the pump to a suitable electrical ground, such as a grounded metal water pipe, a properly grounded metallic raceway, or a ground wire system. Do not cut off the round ground pin from the pump or switch plugs.

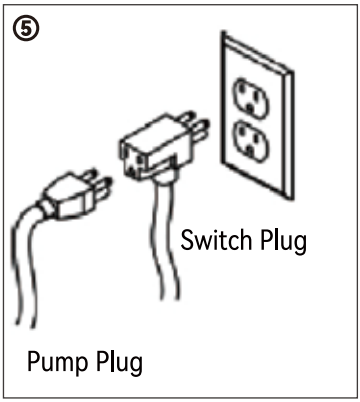

6.Check pump operation by filling the sump with water andobserving the pump's operation through one complete cycle.

⚠ **CAUTION:** Failure to make this operational check may lead to improper operation, premature failure, and flooding. Failure to make this operational check may lead to improper operation, premature failure, and flooding.

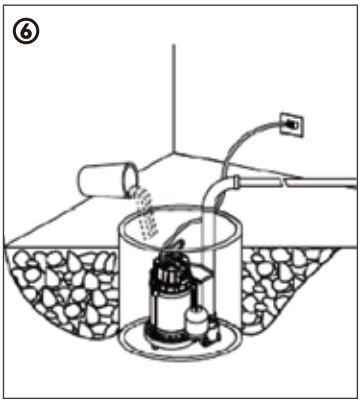

▲ **WARNING:**

•Inspect the work area before each use. Keep work area clean, dry, free of clutter and well lit. Cluttered, wet, or dark work areas can result in injury. Using the tool in confined work areas may put you dangerously close to other cutting tools and rotating parts.

•Check for damaged parts before each use. Carefully check that the pump will operate properly andperform its intended function Replace damaged or worn parts immediately. Never operate the pump with a damaged part.

•Do not use the pump where there is a risk of causing a fire or an explosion; e.g., in the presence offlammable liquids, gases, or dust. The tool can create sparks, which may ignite the dust or fumes.

•Keep children and bystanders away from the work area while operating the pump. Do not allow children to handle the pump.

•Be aware of all power lines, electrical circuits, water pipes, and other mechanical hazards in your workarea. Some of these hazards may be below the work surface hidden from your view and may cause personal harm or property damage if unintentionally contacted.

Risk Of Electric Shock:
This Pump Has Not Been Investigated For Use In Swimming Pool Or Marine Areas; To Reduce The Risk Of Electric Shock, Connect Only To A Properly Grounded, Grounding Type Receptacle; This Pump Is To Be Used In A Circuit Protected By A Ground Fault Circuit Interrupter.

Trouble Shooting

▲ **WARNING:** Do not disassemble the motor housing. This motor has NO repairable internal parts, and disassembling may cause an oil leak or dangerous electrical wiring issues.

Problem	Possible Cause	Corrective Action
Pump does not start or run.	1. Blown fuse. 2. Tripped breaker. 3. Plug disconnected. 4. Corroded plug. 5. Thermal overload. 6. Motor failed.	1. Replace fuse 2. Reset breaker. 3. Secure plug. 4. Clean plug prongs. 5. Disconnect the pump from power for 30 minutes, then reconnect. 6. Contact customer service for replacement.
Pump operates but pumps littleor no water.	1. Pump screen or screen cover blocked. 2. Impeller loose on shaft. 3. Impeller broken. 4. Pipe or hose loose.	1. Clean screen 2. Reassemble impeller. 3. Contact customer service for replacement. 4. Secure pipe or hose.

Parts Diagram

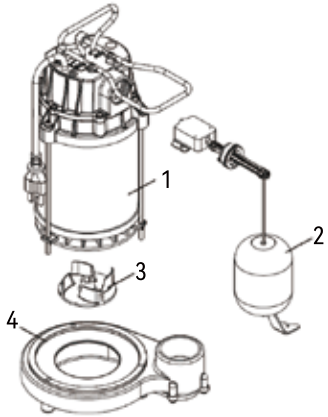

Parts List

Part No.	Description
1	motor house
2	piggy-back float switch
3	impeller
4	pump base

E-mail: CustomerService@vevor.com
Manufacturer: Leo Group Pump(Zhejiang) Co., Ltd.
ADD: NO.1, 3rd Street, East Industry Center, Wenling 317500 Zhejiang P.R. China.
Made in China

VEVOR®

E-mail: CustomerService@vevor.com

VEVOR®

TOUGH TOOLS, HALF PRICE

Technique Certificat d'assistance et de garantie électronique
www.vevor.com/support

SUBMERSIBLE PUISARD POMPE INSTRUCTION MANUEL

Nous continuons à nous engager à vous fournir des outils à des prix compétitifs.
« Économisez la moitié », « Moitié prix » ou toute autre expression similaire utilisée par nous uniquement
représente une estimation des économies dont vous pourriez bénéficier en achetant certains outils
avec nous par rapport aux grandes marques et ne signifie pas nécessairement couverture
toutes les catégories d'outils que nous proposons. Nous vous rappelons de bien vouloir vérifier soigneusement
lorsque vous passez une commande chez nous si vous êtes réellement Économie Moitié par rapport aux plus grandes marques.

POMPE DE PUISARD SUBMERSIBLE

LSC-371PS

LSC-371PS

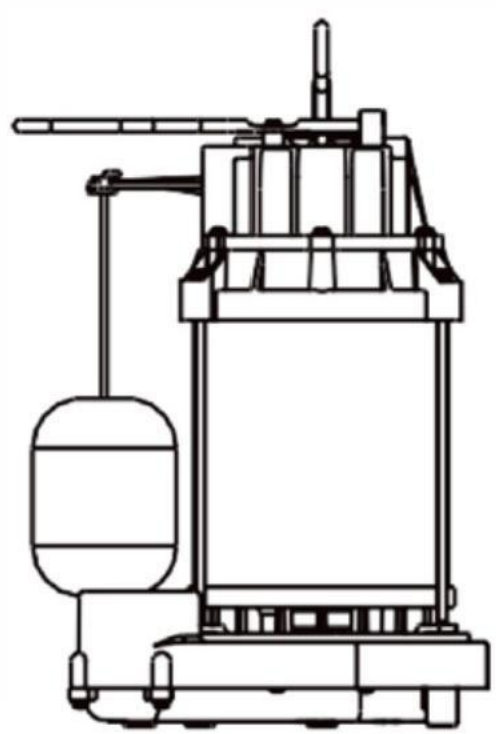

NEED HELP?CONTACT US!

Vous avez des questions sur les produits ? Besoin d'assistance technique ? N'hésitez pas à nous contacter nous:

Ceci est l'instruction originale, veuillez lire tous manuel instructions avec attention avant l'opération. VEVOR se réserve une interprétation claire de nos règles d'utilisation. manuel.L'apparence de la produitshall être sujet à

le produit que vous avez reçu. Veuillez nous pardonner de ne pas le faire vous informer encore s'il y a est toute technologie ou

mises à jour logicielles sur notre produit

ENGLISH

▲ **AVERTISSEMENT :** Lisez attentivement et comprenez toutes les INSTRUCTIONS D'ASSEMBLAGE ET D'UTILISATION INSTRUCTIONS avant en fonctionnement Échec à suivre le sécurité règles et autre basique sécurité précautions peut résultant sérieux personnel blessure.

Si vous avez des QUESTIONS, DES PROBLÈMES, DES MANQUES PIÈCES, veuillez appeler notre service client avant de retour à ton détaillant .

Technical Specifications

Modèle : LSC-371PS

Propriété	Caractéristiques
Tension	110-120 V/60 Hz
Puissance en chevaux	1/2 CV
Amplis	5A
Hauteur manométrique max. (pieds)	28 pieds
Max Couler (GPH)	4320@5t
Taille de décharge (en .)	1-1/2 dans.
Pouvoir corde longueur (pieds)	10 pieds

Performance

Modèle	GPDe eau@Total Tête de pied				Hauteur max.
	5 pieds	10 pieds	15t	20 pieds	
LSC-371PS	4320	3750	3050	2250	28 pieds

Safety Information

▲ **AVERTISSEMENT**

·Ne pas pomper inflammable ou liquides explosifs tel huile, essence, kérosène, éthanol, etc. Ne pas utiliser

le présence de inflammable ou des vapeurs explosives. En utilisant ceci pompe avec ou à proximité de liquides inflammables peut provoquer une explosion ou incendie , résultant dans sérieuxpersonnel blessure et/ou propriété dommages.Toujours

déconnecter le pompe à partir de c'est pouvoir source avant l'installation, l'inspection, l'entretien ou réparation.

·Faire pas rester dans l'eau lorsque le pompe p est connecté.

·Faire ne pas toucher le pompe logement pendant il fonctionne, comme le pompe peut être CHAUD et peut cause sérieux peau brûlures.

·Faire ne pas démonter le moteur logement.Le moteur a NON réparable interne pièces et le démontage peut provoquer de l'huile fuite ou dangereux câblage électrique problèmes

▲ PRUDENCE

·Ce pompe est conçu pour applications de puisard domestique.Le pompe est équipé avec un 3 broches
type de mise à la terre pouvoir cordon.Le balle roulements sur le moteur arbres s jamais besoin à être lubrifié.

·Ce pompe est fait de haute résistance; résistant à la corrosion matériels Il volonté fournir sans rouble service pour un long temps quand correctement installé, entretenu et utilisé.Cependant, inadéquat électrique pouvoir à le pompe, saleté ou obstruction par glace ou débris peut cause le pompe à échouer , éventuellement apportant à propos de supplémentaire eau dommages e.To minimiser le potentiel pour eau dommage exigible à pompe échec, s'il vous plaît soigneusement lire le manuel et suivre le pompe Dépannage instructions dans ce manuel ou contact service client

·Ce pompe a pas été testé ou approuvé pour utiliser en natation piscines ou dans eau salée marin les zones t sont également pas conçu à être courir en continu comme un pompe « fontaine » ou « cascade ». Parce que cela pompe a un rempli d'huile moteur, il devrait PAS être utilisé dans l'eau contenant poisson.Pompe seulement de l'eau avec ce pompe.Pour sécurité, la pompe moteur a un automatique réinitialisation thermique protecteur que automatiquement volonté tourner il désactivé si il devient à o chaud Surutilisation de cette fonctionnalité sera endommager le pompe et la volonté vide le garantie.

·Une fois le thermique protecteur détecte que le pompe a refroidi à un sûr température, il Will Lallow le pompe à fonctionner normalement.Si le pompe mp est branché dans, il peut redémarrage de façon inattendue.

Additional Safety Precautions

1. Savoir la pompe applications, limitations et dangers potentiels.

2. Assurez-vous que le système électrique source d' énergie est adéquat pour le

exigences de le pompe. 3. TOUJOURS déconnecterle pouvoir à le pompe avant

service

4. Libérez tout pression (vider toute l'eau) dans le système avant entretien n'importe lequel composant.

5.Sécurisé décharge doubler avant départ pompe.Une non garanti décharge la ligne va fouetter, peut-être causant personnel blessure et/ou propriété dommage

6. Sécurisez le pompe sur un solide base à garder le pompeverticale et au - dessus de boue et sable pendant opération à maximiser pompage efficacité et prévenir colmatage et prématuré panne de pompe.

7.Vérifiez que tous tuyau relations sont serré à minimiser

fuites. 8.Connect le pompe DIRECTEMENTà un mis à la

terre,GFCI sortie .

9. Les rallonges peuvent ne fournit pas une tension suffisante à l' moteur de pompe.Extension cordons présent un
mettant la vie en danger sécurité danger si le isolation devient endommagé ou le connexion les extrémités tombent dans l'eau

10.Faire certain le électrique circuit vers le pompe est protégé par un 15 ampères ou fusible plus gros ou circuit briseur.

11. Périodiquement inspecter le composants de la pompe et du système à sois sûr le pompe entrées sont gratuit de boue, sable et débris DÉCONNECTER LE POMPE DE LA ALIMENTATION ÉLECTRIQUE AVANT INSPECTER.

12. Portez des lunettes de sécurité à tout moment . quand fonctionnement avec pompes.

13.Suivre tous électrique et sécurité codes, en particulier le National Électrique Code (NE C) et dans le lieu de travail, le Professionnel Sécurité et Santé Loi (OSHA).

15. Protéger le électrique corde depuis pointu objets, chaud surfaces,huile et produits chimiques.Évitez pliure le cordon.Faire pas utiliséendommagé ou usé cordons

Preparation

▲ **AVERTISSEMENT :** Toujours utiliser poignée à ascenseur pompe. Jamais utiliser pouvoir corde à ascenseur pompe.À éviter peau brûlures débrancher et permettre temps pour le pomper cool après période s de étendu utiliser

Temps de montage estimé (neuf (installation) :30 minutes (ou plus long si installation nouveau puisard fosse).

Matériels Nécessaire pour l'assemblage (non inclus) :Flexible connecteur, vérifier vanne, PVC tuyau, PVC coude, ruban de filetage PVC Violet Apprêt, et Ciment PVC.

Outils Nécessaire pour l'assemblage (non compris): Clé à molette. Tournevis cruciforme.

Installation Instructions

1.Minimum puisard taille : 12" (30,5 mm) de diamètre par 12" (305 mm) de profondeur pour verticale changer modèles;18" (457 mm) de diamètre par18,! (457 mm) de profondeur pour attaché changer modèles.Construire un puisard fosse de tuile, béton, acier ou plastique;il doit rencontrer locale codes.

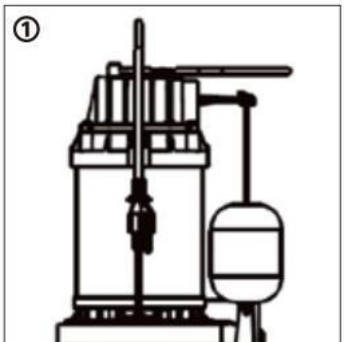

Assurez-vous qu'aucun cay:terre,sable;ou grave le sont dans le puisard (ils le feront sabot le pompe). Gardez le pompe entrée écran clair.

2.Installer la décharge plomberie et un clapet anti- retour en utilisant Téflon bande-NON raccord de tuyau ciment,Installer le clapet anti-retour dans la décharge verticale tuyau à empêcher le flux en arrière à travers le pompe quand il ferme désactivé.Si le vérifier soupape fait pas avoir un 1/8" anti-blocage d'air trou, percer un dans le décharge tuyau juste en dessous de la valve.Soyez sûr de installer le clapet anti-retour donc que le couler volonté être loin depuis le pompe (une flèche sur le soupape côté volonté montrer le couler direction).

·Serrer le tuyau dans le pompe (à main) serré+1-1/2 tours).

·À prévenir air verrouillage le pompe(une restriction de,ou complet arrêt de liquide couler causé par gaz piégé dans un haut indiquer bien sûr rempli de liquide tuyau système m), perceuse un Trou de 1/8” (3,2 mm) dans le décharge tuyau juste au-dessus de il vis dans le pompe décharger.Installer le clapet anti-retour au-dessus de ce trou, mais garder il aussi près que possible de la pompe. Assurez-vous que trou est ci-dessous la ligne de flottaison et ci-dessous le vérifier soupape.

·À réduire le bruit et les vibrations coupent la décharge tuyau près le pompe et fixer (48 mm)Je D.,e g, radiateur tuyau) dans il avec tuyau pinces

3. Placez le pompe dans le puisard;faire bien sûr que rien interfère avec changer opération . △ **ATTENTION :** Lire toutes les instructions dans ce manuel avant en fonctionnement ou entretien un pompe.

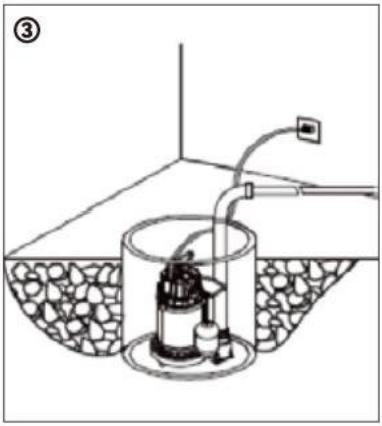
③

4.Terminer l'installation du nécessaire plomberie.Suivez les tuyau fabricant de colle instructions de sécurité

précautions et temps de séchage

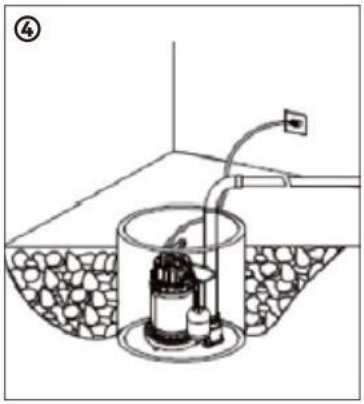

5. Alimentation : Ceci pompe nécessite un 115 V, 60 Hz, 15 ampli individuel bifurquer circuit.Le circuit doit
être ancré et devrait être dédié à le puisard pompe.

·Le pompe est fourni avec un 3 fils corde ensemble avec fiche de mise à la terre.Insérez la brancher directement l'interrupteur le sortie alors insérer le pompe pluginto le dos de le changer prise.

▲ATTENTION : À éviter le risque deélectrique choc, toujours mettre à la terre le pomper à un approprié électrique sol, tel comme un fondé métal eau tuyau,un correctement fondé métallique chemin de roulement,ou un sol fil système.Do pas couper hors de la rond sol épingle depuis le pompe ou changer bouchons.

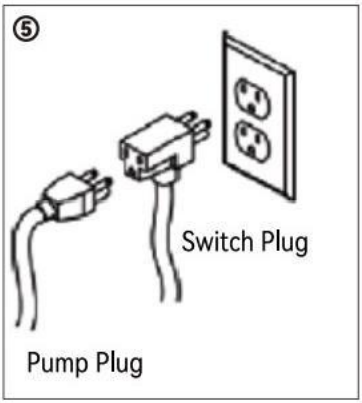

6.Vérifiez pompe opération en remplissant le puisard avec eau etobservant le pompes opération à travers un
complet faire du vélo

△ ATTENTION : Échec de rendre ceci opérationnel vérifier mailead à incorrect opération, prématurée échec, et inondation.Échec à faire ce opérationnel vérifier peut plomb à incorrect opération, prématurée échec, et inondation.

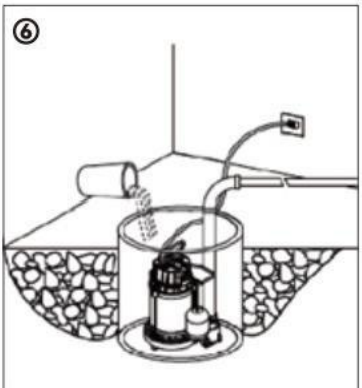

▲ AVERTISSEMENT:

·Inspecter le travail zone avant chaque utiliser.Conserver travail zone propre, sec, libre de désordre r et Bien allumé.
Encombré, humide ou sombre travail domaines peut résultat dans blessure.Utilisation le outil dans confiné travail domaines peut mettre toi dangereusement à proximité autre coupe outils et tournant partie s.

·Vérifiez les dommages pièces avant chaque utiliser.avec précaution vérifier que le la pompe va fonctionner correctement etexécuter c'est destiné fonction Remplacer endommagé ou porté parties immédiatement.Ne jamais utiliser le pompe avec un endommagé partie.

·Faire pas utiliser le pomper là où il y a est un risque de provoquer une feu ou un explosion;par exemple,dans le présence
inflammable liquides, gaz ou poussière.La outil peut créer des étincelles, qui peut enflammer le poussière ou des fumées.

·Garder enfants et spectateurs loin de le travail zone tandis que en fonctionnement le pompe.Faire pas permettre enfants à poignée le pompe.

·Être conscient de tous pouvoir lignes électriques circuits,eau tuyaux et autre mécanique dangers dans ton zone de travail.Certains de ceux-ci dangers peut être ci-dessous le travail surface caché de ton voir et peut cause personnel nuire ou propriété dommage si involontairement y contacté.

Risque de choc électrique :
Ce Pompe A Pas A été En cours d'enquête Pour Utiliser En natation Piscine ou zones marines ; à Réduire le Risque En cas de choc électrique, connectez-le uniquement à un Correctement mis à la terre, type de mise à la terre Réceptacle;Ceci Pompe Is À Être Utilisé Dans un circuit Protégé Par un terrain Circuit de défaut Interrupteur.

Inquiéter Tournage

▲ AVERTISSEMENT : Faire pas démonter le moteur logement.Ceci moteur a NON réparable interne pièces et le démontage peut provoquer une fuite d'huile ou dangereux câblage électrique problèmes.

Problème	Possible Cause	Correctif Action
Pompe ne fait pas commencer ou courir.	1.Soufflé fusible. 2. Trébuché briseur. 3. Branchez déconnecté. 4. Corrodé prise. 5.Thermique surcharge. 6. Moteur en panne.	1.Remplacer fusible 2. Réinitialiser le disjoncteur 3.Sécurisé prise. 4. Nettoyez les broches de la prise 5. Débranchez la pompe du pouvoir pour 30 minutes, puis reconnecter. 6.Contactez le service client pour remplacement.

La pompe fonctionne mais des pompes peu ou pas d'eau	1.Pompe écran ou écran couverture bloquée. 2. Turbine lâche sur arbre 3. Turbine cassée 4.Tuyau ou tuyau lâche.	1. Nettoyer écran 2. Remonter turbine. 3.Contactez le service client pour remplacement. 4.Sécurisé tuyau ou tuyau.

Parties Diagramme

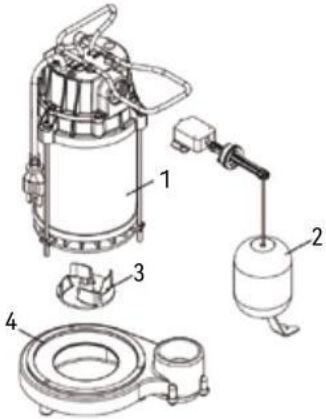

Parties Liste

Partie Non.	Description
1	maison de moteur
2	flotteur sur le dos changer
3	roue à aubes
4	base de pompe

VEVOR®

TOUGH TOOLS, HALF PRICE

Technique Certificat d'assistance et de garantie électronique
www.vevor.com/support

VEVOR®

TOUGH TOOLS, HALF PRICE

Technisch Support und E-Garantie-Zertifikat
www.vevor.com/support

TAUCHBOOT SUMPF PUMPE

ANWEISUNG HANDBUCH

Wir sind weiterhin bestrebt, Ihnen Werkzeuge zu wettbewerbsfähigen Preisen anzubieten.
"Sparen Sie die Hälfte", "Halber Preis" oder andere ähnliche Ausdrücke, die wir nur verwenden
stellt eine Schätzung der Einsparungen dar, die Sie durch den Kauf bestimmter Werkzeuge erzielen können
mit uns im Vergleich zu den großen Top-Marken und bedeutet nicht unbedingt, Abdeckung
alle von uns angebotenen Werkzeugkategorien. Wir möchten Sie bitten, zu überprüfen sorgfältig
wenn Sie bei uns eine Bestellung aufgeben, wenn Sie tatsächlich Speichern
Hälfte im Vergleich mit den Top-Großmarken.

Tauchpumpe

LSC-371PS

LSC-371PS

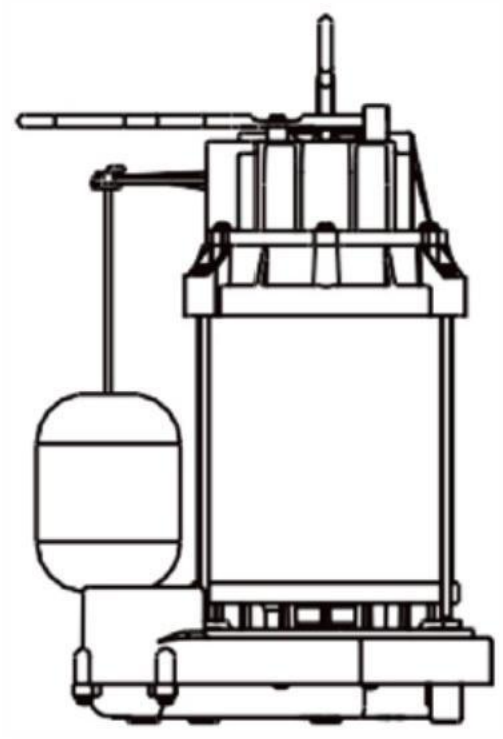

NEED HELP?CONTACT US!

Haben Sie Fragen zum Produkt? Benötigen Sie technische Unterstützung? Kontaktieren Sie uns uns:

Dies ist die Originalanleitung. Bitte lesen Sie alle Handbuch Anweisungen sorgfältig vor dem Betrieb. VEVOR behält sich die klare Interpretation unserer Benutzer Handbuch.Das Aussehen der Produkthalle Sei vorbehaltlich das Produkt, das Sie erhalten haben. Bitte verzeihen Sie uns, dass wir nicht informyou wieder wenn es Ist jede Technologie oder

Software-Updates auf unserer Produkt

01

ENGLISH

▲ **WARNUNG:** Lesen Sie sorgfältig und verstehen Sie alle MONTAGE UND BETRIEB ANWEISUNGEN vor Betriebs Fehler beim folgen Die Sicherheit Regeln Und andere Basic Sicherheit Vorsichtsmaßnahmen Mai resultierendin ernst
persönlich Verletzung.

Wenn Sie Fragen, Probleme, fehlende TEILE,bitte rufen Sie unseren Kundendienst an vor Rückkehr Zu dein Einzelhändler .

Technical Specifications

Modell:LSC-371PS

Eigentum	Technische Daten
Stromspannung	110-120 V/60 Hz
Pferdestärken	1/2 PS
Verstärker	5A
Max. Förderhöhe (ft)	28 Fuß
Max Fließen (GPH)	4320@5t
Entladungsgröße (in .)	1-1/2 In.
Leistung Kabel Länge (ft)	10 Fuß

Leistung

Modell	GPHof Wasser@Total Ft.Kopf				Max.Kopf
	5 Fuß	10 Fuß	15 t	20 Fuß	
LSC-371PS	4320	3750	3050	2250	28 Fuß

Safety Information

▲ **WARNUNG**

· Nicht pumpen entflammbar oder explosive Flüssigkeiten solch wie Öl, Benzin, Kerosin, Ethanol usw. Nicht verwenden in

Die Gegenwart von brennbaren oder explosive Dämpfe.Mit diesem Pumpe mit oder in brennbaren Flüssigkeiten kann eine Explosion verursachen oder Feuer , resultierend In ernstpersönlich Verletzung und/oder Eigentum Schaden.Immer trennen Die Pumpevon es ist Leistung Quelle vor Installieren, Überprüfen, Warten oder Reparieren.

·Tun nicht Stand im Wasser, wenn die Pumpe p Ist verbunden.

·Tun nicht berühren die Pumpe Gehäuse während Es ist in Betrieb, da die Pumpe Mai Sei HEIß und kann Ursache ernst Haut Verbrennungen.

·Tun nicht zerlegen die Motor Gehäuse.Die Motor hat NEIN reparierbar intern Teile, und die Demontage kann Öl verursachen Leckagen oder gefährliche Elektroinstallation Probleme

▲ VORSICHT

·Das Pumpe ist konzipiert für Haus Sumpf Anwendungen.Die Pumpe Ist ausgestattet mit A 3-zackig Erdungstyp Leistung Kabel.Die Ball Lager An Die Motor s Schäfte niemals brauchen Zu Sei geschmiert.

·Das Pumpe Ist gemacht von hochfest; korrosionsbeständig Materialien Es Wille bieten t Rubel-frei Service für A lang Zeit Wann richtig installiert, gewartet und verwendet. Jedoch unzureichende elektrisch Leistung Zu Die Pumpe, Schmutz oder Blockierung von Eis oder Trümmer Mai Ursache Die Pumpe Zu scheitern , schließlich Bringen über zusätzliche Wasser damag e.To minimieren Die Potenzial für Wasser Schaden fällig Zu Pumpe Fehler, bitte
sorgfältig lesen Die Handbuch Und folgen Die Pumpe Fehlerbehebung Anweisungen In Das Handbuch oder Kontakt Kundendienst

·Das Pumpe hat nicht geprüft oder zugelassen für verwenden beim Schwimmen Schwimmbecken oder In Salzwasser Marine Bereiche t ist auch nicht konstruiert Zu Sei laufen ständig als A „Brunnen“ oder „Wasserfall“ Pumpe. Denn diese Pumpe hat ein ölgefüllt Motor, es sollen NICHT Sei gebraucht im Wasser enthaltend Fisch.Pumpe nur Wasser mit Das Pumpe.Für Sicherheit,die Pumpe Motor hat ein automatisch Zurücksetzen Thermal- Schutz Das automatisch Wille
drehen Es aus Wenn Es wird zu o heiß Überbeanspruchung dieser Funktion wird
beschädigen die Pumpe und wird Leere Die Garantie.

·Einmal Die Thermal- Schutz erkenntdas Die Pumpe hat gekühlt Zu A sicher Temperatur,es Will Lallow Die Pumpe Zu arbeiten normalerweise.Wenn die Pumpe Ist eingesteckt darin Mai Neustart unerwartet.

Additional Safety Precautions

1.Wissen die Pumpe Anwendungen, Einschränkungen und mögliche Gefahren.

2.Stellen Sie sicher, dass die elektrische Stromquelle Ist ausreichend für Die

Anforderungen von Die Pumpe. 3.IMMER trennen Leistung Zu Die Pumpe vor

Serviette

4.Alle freigeben Druck (alles Wasser ablassen) innerhalb des Systems vor Wartung beliebig Komponente.

5.Sicher Entladung Linie vor ab Pumpe.Eine ungesichert Entladung Linie wird peitschen, möglicherweise verursacht persönlich Verletzung und/oder Eigentum Schaden

6.Sichern Sie die Pumpe An A solide Basis zu behalte Pumpevertikal Und über Dreck Und Sand während Betrieb zu maximieren Pumpen Effizienz Und verhindern Verstopfung Und verfrüht Pumpenausfall.

7.Überprüfen Das alle Rohr Anschlüsse Sind eng Zu

minimieren Lecks. 8.Verbinden Die Pumpe DIREKTzu A

geerdet,GFCI keine Steckdose.

9.Verlängerungskabel können liefert nicht genügend Spannung an die Pumpenmotor.Verlängerung Kabel gegenwärtig A
lebensbedrohlich Sicherheit Gefahr wenn das Isolierung wird beschädigt oder die Verbindung endet fallen ins Wasser

10. Machen sicher die elektrisch Schaltkreis zum Pumpe Ist geschützt von A 15 Amp oder größere Sicherung oder Schaltung Leistungsschalter.

11.In regelmäßigen Abständen inspizieren Sie die Pumpen- und Systemkomponenten seien Sie sicher Die Pumpe Einlässe Sind frei von Dreck, Sand und Schutt TRENNEN SIE DIE PUMPE AUS DEM STROMVERSORGUNG VOR E INSPEKTION.

Tragen Sie immer eine Schutzbrille Wann Arbeiten mit Pumps.

13.Folgen alle elektrisch Und Sicherheit Codes, insbesondere die National Elektrisch Code(NE C) und In der Arbeitsplatz, der Beruflich Sicherheit Und Gesundheit Gesetz (OSHA).

15.Schützen Die elektrisch Kabel aus scharf Objekte, heiß Oberflächen, Öl und Chemikalien.Vermeiden Knicken Die Kabel. nicht gebrauchtbeschädigt oder abgenutzt Kabel

Preparation

▲ **WARNUNG:** Immer verwenden Griff Aufzug Pumpe.Niemals verwenden Leistung Kabel Zu Aufzug Pumpe.Zu vermeiden Haut Verbrennungen Stecker ziehen Und erlauben Zeit für Die Pumpe Cool nach Zeitraum s von erweitert verwenden

Geschätzte Montagezeit (neu Installation) :30 Minuten sind (oder länger Wenn Installieren neu Sumpf Grube).

Materialien Erforderlich für die Montage (nicht enthalten) :Flexibel Stecker,Überprüfen Ventil, PVC Rohr, PVC Bogen, Gewindeband aus PVC Lila Grundierung und PVC-Kleber.

Werkzeuge Erforderlich für die Montage (nicht enthalten): Schraubenschlüssel. Kreuzschlitzschraubendreher.

Installation Instructions

1.Minimum Sumpf Größe: 12“ (30,5 mm) Durchmesser bei 12”(305mm) Tiefe für Vertikale schalten Modelle; 18" (457 mm) Durchmesser bis 18,! (457 mm) Tiefe für angebunden schalten Modelle.Bauen A Sumpf Grube von Fliesen, Beton, Stahl oder Plastik;es muss treffen lokal Codes.

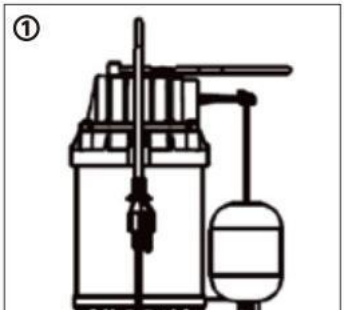

Stellen Sie sicher dass kein Cay:Erde,Sand;oder Kies sind in Die Sumpf (sie werden verstopfen Die Pumpe).Halten Die Pumpe Einlass Bildschirm klar.

2.Installieren Sie den Entlader Sanitär- und Rückschlagventil mit Teflon Band-NICHT Rohrverbindung Zement, Installieren das Rückschlagventil in der vertikalen Entladung Rohr zu Durchfluss verhindern rückwärts durch Die Pumpe Wann Es schließt aus.Wenn die überprüfen Ventil tut nicht haben A 1/8 " Luftsperre Loch, Bohrer eins In Die Entladung Rohr nur unterhalb des Ventils sicher zu installieren Sie die Rückschlagventil Also Das Die fließen Wille Sei weg aus Die Pumpe (eine Pfeil auf der Ventil Seite Wille zeigen Die fließen Richtung).

·Anziehen Die Rohr hinein Die Pumpe (Hand eng+1-1/2 Umdrehungen).

·Zu verhindern Luft Verriegelung Die Pumpe(eine Beschränkung von oder vollständig Stillstand von flüssig fließen verursacht von Gas gefangen In A hoch Punkt von flüssigkeitsgefüllt Rohr System), Bohrer A 1/8"(3,2 mm) Loch In Die Entladung Rohr Nur obenwo Es Schrauben hinein Die Pumpe Entladung.Installieren Die Rückschlagventil über Das Loch, aber halten Es so nah wie möglich an der Pumpe. Stellen Sie sicher, dass die Loch Ist unten die Wasserlinie Und unten Die überprüfen Ventil.

·Zu reduzieren Lärm und Vibrationen beeinträchtigen die Entladung Rohr nahe Die Pumpe Und befestigen (48 mm)l D.,e G, Kühler Schlauch) in Es mit Schlauch Klemmen

3.Platzieren Sie die Pumpe In Die Sumpf;machen Sicher Das Nichts stört mit

schalten Betrieb . △ **ACHTUNG:** Lesen alle Anweisungen in diesem Handbuch vor

Betriebs oder Wartung A Pumpe.

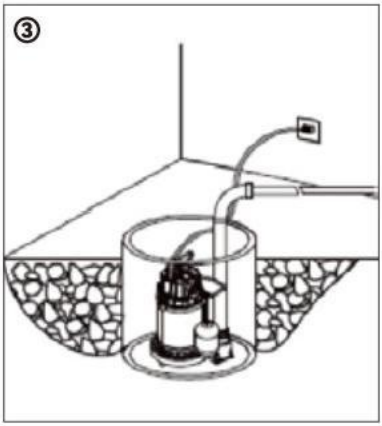
③

4.Fertig Installieren der notwendig Sanitär. Folgen Sie den Rohr Kleberhersteller Hinweise zur Sicherheit

Vorsichtsmaßnahmen und Aushärtezeit

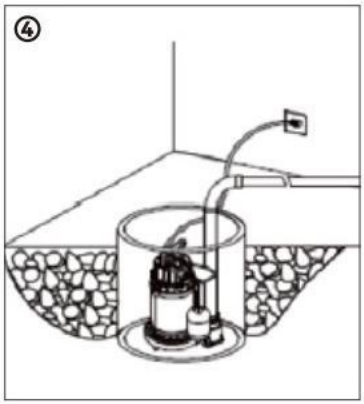

5.Stromversorgung: Diese Pumpe erfordert A 115 V, 60 Hz, 15 Ampere Person Zweig Schaltung.Die Schaltung muss
geerdet sein und Sei gewidmet Zu Die Sumpf Pumpe.

·Der Pumpe Ist mitgeliefert mita 3-Leiter Kabel Satz mit Erdungsstecker. Stecken Sie den Schalterstecker direkt in Die Auslauf Dann einfügen Die Pumpe Plugins Die zurück von Die schalten Stecker.

▲ACHTUNG: Zu vermeiden Sie die Risiko vonElektrik Schoc immer erden Pumpe zu A geeignet elektrisch Boden, wie als A geerdet Metall Wasser Rohr, ein richtig geerdet metallisch Laufbahn oder A Boden Draht system.Do nicht schneiden aus dem runden Boden Stift aus Die Pumpe oder schalten Stecker.

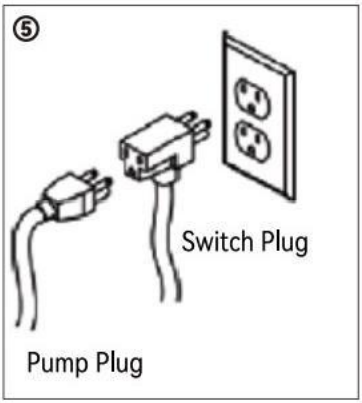

6.Überprüfen Pumpe Betrieb durch Ausfüllen des Ölwanne mit Wasser und beobachten Die Pumps Betrieb durch eins
vollständig Zyklus

△ ACHTUNG: Versäumnis, machen Sie dies betriebsbereit überprüfen Abonnieren Zu unsachgemäß Operation, vorzeitige Versagen, Und Überschwemmung.Fehler Zu machen Das betriebsbereit überprüfen Mai führen Zu unsachgemäß Operation, vorzeitige Versagen, Und Überschwemmung.

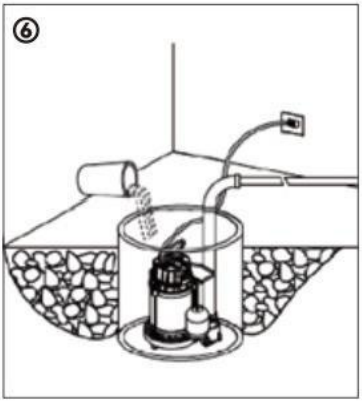

▲ **WARNUNG:**

·Überprüfen Die arbeiten Bereich vor jede verwenden.Behalten arbeiten Bereich sauber, trocken, frei von Unordnung r Und Also beleuchtet.
Unordentlich, nass oder dunkel arbeiten Bereiche dürfen Ergebnis In Verletzung.Mit Die Werkzeug In beschränkt arbeiten Bereiche Mai setzen Du gefährlich in der Nähe andere Schneiden Werkzeuge Und Drehen Teil s.

· Auf Beschädigungen prüfen Teile vor jede Verwenden Sie.Sorgfältig überprüfen Sie, ob die Pumpe wird arbeiten richtig und durchführen es ist beabsichtigt Funktion Ersetzen beschädigt oder getragen Teile sofort.Niemals bedienen Die Pumpe mit A beschädigt Teil.

·Tun nicht verwenden Sie die Pumpe, wo es ist ein Gefahr einer Feuer oder ein Explosion;zB in Die Präsenz
entzündlich Flüssigkeiten, Gase oder Staub.Die Werkzeug dürfen erstellen Funken, die Mai entzünden Die Staub oder Dämpfe.

·Halten Kinder Und Umstehende weg von die Arbeit Bereich während Betriebs Die Pumpe.
nicht erlauben Kinder Zu handhaben Die Pumpe.

·Sei bewusst von alle Leistung Leitungen, elektrische Kreisläufe, Wasser Rohre und andere mechanisch Gefahren In dein Arbeitsbereich.Einige davon Gefahren Mai Sei unten die Arbeit Oberfläche versteckt von dein Sicht Und Mai Ursache persönlich Schaden oder Eigentum Schaden Wenn unbeabsichtigt y kontaktiert.

Stromschlaggefahr:
Das Pumpe Hat Nicht Gewesen In untersucht Für Verwenden Beim Schwimmen Pool oder Meeresbereiche; Reduzieren Sie die Risiko Um Stromschläge zu vermeiden, schließen Sie die Verbindung nur an Ordnungsgemäß geerdet, Erdungstyp Behälter;Dieser Pumpe Is Zu Sei Gebraucht In einem Schaltkreis Geschützt Von A Ground Fehlerstromkreis Unterbrecher.

Problem Schießen

▲ **WARNUNG:** Tun nicht zerlegen Sie die Motor Gehäuse.Diese Motor hat NEIN reparierbar intern Teile und Durch die Demontage kann es zu einem Ölleck kommen oder gefährlich Elektroinstallation Probleme.

Problem	Möglich Ursache	Korrektur Aktion
Pumpe nicht Start oder laufen.	1.Geblasen Sicherung. 2.Ausgelöst Leistungsschalter. 3.Stecker getrennt. 4.Korrodiert Stecker. 5.Thermisch Überlast.	1.Ersetzen Sicherung 2. Leistungsschalter zurücksetzen 3.Sicher Stecker. 4. Steckerstifte reinigen 5.Trennen Sie die Pumpe von der Macht für 30 Minuten, dann erneut verbinden. 6.Kontaktieren Sie den Kundenservice für den

	6. Motorschaden.	Austausch.
Pumpe läuft aber Pumpen wenig oder kein Wasser	1. Pumpe Bildschirm oder Bildschirm Abdeckung blockiert. 2. Laufrad lose An Welle 3. Laufrad gebrochen 4. Rohr oder Schlauch lose.	1. Reinigen Bildschirm 2. Wieder zusammenbauen Laufrad. 3. Kontaktieren Sie den Kundenservice für den Austausch. 4. Sicher Rohr oder Schlauch.

Ersatzteile Diagramm

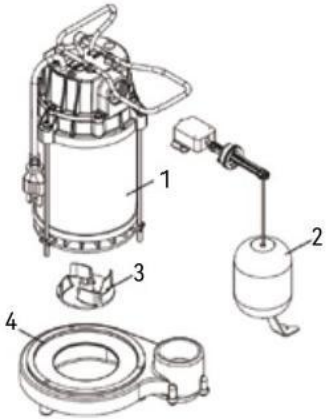

Ersatzteile Liste

Teil NEIN.	Beschreibung
1	Motorhaus
2	Huckepackschwimmer schalten
3	Laufrad
4	Pumpensockel

VEVOR®

TOUGH TOOLS, HALF PRICE

Technisch Support und E-Garantie-Zertifikat
www.vevor.com/support

VEVOR®

TOUGH TOOLS, HALF PRICE

Tecnico Supporto e certificato di garanzia elettronica
www.vevor.com/support

SOMMERGIBILE POZZETTO DI SCARICO POMPA

ISTRUZIONE MANUALE

Continuiamo a impegnarci per fornirvi strumenti a prezzi competitivi.
"Risparmia la metà", "Metà prezzo" o altre espressioni simili utilizzate solo da noi rappresenta una stima dei risparmi che potresti ottenere acquistando determinati strumenti
con noi rispetto ai principali marchi top e non significa necessariamente copertina tutte le categorie di strumenti da noi offerti. Ti ricordiamo cortesemente di verificare accuratamente
quando effettui un ordine con noi se sei effettivamente Risparmio
Metà rispetto ai marchi più importanti.

POMPA SOMMERGIBILE PER POZZETTO

LSC-371PS

LSC-371PS

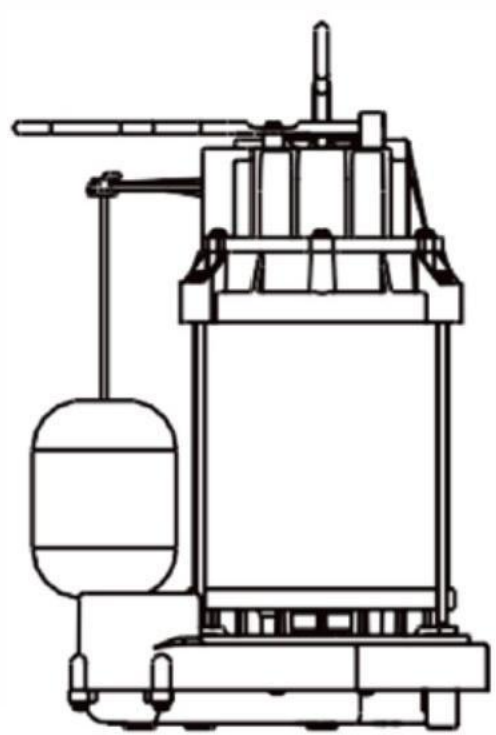

NEED HELP?CONTACT US!

Hai domande sul prodotto? Hai bisogno di supporto tecnico? Non esitare a contattarci noi:

Questa è l'istruzione originale, per favore leggi Tutto manuale istruzioni con attenzione prima di operare. VEVOR si riserva la chiara interpretazione del nostro utente manuale.L'aspetto del prodotti in magazzino Essere soggetto a

il prodotto che hai ricevuto. Per favore perdonaci se non lo faremo informarti Ancora se c'è È qualsiasi tecnologia O

aggiornamenti software sul nostro prodotto dotto

ENGLISH

▲ **ATTENZIONE:** leggere attentamente e comprendere tutte le istruzioni di MONTAGGIO E FUNZIONAMENTO ISTRUZIONI prima operativo Mancato raggiungimento seguire IL sicurezza regole E altro di base sicurezza precauzioni Maggio risultante serio personale infortunio.

Se hai DOMANDE, PROBLEMI, MANCANZA PARTI, si prega di chiamare il nostro servizio clienti Prima ritorno A tuo rivenditore .

Technical Specifications

Modello:LSC-371PS

Proprietà	Specifiche
Voltaggio	110-120 V/60 Hz
Potenza del cavallo	1/2 CV
Amplificatori	5A
Prevalenza massima (ft)	28 piedi
Massimo Fluire (GPH)	4320@5t
Dimensioni di scarico (in .)	1-1/2 In.
Energia corda lunghezza (piedi)	10 piedi

Prestazione

Modello	GPCasa acqua@Totale Testa di piede				Prevalenza massima
	5 piedi	10 piedi	15t	20 piedi	
LSC-371PS	4320	3750	3050	2250	28 piedi

Safety Information

▲ **AVVERTIMENTO**

·Non pompare infiammabile O liquidi esplosivi come asoil, benzina, cherosene, etanolo, ecc. Non utilizzare

IL presenza di infiammabile o vapori esplosivi.Utilizzando questo pompa con O liquidi infiammabili nelle vicinanze dell'orecchio può causare esplosione O fuoco , risultante In seriopersonale infortunio e/o proprietà danno.Sempre

disconnettere IL pompada suo energia fonte Prima installazione, ispezione, manutenzione o riparazione.

·Fare non in piedi in acqua quando il pompa p. È collegato.

·Fare non toccare il pompa alloggio mentre Esso è operativo, come il pompa Maggio Essere CALDO e può causa serio pelle ustioni.

·Fare non smontare il motore alloggio.Il motore ha NO riparabile interno parti e lo smontaggio possono causare olio perdite o pericolose cablaggio elettrico problemi

▲ ATTENZIONE

·Questo pompa è progettato per applicazioni di pozzetti di raccolta domestici. pompa È equipaggiato con UN 3 punte
tipo di messa a terra energia corda.Il palla cuscinetti SU IL motore alberi Mai Bisogno A Essere lubrificato.

·Questo pompa È fatto Di ad alta resistenza; resistente alla corrosione materiali Esso Volere fornire senza problemi servizio per UN lungo tempo Quando correttamente installato, mantenuto e utilizzato.Tuttavia, inadeguato elettrico energia A IL pompa,sporcizia,o blocco di ghiaccio O detriti Maggio causa IL pompa A fallire ,alla fine portando circa aggiuntivo acqua danno e.To minimizzare IL potenziale per acqua danno dovuto A pompa fallimento, per favore
accuratamente Leggere IL manuale E seguire IL pompa Risoluzione dei problemi istruzioni In Questo manuale O contatto assistenza clienti

·Questo pompa ha non è stato testato o approvato per utilizzo nel nuoto piscine O In acqua salata marino aree t è anche non progettato A Essere correre continuamente COME UN pompa "fontana" o "cascata". Poiché questo pompa ha UN pieno d'olio motore,esso Dovrebbe NON Essere usato nell'acqua contenente pesce.Pompa solo acqua con Questo pompa.Per sicurezza,la pompa motore ha UN automatico reimpostazione termico protettore Quello automaticamente Volere giro Esso spento Se Esso diventa a o caldo Uso eccessivo di questa caratteristica sarà danneggiare il pompa e lo farà vuoto IL garanzia.

·Una volta IL termico protettore rilevache IL pompa ha raffreddato A UN sicuro temperatura, permetterà IL pompa A operare normalmente.Se il pompa È collegato dentro,esso Maggio ricomincia inaspettatamente.

Additional Safety Precautions

1. Sapere la pompa applicazioni, limitazioni e potenziali pericoli.

2.Assicurarsi che l'impianto elettrico fonte di energia e È adeguato per IL requisiti Di IL

pompa. 3. SEMPRE disconnettere energia A IL pompa Prima glassa di servizio

4.Rilasciare tutto pressione (scaricare tutta l'acqua) all'interno del sistema Prima manutenzione Qualunque componente.

5. Sicuro scarico linea Prima di partenza pompa.Una non garantito scarico la linea potrebbe sbattere, forse causando personale infortunio e/o proprietà danno

6. Fissare il pompa SU UN solido base a mantenere il pompa verticale E Sopra fango E sabbia durante operazione a massimizzare pompaggio efficienza E impedire intasamento E precoce guasto della pompa.

7.Controllare Quello Tutto tubo connessioni Sono stretto A

minimizzare perdite. 8.Connetti IL pompa DIRETTAMENTEa

UN a terra,GFCI o presa.

9. Le prolunghe possono non fornire una tensione sufficiente al motore pompa.Estensione corde presente UN
Pericoloso per la vita sicurezza pericolo se il isolamento diventa danneggiato o il connessione finisce la caduta nell'acqua

10.Fare certo il elettrico circuito al pompa È protetto di UN 15 Amp O fusibile più grande O circuito interruttore.

11. Periodicamente ispezionare il componenti della pompa e del sistema per essere sicuro IL pompa insenature Sono gratuito Di fango, sabbia e detriti SCOLLEGARE IL POMPA DALLA ALIMENTAZIONE ELETTRICA PRIMA ISPEZIONE.

12. Indossare sempre occhiali di sicurezza Quando lavorando con pompe.

13. Seguire Tutto elettrico E sicurezza codici, in particolare il Nazionale Elettrico Codice (NE C) e In il posto di lavoro, il Occupazionale Sicurezza E Salute Legge (OSHA).

15.Proteggere IL elettrico corda da affilato oggetti,caldi superfici,olio e prodotti chimici.Evitare attorcigliamento IL corda.Fare non usatodanneggiato o indossato corde

Preparation

▲ **ATTENZIONE:** sempre utilizzo maniglia sollevare pompa.Mai utilizzo energia corda A sollevare pompa.Per Evitare pelle ustioni staccare la spina E permettere tempo per IL pompare Freddo Dopo periodo s Di esteso utilizzo

Tempo stimato di montaggio (nuovo installazione) :30 minuto es (O più lungo Se installazione nuovo coppa dell'olio fossa).

Materiali Necessario per il montaggio (non incluso) :Flessibile connettore,Controlla valvola, PVC tubo, PVC gomito, nastro filettato PVC Viola Primer, e Cemento PVC.

Utensili Necessario per il montaggio (non incluso): Chiave inglese. Cacciavite a croce.

Installation Instructions

1. Minimo coppa dell'olio dimensioni: 12" (30,5 mm) di diametro per 12" (305 mm) di profondità per verticale interruttore modelli; diametro 18"(457mm) entro il 18,! (457mm)profondità per legato interruttore modelli.Costruisci UN coppa dell'olio fossa Di piastrelle, cemento, acciaio o plastica; dovere Incontrare locale codici.

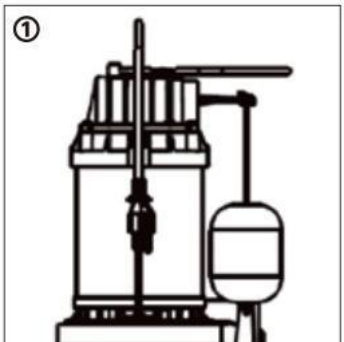

Assicurati che non c'è terra, sabbia o ghiaia sono dentro IL pozzetto(lo faranno intasare IL pompa).Mantenere IL pompa ingresso schermo chiaro.

2. Installare lo scarico idraulica e un valvola di ritegno usando Teflon nastro-NON giunto di tubo cemento,Installare la valvola di ritegno nell a scarica verticale tubo a impedire il flusso indietro Attraverso IL pompa Quando Esso chiude spento.Se il controllo valvola fa non Avere UN Blocco anti-aria da 1/8" foro, trapano uno In IL scarico tubo solo sotto la valvola.Sii sicuro di installare il valvola di ritegno COSÌ Quello IL fluire Volere Essere lontano da IL pompa(una freccia sul valvola lato Volere spettacolo IL fluire direzione).

·Stringere IL tubo in IL pompa(mano stretto+1-1/2 giri).

·A impedire aria bloccaggio IL pompa(a restrizione di,o completo arresto Di liquido fluire causato di gas intrappolato In UN alto punto di uno riempito di liquido tubo sistema , trapano UN Foro da 1/8" (3,2 mm) In IL scarico tubo Appena sopradove Esso viti in IL pompa Scaricare.Installare IL valvola di ritegno Sopra Questo buco, ma Mantenere Esso il più vicino possibile alla pompa.Assicurarsi che buco È sotto la linea di galleggiamento E sotto IL controllo valvola.

·A ridurre rumore e vibrazioni interrompono lo scarico tubo vicino IL pompa E fissare (48mm)lo D.,e G, radiatore tubo)in Esso con tubo flessibile morsetti

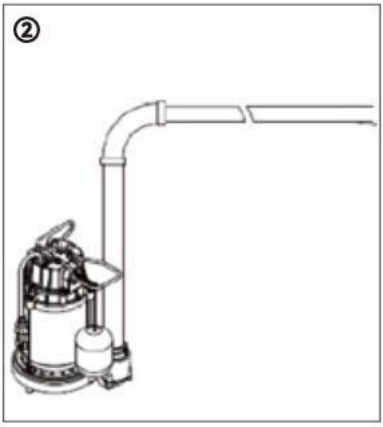

3. Posizionare il pompa In IL pozzetto;fare Sicuro Quello Niente interferisce con interruttore operazione . △ **ATTENZIONE:** Leggere tutte le istruzioni in questo manuale Prima operativo o manutenzione UN pompa.

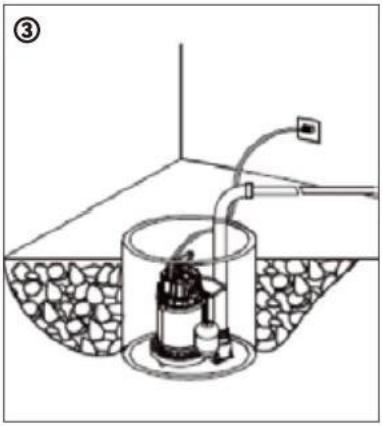
③

4.Finire installazione del necessario idraulica.Seguire le tubo produttore di colla istruzioni per la sicurezza

precauzioni e tempi di stagionatura

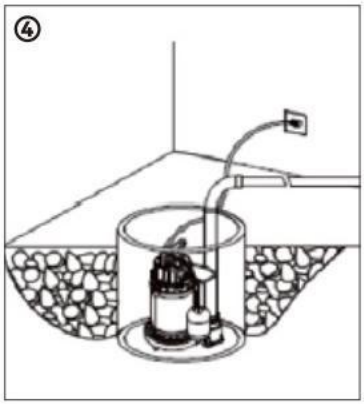

5.Alimentazione: questa pompa richiede UN 115V ,60Hz,15 amplificatore individuale ramo circuito.Il circuito dovere
essere radicato e dovrebbe Essere dedicato A IL coppa dell'olio pompa.

·IL pompa È fornito con un 3 fili corda impostato con spina di tipo con messa a terra.Inserire la interruttore spina direttamente in IL presa Poi inserire IL pompa pluginto IL Indietro Di IL interruttore tappo.

▲ATTENZIONE: A evitare il rischio ofelettrico scossa, mettere sempre a terra il pompa a UN adatto elettrico terra, tale COME UN a terra metallo acqua tubo,un correttamente a terra metallico pista di corsa, o UN terra filo sistema.Fare non taglio fuori dal girare terra spillo da IL pompa O interruttore spine.

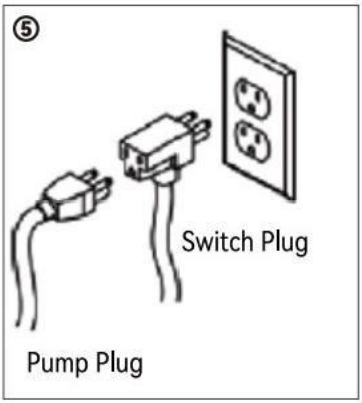

6.Controllare pompa operazione compilando il coppa con acqua eosservando IL pompa operazione Attraverso uno
completare ciclo

△ ATTENZIONE: Mancato rispetto rendere questo operativo controllo maggiolino A improprio operazione, prematura fallimento, E allagamento. Fallimento A Fare Questo operativo controllo Maggio Guida A improprio operazione, prematura fallimento, E allagamento.

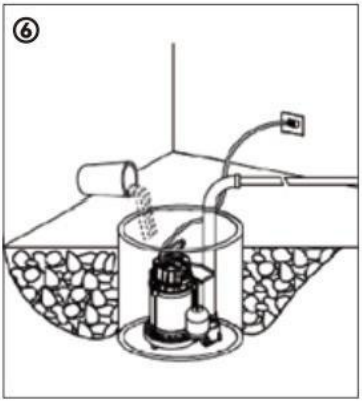

▲ **AVVERTIMENTO:**

·Ispezionare IL lavoro zona Prima ogni utilizzare.Conservare lavoro zona pulito, asciutto, libero Di disordine r E BENE illuminato
Ingombro, bagnato o buio lavoro aree Potere risultato In infortunio.Utilizzando IL attrezzo In confinato lavoro aree Maggio Mettere Voi pericolosamente vicino a altro taglio utensili E rotante parte s.

·Controllare se ci sono danni parti Prima ogni usare.con attenzione controllare che il la pompa sarà operare correttamente eeseguire suo destinato funzione Sostituire danneggiato O logoro parti immediatamente.Non operare mai IL pompa con UN danneggiato parte.

·Fare non utilizzare il pompa dove c'è è un rischio di causare un fuoco O UN esplosione; ad esempio, in IL presenza
infiammabile liquidi, gas o polvere.La attrezzo Potere creare scintille, che Maggio accendere IL polvere o fumi.

·Mantenere bambini E astanti lontano da il lavoro area mentre operativo IL pompa.Fare non permettere bambini A maniglia IL pompa.

·Essere consapevole Di Tutto energia linee,elettriche circuiti,acqua tubi,e altro meccanico pericoli In tuo area di lavoro.Alcuni di questi pericoli Maggio Essere sotto il lavoro superficie nascostoda tuo visualizzazione E Maggio causa personale danno O proprietà danno Se involontariamente y contattato.

Rischio di scossa elettrica:
Questo Pompa Ha Non Stato In investigato Per Utilizzo Nel nuoto Piscina o aree marine;A Ridurre il Rischio Di scosse elettriche, collegare solo a un Messa a terra corretta, tipo di messa a terra Presa;Questo Pompa Is A Essere Usato In un circuito Protetto Da una terra Circuito di guasto Interruttore.

Guaio Tiro

▲ **ATTENZIONE:** Fare non smontare il motore alloggiamento.Questo motore ha NO riparabile interno parti,e lo smontaggio può causare una perdita di olio O pericoloso cablaggio elettrico problemi.

Problema	Possibile Causa	Correttivo Azione
Pompa non lo fa inizio O correre.	1.Soffiato fusibile. 2. Inciampato interruttore. 3.Spina disconnesso. 4. Corroso tappo. 5. Termico sovraccarico. 6. Motore guasto.	1.Sostituisci fusibile 2.Reimpostare l'interruttore 3. Sicuro tappo. 4. Pulire i rebbi della spina 5.Scollegare la pompa dal potere per 30 minuti, poi ricollegare. 6.Contattare il servizio clienti per la sostituzione.

La pompa funziona ma pompe poca o niente acqua	1.Pompa schermo o schermo copertura bloccata. 2. Girante sciolto SU lancia 3. Girante rotta 4. Tubo O tubo flessibile sciolto.	1. Pulisci schermo 2. Rimontare girante. 3.Contattare il servizio clienti per la sostituzione. 4. Sicuro tubo O tubo flessibile.

Parti Diagramma

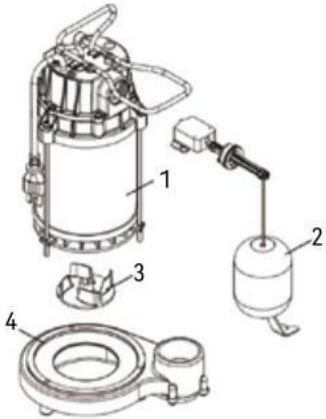

Parti Lista

Parte NO.	Descrizione
1	casa automobilistica
2	galleggiante piggy-back interruttore
3	girante
4	base della pompa

VEVOR®

TOUGH TOOLS, HALF PRICE

Tecnico Supporto e certificato di garanzia elettronica
www.vevor.com/support

VEVOR®

TOUGH TOOLS, HALF PRICE

Técnico Certificado de soporte y garantía electrónica
www.vevor.com/support

SUMERGIBLE SUMIDERO BOMBA INSTRUCCIÓN MANUAL

Seguimos comprometidos a brindarle herramientas a precios competitivos.
"Ahorra la mitad", "mitad de precio" o cualquier otra expresión similar utilizada únicamente por nosotros
Representa una estimación de los ahorros que podría obtener al comprar ciertas herramientas.
con nosotros en comparación con las principales marcas líderes y no significa necesariamente cubrir
Todas las categorías de herramientas que ofrecemos. Le recordamos que debe verificar con cuidado
Cuando realiza un pedido con nosotros, si realmente está Ahorro
Medio en comparación con las principales marcas líderes.

BOMBA DE SUMIDERO SUMERGIBLE

LSC-371PS

LSC-371PS

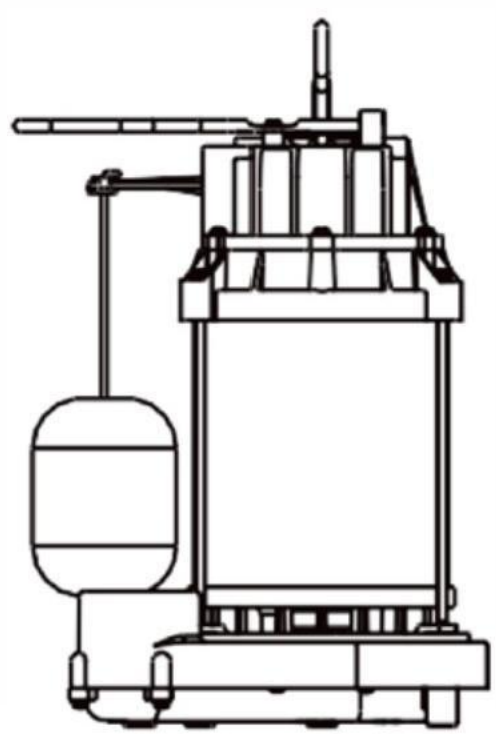

NEED HELP?CONTACT US!

¿Tiene preguntas sobre el producto? ¿Necesita asistencia técnica? No dude en ponerse en contacto con nosotros. a nosotros:

Estas son las instrucciones originales, léalas. todo manual Instrucción cuidadosa antes de operar. VEVOR se reserva una interpretación clara de nuestras políticas de uso. manual.La apariencia del sala de productos ser sujeto a

el producto que recibiste. Por favor perdónanos si no podemos ayudarte. informarle de nuevo Si hay es cualquier tecnología o

actualizaciones de software en nuestro producto

ENGLISH

▲ **ADVERTENCIA:** Lea atentamente y comprenda todas las instrucciones de MONTAJE Y FUNCIONAMIENTO. INSTRUCCIONES antes operante Incumplimiento seguir el seguridad normas y otro básico seguridad precauciones puede resultando grave personal lesión.

Si tienes alguna PREGUNTA, PROBLEMA, FALTA PIEZAS, por favor llame a nuestro departamento de atención al cliente. antes regresando a su Minorista .

Technical Specifications

Modelo:LSC-371PS

Propiedad	Presupuesto
Voltaje	110-120 V/60 Hz
Caballo de fuerza	1/2 HP
Amperios	5A
Altura máxima (pies)	28 pies
Máximo Fluir (GPH)	4320 a las 5 t
Tamaño de descarga (pulgadas)	1-1/2 en.
Fuerza cable longitud (pies)	10 pies

Actuación

Modelo	GPH de agua@Total Pie de cabeza				Cabeza máx.
	5 pies	10 pies	15 toneladas	20 pies	
LSC-371PS	4320	3750	3050	2250	28 pies

Safety Information

▲ **ADVERTENCIA**

·No bombear inflamable o líquidos explosivos semejante como aceite, gasolina, queroseno, etanol, etc. No utilizar en
el presencia de inflamable o vapores explosivos.Usando este bomba con o n líquidos inflamables Puede causar una explosión o fuego , resultante en seriopersonal lesión y/o propiedad Daño.Siempre
desconectar el bomba desde es fuerza fuente antes instalar, inspeccionar, mantener o reparando.

·Hacer no pararse en el agua cuando el bomba es conectado.

·Hacer No toques el bomba vivienda mientras él está funcionando como el bomba puede ser CALIENTE y puede causa grave piel quemaduras.

·Hacer No desmontar el motor Vivienda.La motor tiene NO reparable interno piezas y el desmontaje pueden provocar que se produzcan fugas de aceite. Fuga o peligro cableado eléctrico asuntos

▲ PRECAUCIÓN

·Este bomba está diseñado para Aplicaciones de sumidero doméstico. bomba es equipado con a 3 puntas
tipo de puesta a tierra fuerza Cordón.El pelota aspectos en el motor ejes s nunca necesidad a ser lubricado.

·Este bomba es hecho de Alta resistencia; resistente a la corrosión materiales Él voluntad proporcionar Sin problemas servicio para a largo tiempo cuando adecuadamente instalado, mantenido y usado.Sin embargo, inadecuado eléctrico fuerza a el bomba,suciedad,o bloqueo por hielo o escombros puede causa el bomba a fallar , eventualmente trayendo Acerca de adicional agua daño e.A minimizar el potencial para agua daño pendiente a bomba fracaso,por favor con cuidado leer el manual y seguir el bomba solución de problemas instrucciones en este manual o contacto servicio al cliente

·Este bomba tiene no Ha sido probado o aprobado para usar En la natación quinielas o en de agua salada marina Las áreas t también son no diseñado a ser correr continuamente como a bomba de “fuente” o “cascada”.Porque esta bomba tiene un lleno de aceite motor,es debería NO ser usado En el agua que contiene pez.bomba solo agua con este bomba.para seguridad,la bomba motor tiene un automático Reiniciando térmico protector eso automáticamente voluntad doblar él apagado si él se convierte en o caliente Uso excesivo de esta característica será dañar el bomba y lo hará vacío el garantía.

·Una vez el térmico protector detecta que el bomba tiene enfriado a a seguro temperatura,es lo permitirá el bomba a funcionar Normalmente.Si el bomba es atascado En,eso puede Reanudar inesperadamente.

Additional Safety Precautions

1.Conocer La bomba Aplicaciones, limitaciones y peligros potenciales.

2. Asegúrese de que el sistema eléctrico fuente de poder es adecuado para el

Requisitos de el bomba. 3.SIEMPRE Desconectar el fuerza a el bomba antes servicio

de glaseado

4.Liberar todo presión (drenar toda el agua) dentro del sistema antes servicio cualquier componente.

5. Seguro descargar línea antes a partir de bomba.Una Sin garantía descargar La línea posiblemente se azote. causando personal lesión y/o propiedad daño

6.Asegure el bomba en a sólido base a mantener el bomba vertical y arriba lodo y arena durante operación a maximizar bombeo eficiencia y prevenir atasco y prematuro Fallo de la bomba.

7.Verificar eso todo tubo Conexiones son ajustado a

minimizar Fugas. 8.Conectar el bomba DIRECTAMENTEa a

conectado a tierra, GFCI salida .

9. Los cables de extensión pueden no entrega suficiente voltaje al Motor de bomba.Extensión cuerdas presente a
potencialmente mortal seguridad peligro Si el aislamiento se convierte en dañado o el conexión termina el otoño En el agua

10.Hacer seguro el eléctrico circuito a la bomba es protegido por a 15 amperios o fusible más grande o circuito interruptor automático.

11.Periódicamente inspeccionar el Componentes de la bomba y del sistema para estar seguro el bomba entradas son gratis de lodo, arena y escombros DESCONECTA EL BOMBA DESDE FUENTE DE ALIMENTACIÓN ANTES INSPECCIONANDO.

12.Use gafas de seguridad en todo momento . cuando laboral con zapatillas.

13.Seguir todo eléctrico y seguridad códigos, en particular el Nacional Eléctrico Código(NE C)y en El lugar de trabajo, el Ocupacional Seguridad y Salud Ley (OSHA).

15.Proteger el eléctrico cable de afilado objetos calientes superficies,aceite y Productos químicos.Evitar torcedura el cordón.Hacer no usado dañado o desgastado cuerdas

Preparation

▲ **ADVERTENCIA:** Siempre usar manija para elevar bomba.Nunca usar fuerza cable a elevar bomba.A evitar piel quemaduras desenchufar y permitir tiempo para el bombear a Frío después período s de extendido usar

Tiempo estimado de montaje (nuevo instalación) :30 minutos (o más extenso si Instalación nuevo sumidero fosa).

Materiales Requerido para el ensamblaje (no incluido) : Flexible Conector,Comprobar válvula,PVC tubo,PVC codo, cinta de rosca CLORURO DE POLIVINILO Púrpura Imprimación y Cemento PVC.

Herramientas Requerido para el ensamblaje (no incluido): Llave inglesa.Destornillador Phillips.

Installation Instructions

1. Mínimo sumidero Tamaño: 12" (30,5 mm) de diámetro por 12” (305 mm) de profundidad para vertical cambiar modelos; 18" (457 mm) de diámetro por18,! (457 mm) de profundidad para atado cambiar modelos.Construir a sumidero fosa de azulejo, hormigón, acero o plástico;es debe encontrarse local códigos.

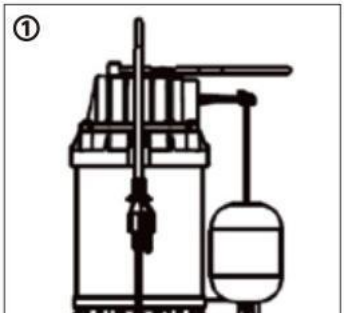

Asegurar que no hay cay:tierra,arena;o grava el están en el sumidero(lo harán) obstruir el bomba).Mantener el bomba entrada pantalla claro.

2. Instale la descarga Plomería y una comprobar válvula usando Teflón cinta-NO junta de tubería cemento,Instalar La válvula de retención en la descarga vertical tubo a Prevenir el flujo hacia atrás a través de el bomba cuando él cierra apagado.Si el controlar válvula hace no tener a Bloqueo anti-aire de 1/8" agujero, taladro uno en el descargar solo pipa debajo de la válvula.Estar seguro que Instalar el controlador de el volumen entonces eso el fluir voluntad ser lejos de el bomba(una flecha en el válvula lado voluntad espectáculo el fluir dirección).

·Apretar el tubo en el bomba(manual) apretado+1-1/2 gira).

·A prevenir aire cierre el bomba(a) restricción de,o completo paro de líquido fluir causado por gas atrapado en a alto punto de un lleno de liquido tubo sistema m),taladro a Orificio de 1/8” (3,2 mm) en el descargar tubo justo por encima de donde él tornillos en el bomba Descarga.Instalar el controlador de el volumen arriba este agujero,pero mantener él lo más cerca posible de la bomba. Asegúrese de que agujero es abajo La línea de flotación y abajo el controlar válvula.

·A reducir El ruido y la vibración cortan la descarga. tubo cerca el bomba y sujetar (48 mm)Yo Delaware gramo, radiador manguera)en él con manguera abrazaderas

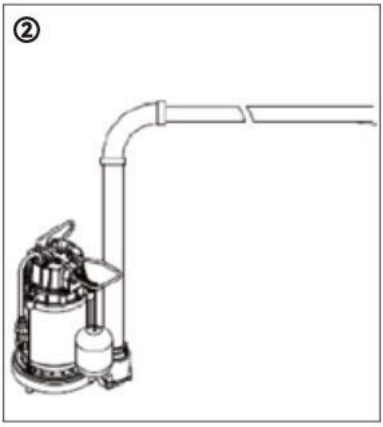

3.Coloque el bomba en el sumidero;hacer seguro eso nada interfiere con cambiar operación . △ **PRECAUCIÓN:** Leer todas las instrucciones En esto manual antes operante o servicio a bomba.

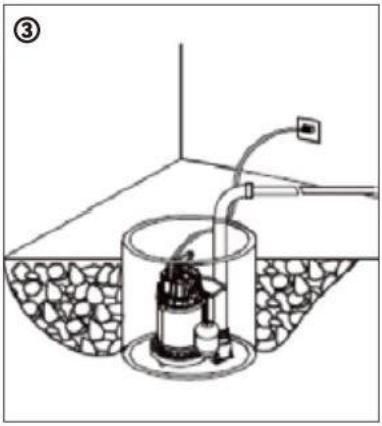
③

4.Terminar instalando el necesario Plomería.Siga las tubo fabricante de pegamento Instrucciones de seguridad

Precauciones y tiempo de curación

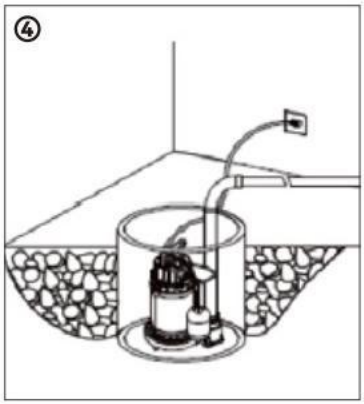

5.Fuente de alimentación: Esta bomba requiere a 115 V, 60 Hz, 15 amperio individual rama circuito.El circuito debe
estar conectado a tierra y debería ser dedicado a el sumidero bomba.

·El bomba es suministrado con un 3 cables cable colocar con enchufe con toma de tierra.Inserte el Enchufar directamente el salida entonces insertar el bomba complemento el atrás de el cambiar enchufar.

▲PRECAUCIÓN: A evitar el riesgo deelectricidad choque, siempre conecte a tierra el bomba a a adecuado eléctrico suelo,tal como a conectado a tierra metal agua tubo,una adecuadamente conectado a tierra metálico pista de rodadura,o a suelo cable sistema.hacer no cortar Fuera de la redondo suelo alfiler de el bomba o cambiar Tapones.

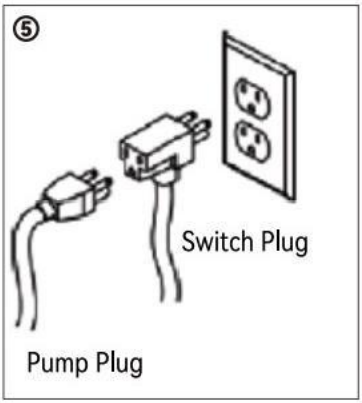

6.Verificar bomba operación rellenando el sumidero con agua yobservando el zapatillas operación a través de uno
completo ciclo

△ PRECAUCIÓN: Incumplimiento de Hazlo operativo controlar plomo de mayo a incorrecto operación,prematura falla, y Inundación.Fallo a hacer este operacional controlar puede dirigir a incorrecto operación,prematura falla, y inundación.

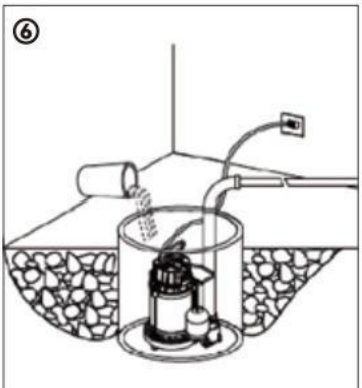

▲ **ADVERTENCIA:**

·Inspeccionar el trabajar área antes cada utilizar.Mantener trabajar área limpio, seco, libre de desorden y Bueno iluminado.
Desordenado, mojado o oscuro trabajar áreas poder resultado en lesión.Usando el herramienta en confinado trabajar áreas puede poner tú peligrosamente cerca de otro corte herramientas y giratorio parte s.

·Comprobar si hay daños partes antes cada Úselo con cuidado comprobar que el La bomba se activará funcionar adecuadamente y realizar es destinado función Reemplazar dañado o gastado regiones Inmediatamente. Nunca opere el bomba con a dañado parte.

·Hacer no utiliza el bomba donde hay es un riesgo de causar una fuego o un explosión;p.ej.,en el presencia
inflamable líquidos,gases o polvo.El herramienta poder crear chispas,que puede encender el polvo o humos.

·Mantener niños y transeúntes lejos de la obra área mientras operante el bomba.hacer no permitir niños a manejar el bomba.

·Ser consciente de todo fuerza líneas eléctricas circuitos,agua tuberías,y otro mecanico peligros en su Área de trabajo.Algunos De estos peligros puede ser abajo la obra superficie Oculto de su vista y puede causa personal dañar o propiedad daño si sin querer contactado.

Riesgo de descarga eléctrica:
Este Bomba Tiene No Estado En investigación Para Usar En natación Piscina o zonas marinas;Para Reducir el Riesgo De descarga eléctrica, conectar únicamente a un Correctamente conectado a tierra, tipo de conexión a tierra Receptáculo;Este Bomba es A Ser Usado En un circuito Protegido Por un suelo Circuito de falla Parador.

Problema Tiroteo

▲ **ADVERTENCIA:** Hacer no desmontar el motor Vivienda.Esta motor tiene NO reparable interno partes,y El desmontaje puede provocar una fuga de aceite. o peligroso cableado eléctrico asuntos.

Problema	Posible Causa	Correctivo Acción
Bomba no lo hace comenzar o correr.	1.Soplado fusible. 2. Tropezó interruptor automático. 3.Enchufe desconectado. 4.Corroído enchufar. 5. Térmico sobrecarga. 6. Fallo del motor.	1.Reemplazar fusible 2. Reiniciar el disyuntor 3. Seguro enchufar. 4. Limpie las clavijas del enchufe 5. Desconecte la bomba del poder para 30 minutos,luego Reconectar. 6. Póngase en contacto con el servicio de atención al cliente para reemplazo.

La bomba funciona pero bombas poca o ninguna agua	1.Bomba pantalla o pantalla cubierta bloqueada 2. Impulsor perder en eje 3. Impulsor roto 4. Tubería o manguera perder.	1.Limpiar pantalla 2. Volver a ensamblar impulso. 3. Póngase en contacto con el servicio de atención al cliente para reemplazo. 4. Seguro tubo o manguera.

Regiones Diagrama

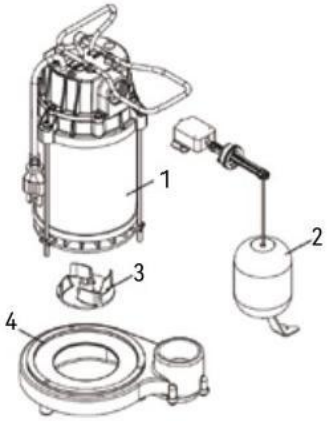

Regiones Lista

Parte No.	Descripción
1	Casa de motor
2	flotador a cuestas cambiar
3	impulso
4	base de la bomba

VEVOR®

TOUGH TOOLS, HALF PRICE

Técnico Certificado de soporte y garantía electrónica
www.vevor.com/support

VEVOR®

TOUGH TOOLS, HALF PRICE

Techniczny Wsparcie i certyfikat e-gwarancji
www.vevor.com/support

ZANURZALNY MISKA OLEJOWA POMPA

INSTRUKCJA PODRĘCZNIK

Nadal staramy się oferować Państwu narzędzia w konkurencyjnych cenach.
„Oszczędź połowę", „Połowa ceny" lub jakiekolwiek inne podobne wyrażenia używane wyłącznie przez nas
przedstawia szacunkowe oszczędności, jakie możesz uzyskać kupując określone narzędzia
z nami w porównaniu do głównych, najlepszych marek i niekoniecznie oznacza to okładka
wszystkie kategorie narzędzi oferowanych przez nas. Przypominamy o sprawdzeniu ostrożnie
gdy składasz u nas zamówienie, jeśli faktycznie Oszczędność
Połowa w porównaniu z wiodącymi markami.

POMPA ZANURZENIOWA
LSC-371PS

LSC-371PS

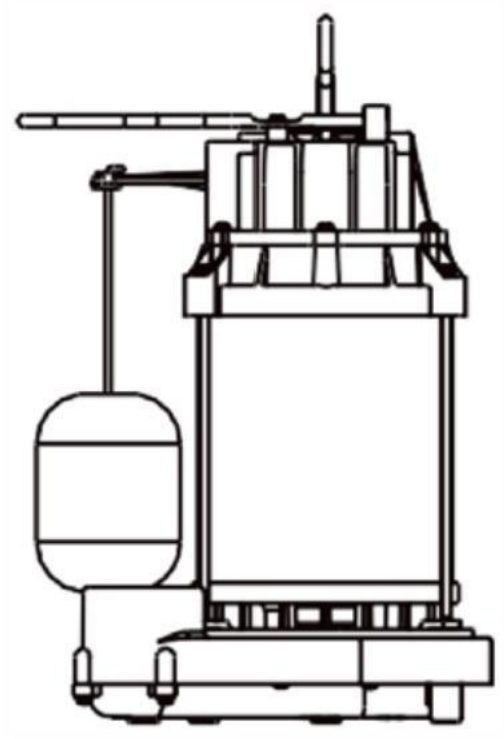

NEED HELP?CONTACT US!

Masz pytania dotyczące produktu?Potrzebujesz wsparcia technicznego?Skontaktuj się z nami nas:

To jest oryginalna instrukcja, proszę przeczytać Wszystko podręcznik instruktażowo przed operacją. VEVOR zastrzega sobie prawo do jasnej interpretacji naszych zasad użytkowania instrukcja.Wygląd z produkty Być podlegać
otrzymany produkt. Przepraszamy, że nie będziemy mogli informować Ponownie jeśli tam Jest jakakolwiek technologia Lub

aktualizacje oprogramowania na naszym produkt pro

01

ENGLISH

▲ **OSTRZEŻENIE:** Przeczytaj uważnie i zrozum wszystkie instrukcje dotyczące montażu i użytkowania. INSTRUKCJE przed operacyjny Niepowodzenie podążać ten bezpieczeństwo zasady I Inny podstawowy bezpieczeństwo środki ostrożności móc powodując poważny osobisty obrażenia.

Jeśli masz jakieś pytania, problemy, braki CZĘŚCI, proszę zadzwonić do naszego działu obsługi klienta zanim powracający Do twój przeczytaj więcej.

Technical Specifications

Model:LSC-371PS

Nieruchomość	Specyfikacje
Woltaż	110-120 V/60 Hz
Moc konia	1/2HP
Wzmacniacze	5A
Maksymalna wysokość (ft)	28 stóp
Maksymalnie Przepływ (GPH)	4320@5t
Rozmiar rozładowania (w calach)	1-1/2 W.
Moc sznur długość (ft)	10 stóp

Wydajność

Model	GPHof woda@Total Ft.Głowa				Maksymalna wysokość głowy
	5 stóp	10 stóp	15 ton	20 stóp	
LSC-371PS	4320	3750	3050	2250	28 stóp

Safety Information

▲ **OSTRZEŻENIE**

·Nie pompować zapalny Lub ciecze wybuchowe taki olej, benzyna, nafta, etanol itp. Nie używać

ten obecność łatwopalny lub oparów wybuchowych.Używając tego pompować z Lub blisko ucha łatwopalne ciecze może spowodować eksplozję Lub ogień , będący wynikiem W poważnyosobisty obrażenia i/lub nieruchomość uszkodzenie.Zawsze odłączyć ten pompować jego moc źródło zanim instalowanie, sprawdzanie, konserwacja lub naprawianie.

·Do nie podstawka w wodzie, kiedy pompa p Jest połączony.

·Do nie dotykać pompa mieszkanie podczas To działa, jako pompa móc Być GORĄCO i puszka przyczyna poważny skóra oparzenia.

·Do nie rozbierać silnik mieszkalnictwo. silnik ma NIE naprawialny wewnętrzny części i ich rozmontowanie może spowodować wyciek oleju wyciek lub niebezpieczne okablowanie elektryczne kwestie

▲ OSTROŻNOŚĆ

·Ten pompa jest przeznaczony do zastosowania domowych zbiorników retencyjnych. pompa Jest wyposażony z A 3-zębowy
typ uziemiający moc sznurek. piłka namiar NA ten silnik uchwyty s nigdy potrzebować Do Być nasmarowany.

·Ten pompa Jest zrobiony z wysoka wytrzymałość; odporny na korozję przybory To będzie dostarczać bez rubla praca Do A długi czas Kiedy odpowiednio zainstalowane, konserwowane i używany. Jednak niewystarczający elektryczny moc Do ten pompa,brud lub zablokowanie przez lód Lub gruz móc przyczyna ten pompa Do ostatecznie nie przynoszący o dodatkowych woda uszkodzenie e.To zminimalizować ten potencjał Do woda szkoda należny Do pompa porażka, proszę
ostrożnie Czytać ten podręcznik I podążać ten pompa rozwiązywanie problemów instrukcje W Ten podręcznik Lub kontakt obsługa klienta

·Ten pompa ma nie został przetestowany lub zatwierdzony do używać w pływaniu totalizator piłkarski Lub W morski morski obszary t są również nie skonstruowany Do Być uruchomić ciągle Jak A pompa „fontanna” lub „wodospad”. Ponieważ to pompa ma jakiś wypełniony olejem silnik, to powinien NIE Być używany w wodzie zawierający ryba.Pompa tylko woda z Ten pompa.Dla bezpieczeństwo, pompa silnik ma jakiś automatyczny resetowanie termiczny ochraniacz To automatycznie będzie
zakręt To wyłączony Jeśli To staje się o gorący Nadmierne używanie tej funkcji będzie uszkodzić pompa i będzie próżnia ten gwarancja.

·Raz ten termiczny ochraniacz wykrywa, że ten pompa ma schłodzony Do A bezpieczna temperatura, to będzie wolno ten pompa Do działać normalnie.Jeśli pu mp Jest zatkany w tym móc ponownie uruchomić niespodziewanie.

Additional Safety Precautions

1. Wiedzieć pompa zastosowania, ograniczenia i potencjalne zagrożenia.

2. Upewnij się, że instalacja elektryczna źródło zasilania Jest odpowiedni dla ten wymagania z ten pompa. 3. Zawsze odłączyć moc Do ten pompa zanim obsługa lukru

4.Uwolnij wszystko ciśnienie (spuścić całą wodę) z układu zanim serwisowanie każdy część.

5.Bezpieczny wypisać linia zanim startowy pompa.An niezabezpieczony wypisać linia będzie bić, być może spowodowanie osobisty obrażenia i/lub nieruchomość szkoda

6. Zabezpiecz pompa NA A solidny podstawa do zachować pompa pionowa I powyżej błoto I piasek podczas operacja do wyolbrzymiać pompowanie efektywność I zapobiegać zatykanie I przedwczesny awaria pompy.

7.Sprawdź To Wszystko rura znajomości Czy obcisły Do

zminimalizować przecieki. 8.Połącz ten pompa

BEZPOŚREDNIO do A uziemiony,GFCI o wyjściu.

9. Przedłużacze mogą nie dostarcza wystarczającego napięcia do silnik pompy.Przedłużenie spodnie sztruksowe obecny A
zagrażający życiu bezpieczeństwo zaryzykować jeśli izolacja staje się uszkodzony lub połączenie Kończy się jesienią do wody

10.Utwórz pewien elektryczny obwód do pompa Jest chroniony przez A 15 Amp Lub większy bezpiecznik Lub okrążenie przerywacz.

11.Okresowo sprawdzić pompy i elementy systemu do polegać ten pompa wloty Czy bezpłatny z błoto, piasek i gruz ODŁĄCZ POMPA Z ZASILANIE ZANIM DOZORUJĄCY.

12. Zawsze noś okulary ochronne . Kiedy pracujący z lakierki.

13.Śledź Wszystko elektryczny I bezpieczeństwo kody, szczególnie Krajowy Elektryczny Kod (NE C) i W miejsce pracy, Zajęciowy Bezpieczeństwo I Zdrowie Ustawa (OSHA).

15.Chroń ten elektryczny sznur z ostry obiekty,gorące powierzchnie,olej i chemikalia.Unikaj załamanie ten sznurek.Do nie używanyuszkodzony lub zużyte spodnie sztruksowe

Preparation

▲ **OSTRZEŻENIE:** Zawsze używać uchwyt do winda pompa.Nigdy używać moc sznur Do winda pompa.Do unikać skóra oparzenia wyjąć wtyczkę I umożliwić czas Do ten pompować Fajny Po okresy z rozszerzony używać

Szacowany czas montażu (nowego) instalacja) :30 minuty (Lub dłużej Jeśli instalowanie nowy miska olejowa dół).

Przybory Wymagane do montażu (nie (w zestawie) :Elastyczny złącze,Sprawdź zawór,PCV rura,PCV łokieć,Taśma gwintowana PCV Fioletowy Podkład i Klej PVC.

Narzędzia Wymagane do montażu (nie dołączony): Klucz.Śrubokręt krzyżakowy.

Installation Instructions

1.Minimalne miska olejowa rozmiar: 12" (30 5mm) średnica o głębokości 12” (305 mm) Do pionowy przełącznik modele; średnica 18"(457mm) przez18,! (457mm)głębokość Do przywiązany przełącznik modele.Budowa A miska olejowa dół z płytki, beton, stal lub plastik;to musieć poznać lokalny kody.

Upewniać się że nie ma ziemi, piasku ani żwir el są w ten studzienka (będą zatkać ten Pompa).Zachowaj ten pompa wlot ekran jasne.

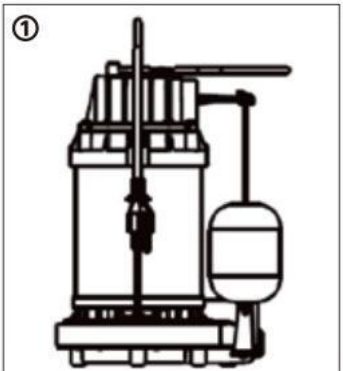

2. Zainstaluj wylot hydraulika i zawór zwrotny używając Teflon taśma-NIE złącze rurowe cement,Instalacja zawór zwrotny w wyładowaniu pionowym rura do zapobiegać przepływowi wstecz Poprzez ten pompa Kiedy To zamyka wyłączony.Jeśli sprawdzać zawór robi nie Posiadać A 1/8" blokada przeciwpowietrzna otwór, wiertło jeden W ten wypisać rura po prostu poniżej zaworu.Bądź pewnie zainstaluj zawór zwrotny Więc To ten przepływ będzie Być z dala z ten pompa(a) strzałka na zawór strona będzie pokazywać ten przepływ kierunek).

·Dokręcać ten rura do ten pompa(ręczna) ciasny+1-1/2 (zwroty).

·Do zapobiegać powietrze zamykający ten pompa(a) ograniczenie z, lub kompletny zatrzymanie z płyn przepływ spowodowany przez gaz uwięziony W A wysoki punkt oda wypełniony płynem rura system m),wiertło A Otwór 1/8”(3,2 mm) W ten wypisać rura Tylko powyżej To śruby do ten pompa rozładowanie.Instalacja ten zawór zwrotny powyżej Ten dziura, ale trzymać To jak najbliżej pompy. Upewnij się, że otwór Jest poniżej linia wodna I poniżej ten sprawdzać zawór.

·Do zmniejszyć hałas i wibracje przerywają wyładowanie rura w pobliżu ten pompa I zapiąć (48 mm)ja D.,e G, kaloryfer wąż)do To z wąż gumowy zaciski

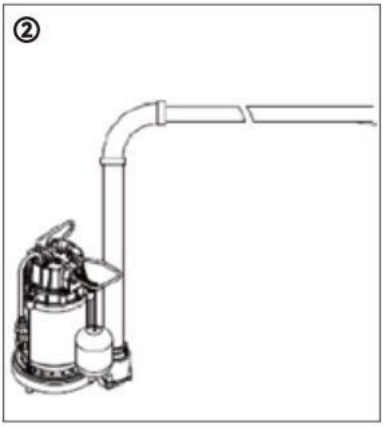

3. Umieść pompa W ten studzienka;zrobić Jasne To Nic przeszkadza z przełącznik

operacja . △ **UWAGA:** Czytać wszystkie instrukcje w tym podręcznik zanim

operacyjny lub serwisowanie A pompa.

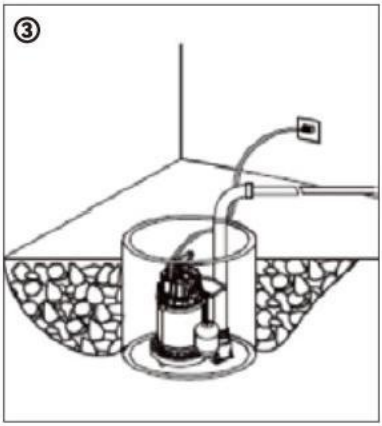
③

4. Zakończ instalowanie niezbędny hydraulika. Postępuj zgodnie z rura producent kleju instrukcje bezpieczeństwa

środki ostrożności i czas utwardzania

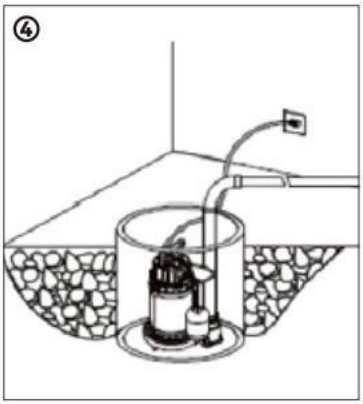

5.Zasilanie: To pompa wymaga A 115 V, 60 Hz, 15 wzmacniacz indywidualny oddział obwód. okrążenie musieć
być uziemionym i powinien Być poświęcony Do ten miska olejowa pompa.

·Ten pompa Jest Dostarczono z 3-żyłowy sznur ustawić z wtyczkę z uziemieniem.Włóż podłącz wtyczkę bezpośrednio do ten wylot Następnie wstawić ten pompa wtyczka ten z powrotem z ten przełącznik wtyczka.

▲UWAGA: Do unikaj ryzyko elektryczny zaszokować, zawsze uziemiaj pompować do A odpowiedni elektryczny ziemia, taka Jak A uziemiony metal woda rura,a odpowiednio uziemiony metaliczny tor wyścigowy, lub A grunt drut system.Do nie cięcie poza okrągły grunt szpilka z ten pompa Lub przełącznik buble.

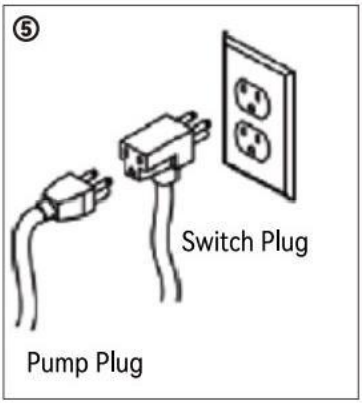

6.Sprawdź pompa działanie wypełniając studzienka z woda i obserwując ten lakierki działanie Poprzez jeden
kompletny cykl

△ UWAGA: Niepowodzenie uczynić to operacyjnym sprawdzać majówka Do niewłaściwy operacja,przedwczesna awaria, I zalewanie.Awaria Do robić Ten operacyjny sprawdzać móc Ołów Do niewłaściwy operacja,przedwczesna awaria, I powódź.

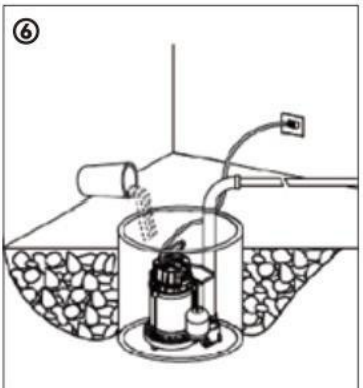

▲ OSTRZEŻENIE:

·Sprawdzać ten praca obszar zanim każdy użyj.Zachowaj praca obszar czysty, suchy, wolny z bałagan r I Dobrze oświetlony.
Zagracony, mokry lub ciemny praca obszary Móc wynik W uraz.Używanie ten narzędzie W ograniczony praca obszary móc umieścić Ty niebezpiecznie blisko Inny cięcie narzędzia I obracający się część s.

·Sprawdź, czy nie ma uszkodzeń części zanim każdy użyj ostrożnie sprawdź, czy pompa będzie działać odpowiednio i wykonać jego przeznaczony funkcjonować Zastępować uszkodzony Lub noszony strony natychmiast.Nigdy nie działaj ten pompa z A uszkodzony część.

·Do nie użyj pompa gdzie tam jest ryzyko spowodowania ogień Lub jakiś wybuch;np.w ten obecność łatwopalny ciecze, gazy lub kurz. narzędzie Móc tworzyć iskry, które móc zapalać ten pył lub oparów.

·Trzymać dzieci I osoby postronne z dala od praca obszar podczas operacyjny ten pompować.Zrób nie umożliwić dzieci Do uchwyt ten pompa.

·Być świadomy z Wszystko moc linie elektryczne obwody,woda rury i Inny mechaniczny zagrożenia W twój obszar roboczy.Niektóre z tych zagrożenia móc Być poniżej praca powierzchnia ukryty twój pogląd I móc przyczyna osobisty szkoda Lub nieruchomość szkoda Jeśli niezamierzone y Skontaktowano się.

Ryzyko porażenia prądem:
Ten Pompa Ma Nie Został W badaniu Dla Używać W pływaniu Obszary basenowe lub morskie;Do Zmniejszyć Ryzyko W przypadku porażenia prądem elektrycznym należy podłączyć tylko do Prawidłowo uziemiony, typ uziemienia Gniazdo;To Pompa jest Do Być Używany W obwodzie Chroniony Przez Ziemię Obwód awarii Przerywacz.

Kłopoty Strzelanie

▲ OSTRZEŻENIE: Do nie rozmontować silnik mieszkanie.To silnik ma NIE naprawialny wewnętrzny części i rozmontowanie może spowodować wyciek oleju Lub niebezpieczny okablowanie elektryczne kwestie.

Problem	Możliwy Przyczyna	Poprawczy Działanie
Pompa nie start Lub uruchomić.	1.Dmuchany bezpiecznik. 2. Potknął się przerywacz. 3.Wtyczka bezładny. 4.Skorodowany wtyczka. 5. Termiczne przeciążać. 6. Awaria silnika.	1. Zamień bezpiecznik 2. Zresetuj wyłącznik 3.Bezpieczny wtyczka. 4. Wyczyść bolce wtyczki 5. Odłącz pompę z mocy Do 30 minut, a następnie na nowo połączyć. 6. Skontaktuj się z obsługą klienta zastępczy.

Pompa działa ale pompy mało lub brak wody	1.Pompa ekran lub ekran okładka zablokowana. 2. Wirnik luźny NA wał 3. Wirnik uszkodzony 4.Rura Lub wąż gumowy luźny.	1.Czyszczenie ekran 2. Złóż ponownie wirnik. 3. Skontaktuj się z obsługą klienta zastępczy. 4.Bezpieczny rura Lub wąż gumowy.

Strony Diagram

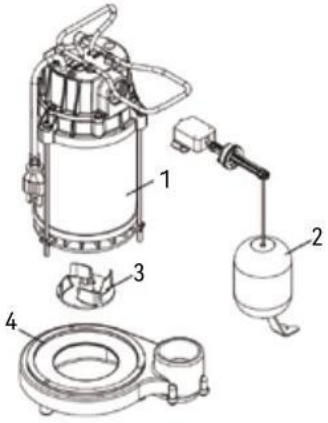

Strony Lista

Część NIE.	Opis
1	domek motorowy
2	pływak do przewozu na barana przełącznik
3	wirnik
4	podstawa pompy

VEVOR®

TOUGH TOOLS, HALF PRICE

Techniczny Wsparcie i certyfikat e-gwarancji
www.vevor.com/support

VEVOR®

TOUGH TOOLS, HALF PRICE

Technisch Ondersteuning en E-garantiecertificaat
www.vevor.com/support

ONDERWATERBAAR SOM POMP INSTRUCTIE

HANDMATIG

Wij streven er voortdurend naar om u gereedschappen tegen concurrerende prijzen te leveren.
"Bespaar de helft", "halve prijs" of andere soortgelijke uitdrukkingen die alleen door ons worden gebruikt
geeft een schatting van de besparingen die u kunt behalen door bepaalde gereedschappen te kopen
bij ons vergeleken met de grote topmerken en betekent niet per se dat omslag
alle categorieën van tools die wij aanbieden. U wordt vriendelijk verzocht om te verifiëren voorzichtig
wanneer u een bestelling bij ons plaatst, als u daadwerkelijk Besparing
Half in vergelijking met de grote topmerken.

DOMPELPOMP

LSC-371PS

LSC-371PS

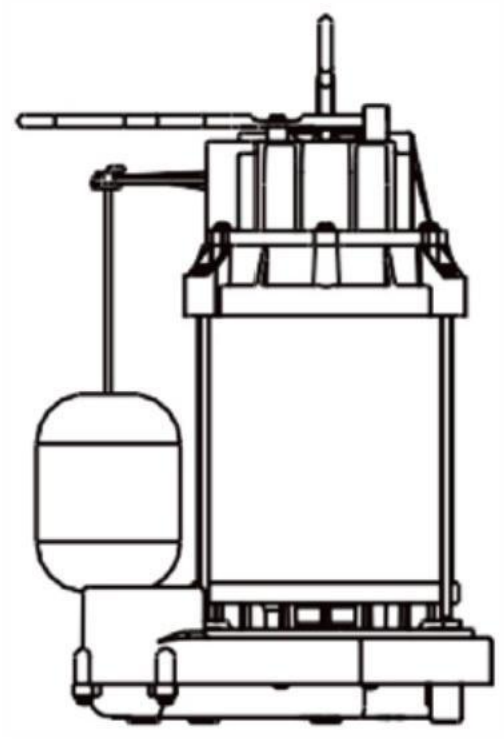

NEED HELP?CONTACT US!

Heeft u vragen over het product? Heeft u technische ondersteuning nodig? Neem dan gerust contact met ons op ons:

Dit is de originele instructie, lees deze alstublieft alle handmatig instructieszorgvuldig vóór de operatie. VEVOR behoudt zich een duidelijke interpretatie van onze gebruikersvoorwaarden voor handleiding.Het uiterlijk van de productenhal zijn onderworpen aan
het product dat u hebt ontvangen. Vergeef ons dat we niet informeer je opnieuw als er is elke technologie of

software-updates op onze product

01

ENGLISH

▲ **WAARSCHUWING:** Lees alle MONTAGE- EN BEDIENINGSINSTRUCTIES zorgvuldig door en begrijp ze. INSTRUCTIES voor operationeel Mislukking volgen de veiligheid regels En ander basis veiligheid voorzorgsmaatregelen kunnen resulterend serieus persoonlijk blessure.

Als u VRAGEN, PROBLEMEN, VERMISTINGEN of ONDERDELEN, bel dan onze klantenservice voor terugkeren naar jouw winkelier .

Technical Specifications

Model:LSC-371PS

Eigendom	Specificaties
Spanning	110-120V/60Hz
Paardenkracht	1/2PK
Versterkers	5A
Max. hoofd (ft)	8,5 meter
Maximaal Stroom (GPH-nummer)	4320@5t
Ontladingsgrootte (in .)	1-1/2 in.
Stroom koord lengte (ft)	10 voet

Prestatie

Model	GPVan water@Totaal Voet Hoofd				Max. Hoofd
	1,5 meter	10 voet	15t	20 voet	
LSC-371PS	4320	3750	3050	2250	8,5 meter

Safety Information

▲ **WAARSCHUWING**

·Niet pompen ontvlambaar of explosievevloeistoffen zo een zoals olie, benzine, kerosine, ethanol, enz. Niet gebruiken in
de aanwezigheid van brandbaar of explosieve dampen. Met behulp van deze pomp met of in de
buurt van ontvlambare vloeistoffen kan een explosie veroorzaken of vuur , resulterend in
serieuspersoonlijk blessure en/of eigendom schade.Altijd
loskoppelen de pompvan zijn stroom bron voor installeren, inspecteren, onderhouden of repareren.

·Doen niet stellage in water wanneer de pomp p is aangesloten.

·Doen niet aanraken pomp huisvesting terwijl Het is in werking, zoals de pomp kunnen zijn HEET en kan oorzaak serieus huid brandwonden.

·Doen niet demonteren motor huisvesting.De motor heeft NEE herstelbaar intern onderdelen en demontage kan olievlekken veroorzaken lekkage of gevaarlijk elektrische bedrading problemen

▲ VOORZICHTIGHEID

·Dit pomp is ontworpen voor toepassingen voor thuisputten.De pomp is uitgerust met A 3-punts aardingstype stroom koord.De bal lagers op de motor s schachten nooit behoefte naar zijn gesmeerd.

·Dit pomp is gemaakt van hoge sterkte;corrosiebestendig materialen Het zullen voorzien t roebelvrij dienst voor A lang tijd wanneer op de juiste manier geïnstalleerd, onderhouden en gebruikt. Echter,onvoldoende elektrisch stroom naar de pomp,vuil,of blokkade door ijs of brokstukken kunnen oorzaak de pomp naar faal ,uiteindelijk brengen over extra water schade e.To minimaliseren de potentieel voor water schade vanwege naar pomp mislukking, alstublieft voorzichtig lezen de handmatig En volgen de pomp probleemoplossing instructies in dit handmatig of contact klantenservice

·Dit pomp heeft niet getest of goedgekeurd voor gebruik in zwemmen zwembaden of in zoutwater zee gebieden t is ook niet ontworpen naar zijn loop voortdurend als A “fontein” of “waterval” pomp. Omdat dit pomp heeft een olie gevuld motor,het zou moeten NIET zijn gebruikt in water bevattend vis.Pomp alleen water met dit pomp.Voor veiligheid,de pomp motor heeft een automatisch resetten thermisch beschermer Dat automatisch zullen
draai Het uit als Het wordt naar o heet Overmatig gebruik van deze functie zal schade toebrengen aan de pomp en zal leegte de garantie.

·Eenmaal de thermisch beschermer detecteertdat de pomp heeft afgekoeld naar A veilig temperatuur,het zal lallen de pomp naar bedienen normaal gesproken.Als de pomp is aangesloten in,het kunnen opnieuw opstarten onverwacht.

Additional Safety Precautions

1.Weet de pomp toepassingen, beperkingen en potentiële gevaren.

2. Zorg ervoor dat de elektrische stroombron e is voldoende voor de vereisten van de pomp. 3.ALTIJD loskoppelen stroom naar de pomp voor service ijs

4. Laat alles los druk (laat al het water weglopen) binnen het systeem voor onderhoud elk onderdeel.

5. Veilig afvoer lijn ne voor beginnend pomp.Een onbeveiligd afvoer lijn zal mogelijk zweepslagen veroorzaken persoonlijk blessure en/of eigendom schade

6.Beveilig de pomp op A stevig basis naar houd de pompverticaal En boven modder En zand tijdens operatie aan maximaliseren pompen efficiëntie En voorkomen verstopping En voorbarig pompstoring.

7.Controleren Dat alle pijp verbindingen Zijn nauw naar minimaliseren lekken. 8.Verbinden de pomp DIRECTnaar A geaard,GFCI of uitlaat.

9. Verlengsnoeren kunnen niet voldoende spanning leveren aan de pompmotor.Uitbreiding koorden cadeau A
levensbedreigend veiligheid gevaar als de isolatie wordt beschadigd of de verbinding eindigt vallen in het water

10.Maak zeker de elektrisch circuit naar de pomp is beschermd door A 15 Amp of grotere zekering of circuit breker.

11. Periodiek inspecteer de pomp- en systeemcomponenten naar zeker weten de pomp inhammen Zijn vrij van modder, zand en puin ONTKOPPEL DE POMP VANUIT DE STROOMVOORZIENING VOOR INSPECTEREN.

tijde een veiligheidsbril wanneer werkend met pompen.

13.Volgen alle elektrisch En veiligheid codes, met name de Nationaal Elektrisch Code(NE C)en in de werkplek ,de Beroepsmatig Veiligheid En Gezondheid Wet (OSHA).

15.Beschermen de elektrisch koord van scherp objecten,heet oppervlakken,olie en chemicaliën.Vermijd knikken de koord.Do niet gebruiktbeschadigd of versleten koorden

Preparation

▲ **WAARSCHUWING:** Altijd gebruik handvat tillen pomp.Nooit gebruik stroom koord naar tillen pomp.Om voorkomen huid brandwonden loskoppelen En toestaan tijd voor de pompen koel na periode s van verlengd gebruik

Geschatte montagetijd (nieuw) installatie) :30 minuut es (of langer als installeren nieuw opvangbak pit).

Materialen Vereist voor montage (niet inbegrepen) :Flexibel connector,Controleer klep,PVC pijp,PVC elleboog,draadtape PVC Paars Primer,en PVC-cement.

Hulpmiddelen Vereist voor montage (niet inbegrepen): Moersleutel. Kruiskopschroevendraaier.

Installation Instructions

1. Minimaal opvangbak maat: 12"(30,5 mm) diameter met een diepte van 12" (305 mm) voor verticaal schakelaar modellen; 18"(457mm) diameter op 18-jarige leeftijd! (457mm)diepte voor vastgebonden schakelaar modellen.Bouwen A opvangbak pit van tegels, beton, staal of plastic;het moeten ontmoeten lokaal coderen.

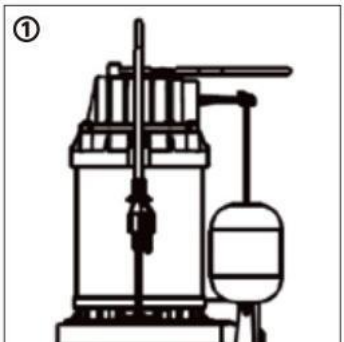

Zorg ervoor dat er geen klei:aarde,zand;of grind zijn in de sump(ze zullen verstoppen de pomp).Houd de pomp inlaat scherm duidelijk.

2. Installeer de afvoer loodgieterswerk en een controleer klep alve gebruik makend van Teflon tape-NIET pijpverbinding cement,Install het terugslagventiel in de verticale ontlading pijp naar stroom voorkomen achteruit door de pomp wanneer Het sluit uit.Als de rekening ventiel doet niet hebben A 1/8" anti- luchtvergrendeling gat,boor een in de afvoer pijp gewoon onder de klep.Wees zeker om installeer de terugslagklep Dus Dat de stroom zullen zijn weg van de pomp(een pijl op de ventiel kant zullen show de stroom richting).

·Strakker de pijp naar binnen de pomp(hand) strak+1-1/2 beurten).

·Naar voorkomen lucht vergrendeling de pomp(een beperking van,of compleet stopzetting van vloeistof stroom veroorzaakt door gas gevangen in A hoog punt van een vloeistof gevuld pijp systeem m),boor A 1/8"(3,2mm) gat in de afvoer pijp zojuist bovenwaar Het schroeven naar binnen de pomp ontlading.Installeren de terugslagklep boven dit gat,maar houden Het zo dicht mogelijk bij de pomp. Zorg ervoor dat de gat is onderstaand de waterlijn En onderstaand de rekening ventiel.

·Naar verminderen geluid en trillingen snijden de afvoer af pijp in de buurt van de pomp En vastmaken (48mm)lk D.,e G, radiator slang)in Het met slang klemmen

3. Plaats de pomp in de sump;maken Zeker Dat Niets bemoeit zich met schakelaar operatie . △ **LET OP:** Lezen alleinstructies in dit handmatig voor operationeel of onderhoud A pomp.

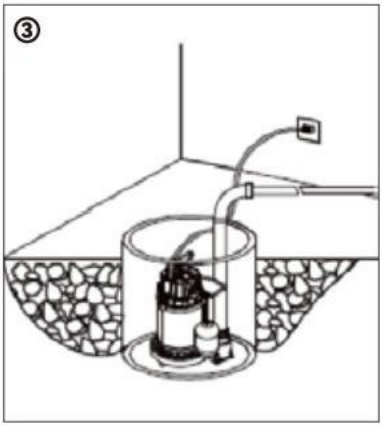
③

4.Afwerking het installeren van de nodig loodgieterswerk.Volg de pijp lijm fabrikant instructies voor veiligheid

voorzorgsmaatregelen en uithardingstijd

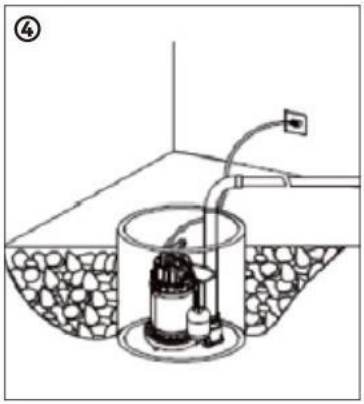

5. Voeding: Dit pomp vereist A 115V ,60Hz,15 versterker individueel tak circuit.De circuit moeten geaard zijn en moeten zijn toegewijd naar de opvangbak pomp.

·De pomp is geleverd met een 3-draads koord set met geaarde stekker. Steek de schakelaar stekker direct in de uitlaat Dan invoegen de pomp plug-in de rug van de schakelaar plug.

▲LET OP: Naar vermijd de risico van elektrische schok, altijd de grond pompen naar A geschikt elektrisch grond,zodanig als A geaard metaal water pijp,een op de juiste manier geaard metalen racebaan, of A grond draad systeem.Do niet snee van de ronde grond pin van de pomp of schakelaar stekkers.

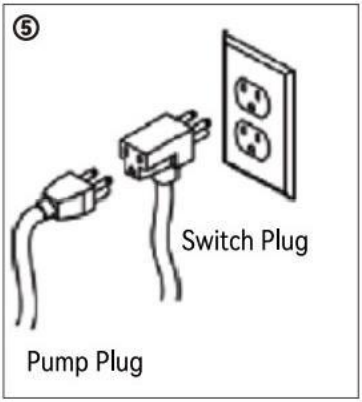

6.Controleren pomp operatie door het invullen van de opvangbak met water enobserveren de pomp operatie door een
compleet cyclus

△ LET OP: Het niet slagen van maak dit operationeel rekening mei leiden naar ongepast operatie,voortijdig mislukking, En overstroming.Mislukking naar maken dit operationeel rekening kunnen leiding naar ongepast operatie,voortijdig mislukking, En overstroming.

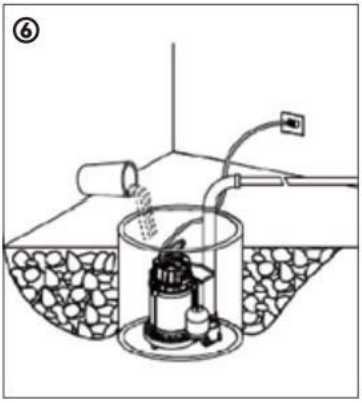

▲ **WAARSCHUWING:**

·Inspecteren de werk gebied voor elk gebruik.Behoud werk gebied schoon, droog, vrij van ophoping En Goed verlicht
Rommelig, nat of donker werk gebieden kan resultaat in letsel.Gebruik de hulpmiddel in burgelijk werk gebieden kunnen neerzetten Jij gevaarlijk dichtbij ander snijden hulpmiddelen En roterend deel s.

·Controleer op beschadigingen onderdelen voor elk Gebruik.Voorzichtig controleer of de pomp zal bedienen op de juiste manier en uitvoeren zijn bedoeld functie Vervangen beschadigd of versleten onderdelen onmiddellijk.Nooit bedienen de pomp met A beschadigd deel.

·Doen niet gebruik de pomp waar er is een risico op het veroorzaken van een vuur of een explosie;bijv. in de aanwezigheid
ontvlambaar vloeistoffen, gassen of stof.De hulpmiddel kan creëren vonken,die kunnen aansteken de stof of dampen.

·Houden kinderen En omstanders weg van het werk gebied terwijl operationeel de pomp.Do niet toestaan kinderen naar hendel de pomp.

·Zijn bewust van alle stroom lijnen, elektrisch circuits,water pijpen,en ander mechanisch gevaren in jouw werkgebied.Sommige van deze gevaren kunnen zijn onderstaand het werk oppervlak verborgenvoor jouw weergave En kunnen oorzaak persoonlijk leed of eigendom schade als onbedoeld y gecontacteerd.

Risico op elektrische schokken:
Dit Pomp Heeft Niet Geweest In onderzocht Voor Gebruik In Zwemmen Zwembaden of zeegebieden; Verminder de Risico Bij elektrische schokken, alleen aansluiten op een Correct geaard, aardingstype Opvangbak;Dit Pomp ik Naar Zijn Gebruikt In een circuit Beschermd Door een grond Foutcircuit Onderbreker.

Probleem Schieten

▲ **WAARSCHUWING:** Doen niet demonteren de motor huisvesting.Dit motor heeft NEE herstelbaar intern onderdelen,en demontage kan een olielek veroorzaken of gevaarlijk elektrische bedrading problemen.

Probleem	Mogelijk Oorzaak	Correctief Actie
Pomp doet niet begin of loop.	1.Geblazen samensmelten. 2. Struikelde breker. 3.Stekker losgekoppeld. 4. Gecorrodeerd plug. 5.Thermisch overbelasting. 6.Motor defect.	1.Vervangen samensmelten 2. Reset de stroomonderbreker 3. Veilig plug. 4. Maak de stekkerpennen schoon 5. Koppel de pomp los van macht voor 30 minuten,dan opnieuw verbinden. 6. Neem contact op met de klantenservice voor vervanging.

Pomp werkt maar pompen weinig of geen water	1.Pomp scherm of scherm geblokkeerd. 2.Waaier loszittend op schacht 3.Waaier kapot 4.Pijp of slang loszittend.	1.Schoonmaken scherm 2. Weer in elkaar zetten waaier. 3. Neem contact op met de klantenservice voor vervanging. 4. Veilig pijp of slang.

Onderdelen Diagram

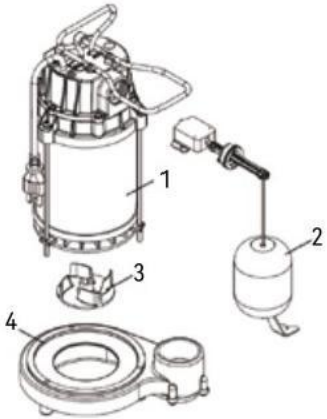

Onderdelen Lijst

Deel Nee.	Beschrijving
1	motorhuis
2	piggy-back vlotter schakelaar
3	waaier
4	pomp basis

VEVOR®

TOUGH TOOLS, HALF PRICE

Technisch Ondersteuning en E-garantiecertificaat
www.vevor.com/support

VEVOR®

TOUGH TOOLS, HALF PRICE

Teknisk Support och e-garanticertifikat
www.vevor.com/support

DRÄNKBAR SUMP PUMP

INSTRUKTION MANUELL

Vi fortsätter att vara engagerade i att ge dig verktyg till konkurrenskraftiga priser. "Spara hälften", "Halva priset" eller andra liknande uttryck som endast används av oss representerar en uppskattning av besparingar du kan dra nytta av att köpa vissa verktyg med oss jämfört med de stora toppmärkena och betyder inte nödvändigtvis att täcka alla kategorier av verktyg som erbjuds av oss. Du påminns vänligen om att verifiera försiktigt
när du gör en beställning hos oss om du faktiskt gör det Sparande
Halv i jämförelse med de främsta varumärkena.

LSC-371PS

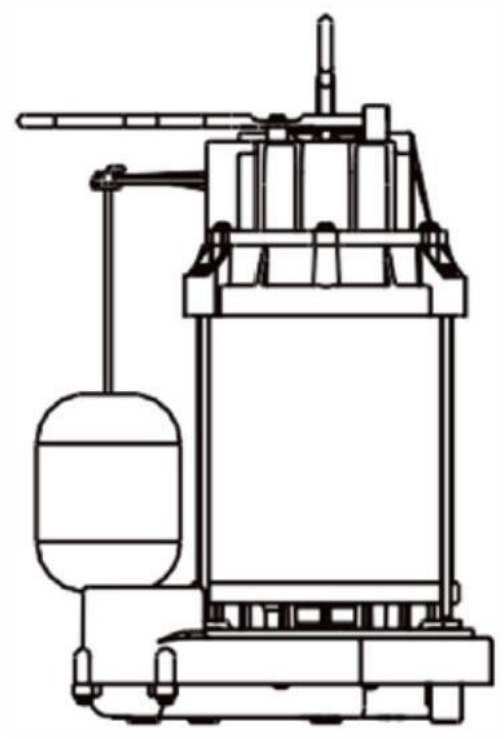

NEED HELP?CONTACT US!

Har du produktfrågor? Behöver du teknisk support? Kontakta gärna oss:

Detta är den ursprungliga instruktionen, läs alla manuell instruktioner noggrant före operation.
VEVOR reserverar sig för en tydlig tolkning av vår användare manual.Utseendet av produkterhall vara föremål för produkten du fick. Förlåt oss att vi inte gör det informera dig igen om det finns är någon teknik eller mjukvaruuppdateringar på vår produkt

ENGLISH

▲ **VARNING:** Läs noga och förstå all MONTERING OCH ANVÄNDNING INSTRUKTIONER innan fungerar Misslyckande följa de säkerhet regler och andra grundläggande säkerhet försiktighetsåtgärder ma y resultat allvarlig
personlig skada.

Om du har några FRÅGOR, PROBLEM, SAKNAS DELAR, ring vår kundserviceavdelning före återvändande till din reta iler.

Technical Specifications

Modell: LSC-371PS

Egendom	Specifikationer
Spänning	110-120V/60Hz
Hästkraft	1/2 hk
ampere	5A
Max. Head(ft)	28 fot
Max Flöde (GPH)	4320@5t
Urladdningsstorlek (in .)	1-1/2 i.
Driva sladd längd (ft)	10 fot

Prestanda

Modell	GPHof vatten@Totalt Ft.Head				Max. Head
	5 fot	10 fot	15t	20 fot	
LSC-371PS	4320	3750	3050	2250	28 fot

Safety Information

▲ **VARNING**

·Pumpa inte brännbar eller explosiva vätskor sådan asolja, bensin, fotogen, etanol, etc. Använd inte i

de närvaro av brandfarlig eller explosiva ångor. Använda detta pump med eller n öra brandfarliga vätskor kan orsaka explosion eller brand , resulterande i allvarligt personligt skada och/eller egendom skada.Alltid

koppla ur de pump från dess driva källa före installera, inspektera, underhålla eller reparation.

·Do inte stå i vatten när pump sid är ansluten.

·Do inte röra pump bostad medan det fungerar som pump maj vara VARMT och kan orsaka allvarlig hud brännskador.

·Do inte demontera motor bostäder.Den motor har INGA reparerbar inre delar och demontering kan orsaka olja läckage eller farligt elektriska ledningar frågor

▲ FÖRSIKTIGHET

·Detta pump är designad för hem sump applications.The pump är utrustade med a 3-stift jordningstyp driva sladd. Den boll kullager på de motor s skaft aldrig behov till vara smord.

·Detta pump är gjord av höghållfast, korrosionsbeständig material Det vilja förse t rubelfritt service för a lång tid när ordentligt installerad, underhållen och används. Dock otillräcklig elektrisk driva till de pump, smuts eller blockering av is eller skräp maj orsaka de pump till fa il, så småningom föra om ytterligare vatten skada e.To minimera de potential för vatten skada förfallen till pump misslyckande, snälla
försiktigt läsa de manuell och följa de pump felsökning instruktioner i detta s manuell eller kontakta kundservice

·Detta pump har inte testats eller godkänts för använda i simning pooler eller i n saltvatten marin områden t är också inte konstruerad till vara r un kontinuerligt som a "fontän" eller "vattenfall" pump. Eftersom detta pump har en oljefylld motor, det skall INTE vara begagnad i vatten innehållande fisk.Pump bara vatten med detta pump.För säkerhet, den pump motor har en automatisk återställning termisk beskyddare att automatiskt w sjuk
sväng det av om det blir till o varm Överanvändning av denna funktion kommer skada pump och kommer ogiltig de garanti.

·En gång de termisk beskyddare upptäcker det de pump har kyls till a säker temperatur, det kommer att låta de pump till fungera normalt.Om pu mp är pluggat i, det maj starta om oväntat.

Additional Safety Precautions

1. Vet pumpen tillämpningar, begränsningar och potentiella faror.

2. Se till att den elektriska kraftkälla e är tillräcklig för de krav av de pump. 3.ALLTID

koppla ur driva till de pump före servera glasyr

4. Släpp alla tryck (töm allt vatten) inom systemet före underhåll några komponent.

5. Säker ansvarsfrihet li ne före startande pump.An osäkrad ansvarsfrihet linjen kommer att piska, möjligen orsakar personlig skada och/eller egendom skada

6. Säkra pump på a fast bas till behålla pumpvertikal och ovan ve lera och sand under operation till maximera pumpning effektivitet och förhindra igensättning och för tidig pumpfel.

7. Kontrollera att alla rör anslutningar är stram till minimera läckor. 8. Anslut de pump DIREKT till a jordad,GFCI o utlet.

9. Förlängningssladdar kan inte levererar tillräcklig spänning till pumpmotor.Utbyggnad sladdar presentera a
livshotande säkerhet fara om isolering blir skadad eller den förbindelse slutar falla i vatten

10. Gör vissa elektrisk krets till pump är skyddas av a 15 Amp eller större säkring eller krets brytare.

11. Periodvis inspektera pump och systemkomponenter till var säker de pump inlopp är gratis av lera, sand och skräp KOPPLA FRÅN PUMP FRÅN STRÖMFÖRSÖRJNING FÖRE E INSPEKTERAR.

Bär alltid skyddsglasögon när arbetssätt med pumps.

13. Följ alla elektrisk och säkerhet koder, särskilt Nationell Elektrisk Kod (NE C) och i arbetsplatsen , den Yrkesmässig Sa fety och Hälsa Act(OSHA).

15. Skydda de elektrisk sladd från skarp föremål, heta ytor, olja och kemikalier. Undvik kinking de sladd. Gör inte använd skadad eller slitna sladdar

Preparation

▲ **VARNING:** Alltid använda handleto lyfta pump.Aldrig använda driva sladd till lyfta pump.Till undvika hud brännskador dra ur och tillåta tid för de pumpto sval efter period s av förlängt använda

Beräknad monteringstid (ny installation) : 30 minut es (eller längre om installerar ny sump grop).

Material Krävs för montering (ej ingår) : Flexibel kontakt, Kontrollera ventil, PVC rör, PVC armbåge, gängtejp PVC Purpur Primer, och PVC cement.

Verktyg Krävs för montering (ej ingår): Skiftnyckel.Phillips skruvmejsel.

Installation Instructions

1.Minst sump storlek: 12" (30 5mm) diameter med 12” (305 mm) djup för vertikal växel modeller; 18" (457 mm) diameter vid 18,! (457 mm) djup för tjudrade växla modeller. Bygg a sump grop av kakel, betong, stål eller plast; det måste möta lokal koder.

Se till att ingen cay:jord,sand;eller grav el är inne de sump (de kommer täppa till de pump).Behåll de pump inlopp skärm rensa.

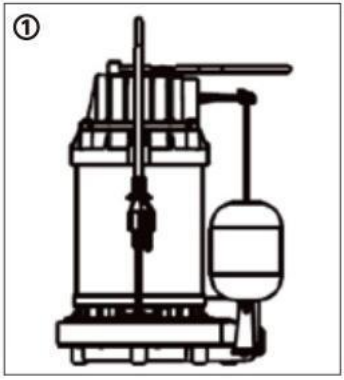

2. Installera urladdningen VVS och en kontrollera v alve använder Teflon tejp-INTE rörskarv cement, installera backventilen i den vertikala d urladdningen rör till förhindra flöde bakåt genom de pump när det stängs av. Om kontrollera ventil gör inte ha a 1 / 8 " antiluftlås hål, borra en i de ansvarsfrihet rör bara under ventilen.Be säker på att installera backventil så att de flöde vilja vara bort från de pump (en pil på ventil sida vilja visa de flöde riktning).

·Spänna de rör till de pump (hand tight+1-1/2 vänder).

·Till förhindra luft låsning de pump (a begränsning av, eller komplett stopp av flytande flöde orsakade av gas fångade i a hög punkt ofa vätskefylld rör system m), borra a 1/8" (3,2 mm) hål i de ansvarsfrihet rör precis där ovanför det skruvar till de pump urladdning.Installera de backventil ovan detta hål, men hålla det så nära pumpen som möjligt. Se till att hål är nedan vattenlinjen och nedan de kontrollera ventil.

·Till minska buller och vibrationer minskar urladdningen rör nära de pump och fästa (48mm)I D., e g, radiator slang) in i det med slang klämmor

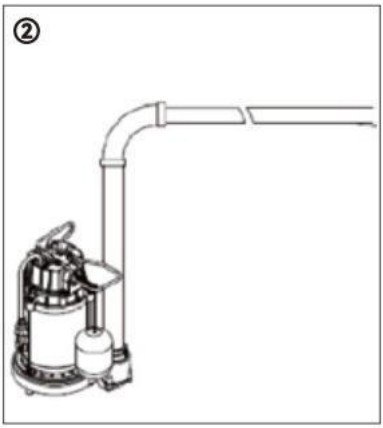

3.Placera pump i de sump; göra säker att ingenting stör med växla operationsranson .

△ **VARNING:** Läsa alla instruktioner i detta manuell före fungerar eller service a

pump.

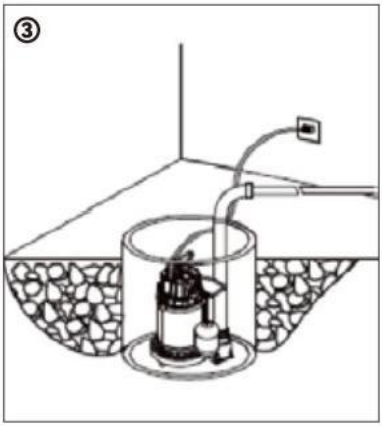
③

4. Avsluta installerar nödvändig VVS. Följ rör limtillverkarens instruktioner för säkerhet **försiktighetsåtgärder och härdningstid**

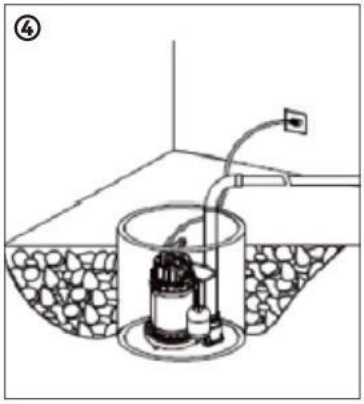

5.Strömförsörjning: Detta pump kräver a 115 V,60Hz,15 amp enskild gren krets.Den krets måste vara jordad och bör vara hängiven till de sump pump.

·De pump är levereras witha 3-tråd sladd uppsättning med jordad kontakt. Sätt i koppla direkt in i kontakten de utlopp sedan infoga de pump pluginto de tillbaka av de växla plugg.

▲VARNING: Till undvika risk av elektrisk cal chock, jorda alltid pumpa till a lämplig elektrisk mark, sådant som a grundad metall vatten rör, a ordentligt grundad metallisk raceway, eller a jord w ire system.Do inte skära av runda jord stift fr om de pump eller växla pluggar.

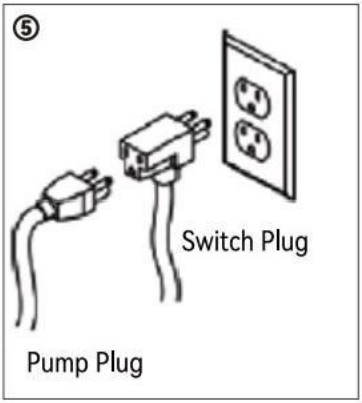

6. Kontrollera pump drift genom att fylla i sump med vatten och observera de pumps drift genom en komplett cykel

△ VARNING: Underlåtenhet att göra detta operativt kontrollera kan leda till felaktig operation, för tidig fel, och översvämning. Misslyckande till göra detta operativ kontrollera maj leda till felaktig operation, för tidig fel, och översvämning.

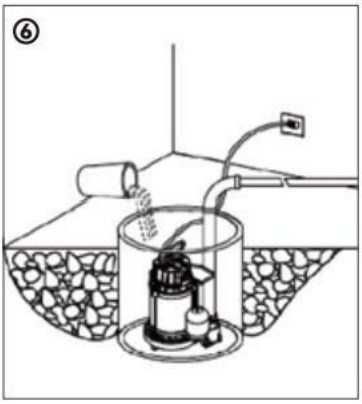

▲ **VARNING:**

·Inspektera de arbete område före varje använda.Behåll arbete område rent, torrt, gratis av clutt r och väl belyst.
Rörigt, blött eller mörk arbete områden burk resultat i skada.Användning de verktyg i instängd arbete områden maj sätta du farligt nära till andra skärande verktyg och roterande del s.

· Kontrollera om det är skadat delar före varje använd.Försiktigt kontrollera att pumpen kommer fungera ordentligt och prestera dess avsedd fungera Ersätta skadad eller slitna delar omedelbart.Operera aldrig de pump med a skadad del.

·Do inte använda pump var där är en risk för att orsaka a brand eller en explosion; t.ex. in de närvaro brandfarlig vätskor, gaser eller damm.Den verktyg burk skapa gnistor, som maj antända de damm eller ångor.

·Hålla barn och åskådare bort från arbetet område medan fungerar de pump.Do inte tillåta barn till hantera de pump.

·Vara medveten av alla driva ledningar, elektriska kretsar, vatten rör och andra mekaniska faror i din arbetsområde. Vissa av dessa faror maj vara nedan arbetet yta dold från y vår se och maj orsaka personlig skada eller egendom skada om oavsiktligt y kontaktade.

Risk för elektrisk chock:
Detta Pump Har Inte Varit Undersökt För Använda I simning Pool eller marina områden; Till Minska Risk Av elektrisk stöt, anslut endast till A Korrekt jordad, jordad typ Behållare; Detta Pump ls Till Vara Begagnad I En Krets Skyddad Vid A Ground Felkrets Avbrytare.

Problem Skytte

▲ **VARNING:** Do inte demontera motor bostäder.Detta motor har INGA reparerbar inre delar och demontering kan orsaka ett oljeläckage o r farlig elektriska ledningar frågor.

Problem	Möjlig Orsaka	Korrigerande Handling
Pump inte start eller sikt.	1. Blåst säkring. 2. Utlöst brytare. 3. Anslut osammanhängande. 4.Korroderad plugg. 5. Termisk överbelastning. 6. Motorfel.	1. Byt ut säkring 2. Återställ brytaren 3. Säker plugg. 4. Rengör kontaktstiften 5. Koppla bort pumpen från makten f eller 30 minuter då återanslut. 6.Kontakta kundtjänst för utbyte.

Pumpen fungerar men pumpar lite eller inget vatten	1. Pump skärm eller skärm lockblockerad. 2. Impeller lösa på axel 3. Impeller trasigt 4. Rör eller slang lösa.	1. Rengör skärm 2. Sätt ihop igen impeller. 3. Kontakta kundtjänst för utbyte. 4. Säker rör eller slang.

Delar Diagram

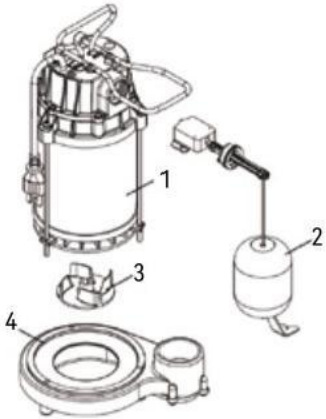

Delar Lista

Del Inga.	Beskrivning
1	motorhus
2	piggy-back flyta växla
3	impeller
4	pumpbas

VEVOR®

TOUGH TOOLS, HALF PRICE

Teknisk Support och e-garanticertifikat
www.vevor.com/support