VEVOR®

TOUGH TOOLS, HALF PRICE

Technical Support and E-Warranty Certificate
www.vevor.com/support

WALL MOUNT
SERVER ENCLOSURE
USER MANUAL

We continue to be committed to provide you tools with competitive price.
"Save Half", "Half Price" or any other similar expressions used by us only represents an estimate of savings you might benefit from buying certain tools with us compared to the major top brands and does not necessarily mean to cover all categories of tools offered by us. You are kindly reminded to verify carefully when you are placing an order with us if you are actually saving half in comparison with the top major brands.

VEVOR®

TOUGH TOOLS, HALF PRICE

WALL MOUNT SERVER ENCLOSURE

THE MANUAL APPLIES TO THE FOLLOWING SKUS:				
SPT-604-06	SPT-604-09	SPT-604-12	SPT-604-12W	SPT-604-15

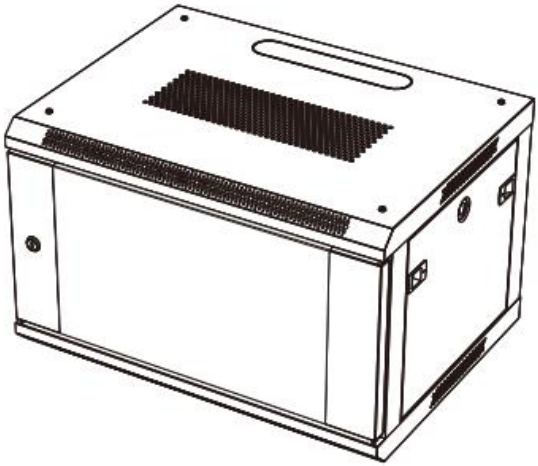

NEED HELP? CONTACT US!

Have product questions? Need technical support? Please feel free to contact us:

Technical Support and E-Warranty Certificate
www.vevor.com/support

This is the original instruction, please read all manual instructions carefully before operating. VEVOR reserves a clear interpretation of our user manual. The appearance of the product shall be subject to the product you received. Please forgive us that we won't inform you again if there are any technology or software updates on our product.

Thank you for purchasing the Performance Series Wall Mount Cabinet from VEVOR.

Every effort has been made to ensure the accuracy of the information in this product manual.

IMPORTANT SAFETY INSTRUCTIONS

Keep the enclosure free from moisture, extremes of temperature, combustible substances and gases, conductive pollutants, dust, and direct sunlight in a controlled indoor environment. Allow sufficient room for appropriate ventilation at the front and back of the enclosure. The enclosure's external ventilation openings must not be blocked, covered, or inserted with items.

Please call or email us if you have any concerns about the installation or use of your product. Please inspect the product for any missing or defective components. Ask VEVOR for help if any component is broken or missing. If the product has been affected, do not try to install or use it. To prevent harm during assembly, place the product contents on cardboard or another safe surface. Improper installation or use of this product can result in product damage, other damage to equipment, or personal injury.
It is advised that the installation be performed by a professional installer. VEVOR cannot be held liable for equipment damage or physical injuries resulting from inappropriate product usage or installation. Please ensure that the equipment stored/mounted should not exceed the stated weight capacity.

Use of Trademarks, Registered Trademarks, and other Protected Names and Symbols
This manual may make reference to trademarks, registered trademarks, and other protected names and/or symbols of third-party companies not related in any way to VEVOR. These references are provided for informational purposes only and do not represent an endorsement of a

product or service by VEVOR, or an endorsement of the product(s) to which this manual applies by the third-party company in question. Regardless of any direct acknowledgment elsewhere in the body of this document, VEVOR hereby acknowledges that all trademarks, registered trademarks, service marks, and other protected names and/or symbols contained in this manual and related document are the property of their respective holders.

Limitations of Liability: VEVOR will not be responsible for any injury or damage, whether direct or indirect, special, punitive, incidental, or consequential damages (including, but not limited to, lost profits or revenue, loss of use, lost business opportunities, or loss of goodwill), or the costs of procuring substitute products, arising out of or in connection with the use of the product. In no case can seller's gross accumulated liability, arising from all causes of action and theories of liability, exceed the total sums actually charged by customer to seller under the order giving rise to any liability here under.

PARTS IDENTIFICATION

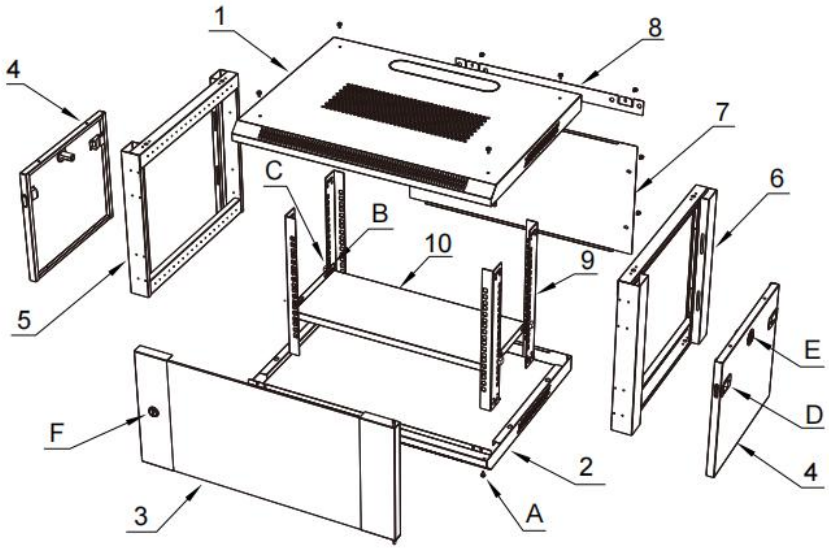

1. Top Panel	x1	A: M5*10 Cross head Screws	x40
2. Bottom Panel	x1	B: M6*12 Hex Head Screws	x12
3. Front Door	x1	C: M6 Cage Nuts	x12
4. Side Panels	x2	D: Side Panel Latches	x4
5. Left Frame	x1	E: Side Panel Lock Kit	x2
6. Right Frame	x1	F: Front Door Lock Kit	x1
7. Rear panel	x1	G: M10*70mm Expansion screws	x4
8. Rear suspension	x1	H:Grounding wire	x1
9. Vertical Mounting Rails	x4		
10. Pallet	x1		

REQUIREMENTS

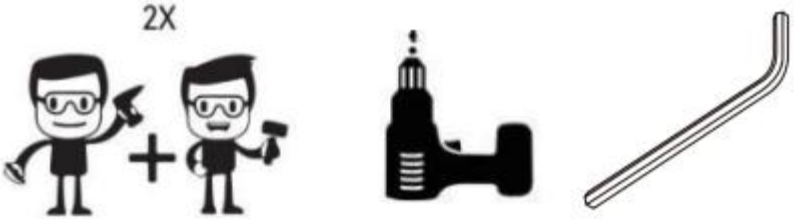

- Electric screwdriver (sold separately)
- Two People (for assembly)
- Allen key (parts package has included)

Note: Two people are required for the Rack assembly.

ENCLOSURE INSTALLATION

1: Insert the Left Frame (#5) and the Right Frame (#6) into the Bottom Panel (#2), Secure with 4pcs M5*10 Cross Head Screws (A) .

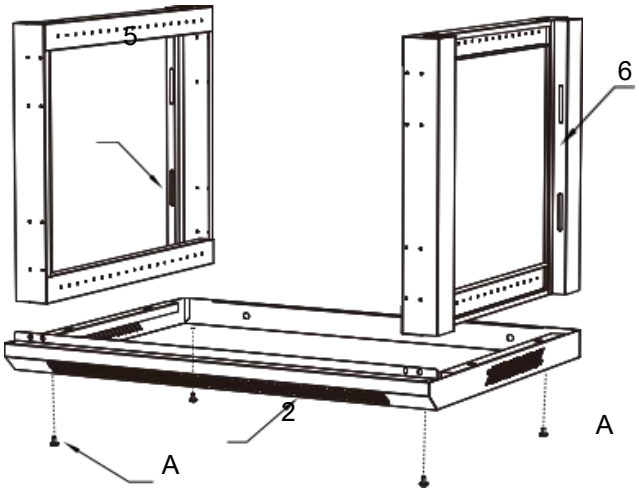

2: Place the Top Panel (#1) onto the Left Frame (#5) and the Right Frame (#6). Secure with 12pcs M5*10 Cross Head Screws (A) .

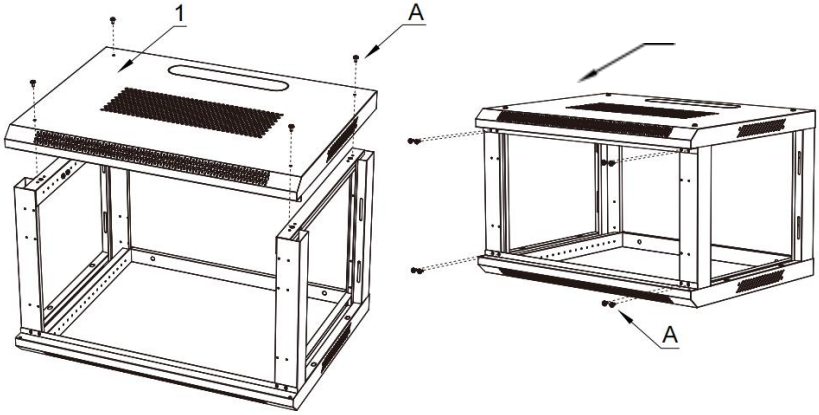

3: Install the 4 Vertical Mounting Rails (#9) into place at the desired depth Secure with 8pcs M5*10 Cross Head Screws(A) .

Note: Please consider the equipment you plan to install within the enclosure while deciding the appropriate mounting depth. Make sure the rail depth on both sides of the cabinet is the same.

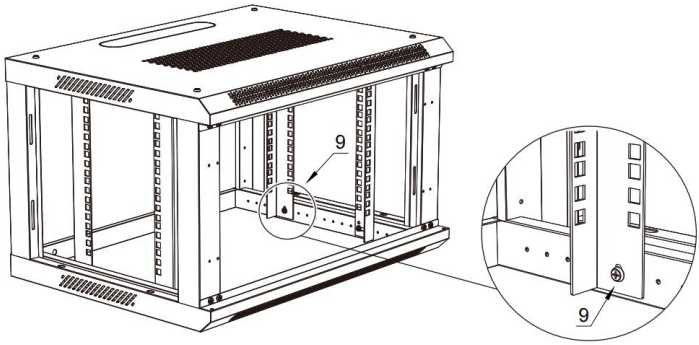

4: Install the Pallet (#10) into place at the desired height ,Secure with M6*12 Hex Head Screws (B) and M6 Cage Nuts (C).

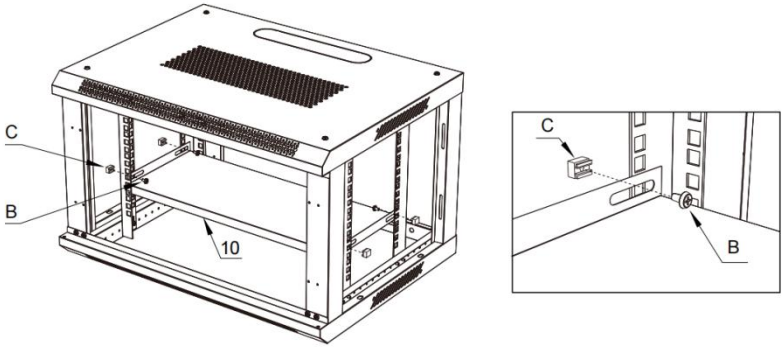

5: Install the two Side Panels (#4) into the Left Frame (#5) and the Right Frame (#6).Once each Side Panel (#4) is in place, check to see whether the Side Panel Latches(D) and the Side Panel Lock Kits(E) works properly.

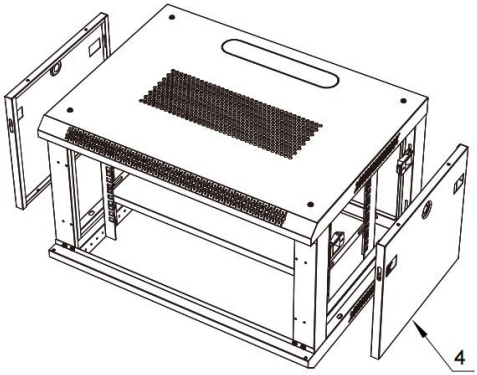

6: Install the Front Door Lock (F) on the Front Door (#3).

7: Position the Front Door (#3) so that the top and bottom pins are aligned with the hinge hole located in the enclosure. Insert the bottom fixed pin

into the bottom hinge hole. Pull the top spring pin down into the hole in the top corner and release it.

Note:make sure the lock pieces mounted as the following photo showed direction(horizontal to the right side)

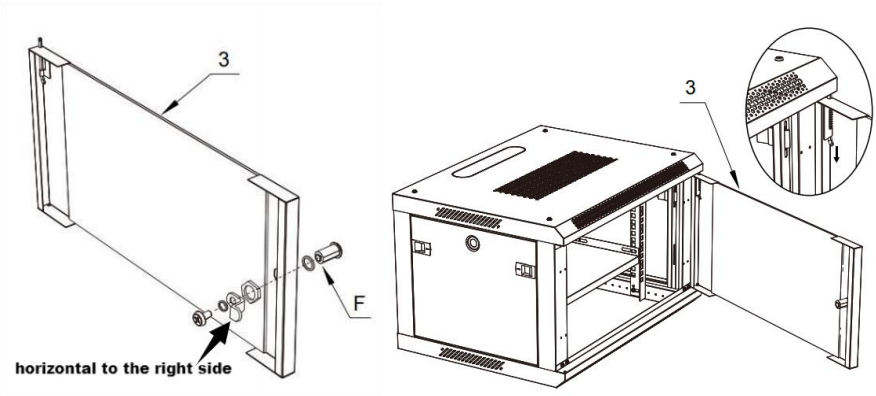

8:Install the Grounding Wire(H),Connect Front Door(#3) and Bottom Panel(#2).

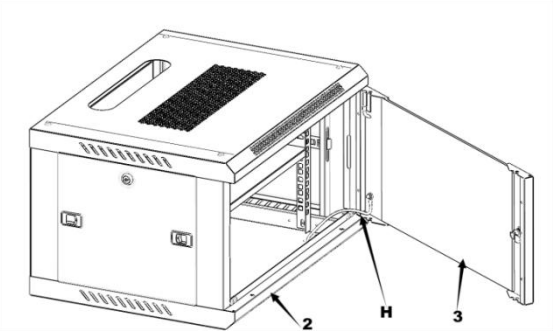

9: Install the Rear panel (#7),Secure with 4/6pcs M5*10 Cross Head Screws(A) .

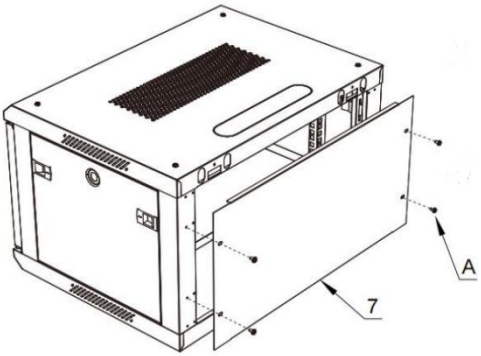

WALL MOUNTING THE ENCLOSURE

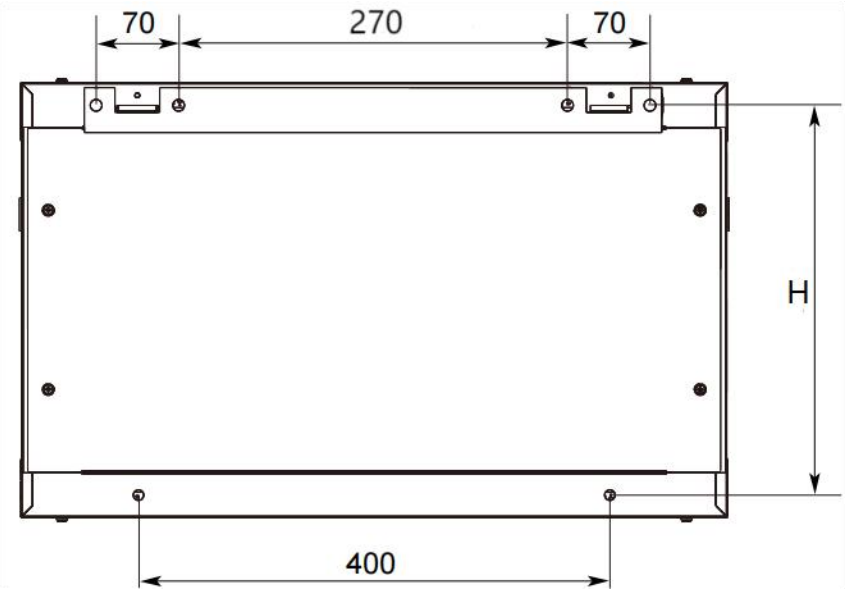

1:First put the Rear suspension (#8)on the wall or other suitable mounting surface,on the suitable position to mark mounting holes position by colored pen,then measure the above figure showed hole distance to mark the bottom two mounting holes position.

The mounting hole distance is shown in the above figure, apart to accommodate standard stud placement as reflected in the diagram.

SPT-604-06 6U Server Enclosure,H=310mm;
SPT-604-09 9U Server Enclosure,H=460mm;
SPT-604-12 12U Server Enclosure,H=600mm;
SPT-604-12W 12U Server Enclosure,H=600mm;
SPT-604-15 15U Server Enclosure,H=740mm.

2:Adopts electric drill to drill marked 4pcs diameter 14mm holes,then mounting and fix the M10 Expansion screws(G) into the holes.

3:Fix the Rear suspension (#8) on the enclosure,Secure with 2pcs M5*10 Cross Head Screws(A) .

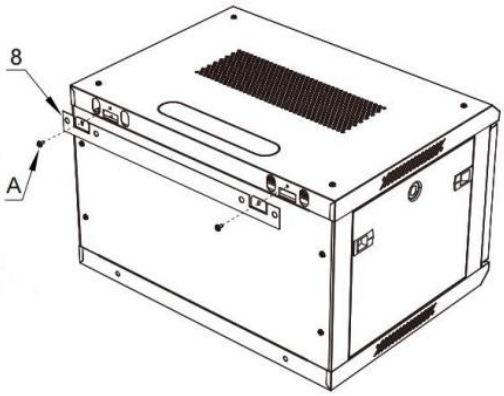

4:Fix the enclosure on the the M10 Expansion screws(G),tight the expansion screw's nut.

Warning: Do not attempt to mount to wall when equipment is mounted inside the enclosure. The enclosure has a weight capacity of 200 pounds. Make sure the type of wall structure and mounting hardware that you are using will properly support the weight of the enclosure and equipment.

PRODUCT PARAMETER

Name	Wall Mount Server Enclosure				
Model	SPT-604-06	SPT-604-09	SPT-604-12	SPT-604-12W	SPT-604-15
Door	Tempered Glass Door	Tempered Glass Door	Tempered Glass Door	Mesh Iron Door	Tempered Glass Door
Installation Width Standard	19"				
Depth	18"(455mm)				
Height	6U	9U	12U	12U	15U
Ground-Mounted Load-Bearing	500 lbs(static load)				
Wall-Mounted Load-Bearing	200 lbs(static load)				
Product Size	600*450*350mm	600*450*500mm	600*450*640mm	600*450*640mm	600*450*770mm
Product Weight	16.10Kg	19.54Kg	22.76Kg	21.66Kg	24.00Kg

VEVOR®

TOUGH TOOLS, HALF PRICE

Technical Support and E-Warranty Certificate

www.vevor.com/suppor

VEVOR®

TOUGH TOOLS, HALF PRICE

Assistance technique et certificat de garantie électronique www.vevor.com/support

MONTAGE MURAL

BOÎTIER DE SERVEUR

NOM D'UTILISATEURL

Nous continuons à nous engager à vous fournir des outils à des prix compétitifs.
Les expressions « Moitié Économisez », « Moitié Prix » ou toute autre expression similaire que nous utilisons ne représentent qu'une estimation des économies que vous pourriez réaliser en achetant certains outils chez nous par rapport aux grandes marques et ne couvrent pas nécessairement toutes les catégories d'outils que nous proposons. Nous vous invitons à vérifier attentivement, lors de votre commande, si vous économisez réellement la moitié du prix par rapport aux grandes marques.

VEVOR®
TOUGH TOOLS, HALF PRICE

WALL MOUNT SERVER ENCLOSURE

THE MANUAL APPLIES TO THE FOLLOWING SKUS:				
SPT-604-06	SPT-604-09	SPT-604-12	SPT-604-12W	SPT-604-15

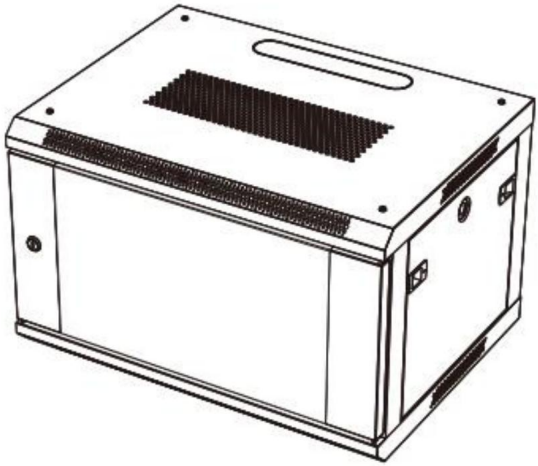

BESOIN D'AIDE ? CONTACTEZ-NOUS !

Des questions sur nos produits ? Besoin d'assistance technique ? N'hésitez pas à nous contacter :

Assistance technique et certificat de garantie électronique :
www.vevor.com/support

Ceci est le mode d'emploi d'origine. Veuillez lire attentivement toutes les instructions du manuel avant utilisation. VEVOR se réserve le droit d'interpréter clairement ce manuel d'utilisation. L'apparence du produit dépend du produit que vous avez reçu. Veuillez nous excuser pour le retard dans la publication de toute mise à jour technologique ou logicielle concernant notre produit.

Merci d'avoir acheté l'armoire murale de la série Performance de VEVOR.

Tous les efforts ont été faits pour garantir l'exactitude des informations contenues dans ce document. ce manuel du produit.

CONSIGNES DE SÉCURITÉ IMPORTANTES

Maintenez le boîtier à l'abri de l'humidité, des températures extrêmes, des substances et gaz combustibles, des polluants conducteurs, de la poussière et de la lumière directe du soleil. lumière du soleil dans un environnement intérieur contrôlé. Prévoyez suffisamment d'espace pour ventilation appropriée à l'avant et à l'arrière de l'enceinte.

Les ouvertures de ventilation externes de l'enceinte ne doivent pas être bloquées, couvertes ou insérées avec des objets.

Veuillez nous appeler ou nous envoyer un e-mail si vous avez des questions concernant l'installation ou l'utilisation de votre produit. Veuillez inspecter le produit pour déceler tout élément manquant ou Composants défectueux. Contactez VEVOR si un composant est cassé. ou manquant. Si le produit est concerné, n'essayez pas de l'installer ou de l'utiliser. Pour éviter tout dommage lors de l'assemblage, placez le contenu du produit sur un carton ou une autre surface sûre. Une installation ou une utilisation incorrecte de ce produit peut entraîner des dommages au produit, d'autres dommages à l'équipement ou préjudice corporel.

Il est conseillé que l'installation soit effectuée par un installateur professionnel. VEVOR ne peut être tenu responsable des dommages matériels ou des blessures corporelles. résultant d'une utilisation ou d'une installation inappropriée du produit. Veuillez vous assurer que l'équipement stocké/monté ne doit pas dépasser le poids indiqué capacité.

Utilisation des marques commerciales, des marques déposées et d'autres marques protégées Noms et symboles

Ce manuel peut faire référence à des marques commerciales, des marques déposées et d'autres noms et/ou symboles protégés de sociétés tierces non liés de quelque manière que ce soit à VEVOR. Ces références sont fournies à titre informatif uniquement et ne constituent pas une approbation d'un

produit ou service de VEVOR, ou une approbation du ou des produits auxquels s'applique ce manuel par la société tierce en question.

Indépendamment de toute reconnaissance directe ailleurs dans le corps de ce document, VEVOR reconnaît par la présente que toutes les marques commerciales, marques déposées, marques de service et autres noms et/ou symboles protégés contenus dans ce manuel et le document associé sont la propriété de leurs détenteurs respectifs.

Limitations de responsabilité : VEVOR ne sera pas responsable des préjudices corporels ou matériels, directs ou indirects, spéciaux, punitifs, accessoires ou consécutifs (y compris, mais sans s'y limiter, la perte de profits ou de revenus, la perte d'utilisation, la perte d'opportunités commerciales ou la perte de clientèle), ni des coûts d'approvisionnement de produits de substitution, découlant de l'utilisation du produit ou en rapport avec celle-ci. En aucun cas, la responsabilité brute cumulée du vendeur, découlant de toutes les causes d'action et théories de responsabilité, ne peut excéder le total des sommes effectivement facturées par le client au vendeur au titre de la commande donnant lieu à une quelconque responsabilité en vertu des présentes.

PARTS IDENTIFICATION

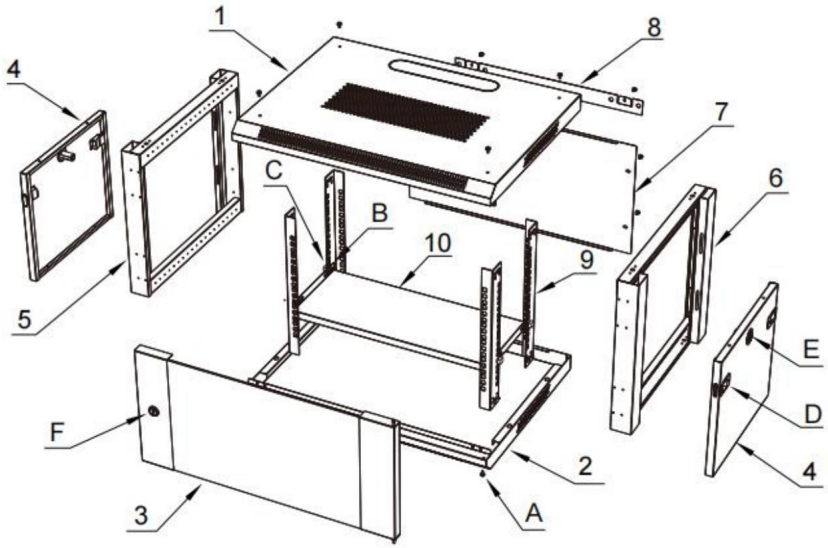

1. Panneau supérieur	x1	A : Vis cruciformes M5*10	x40
2. Panneau inférieur	x1	B : Vis à tête hexagonale M6*12	x12
3. Porte d'entrée	x1	C : Écrous cage M6	x12
4. Panneaux latéraux	x2	D : Loquets du panneau latéral	x4
5. Cadre de gauche	x1	E : Kit de verrouillage du panneau latéral	x2
6. Cadre droit 7. Panneau arrière	x1	F : Kit de verrouillage de porte d'entrée	x1
8. Suspension arrière 9. Rails de montage verticaux	x1	G : Extension M10*70mm vis	x4
10. Palette	x1	H : Fil de terre	x1

EXIGENCES

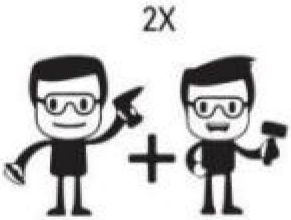





• Tournevis électrique (vendu séparément) • Deux personnes (pour l'assemblage) • Clé Allen (le paquet de pièces est inclus)

Remarque : deux personnes sont nécessaires pour l’assemblage du rack.

INSTALLATION DU BOÎTIER

1 : Insérez le cadre gauche (#5) et le cadre droit (#6) dans le panneau inférieur (#2), fixez-les avec 4 vis à tête cruciforme M5*10 (A).

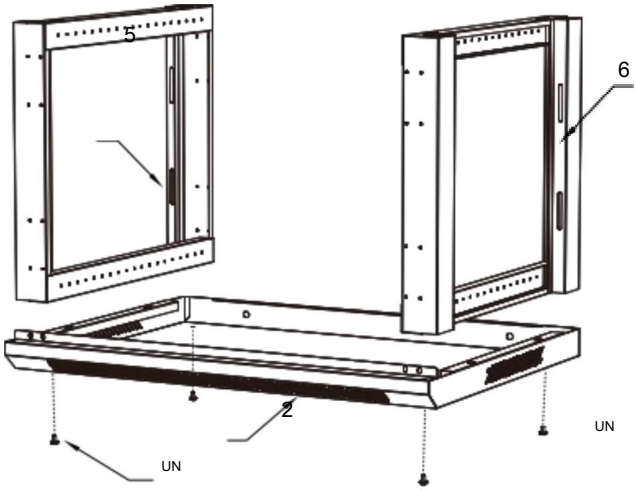

2 : Placez le panneau supérieur (n° 1) sur le cadre gauche (n° 5) et le cadre droit (n° 6). Fixez-le avec 12 vis cruciformes M5 x 10 (A).

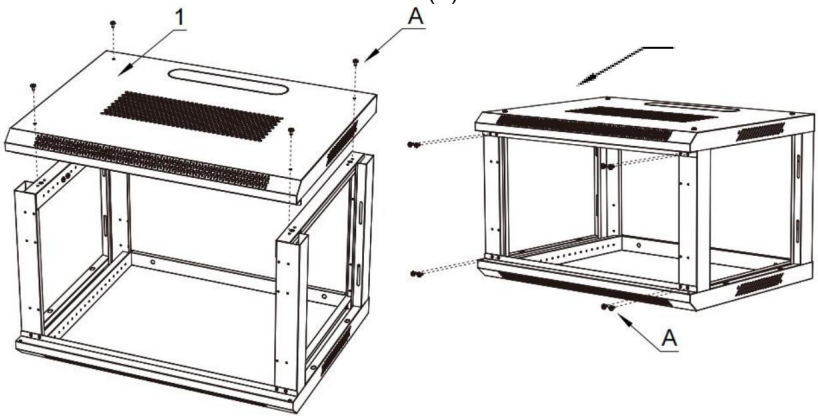

3 : Installez les 4 rails de montage verticaux (#9) en place à la profondeur souhaitée. Fixez-les avec 8 vis à tête cruciforme M5*10 (A).

Remarque : Pour déterminer la profondeur de montage appropriée, tenez compte de l'équipement que vous prévoyez d'installer dans le boîtier. Assurez-vous que la profondeur des rails est identique de chaque côté de l'armoire.

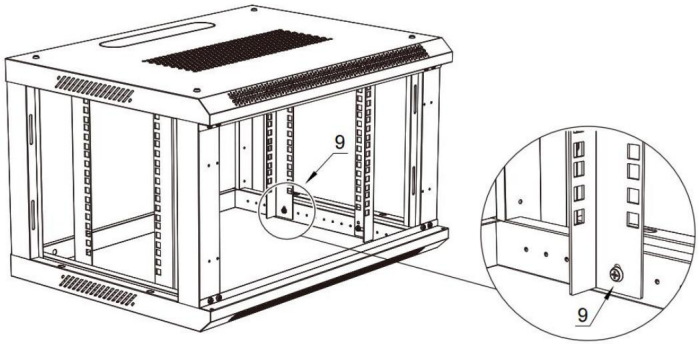

4 : Installez la palette (#10) en place à la hauteur souhaitée, fixez-la avec des vis à tête hexagonale M6*12 (B) et des écrous à cage M6 (C).

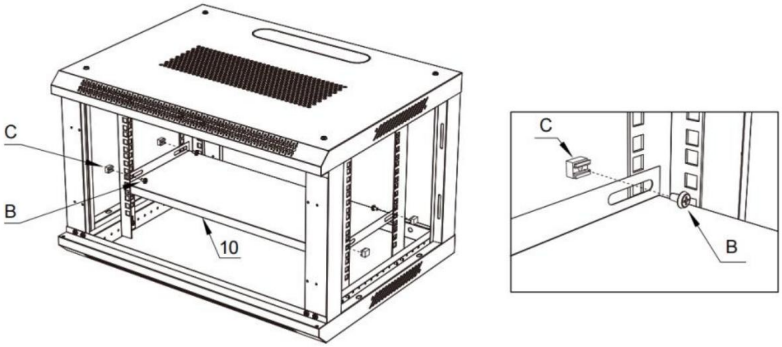

5 : Installez les deux panneaux latéraux (#4) dans le cadre gauche (#5) et le cadre droit (#6). Une fois que chaque panneau latéral (#4) est en place, vérifiez si les loquets du panneau latéral (D) et les kits de verrouillage du panneau latéral (E) fonctionnent correctement.

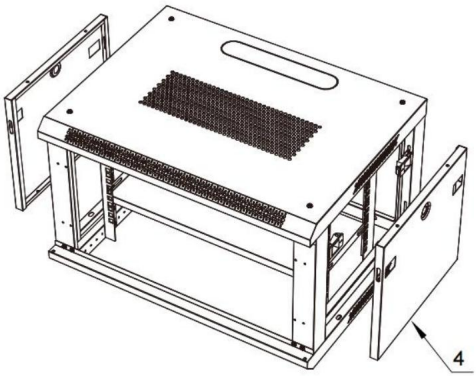

6 : Installez le verrou de porte avant (F) sur la porte avant (#3).

7 : Positionnez la porte avant (n° 3) de manière à ce que les axes supérieur et inférieur soient alignés avec le trou de charnière situé dans le boîtier. Insérez l'axe fixe inférieur.

dans le trou de la charnière inférieure. Tirez la goupille élastique supérieure vers le bas dans le trou du coin supérieur et relâchez-la.

Remarque : assurez -vous que les pièces de verrouillage sont montées comme indiqué sur la photo suivante (horizontalement sur le côté droit)

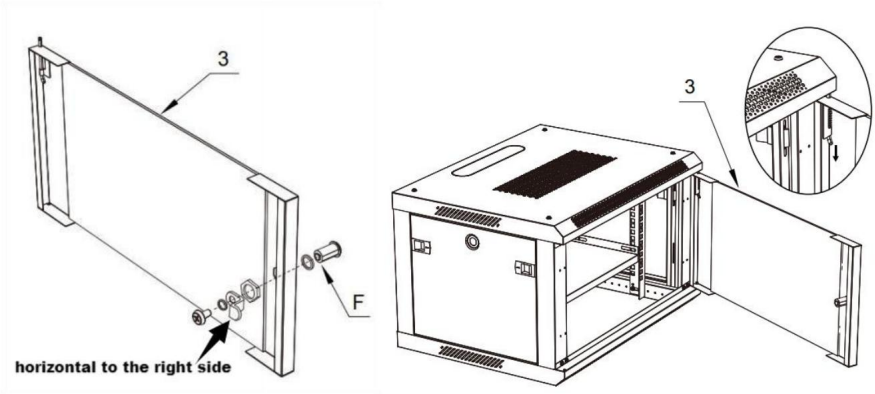

8 : Installez le fil de terre (H), connectez la porte avant (n° 3) et le panneau inférieur (n° 2).

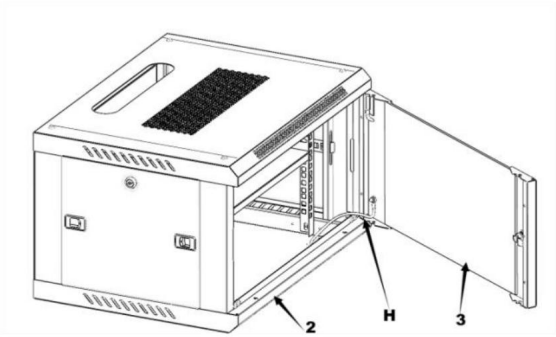

9 : Installez le panneau arrière (#7), fixez-le avec 4/6 vis à tête cruciforme M5*10 (A).

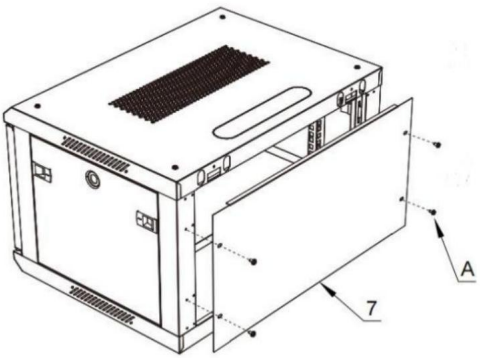

WALL MOUNTING THE ENCLOSURE

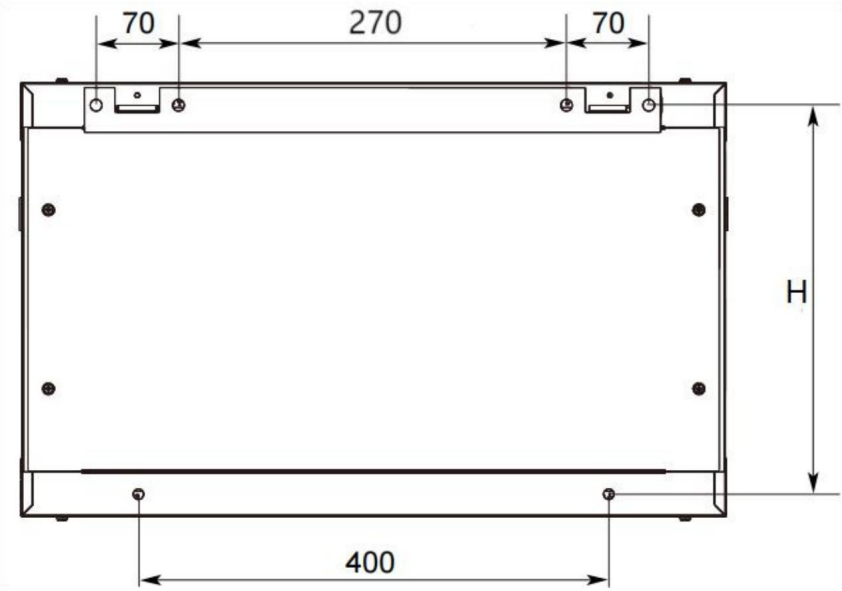

1 : Placez d'abord la suspension arrière (#8) sur le mur ou un autre support approprié surface de montage, sur la position appropriée pour marquer les trous de montage positionnez-le avec un stylo de couleur, puis mesurez le trou indiqué sur la figure ci-dessus distance pour marquer la position des deux trous de montage inférieurs.

La distance des trous de montage est indiquée dans la figure ci-dessus, à part s'adapter au placement standard des goujons comme indiqué dans le schéma.

Boîtier de serveur 6U SPT-604-06, H = 310 mm ;

Boîtier de serveur 9U SPT-604-09, H = 460 mm ;

Boîtier de serveur 12U SPT-604-12, H = 600 mm ;

Boîtier de serveur 12U SPT-604-12W, H = 600 mm ;

Boîtier de serveur SPT-604-15 15U, H = 740 mm.

2 : Adoptez une perceuse électrique pour percer 4 trous marqués de 14 mm de diamètre, puis montage et fixation des vis d'expansion M10 (G) dans les trous.

3 : Fixez la suspension arrière (#8) sur le boîtier, fixez-la avec 2 pièces M5*10 Vis à tête cruciforme (A).

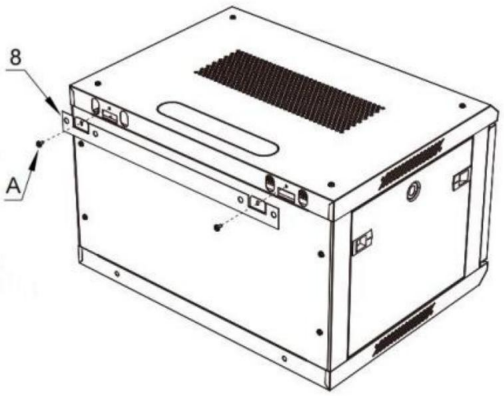

4 : Fixez le boîtier sur les vis d'extension M10 (G), serrez les écrou de vis d'expansion.

Avertissement : Ne pas tenter de fixer l'appareil au mur si l'équipement est installé à l'intérieur du boîtier. Le boîtier a une capacité de poids de 200 livres. Vérifiez le type de structure murale et le matériel de montage. que vous utilisez supportera correctement le poids du boîtier et l'équipement.

PRODUCT PARAMETER

Name	Wall Mount Server Enclosure				
Model	SPT-604-06	SPT-604-09	SPT-604-12	SPT-604-12W	SPT-604-15
Door	Tempered Glass Door	Tempered Glass Door	Tempered Glass Door	Mesh Iron Door	Tempered Glass Door
Installation Width Standard	19"				
Depth	18"(455mm)				
Height	6U	9U	12U	12U	15U
Ground-Mounted Load-Bearing	500 lbs(static load)				
Wall-Mounted Load-Bearing	200 lbs(static load)				
Product Size	600*450*350mm	600*450*500mm	600*450*640mm	600*450*640mm	600*450*770mm
Product Weight	16.10Kg	19.54Kg	22.76Kg	21.66Kg	24.00Kg

VEVOR®

TOUGH TOOLS, HALF PRICE

Assistance technique et certificat de garantie électronique www.vevor.com/suppor

VEVOR®

TOUGH TOOLS, HALF PRICE

Technischer Support und E-Garantie-Zertifikat
www.vevor.com/support

WANDMONTAGE

SERVERGEHÄUSE

BENUTZERNAMEL

Wir sind weiterhin bestrebt, Ihnen Werkzeuge zu wettbewerbsfähigen Preisen anzubieten.
„Sparen Sie die Hälfte“, „Halber Preis“ oder ähnliche Ausdrücke stellen lediglich eine Schätzung der Ersparnis dar, die Sie beim Kauf bestimmter Werkzeuge bei uns im Vergleich zu den großen Top-Marken erzielen können, und decken nicht unbedingt alle von uns angebotenen Werkzeugkategorien ab. Bitte prüfen Sie bei Ihrer Bestellung sorgfältig, ob Sie im Vergleich zu den großen Top-Marken tatsächlich die Hälfte sparen.

VEVOR®
TOUGH TOOLS, HALF PRICE

WALL MOUNT SERVER ENCLOSURE

THE MANUAL APPLIES TO THE FOLLOWING SKUS:				
SPT-604-06	SPT-604-09	SPT-604-12	SPT-604-12W	SPT-604-15

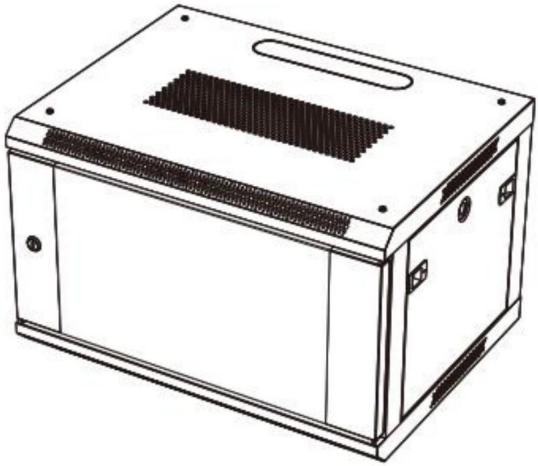

Brauchen Sie Hilfe? Kontaktieren Sie uns!

Haben Sie Fragen zum Produkt? Benötigen Sie technischen Support? Kontaktieren Sie uns gerne:

Technischer Support und E-Garantie-Zertifikat www.vevor.com/support

Dies ist die Originalanleitung. Bitte lesen Sie alle Anweisungen sorgfältig durch, bevor Sie das Gerät in Betrieb nehmen. VEVOR behält sich das Recht vor, die Bedienungsanleitung klar und deutlich zu interpretieren. Das Aussehen des Produkts hängt vom gelieferten Produkt ab. Bitte haben Sie Verständnis dafür, dass wir Sie nicht erneut über Technologie- oder Software-Updates informieren.

Vielen Dank für den Kauf des Wandmontageschranks der Performance-Serie von VEVOR.

Es wurden alle Anstrengungen unternommen, um die Richtigkeit der Informationen in dieses Produkthandbuch.

WICHTIGE SICHERHEITSHINWEISE

Halten Sie das Gehäuse frei von Feuchtigkeit, extremen Temperaturen, brennbaren Stoffen und Gasen, leitfähigen Schadstoffen, Staub und direkter Sonnenlicht in einem kontrollierten Innenraum. Lassen Sie ausreichend Platz für ausreichende Belüftung an Vorder- und Rückseite des Gehäuses. Die

Die externen Belüftungsöffnungen des Gehäuses dürfen nicht blockiert, abgedeckt oder mit Gegenständen gefüllt werden.

Bitte rufen Sie uns an oder senden Sie uns eine E-Mail, wenn Sie Fragen zur Installation haben oder Verwendung Ihres Produkts. Bitte überprüfen Sie das Produkt auf fehlende oder defekte Komponenten. Bitten Sie VEVOR um Hilfe, wenn eine Komponente defekt ist oder fehlt. Wenn das Produkt betroffen ist, versuchen Sie nicht, es zu installieren oder zu verwenden. Um Schäden während der Montage zu vermeiden, legen Sie den Produktinhalt auf Karton oder eine andere sichere Oberfläche. Eine unsachgemäße Installation oder Verwendung dieses Produkts kann zu Produktschäden, anderen Schäden an der Ausrüstung oder Personenschäden.

Es wird empfohlen, die Installation von einem professionellen Installateur durchführen zu lassen. VEVOR kann nicht für Geräteschäden oder Personenschäden haftbar gemacht werden. aufgrund unsachgemäßer Verwendung oder Installation des Produkts. Bitte stellen Sie sicher dass die gelagerte/montierte Ausrüstung das angegebene Gewicht nicht überschreiten darf Kapazität.

Verwendung von Warenzeichen, eingetragenen Warenzeichen und anderen geschützten Namen und Symbole

Dieses Handbuch kann auf Marken, eingetragene Marken und andere geschützte Namen und/oder Symbole von Drittunternehmen verweisen, die nicht in irgendeiner Weise mit VEVOR verbunden. Diese Verweise dienen ausschließlich Informationszwecken und stellen keine Billigung eines

Produkt oder Service von VEVOR oder eine Billigung des/der Produkte(s), auf die sich dieses Handbuch bezieht, durch das betreffende Drittunternehmen.

Ungeachtet jeglicher direkter Anerkennung an anderer Stelle im Text dieses Dokuments erkennt VEVOR hiermit an, dass alle in diesem Handbuch und dem zugehörigen Dokument enthaltenen Marken, eingetragenen Marken, Dienstleistungsmarken und anderen geschützten Namen und/oder Symbole Eigentum ihrer jeweiligen Inhaber sind.

Haftungsbeschränkungen: VEVOR haftet nicht für direkte oder indirekte Schäden, besondere Schäden, Straf-, Neben- oder Folgeschäden (einschließlich, aber nicht beschränkt auf entgangene Gewinne oder Einnahmen, Nutzungsausfall, entgangene Geschäftsmöglichkeiten oder Verlust von Geschäftswert) oder die Kosten für die Beschaffung von Ersatzprodukten, die aus oder im Zusammenhang mit der Nutzung des Produkts entstehen. In keinem Fall kann die Gesamthaftung des Verkäufers, die sich aus allen Klagegründen und Haftungstheorien ergibt, die Gesamtsumme übersteigen, die der Kunde dem Verkäufer im Rahmen der Bestellung, die hiermit eine Haftung begründet, tatsächlich in Rechnung gestellt hat.

PARTS IDENTIFICATION

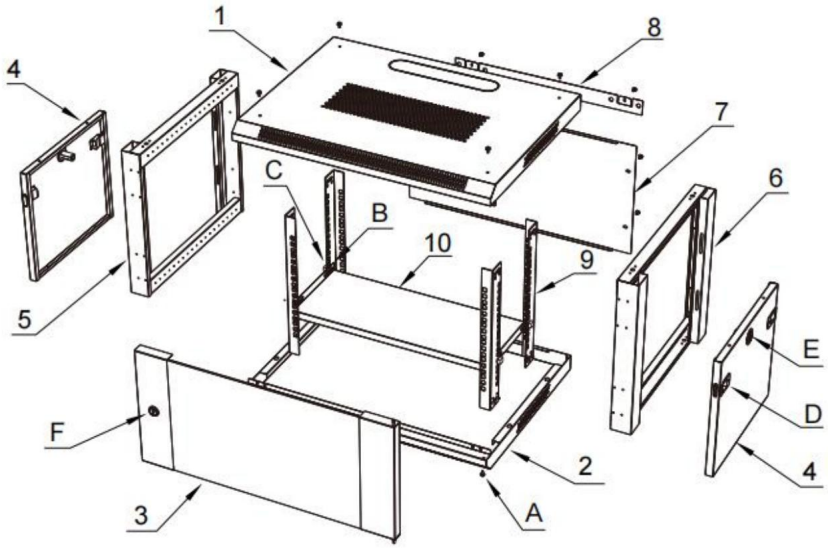

1. Oberes	x1	A: M5*10 Kreuzschlitzschrauben x40	
Panel 2. Unteres Panel	x1	B: M6*12 Sechskantschrauben x12	
3. Haustür	x1	C: M6-Käfigmuttern	x12
4. Seitenwände	x2	D: Seitenwandriegel	x4
5. Linker Rahmen	x1	E: Seitenwand-Schlosssatz	x2
6. Rechter	x1	F: Vordertürschloss-Kit	x1
Rahmen 7. Rückwand	x1	G: M10 x 70 mm Erweiterung Schrauben	x4
8. Hinterradaufhängung	x1	H: Erdungskabel	x1
9. Vertikale Montageschienen	x4		
10. Palette	x1		

ANFORDERUNGEN

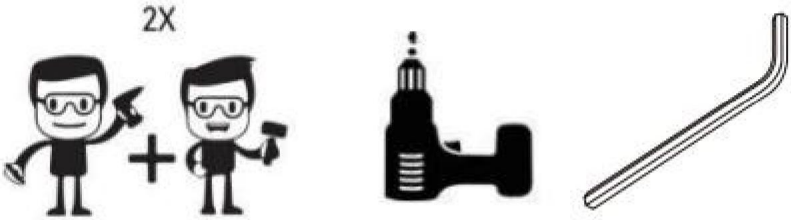

• Akkuschrauber (separat erhältlich) • Zwei Personen (für die Montage) • Inbusschlüssel (im Teilepaket enthalten)

Hinweis: Für die Rack-Montage sind zwei Personen erforderlich.

GEHÄUSEINSTALLATION

1: Setzen Sie den linken Rahmen (#5) und den rechten Rahmen (#6) in die Bodenplatte (#2) ein und befestigen Sie sie mit 4 Kreuzschlitzschrauben M5*10 (A).

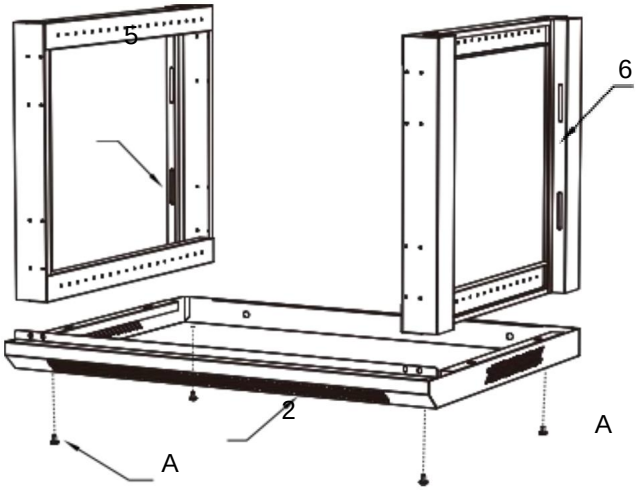

2: Platzieren Sie die obere Platte (#1) auf dem linken Rahmen (#5) und dem rechten Rahmen (#6). Befestigen Sie sie mit 12 Kreuzschlitzschrauben M5*10 (A).

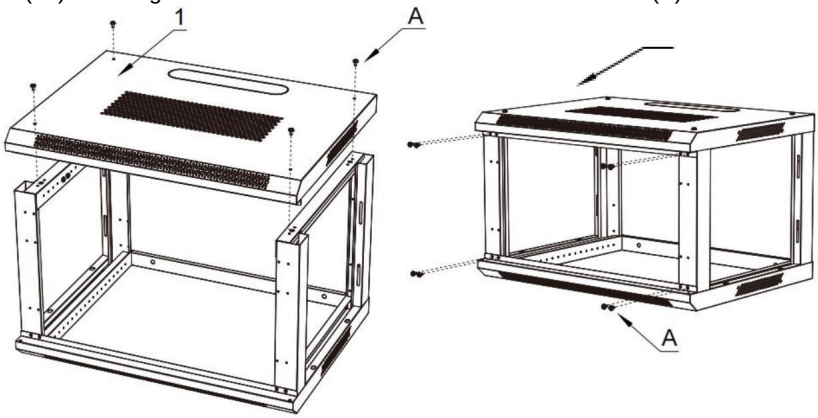

3: Installieren Sie die 4 vertikalen Montageschienen (Nr. 9) in der gewünschten Tiefe und befestigen Sie sie mit 8 Kreuzschlitzschrauben M5 x 10 (A).

Hinweis: Berücksichtigen Sie bei der Wahl der passenden Einbautiefe die Geräte, die Sie im Gehäuse installieren möchten. Achten Sie darauf, dass die Schienentiefe auf beiden Seiten des Schranks gleich ist.

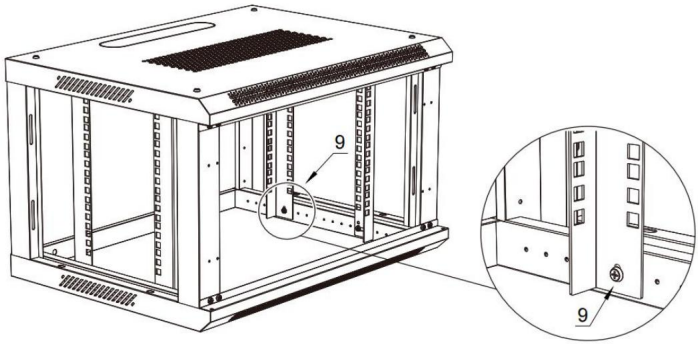

4: Installieren Sie die Palette (Nr. 10) in der gewünschten Höhe und befestigen Sie sie mit M6*12-Sechskantschrauben (B) und M6-Käfigmuttern (C).

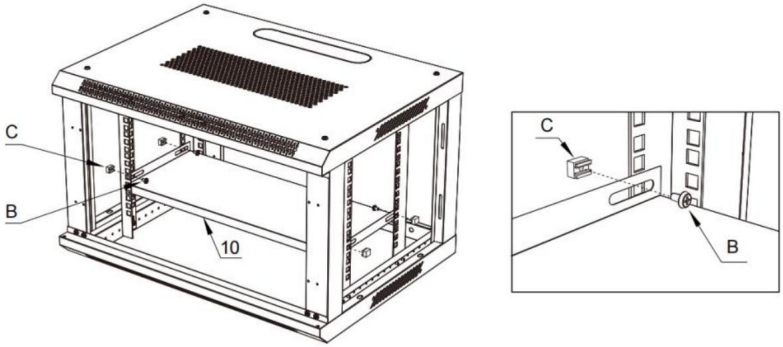

5: Installieren Sie die beiden Seitenwände (#4) im linken Rahmen (#5) und im rechten Rahmen (#6). Sobald jede Seitenwand (#4) an ihrem Platz ist, überprüfen Sie, ob die Seitenwandriegel (D) und die Seitenwandverriegelungssätze (E) ordnungsgemäß funktionieren.

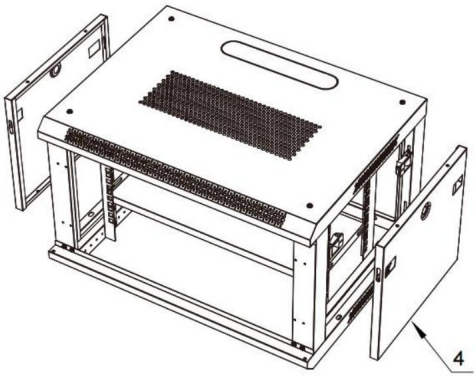

6: Installieren Sie das Vordertürschloss (F) an der Vordertür (#3).

7: Positionieren Sie die Vordertür (#3) so, dass die oberen und unteren Stifte mit dem Scharnierloch im Gehäuse ausgerichtet sind. Setzen Sie den unteren festen Stift ein

in das untere Scharnierloch. Ziehen Sie den oberen Federstift nach unten in das Loch in der oberen Ecke und lassen Sie ihn los.

Hinweis: Stellen Sie sicher, dass die Verriegelungsteile in der auf dem folgenden Foto gezeigten Richtung montiert sind (horizontal zur rechten Seite).

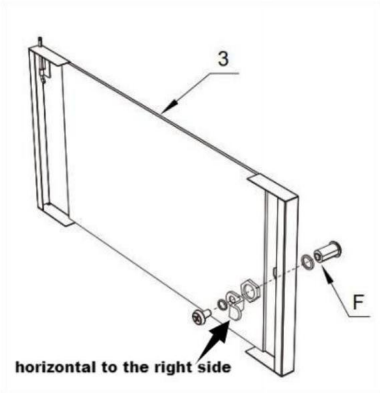

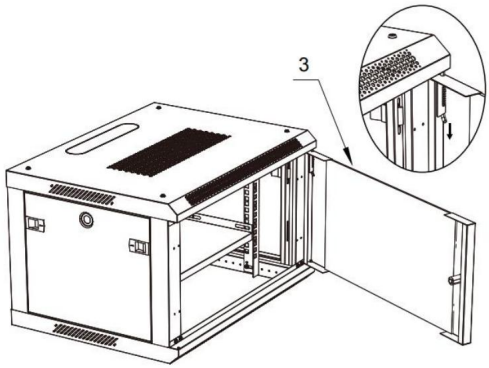

8: Installieren Sie das Erdungskabel (H), verbinden Sie die Vordertür (Nr. 3) und die Bodenplatte (Nr. 2).

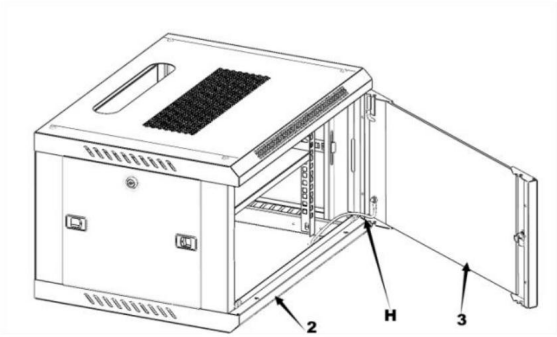

9: Installieren Sie die Rückwand (Nr. 7) und befestigen Sie sie mit 4/6 Kreuzschlitzschrauben M5*10 (A).

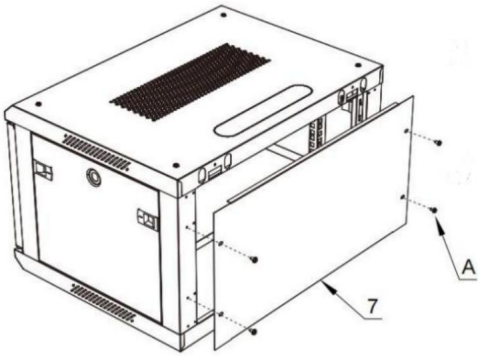

WALL MOUNTING THE ENCLOSURE

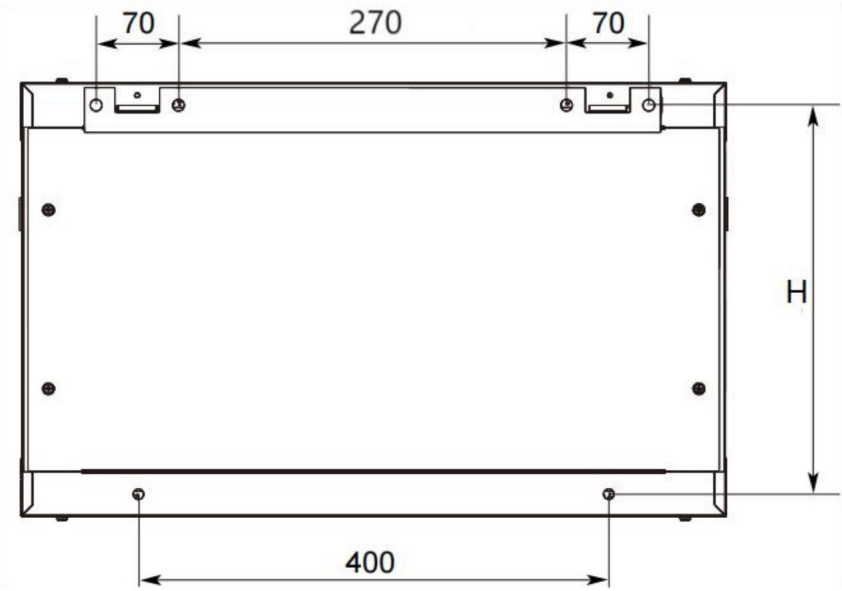

1:Befestigen Sie zuerst die hintere Aufhängung (#8) an der Wand oder an einem anderen geeigneten Montagefläche, an der geeigneten Stelle, um die Befestigungslöcher zu markieren Position mit einem farbigen Stift, dann messen Sie das oben gezeigte Loch Abstand, um die Position der beiden unteren Montagelöcher zu markieren.

Der Abstand der Befestigungslöcher ist in der obigen Abbildung dargestellt, abgesehen von Passen Sie die Standardbolzenplatzierung an, wie im Diagramm dargestellt.

SPT-604-06 6U-Servergehäuse, H=310 mm;

SPT-604-09 9U-Servergehäuse, H=460 mm;

SPT-604-12 12U-Servergehäuse, H=600 mm;

SPT-604-12W 12U-Servergehäuse, H=600 mm;

SPT-604-15 15U-Servergehäuse, H=740 mm.

2: Nimmt eine elektrische Bohrmaschine an, um markierte 4 Löcher mit einem Durchmesser von 14 mm zu bohren, dann Montage und befestigen Sie die M10-Expansionsschrauben (G) in den Löchern.

3: Befestigen Sie die hintere Aufhängung (Nr. 8) am Gehäuse. Sichern Sie sie mit 2 Stück M5 x 10 Kreuzschlitzschrauben (A) .

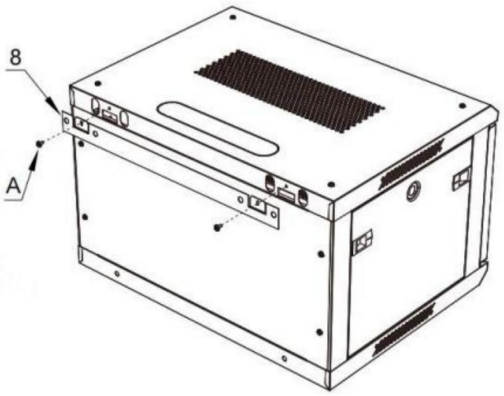

4: Befestigen Sie das Gehäuse mit den M10-Expansionsschrauben (G), ziehen Sie die Mutter der Dehnschraube.

Warnung: Versuchen Sie nicht, das Gerät an der Wand zu befestigen, wenn sich das Gerät im Gehäuse befindet. Das Gehäuse hat eine Tragfähigkeit von 200 Pfund. Stellen Sie sicher, dass die Art der Wandstruktur und die Montagehardware dass Sie das Gewicht des Gehäuses ausreichend tragen und Ausrüstung.

PRODUCT PARAMETER

Name	Wall Mount Server Enclosure				
Model	SPT-604-06	SPT-604-09	SPT-604-12	SPT-604-12W	SPT-604-15
Door	Tempered Glass Door	Tempered Glass Door	Tempered Glass Door	Mesh Iron Door	Tempered Glass Door
Installation Width Standard	19"				
Depth	18"(455mm)				
Height	6U	9U	12U	12U	15U
Ground-Mounted Load-Bearing	500 lbs(static load)				
Wall-Mounted Load-Bearing	200 lbs(static load)				
Product Size	600*450*350mm	600*450*500mm	600*450*640mm	600*450*640mm	600*450*770mm
Product Weight	16.10Kg	19.54Kg	22.76Kg	21.66Kg	24.00Kg

VEVOR®

TOUGH TOOLS, HALF PRICE

Technischer Support und E-Garantie-Zertifikat

www.vevor.com/suppor

VEVOR®

TOUGH TOOLS, HALF PRICE

Supporto tecnico e certificato di garanzia elettronica www.vevor.com/support

MONTAGGIO A PARETE

CASSA PER SERVER

NOME UTENTE L

Continuiamo a impegnarci per fornirvi strumenti a prezzi competitivi.
"Risparmia la metà", "Metà prezzo" o qualsiasi altra espressione simile da noi utilizzata rappresenta solo una stima del risparmio che potresti ottenere acquistando determinati utensili da noi rispetto ai principali marchi e non significa necessariamente coprire tutte le categorie di utensili da noi offerte. Ti ricordiamo di verificare attentamente quando effettui un ordine con noi se stai effettivamente risparmiando la metà rispetto ai principali marchi.

VEVOR®
TOUGH TOOLS, HALF PRICE

WALL MOUNT SERVER ENCLOSURE

THE MANUAL APPLIES TO THE FOLLOWING SKUS:				
SPT-604-06	SPT-604-09	SPT-604-12	SPT-604-12W	SPT-604-15

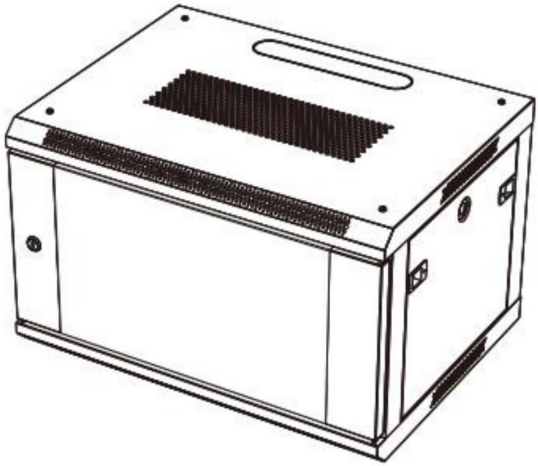

HAI BISOGNO DI AIUTO? CONTATTACI!

Hai domande sui prodotti? Hai bisogno di supporto tecnico? Non esitare a contattarci:

Assistenza tecnica e certificato di garanzia elettronica www.vevor.com/support

Queste sono le istruzioni originali, si prega di leggere attentamente tutte le istruzioni del manuale prima di utilizzare il prodotto. VEVOR si riserva la piena interpretazione del manuale utente. L'aspetto del prodotto dipenderà dal prodotto ricevuto. Vi preghiamo di non informarvi ulteriormente in caso di aggiornamenti tecnologici o software relativi al nostro prodotto.

Grazie per aver acquistato il mobiletto da parete Performance Series da VEVOR.

È stato fatto ogni sforzo per garantire l'accuratezza delle informazioni in questo manuale del prodotto.

IMPORTANTI ISTRUZIONI DI SICUREZZA

Mantenere l'involucro libero da umidità, temperature estreme, sostanze e gas combustibili, inquinanti conduttivi, polvere e luce diretta.
luce solare in un ambiente interno controllato. Lasciare spazio sufficiente per un'adeguata ventilazione nella parte anteriore e posteriore del contenitore.

Le aperture di ventilazione esterne del contenitore non devono essere bloccate, coperte o riempite con oggetti.

Per qualsiasi dubbio sull'installazione o utilizzo del prodotto. Si prega di ispezionare il prodotto per eventuali parti mancanti o componenti difettosi. Chiedi assistenza a VEVOR se un componente è rotto. o mancanti. Se il prodotto è stato interessato, non tentare di installarlo o utilizzarlo. Per evitare danni durante il montaggio, posizionare il contenuto del prodotto su cartone o su un'altra superficie sicura. L'installazione o l'uso improprio di questo prodotto può causare danni al prodotto, ad altri danni alle apparecchiature o lesioni personali.
Si consiglia di far eseguire l'installazione da un installatore professionista.
VEVOR non può essere ritenuta responsabile per danni alle apparecchiature o lesioni fisiche derivanti da un utilizzo o un'installazione inappropriati del prodotto. Assicurarsi che l'attrezzatura immagazzinata/montata non superi il peso dichiarato capacità.

Utilizzo di marchi, marchi registrati e altri marchi protetti
Nomi e simboli
Il presente manuale può fare riferimento a marchi, marchi registrati e altri nomi e/o simboli protetti di società terze non in alcun modo correlato a VEVOR. Questi riferimenti sono forniti solo a scopo informativo e non rappresentano un'approvazione di un

prodotto o servizio di VEVOR, o un'approvazione del/i prodotto/i a cui si applica il presente manuale da parte della società terza in questione.

Indipendentemente da qualsiasi riconoscimento diretto altrove nel corpo di questo documento, VEVOR riconosce che tutti i marchi commerciali, marchi registrati, marchi di servizio e altri nomi e/o simboli protetti contenuti nel presente manuale e nei documenti correlati sono di proprietà dei rispettivi titolari.

Limitazioni di responsabilità: VEVOR non sarà responsabile per alcun danno o lesione, diretto o indiretto, speciale, punitivo, incidentale o consequenziale (inclusi, a titolo esemplificativo ma non esaustivo, mancati profitti o ricavi, perdita di utilizzo, perdita di opportunità commerciali o perdita di avviamento), né per i costi di approvvigionamento di prodotti sostitutivi, derivanti da o in connessione con l'utilizzo del prodotto. In nessun caso la responsabilità lorda accumulata del venditore, derivante da tutte le cause di azione e le teorie di responsabilità, potrà superare gli importi totali effettivamente addebitati dal cliente al venditore in base all'ordine che dà origine a qualsiasi responsabilità ai sensi del presente contratto.

PARTS IDENTIFICATION

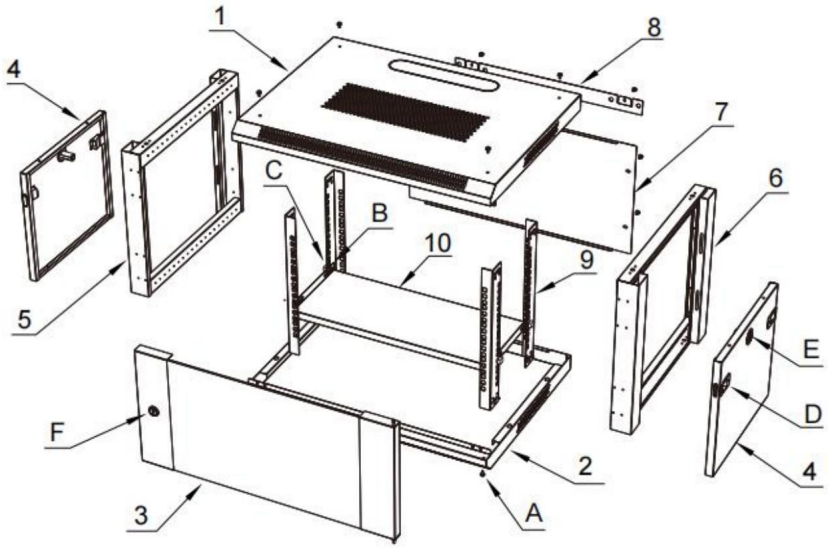

1. Pannello superiore 2. Pannello inferiore	x1	A: Viti a testa a croce M5*10 x40	
3. Porta d'ingresso	x1	B: Viti a testa esagonale M6*12 x12	
4. Pannelli laterali	x2	C: Dadi in gabbia M6	x12
5. Cornice sinistra	x1	D: Chiusure del pannello laterale	x4
6. Telaio destro 7. Pannello posteriore	x1	E: Kit di bloccaggio del pannello laterale	x2
8. Sospensione posteriore	x1	F: Kit serratura porta anteriore	x1
9. Guide di montaggio verticali x4		G: Espansione M10*70mm viti	x4
10. Pallet	x1	H:Filo di messa a terra	x1

REQUISITI

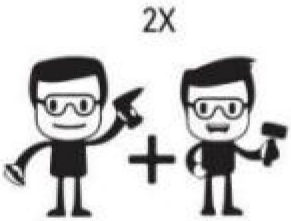





• Cacciavite elettrico (venduto separatamente)

• Due persone (per il montaggio) •

Chiave a brugola (il pacchetto dei pezzi è incluso)

Nota: per il montaggio del Rack sono necessarie due persone.

INSTALLAZIONE DEL RECINTO

1: Inserire il telaio sinistro (#5) e il telaio destro (#6) nel pannello inferiore (#2), fissare con 4 viti a croce M5*10 (A).

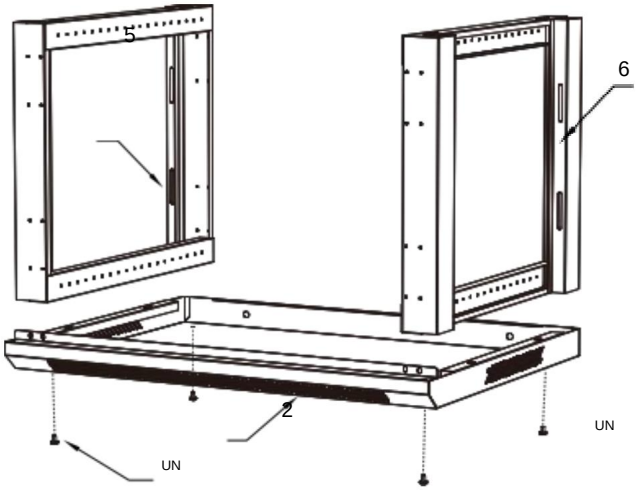

2: Posizionare il pannello superiore (n. 1) sul telaio sinistro (n. 5) e sul telaio destro (n. 6). Fissare con 12 viti a croce M5*10 (A).

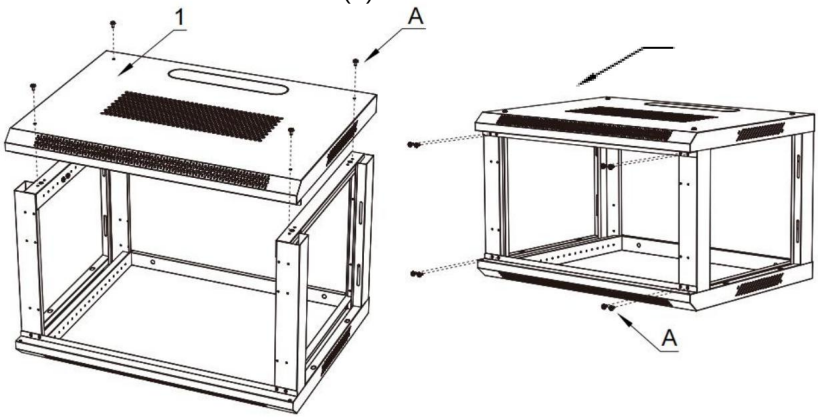

3: Installare le 4 guide di montaggio verticali (#9) in posizione alla profondità desiderata. Fissare con 8 viti a testa a croce M5*10 (A).

Nota: si prega di considerare l'apparecchiatura che si intende installare all'interno dell'armadio quando si decide la profondità di montaggio appropriata. Assicurarsi che la profondità delle guide su entrambi i lati dell'armadio sia la stessa.

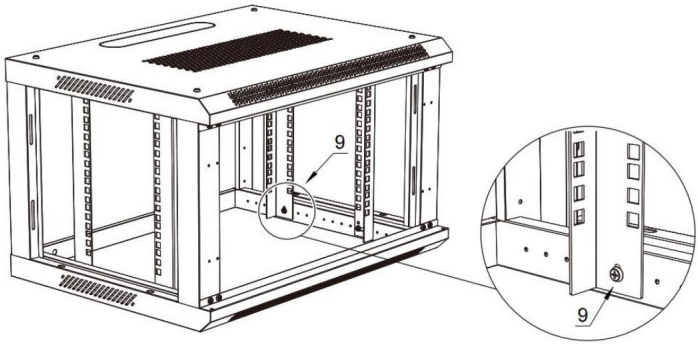

4: Installare il pallet (n. 10) in posizione all'altezza desiderata, fissarlo con viti a testa esagonale M6*12 (B) e dadi a gabbia M6 (C).

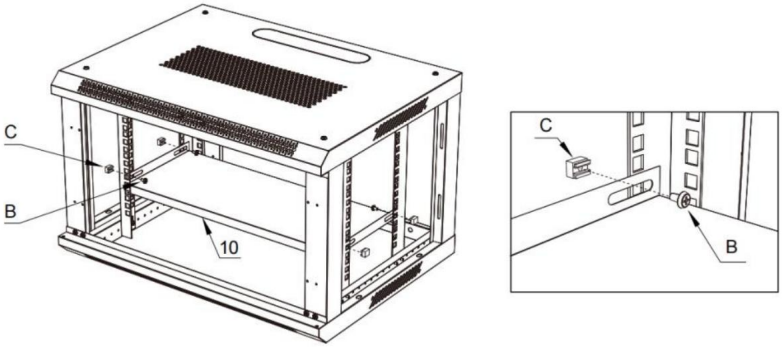

5: Installare i due pannelli laterali (n. 4) nel telaio sinistro (n. 5) e nel telaio destro (n. 6). Una volta posizionato ciascun pannello laterale (n. 4), verificare che i fermi del pannello laterale (D) e i kit di bloccaggio del pannello laterale (E) funzionino correttamente.

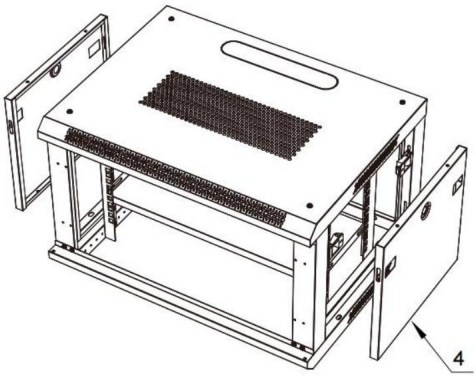

6: Installare la serratura della porta anteriore (F) sulla porta anteriore (#3).

7: Posizionare lo sportello anteriore (n. 3) in modo che i perni superiore e inferiore siano allineati con il foro della cerniera situato nell'involucro. Inserire il perno fisso inferiore.

nel foro della cerniera inferiore. Tirare il perno a molla superiore verso il basso nel foro nell'angolo superiore e rilasciarlo.

Nota: assicurarsi che i pezzi della serratura siano montati nella direzione indicata nella foto seguente (orizzontale sul lato destro)

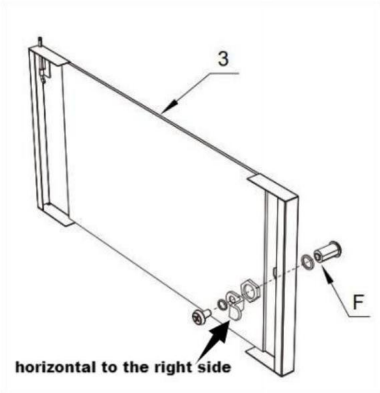

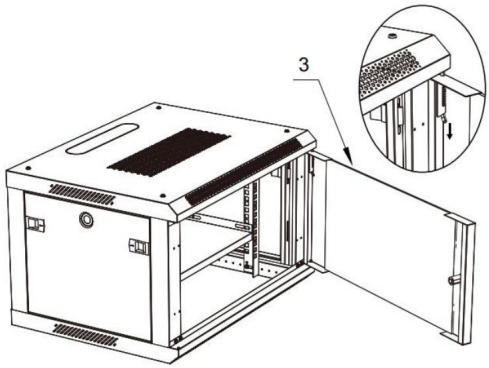

8: Installare il filo di messa a terra (H), collegare la porta anteriore (#3) e il pannello inferiore (#2).

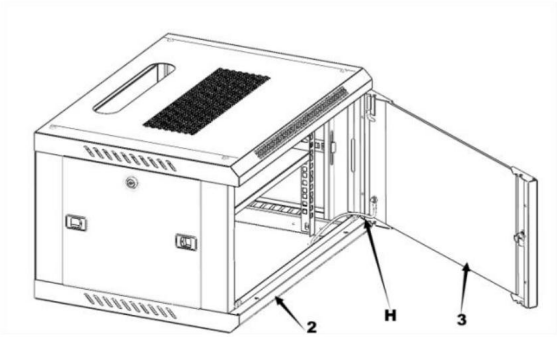

9: Installare il pannello posteriore (#7), fissare con 4/6 viti a testa a croce M5*10 (A).

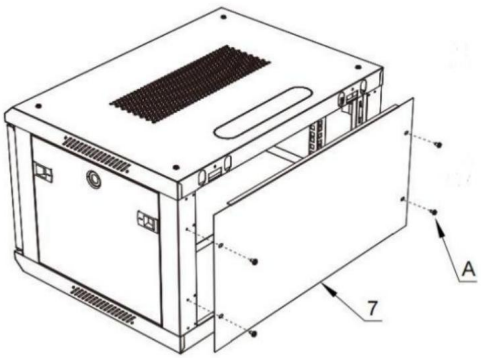

WALL MOUNTING THE ENCLOSURE

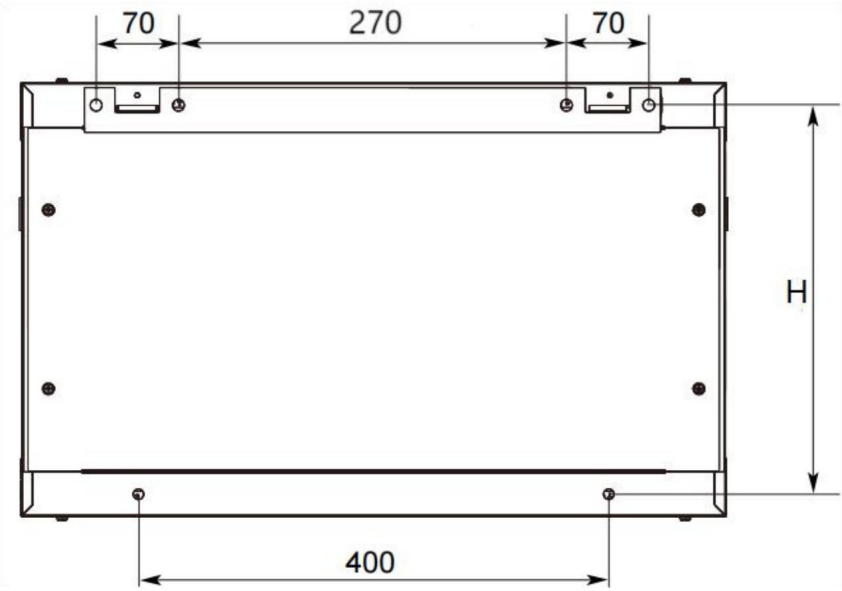

1: Per prima cosa, posizionare la sospensione posteriore (#8) sul muro o su un altro supporto adatto superficie di montaggio, nella posizione adatta per contrassegnare i fori di montaggio posizione con penna colorata, quindi misurare il foro mostrato nella figura sopra distanza per contrassegnare la posizione dei due fori di montaggio inferiori.

La distanza del foro di montaggio è mostrata nella figura sopra, a parte accogliere il posizionamento standard dei perni come indicato nel diagramma.

SPT-604-06 Contenitore per server 6U, altezza 310 mm;

SPT-604-09 Contenitore per server 9U, altezza 460 mm;

SPT-604-12 Contenitore per server 12U, altezza 600 mm;

SPT-604-12W Contenitore per server 12U, altezza 600 mm;

SPT-604-15 Contenitore per server 15U, altezza 740 mm.

2: Adotta un trapano elettrico per praticare 4 fori contrassegnati da un diametro di 14 mm, quindi montare e fissare le viti ad espansione M10 (G) nei fori.

3: Fissare la sospensione posteriore (#8) sul contenitore, fissare con 2 pezzi M5*10 Viti con testa a croce (A).

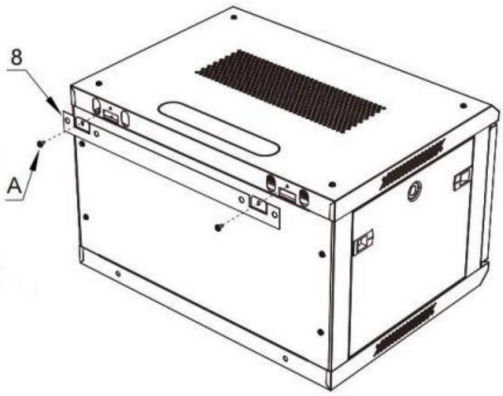

4: Fissare la custodia sulle viti di espansione M10 (G), stringere

dado della vite di espansione.

Attenzione: non tentare di montare a parete quando l'apparecchiatura è montata all'interno dell'involucro. L'involucro ha una capacità di peso di 200 libbre. Assicurarsi che il tipo di struttura della parete e l'hardware di montaggio che stai utilizzando sosterrà adeguatamente il peso del recinto e attrezzature.

PRODUCT PARAMETER

Name	Wall Mount Server Enclosure				
Model	SPT-604-06	SPT-604-09	SPT-604-12	SPT-604-12W	SPT-604-15
Door	Tempered Glass Door	Tempered Glass Door	Tempered Glass Door	Mesh Iron Door	Tempered Glass Door
Installation Width Standard	19"				
Depth	18"(455mm)				
Height	6U	9U	12U	12U	15U
Ground-Mounted Load-Bearing	500 lbs(static load)				
Wall-Mounted Load-Bearing	200 lbs(static load)				
Product Size	600*450*350mm	600*450*500mm	600*450*640mm	600*450*640mm	600*450*770mm
Product Weight	16.10Kg	19.54Kg	22.76Kg	21.66Kg	24.00Kg

VEVOR®

TOUGH TOOLS, HALF PRICE

Supporto tecnico e certificato di garanzia elettronica www.vevor.com/support

VEVOR®

TOUGH TOOLS, HALF PRICE

Soporte técnico y certificado de garantía electrónica www.vevor.com/support

MONTAJE EN PARED

GABINETE DE SERVIDOR

NOMBRE DE USUARIOYo

Seguimos comprometidos a brindarle herramientas a precios competitivos. "Ahorra la mitad", "Mitad de precio" o cualquier expresión similar que utilicemos solo representa una estimación del ahorro que podría obtener al comprar ciertas herramientas con nosotros en comparación con las principales marcas y no necesariamente abarca todas las categorías de herramientas que ofrecemos. Le recordamos que, al realizar un pedido, verifique cuidadosamente si realmente está ahorrando la mitad en comparación con las principales marcas.

VEVOR®

TOUGH TOOLS, HALF PRICE

WALL MOUNT SERVER ENCLOSURE

THE MANUAL APPLIES TO THE FOLLOWING SKUS:				
SPT-604-06	SPT-604-09	SPT-604-12	SPT-604-12W	SPT-604-15

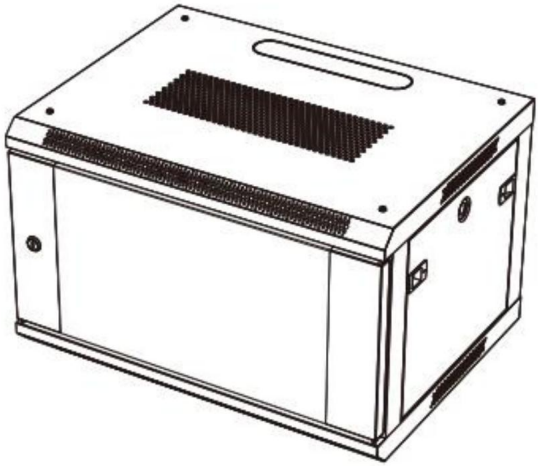

¿NECESITAS AYUDA? ¡CONTÁCTANOS!

¿Tiene preguntas sobre el producto? ¿Necesita asistencia técnica? Contáctenos: Soporte técnico y certificado de garantía electrónica www.vevor.com/support

Estas son las instrucciones originales; lea atentamente todas las instrucciones del manual antes de utilizarlo. VEVOR se reserva el derecho de interpretar su manual de usuario. La apariencia del producto dependerá del producto que haya recibido. Le rogamos que nos disculpe si no le informamos de nuevo si hay actualizaciones tecnológicas o de software en nuestro producto.

Gracias por adquirir el gabinete de montaje en pared de la serie Performance de VEVOR.

Se ha hecho todo lo posible para garantizar la exactitud de la información en Este manual del producto.

INSTRUCCIONES DE SEGURIDAD IMPORTANTES

Mantenga el gabinete libre de humedad, temperaturas extremas, sustancias y gases combustibles, contaminantes conductores, polvo y luz directa.
luz solar en un ambiente interior controlado. Deje suficiente espacio para Ventilación adecuada en la parte delantera y trasera del recinto.

Las aberturas de ventilación externas del recinto no deben bloquearse, cubrirse ni insertarse con elementos.

Llámenos o envíenos un correo electrónico si tiene alguna inquietud sobre la instalación o uso de su producto. Inspeccione el producto para ver si faltan piezas o Componentes defectuosos. Si algún componente está roto, solicite ayuda a VEVOR. o falta. Si el producto se ha visto afectado, no intente instalarlo ni utilizarlo.
Para evitar daños durante el montaje, coloque el contenido del producto sobre cartón u otra superficie segura. La instalación o el uso incorrectos de este producto pueden provocar daños al producto, otros daños al equipo o

lesiones personales.
Se recomienda que la instalación la realice un instalador profesional.
VEVOR no se hace responsable de daños al equipo ni de lesiones físicas. resultantes del uso o la instalación inapropiados del producto. Por favor, asegúrese que el equipo almacenado/montado no debe exceder el peso indicado capacidad.

Uso de Marcas Comerciales, Marcas Registradas y otras Protegidas Nombres y símbolos
Este manual puede hacer referencia a marcas comerciales, marcas registradas y otros nombres y/o símbolos protegidos de empresas de terceros no relacionado de ninguna manera con VEVOR. Estas referencias se proporcionan solo con fines informativos y no representan un respaldo de un

producto o servicio de VEVOR, o una recomendación del producto(s) a los que se aplica este manual por parte de la empresa externa en cuestión.

Independientemente de cualquier reconocimiento directo en otra parte del cuerpo de este documento, VEVOR reconoce por la presente que todas las marcas comerciales, marcas comerciales registradas, marcas de servicio y otros nombres y/o símbolos protegidos contenidos en este manual y documento relacionado son propiedad de sus respectivos propietarios.

Limitaciones de responsabilidad: VEVOR no será responsable de ninguna lesión o daño, ya sea directo o indirecto, especial, punitivo, incidental o consecuente (incluyendo, entre otros, lucro cesante, pérdida de uso, pérdida de oportunidades de negocio o pérdida de prestigio), ni de los costes de adquisición de productos sustitutos, derivados del uso del producto o relacionados con él. En ningún caso la responsabilidad bruta acumulada del vendedor, derivada de todas las causas de acción y teorías de responsabilidad, podrá exceder las sumas totales efectivamente cobradas por el cliente al vendedor en virtud del pedido que dé lugar a cualquier responsabilidad aquí establecida.

PARTS IDENTIFICATION

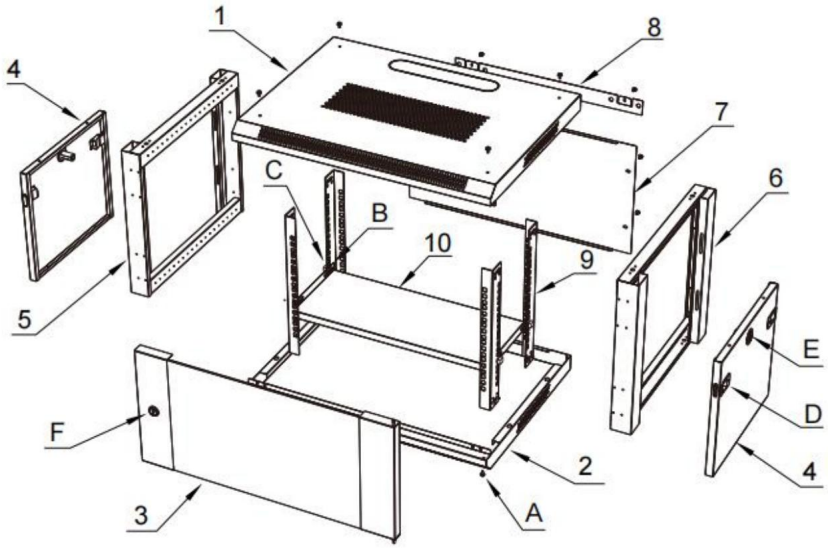

1. Panel superior	x1	A: Tornillos de cabeza cruzada M5*10 x40	
2. Panel inferior	x1	B: Tornillos de cabeza hexagonal M6*12 x12	
3. Puerta de entrada	x1	C: Tuercas enjauladas M6	x12
4. Paneles laterales	x2	D: Pestillos del panel lateral	x4
5. Marco izquierdo	x1	E: Kit de bloqueo del panel lateral	x2
6. Marco derecho 7.	x1	F: Kit de cerradura de puerta delantera	x1
Panel trasero	x1	G: Expansión M10*70 mm tornillos	x4
8. Suspensión trasera 9.	x1	H: Cable de puesta a tierra	x1
Rieles de montaje verticales x4			
10. Palet	x1		

REQUISITOS

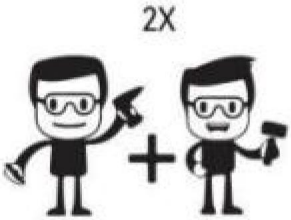





• Destornillador eléctrico (se vende por separado) • Dos personas (para el montaje) • Llave Allen (el paquete de piezas está incluido)

Nota: Se necesitan dos personas para el montaje del Rack.

INSTALACIÓN DEL GABINETE

1: Inserte el marco izquierdo (#5) y el marco derecho (#6) en el panel inferior (#2), asegúrelos con 4 tornillos de cabeza cruzada M5*10 (A).

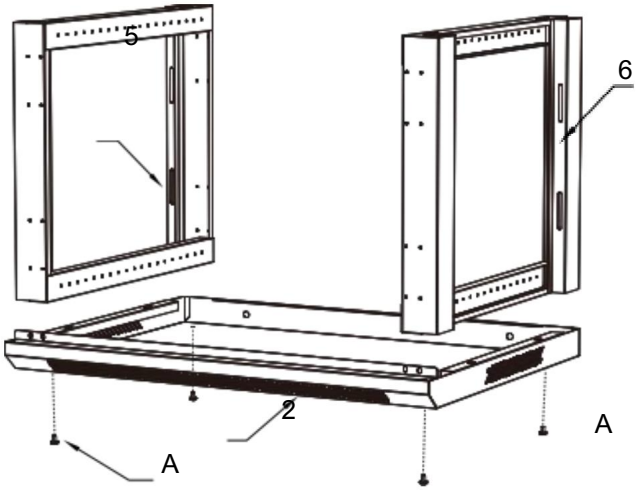

2: Coloque el panel superior (#1) sobre el marco izquierdo (#5) y el marco derecho (#6). Fíjelo con 12 tornillos de cabeza cruciforme M5*10 (A).

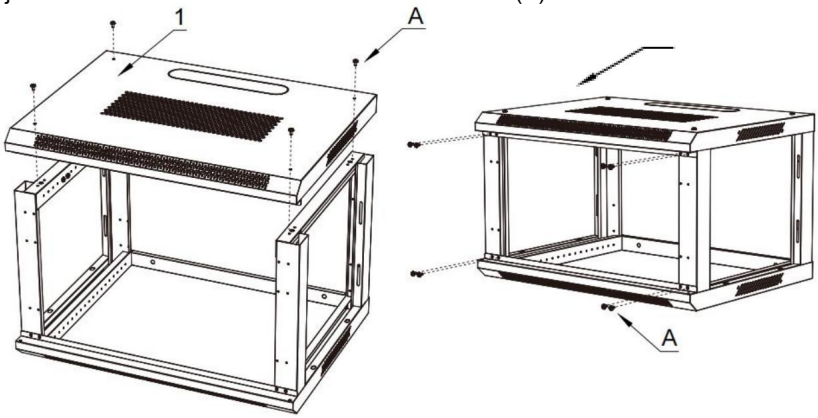

3: Instale los 4 rieles de montaje verticales (#9) en su lugar a la profundidad deseada. Asegúrelos con 8 tornillos de cabeza cruzada M5*10 (A).

Nota: Tenga en cuenta el equipo que planea instalar dentro del gabinete al determinar la profundidad de montaje adecuada. Asegúrese de que la profundidad de los rieles a ambos lados del gabinete sea la misma.

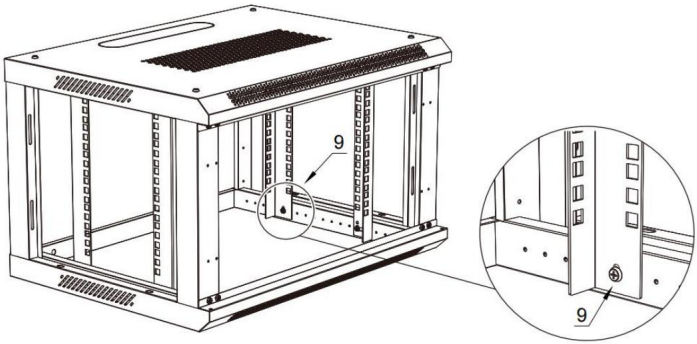

4: Instale la paleta (#10) en su lugar a la altura deseada. Asegúrela con tornillos de cabeza hexagonal M6*12 (B) y tuercas enjauladas M6 (C).

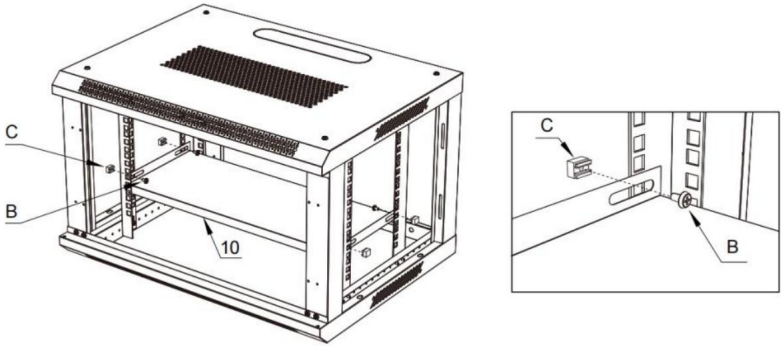

5: Instale los dos paneles laterales (#4) en el marco izquierdo (#5) y el marco derecho (#6). Una vez que cada panel lateral (#4) esté en su lugar, verifique si los pestillos del panel lateral (D) y los kits de bloqueo del panel lateral (E) funcionan correctamente.

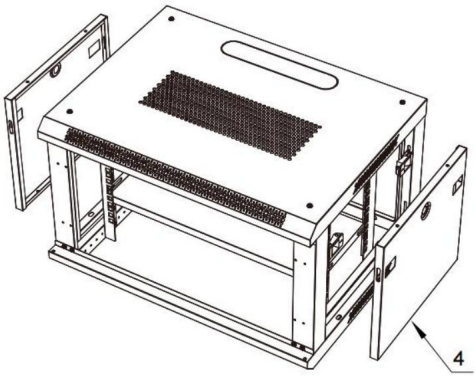

6: Instale la cerradura de la puerta delantera (F) en la puerta delantera (#3).

7: Coloque la puerta frontal (#3) de modo que los pasadores superior e inferior queden alineados con el orificio de la bisagra ubicado en la caja. Inserte el pasador fijo inferior.

En el orificio de la bisagra inferior. Tire del pasador de resorte superior hacia abajo, introdúzcalo en el orificio de la esquina superior y suéltelo.

Nota: asegúrese de que las piezas de bloqueo estén montadas como se muestra en la siguiente fotografía (horizontal hacia el lado derecho).

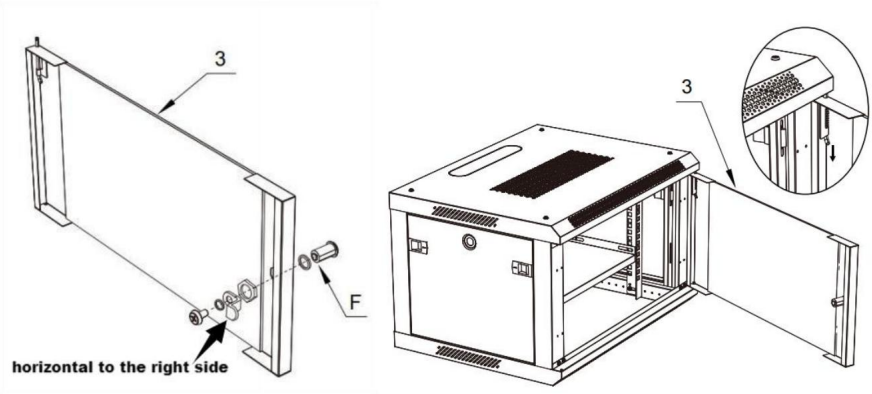

8: Instale el cable de conexión a tierra (H), conecte la puerta frontal (#3) y el panel inferior (#2).

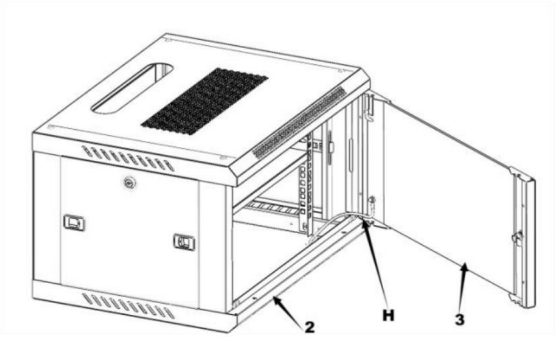

9: Instale el panel trasero (n.° 7), asegúrelo con 4/6 tornillos de cabeza cruzada M5*10 (A).

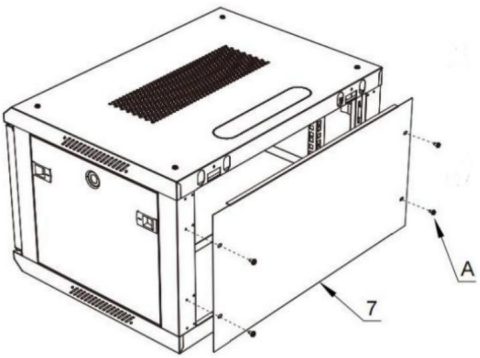

WALL MOUNTING THE ENCLOSURE

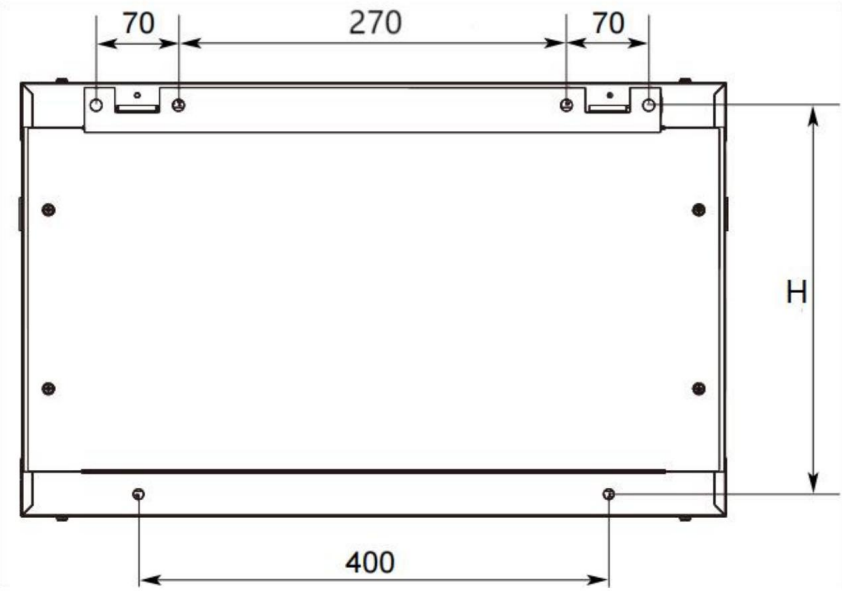

1: Primero coloque la suspensión trasera (#8) en la pared u otro lugar adecuado.
Superficie de montaje, en la posición adecuada para marcar los orificios de montaje.
Coloque con un bolígrafo de color y luego mida el orificio que se muestra en la figura anterior.
Distancia para marcar la posición de los dos orificios de montaje inferiores.

La distancia del orificio de montaje se muestra en la figura anterior, además
acomodar la colocación estándar de pernos como se refleja en el diagrama.

SPT-604-06 Gabinete de servidor 6U, alto = 310 mm;
SPT-604-09 Gabinete de servidor 9U, alto = 460 mm;
SPT-604-12 Gabinete de servidor 12U, alto = 600 mm;
Gabinete para servidor SPT-604-12W 12U, alto = 600 mm;
SPT-604-15 Gabinete para servidor de 15U, altura = 740 mm.

2: Adopta un taladro eléctrico para perforar 4 agujeros marcados de 14 mm de diámetro, luego
Monte y fije los tornillos de expansión M10 (G) en los orificios.

3: Fije la suspensión trasera (#8) en la carcasa, asegúrela con 2 piezas M5*10
Tornillos de cabeza cruzada (A).

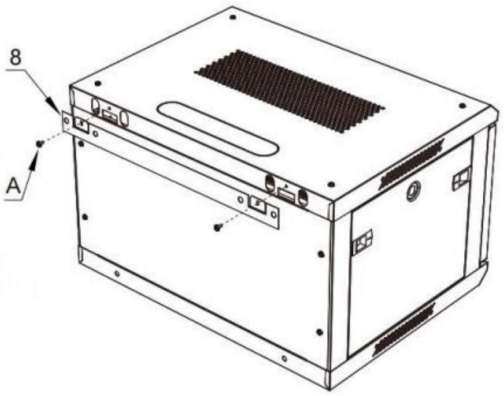

4: Fije la carcasa en los tornillos de expansión M10 (G) y apriete los
tuerca del tornillo de expansión.

Advertencia: No intente montarlo en la pared cuando el equipo esté montado dentro del gabinete. El gabinete tiene una capacidad de peso de 200 libras. Asegúrese del tipo de estructura de la pared y los herrajes de montaje. que está utilizando soportará adecuadamente el peso del gabinete y equipo.

PRODUCT PARAMETER

Name	Wall Mount Server Enclosure				
Model	SPT-604-06	SPT-604-09	SPT-604-12	SPT-604-12W	SPT-604-15
Door	Tempered Glass Door	Tempered Glass Door	Tempered Glass Door	Mesh Iron Door	Tempered Glass Door
Installation Width Standard	19"				
Depth	18"(455mm)				
Height	6U	9U	12U	12U	15U
Ground-Mounted Load-Bearing	500 lbs(static load)				
Wall-Mounted Load-Bearing	200 lbs(static load)				
Product Size	600*450*350mm	600*450*500mm	600*450*640mm	600*450*640mm	600*450*770mm
Product Weight	16.10Kg	19.54Kg	22.76Kg	21.66Kg	24.00Kg

VEVOR®

TOUGH TOOLS, HALF PRICE

Soporte técnico y certificado de garantía electrónica www.vevor.com/suppor

VEVOR®

TOUGH TOOLS, HALF PRICE

Wsparcie techniczne i certyfikat gwarancji elektronicznej www.vevor.com/support

MONTAŻ NA ŚCIANIE

OBUDOWA SERWERA

NAZWA UŻYTKOWNIKA

Nadal staramy się oferować Państwu narzędzia w konkurencyjnych cenach. „Oszczędź połowę", „Połowa ceny" lub inne podobne wyrażenia używane przez nas stanowią jedynie szacunkowe oszczędności, jakie możesz uzyskać, kupując u nas określone narzędzia w porównaniu z głównymi markami i niekoniecznie oznaczają one objęcie wszystkich kategorii narzędzi oferowanych przez nas. Uprzejmie przypominamy, aby dokładnie sprawdzić, czy składając u nas zamówienie faktycznie oszczędzasz połowę w porównaniu z głównymi markami.

VEVOR®
TOUGH TOOLS, HALF PRICE

WALL MOUNT SERVER ENCLOSURE

THE MANUAL APPLIES TO THE FOLLOWING SKUS:				
SPT-604-06	SPT-604-09	SPT-604-12	SPT-604-12W	SPT-604-15

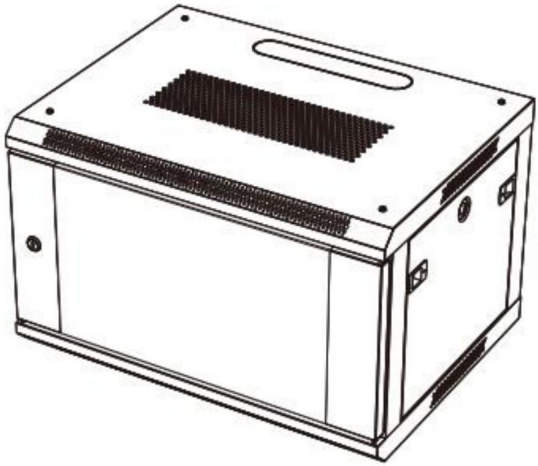

POTRZEBUJESZ POMOCY? SKONTAKTUJ SIĘ Z NAMI!

Masz pytania dotyczące produktu? Potrzebujesz wsparcia technicznego? Skontaktuj się z nami: Wsparcie techniczne i certyfikat E-Gwarancji www.vevor.com/support

To jest oryginalna instrukcja, przed użyciem należy uważnie przeczytać wszystkie instrukcje. VEVOR zastrzega sobie jasną interpretację naszej instrukcji obsługi. Wygląd produktu będzie zależał od produktu, który otrzymałeś. Prosimy o wybaczenie, że nie poinformujemy Cię ponownie, jeśli w naszym produkcie pojawią się jakiekolwiek aktualizacje technologiczne lub oprogramowania.

Dziękujemy za zakup szafki ściennej Performance Series
od VEVOR.

Dołożyliśmy wszelkich starań, aby zapewnić dokładność informacji zawartych w niniejszym dokumencie.

niniejszą instrukcję obsługi produktu.

WAŻNE INSTRUKCJE BEZPIECZEŃSTWA

Utrzymuj obudowę w miejscu wolnym od wilgoci, skrajnych temperatur, substancji i gazów palnych, zanieczyszczeń przewodzących prąd, kurzu i bezpośredniego

światło słoneczne w kontrolowanym środowisku wewnętrznym. Pozostaw wystarczająco dużo miejsca na odpowiednia wentylacja z przodu i z tyłu obudowy.

Zewnętrzne otwory wentylacyjne obudowy nie mogą być blokowane, zakrywane ani wkładane do nich przedmiotów.

Jeśli masz jakiekolwiek pytania dotyczące instalacji lub
użytkowania produktu. Proszę sprawdzić produkt pod kątem braków lub
uszkodzone komponenty. Poproś VEVOR o pomoc, jeśli jakikolwiek komponent jest uszkodzony lub brakuje. Jeśli produkt został uszkodzony, nie próbuj go instalować ani używać.
Aby zapobiec uszkodzeniom podczas montażu, umieść zawartość produktu na tekturze lub innej bezpiecznej powierzchni. Nieprawidłowa instalacja lub użytkowanie tego produktu może spowodować uszkodzenie produktu, inne uszkodzenia sprzętu lub

obrażenia ciała.
Zaleca się, aby instalację wykonał profesjonalny instalator.
VEVOR nie ponosi odpowiedzialności za uszkodzenia sprzętu lub obrażenia ciała wynikające z niewłaściwego użytkowania lub instalacji produktu. Upewnij się, że sprzęt przechowywany/montowany nie powinien przekraczać podanej wagi pojemność.

Korzystanie ze znaków towarowych, zarejestrowanych znaków towarowych i innych chronionych znaków towarowych

Nazwy i symbole

W niniejszej instrukcji mogą znajdować się odniesienia do znaków towarowych, zarejestrowanych znaków towarowych i innych chronionych nazw i/lub symboli firm zewnętrznych, które nie są w jakikolwiek sposób powiązane z VEVOR. Odniesienia te są udostępniane wyłącznie w celach informacyjnych i nie stanowią poparcia dla

produktu lub usługi firmy VEVOR lub rekomendacji produktu(ów), do których odnosi się niniejsza instrukcja, przez daną firmę zewnętrzną.

Niezależnie od bezpośredniego odniesienia w treści niniejszego dokumentu, VEVOR niniejszym potwierdza, że wszystkie znaki towarowe, zarejestrowane znaki towarowe, znaki usługowe i inne chronione nazwy i/lub symbole zawarte w niniejszym podręczniku i powiązanym dokumencie są własnością ich odpowiednich właścicieli.

Ograniczenia odpowiedzialności: VEVOR nie ponosi odpowiedzialności za jakiekolwiek obrażenia lub szkody, czy to bezpośrednie, czy pośrednie, szczególne, karne, przypadkowe lub wynikowe (w tym, ale nie wyłącznie, utracone zyski lub dochody, utratę użytkowania, utracone możliwości biznesowe lub utratę dobrej woli) lub koszty zakupu produktów zastępczych, wynikające z lub w związku z użytkowaniem produktu. W żadnym wypadku skumulowana odpowiedzialność brutto sprzedawcy, wynikająca ze wszystkich przyczyn powództwa i teorii odpowiedzialności, nie może przekroczyć całkowitych kwot faktycznie naliczonych przez klienta sprzedawcy na mocy zamówienia powodującego jakąkolwiek odpowiedzialność na mocy niniejszego dokumentu.

PARTS IDENTIFICATION

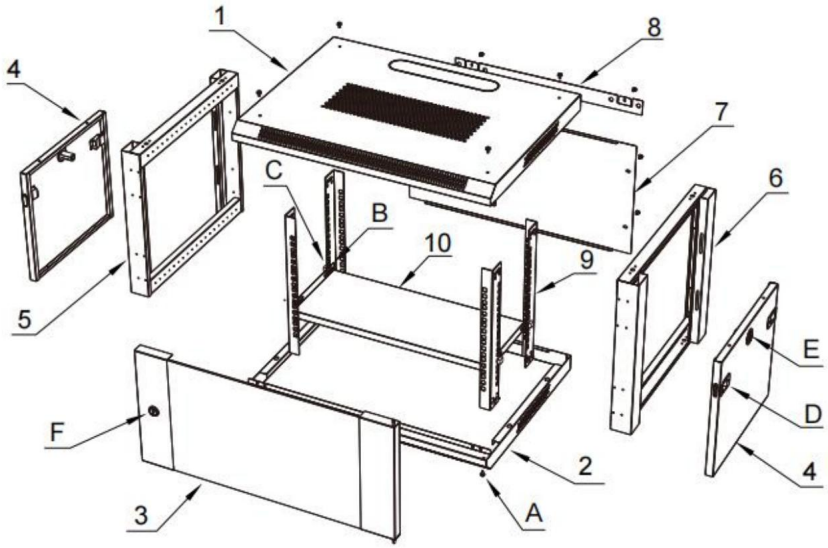

1. Panel górny	x1	A: M5*10 Śruby z łbem krzyżakowym x40	
2. Panel dolny	x1	B: Śruby z łbem sześciokątnym M6*12 x12	
3. Drzwi wejściowe	x1	C: Nakrętki klatkowe M6	x12
4. Panele boczne	x2	D: Zatrzaski panelu bocznego	x4
5. Lewa ramka	x1	E: Zestaw zamka panelu bocznego	x2
6. Rama prawa 7.	x1	F: Zestaw zamka drzwi przednich	x1
Panel tylny	x1	G: Rozszerzenie M10*70mm śruby	x4
8. Zawieszenie tylne 9.	x1	H: Przewód uziemiający	x1
Pionowe szyny montażowe x4			
10. Paleta	x1		

WYMAGANIA

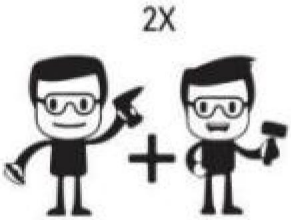





• Wkrętarka elektryczna (sprzedawana oddzielnie) • Dwie osoby (do montażu) • Klucz imbusowy (w zestawie z częściami)

Uwaga: Do montażu stojaka potrzebne są dwie osoby.

INSTALACJA OBUDOWY

1: Włóż lewą ramę (#5) i prawą ramę (#6) do dolnego panelu (#2), zabezpiecz 4 śrubami krzyżakowymi M5*10 (A).

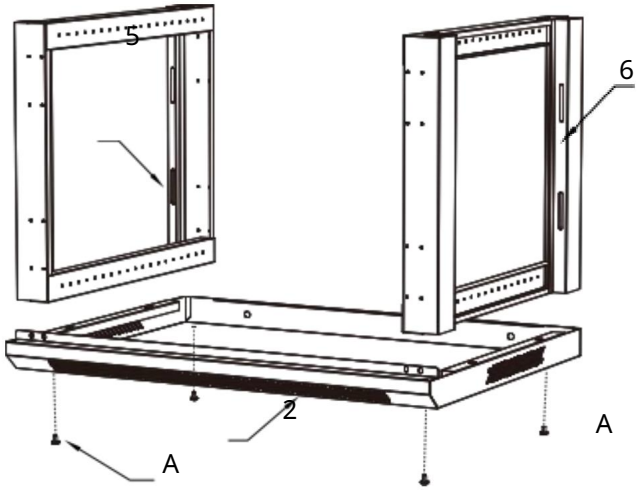

2: Umieść panel górny (#1) na lewej ramie (#5) i prawej ramie (#6). Zabezpiecz za pomocą 12 śrub krzyżakowych M5*10 (A).

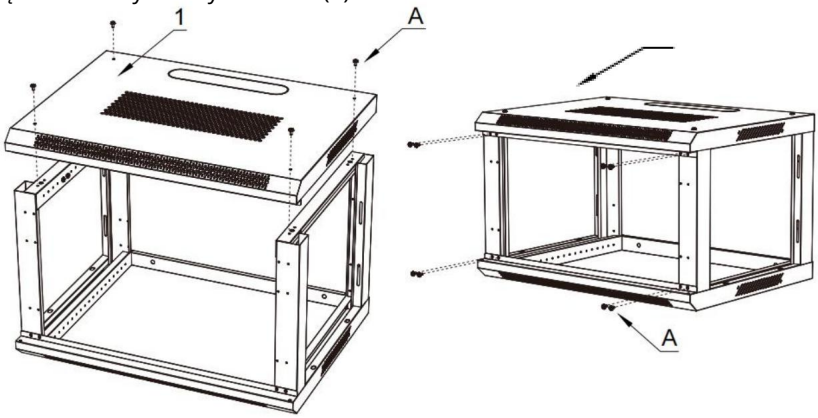

3: Zamontuj 4 pionowe szyny montażowe (#9) na żądanej głębokości. Zabezpiecz je 8 śrubami krzyżakowymi M5*10 (A).

Uwaga: Należy wziąć pod uwagę sprzęt, który planujesz zainstalować w obudowie, decydując o odpowiedniej głębokości montażu. Upewnij się, że głębokość szyny po obu stronach szafy jest taka sama.

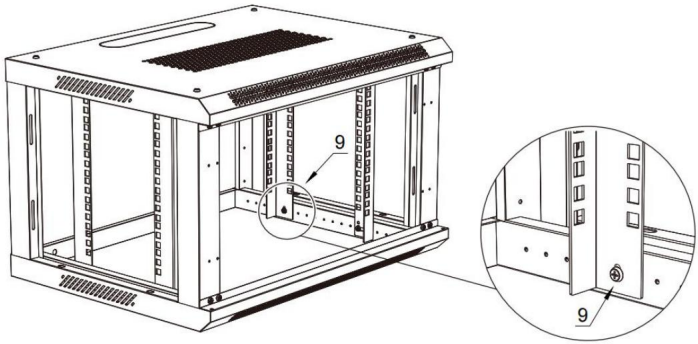

4: Zamontuj paletę (#10) na żądanej wysokości, zabezpieczając ją śrubami sześciokątnymi M6*12 (B) i nakrętkami klatkowymi M6 (C).

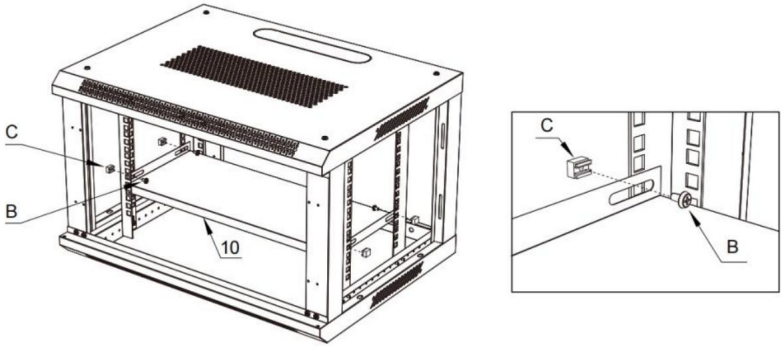

5: Zamontuj dwa panele boczne (#4) w lewej ramie (#5) i prawej ramie (#6). Po zamontowaniu każdego panelu bocznego (#4) sprawdź, czy zatrzaski panelu bocznego (D) i zestawy blokad panelu bocznego (E) działają prawidłowo.

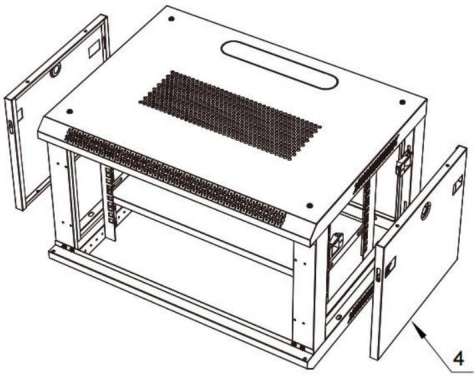

6: Zamontuj zamek drzwi przednich (F) na drzwiach przednich (#3).

7: Umieść przednie drzwi (#3) tak, aby górne i dolne kołki były wyrównane z otworem zawiasu znajdującym się w obudowie. Włóż dolny stały kołek

do dolnego otworu zawiasu. Pociągnij górny sworzeń sprężynowy w dół do otworu w górnym rogu i zwolnij go.

Uwaga: upewnij się, że elementy zamka są zamontowane zgodnie z kierunkiem pokazanym na poniższym zdjęciu (poziomo do prawej strony)

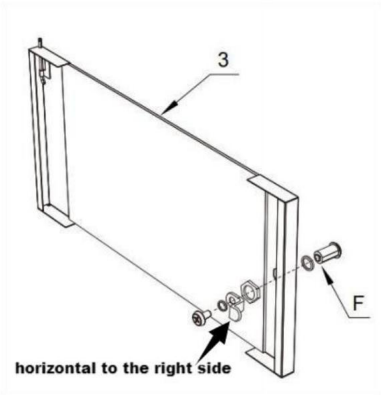

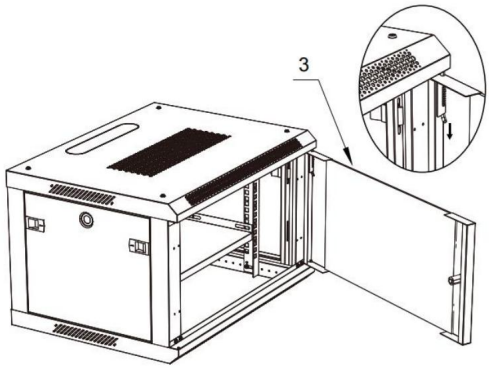

8: Zainstaluj przewód uziemiający (H), podłącz przednie drzwi (#3) i dolny panel (#2).

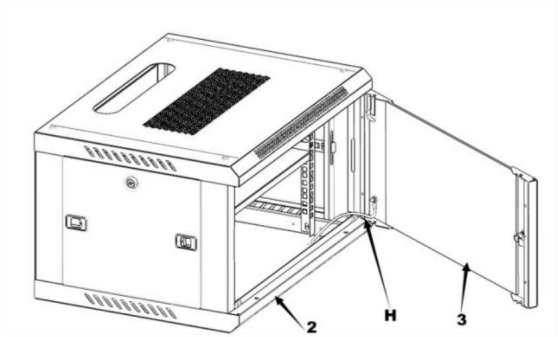

9: Zamontuj tylny panel (#7), zabezpiecz go 4/6 śrubami krzyżakowymi M5*10 (A).

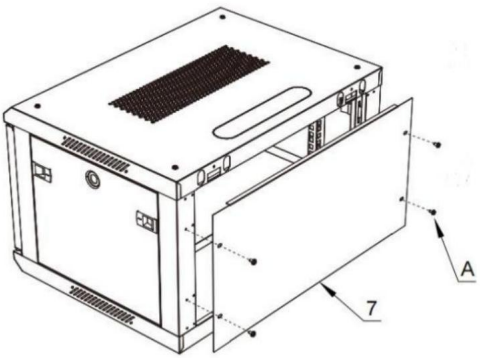

WALL MOUNTING THE ENCLOSURE

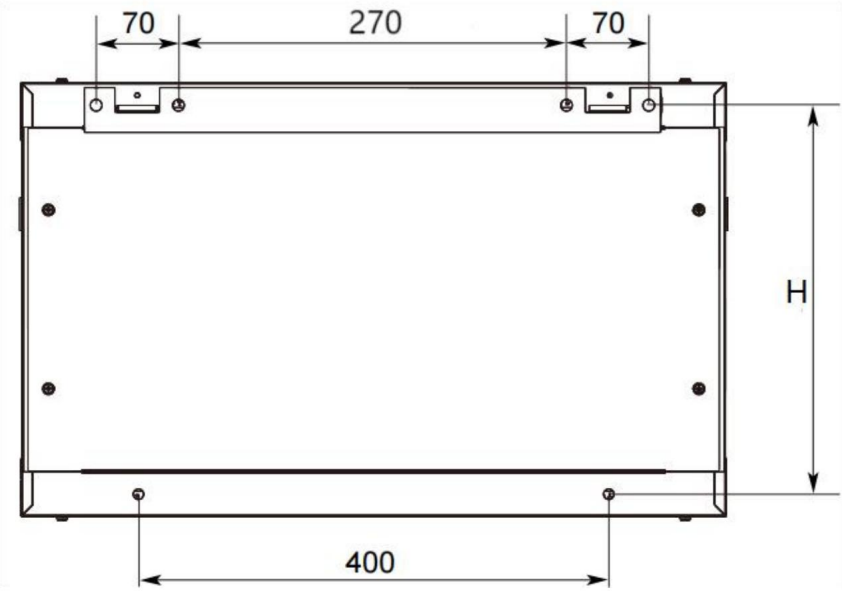

1: Najpierw zamontuj tylne zawieszenie (#8) na ścianie lub innym odpowiednim miejscu powierzchnia montażowa, w odpowiednim miejscu do zaznaczenia otworów montażowych położenie za pomocą kolorowego długopisu, następnie zmierz powyższy rysunek pokazujący otwór odległość do oznaczenia pozycji dwóch dolnych otworów montażowych.

Odległość między otworami montażowymi jest pokazana na powyższym rysunku, z wyjątkiem dostosować standardowe rozmieszczenie kołków zgodnie z diagramem.

Obudowa serwerowa SPT-604-06 6U, wys.=310mm;

Obudowa serwerowa SPT-604-09 9U, wys.=460mm;

Obudowa serwerowa SPT-604-12 12U, wys.=600mm;

Obudowa serwerowa SPT-604-12W 12U, wys.=600mm;

Obudowa serwerowa SPT-604-15 15U, wys. = 740 mm.

2: Używając wiertarki elektrycznej wywierć oznaczone 4 otwory o średnicy 14 mm, a następnie montaż i zamocowanie śrub rozporowych M10 (G) w otworach.

3: Zamocuj tylne zawieszenie (#8) na obudowie, zabezpiecz 2 śrubami M5*10
Śruby z łbem krzyżakowym (A).

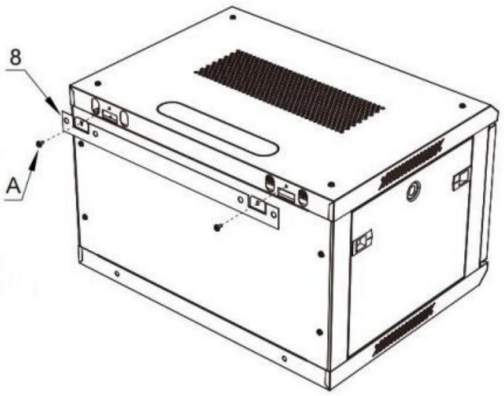

4: Przymocuj obudowę za pomocą śrub rozporowych M10 (G), dokręć nakrętka śruby rozprężnej.

Ostrzeżenie: Nie próbuj montować na ścianie, gdy sprzęt jest zamontowany wewnątrz obudowy. Obudowa ma nośność 200 funtów. Upewnij się, że rodzaj konstrukcji ściany i osprzęt montażowy którego używasz będzie odpowiednio podtrzymywał ciężar obudowy i sprzęt.

PRODUCT PARAMETER

Name	Wall Mount Server Enclosure				
Model	SPT-604-06	SPT-604-09	SPT-604-12	SPT-604-12W	SPT-604-15
Door	Tempered Glass Door	Tempered Glass Door	Tempered Glass Door	Mesh Iron Door	Tempered Glass Door
Installation Width Standard	19"				
Depth	18"(455mm)				
Height	6U	9U	12U	12U	15U
Ground-Mounted Load-Bearing	500 lbs(static load)				
Wall-Mounted Load-Bearing	200 lbs(static load)				
Product Size	600*450*350mm	600*450*500mm	600*450*640mm	600*450*640mm	600*450*770mm
Product Weight	16.10Kg	19.54Kg	22.76Kg	21.66Kg	24.00Kg

VEVOR®

TOUGH TOOLS, HALF PRICE

Wsparcie techniczne i certyfikat gwarancji elektronicznej www.vevor.com/suppor

VEVOR®

TOUGH TOOLS, HALF PRICE

Technische ondersteuning en e-garantiecertificaat
www.vevor.com/support

MUURBEVESTIGING

SERVERBEHUIZING

GEBRUIKERSNAAM

Wij streven er voortdurend naar om u gereedschappen te leveren tegen concurrerende prijzen. "Bespaar de helft", "halve prijs" of andere soortgelijke uitdrukkingen die wij gebruiken, geven slechts een schatting van de besparingen die u kunt behalen door bepaalde gereedschappen bij ons te kopen in vergelijking met de grote topmerken en betekenen niet per se dat alle categorieën gereedschappen die wij aanbieden, hieronder vallen. Wij verzoeken u vriendelijk om bij het plaatsen van een bestelling zorgvuldig te controleren of u daadwerkelijk de helft bespaart in vergelijking met de grote topmerken.

VEVOR®
TOUGH TOOLS, HALF PRICE

WALL MOUNT SERVER ENCLOSURE

THE MANUAL APPLIES TO THE FOLLOWING SKUS:				
SPT-604-06	SPT-604-09	SPT-604-12	SPT-604-12W	SPT-604-15

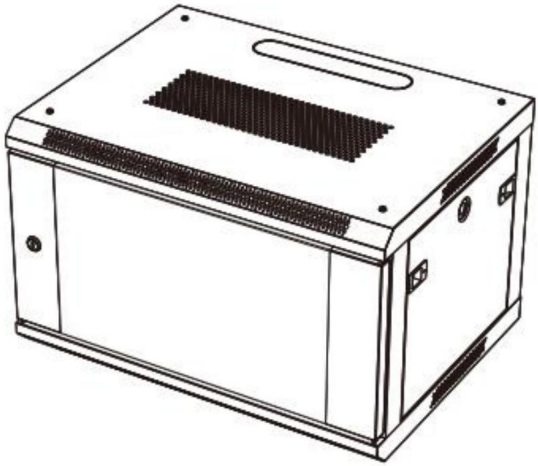

HULP NODIG? NEEM CONTACT MET ONS OP!

Heeft u vragen over het product? Heeft u technische ondersteuning nodig? Neem dan gerust contact met

ons op: **Technische ondersteuning en e-garantiecertificaat**
www.vevor.com/support

Dit is de originele handleiding. Lees alle instructies zorgvuldig door voordat u het product gebruikt. VEVOR behoudt zich het recht voor om de gebruiksaanwijzing duidelijk te interpreteren. Het uiterlijk van het product is afhankelijk van het product dat u hebt ontvangen. Neemt u het ons niet kwalijk dat we u niet meer op de hoogte stellen van eventuele technologische of software-updates voor ons product.

Bedankt voor uw aankoop van de Performance Series Wandmontagekast van VEVOR.

Er is alles aan gedaan om de juistheid van de informatie in deze website te garanderen. deze producthandleiding.

BELANGRIJKE VEILIGHEIDSINSTRUCTIES

Houd de behuizing vrij van vocht, extreme temperaturen, brandbare stoffen en gassen, geleidende verontreinigingen, stof en direct zonlicht.
zonlicht in een gecontroleerde binnenomgeving. Zorg voor voldoende ruimte voor voldoende ventilatie aan de voor- en achterkant van de behuizing. De

De ventilatieopeningen aan de buitenkant van de behuizing mogen niet worden geblokkeerd, afgedekt of met voorwerpen worden gevuld.

Neem contact met ons op via telefoon of e-mail als u vragen heeft over de installatie of gebruik van uw product. Controleer het product op ontbrekende of
Defecte componenten. Vraag VEVOR om hulp als een component kapot is.
of ontbreekt. Als het product is aangetast, probeer het dan niet te installeren of te gebruiken.
Om schade tijdens de montage te voorkomen, plaatst u de inhoud van het product op karton of een ander veilig oppervlak. Onjuiste installatie of onjuist gebruik van dit product kan leiden tot productschade, andere schade aan de apparatuur of

persoonlijk letsel.
Wij adviseren u de installatie door een professionele installateur te laten uitvoeren.
VEVOR kan niet aansprakelijk worden gesteld voor schade aan apparatuur of lichamelijk letsel als gevolg van onjuist gebruik of installatie van het product. Zorg ervoor dat de opgeslagen/gemonteerde apparatuur het aangegeven gewicht niet mag overschrijden capaciteit.

Gebruik van handelsmerken, geregistreerde handelsmerken en andere beschermde Namen en symbolen
In deze handleiding kan worden verwezen naar handelsmerken, geregistreerde handelsmerken en andere beschermde namen en/of symbolen van derde partijen die niet onder deze voorwaarden vallen. op enigerlei wijze verband houden met VEVOR. Deze verwijzingen zijn uitsluitend ter informatie en vormen geen goedkeuring van een

product of dienst van VEVOR, of een aanbeveling van het/de product(en) waarop deze handleiding van toepassing is door het betreffende externe bedrijf.

Ongeacht enige directe erkenning elders in dit document, erkent VEVOR hierbij dat alle handelsmerken, geregistreerde handelsmerken, dienstmerken en andere beschermde namen en/of symbolen in deze handleiding en het bijbehorende document het eigendom zijn van hun respectievelijke eigenaren.

Beperking van aansprakelijkheid: VEVOR is niet aansprakelijk voor enig letsel of schade, direct of indirect, speciaal, punitief, incidenteel of gevolgschade (inclusief, maar niet beperkt tot, winstderving of omzetderving, verlies van gebruik, gemiste zakelijke kansen of verlies van goodwill), of de kosten van het aanschaffen van vervangende producten, voortvloeiend uit of in verband met het gebruik van het product. In geen geval kan de bruto geaccumuleerde aansprakelijkheid van de verkoper, voortvloeiend uit alle rechtsgronden en aansprakelijkheidstheorieën, de totale bedragen overschrijden die de klant daadwerkelijk aan de verkoper in rekening heeft gebracht voor de bestelling die aanleiding geeft tot enige aansprakelijkheid onder deze overeenkomst.

PARTS IDENTIFICATION

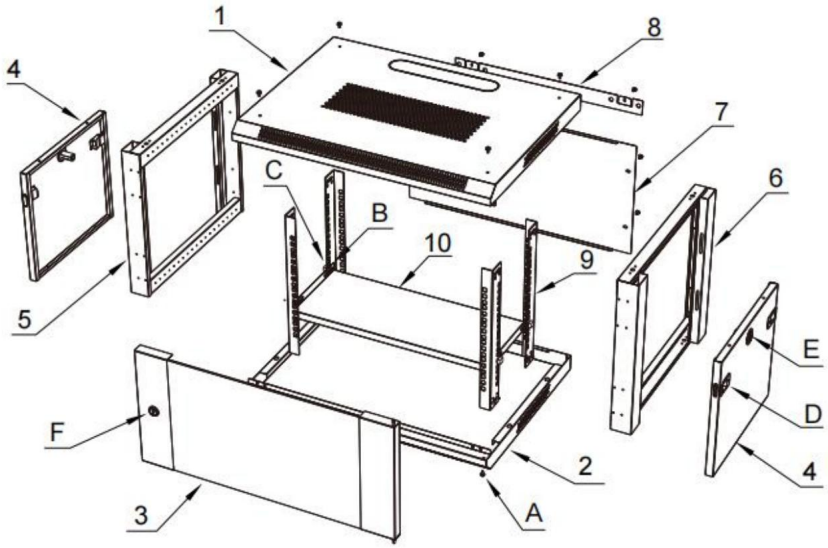

1. Bovenpaneel	x1	A: M5*10 kruiskopschroeven x40	
2. Onderpaneel	x1	B: M6*12 zeskantschroeven x12	
3. Voordeur	x1	C: M6 kooimoeren	x12
4. Zijpanelen	x2	D: Sluitingen zijpaneel	x4
5. Linkerframe	x1	E: Zijpaneelvergrendelingsset	x2
6. Rechterframe 7.	x1	F: Voordeurvergrendelingsset	x1
Achterpaneel	x1	G: M10*70mm Uitbreiding schroeven	x4
8. Achtervering 9.	x1	H: Aardingsdraad	x1
Verticale montagerails x4			
10. Pallet	x1		

VEREISTEN

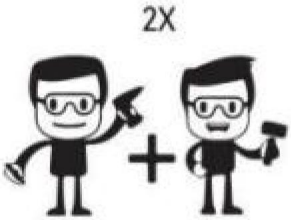





• Elektrische schroevendraaier (apart verkrijgbaar) • Twee personen (voor montage) • Inbussleutel (onderdelenpakket is inbegrepen)

Let op: Voor het monteren van het rack zijn twee personen nodig.

INSTALLATIE VAN DE BEHUIZING

1: Plaats het linkerframe (#5) en het rechterframe (#6) in het onderste paneel (#2), bevestig met 4 M5*10 kruiskopschroeven (A).

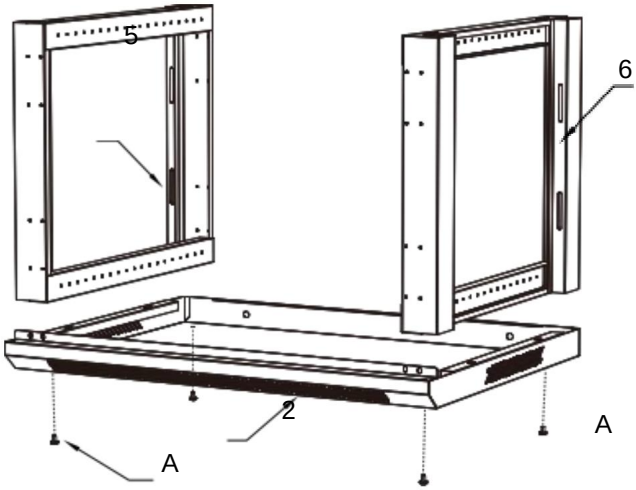

2: Plaats het bovenpaneel (#1) op het linkerframe (#5) en het rechterframe (#6). Bevestig met 12 M5*10 kruiskopschroeven (A).

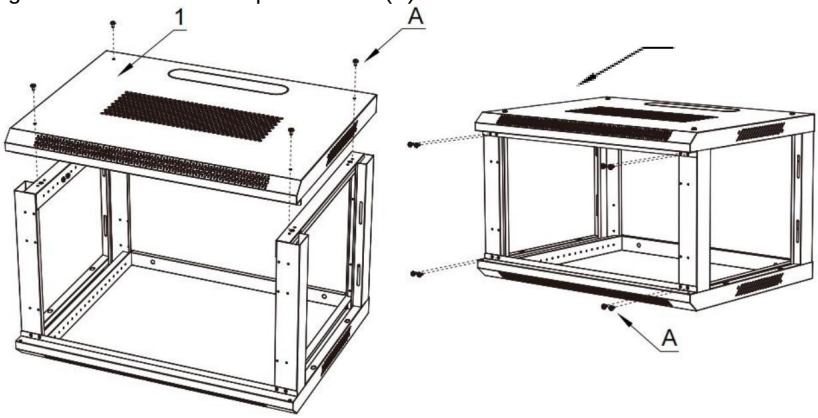

3: Plaats de 4 verticale montage rails (#9) op de gewenste diepte en zet ze vast met 8 M5*10 kruiskopschroeven (A).

Let op: Houd bij het bepalen van de juiste montagediepte rekening met de apparatuur die u in de behuizing wilt installeren. Zorg ervoor dat de raildiepte aan beide zijden van de kast gelijk is.

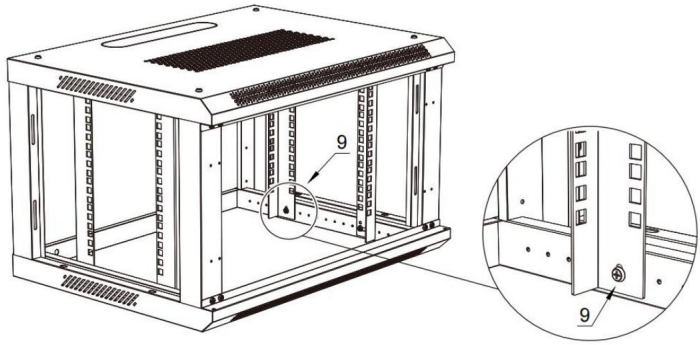

4: Plaats de pallet (#10) op de gewenste hoogte en zet hem vast met M6*12 zeskantschroeven (B) en M6 kooimoeren (C).

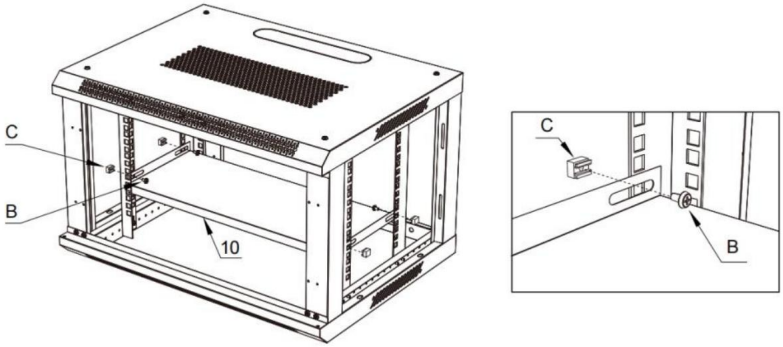

5: Plaats de twee zijpanelen (#4) in het linkerframe (#5) en het rechterframe (#6). Zodra elk zijpaneel (#4) op zijn plaats zit, controleer dan of de zijpaneelvergrendelingen (D) en de zijpaneelvergrendelingssets (E) goed werken.

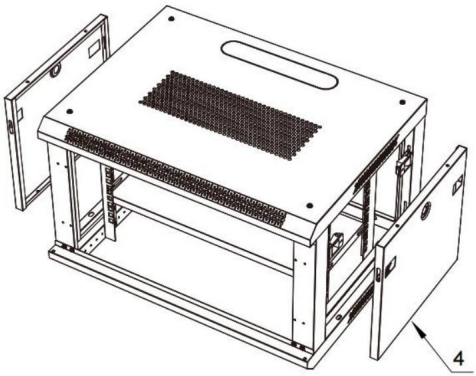

6: Installeer het voordeurslot (F) op de voordeur (#3).

7: Plaats de voordeur (#3) zo dat de bovenste en onderste pennen uitgelijnd zijn met het scharniergat in de behuizing. Plaats de onderste vaste pen.

in het onderste scharniergat. Trek de bovenste veerpen naar beneden in het gat in de bovenhoek en laat hem los.

Let op: zorg ervoor dat de slotstukken worden gemonteerd zoals op de volgende foto is aangegeven (horizontaal naar rechts)

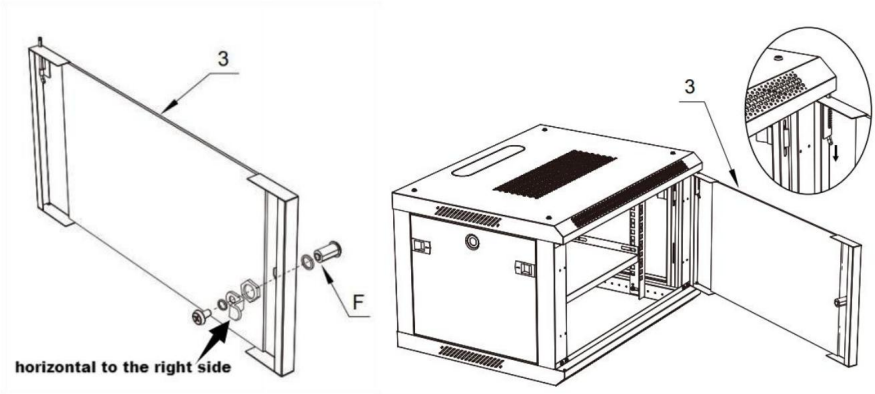

8: Installeer de aardingsdraad (H), sluit de voordeur (#3) en het onderste paneel (#2) aan.

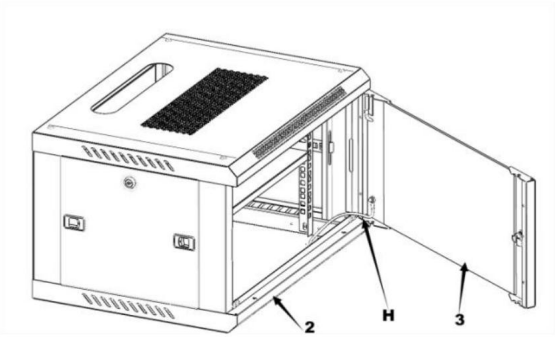

9: Plaats het achterpaneel (#7) en bevestig het met 4/6 M5*10 kruiskopschroeven (A).

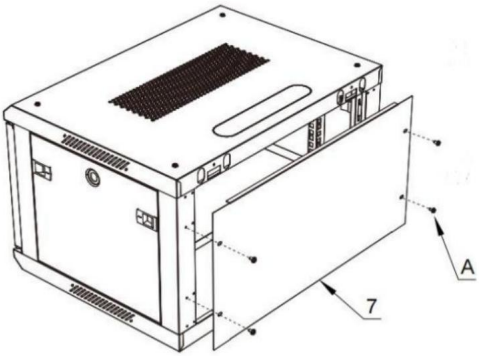

WALL MOUNTING THE ENCLOSURE

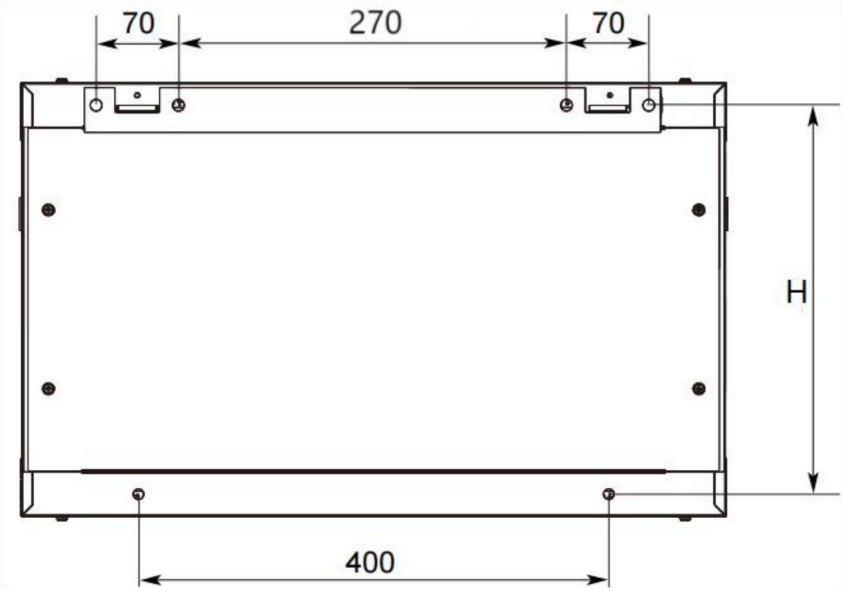

1: Plaats eerst de achtervering (#8) aan de muur of een andere geschikte montageoppervlak, op de geschikte positie om montagegaten te markeren positie met gekleurde pen, meet vervolgens het bovenstaande figuur dat het gat laat zien afstand om de positie van de onderste twee bevestigingsgaten te markeren.

De afstand tussen de montagegaten wordt in de bovenstaande afbeelding weergegeven, afgezien van geschikt zijn voor de standaard plaatsing van de staanders, zoals weergegeven in het diagram.

SPT-604-06 6U serverbehuizing, H=310 mm;

SPT-604-09 9U serverbehuizing, H=460 mm;

SPT-604-12 12U serverbehuizing, H=600 mm;

SPT-604-12W 12U serverbehuizing, H=600mm;

SPT-604-15 15U serverbehuizing, H=740 mm.

2: Gebruik een elektrische boor om 4 gemarkeerde gaten van 14 mm diameter te boren, Monteer en bevestig de M10 expansieschroeven (G) in de gaten.

3: Bevestig de achterste ophanging (#8) aan de behuizing, bevestig met 2 stuks M5*10 Kruiskopschroeven (A).

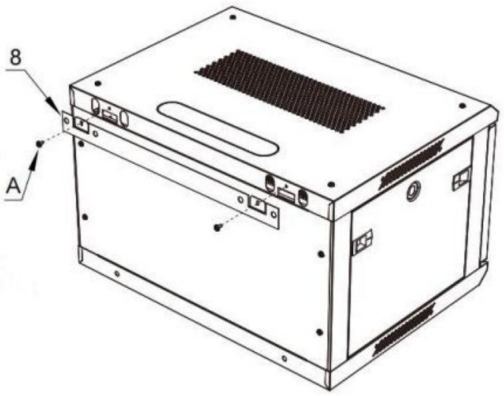

4: Bevestig de behuizing op de M10-expansieschroeven (G), draai de moer van de expansieschroef.

Waarschuwing: Probeer niet aan de muur te monteren wanneer er apparatuur in de behuizing is gemonteerd. De behuizing heeft een draagvermogen van 200 kg. pond. Zorg ervoor dat het type muurconstructie en bevestigingsmateriaal die u gebruikt, het gewicht van de behuizing goed zal ondersteunen en uitrusting.

PRODUCT PARAMETER

Name	Wall Mount Server Enclosure				
Model	SPT-604-06	SPT-604-09	SPT-604-12	SPT-604-12W	SPT-604-15
Door	Tempered Glass Door	Tempered Glass Door	Tempered Glass Door	Mesh Iron Door	Tempered Glass Door
Installation Width Standard	19"				
Depth	18"(455mm)				
Height	6U	9U	12U	12U	15U
Ground-Mounted Load-Bearing	500 lbs(static load)				
Wall-Mounted Load-Bearing	200 lbs(static load)				
Product Size	600*450*350mm	600*450*500mm	600*450*640mm	600*450*640mm	600*450*770mm
Product Weight	16.10Kg	19.54Kg	22.76Kg	21.66Kg	24.00Kg

VEVOR®

TOUGH TOOLS, HALF PRICE

Technische ondersteuning en e-garantiecertificaat www.vevor.com/suppor

VEVOR®

TOUGH TOOLS, HALF PRICE

Teknisk support och e-garanticertifikat
www.vevor.com/support

VÄGGMONTERING

SERVERHÅLL

ANVÄNDARNAMNL

Vi fortsätter att sträva efter att erbjuda dig verktyg till konkurrenskraftiga priser.
"Spara hälften", "Halv priset" eller andra liknande uttryck som används av oss representerar endast en uppskattning av de besparingar du kan göra genom att köpa vissa verktyg hos oss jämfört med de stora toppmärkena och betyder inte nödvändigtvis att det täcker alla kategorier av verktyg som vi erbjuder. Vi påminner dig om att noggrant kontrollera när du gör en beställning hos oss om du faktiskt sparar hälften jämfört med de stora toppmärkena.

VEVOR®
TOUGH TOOLS, HALF PRICE

WALL MOUNT SERVER ENCLOSURE

THE MANUAL APPLIES TO THE FOLLOWING SKUS:				
SPT-604-06	SPT-604-09	SPT-604-12	SPT-604-12W	SPT-604-15

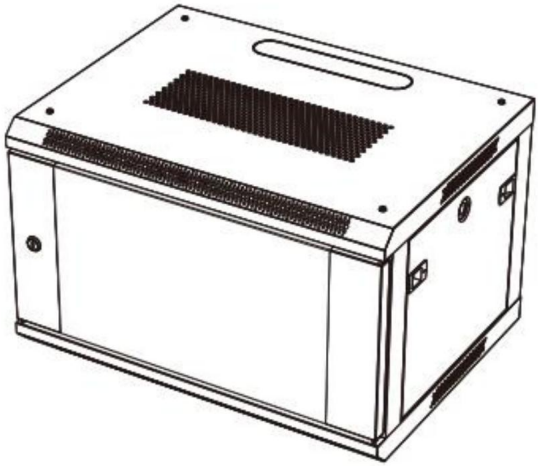

BEHÖVER DU HJÄLP? KONTAKTA OSS!

Har du frågor om produkten? Behöver du teknisk support? Kontakta oss gärna: **Teknisk support och**

e-garanticertifikat www.vevor.com/support

Detta är originalinstruktionerna, vänligen läs alla instruktioner noggrant innan du använder produkten. VEVOR förbehåller sig en tydlig tolkning av vår användarmanual. Produktens utseende ska vara beroende av den produkt du mottagit. Vi ber om ursäkt för att vi inte kommer att informera dig igen om det finns några teknik- eller programuppdateringar för vår produkt.

Tack för att du köpte väggmonteringsskåpet i Performance-serien från VEVOR.

Alla ansträngningar har gjorts för att säkerställa att informationen är korrekt i denna produktmanual.

VIKTIGA SÄKERHETSINSTRUKTIONER

Håll höljet fritt från fukt, extrema temperaturer, brännbara ämnen och gaser, ledande föroreningar, damm och direkt strålning.
solljus i en kontrollerad inomhusmiljö. Se till att det finns tillräckligt med utrymme för lämplig ventilation framtill och baktill på höljet.

Höljets externa ventilationsöppningar får inte blockeras, täckas över eller stoppas in med föremål.

Ring eller maila oss om du har några frågor om installationen eller användning av din produkt. Kontrollera produkten för eventuella saknade eller defekta komponenter. Be VEVOR om hjälp om någon komponent är trasig eller saknas. Om produkten har påverkats, försök inte installera eller använda den. För att förhindra skador under montering, placera produktens innehåll på kartong eller annan säker yta. Felaktig installation eller användning av denna produkt kan leda till produktskador, andra skador på utrustningen eller personskada.
Det rekommenderas att installationen utförs av en professionell installatör.
VEVOR kan inte hållas ansvarigt för skador på utrustning eller fysiska skador. till följd av felaktig produktanvändning eller installation. Se till att den lagrade/monterade utrustningen inte får överstiga den angivna vikten kapacitet.

Användning av varumärken, registrerade varumärken och andra skyddade Namn och symboler
Denna manual kan hänvisa till varumärken, registrerade varumärken och andra skyddade namn och/eller symboler som tillhör tredjepartsföretag som inte på något sätt relaterat till VEVOR. Dessa referenser tillhandahålls endast i informationssyfte och utgör inte ett godkännande av en

produkt eller tjänst från VEVOR, eller ett godkännande av den/de produkt(er) som denna manual gäller från det berörda tredjepartsföretaget.

Oavsett eventuella direkta erkännanden någon annanstans i detta dokument bekräftar VEVOR härmed att alla varumärken, registrerade varumärken, servicemärken och andra skyddade namn och/eller symboler som finns i denna manual och relaterade dokument tillhör sina respektive innehavare.

Ansvarsbegränsningar: VEVOR ansvarar inte för någon skada eller skada, vare sig direkt eller indirekt, särskilda, straffrättsliga, oförutsedda eller följdskador (inklusive, men inte begränsat till, utebliven vinst eller intäkt, förlust av användning, förlorade affärsmöjligheter eller förlust av goodwill), eller kostnader för att anskaffa ersättningsprodukter, som uppstår på grund av eller i samband med användningen av produkten. Säljarens ackumulerade bruttoansvar, som härrör från alla orsaker till talan och ansvarsteorier, får under inga omständigheter överstiga de totala belopp som kunden faktiskt debiterat säljaren enligt den beställning som ger upphov till något ansvar härunder.

PARTS IDENTIFICATION

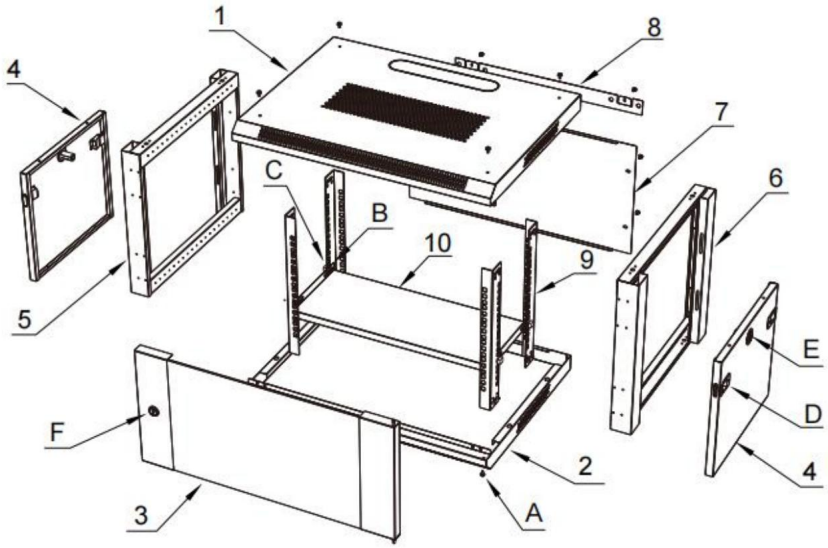

1. Övre panel 2. Nedre panel	x1	A: M5*10 Stjärnskruvar x40	
3. Ytterdörr	x1	B: M6*12 Sexkantsskruvar x12	
4. Sidopaneler	x2	C: M6 korgmuttrar	x12
5. Vänster ram	x1	D: Sidopanelspärrar	x4
6. Höger ram 7. Bakpanel	x1	E: Låssats för sidopanel	x2
8. Bakre fjädring 9. Vertikala monteringsskenor x4	x1	F: Låssats för framdörr	x1
10. Pall	x1	G: M10*70mm expansion skruvar	x4
		H: Jordningstråd	x1

KRAV

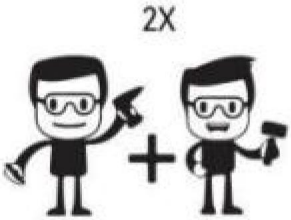




• Elektrisk skruvmejsel (säljs separat) •
Två personer (för montering)
• Insexnyckel (delpaketet ingår)

Obs: Två personer krävs för montering av racket.

INSTALLATION AV HÅLLNING

1: Sätt i den vänstra ramen (#5) och den högra ramen (#6) i bottenpanelen (#2). Fäst med 4 st. M5*10 krysssskruvar (A).

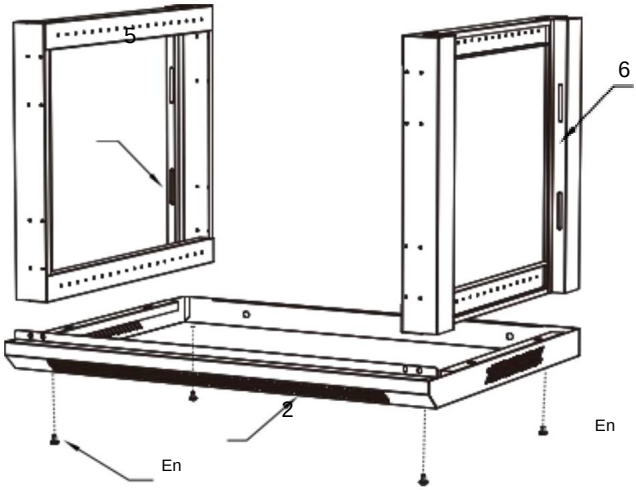

2: Placera topppanelen (#1) på vänster ram (#5) och höger ram (#6). Fäst med 12 st M5*10 krysssskruvar (A).

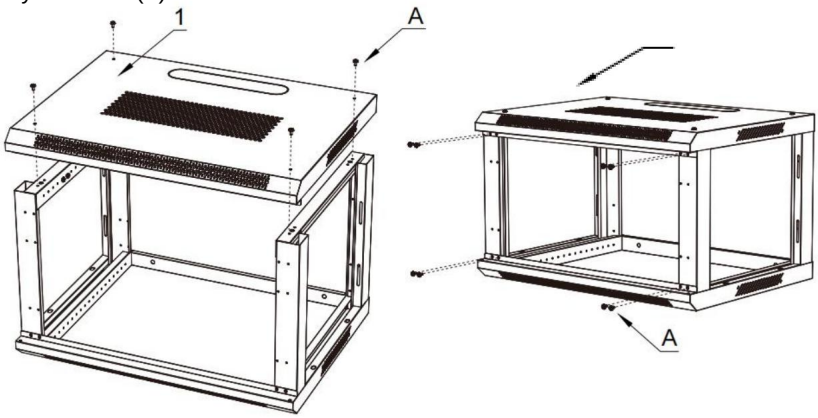

3: Montera de 4 vertikala monteringsskenorna (#9) på plats på önskat djup. Fäst med 8 st. M5*10 krysssskruvar (A).

Obs: Tänk på den utrustning du planerar att installera i skåpet när du bestämmer lämpligt monteringsdjup. Se till att skenans djup på båda sidor av skåpet är detsamma.

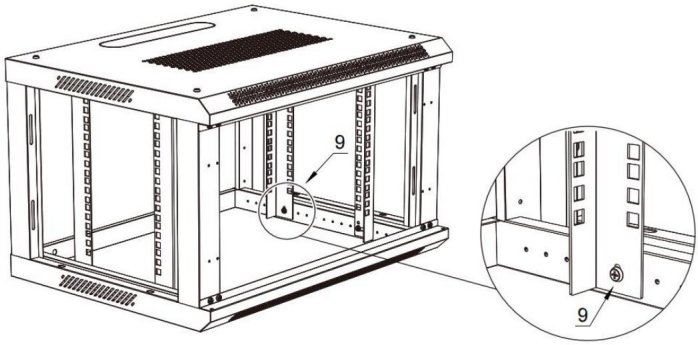

4: Montera pallen (#10) på plats på önskad höjd. Fäst den med M6*12 sexkantsskruvar (B) och M6 korgmuttrar (C).

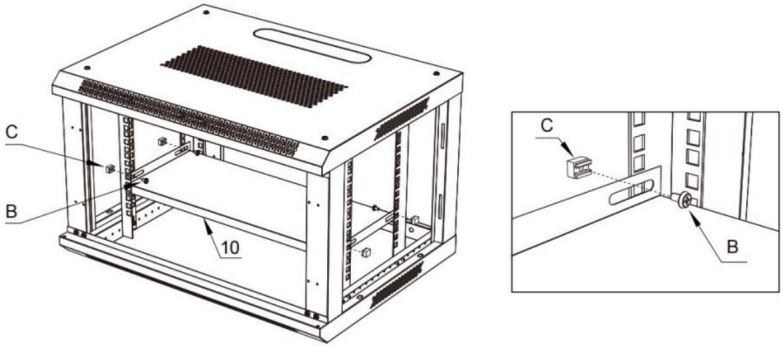

5: Montera de två sidopanelerna (#4) i den vänstra ramen (#5) och den högra ramen (#6). När varje sidopanel (#4) är på plats, kontrollera om sidopanelspärrarna (D) och sidopanellåssatserna (E) fungerar korrekt.

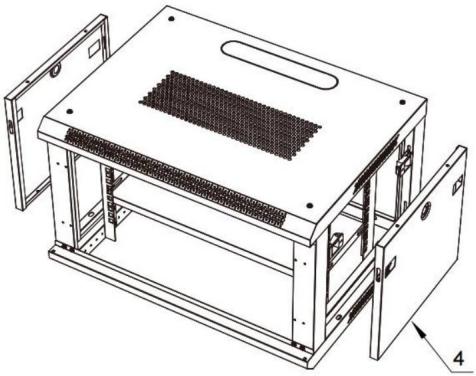

6: Montera ytterdörrlåset (F) på ytterdörren (#3).

7: Placera framdörren (#3) så att de övre och nedre stiften är i linje med gångjärnshålet i höljet. Sätt i den nedre fasta stiften

i det nedre gångjärnshålet. Dra den övre fjäderstiftet ner i hålet i det övre hörnet och släpp det.

Obs: Se till att låsdelarna är monterade enligt följande bild (horisontellt till höger)

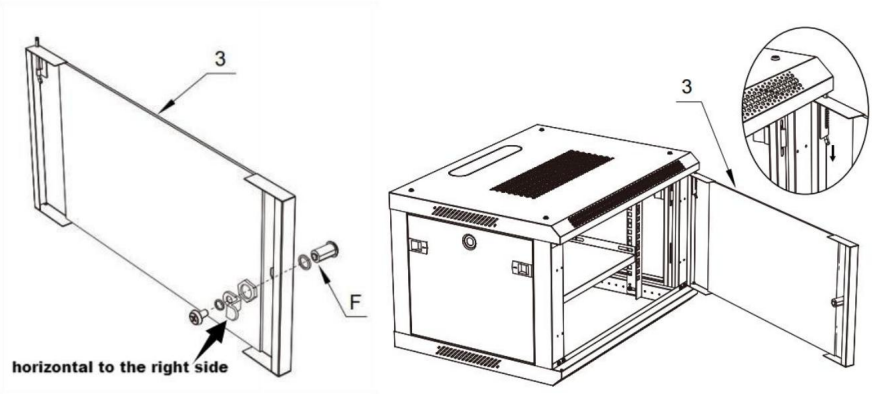

8: Installera jordkabeln (H), anslut ytterdörren (#3) och bottenpanelen (#2).

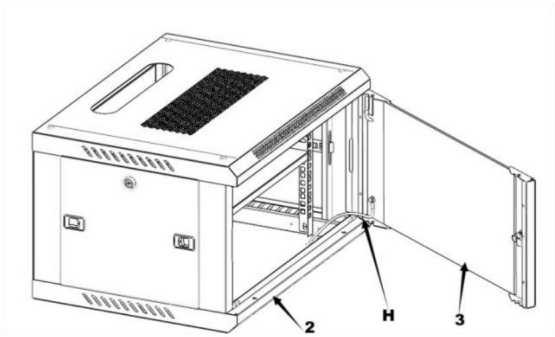

9: Montera bakpanelen (#7), fäst med 4/6 st M5*10 krykssskruvar (A).

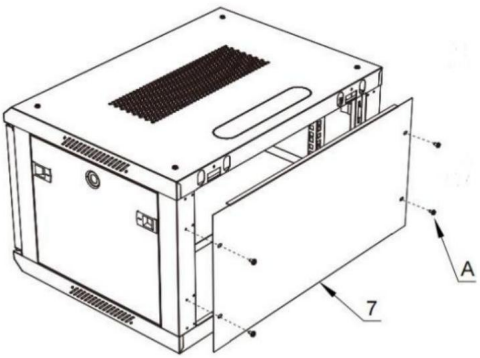

WALL MOUNTING THE ENCLOSURE

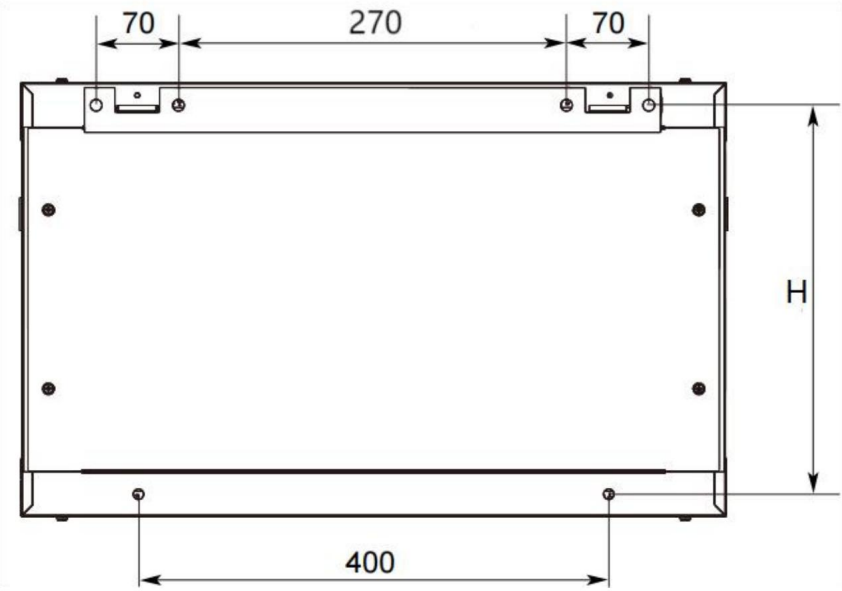

1: Fäst först bakfjädringen (#8) på väggen eller annan lämplig monteringsyta, på lämplig plats för att markera monteringshål position med färgpenna, mät sedan ovanstående figur visade hålet avstånd för att markera de två nedre monteringshålens position.

Avståndet mellan monteringshålen visas i figuren ovan, med avstånd till anpassa dig till standardplacering av reglar enligt diagrammet.

SPT-604-06 6U serverkabinett, H=310 mm;

SPT-604-09 9U serverkabinett, H=460 mm;

SPT-604-12 12U serverkabinett, H=600 mm;

SPT-604-12W 12U serverkabinett, H=600 mm;

SPT-604-15 15U serverkabinett, H=740 mm.

2: Använder en elektrisk borr för att borra markerade 4 st hål med en diameter på 14 mm, sedan montering och fäst M10 expansionsskruvarna (G) i hålen.

3: Fäst bakre upphängningen (#8) på höljet, säkra med 2 st M5*10 Stjärnskruvar (A).

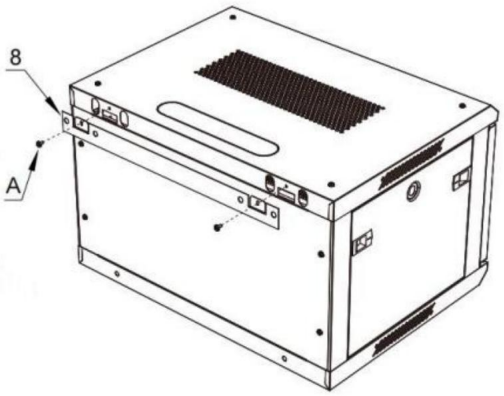

4: Fäst höljet med M10-expansionsskruvarna (G), dra åt
expansionsskruvens mutter.

Varning: Försök inte montera på väggen när utrustningen är monterad inuti höljet. Höljet har en viktkapacitet på 200 pund. Se till att typen av väggkonstruktion och monteringsdetaljer är korrekt. som du använder kommer att bära upp höljets vikt ordentligt och utrustning.

PRODUCT PARAMETER

Name	Wall Mount Server Enclosure				
Model	SPT-604-06	SPT-604-09	SPT-604-12	SPT-604-12W	SPT-604-15
Door	Tempered Glass Door	Tempered Glass Door	Tempered Glass Door	Mesh Iron Door	Tempered Glass Door
Installation Width Standard	19"				
Depth	18"(455mm)				
Height	6U	9U	12U	12U	15U
Ground-Mounted Load-Bearing	500 lbs(static load)				
Wall-Mounted Load-Bearing	200 lbs(static load)				
Product Size	600*450*350mm	600*450*500mm	600*450*640mm	600*450*640mm	600*450*770mm
Product Weight	16.10Kg	19.54Kg	22.76Kg	21.66Kg	24.00Kg

VEVOR®

TOUGH TOOLS, HALF PRICE

Teknisk support och e-garanticertifikat

www.vevor.com/suppor