VEVOR®

TOUGH TOOLS, HALF PRICE

Technical Support and E-Warranty Certificate
www.vevor.com/support

Wall Mount Server Rack

Model：SPT-404-06

We continue to be committed to provide you tools with competitive price.
"Save Half", "Half Price" or any other similar expressions used by us only represents an estimate of savings you might benefit from buying certain tools with us compared to the major top brands and does not necessarily mean to cover all categories of tools offered by us. You are kindly reminded to verify carefully when you are placing an order with us if you are actually saving half in comparison with the top major brands.

VEVOR®
TOUGH TOOLS, HALF PRICE

Wall Mount Server Rack

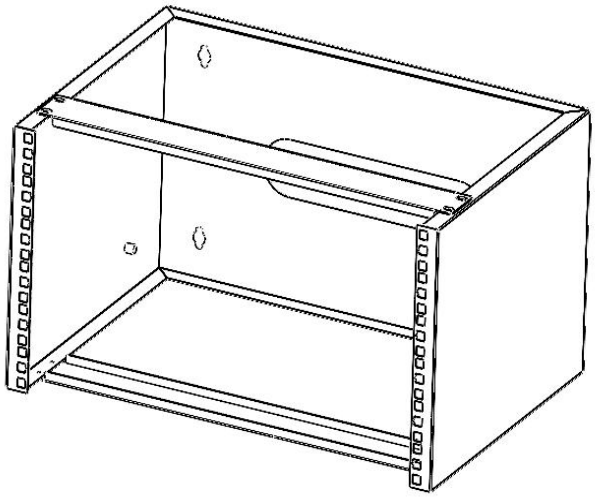

NEED HELP? CONTACT US!

Have product questions? Need technical support? Please feel free to contact us:

Technical Support and E-Warranty Certificate
www.vevor.com/support

This is the original instruction, please read all manual instructions carefully before operating. VEVOR reserves a clear interpretation of our user manual. The appearance of the product shall be subject to the product you received. Please forgive us that we won't inform you again if there are any technology or software updates on our product.

	Warning-To reduce the risk of injury, user must read instructions manual carefully.

PRODUCT DIAGRAM

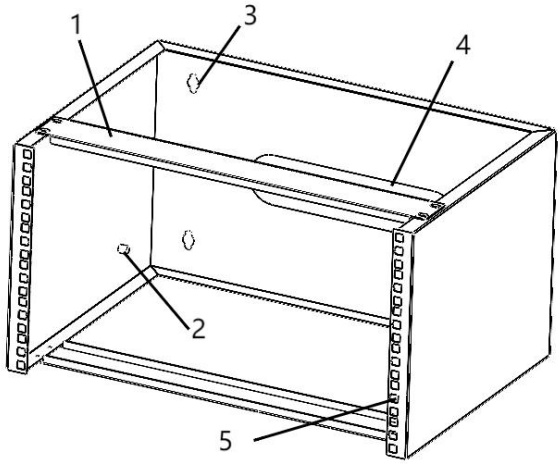

Parts No.:	Parts Name	Function
1	Stabilizer Bar(x 2)	Stabilizer the wall mount server Rack when equipments is loaded.
2	Grounding Stud	Attah a grouning wire(sold separately)to the wall mount server Rack and to an earch ground connection.
3	Installation Holes(x 4)	wall mount the wall mount server Rack. **Notes:**product mounting should be completed by a certified professional as per the local safety and building code guidelines.
4	Cable Management Slots(x 1)	(Optional)Route the equipment cables. **Notes:**an appropriate size hole in the wall will be necessary,behind the wall mount server rack,the route the cables. The cables also can be routed out of the bottom of the wall mount server rack.
5	Cage Nut Holes	Use cage nuts to mount equipment into the wall mount server rack.

SPECIFICATION DATA

Name	Wall Mount Server Rack
Model	SPT-404-06
Material	Cold Roll Steel
Color	Black
Installation Width Standard	19"
Depth	14"
Mounting Height	6U
Max Weight Capacity	22 kg/50 lbs
Wall Mounting Size(L*H)	406*189mm
Product Size(L*W*H)	500*350*270mm
Product Weight	3.80Kg
Accessories	12 x M6 cage nuts; 12 x M6*12 cross head screws; 4 x wall mount M6 expansion bolts; 1 x Instruction manual.

TOOLS REQUIREMENT

- Grounding Wire x 1
- Earth Ground Connection x 1
- Phillips Head Screwdriver x 1
- 10mm Wrench x 1
- (Optional)Cage Nut Tool x 1

EQUIPMENT INSTALLATION

Use the included M6 cage nuts,screws to install equipment into the wall mount server rack.

1. Insert the wing(side)of an M6 cage nut into the back of the desired cage nut hole.
2. Apply pressure by hand or with the cage nut tool,to insert the second wing of the M6 cage nut into the desired cage nut hole.
3. Repeat steps 1 and 2 to insert the desired number of cage nuts for the application.
4. Align the Mounting holes in the equipment with the M6 cage nuts installed in steps 1-3.
5. Thread an M6 screws,Repeat until the desired number of M6 screws have been prepared.
6. Tighten the screws,using a phillips head screwdriver.

GROUNDING THE SERVER RACK

1. Remove the M6 nut on the grounding stud with a 10mm wrench.
2. Slide the grounding lug from the grounding wire over grounding stud.
3. Thread the M6 nut onto the grounding stud and tighten with a 10mm wrench.
4. Attach the other end of the grounding wire to an earth ground connection.

VEVOR®

TOUGH TOOLS, HALF PRICE

Technical Support and E-Warranty Certificate

www.vevor.com/support

Machine Translated by Google

VEVOR®

TOUGH TOOLS, HALF PRICE

Assistance technique et certificat de garantie
électronique www.vevor.com/support

Rack de serveur à montage mural

Modèle : SPT-404-06

Nous continuons à nous engager à vous fournir des outils à des prix compétitifs.
"Économisez la moitié", "Moitié prix" ou toute autre expression similaire que nous utilisons ne représente qu'une estimation des économies dont vous pourriez bénéficier en achetant certains outils chez nous par rapport aux grandes marques et ne signifie pas nécessairement couvrir toutes les catégories d'outils proposés. par nous.
Nous vous rappelons de bien vouloir vérifier attentivement lorsque vous passez une commande chez nous si vous économisez réellement la moitié par rapport aux grandes marques.

Machine Translated by Google

Machine Translated by Google

VEVOR®
TOUGH TOOLS, HALF PRICE

Rack de serveur à montage mural

Étagère de rack de serveur

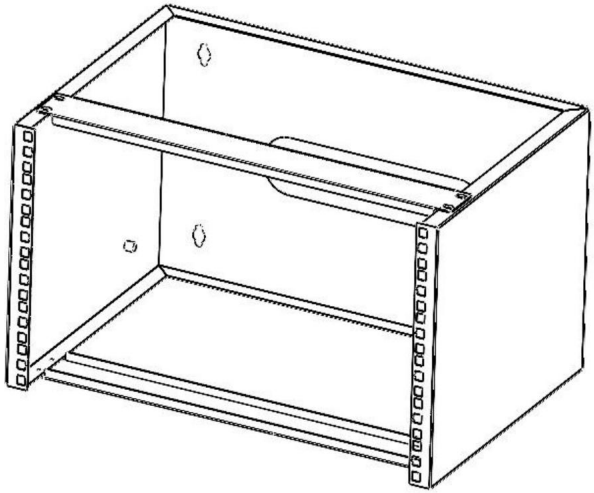

BESOIN D'AIDE? CONTACTEZ-NOUS!

Vous avez des questions sur les produits ? Besoin d'une assistance technique ? N'hésitez pas à nous

contacter : Support technique et certificat de garantie électronique
www.vevor.com/support

Il s'agit des instructions originales, veuillez lire attentivement toutes les instructions du manuel avant de l'utiliser. VEVOR se réserve une interprétation claire de notre manuel d'utilisation. L'apparence du produit dépend du produit que vous avez reçu. Veuillez nous pardonner que nous ne vous informerons plus s'il y a des mises à jour technologiques ou logicielles sur notre produit.

	Avertissement : Pour réduire le risque de blessure, l'utilisateur doit lire attentivement le manuel d'instructions.

Machine Translated by Google

SCHÉMA DU PRODUIT

SPÉCIFICATION DA

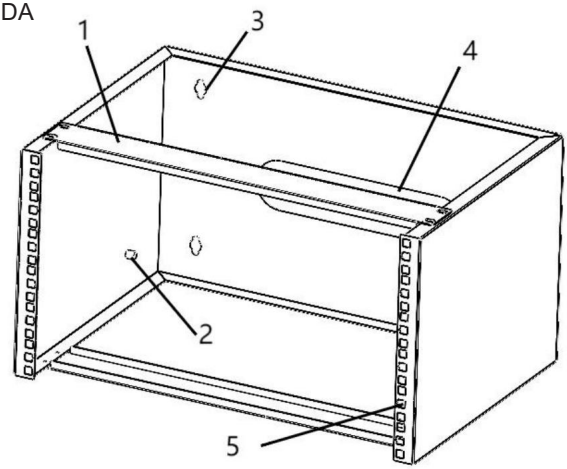

Parts No.:	Parts Name	Function
1	Stabilizer Bar(x 2)	Stabilizer the wall mount server Rack when equipments is loaded.
2	Grounding Stud	Attah a grouning wire(sold separately)to the wall mount server Rack and to an earch ground connection.
3	Installation Holes(x 4)	wall mount the wall mount server Rack. **Notes:**product mounting should be completed by a certified professional as per the local safety and building code guidelines.
4	Cable Management Slots(x 1)	(Optional)Route the equipment cables. **Notes:**an appropriate size hole in the wall will be necessary,behind the wall mount server rack,the route the cables. The cables also can be routed out of the bottom of the wall mount server rack.
5	Cage Nut Holes	Use cage nuts to mount equipment into the wall mount server rack.

Machine Translated by Google

DONNÉES DE SPÉCIFICATION

SPÉCIFICATION DA

Name	Wall Mount Server Rack
Model	SPT-404-06
Material	Cold Roll Steel
Color	Black
Installation Width Standard	19"
Depth	14"
Mounting Height	6U
Max Weight Capacity	22 kg/50 lbs
Wall Mounting Size(L*H)	406*189mm
Product Size(L*W*H)	500*350*270mm
Product Weight	3.80Kg
Accessories	12 x M6 cage nuts; 12 x M6*12 cross head screws; 4 x wall mount M6 expansion bolts; 1 x Instruction manual.

Machine Translated by Google

EXIGENCES D'OUTILS

Fil de terre x 1
Connexion à la terre x 1

Tournevis cruciforme x 1
Clé de 10 mm x 1

(Facultatif) Outil pour écrou à cage x 1

INSTALLATION D'ÉQUIPEMENT

Utilisez les écrous à cage M6 et les vis inclus pour installer l'équipement dans le mur.
monter le rack du serveur.

1. Insérez l'aile (côté) d'un écrou à cage M6 à l'arrière de la cage souhaitée.
trou d'écrou.

2. Appliquez une pression à la main ou avec l'outil d'écrou à cage pour insérer le deuxième
l'aile de l'écrou cage M6 dans le trou d'écrou cage souhaité.

3. Répétez les étapes 1 et 2 pour insérer le nombre souhaité d'écrous à cage pour le
application.

4. Alignez les trous de montage de l'équipement avec les écrous cage M6.
installé aux étapes 1 à 3.

5. Enfilez une vis M6, répétez jusqu'à obtenir le nombre souhaité de vis M6.
ont été préparés.

6. Serrez les vis à l'aide d'un tournevis cruciforme.

MISE À LA TERRE DU RACK DE SERVEUR

1. Retirez l'écrou M6 du goujon de mise à la terre avec une clé de 10 mm.

2. Faites glisser la cosse de mise à la terre du fil de terre sur le goujon de mise à la terre.

3. Vissez l'écrou M6 sur le goujon de mise à la terre et serrez avec une clé de 10 mm.
clé.

4. Fixez l'autre extrémité du fil de terre à une prise de terre.
connexion.

Machine Translated by Google

Machine Translated by Google

VEVOR®

TOUGH TOOLS, HALF PRICE

Assistance technique et certificat de garantie
électronique www.vevor.com/support

Machine Translated by Google

VEVOR®

TOUGH TOOLS, HALF PRICE

Technischer Support und E-Garantie-Zertifikat
www.vevor.com/support

Server-Rack zur Wandmontage

Modell: SPT-404-06

Wir sind weiterhin bestrebt, Ihnen Werkzeuge zu wettbewerbsfähigen Preisen anzubieten. „Sparen Sie die Hälfte“, „Halber Preis“ oder andere ähnliche Ausdrücke, die wir verwenden, stellen nur eine Schätzung der Ersparnis dar, die Sie beim Kauf bestimmter Werkzeuge bei uns im Vergleich zu den großen Topmarken erzielen können, und decken nicht unbedingt alle von uns angebotenen Werkzeugkategorien ab. Wir möchten Sie freundlich daran erinnern, bei Ihrer Bestellung bei uns sorgfältig zu prüfen, ob Sie im Vergleich zu den großen Topmarken tatsächlich die Hälfte sparen.

Machine Translated by Google

Machine Translated by Google

VEVOR®
TOUGH TOOLS, HALF PRICE

Server-Rack zur Wandmontage

Server-Rack-Regal

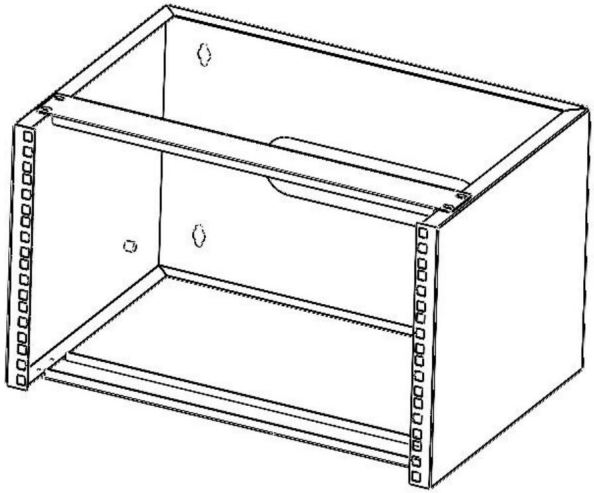

Brauchen Sie Hilfe? Kontaktieren Sie uns!

Haben Sie Fragen zum Produkt? Benötigen Sie technischen Support? Bitte kontaktieren Sie uns:
Technischer

Support und E-Garantie-Zertifikat www.vevor.com/support

Dies ist die Originalanleitung. Bitte lesen Sie alle Anweisungen sorgfältig durch, bevor Sie das Gerät in Betrieb nehmen. VEVOR behält sich eine klare Auslegung unserer Bedienungsanleitung vor. Das Erscheinungsbild des Produkts richtet sich nach dem Produkt, das Sie erhalten haben. Bitte verzeihen Sie uns, dass wir Sie nicht erneut informieren, wenn es Technologie- oder Software-Updates für unser Produkt gibt.

	Warnung: Um das Verletzungsrisiko zu verringern, muss der Benutzer die Bedienungsanleitung sorgfältig lesen.

Machine Translated by Google

PRODUKTDIAGRAMM

SPEZIFIKATION DA

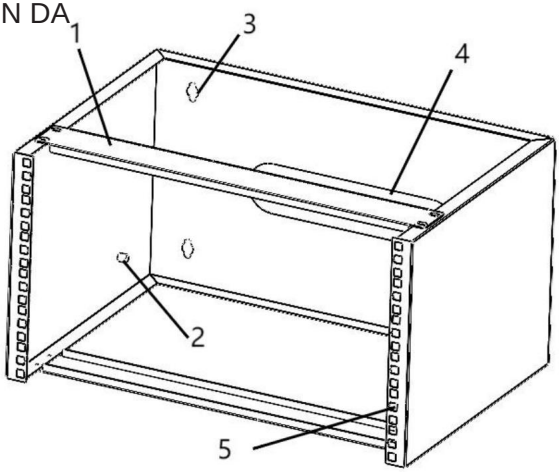

Parts No.:	Parts Name	Function
1	Stabilizer Bar(x 2)	Stabilizer the wall mount server Rack when equipments is loaded.
2	Grounding Stud	Attah a grouning wire(sold separately)to the wall mount server Rack and to an earch ground connection.
3	Installation Holes(x 4)	wall mount the wall mount server Rack. **Notes:**product mounting should be completed by a certified professional as per the local safety and building code guidelines.
4	Cable Management Slots(x 1)	(Optional)Route the equipment cables. **Notes:**an appropriate size hole in the wall will be necessary,behind the wall mount server rack,the route the cables. The cables also can be routed out of the bottom of the wall mount server rack.
5	Cage Nut Holes	Use cage nuts to mount equipment into the wall mount server rack.

Machine Translated by Google

SPEZIFIKATIONSDATEN

SPEZIFIKATION DA

Name	Wall Mount Server Rack
Model	SPT-404-06
Material	Cold Roll Steel
Color	Black
Installation Width Standard	19"
Depth	14"
Mounting Height	6U
Max Weight Capacity	22 kg/50 lbs
Wall Mounting Size(L*H)	406*189mm
Product Size(L*W*H)	500*350*270mm
Product Weight	3.80Kg
Accessories	12 x M6 cage nuts; 12 x M6*12 cross head screws; 4 x wall mount M6 expansion bolts; 1 x Instruction manual.

Machine Translated by Google

WERKZEUGBEDARF

ÿ Erdungskabel x 1
ÿ Erdungsanschluss x 1

ÿ 1 x Kreuzschlitzschraubendreher
ÿ 10-mm-Schraubenschlüssel x 1

ÿ (Optional) Käfigmutternwerkzeug x 1

GERÄTEEINBAU

Verwenden Sie die mitgelieferten M6-Käfigmuttern und -Schrauben, um das Gerät in der Wand zu installieren
Server-Rack montieren.

1. Stecken Sie den Flügel (Seite) einer M6 Käfigmutter in die Rückseite des gewünschten Käfigs
Nussloch.

2. Mit der Hand oder dem Käfigmutternwerkzeug Druck ausüben, um die zweite
Flügel der M6-Käfigmutter in das gewünschte Käfigmutterloch.

3. Wiederholen Sie die Schritte 1 und 2, um die gewünschte Anzahl Käfigmuttern für die
Anwendung.

4. Richten Sie die Montagelöcher im Gerät mit den M6-Käfigmuttern aus
in den Schritten 1–3 installiert.

5. Gewinde einer M6-Schraube eindrehen. Wiederholen Sie den Vorgang, bis die gewünschte Anzahl an M6-Schrauben vorhanden ist.
wurden vorbereitet.

6. Ziehen Sie die Schrauben mit einem Kreuzschlitzschraubendreher fest.

ERDUNG DES SERVER-RACKS

1. Entfernen Sie die M6-Mutter am Erdungsbolzen mit einem 10-mm-Schraubenschlüssel.

2. Schieben Sie die Erdungslasche vom Erdungskabel über den Erdungsbolzen.

3. Schrauben Sie die M6-Mutter auf den Erdungsbolzen und ziehen Sie sie mit einem 10-mm-
Schlüssel.

4. Befestigen Sie das andere Ende des Erdungskabels an einem Erdungskabel.
Verbindung.

Machine Translated by Google

Machine Translated by Google

VEVOR®

TOUGH TOOLS, HALF PRICE

Technischer Support und E-Garantie-Zertifikat

www.vevor.com/support

Machine Translated by Google

VEVOR®

TOUGH TOOLS, HALF PRICE

Supporto tecnico e certificato di garanzia
elettronica www.vevor.com/support

Rack per server con montaggio a parete

Modello: SPT-404-06

Continuiamo a impegnarci per fornirvi strumenti a prezzi competitivi.
"Risparmia la metà", "Metà prezzo" o qualsiasi altra espressione simile da noi utilizzata rappresenta solo una stima del risparmio che potresti trarre dall'acquistare determinati strumenti con noi rispetto ai principali marchi più importanti e non significa necessariamente coprire tutte le categorie di strumenti offerti da noi. Ti ricordiamo di verificare attentamente quando effettui un ordine con noi se stai effettivamente risparmiando la metà rispetto ai migliori marchi principali.

Machine Translated by Google

Machine Translated by Google

VEVOR®
TOUGH TOOLS, HALF PRICE

Rack per server con montaggio a parete

Ripiano per rack server

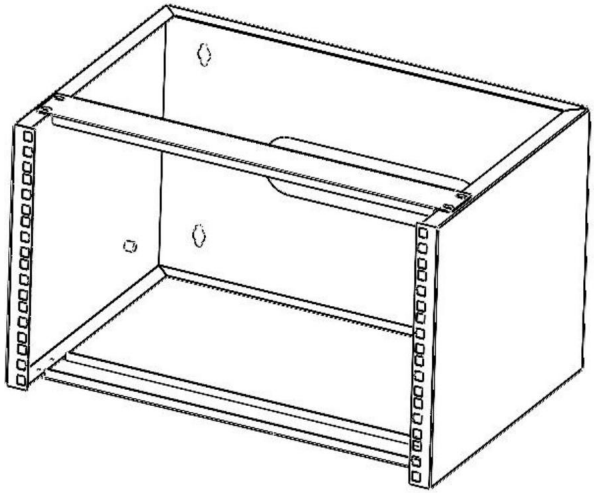

HO BISOGNO DI AIUTO? CONTATTACI!

Hai domande sul prodotto? Hai bisogno di supporto tecnico? Non esitate a contattarci:

Supporto tecnico e certificato di garanzia elettronica www.vevor.com/support

Queste sono le istruzioni originali, leggere attentamente tutte le istruzioni del manuale prima dell'uso. VEVOR si riserva una chiara interpretazione del nostro manuale d'uso. L'aspetto del prodotto sarà soggetto al prodotto ricevuto. Ti preghiamo di perdonarci se non ti informeremo più se sono presenti aggiornamenti tecnologici o software sul nostro prodotto.

	Avvertenza: per ridurre il rischio di lesioni, l'utente deve leggere attentamente il manuale di istruzioni.

Machine Translated by Google

SCHEMA PRODOTTO

SPECIFICA DA

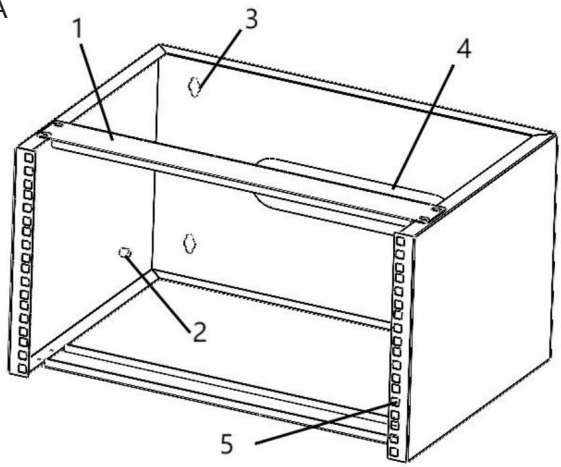

Parts No.:	Parts Name	Function
1	Stabilizer Bar(x 2)	Stabilizer the wall mount server Rack when equipments is loaded.
2	Grounding Stud	Attah a grouning wire(sold separately)to the wall mount server Rack and to an earch ground connection.
3	Installation Holes(x 4)	wall mount the wall mount server Rack. **Notes:**product mounting should be completed by a certified professional as per the local safety and building code guidelines.
4	Cable Management Slots(x 1)	(Optional)Route the equipment cables. **Notes:**an appropriate size hole in the wall will be necessary,behind the wall mount server rack,the route the cables. The cables also can be routed out of the bottom of the wall mount server rack.
5	Cage Nut Holes	Use cage nuts to mount equipment into the wall mount server rack.

Machine Translated by Google

DATI DI SPECIFICA

SPECIFICA DA

Name	Wall Mount Server Rack
Model	SPT-404-06
Material	Cold Roll Steel
Color	Black
Installation Width Standard	19"
Depth	14"
Mounting Height	6U
Max Weight Capacity	22 kg/50 lbs
Wall Mounting Size(L*H)	406*189mm
Product Size(L*W*H)	500*350*270mm
Product Weight	3.80Kg
Accessories	12 x M6 cage nuts; 12 x M6*12 cross head screws; 4 x wall mount M6 expansion bolts; 1 x Instruction manual.

Machine Translated by Google

REQUISITI DEGLI STRUMENTI

ÿ Cavo di messa a terra x 1
ÿ Collegamento a terra x 1

ÿ Cacciavite a croce x 1
ÿ Chiave da 10 mm x 1

ÿ (Opzionale) Strumento per dadi a gabbia x 1

INSTALLAZIONE APPARECCHIATURE

Utilizzare i dadi a gabbia M6 e le viti inclusi per installare l'apparecchiatura nella parete
montare il rack del server.

1. Inserire l'aletta (lato) di un dado a gabbia M6 nella parte posteriore della gabbia desiderata
foro del dado.

2. Applicare pressione manualmente o con lo strumento per dadi a gabbia per inserire il secondo
ala del dado in gabbia M6 nel foro del dado in gabbia desiderato.

3. Ripetere i passaggi 1 e 2 per inserire il numero desiderato di dadi in gabbia per
applicazione.

4. Allineare i fori di montaggio nell'apparecchiatura con i dadi a gabbia M6
installato nei passaggi 1-3.

5. Infilare una vite M6, ripetere fino al numero desiderato di viti M6
sono stati preparati.

6. Stringere le viti,utilizzando un cacciavite a croce.

MESSA A TERRA DEL RACK DEL SERVER

1. Rimuovere il dado M6 sul perno di messa a terra con una chiave da 10 mm.

2. Far scorrere il capocorda di terra dal filo di terra sul perno di terra.

3. Avvitare il dado M6 sul perno di messa a terra e serrare con una chiave da 10 mm
chiave inglese.

4. Collegare l'altra estremità del filo di terra a una messa a terra
connessione.

Machine Translated by Google

Machine Translated by Google

VEVOR®

TOUGH TOOLS, HALF PRICE

Supporto tecnico e certificato di garanzia elettronica www.vevor.com/support

Machine Translated by Google

VEVOR®

TOUGH TOOLS, HALF PRICE

Soporte técnico y certificado de garantía
electrónica www.vevor.com/support

Rack de servidor de montaje en pared

Modelo: SPT-404-06

Seguimos comprometidos a proporcionarle herramientas a precios competitivos.
"Ahorre a mitad de precio", "A mitad de precio" o cualquier otra expresión similar utilizada por nosotros solo representa una estimación de los ahorros que podría beneficiarse al comprar ciertas herramientas con nosotros en comparación con las principales marcas y no significa necesariamente cubrir todas las categorías de herramientas ofrecidas. por nosotros. Le recordamos que, cuando realice un pedido con nosotros, verifique cuidadosamente si realmente está ahorrando la mitad en comparación con las principales marcas.

Machine Translated by Google

Machine Translated by Google

VEVOR®
TOUGH TOOLS, HALF PRICE

Rack de servidor de montaje en pared

Estante para servidores

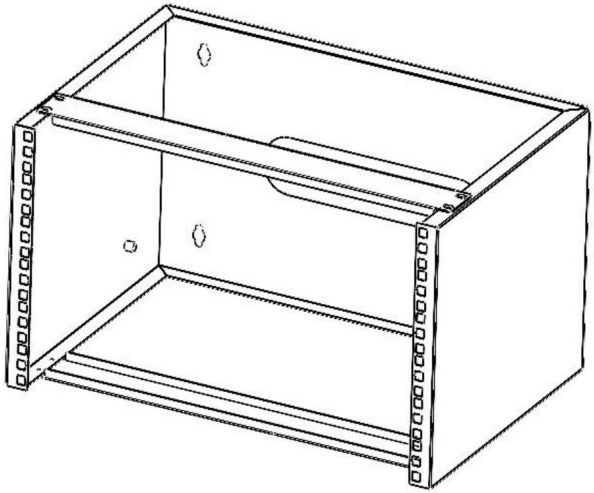

¿NECESITAS AYUDA? ¡CONTÁCTENOS!

¿Tiene preguntas sobre el producto? ¿Necesita soporte técnico? No dude en contactarnos: Soporte técnico y certificado de garantía electrónica www.vevor.com/support

Estas son las instrucciones originales; lea atentamente todas las instrucciones del manual antes de operar. VEVOR se reserva una interpretación clara de nuestro manual de usuario. La apariencia del producto estará sujeta al producto que recibió. Perdone que no le informaremos nuevamente si hay actualizaciones de tecnología o software en nuestro producto.

	Advertencia: para reducir el riesgo de lesiones, el usuario debe leer atentamente el manual de instrucciones.

Machine Translated by Google

DIAGRAMA DEL PRODUCTO

ESPECIFICACIÓN DA

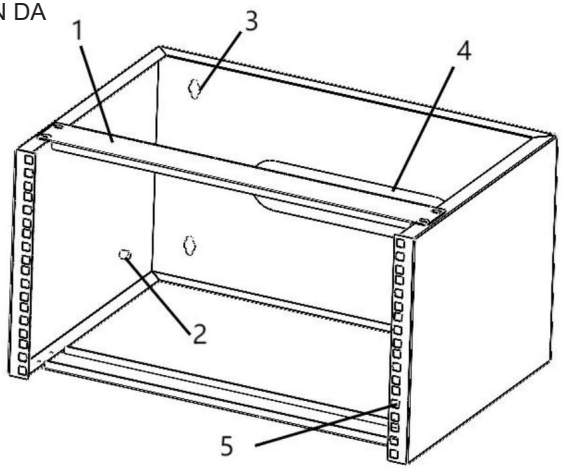

Parts No.:	Parts Name	Function
1	Stabilizer Bar(x 2)	Stabilizer the wall mount server Rack when equipments is loaded.
2	Grounding Stud	Attah a grouning wire(sold separately)to the wall mount server Rack and to an earch ground connection.
3	Installation Holes(x 4)	wall mount the wall mount server Rack. **Notes:**product mounting should be completed by a certified professional as per the local safety and building code guidelines.
4	Cable Management Slots(x 1)	(Optional)Route the equipment cables. **Notes:**an appropriate size hole in the wall will be necessary,behind the wall mount server rack,the route the cables. The cables also can be routed out of the bottom of the wall mount server rack.
5	Cage Nut Holes	Use cage nuts to mount equipment into the wall mount server rack.

Machine Translated by Google

DATOS DE ESPECIFICACIÓN

ESPECIFICACIÓN DA

Name	Wall Mount Server Rack
Model	SPT-404-06
Material	Cold Roll Steel
Color	Black
Installation Width Standard	19"
Depth	14"
Mounting Height	6U
Max Weight Capacity	22 kg/50 lbs
Wall Mounting Size(L*H)	406*189mm
Product Size(L*W*H)	500*350*270mm
Product Weight	3.80Kg
Accessories	12 x M6 cage nuts; 12 x M6*12 cross head screws; 4 x wall mount M6 expansion bolts; 1 x Instruction manual.

Machine Translated by Google

REQUISITO DE HERRAMIENTAS

Cable de conexión a tierra x 1
Conexión a tierra x 1

Destornillador Phillips x 1
Llave de 10 mm x 1

(Opcional) Herramienta para tuercas enjauladas x 1

EQUIPO DE INSTALACIÓN

Utilice las tuercas enjauladas M6 y los tornillos incluidos para instalar el equipo en la pared.
montar el bastidor del servidor.

1. Inserte el ala (lateral) de una tuerca enjaulada M6 en la parte posterior de la jaula deseada.
agujero de tuerca.

2. Aplique presión con la mano o con la herramienta para tuercas enjauladas para insertar la segunda ala de la tuerca enjaulada M6 en el orificio de la tuerca enjaulada deseada.

3. Repita los pasos 1 y 2 para insertar la cantidad deseada de tuercas enjauladas para el solicitud.

4. Alinee los orificios de montaje del equipo con las tuercas enjauladas M6. instalado en los pasos 1-3.

5. Enrosque un tornillo M6. Repita hasta obtener el número deseado de tornillos M6. han sido preparados.

6. Apriete los tornillos con un destornillador Phillips.

CONEXIÓN A TIERRA DEL RACK DE SERVIDOR

1. Retire la tuerca M6 del perno de conexión a tierra con una llave de 10 mm.

2. Deslice el terminal de conexión a tierra del cable de conexión a tierra sobre el perno de conexión a tierra.

3. Enrosque la tuerca M6 en el perno de conexión a tierra y apriete con una llave de 10 mm.
llave inglesa.

4. Conecte el otro extremo del cable de conexión a tierra a una toma de tierra.
conexión.

Machine Translated by Google

Machine Translated by Google

VEVOR®

TOUGH TOOLS, HALF PRICE

Soporte técnico y certificado de garantía
electrónica www.vevor.com/support

Machine Translated by Google

VEVOR®

TOUGH TOOLS, HALF PRICE

Wsparcie techniczne i certyfikat e-gwarancji
www.vevor.com/support

Szafa serwerowa do montażu na ścianie

Model: SPT-404-06

Nadal dokładamy wszelkich starań, aby zapewnić Państwu narzędzia w konkurencyjnej cenie. „Zaoszczędź o połowę", „o połowę ceny" lub inne podobne wyrażenia używane przez nas przedstawiają jedynie szacunkową oszczędność, jaką możesz zyskać kupując u nas określone narzędzia w porównaniu z głównymi najlepszymi markami i niekoniecznie oznaczają uwzględnienie wszystkich kategorii oferowanych narzędzi przez nas. Przypominamy, aby podczas składania zamówienia u nas dokładnie sprawdzić, czy rzeczywiście oszczędzasz połowę w porównaniu z czołowymi markami.

Machine Translated by Google

Machine Translated by Google

VEVOR®
TOUGH TOOLS, HALF PRICE

Szafa serwerowa do montażu na ścianie

Półka serwerowa

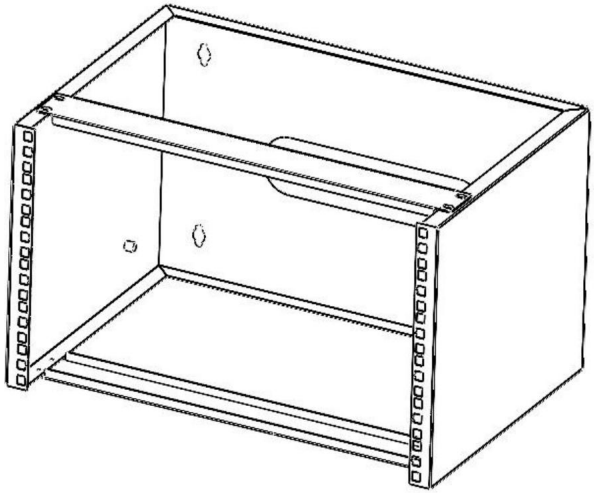

POTRZEBUJĘ POMOCY? SKONTAKTUJ SIĘ Z NAMI!

Masz pytania dotyczące produktu? Potrzebujesz wsparcia technicznego? Prosimy o kontakt: Wsparcie

techniczne i certyfikat e-gwarancji www.vevor.com/support

To jest oryginalna instrukcja. Przed przystąpieniem do obsługi prosimy o dokładne zapoznanie się ze wszystkimi instrukcjami. VEVOR zastrzega sobie jasną interpretację naszej instrukcji obsługi. Wygląd produktu zależy od produktu, który otrzymałeś. Proszę wybaczyć nam, że nie będziemy ponownie informować Państwa, jeśli pojawią się jakieś aktualizacje technologii lub oprogramowania naszego produktu.

	Ostrzeżenie — aby zmniejszyć ryzyko obrażeń, użytkownik musi uważnie przeczytać instrukcję obsługi.

Machine Translated by Google

SCHEMAT PRODUKTU

SPECYFIKACJA DA

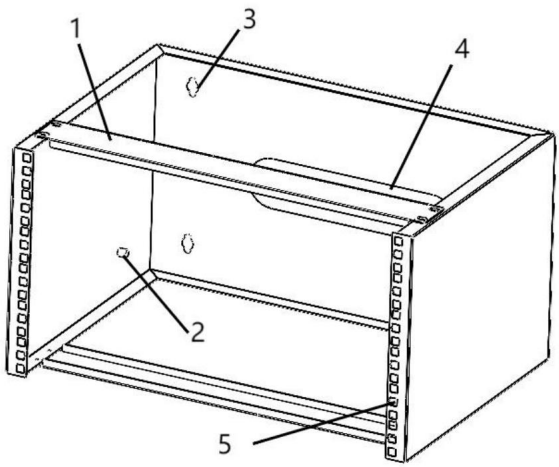

Parts No.:	Parts Name	Function
1	Stabilizer Bar(x 2)	Stabilizer the wall mount server Rack when equipments is loaded.
2	Grounding Stud	Attah a grouning wire(sold separately)to the wall mount server Rack and to an earch ground connection.
3	Installation Holes(x 4)	wall mount the wall mount server Rack. **Notes:**product mounting should be completed by a certified professional as per the local safety and building code guidelines.
4	Cable Management Slots(x 1)	(Optional)Route the equipment cables. **Notes:**an appropriate size hole in the wall will be necessary,behind the wall mount server rack,the route the cables. The cables also can be routed out of the bottom of the wall mount server rack.
5	Cage Nut Holes	Use cage nuts to mount equipment into the wall mount server rack.

Machine Translated by Google

DANE SPECYFIKACYJNE

SPECYFIKACJA DA

Name	Wall Mount Server Rack
Model	SPT-404-06
Material	Cold Roll Steel
Color	Black
Installation Width Standard	19"
Depth	14"
Mounting Height	6U
Max Weight Capacity	22 kg/50 lbs
Wall Mounting Size(L*H)	406*189mm
Product Size(L*W*H)	500*350*270mm
Product Weight	3.80Kg
Accessories	12 x M6 cage nuts; 12 x M6*12 cross head screws; 4 x wall mount M6 expansion bolts; 1 x Instruction manual.

Machine Translated by Google

WYMAGANE NARZĘDZIA

Przewód uziemiający x 1
Połączenie z uziemieniem x 1
Śrubokręt krzyżakowy x 1
Klucz 10 mm x 1
(Opcjonalnie) Narzędzie do nakrętek klatkowych x 1

INSTALACJA SPRZĘTU

Aby zainstalować sprzęt w ścianie, użyj dołączonych nakrętek klatkowych i śrub M6
zamontować szafę serwerową.

1. Włóż skrzydełko (bok) nakrętki klatkowej M6 z tyłu żądanej klatki
dziura na nakrętkę.
2. Dociśnij ręcznie lub za pomocą narzędzia do nakrętek klatkowych, aby włożyć drugą
skrzydełko nakrętki klatkowej M6 w żądany otwór nakrętki klatkowej.
3. Powtórz kroki 1 i 2, aby włożyć żądaną liczbę nakrętek klatkowych
aplikacja.
4. Wyrównaj otwory montażowe urządzenia z nakrętkami klatkowymi M6
zainstalowany w krokach 1-3.
5. Wkręć śruby M6. Powtarzaj tę czynność do uzyskania żądanej liczby śrub M6
zostały przygotowane.
6. Dokręć śruby za pomocą śrubokręta krzyżakowego.

UZIEMIENIE SZAFY SERWEROWEJ

1. Odkręć nakrętkę M6 na kołku uziemiającym za pomocą klucza 10 mm.
2. Nasuń końcówkę uziemiającą z przewodu uziemiającego na kołek uziemiający.
3. Nakręć nakrętkę M6 na kołek uziemiający i dokręć kluczem 10 mm
klucz.
4. Podłącz drugi koniec przewodu uziemiającego do uziemienia
połączenie.

Machine Translated by Google

Machine Translated by Google

VEVOR®

TOUGH TOOLS, HALF PRICE

Wsparcie techniczne i certyfikat e-gwarancji

www.vevor.com/support

Machine Translated by Google

VEVOR®

TOUGH TOOLS, HALF PRICE

Technische ondersteuning en e-garantiecertificaat
www.vevor.com/support

Serverrack voor wandmontage

Model: SPT-404-06

We blijven ons inzetten om u gereedschap tegen een concurrerende prijs te bieden.
"Bespaar de helft", "Halve prijs" of andere soortgelijke uitdrukkingen die door ons worden gebruikt vertegenwoordigt slechts een schatting van de besparingen die u zou kunnen profiteren als u bepaalde gereedschappen bij ons koopt in vergelijking met de grote topmerken en betekent niet noodzakelijkerwijs dat deze alle categorieën van aangeboden gereedschappen omvatten door ons. U wordt er vriendelijk aan herinnerd om bij het plaatsen van een bestelling bij ons zorgvuldig te verifiëren of u daadwerkelijk de helft bespaart in vergelijking met de grote topmerken.

Machine Translated by Google

Machine Translated by Google

VEVOR®
TOUGH TOOLS, HALF PRICE

Serverrack voor wandmontage

Serverrekplank

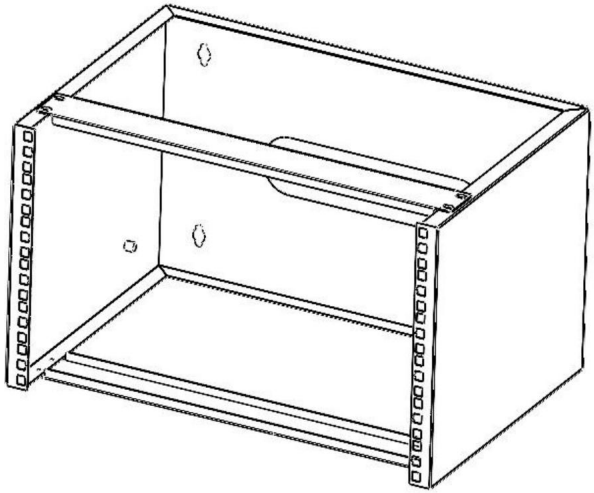

HULP NODIG? NEEM CONTACT MET ONS OP!

Heeft u productvragen? Technische ondersteuning nodig? Neem gerust contact met ons op:
Technische

ondersteuning en e-garantiecertificaat www.vevor.com/
support

Dit is de originele instructie. Lees alle instructies in de handleiding zorgvuldig door voordat u ermee aan de slag gaat. VEVOR behoudt zich een duidelijke interpretatie van onze gebruikershandleiding voor. Het uiterlijk van het product is afhankelijk van het product dat u heeft ontvangen. Vergeef ons alstublieft dat we u niet opnieuw zullen informeren als er technologie- of software-updates zijn voor ons product.

	Waarschuwing-Om het risico op letsel te verminderen, moet de gebruiker de handleiding zorgvuldig lezen.

Machine Translated by Google

PRODUCTDIAGRAM

SPECIFICATIE DA

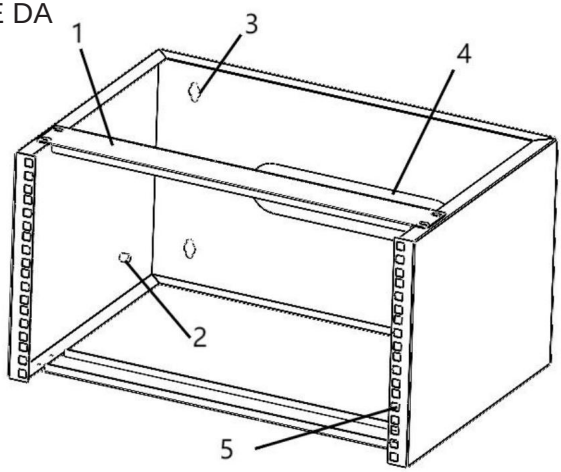

Parts No.:	Parts Name	Function
1	Stabilizer Bar(x 2)	Stabilizer the wall mount server Rack when equipments is loaded.
2	Grounding Stud	Attah a grouning wire(sold separately)to the wall mount server Rack and to an earch ground connection.
3	Installation Holes(x 4)	wall mount the wall mount server Rack. **Notes:**product mounting should be completed by a certified professional as per the local safety and building code guidelines.
4	Cable Management Slots(x 1)	(Optional)Route the equipment cables. **Notes:**an appropriate size hole in the wall will be necessary,behind the wall mount server rack,the route the cables. The cables also can be routed out of the bottom of the wall mount server rack.
5	Cage Nut Holes	Use cage nuts to mount equipment into the wall mount server rack.

Machine Translated by Google

SPECIFICATIEGEGEVENS

SPECIFICATIE DA

Name	Wall Mount Server Rack
Model	SPT-404-06
Material	Cold Roll Steel
Color	Black
Installation Width Standard	19"
Depth	14"
Mounting Height	6U
Max Weight Capacity	22 kg/50 lbs
Wall Mounting Size(L*H)	406*189mm
Product Size(L*W*H)	500*350*270mm
Product Weight	3.80Kg
Accessories	12 x M6 cage nuts; 12 x M6*12 cross head screws; 4 x wall mount M6 expansion bolts; 1 x Instruction manual.

Machine Translated by Google

GEREEDSCHAPSVEREISTE

ÿ Aardingsdraad x 1
ÿ Aardaansluiting x 1

ÿ Kruiskopschroevendraaier x 1
ÿ 10 mm sleutel x 1

ÿ (Optioneel) Kooimoergereedschap x 1

INSTALLATIE VAN DE APPARATUUR

Gebruik de meegeleverde M6 kooimoeren en schroeven om apparatuur in de muur te installeren serverrek monteren.

1. Steek de vleugel(zijde) van een M6 kooimoer in de achterkant van de gewenste kooi moer gat.

2. Oefen druk uit met de hand of met het kooimoergereedschap om de tweede te plaatsen vleugel van de M6 kooimoer in het gewenste kooimoergat.

3. Herhaal stap 1 en 2 om het gewenste aantal kooimoeren voor de te plaatsen sollicitatie.

4. Lijn de montagegaten in de apparatuur uit met de M6 kooimoeren geïnstalleerd in stappen 1-3.

5. Draai een M6-schroef in, herhaal dit tot het gewenste aantal M6-schroeven zijn voorbereid.

6. Draai de schroeven vast met een kruiskopschroevendraaier.

HET SERVERACK AARDEN

1. Verwijder de M6-moer op het aardingsbout met een sleutel van 10 mm.

2. Schuif het aardingslipje van de aardingsdraad over het aardingsboutje.

3. Draai de M6-moer op het aardingsbout en draai deze vast met een 10 mm moersleutel.

4. Sluit het andere uiteinde van de aardingsdraad aan op een aardpunt verbinding.

Machine Translated by Google

Machine Translated by Google

VEVOR®

TOUGH TOOLS, HALF PRICE

Technische ondersteuning en e-garantiecertificaat www.vevor.com/support

Machine Translated by Google

VEVOR®

TOUGH TOOLS, HALF PRICE

Teknisk support och e-garanticertifikat
www.vevor.com/support

Väggmonterad serverrack

Modell: SPT-404-06

Vi fortsätter att vara engagerade i att ge dig verktyg till konkurrenskraftiga priser.
"Spara hälften", "halva priset" eller andra liknande uttryck som används av oss representerar bara en uppskattning av besparingar du kan dra nytta av att köpa vissa verktyg hos oss jämfört med de stora toppmärkena och betyder inte nödvändigtvis att täcka alla kategorier av verktyg som erbjuds av oss. Du påminns vänligen om att noggrant kontrollera när du gör en beställning hos oss om du faktiskt sparar hälften i jämförelse med de främsta stora varumärkena.

Machine Translated by Google

Machine Translated by Google

VEVOR®
TOUGH TOOLS, HALF PRICE

Väggmonterad serverrack

Serverhylla

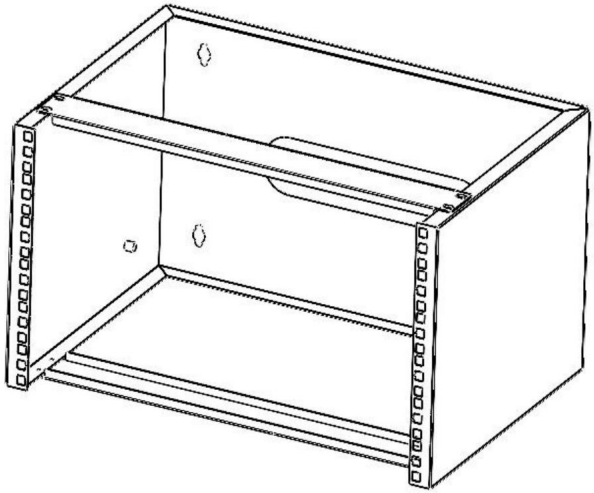

BEHÖVS HJÄLP? KONTAKTA OSS!

Har du produktfrågor? Behöver du teknisk support? Kontakta oss gärna: **Teknisk support och e-garanticertifikat www.vevor.com/support**

Detta är den ursprungliga instruktionen, läs alla instruktioner noggrant innan du använder den. VEVOR reserverar sig för en tydlig tolkning av vår användarmanual. Utseendet på produkten är beroende av den produkt du fått. Ursäkta oss att vi inte kommer att informera dig igen om det finns någon teknik eller mjukvaruuppdateringar på vår produkt.

	Varning - För att minska risken för skada måste användaren läsa instruktionerna noggrant.

Machine Translated by Google

PRODUKTDIAGRAM

SPECIFIKATION DA

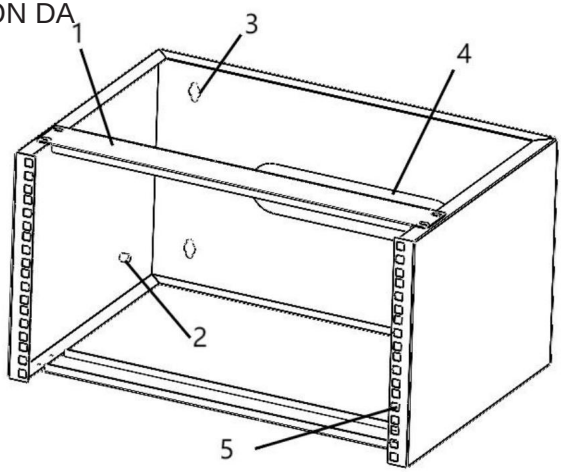

Parts No.:	Parts Name	Function
1	Stabilizer Bar(x 2)	Stabilizer the wall mount server Rack when equipments is loaded.
2	Grounding Stud	Attah a grouning wire(sold separately)to the wall mount server Rack and to an earch ground connection.
3	Installation Holes(x 4)	wall mount the wall mount server Rack. **Notes:**product mounting should be completed by a certified professional as per the local safety and building code guidelines.
4	Cable Management Slots(x 1)	(Optional)Route the equipment cables. **Notes:**an appropriate size hole in the wall will be necessary,behind the wall mount server rack,the route the cables. The cables also can be routed out of the bottom of the wall mount server rack.
5	Cage Nut Holes	Use cage nuts to mount equipment into the wall mount server rack.

Machine Translated by Google

SPECIFIKATIONSDATA

SPECIFIKATION DA

Name	Wall Mount Server Rack
Model	SPT-404-06
Material	Cold Roll Steel
Color	Black
Installation Width Standard	19"
Depth	14"
Mounting Height	6U
Max Weight Capacity	22 kg/50 lbs
Wall Mounting Size(L*H)	406*189mm
Product Size(L*W*H)	500*350*270mm
Product Weight	3.80Kg
Accessories	12 x M6 cage nuts; 12 x M6*12 cross head screws; 4 x wall mount M6 expansion bolts; 1 x Instruction manual.

Machine Translated by Google

VERKTYGSKRAV

ÿ Jordledning x 1
ÿ Jordanslutning x 1

ÿ Stjärnskruvmejsel x 1
ÿ 10 mm skiftnyckel x 1

ÿ (Valfritt) Burmutterverktyg x 1

INSTALLATION AV UTRUSTNING

Använd de medföljande M6-burmuttrarna, skruvarna för att installera utrustning i väggen montera serverställ.

1. Sätt in vingen(sidan) på en M6-burmutter på baksidan av den önskade buren mutterhål.

2. Tryck för hand eller med hållarmutterverktyget för att sätta in den andra vinge på M6-burmuttern i det önskade burmutterhålet.

3. Upprepa steg 1 och 2 för att sätta in önskat antal burmuttrar för Ansökan.

4. Rikta in monteringshålen i utrustningen med M6-burmuttrarna installeras i steg 1-3.

5. Trä en M6-skruv, Upprepa tills önskat antal M6-skruvar har förberetts.

6. Dra åt skruvarna med en stjärnskruvmejsel.

JORDNING AV SERVERRACKET

1. Ta bort M6-muttern på jordningsbulten med en 10 mm skiftnyckel.

2. Skjut jordklacken från jordkabeln över jordbulten.

3. Trä på M6-muttern på jordbulten och dra åt med en 10 mm rycka.

4. Fäst den andra änden av jordkabeln till jord förbindelse.

Machine Translated by Google

Machine Translated by Google

VEVOR®

TOUGH TOOLS, HALF PRICE

Teknisk support och e-garanticertifikat

www.vevor.com/support