INSTRUCTION BOOK AND PARTS LIST

CUTTING MACHINE

Operation,Lubrication and Care

Before operating machine,read this page carefully.

Before operating the motor,be sure that electric supply voltage and current are the same as star d on the nameplate.

Fill oil cup.Push in turning knob and turn the machine over a few revolutions by hand to see if the knife moves easily.

WARNING	his machine is equipped with a sharp knife.Keep hands away from the Knife area at all times.Use control levers and handles only when operating or handling machine

This machine is not appropriate for people (or children)with reduced physical,sensory or mental capacity;or lack of experience or knowledge.Unless they are instructed orsupervised.

Children must be supervised so they don't play with the machine

CARE OF MACHINE

Use air hose or bellows with proper eye shields and blow lint out of motor and sharpener twice a week.Remove cover cam and clean out lint around screw mechianism in sharpener once a week. Remove knife and clean slides with slot cleaner at least once a day.To prevent undue mulatio n of lint,do not oil plate rollers.if rollers sticker,remove from plate and wash in cleaning solvent.

WARNING	Do not operate sharpener without knife in machine or the sharpener will e damaged

TO SHARPEN THE KNIFE

Take the machine out of the lay.Drop pressure foot by means of pressure foot lever located next to machine operating handle.Press release lever downward with a slow,firm pressure to engage sharpening machanism.Too fast lever action may cause lever to lock.If this happen,lift latch lever and start over.After a few triesyou will feel correct operating pressure.

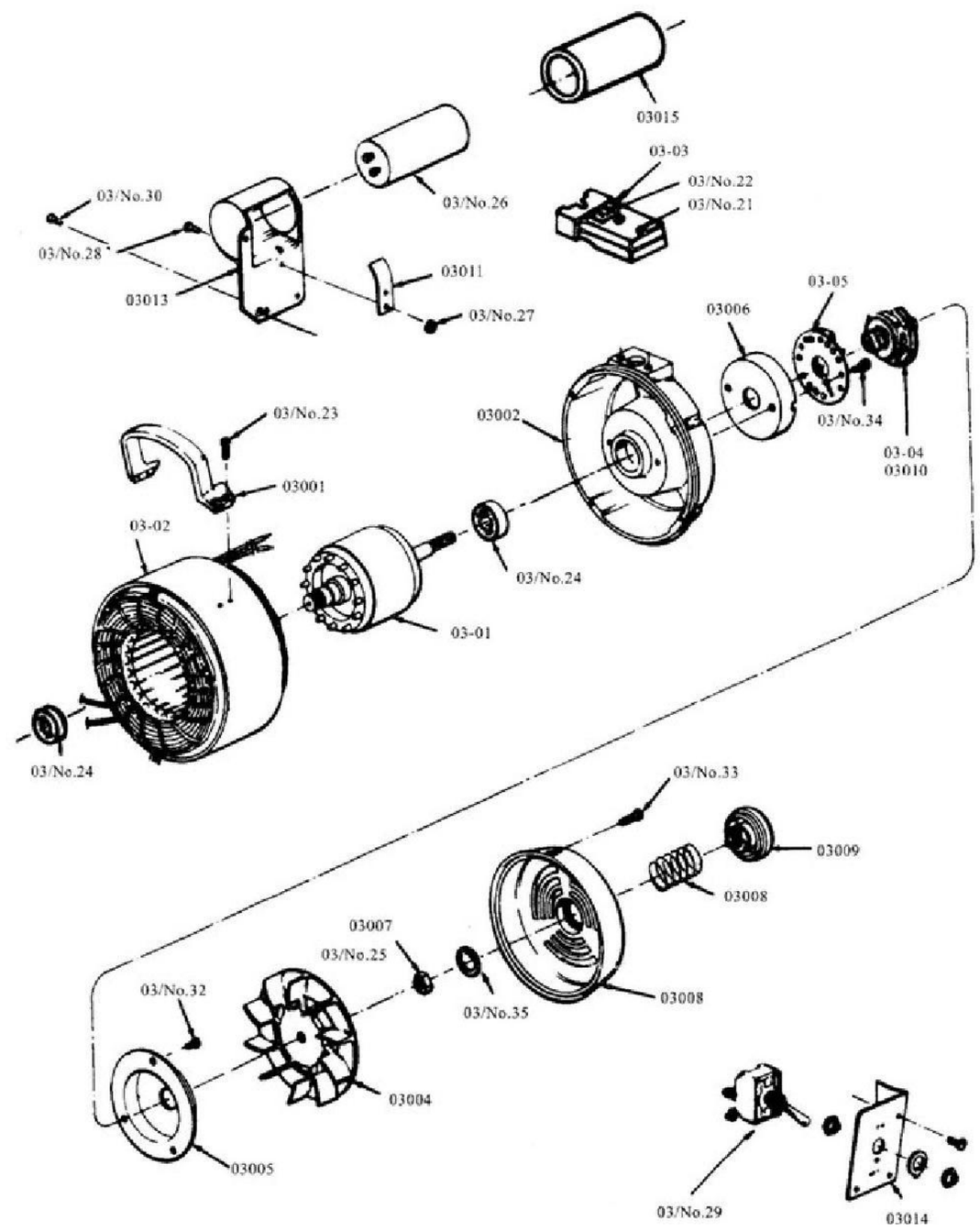

Assembly

Illustrated Parts List

01

PartNo.	Description	No. Req'd	Note
1-01-01			
1-01-04			
01- 0 2-01			
01-02-02			
01-02-03			
01-02-04			
01-1			
01-2			
01-때			
01-때			
01-때			
01-01-1			
때 1-1			
때 1-14			
때 1-1			
1-02-1			
01- 2-2			
01- 2-3			
01- 2-4			
01- 2-6			
01- 2-7			
01- 2-8			
01- 2-9			
0-02			
01-02-12			
1-02-13			
1-02-14			
01-03-2			
01001			
01003			
01004			
01005			
01007			
01008			

Part No	Description	No. Req'd	Note
0101			
01016A			
01016			
01017			
01018			
01019			
01045			
01047			
01050			
01053			
01090			
01097			
01101			
01102			
01104			
01106			
01111			
01112			
01114			
01129			
01130			
01131			
01No17			
01/0169			
01/			
01/ No.20			
1-01/No.4			
1-01/No.30			
1-02/No.			
1-02/No.34			
01-			
01-			
02-04/o3			

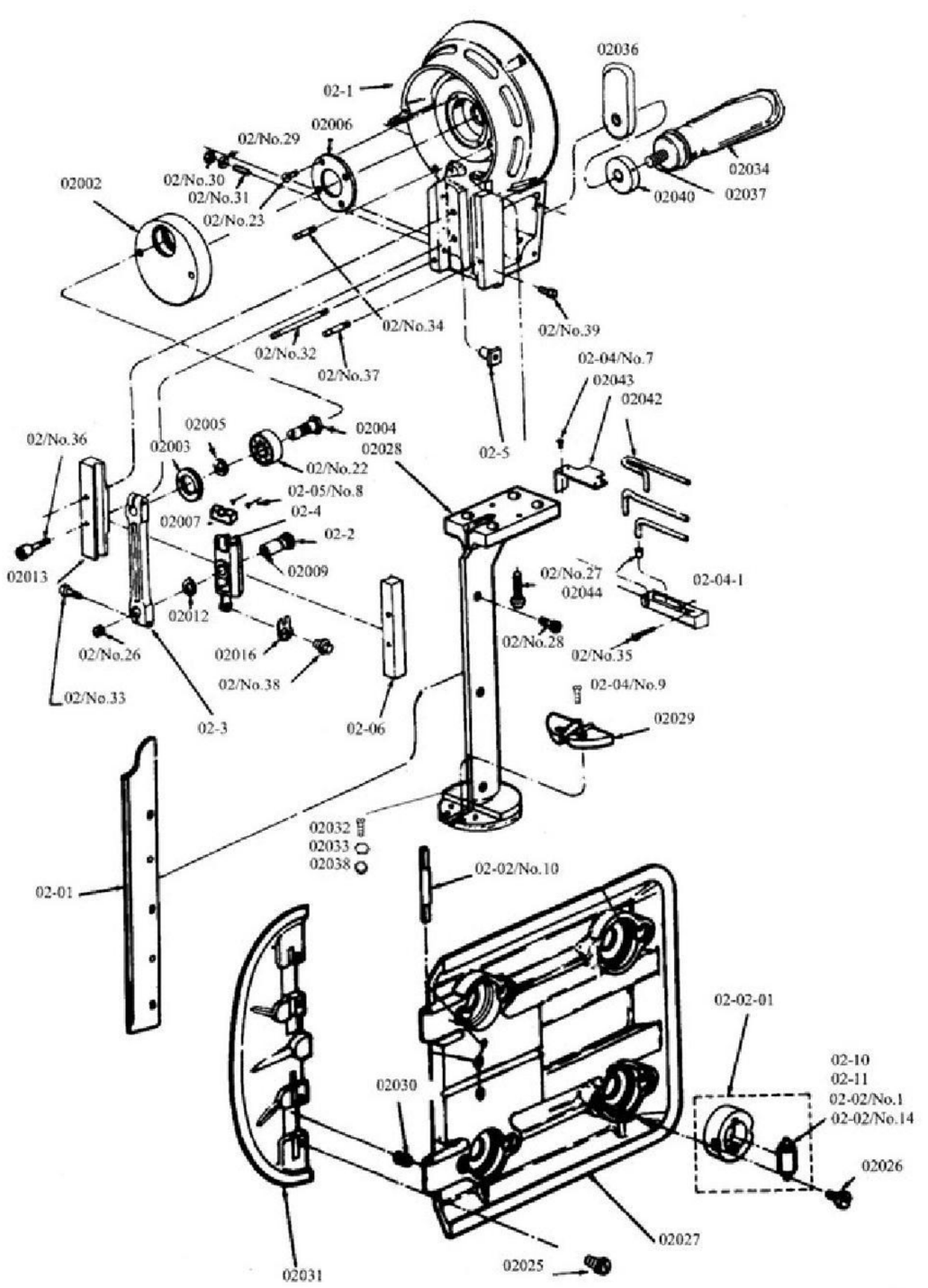

Another Cares of Machine

1.Sharpener does not drive

① Driver pulley (01-01-02-01)is oiled.Clean it please.

②Spring (01025)damaged.Change a new one please.

③ Driver pulley(01-01-02-01)damaged.Change a new one please.

2.Sharpener falls down easily

Remove Screw(01-02/No.36)and Squeeze some grease into opening.

3.Machine dose not cut easily

① Belts(0005)damaged,change new Belts Please.

② Belts can not sharpen Knife,adjust Serew(02-02-7)please.

③ Knife damaged,change anew one please.

④ Bevel on both sides of Knife is not approximate,adjust Sharpener Shoes(01-02-03,-04)please.

4.Motor can not be running

① Clear or repair Motor Please

② Knife slide damaged,change a new one please.

③ Electric supply vokage is not correct

④ Electric supply wire of machine is too long,don't be longer than 4mplease.

⑤ Use the oil following the machine or 30 weight non-detergent oil please

5.Connected Attachment Plug with ground please.

10"、8"、6"Different Size Parts List

Part No.	Description	Size		
		10"	8"	6"
01011	Knife Guard Rod	364	314	314
01026	Tube for Square Shaft	245	195	195
01043	Tube for Screw Shaft	244	194	194
01099	Square Shaft	297	247	247
01100	Screw Shaft	369	319	269
02-01	Knife Slide	269	219	169
02011	Knife	294	244	194
02028	Standard	274	224	174
02036	Handle Bracket			/
M6×10/GB67-76	Screw		/	/
M10×16/GB68-76	Screw			/

AUTO-SHARPENING CUTTING MACHINE

CE

IMPORTANT
This part book coutains instruction and part number for the machine
When ordering parts pleasespecify machine part no.and name.

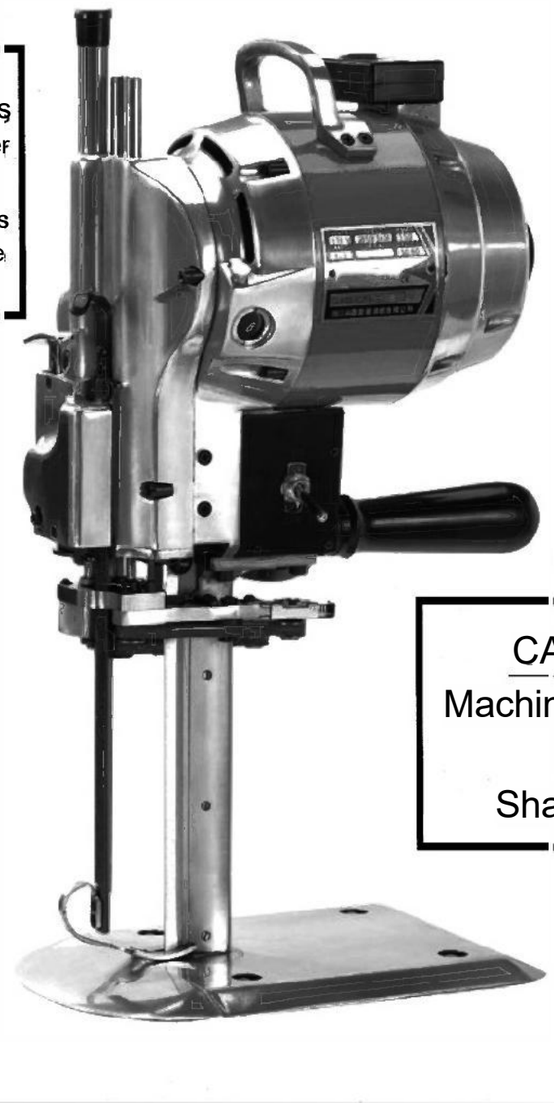

CAUTION
Machine Equipped With Sharp Blade

INSTRUCTION B00K AND PARTS LIST

嗓曲黑一色凯旋裁剪刀英语版说明书正面2018. 1. 17

CUTTING MACHINE

03_

Assembly Illustrated Parts List

Part No.	Description	No.Req'd	Note	PartNo.	Description	No.Req'd	Note
03-01	vithShaft	1		3014	Sw ch Base	1	
03-02	S with B and	1		3015	Cov r or apac itor	1	
03-03	Terminal Block	1		03/NO. 21	Screw	1	
03-04	Autom ti Cutout Sw tch	1		03/NO. 22	Screw	1	
03-05	utoma ic Cu out	1		03/NO. 2	Screw	4	
302	rrying Handle	1		03/NO. 24	Rear Ball Bearing	2	
	Rear Bcaring Houst	1		03/NO. 25	Loading Spring Washer	1	
03003	an Cover	1		03/NO. 26	Capacitor	1	
03004	Rotor Fan	1		03/NO. 2	Shaft LockNu t	1	
03005	Coverfor Cu out	1		03/NO. 28		1	
03006	Cut t Sw tch Mount	1		03/NO. 29		1	
03007	lutch Nu	1		03/NO 30		6	
03008	言 Sprin	1		03/NO. 32		2	
03009	ing Knob	1		03/NO. 3	Ssew	2	
0301	Shaft Cver F C tout	1		03/NO. 34		2	
	Spring for Capac	1		03/NO. 35	Retaining Ring	1	
03013	Capacitor Cover	1					

Maintenance Supplies

Part No.	Description	No. Req'd	Note
F01	Wr nch	1	95 -3
F02	Slot C ner	1	1 -2
F03	quare leeve	1	529 1-8
F04	Attachment Plug	1	
02011			80c6, 8, 10
0005	B	10	

CUTTING MACHINE

Ilustrated parts list

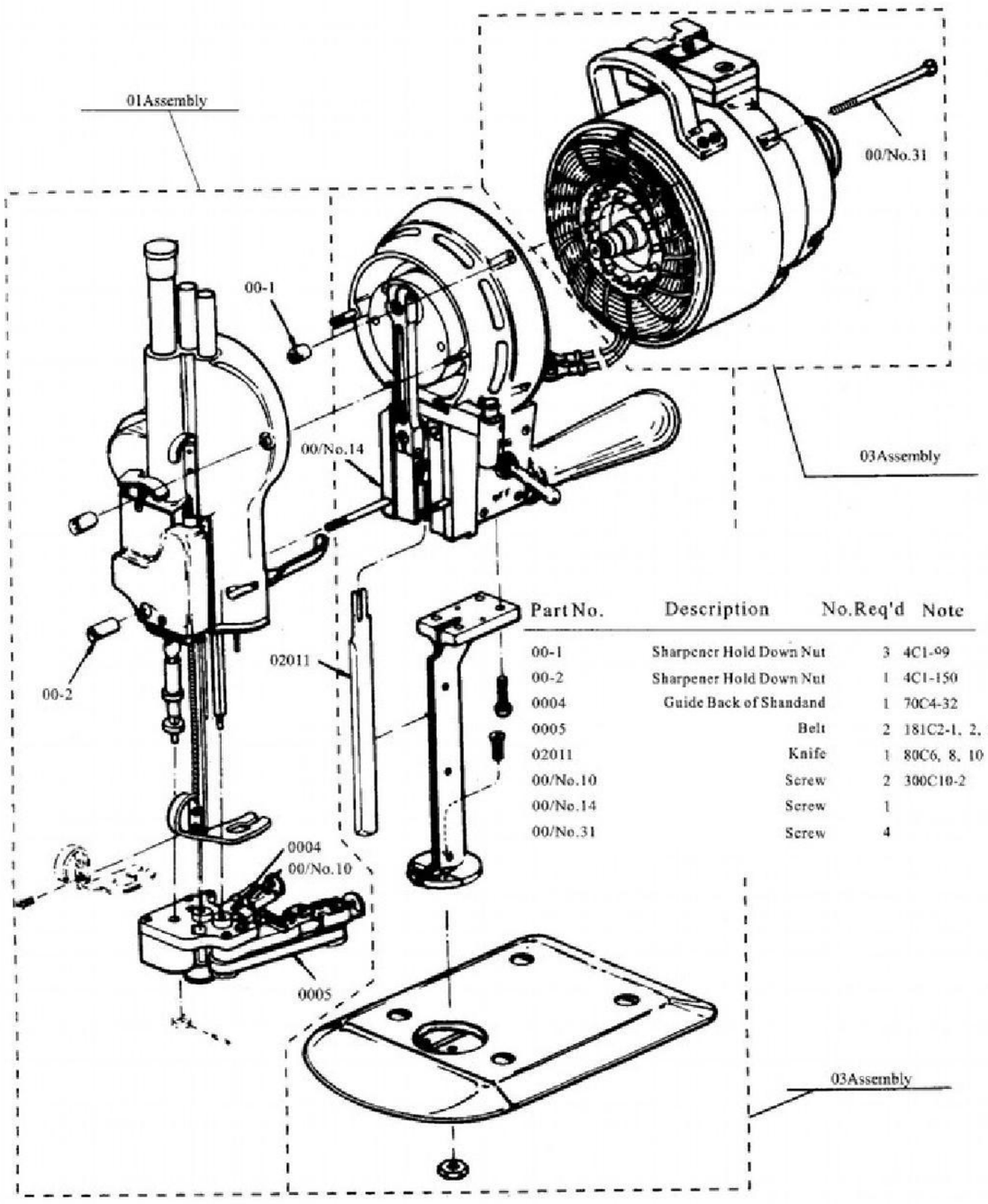

Part No.	Description	No.Req'd	Note
00-1	Sharpener Hold Down Nut	3	4C1-99
00-2	Sharpener Hold Down Nut	1	4C1-150
0004	Guide Back of Shandand	1	70C4-32
0005	Belt	2	181C2-1, 2,
02011	Knife	1	80C6, 8, 10
00/No.10	Screw	2	300C10-2
00/No.14	Screw	1	
00/No.31	Screw	4	

02

Assembly Illustrated Parts List

Part No	Description	No. Req'd	Note
02-0	Knife Slid	1	
02-1	Front Bearing Housing	1	
02-2	Wri Pir	1	
02-3	Con ctin Roc	1	
02-4	Os Iead	1	
02-5	Guice Adju tme Nut	3	
02-6	F.H. uido	1	
02-04-1	OilTub	1	
02002	C :	1	
02003	Crank Ball an	1	
02004	Shaf for Lool Nu Ball Bearing	1	
02005	Lo k Nu for haf	1	
02006	Front Ball Bearing	1	
02007	Felt Pad for (oss	1	
02009	Long Wickong	1	
02012	Connecting Rod Washer	1	
01013	L.H. guide	1	
02016	Knife Lock Washer	1	
02-02-01	Rubber Mounted Roller	4	
02-0	Swivel Roller Assembly	4	
02-11	Swivel Roller Assembly	4	
02-02/No. 1	Swivel Roller Assembly	40	
No. 14 02-02	Swivel Roller Assembly	8	
02026	Clamp Screw for Roller	12	
02027	Plate	1	
02028	Standard	1	
02029	Throat Plates	2	
02030	Plate Wing Spring	1	
02031	Plat Wing	1	
02034	Operating Handle	1	
02032	Pilar Set Serew	1	
02033		1	
02038	wag	1	

Part No	Description	No. Req'd	Note
643 1-41 .47	02036		
90c2-139	02037		
17c4-6	02040		
664c1	02042		
579c2-1	02043		
538	0204		
	02 0.22		
	021 0.2		
	02/ No. 24		
	02/ No. 25		
	02/ No. 26		
	02/No. 27		
	02 No. 28		
	02 No. 29		
	02 No. 30		
	027 No. 31		
	0.32		
	02 No. 33		
	02/1No. 34		
	02/1 0.35		
	02 10.36		
	02/ J0.37		
	02 No. 3		
	02 No. 3		
	02-02/No. 1		
	02 02/ o.7		
	02-02/No. 9		

Part No	Description	No. Req'd	Note
	Han le Bra ket	1	
	Oper Handl Lock Nu	1	
	Oil H le Cover	1	
	Lc ng Wic kin	3	
	Cover for Oil Tub	1	
	Ey	1	
	Bea	1	
		4	
	NeedlePir	2	
	Retaining R ng for Shat	1	
	Screw	1	54c4-32
	Screw	4	
	Screw	3	
	Washer	9	
	Nut	3	4c2-1
	Screw	3	3090 15-
	Stub, upper	1	15c 3-34
	Screw	2	20c5 -17
	Stub, Lower	1	15c1 3-23
	Screw	2	3020 -2
	Screw	6	308
	Stub, Lower	1	15c1 43
	Screw	1	24c1
	Screw	2	3-14
	Hinge Pin	2	
	Scre	4	300c3-2
		2	

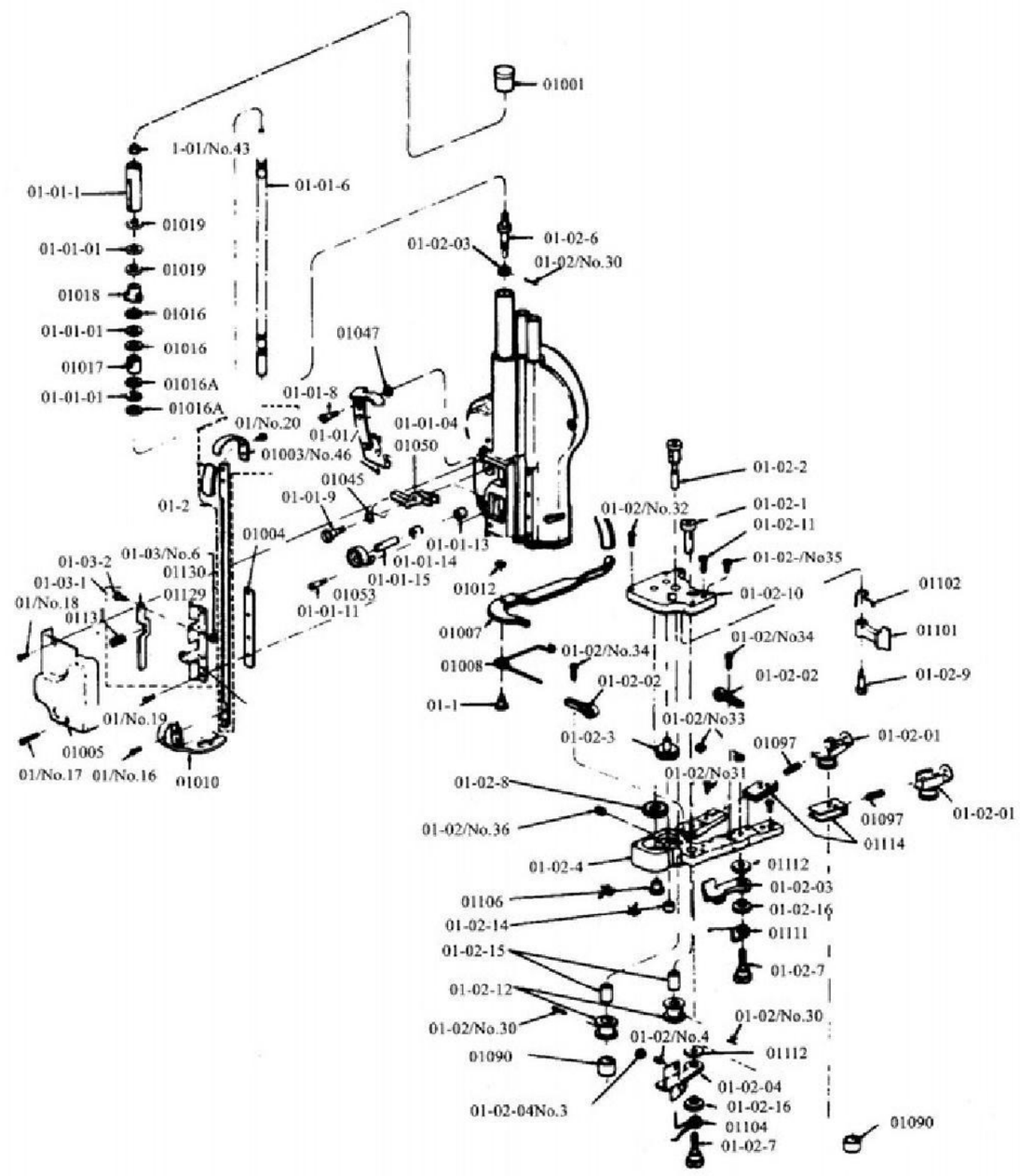

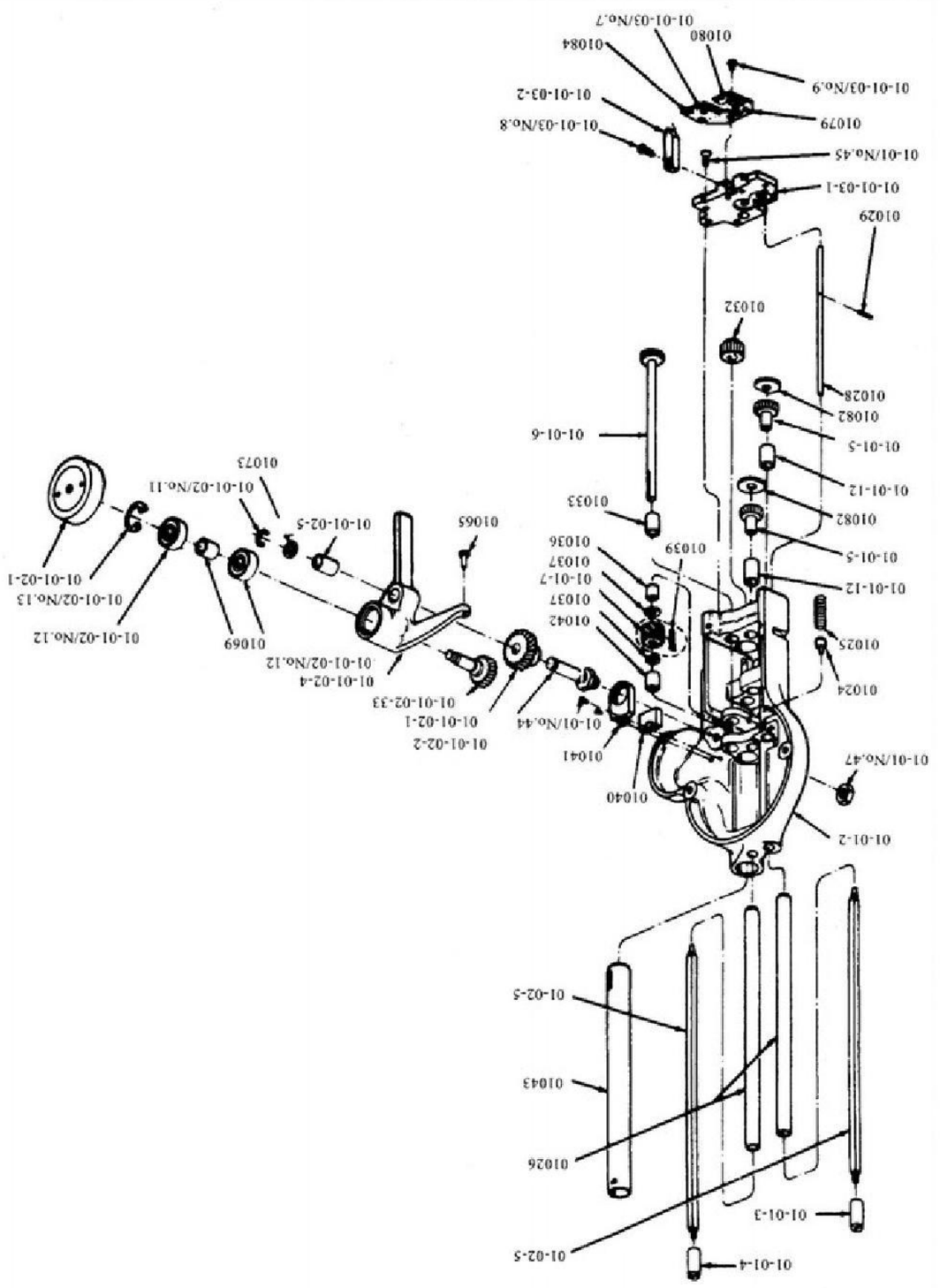

Part No	Description	No. Req'd	Note
6Z-S10ZI	SIIaqsEM isnuyI	Z	LE010
Zt-	aAua loj 8u Bear	1	9E010
8S-b b006	yesmalos loy 8uueag	1	ZE010
E0[			
-SI0LT	ysndI0jt uIdIILOX	1	62010
L-9099	pol ysnd I	1	87010
L7			
-L0EL	ueys sienbg loj oqn	2	
010tE	011o H loj 8uuds	1	
S[0L	8ursnoH 10 edre4s 10 JUIdI	1	SoT
言			
	Jeys o enbs	2	S-Z0-[0
	u!d_lapei ids	1	Z-E0-10-10
E9I-Z06L	518|d u	1	1-E0-1 10-10
		1	S-10-10-10
		1	t-10-[0-10
ES-E0∠8	pu e	1	E-10-10-10
t9-ZIDI	IoJ	1	Z-10-10-10
0t-	10IPI	1	1-10-10-10
EE-	0Zs reap Ioj Suuresg	2	ZI-10-10
8- E028	eads	1	7-10-10
ZI-I09u	jeqs 10AuG	1	6-10-10
ヤt-{028	0Z eap nds	2	5-10-10
98-Z0t	oLOA'H T	1	p-10
S8-Z0t	N IaMO IIDH	1	E-10
LSI			
-91029	iusnoH 1ouad lieys	1	2-10-10
6-IPZ0	up 41IM Koj[ndI0AUQ	1	10-Z0-1 0-10

Part No	Description	No. Req'd	Note
I-01	MoloS	2	6ON/EE0-10-10
9-0 1020	Maiss	1	8-N.O/E0-10-10
	10AId	4	L'ON/E0-10-10
	yueip	1	[ON/Z0-10-10
	qUBO loy 8uueag	2	ZI'ONZ0-10-10
	E4S Surg 8u Eilpa	1	11'N/Z0-10-10
	IB4S yp0T	1	Lt'ON/I0-10
E-01DZ0E	Screw	3	St'ON/10-10
I-L5:00E	Screw	2	ON/I0-10
	Pad	1	t8010
	IIIUsl Washer for Bottom Plate	2	Z8010
	Pad	1	08010
	15pIOHpumped	1	6L010
6	UE4S Washer for	1	EL010
ZS-s10Z		1	690T0
Iz	8uu eg Ioj	1	S9010
8L-!S10L	x4eI-leg for U	1	Ct010
6t*8Vt-L3EL	eus or aqnI	1	Zt010
0-106	euS O	5	1t010
	IB00 ouuenaxLO	1	
tE-I 0[6]	IBaD meog 1O 10J pEd 1[9A	1	0t010
L-1 Zt	Koy	1	6E010
6Z-t00	eUS aAUC1oy Suueog	1	EE010

910N p,bex'ON uouduoseI ·ON1Ied 210N p,bəx'ON uonduosaq ·ON 1IEd

1S!7 sued peieisn 人iquəssv

LO

喉印 黑一色 凯旋裁剪刀英语版说明书 自翻 2018.1.17

Machine Translated by Google

INSTRUKCJA I LISTA CZĘŚCI

MASZYNA DO CIĘCIA

Eksploatacja, smarowanie i pielęgnacja

Przed uruchomieniem maszyny należy uważnie przeczytać tę stronę.

Przed uruchomieniem silnika należy upewnić się, że napięcie i natężenie prądu zasilania są takie same, jak na tabliczce znamionowej .

Napełnij miskę olejem. Wciśnij pokrętło i wykonaj kilka obrotów maszyną ręcznie, aby sprawdzić, czy nóż porusza się swobodnie.

OSTRZEŻENIE	Maszyna jest wyposażona w ostry nóż. Zawsze trzymaj ręce z dala od obszaru noża. Używaj dźwigni sterujących i uchwytów wyłącznie podczas obsługi lub przenoszenia maszyny.

Urządzenie to nie jest odpowiednie dla osób (lub dzieci) o ograniczonej sprawności fizycznej, sensorycznej lub umysłowej, a także dla osób nieposiadających odpowiedniego doświadczenia lub wiedzy, chyba że otrzymają odpowiednie instrukcje lub będą nadzorowane.

Dzieci muszą znajdować się pod nadzorem, aby nie bawiły się maszyną

PIELĘGNACJA MASZYNY

Używaj węża powietrznego lub miecha z odpowiednią osłoną oczu i wydmuchuj kłaczki z silnika i temperówki dwa razy w tygodniu. Raz w tygodniu zdejmij osłonę krzywki i wyczyść kłaczki wokół mechanizmu śrubowego w temperówce.
Wyjmij nóż i wyczyść szkiełka środkiem do czyszczenia szczelin co najmniej raz dziennie. Aby zapobiec nieumyślnemu Aby uniknąć powstawania kłaczków, nie należy oliwić wałków płyty. Jeśli wałki się przyklejają, należy je zdjąć z płyty i umyć w rozpuszczalniku do czyszczenia.

OSTRZEŻENIE	Do nie należy używać ostrzałki bez noża w maszynie, gdyż ostrzałka może ulec uszkodzeniu. e uszkodzony

OSTRZENIE NOŻA

Wyjmij maszynę z uchwytu. Opuść stopkę dociskową za pomocą dźwigni stopki dociskowej znajdującej się obok uchwytu roboczego maszyny. Naciśnij dźwignię zwalniającą w dół, powoli, ale mocno, aby uruchomić mechanizm ostrzący. Zbyt szybkie działanie dźwigni może spowodować zablokowanie dźwigni. Jeśli tak się stanie, podnieś dźwignię zatrzasku i zacznij od nowa. Po kilku próbach poczujesz prawidłowe ciśnienie robocze.

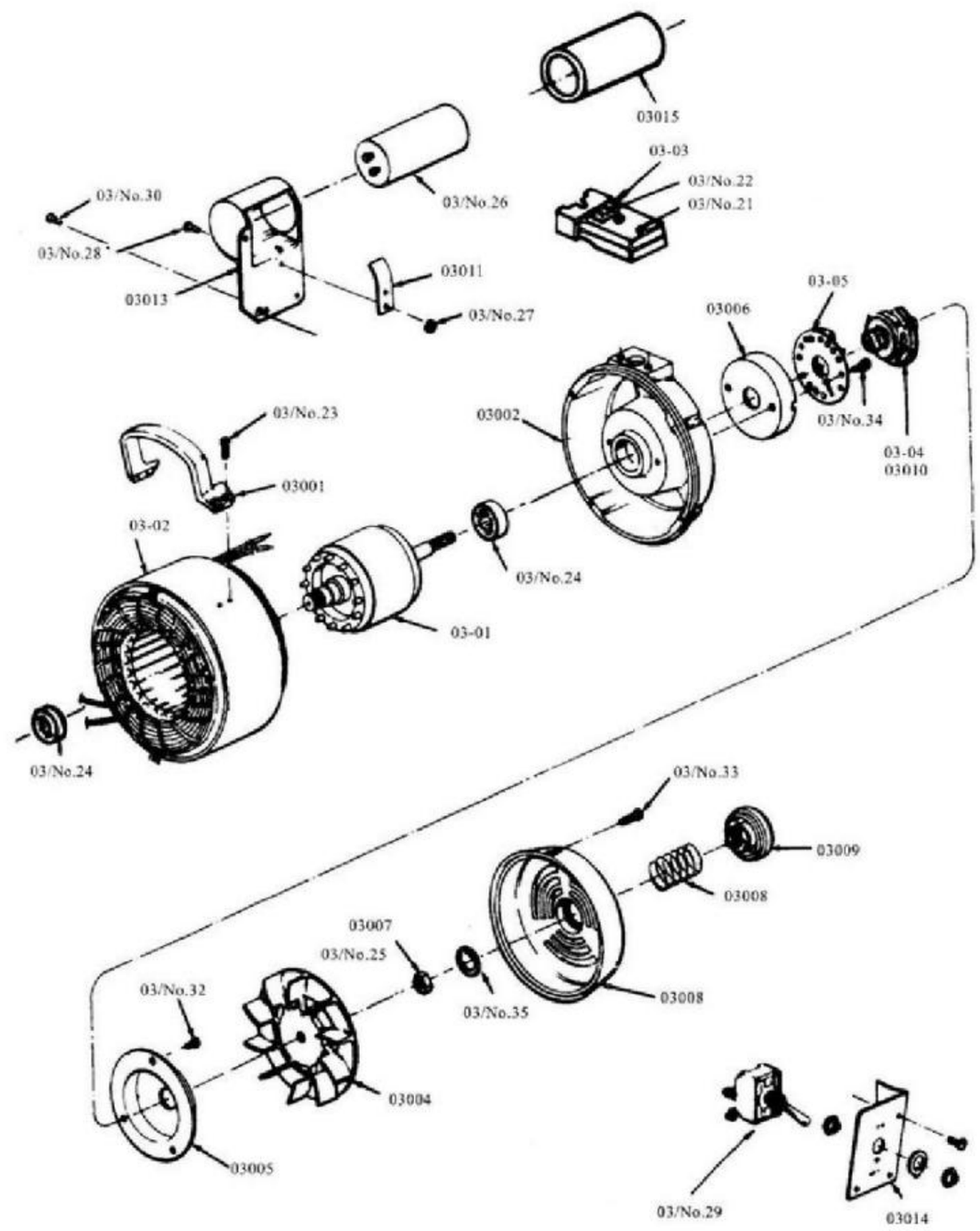

01

Montaż

Ilustrowana lista części

Numer części	Opis	Nr. Wymagana uwaga
1-01-01		
1-01-04		
01- 0 2-01		
01-02-02		
01-02-03		
01-02-04		
01-1		
01-2		
01--		
01--		
01--		
01-01-1		
1-1		
1-14		
1-1		
1-02-1		
01- 2-2		
01- 2-3		
01- 2-4		
01- 2-6		
01- 2-7		
01- 2-8		
01- 2-9		
0-02		
01-02-12		
1-02-13		
1-02-14		
01-03-2		
01001		
01003		
01004		
01005		
01007		
01008		

Numer części	Opis	Nr. Wymagana uwaga
0101		
01016A		
01016		
01017		
01018		
01019		
01045		
01047		
01050		
01053		
01090		
01097		
01101		
01102		
01104		
01106		
01111		
01112		
01114		
01129		
01130		
01131		
01Nol7		
01/0169		
01/		
01/ Nr.20		
1-01/Nr.4		
1-01/Nr.30		
1-02/Nr.		
1-02/Nr.34		
01-		
01-		
02-04/ o³		

Machine Translated by Google

Inna troska o maszynę

1.Ostrzałka nie jeździ

Koło pasowe napędowe (01-01-02-01) jest naoliwione. Wyczyść je. Sprężyna (01025) jest uszkodzona. Wymień ją na nową.

Koło pasowe napędowe (01-01-02-01) jest uszkodzone. Wymień je na nową.

2. Temperówka łatwo spada

Wyjmij śrubę (01-02/nr 36) i wciśnij trochę smaru do otworu.

3.Maszyna nie tnie łatwo

Paski (0005) są uszkodzone, wymień je na nowe.

Paski nie ostrzą noża, wyreguluj ostrze (02-02-7). Nóż jest uszkodzony, wymień go na nowy. Skos po obu stronach noża nie jest przybliżony, wyreguluj ostrzałki (01-02-03, -04).

4. Silnik nie może pracować

Wyczyść lub napraw silnik Proszę

Uszkodzony nóż, proszę wymienić na nowy.

Nieprawidłowe zasilanie elektryczne.

Przewód zasilający maszynę jest za długi, nie powinien być dłuższy niż 4 m. Użyj oleju odpowiedniego do maszyny lub 30-gramowego oleju bez detergentów.

5. Proszę podłączyć wtyczkę przyłączeniową z uziemieniem.

10" 8" 6"Różne rozmiary częściLista

Numer części.	Opis	Rozmiar		
		10″	8″	6″
01011	Pręt do osłony noża	364	314	314
01026	Rura na wał kwadratowy	245	195	195
01043	Rura na wałek śruby	244	194	194
01099	Wał kwadratowy	297	247	247
01100	Wał śrubowy	369	319	269
02-01	Nóż do ślizgu	269	219	169
02011	Nóż	294	244	194
02028	Standard	274	224	174
02036	Uchwyt uchwytu			/
M6×10/GB67-76	Śruba		/	/
M10×16/GB68-76	Śruba			/

MASZYNA DO TNĄCEGO OSTRZENIA Z AUTOMATYCZNĄ TECHNOLOGIĄ

C

WAŻNY

Ta książka częściowa zawiera instrukcja i numer części maszyna do obróbki

Przy zamawianiu części proszę podać maszynę numer części i nazwa.

OSTROŻNOŚĆ

Maszyna wyposażona Z

Ostre ostrze

INSTRUKCJA OBSŁUGI I LISTA CZĘŚCI

嗓曲黑一色凯旋裁剪刀英语版说明书正面2018. 1. 17

MASZYNA DO CIĘCIA

03

Montaż

Ilustrowana lista części

Numer części.	Opis	Nr. Wymagana uwaga
03-01	z wałem	1
03-02	S zB i	1
03-03	Blok zaciskowy	1
03-04	Auto ty Cutout Przełącznik	1
03-05	utoma Cu out	1
302	Uchwyt suszenia	1
	Tylny dom opieki	1
03003	jakis Cover	1
03004	Wentylator wirnikowy	1
03005	Pokrywa do Cu out	1
03006	Wytnij mocowanie przełącznika	1
03007	sprzęgło Nu	1
03008	Wiosna	1
03009	pokrętło	1
0301	Wał C wer. C tout	1
	Wiosna dla Capy	1
03013	Pokrywa kondensatora	1

Numer części	Opis	Nr. Wymagana uwaga
3014	Podstawa	1
3015	Pokrywa lub apac itor	1
03/N0.21	Śruba	1
03/N0.22	Śruba	1
03/N0.2	Śruba	4
03/N0.24	Tylna kula Łożysko	2
03/N0.25	Ładowanie podkładki sprężynowej	1
03/N0.26	Kondensator	1
03/N0.2	Wał Zablokuj	1
03/N0.28		1
03/N0.29		1
03/N0 30		6
03/N0.32		2
03/N0.3	Szyć	2
03/N0.34		2
03/N0.35	Pierścień zabezpieczający	1

Materiały konserwacyjne

Numer części.	Opis	Nr. Wymagana uwaga	
F01	Wr nch	1	95-3
F02	Gniazdo Cl ner	1	1 -2
F03	liść kwadratowy	1	529 1-8
F04	Attachment Wtyczka	1	
02011			80c6,8,10
0005	B	10	

MASZYNA DO CIĘCIA

lista części ilustrowana

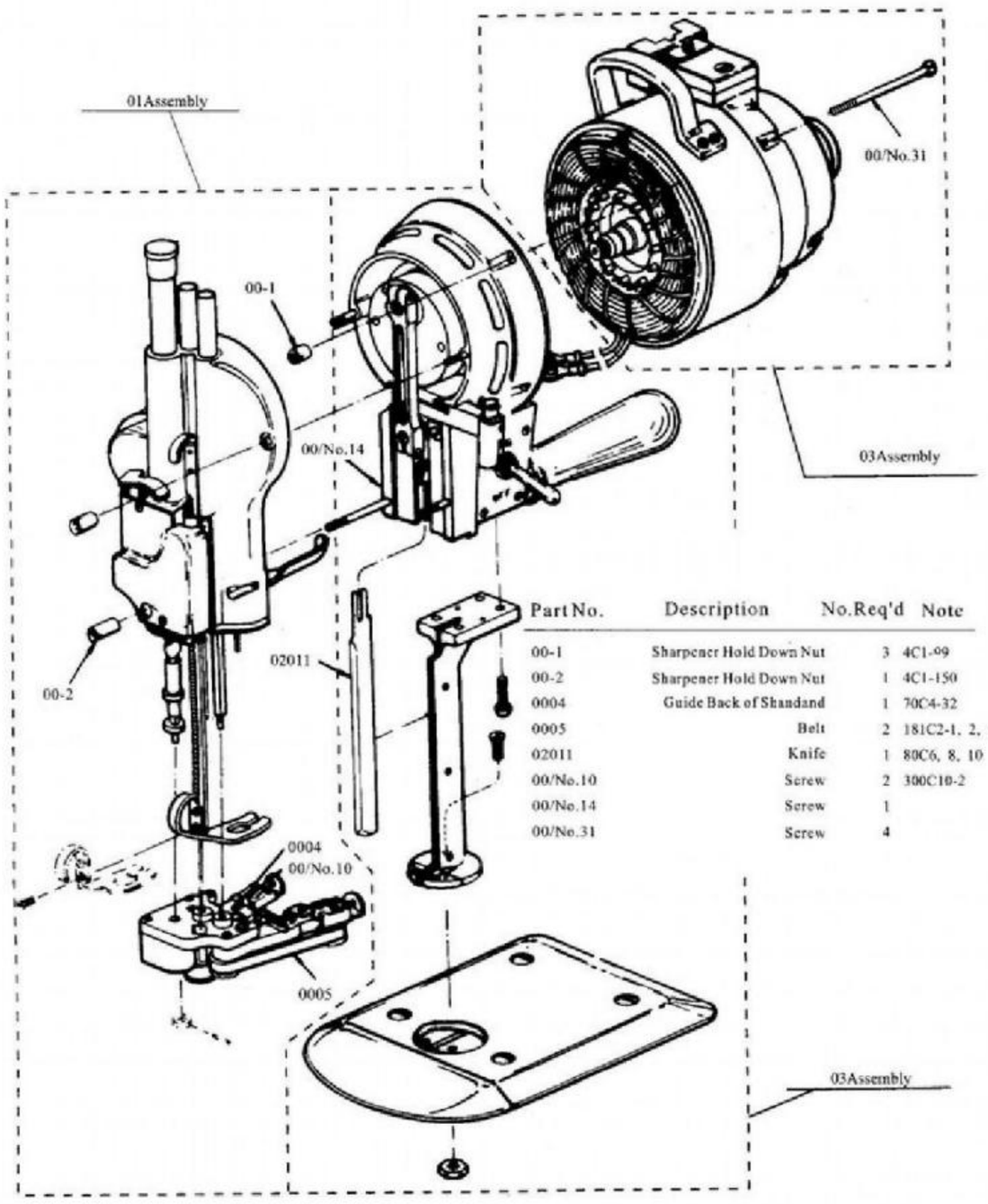

Part No.	Description	No.Req'd	Note
00-1	Sharpener Hold Down Nut	3	4C1-99
00-2	Sharpener Hold Down Nut	1	4C1-150
0004	Guide Back of Shandand	1	70C4-32
0005	Belt	2	181C2-1, 2,
02011	Knife	1	80C6, 8, 10
00/No.10	Screw	2	300C10-2
00/No.14	Screw	1	
00/No.31	Screw	4	

Machine Translated by Google

02

Montaż
Ilustrowany Lista części

Część	NIE	Opis Nr Wymagana uwaga			Numer części	Opis Nr. Wymagana uwaga		
02-0		Nóż się ślizga	1	643 1-41 ,47	02036 02	Han le Bra ke t	1	
						Oper 1 Handl Zamek Teraz	1	
02-1		Frc nt Bearin H ou W	1	90c2-139	02040	Oil H le Cover	1	
02-2		Wri Pir	1	17c4-6	02042	Lc ng Wic kin	3	
02-3		Kon tyka skała	1	664c1	02043	Pokrywa na olej Wanna	1	
02-4		Cl 0s Prowadzić	1	579c2-1	0204	t	1	
02-5		Guic e Adju czas Nakrętka	3			Ojej Piękna	1	
02-6		F .H. uido	1	538	02 0,22	C Odnośnie	4	
02-04-1		Olejowa tuba	1		021 0.2 02/ Nr.24 02/ Nr.25	Igła Pir	2	
02002		C jakiś	1			Utrzymanie R ne fcr Szat	1	
02003		Korba kulowa E ,Lool Teraz	1		02/ Nr.26	Śruba	1	54c4-32
02004		Wałek do PiłkaB ing	1		02/Nr.27	Śruba	4	
02005		Lo k Nu za połowę	1		02 Nr 28	Śruba	3	
02006		Przód B B wł. Pl ruda (arRir mi	1		02 Nr 29	Pralka	9	
02007		Filc A O [każdy s s	1		02 Nr 30	Nakrętka	3	4c2- 1
02009		Długi Wickong	1	191 1-38	027 nr 31	Śruba	3	309015-
02012		Podkładka korbowodu	1	12c 15-5	0,32	Kikut, górny	1	15c3-34 20c5
01013		Przewodnik LH	1	525 1	02Nr.33	Śruba	2	-17
02016		Podkładka zabezpieczająca nóż	1	12c1-24	02/1Nr.34	Pień, Dolny	1	15c1 3-23
02-02-01		Rolka z gumową podstawą	4	532	02/1 0,35	Śruba	2	3020 -2
02-0		Zespół rolki obrotowej	4	619c1-3	02 10,36	Śruba	6	308
02-11		Zespół rolki obrotowej	4	619c1-3	02/ J0.37	Pień, Dolny	1	15cl 43
02-02/Nr 1		Zespół rolki obrotowej	40	619c1-3	02 0.3	Śruba	1	24c1
Nr 14 02-02		Zespół rolki obrotowej	8	619c1-31	02 Nr 3	Śruba	2	3-14
02026		Śruba zaciskowa do rolki	12		02-02/Nr 1	Zawias Szpilka	2	
02027		Płyta	1	2494404	02 02/ 02-02/Nr.9	Śruba	4	300c3-2
02028		Standard	1				2	
02029		Płyty gardzielowe	2					
02030		Sprężyna skrzydełkowa płytkowa	1					
02031		Skrzydło Plat	1	2494414				
02034		Uchwyt operacyjny	1					
02032		Zestaw Pilar Serew	1					
02033			1					
02038		machać	1					

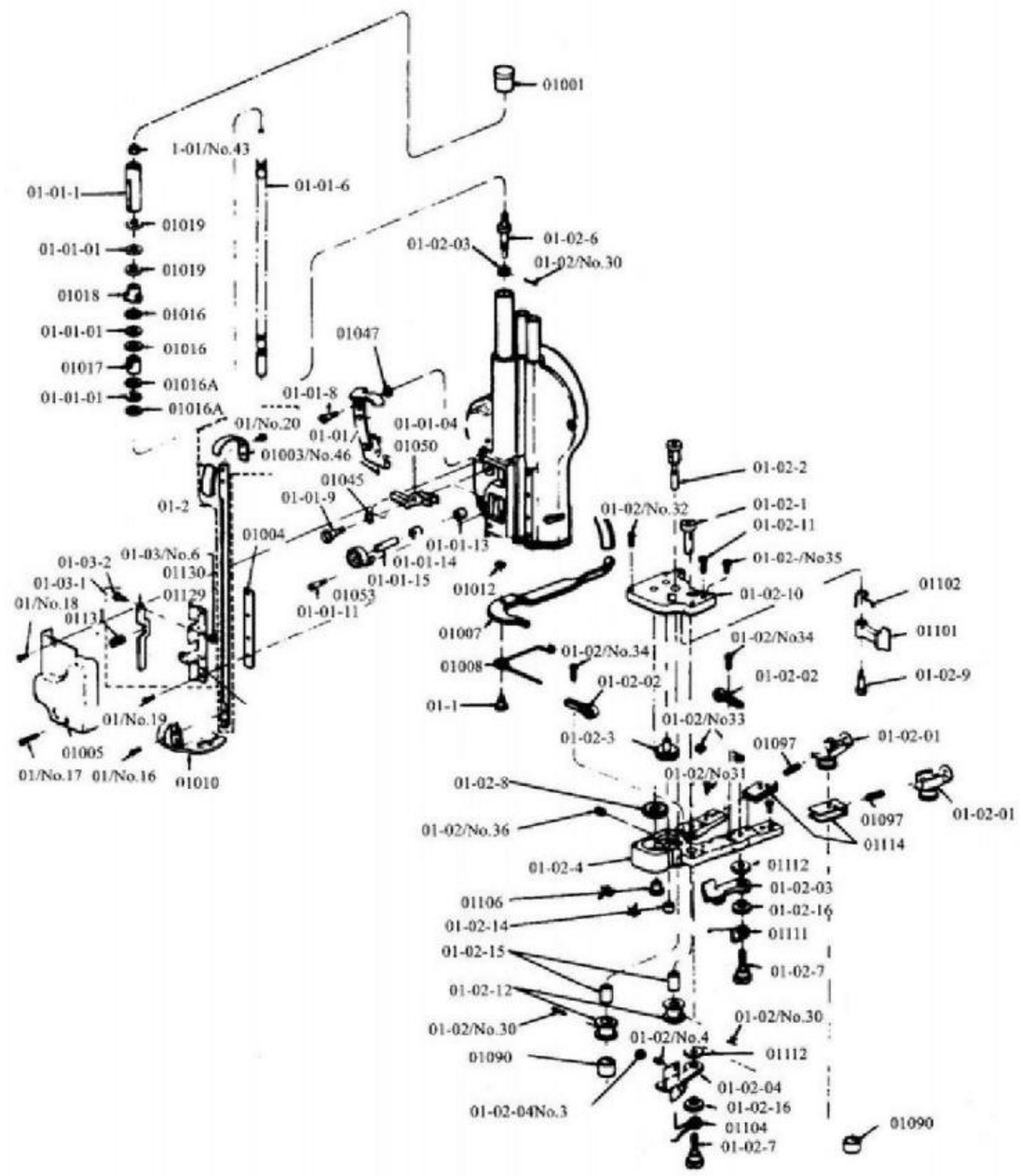

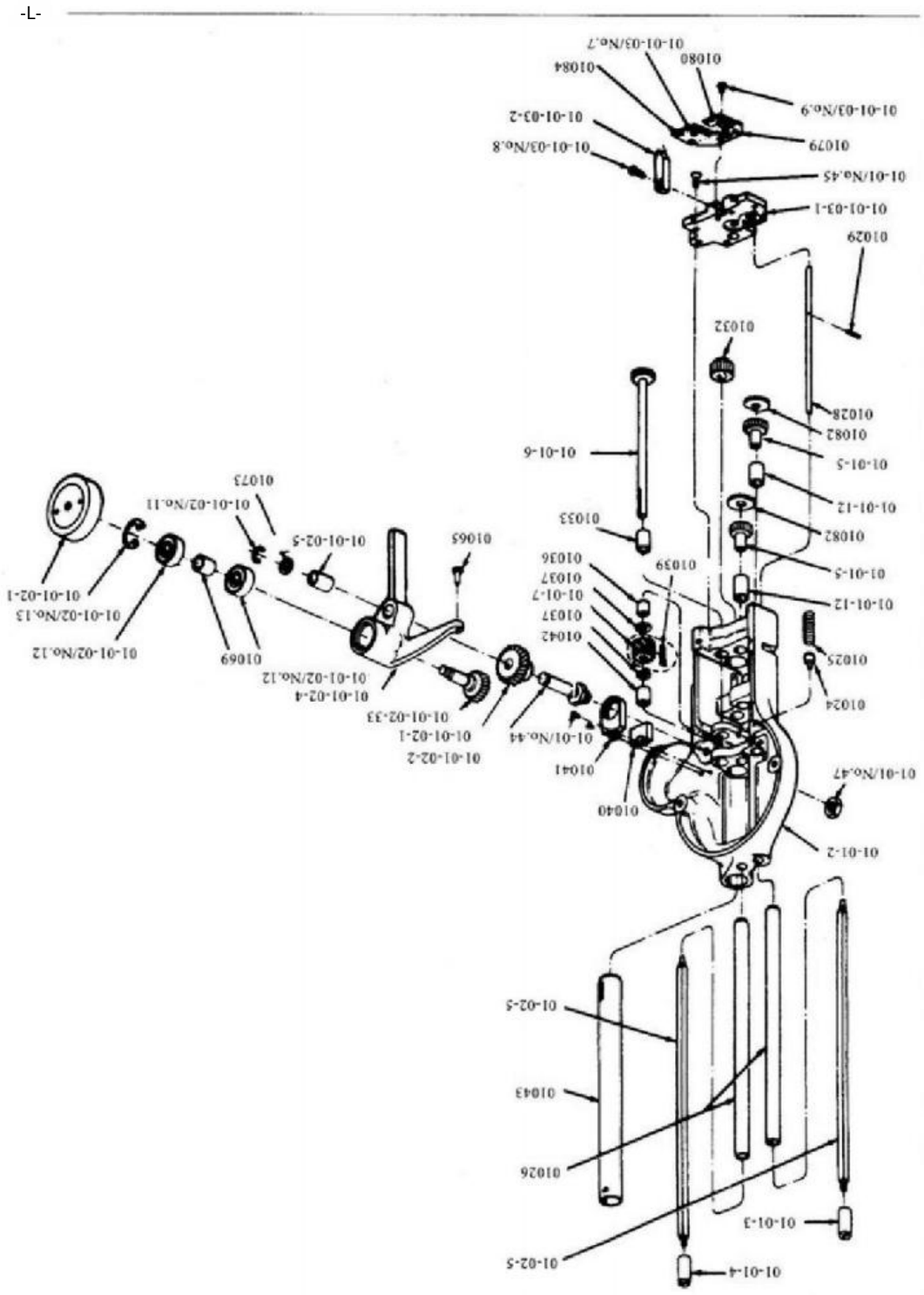

Ja-01	2	Mo1oS	6'WŁ/EE0-10-10	L7-L0EL	2	ueyssienbg 1oj oqn	1
9-0 1020	1	Więcej	8'ON/E0-10-10	010tE	1	011o1oj 8uuds	
	4	10AId	WŁ/ E0- [0-10	8 S[0L	1	8ursnoH 10 edre4s 10 JUId	pijus
	1	yueip 1oj.8urga.8uute10a	[WŁ/Z0 0-10				
	2	qUBO 1oy 8uueag.eg	ZI'ONZ0-10-10		2	Jeys lub enbs	S-Z0-[0
	1	E4S Surg.8u E4pa	d-ON/Z0- 0-10				
	1	IB4S oj inN yp0T	Lt'ON/I0-10		1	uld 1apei	Z-E0-I0-10
E-01DZ0E	2	Screw	St'ON/10-10	E9I-Z06L	1	518 lt	1-E0-110-10
I-L5:00E	2	Screw	WŁ/I0-10				
	1	p,H'Ol Pad	t8010		1	9010g Bearing	S-10-I0-10
30	2	7 III usi Washer for Bottom Plate	Z8010		1	8c	t-10-[0-10
	1	L.H.Ol Pad	08010	ES-E0 8	1	proszę IoJee	E- 0(10-10
7 ZLT0 6	1	15pIOHpu ped Ol	6L010	t9-ZIDI	1		Z-10-10-10
ZS-sl0Z	1	UE4S Washer for	EL0I0	0t-	1	10IPI	1-10-10-10
Iz -Oss	5	s8uu np. 10J oeds u	690T0	EE-	2	0Zs zbiera.Ioj Suuresg	ZI-10-10
8L-lS10L	1	x4eI [Ieg luba	S9010	8- E028	1	1 dooI czyta	01-10-7
6t*8vt-L3EL	1	eusz A31A aqnI o Bo	Ct010	ZI-I09u	1	D4 jeqs 10AuG	01-10-6
	5	euS AUl	Zt010	t-{028	2	0Z eap nds	01-10-5
0-106	1	1B00 eIP ouuenaxLO	It010	98-Z0t	1	10M oLOA'H'T	str. 100-10
				S8-Z0t	1	N IaMO IIOH 'H	E-10 0-10
tE-I 0[61	1	IBaD umeog 1O 10J pEd 1[9A	0t010	LSI			
L-1 Zt	1	Koy	6E010	-91029	1	iqsnoH 1ɔ uad Iieys	2-10-10
6Z-1t00	1	eUS aAUC1oy Suueog	EE010	6-IPZ0	1	eA p 41IM Koj[ndI0AUQ	10-Z0-1 0-10

910N p, bex'ON uuuduoseI ON1Ied 210N p,bə x'ON uonduosaq NA 1IEd

1S!7 pozwany peieisn

iquə ssv

Ojej

白 黑一色 凯旋裁剪刀英语版说明书 自翻 2018.1.17

Machine Translated by Google

LIBRETTO DI ISTRUZIONI ED ELENCO DEI PEZZI

MACCHINA DA TAGLIO

Funzionamento, lubrificazione e cura

Prima di utilizzare la macchina, leggere attentamente questa pagina.

Prima di azionare il motore, assicurarsi che la tensione e la corrente di alimentazione elettrica corrispondano a quelle indicate sulla targhetta.

Riempire la coppa dell'olio. Premere la manopola girevole e far compiere alla macchina alcuni giri manualmente per verificare se la lama si muove facilmente.

AVVERTIMENTO	Questa macchina è dotata di un coltello affilato. Tenere sempre le mani lontane dall'area del coltello. Utilizzare leve di comando e maniglie solo quando si aziona o si maneggia la macchina.

Questa macchina non è adatta a persone (o bambini) con ridotte capacità fisiche, sensoriali o mentali o con mancanza di esperienza o conoscenza, a meno che non ricevano istruzioni o siano supervisionati.

I bambini devono essere sorvegliati in modo che non giochino con la macchina

CURA DELLA MACCHINA

Utilizzare un tubo flessibile dell'aria o un soffietto con protezioni per gli occhi adeguate e soffiare via la lanugine dal motore e dall'affilatrice due volte alla settimana. Rimuovere la camma di copertura e pulire la lanugine attorno al meccanismo a vite nell'affilatrice una volta alla settimana. Rimuovere il coltello e pulire le diapositive con un detergente per fessure almeno una volta al giorno. Per evitare indebiti mulation di lanugine, non oliare i rulli della piastra. Se i rulli sono adesivi, rimuoverli dalla piastra e lavarli con solvente detergente.

AVVERTIMENTO	Fare non utilizzare l'affilatrice senza il coltello nella macchina o l'affilatrice si e danneggiato

PER AFFILARE IL COLTELLO

Estrarre la macchina dalla posizione di riposo. Abbassare il piedino pressore mediante la leva del piedino pressore situata accanto alla maniglia di azionamento della macchina. Premere la leva di rilascio verso il basso con una pressione lenta e decisa per innestare il meccanismo di affilatura. Un'azione troppo rapida della leva può causare il blocco della stessa. In tal caso, sollevare la leva di fermo e ricominciare. Dopo alcuni tentativi, si percepirà la corretta pressione di esercizio.

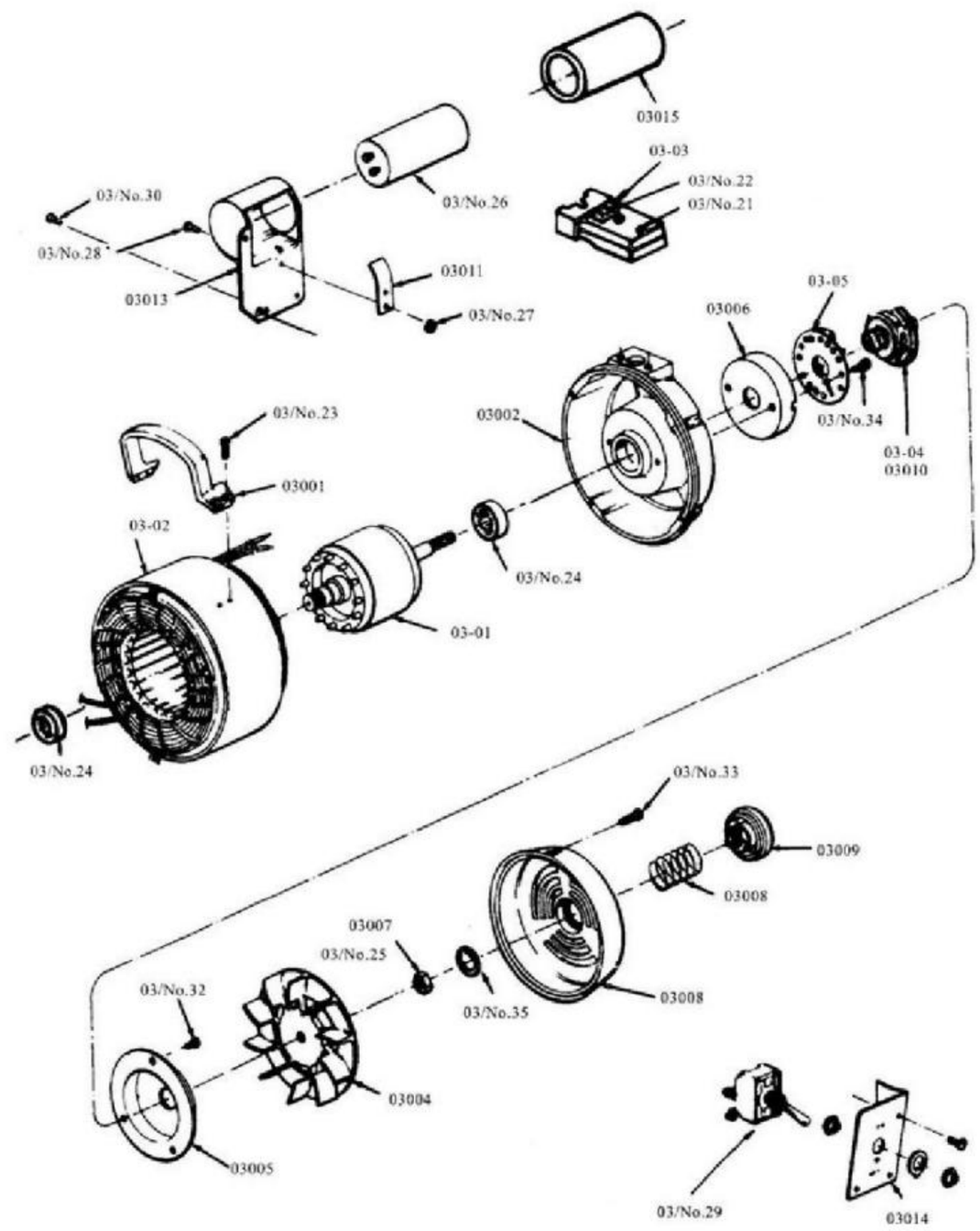

01

Assemblea

Elenco illustrato delle parti

Numero parte	Descrizione	No.Nota richiesta
01-01-01		
01-01-04		
01- 0 2-01		
01-02-02		
01-02-03		
01-02-04		
01-1		
01-2		
01-[illegible]		
01-[illegible]		
01-[illegible]		
01-01-1		
1-1		
1-14		
1-1		
1-02-1		
01- 2-2		
01- 2-3		
01- 2-4		
01- 2-6		
01- 2-7		
01- 2-8		
01- 2-9		
0-02		
01-02-12		
01-02-13		
01-02-14		
01-03-2		
01001		
01003		
01004		
01005		
01007		
01008		

Numero di parte	Descrizione	No.Nota richiesta
	Libero con pigliamosche	cl- 12c1-1
		28c1-5
		743c1-28
	scarpa rpener	743c 1-29
	E	20c4-17
	Asta	605c1-35
	per Lancia	367
	per Re mai	
	Vite per prurito	
	Molla albero a camme Sc	0c12-13
		90cÿ 4-47
	Cuscinetto per	90 °C -47
		1e12-54
	LH.Shmfbxesi acceso	47c1-28
		57c1-29
	giorno di interrr	7c5-13
	racke con(	15cl-19
		11c12-95
		96
		20c12-15
	S S	7c3-50
	Sere	0c12-14
	orecchio Cove Vite di regolazione	
		5c5-16
	Orso per dentro mangiato Gea	-47
	per estensione albero	-59
	3lavaggio per Scarpa energica	21c 3-17
		553c1-8
	Letto Blocco di guardia	20c12-13
		262
		55c4-49
		53c11-72
		4

Numero di parte	Descrizione	No.Nota richiesta
0101		
01016A		
01016		
01017		
01018		
01019		
01045		
01047		
01050		
01053		
01090		
01097		
01101		
01102		
01104		
01106		
01111		
01112		
01114		
01129		
01130		
01131		
01Nol7		
01/0169		
01/		
01/ N.20		
1-01/n.4		
1-01/n.30		
1-02/N.		
1-02/n.34		
01-		
01-		
02-04/		
	Pres Sparo	-192
	lei	
	Noci	12c1 -74
	Noci	12c1
	RH	4c2-112
	LH .Dado rew	4c2 113
	Rondella di spinta superiore	12c15-91
		4e10-107
		97c3-35
	sono primavera	209
	Neo	
		34c10-45
		35c 28
		4c 0-4 4c
	o primavera	lc4-51
	Rÿ.Affilatrice scarpa primavera	34c10
		12c15-94
	Vicino	79c12-218
	perF ssu	171cl-16
	Guardia nife ck Bracke	553cl-8
		4c8- 12
	SW tu(	20c12-111
		302cl0-8
		302cl0-4
		300cl0-4
		300cl0-1
	Fermare	4c1-149
		9300015-
	per	17c15 -10
		-2
	Vite	
	Vite	
	Dado per Sh Vite	
		2-63
	Servizio	00c7-3
		301c10-3
	Grande spina	54c4
		4cl - 89
	Stp m Dado Scritta	309c12-2

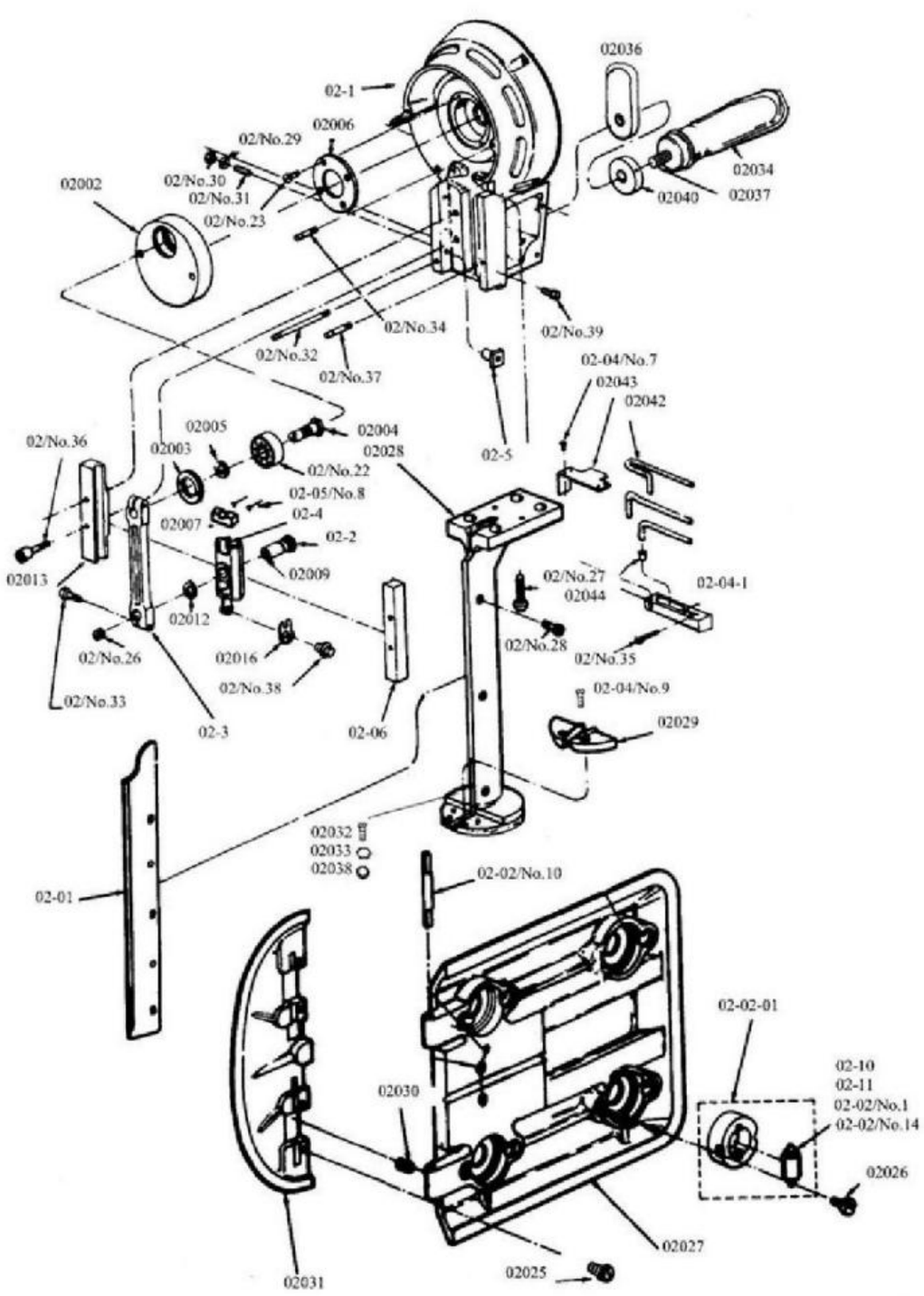

Machine Translated by Google

Un'altra cura della macchina

1. L'affilatrice non guida

ÿ La puleggia motrice (01-01-02-01) è oliata. Pulirla. ÿ La molla (01025) è danneggiata. Sostituirla con una nuova. ÿ La puleggia motrice (01-01-02-01) è danneggiata. Sostituirla con una nuova.

2. L'affilatrice cade facilmente

Rimuovere la vite (01-02/n. 36) e iniettare un po' di grasso nell'apertura.

3. La macchina non taglia facilmente

ÿCinghie (0005) danneggiate, sostituire le cinghie con nuove. ÿ Le cinghie non riescono ad affilare il coltello, regolare la cinghia (02-02-7). ÿ Coltello danneggiato, sostituire la cinghia con una nuova. ÿ La smussatura su entrambi i lati del coltello non è approssimativa, regolare le ganasce dell'affilatrice (01-02-03, -04).

4. Il motore non può essere in funzione

ÿ Pulire o riparare il motore.

ÿ La slitta del coltello è danneggiata, sostituirla con una nuova. ÿ L'alimentazione elettrica non è corretta.

ÿ Il cavo di alimentazione elettrica della macchina è troppo lungo, non superare i 4 m. ÿ Utilizzare l'olio indicato per la macchina o 30 g di olio non detergente.

5. Collegare la spina di collegamento con la messa a terra.

10" ÿ8" ÿ6"Elencopartididimensionidiverse

Numero parte	Descrizione	Misurare		
		10"	8"	6"
01011	Asta di protezione del coltello	364	314	314
01026	Tubo per albero quadrato	245	195	195
01043	Tubo per albero a vite	244	194	194
01099	Albero quadrato	297	247	247
01100	Albero a vite	369	319	269
02-01	Scivolo per coltello	269	219	169
02011	Coltello	294	244	194
02028	Standard	274	224	174
02036	Staffa maniglia			/
M6×10/GB67-76	Vite		/	/
M10×16/GB68-76	Vite			/

MACCHINA DA TAGLIO AUTOAFFILANTE

Cÿ

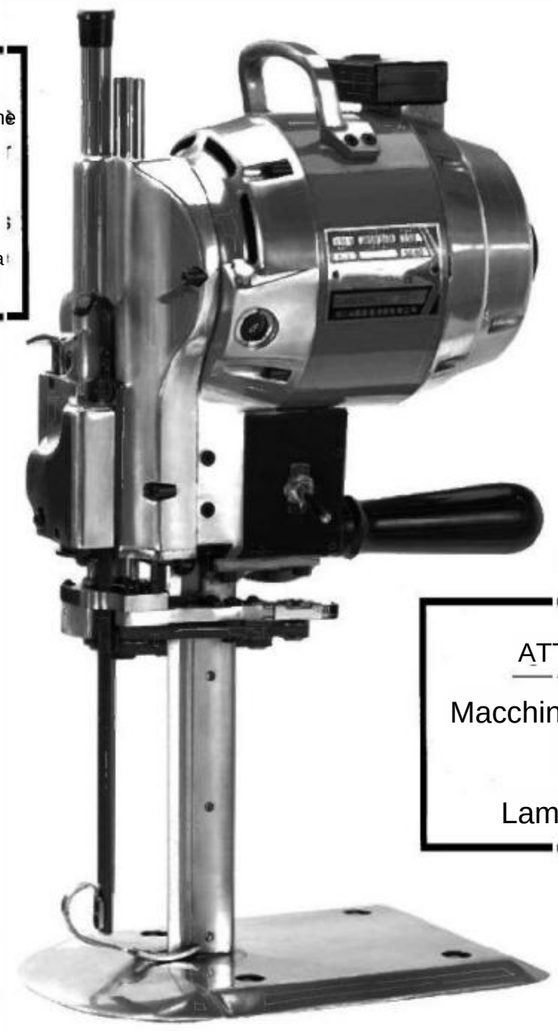

IMPORTANTE

Questo libro di parti contiene istruzioni e numero di parte perlamacchina

Quando si ordinano parti si prega di specificare la macchina numero di parte e nome.

ATTENZIONE

Macchina equipaggiata Con Lama affilata

LIBRO DI ISTRUZIONI E ELENCO DELLE PARTI

嗓曲黑一色凯旋裁剪刀英语版说明书正面2018. 1. 17

MACCHINA DA TAGLIO

03

Assemblea
Elenco illustrato delle parti

Numero parte	Descrizione	No.Nota richiesta
03-01	Albero di vith	1
03-02	S conB e	1
03-03	Morsettiera	1
03-04	Auto tempo Cutout Cambiare	1
03-05	utoma Cu out	1
302	Maniglia di scorrimento	1
	Casa di cura posteriore	1
03003	UN Cover	1
03004	Ventilatore del rotore	1
03005	Copertura per Cu out	1
03006	Tagliare il supporto dell'interruttore	1
03007	Lutch Nu	1
03008	ÿ Primavera	1
03009	Manopola di comando	1
0301	Albero C ver r C tout	1
	Primavera per Capa	1
03013	Copertura del condensatore	1

Numero parte	Descrizione	No.Nota richiesta
3014	Sw Base di C	1
3015	Cov o r Asse Pacifico itor	1
03/N0.21	Vite	1
03/N0.22	Vite	1
03/N0.2	Vite	4
03/N0.24	Palla posteriore Cuscinetto	2
03/N0.25	Caricamento della rondella elastica	1
03/N0.26	Condensatore	1
03/N0.2	Lancia BloccoNu r	1
03/N0.28		1
03/N0.29		1
03/N0 30		6
03/N0.32		2
03/N0.3	Cucire	2
03/N0.34		2
03/N0.35	Anello di ritegno	1

Forniture per la manutenzione

Numero parte	Descrizione	No.Nota richiesta	
F01	Chiave inglese	1	95 -3
F02	Slot Cl aner	1	1 -2
F03	leve quadrate	1	529 1-8
F04	Attachment Tappo	1	
02011			80c6,8,10
0005	B	10	

MACCHINA DA TAGLIO

elenco illustrato delle parti

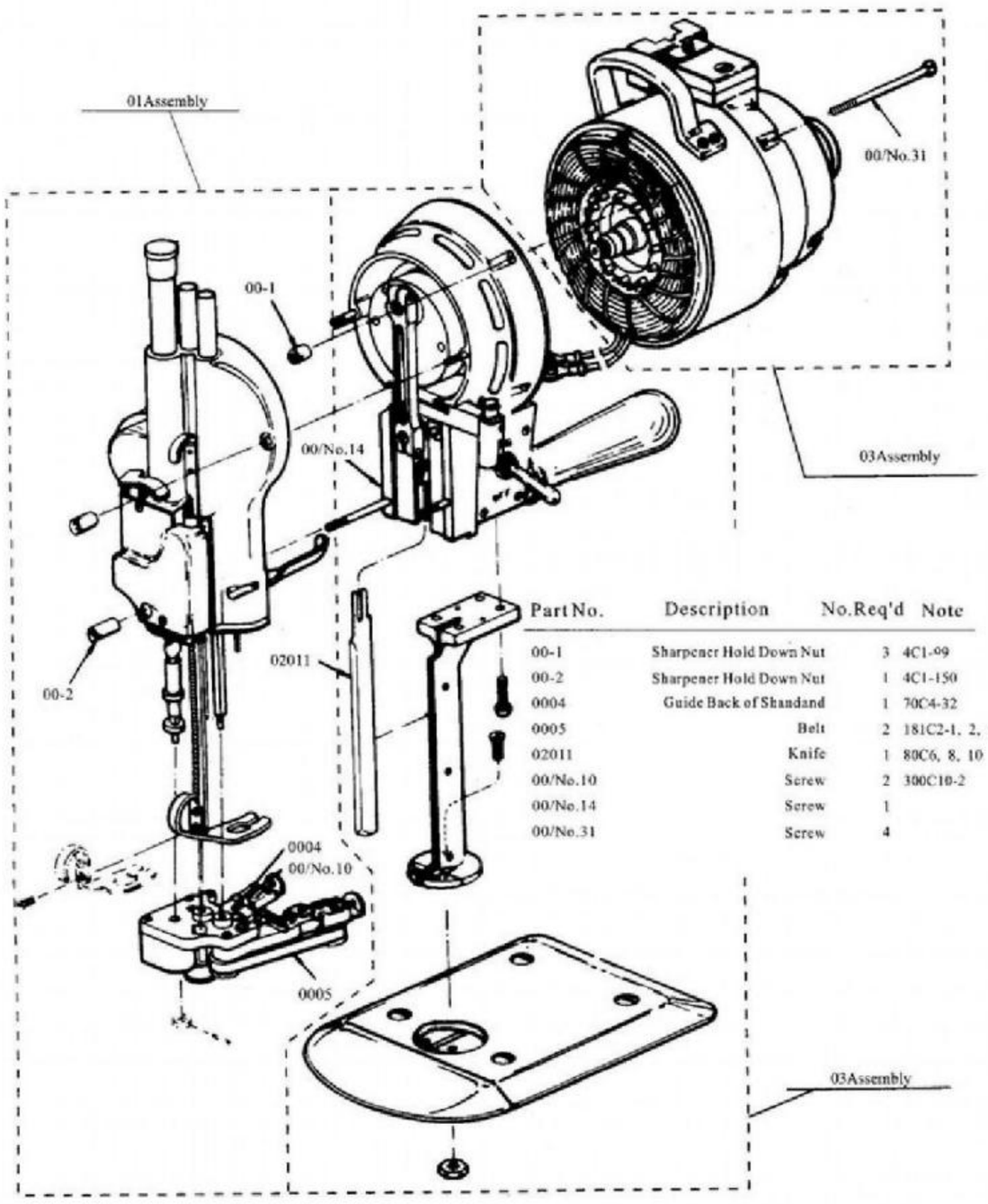

Part No.	Description	No.Req'd	Note
00-1	Sharpener Hold Down Nut	3	4C1-99
00-2	Sharpener Hold Down Nut	1	4C1-150
0004	Guide Back of Shandand	1	70C4-32
0005	Belt	2	181C2-1, 2,
02011	Knife	1	80C6, 8, 10
00/No.10	Screw	2	300C10-2
00/No.14	Screw	1	
00/No.31	Screw	4	

Machine Translated by Google

02

Assemblea

Illustrato **Elenco delle parti**

Parte NO	Descrizione N. Nota richiesta		
02-0	Il coltello è scivolato	1	643 1-41 ,47
02-1	FRC-F H In Pir	1	90c2-139
02-2	scrivere	1	17c4-6
02-3	Contro ctina roccia	1	664c1
02-4	Guidare	1	579c2-1
02-5	Guida e Adju tempo Noce	3	538
02-6	.H. Udito	1	
02-04-1	Vasca per olio	1	
02002	UN	1	
02003	Manovella a sfera E	1	
02004	Albero per ,Lool Nu PallaB per	1	
02005	io metà	1	
02006	Davanti B B al Pl minerale (arRir e	1	
02007	Sentito lo (ciascuno s s	1	
02009	Wickong lungo	1	191 1-38
02012	Rondella di biella	1	12c 15-5
01013	Guida LH	1	525 1
02016	Rondella di bloccaggio del coltello	1	12c1-24
02-02-01	Rullo montato in gomma	4	532
02-0	Gruppo rulli girevoli	4	619c1-3
02-11	Gruppo rulli girevoli	4	619c1-3
02-02/n.1	Gruppo rulli girevoli	40	619c1-3
02-02	Gruppo rulli girevoli	8	619c1-31
02026	Vite di serraggio per rullo	12	
02027	Piatto	1	2494404
02028	Standard	1	
02029	Piastre per la gola	2	
02030	Molla ala piastra	1	
02031	Ala piatta	1	2494414
02034	Maniglia di comando	1	
02032	Pilar Set Serew	1	
02033		1	
02038	scodinzolare	1	

Numero di parte	Descrizione N. Richiesto Nota		
02036	Hanno le Bra che t	1	
02	Operare 1 Handl Serratura	1	
02040	Oil H il Cover	1	
02042	Lc della famiglia Wlc	3	
02043	Copertura per olio Vasca	1	
0204		1	
	Ehi I Bea	1	
02 0,22	AgoPir	4	
021 0.2 02/ N.24 02/ N.25		2	
	Mantenendo R ne fr cagare t	1	
02/ N.26	Vite	1	54c4-32
02/N.27	Vite	4	
02N.28	Vite	3	
02N.29	Rondella	9	
02N.30	Noce	3	4c2- 91
027 N.31	Vite	3	309015-
0,32	Troncone, superiore	1	15c 3-34 20c5
02No.33	Vite	2	-17
02/1No.34	Troncone, inferiore	1	15c1 3-23
02/1 0,35	Vite	2	3020 -2
02 10,36	Vite	6	308
02/ J0.37	Troncone, inferiore	1	15cl 43
02 0.3	Vite	1	24c1
02 Numero 31	Vite	2	3-14
02-02/n.1	Cerniera Spillo	2	
02 02/ 02-02/n.9	Schermo	4	300c3-2
		2	

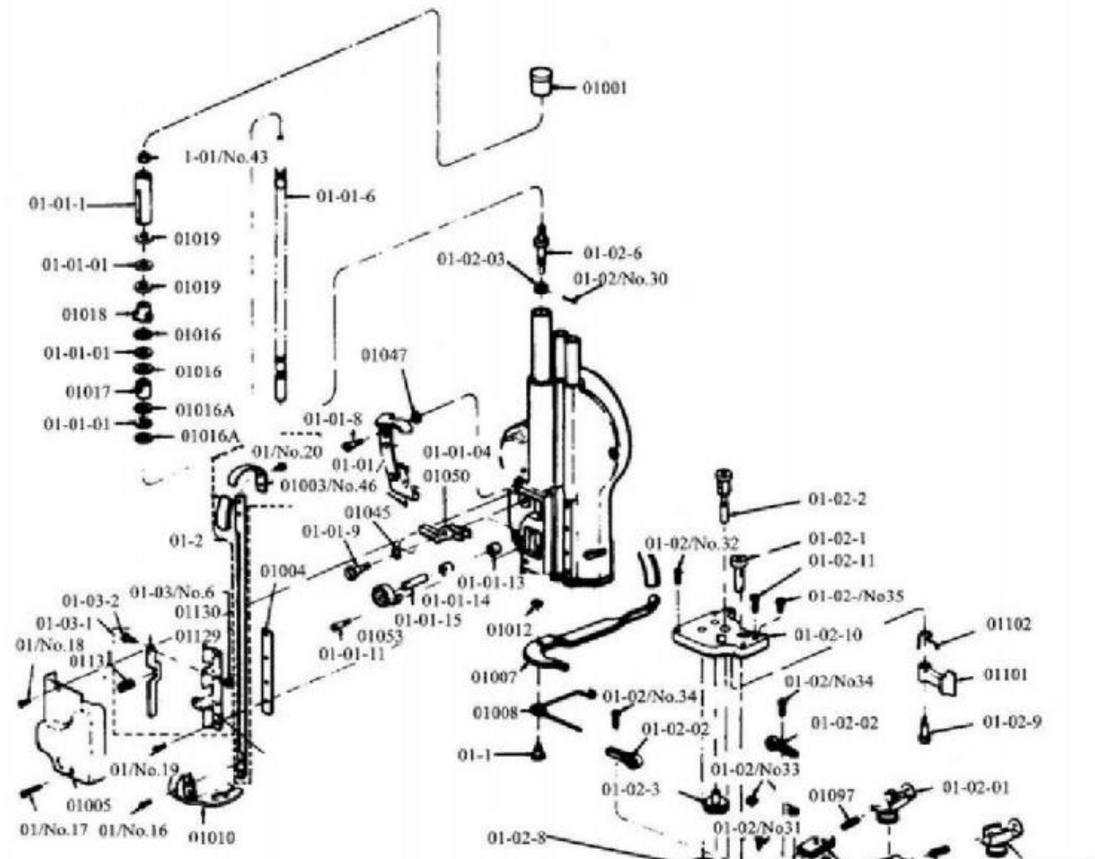

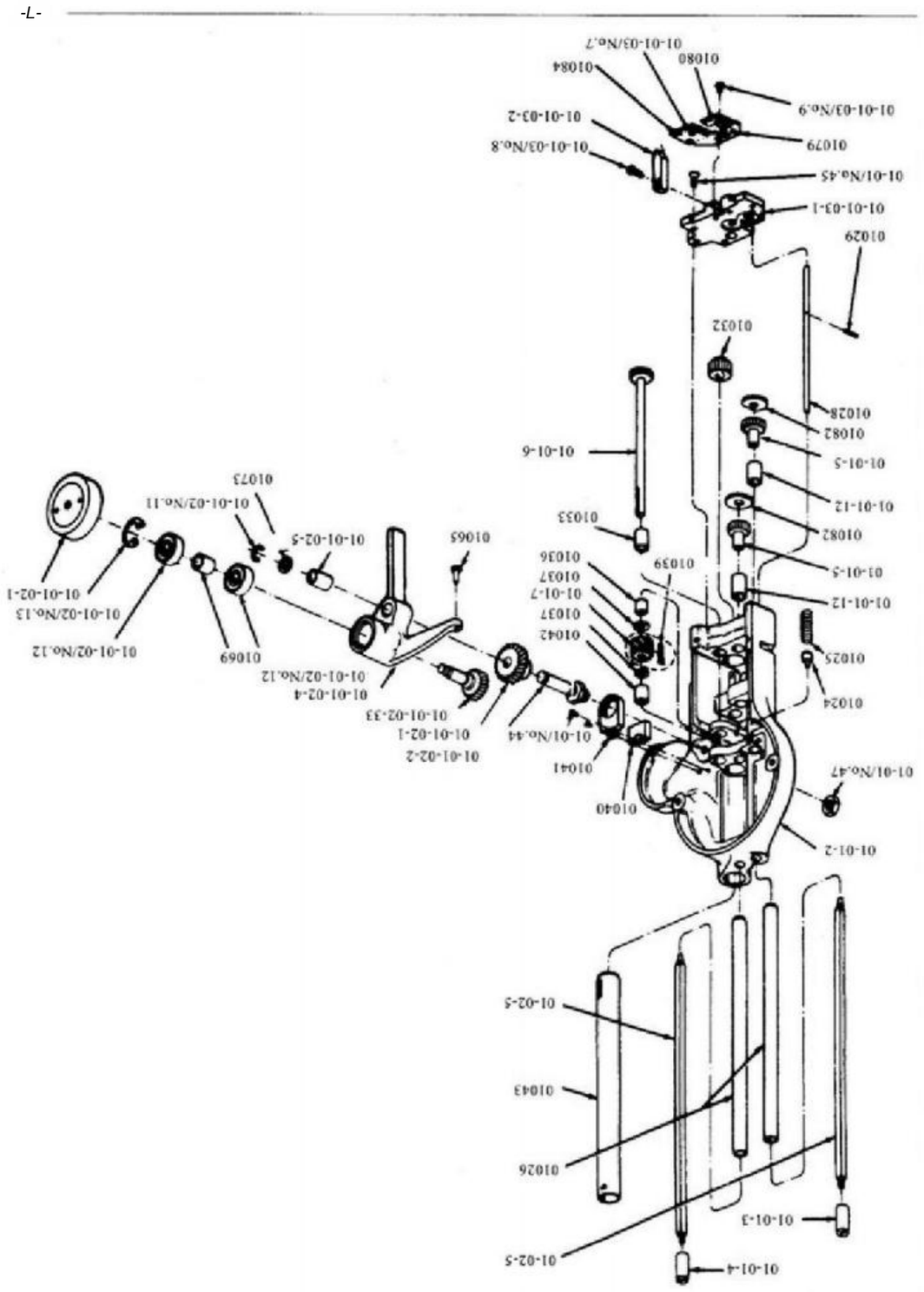

Modello 6Z-S10ZI	z SIIaqsEM nuyl		LE010
Zt-	aAua 1oj 8u		9E010
8S-b006	simalos loy 8uueag		ZE010
E0[			
SI0LT	ysndl0jt uidILOX		62010
L-9099	po1 ysnd		87010
L7-L0EL	ueyssienbg 1oj oqn		
010tE	011oy 1oj 8uuds		
8 S[0L	8ursnoH 10 edr64s 10 JUld		cosìT
ÿ			
	Jeys o enbs		S-Z0-[0
	uld 1apei ID		Z-E0-I0-10
E9I-Z06L	518Jda		1-E0-110-10
			S-10-I0-10
	8o		t-10-[0-10
ES-E0ÿ8	pu loJee		E- 0-10-10
t9-ZIDIO			Z-10-10-10
0t-	10IPl		1-10-10-10
EE-	0Zs raccoglie loj Suuresg		ZI-10-10
8- E028	lanche jo lo le mani		01-10-7
ZI-I09U	jeqi 10AuG		01-10-6
t-[028	0Z eap nds		01-10-5
98-Z0t	10M oLQA'H'T		pagina 100-10
S8-Z0t	N IaMO IIOH 'H		E-10 0-10
LSI			
-91029	iusnoH 1ÿuad lieys		2-10-10
6-IPZ0	eA p 41M Koj[ndl0AUQ		10-Z0-1 0-10

Io-01	Mo1oS		6'ON/EE0-10-10
9-0 1020	Mais		0-10-10
	10Identità		L'ON/ E0-[0-10
	yueip 1oj 8urga 8uute10a		[ACCESO/Z0 0-10
	qUBO 1 anno fa 8uueag per esempio		ZI'ONZ0-10-10
	E4S Chirurgia 8uuE1pa		18c6-8
	IB4S oj ihN ypoT		Lt'ON/I0-10
E-01DZ0E	Screw		St'ON/10-10
I-L5:00E	Screw		Acceso/I0-10
	Ciao		t8010
	Washer for Bottom Plate		Z8010
			08010
9 0LZL	15plOHpu ped IIO		6L010
ZS-sI0Z	UE4S Washer for		EL0I0
Iz - Oss	10J oeds u s8uu per esempio		690T0
8L-!S10L	x4eI [teg o for		S9010
6t*8vt-L3EL	noi aqnI o Bo		Ct010
	Stati Uniti		Zt010
0-106	1B00 eIP ouuenaxLO		It010
tE-I 0[61	IBaD Jdmeog 1O 10J pEd 1[9A		0t010
L-1 Zt	Coi		6E010
6Z-1t00	eUS aAUC1oy Suueog		EE010

910N	p,bex'ON	uouduoseio	·Attivato

210N	p,bÿx'ON	Uonduosaq	·ON 1IEd

1S!7 citato in giudizio **peieisnÿ**

iquÿssv

LO

白 黑一色 凯旋裁剪刀英语版说明书 自翻 2018.1.17

Machine Translated by Google

LIBRO DE INSTRUCCIONES Y LISTA DE PIEZAS

MÁQUINA DE CORTE

Operación, lubricación y cuidado

Antes de operar la máquina, lea atentamente esta página.

Antes de operar el motor, asegúrese de que el voltaje y la corriente de suministro eléctrico sean los mismos que los que figuran en la estrella d de la placa de identificación.

Llene el recipiente con aceite. Presione la perilla giratoria y gire la máquina unas cuantas revoluciones con la mano para ver si la cuchilla se mueve fácilmente.

ADVERTENCIA	Esta máquina está equipada con una cuchilla afilada. Mantenga las manos alejadas del área de la cuchilla en todo momento. Utilice las palancas y manijas de control solo cuando opere o manipule la máquina.

Esta máquina no es apropiada para personas (o niños) con capacidad física, sensorial o mental reducida; o con falta de experiencia o conocimientos, a menos que reciban instrucciones o sean supervisados.

Los niños deben estar supervisados para que no jueguen con la máquina.

CUIDADO DE LA MÁQUINA

Utilice una manguera de aire o fuelles con protectores oculares adecuados y sople la pelusa del motor y del afilador dos veces por semana. Retire la cubierta de la leva y limpie la pelusa alrededor del mecanismo de tornillo en el afilador una vez por semana. Retire la cuchilla y limpie las correderas con un limpiador de ranuras al menos una vez al día. Para evitar daños indebidos acumulación de pelusa, no engrase los rodillos de la placa. Si los rodillos están pegajosos, retírelos de la placa y lávelos con solvente de limpieza.

ADVERTENCIA	Hacer No utilice el afilador sin un cuchillo en la máquina o el afilador se desgastará y dañado

PARA AFILAR EL CUCHILLO

Saque la máquina del lugar de trabajo. Baje el pie de presión mediante la palanca del pie de presión ubicada junto al mango de operación de la máquina. Presione la palanca de liberación hacia abajo con una presión lenta y firme para activar el mecanismo de afilado. Una acción demasiado rápida de la palanca puede hacer que la palanca se bloquee. Si esto sucede, levante la palanca del pestillo y comience de nuevo. Después de algunos intentos, sentirá la presión de funcionamiento correcta.

MÁQUINA DE CORTE

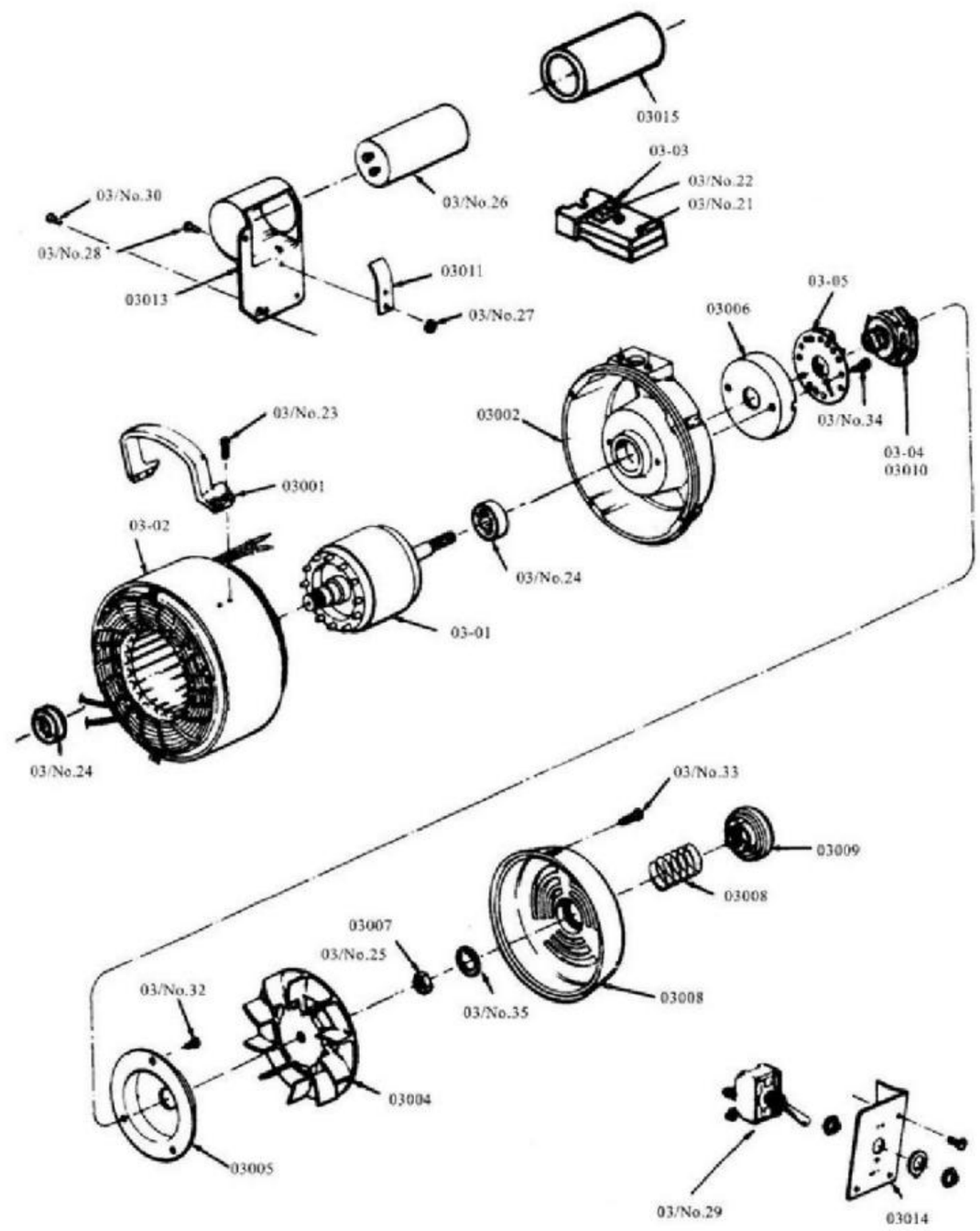

MÁQUINA DE CORTE

01

Asamblea

Lista de piezas ilustrada

N.º de pieza	Descripción	No. Nota requerida	Pieza Nro.	Descripción	No. Nota requerida
01-01-01		cl-	0101	Pres / Disparo	-192
01-01-04				silbato	
01-02-01	con pillley	12c1-1	01016A	Cojones	12c1 -74
01-02-02	Ree	28c1-5	01016	Cojones	12c1
01-02-03		743c1-28	01017	RH	4c2-112
01-02-04	Zapato de protección	743c 1-29	01018	LH .Tuerca rew	4c2 113
01-1	K Multitud	20c4-17	01019	Arandela de empuje superior	12c15-91
01-2	Vara	605c1-35	01045		4e10-107
		367	01047		
01--	para Eje		01050		97c3-35
01--	Scre para Re		01053	soy primavera	209 -20
01--	Tornillo para la picazón		01090	Neo	
01-01-1	Resorte del eje de levas Sc	0c12-13	01097		34c10-45
1-1		90c 4-47	01101		35c 28
1-14	Cojinete para	90c -47	01102		4c 0-4
1-1	Sha	1e12-54	01104	oe primavera	4c
1-02-1	LH.Shmfbxesi en	47c1-28	01106		lc4-51
01-2-2		57c1-29	01111	R .Afilador / zapato primavera	34c10
01-2-3	día nterr	7c5-13	01112		12c15-94
01-2-4	racke con(	15 cl-19	01114	Cerca	79c12-218
01-2-6	a	11c12-95	01129	paraF ssu	171 cl-16
		96	01130	Soporte de protección para navajas	553cl-8
01-2-7	serew para S s	20c12-15	01131	uar(	4c8-12
01-2-8		7c3-50	01Nol7		20c12-111
01-2-9	Seco	0c12-14			302cl0-8
0-02	Cala de la oreja / Tornillo de ajuste		01/0169		302cl0-4
01-02-12			01/		300 cl0-4
1-02-13		5c5-16	01/ N°20		300 cl0-1
1-02-14	Tener un oso en comió gea	-47	1-01/Nº 4	Detener	4c1-149
	ing para extensión de eje	-59			9300015-
	3presionando para Zapato energético	21c 3-17	1-01/Nº 30	para	17c15-10
	Cuchilla	553c1-8	1-02/Número	Tornillo	-2
01-03-2	Bloqueo de protección	20c12-13		Tornillo	0-6
01001		262		Tornillo / Tuerca para Sh	2-63
01003			1-02/Nº 34	Servicio	00c7-3
01004		55c4-49	01-	multitud	301c10-3
01005		53c11-72	01-	Tapón de grasa	54c4
01007		4	02-04/ o³	Tuerca Stp m	4 cl - 89
01008				Destornillador	309c12-2

MÁQUINA DE CORTE

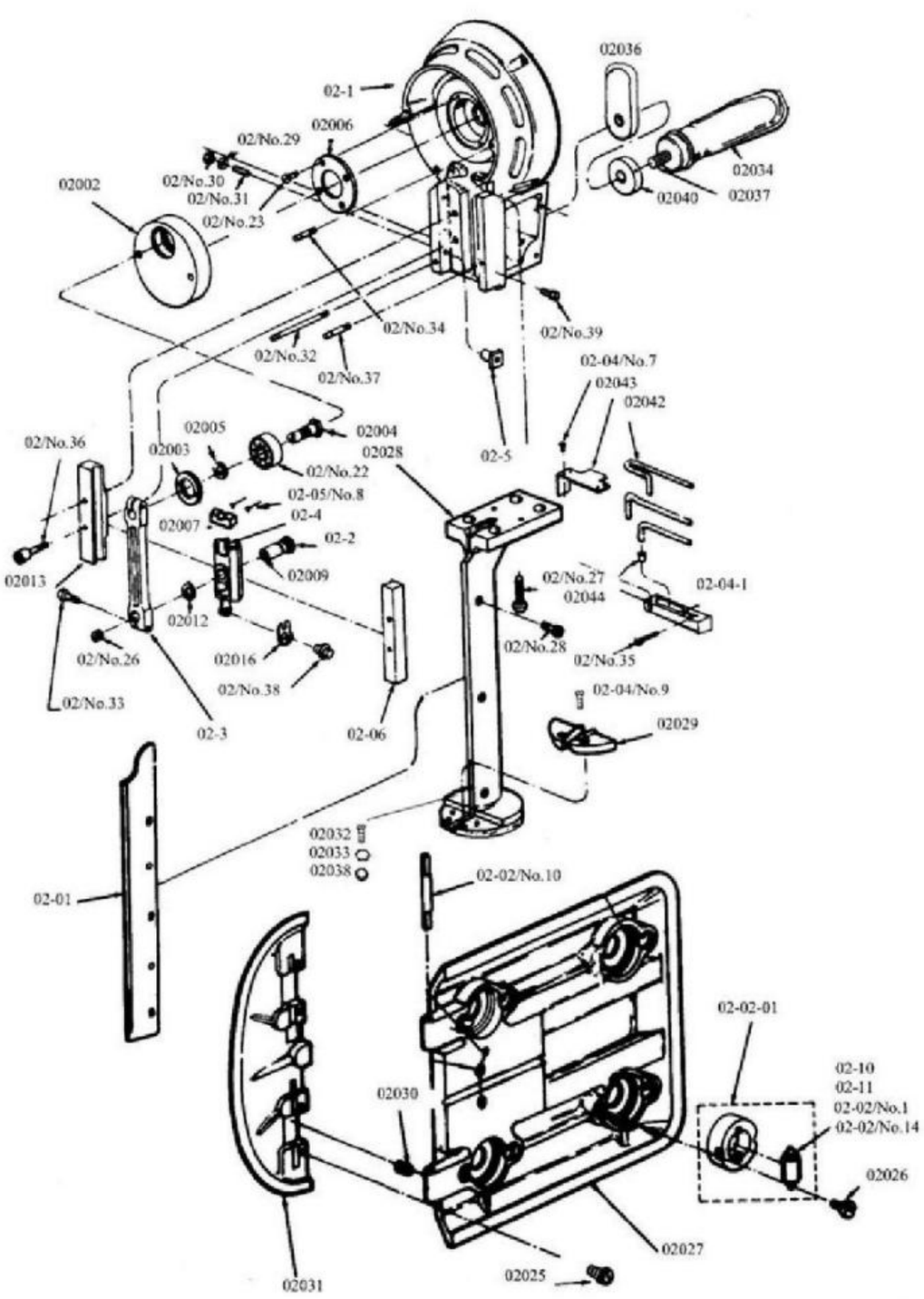

Machine Translated by Google

Otros cuidados de la máquina

1. El afilador no se mueve

La polea motriz (01-01-02-01) está engrasada. Límpiela, por favor.

El resorte (01025) está dañado. Cámbielo por uno nuevo, por favor.

La polea motriz (01-01-02-01) está dañada. Cámbiela por uno nuevo, por favor.

2. El sacapuntas se cae fácilmente

Retire el tornillo (01-02/No.36) y aplique un poco de grasa en la abertura.

3. La máquina no corta fácilmente.

Las correas (0005) están dañadas, cambie las correas por unas nuevas. Las correas no pueden afilar el cuchillo, ajuste el tornillo de ajuste (02-02-7). El cuchillo está dañado, cambie uno nuevo. El bisel en ambos lados del cuchillo no es aproximado, ajuste las zapatas del afilador (01-02-03, -04).

4. El motor no puede funcionar.

Limpie o repare el motor.

La corredera de la cuchilla está dañada, cámbiela por una nueva.

La tensión de alimentación eléctrica no es correcta

El cable de alimentación eléctrica de la máquina es demasiado largo, no debe superar los 4 m. Utilice el aceite que se adapta a la máquina o aceite sin detergente de peso 30.

5.Conecte el enchufe del accesorio con conexión a tierra, por favor.

Lista de piezas de diferentes tamaños de 10", 8" y 6"

Nro. de pieza	Descripción	Tamaño		
		10"	8"	6"
01011	Varilla protectora de cuchillos	364	314	314
01026	Tubo para eje cuadrado	245	195	195
01043	Tubo para eje de tornillo	244	194	194
01099	Eje cuadrado	297	247	247
01100	Eje de tornillo	369	319	269
02-01	Deslizador de cuchillos	269	219	169
02011	Cuchillo	294	244	194
02028	Estándar	274	224	174
02036	Soporte de manija			/
M6×10/GB67-76	Tornillo		/	/
M10×16/GB68-76	Tornillo			/

MÁQUINA DE CORTE CON AFILADO AUTOMÁTICO

C

IMPORTANTE

Este libro de partes contiene Instrucción y número de pieza

Para la máquina

Al pedir piezas

Por favor especifique la máquina

Número de pieza y nombre.

PRECAUCIÓN

Maquina equipada Con

Hoja afilada

MANUAL DE INSTRUCCIONES Y LISTA DE PIEZAS

嗓曲黑一色凯旋裁剪刀英语版说明书正面2018. 1. 17

MÁQUINA DE CORTE

03

Asamblea
Lista de piezas ilustrada

Nro. de pieza	Descripción	No. Nota requerida	N.º de pieza	Descripción	No. Nota requerida
03-01	Eje vith	1	3014	Base ch	1
03-02	conB y	1	3015	Cov o Apacible itor	1
03-03	Bloque de terminales	1	03/N0.21	Tornillo	1
03-04	Automático ti Cutout Cambiar	1	03/N0.22	Tornillo	1
03-05	utoma Cu out	1	03/N0.2	Tornillo	4
302	Mango de agarre	1	03/N0.24	Bola trasera Cojinete	2
	Caseta de cuidado trasero	1	03/N0.25	Arandela de resorte de carga	1
03003	un Cover	1	03/N0.26	Condensador	1
03004	Ventilador de rotor	1	03/N0.2	Eje Bloqueo Nu	1
03005	Funda para Cu out	1	03/N0.28		1
03006	Montaje del interruptor de corte	1	03/N0.29		1
03007	Lutch ahora	1	03/N0 30		6
03008	Primavera	1	03/N0.32		2
03009	Perilla de ing	1	03/N0.3	coser	2
0301	Eje C ver r C Fi tout	1	03/N0.34		2
	Primavera para Capa	1	03/N0.35	Anillo de retención	1
03013	Tapa del condensador	1			

Suministros de mantenimiento

Nro. de pieza	Descripción	No. Nota requerida	
F01	Llave inglesa	1	95 -3
F02	Ranura Gner	1	1 -2
F03	hoja cuadrada	1	529 1-8
F04	Attachment Enchufar	1	
02011			80c6,8,10
0005	B	10	

MÁQUINA DE CORTE

Lista de piezas ilustrada

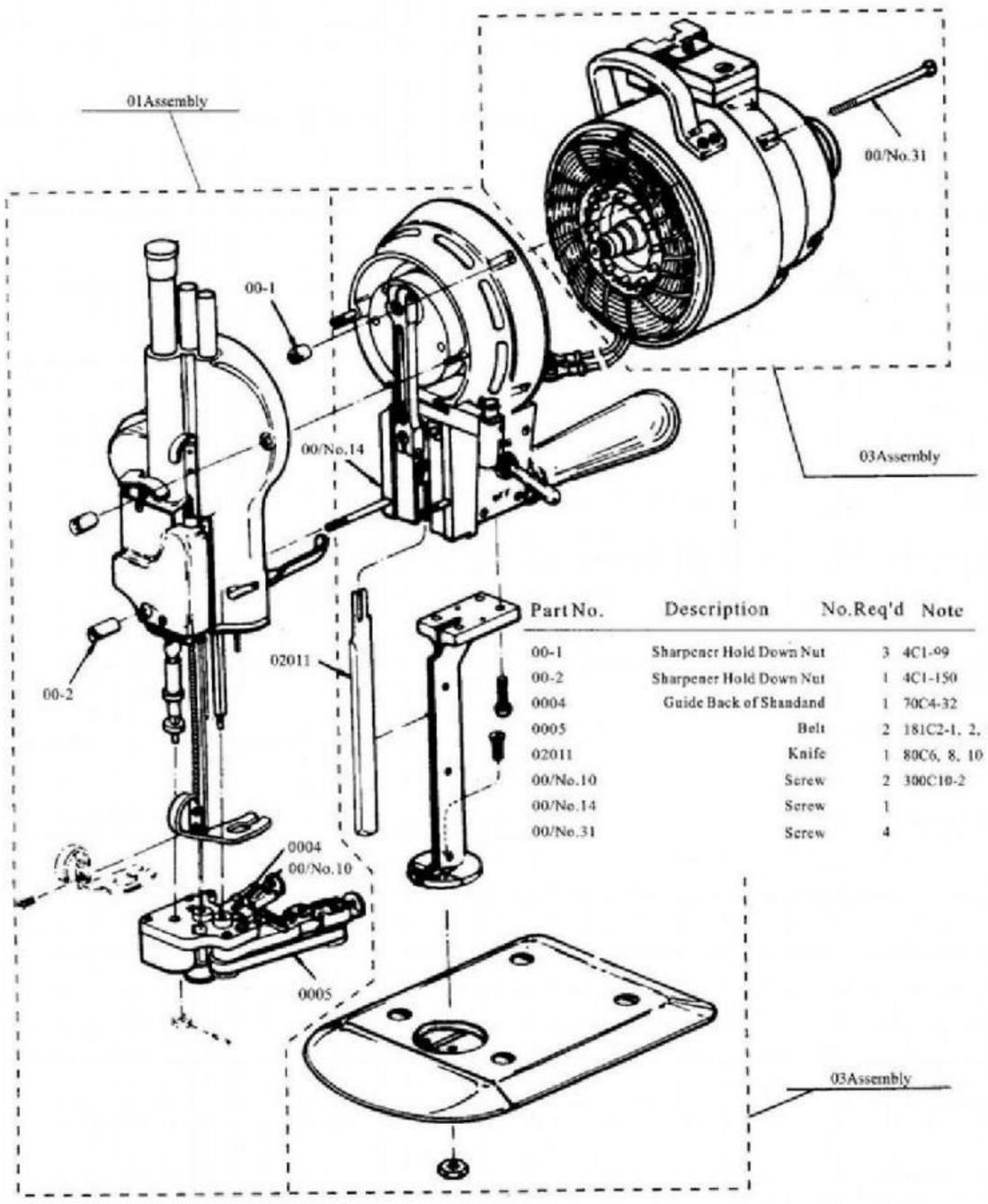

Part No.	Description	No.Req'd	Note
00-1	Sharpener Hold Down Nut	3	4C1-99
00-2	Sharpener Hold Down Nut	1	4C1-150
0004	Guide Back of Shandand	1	70C4-32
0005	Belt	2	181C2-1, 2,
02011	Knife	1	80C6, 8, 10
00/No.10	Screw	2	300C10-2
00/No.14	Screw	1	
00/No.31	Screw	4	

Machine Translated by Google

02

Asamblea
Ilustrado Lista de piezas

Parte No	Descripción	No.Requerido	Nota
02-0	Cuchillo deslizado	1	643 1-41 ,47
02-1	Frc nt Bearin yo ou en	1	90c2-139
02-2	Escribir Pir	1	17c4-6
02-3	Estafa Ctina Roca	1	664c1
02-4	Cl 0s Liderar	1	579c2-1
02-5	Guic e Adju tiempo Tuerca	3	538
02-6	F .H. fluido	1	
02-04-1	Tina de aceite	1	
02002	C un	1	
02003	Bola de manivela E	1	
02004	Eje para Jajaja ahora Pelota B ing	1	
02005	Lo a Nu por la mitad	1	
02006	Frente B B al Pl mineral (arRir mi	1	
02007	Sintió al o uno s s [cada	1	
02009	Wickong largo	1	191 1-38
02012	Arandela de biela	1	12c 15-5
01013	Guía de LH	1	525 1
02016	Arandela de seguridad para cuchillos	1	12c1-24
02-02-01	Rodillo montado en caucho	4	532
02-0	Conjunto de rodillos giratorios	4	619c1-3
02-11	Conjunto de rodillos giratorios	4	619c1-3
02-02/Nº 1 N°14	Conjunto de rodillos giratorios	40	619c1-3
02-02	Conjunto de rodillos giratorios	8	619c1-31
02026	Tornillo de sujeción para rodillo	12	
02027	Lámina	1	2494404
02028	Estándar	1	
02029	Placas de garganta	2	
02030	Resorte de ala de placa	1	
02031	Ala plana	1	2494414
02034	Manija de operación	1	
02032	Conjunto Pilar Serew	1	
02033	meneo	1	
02038		1	

Pieza Nro.	Descripción	No.Requerido	Nota
02036	Han le Bra que t	1	
02 337	Opera 1 Handl Cerrar Ahora	1	
02040	Oil H El Cover	1	
02042	Lc ng Wic kin	3	
02043	Cobertura para aceite Bañera	1	
0204	t	1	
	Hola yo	1	
	Bea	1	
02 0,22	re	4	
021 0.2 02/	AgujaPir	2	
N.º 24 02/	Retención R ne fr mierda t	1	
N.º 25			
02/ N°26	Tornillo	1	54c4-32
02/Nº 27	Tornillo	4	
02 N°28	Tornillo	3	
02 N° 29	Arandela	9	
02 N°30	Tuerca	3	4c2- 91
027 N°31	Tornillo	3	
0,32	Talón, superior	1	309015-15c 3-34 20c5
02N° 33	Tornillo	2	-17
02/1Nº 34	Talón, inferior	1	15c1 3-23
02/1 0,35	Tornillo	2	3020 -2
02 10,36	Tornillo	6	308
02/ J0.37	Talón, inferior	1	15 cl 43
02 o.3	Tornillo	1	24c1
02 N°3	Tornillo	2	3-14
02-02/Nº 1	Bisagra Alfiler	2	
02 .02/ o.7	Scre	4	300c3-2
02-02/Nº 9		2	

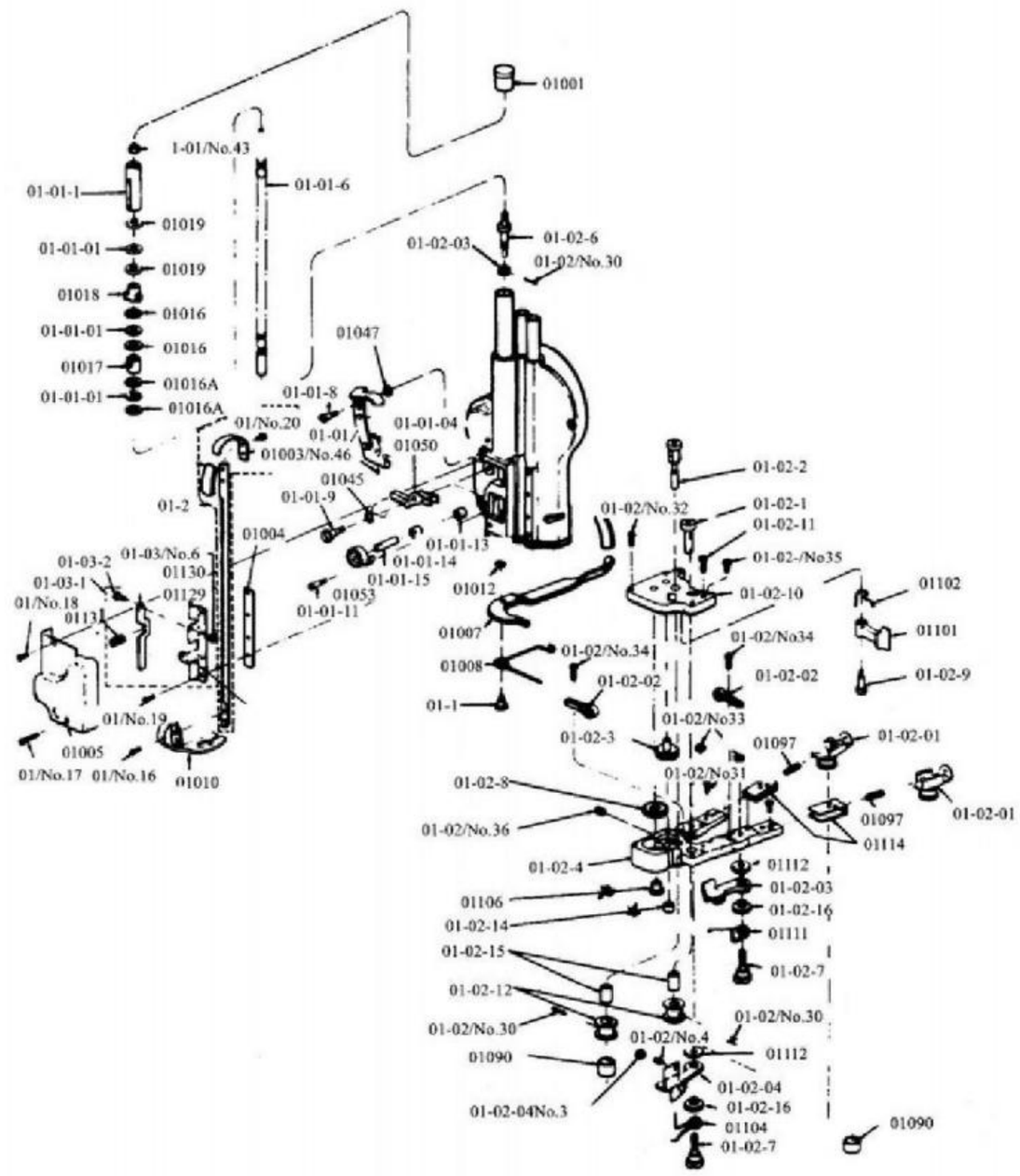

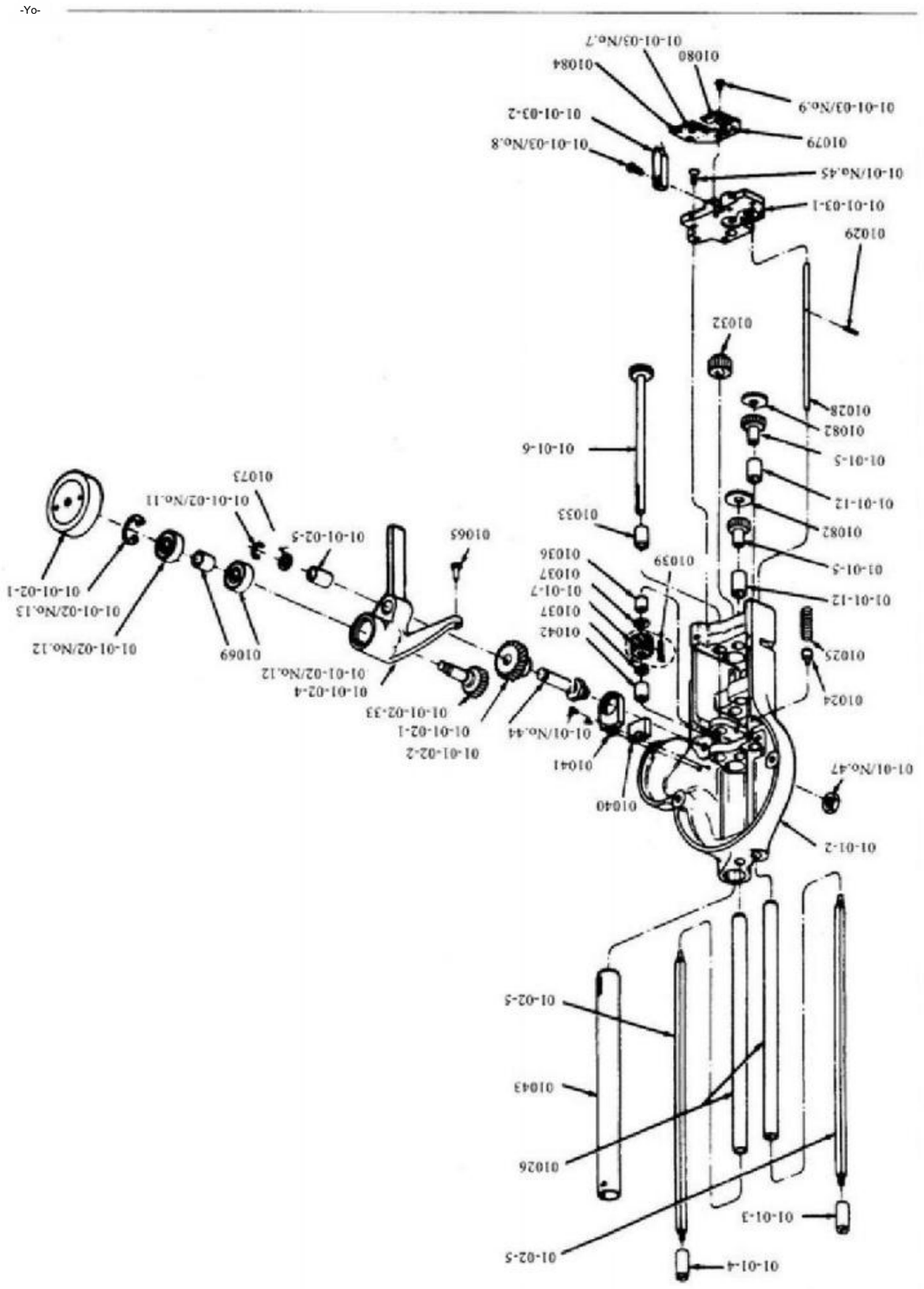

6Z-S10ZI	z SIIaqsEM nuyl		LE010
Zt-	aAua 1oj 8u		9E010
8S-bb006	yesmalos yooy 8uueag		ZE010
E0[			
SI0LT	ysndIOjt uIdILOX		62010
L-9099	po1 ysnd		87010
L7-L0EL	ueyssienbg 1oj oqn		
010tE	011o1oj 8uuds		
8 S[0L	8ursnoH 10 edr84s 10 JUld		borrachín
	Jeys o enbs		S-Z0-[0
	uld.1apei		Z-E0-I0-10
E9I-Z06L	518jdel		1-E0-110-10
	EEG		S-10-I0-10
	98		t-10-[0-10
ES-E0 8	por IoJee		E- 0-10-10
t9-ZIDI			Z-10-10-10
0t-	10IPI		1-10-10-10
EE-	0Zs osechan Ioj Suuresg		ZI-10-10
8- E028	¡También leo		10-10
ZI-I09u	D4 jeqs 10Aug		10-10
t-[028	0Z eap nds		10-10
98-Z0t	10M DE LOA'H'T		pág. 100-10
S8-Z0t	No soy yo IIOH 'H		E-10 0-10
LSI			
-91029	iusnoH 1 uad Ilieys		10-10
6-IPZ0	eA p 4 M Koj[ndI0AUQ		10-Z0-1 0-10

I-01	Mo1oS		6'ON/EE0-10-10
9-0 1020	Más		0-10-10
	10Ayuda		EL/ E0- [0-10
	Sí, sí 1oj 8urga 8uute10a		[ENCENDIDO/Z0 0-10
	quUBO 1oy 8uueag por ejemplo		ZI'ONZ0-10-10
	E4S Cirugía 8uuE1pa		N/ Z0-0-10
	IB4S oj iNN ypoT		Teniente ON/I0-10
E-01DZ0E	Screw		Calle ON/10-10
I-L5:00E	Screw		ENCENDIDO/I0-10
	p,HOI P,d		t8010
0E-	L_H.OI P,d		Z8010
			08010
90LZL	15pIOHpu ped IIO		6L010
ZS-sI0Z	UE4S Washer for		EL0I0
Es - oss	s8uu por ejemplo 10J oeds u		690T0
8L-!S10L	x4eI [Ieg o		S9010
6t*8vt-L3EL	eeu A31A aqnI o Bo		Ct010
0-106	UE AUI 1B00 eIP queenaxLO		Zt010
			It010
tE-yo 0[61	IBaD 10J de umeog 1[9A		0t010
L-1 Zt	Koy		6E010
6Z-1t00	eUS aAUC1oy Suueog		EE010

910N p,bex'ON uoduosel ·ON1Ied

210N p,bəx'ON uonduosaq ·EN 1IEd

1S!7 demandado peieisn iquəssv

LO

黑一色 凯旋裁剪刀英语版说明书 自翻 2018.1.17

Machine Translated by Google

INSTRUKTIONSBOK OCH DELLISTA

SKÄRMASKIN

Drift, smörjning och skötsel

Läs denna sida noggrant innan du använder maskinen.

Innan du använder motorn, se till att matningsspänningen och strömmen är samma som stjärnan d på märkskylten.

Fyll på oljekopp. Tryck in vridknappen och vrid maskinen några varv för hand för att se om kniven rör sig lätt.

VARNING	hans maskin är utrustad med en vass kniv. Håll händerna borta från knivområdet hela tiden. Använd endast kontrollspakar och handtag när du använder eller hanterar maskinen

Denna maskin är inte lämplig för personer (eller barn) med nedsatt fysisk, sensorisk eller mental kapacitet, eller bristande erfarenhet eller kunskap. Om de inte instrueras eller övervakas.

Barn måste övervakas så att de inte leker med maskinen

SKÖTSEL AV MASKINEN

Använd luftslang eller bälg med lämpliga ögonskydd och blås ut ludd ur motorn och skärpan två gånger i veckan. Ta bort kåpan och rensa bort ludd runt skruvmekaniken i sliparen en gång i veckan.

Ta bort kniven och rengör objektglasen med skårrengöringsmedel minst en gång om dagen. För att förhindra onödigt blandning av ludd, olja inte in plåtrullar. Om rullar klistermärke, ta bort från plåten och tvätta i rengöringslösningsmedel.

VARNING	Do använd inte sliparen utan kniv i maskinen, annars kommer sliparen att göra det e skadad

ATT SLIPA KNIVEN

Ta ut maskinen ur läggningen. Släpp tryckfoten med hjälp av tryckfotsspaken som är placerad bredvid maskinens manöverhandtag. Tryck frigöringsspaken nedåt med ett långsamt, hårt tryck för att aktivera skärpningsmekanismen. För snabb spakverkan kan göra att spaken låser sig. detta händer, lyft spärrspaken och börja om. Efter några försök kommer du att känna korrekt arbetstryck.

SKÄRMASKIN

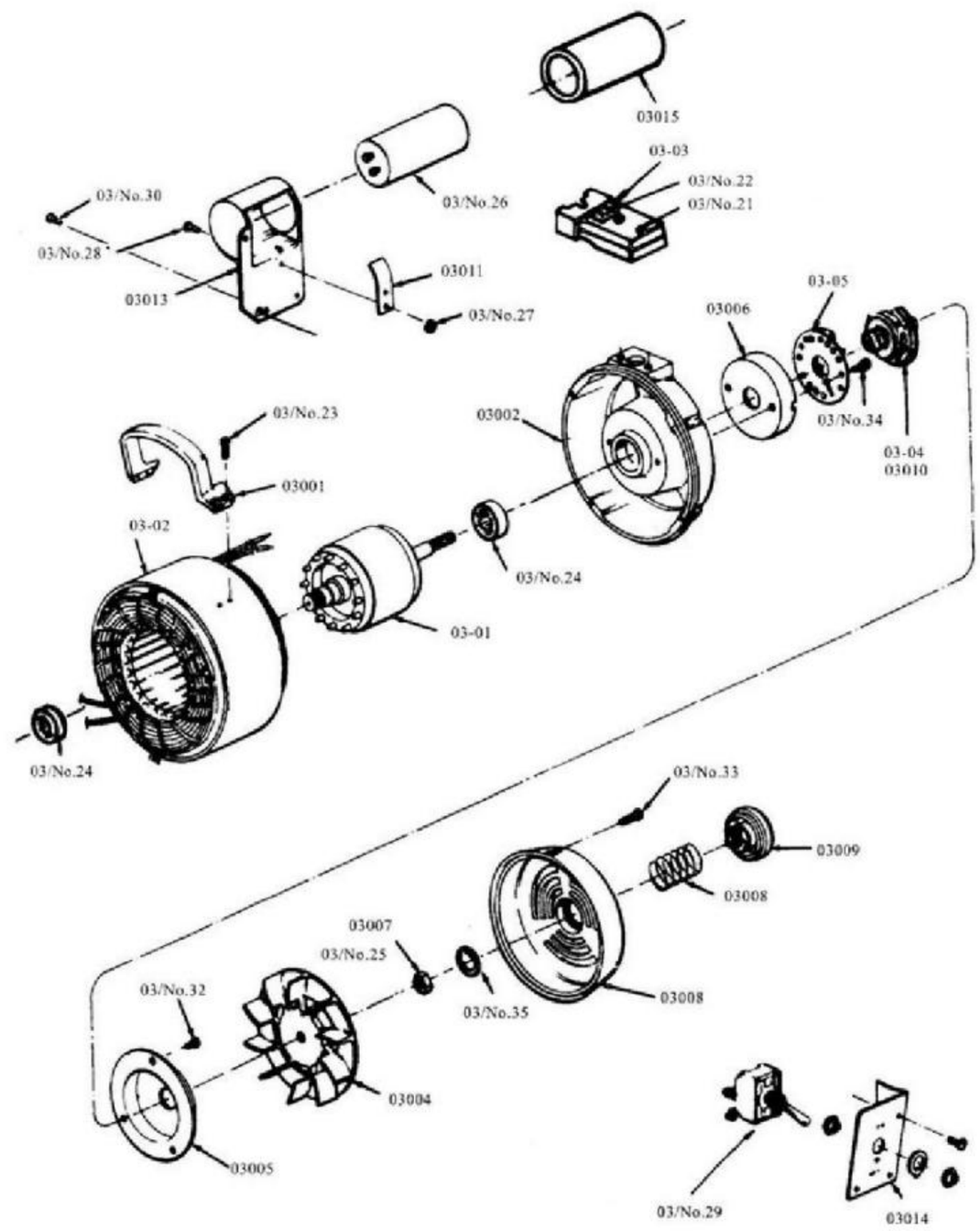

SKÄRMASKIN

01

Montering

Illustrerad dellista

Art.nr.	Beskrivning	No.Req'd Note	Delnr	Beskrivning	No.Req'd Note
1-01-01			0101	Pres	Skott -192
1-01-04		cl-			sher
01- 0	med piilley	12c1-1	01016A	hb	Nötter 12c1 -74
2-01		28c1-5	01016		Nötter 12c1
01-02-02	Ree	743c1-28	01017	RH rew	4c2-112
01-02-03	rpener Sko	743c 1-29	01018	LH .Nut rew	4c2 113
01-02-04	G	20c4-17	01019	Thr st Bricka-Övre	12c15-91
01-1	K Beställning	605c1-35	01045		4e10-107
01-2	Stång	367	01047		
01-	för Axel	5	01050		97c3-35
01-	Scre för Re		01053	am Sprin	209 -20
01-	Skruv för altch		01090	Neo	
01-01-1	Kamaxelfjäder Sc	0c12-13	01097		34c10-45
1-1		90c4 4-47	01101		35c 28
1-14	Bearing for	90c -47	01102		
1-1	Sha	1e12-54	01104	oe sprin	4c 0-4 4c
1-02-1	LH.Shmfbxesi on	47c1-28	01106		Ic4-51
01- 2-2	ons	57c1-29	01111	R1.Slipare sko Spring	34c10
01- 2-3	nterr dia	7c5-13	01112		12c15-94
01- 2-4	racka med (	15cl-19	01114	Nära	79c12-218
01- 2-6	a	11c12-95	01129	förF ssu	171cl-16
		96	01130	nife Guard ck Bracke	553cl-8
01-2-7	screw för S S	20c12-15	01131	uar(	4c8- 12
01-2-8		7c3-50	01Nol7	sw	20c12-111
01-2-9	Sere	0c12-14			302cl0-8
0-02	öra Cove		01/0169		302cl0-4
	justeringsskruv		01/		300cl0-4
01-02-12			01/ Nr.20		300cl0-1
1-02-13		5c5-16	1-01/Nr.4	Stopp	4c1-149
1-02-14	Bär för in åt Gea	-47			9300015-
	ing för axelförlängning	-59	1-01/Nr.30	för	17c15 -10
	3 skjuter efter ener Sko	21c 3-17	1-02/Nr.		-2
	Kni	553c1-8		Skruva	0-6
01-03-2	Vaktlås	20c12-13		Skruva	
01001		262		Mutter för Sh Skruva	2-63
01003			1-02/Nr.34	Sercw	00c7-3
01004		55c4-49	01-	besättning	301c10-3
01005		53c11-72	01-	Grea Plug	54c4
01007		4	02-04/		4cl- 89
01008			o3	Stp m Mutter Scrcw	309c12-2

SKÄRMASKIN

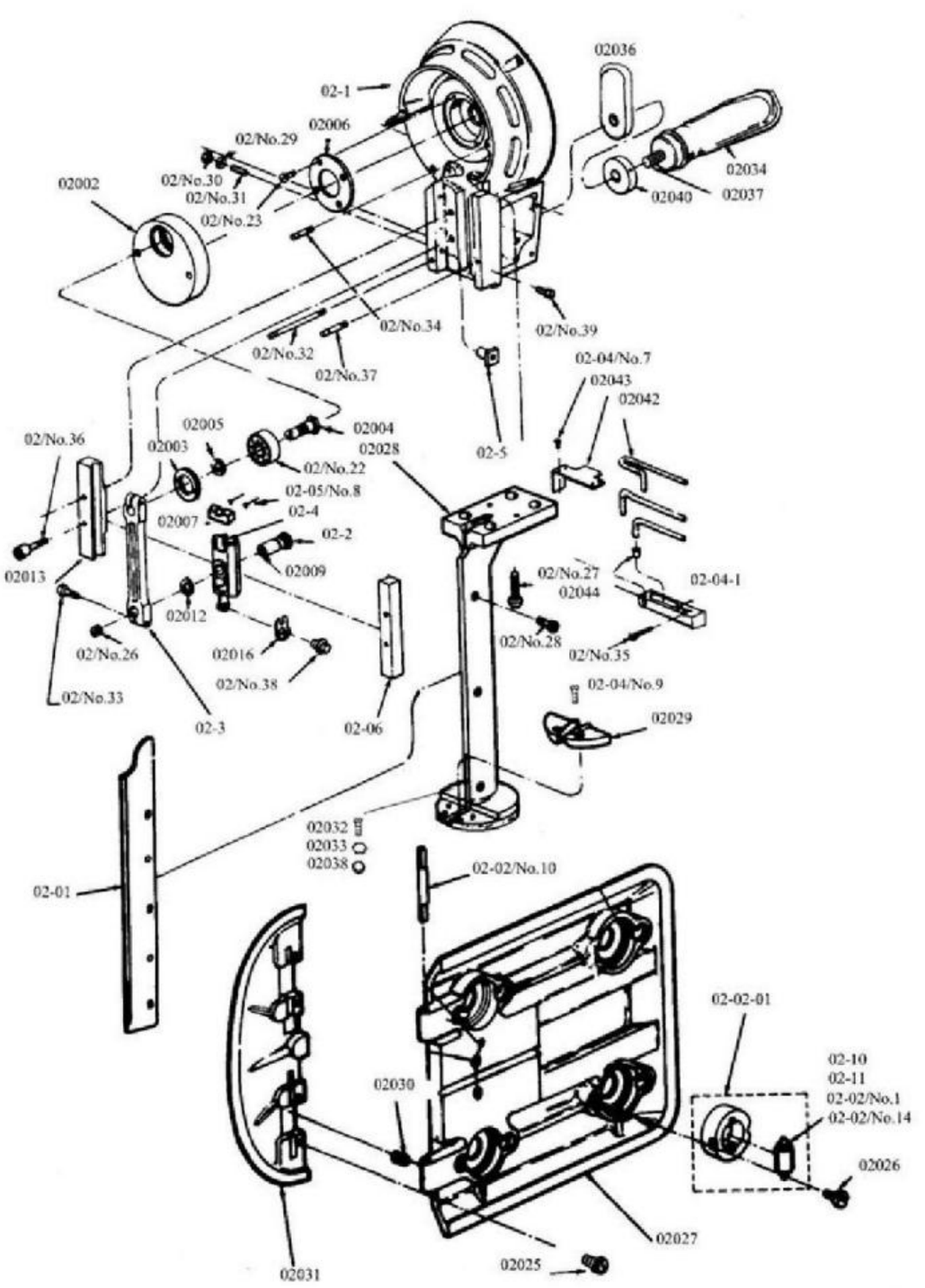

Machine Translated by Google

Another Cares of Machine

1.Sliparen driver inte

ÿ Drivskivan (01-01-02-01) är oljad. Rengör den tack. ÿFjäder (01025) skadad. Byt gärna en ny. ÿ Drivskiva (01-01-02-01) skadad. Byt gärna en ny.

2.Slipare faller lätt ner

Ta bort skruven (01-02/nr 36) och pressa in lite fett i öppningen.

3. Maskindosen skärs inte lätt

ÿBälten(0005)skadade,byt nya Bälten vänligen. ÿ Bälten kan inte skärpa kniven, justera Serew(02-02-7) snälla. ÿ Kniven är skadad, byt gärna på nytt. ÿ Avfasningen på båda sidor av kniven är inte ungefärlig, justera vässarskor(01-02-03,-04) vänligen.

4. Motorn kan inte vara igång

ÿ Rensa eller reparera motorn

ÿ Kniven var skadad, vänligen byt en ny. ÿ Elförsörjningsspänningen är inte korrekt

ÿ Maskinens elektriska matningskabel är för lång, var snälla inte längre än 4. ÿ Använd oljan efter maskinen eller 30-viktsolja utan diskmedel

5. Connected Attachment Plugg med jord tack.

10" , 8" , 6" DifferentSizeParts List

Delnr.	Beskrivning	Storlek		
		10"	8"	6"
01011	Knivskyddsstång	364	314	314
01026	Rör för fyrkantsaxel	245	195	195
01043	Rör för skruvaxel	244	194	194
01099	Fyrkantigt skaft	297	247	247
01100	Skruvaxel	369	319	269
02-01	Knivslid	269	219	169
02011	Kniv	294	244	194
02028	Standard	274	224	174
02036	Handtagsfäste			/
M6×10/GB67-76	Skruva		/	/
M10×16/GB68-76	Skruva			/

AUTO-SLIPPNINGSSKÄRMASKIN

Cÿ

VIKTIG

Denna delbok coutains instruktion och artikelnummer för maskinen

Vid beställning av delar vänligen ange maskin delnr och namn.

FÖRSIKTIGHET

Maskinutrustad Med Skarpt blad

INSTRUKTION B00K OCH DELLISTA

嗓曲黑一色凯旋裁剪刀英语版说明书正面2018. 1. 17

SKÄRMASKIN

03_

Montering
Illustrerad dellista

Delnr.	Beskrivning	No.Req'd	Note
03-01	vithShaft	1	
03-02	S med B och	1	
03-03	Terminalblock	1	
03-04	Auto tu Cutout Sw tch	1	
03-05	utoma Cu out	1	
302	rrying Handtag	1	
	Bakre Bcaring Hout	1	
03003	en Cover	1	
03004	Rotorfläkt	1	
03005	Coverfor Cu ut	1	
03006	Skär t Sw tch Mount	1	
03007	lutch Nu	1	
03008	ÿ Sprin	1	
03009	ing Knopp	1	
0301	Axel C ver r C tout	1	
	Vår för Capa	1	
03013	Kondensatorkåpa	1	

Art.nr.	Beskrivning	No.Req'd	Note
3014	Sw ch Bas	1	
3015	Cov eller apac itor	1	
03/N0.21	Skruva	1	
03/N0.22	Skruva	1	
03/N0.2	Skruva	4	
03/N0.24	Bakre boll Lager	2	
03/N0,25	Laddar fjäderbricka	1	
03/N0.26	Kondensator	1	
03/N0.2	Axel LockNu	1	
03/N0.28		1	
03/N0,29		1	
03/N0 30		6	
03/N0.32		2	
03/N0.3	Sy	2	
03/N0,34		2	
03/N0,35	Hållarring	1	

Underhållsmaterial

Delnr.	Beskrivning	No.Req'd	Note
F01	Wr nch	1	95-3
F02	Slot Cl aner	1	1-2
F03	quare leeve	1	529 1-8
F04	Attachment Plugg	1	
02011			80c6,8,10
0005	B	10	

SKÄRMASKIN

illustrerad reservdelslista

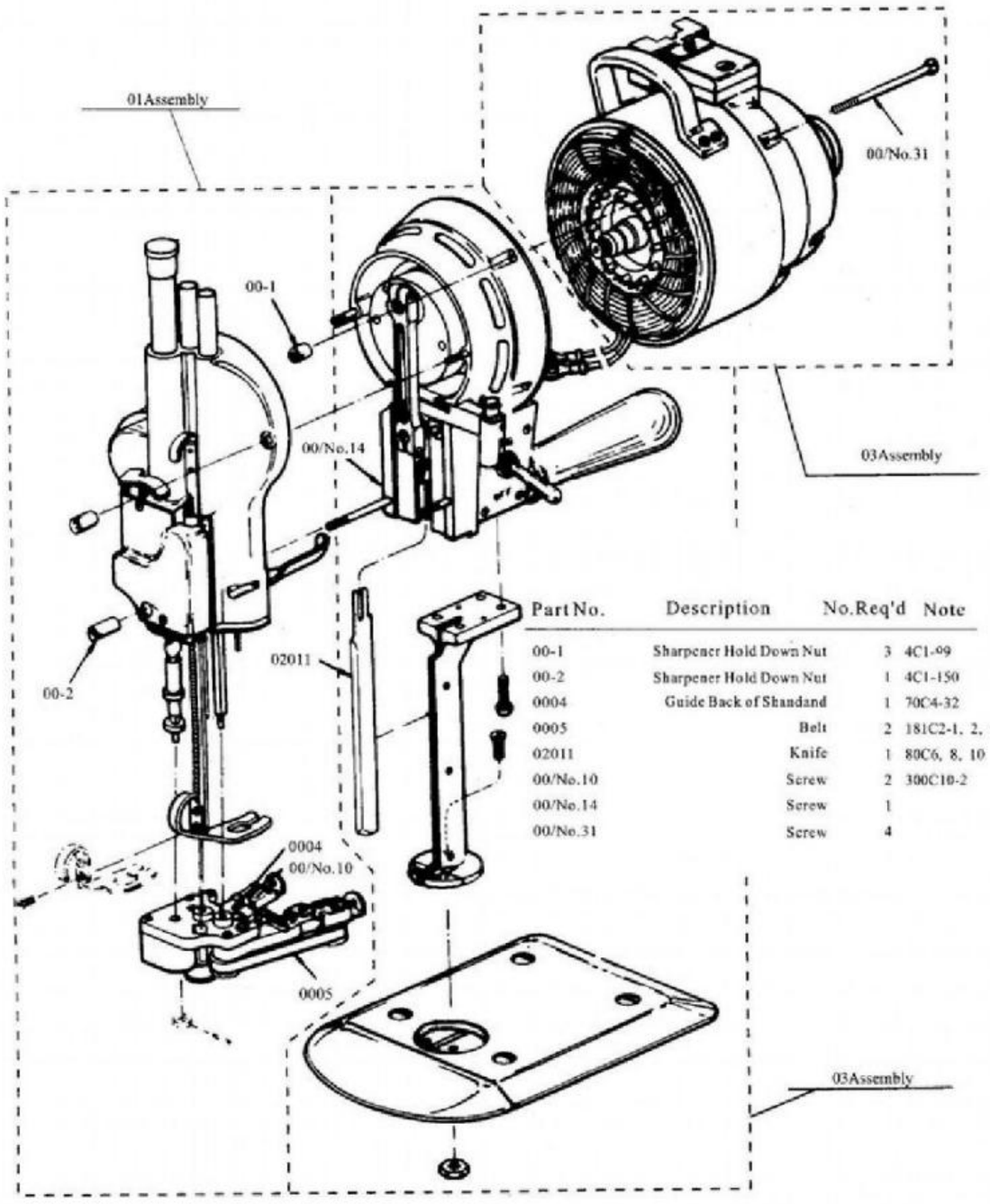

Part No.	Description	No.Req'd	Note
00-1	Sharpener Hold Down Nut	3	4C1-99
00-2	Sharpener Hold Down Nut	1	4C1-150
0004	Guide Back of Shandand	1	70C4-32
0005	Belt	2	181C2-1, 2,
02011	Knife	1	80C6, 8, 10
00/No.10	Screw	2	300C10-2
00/No.14	Screw	1	
00/No.31	Screw	4	

Machine Translated by Google

02

Montering

Illustrerad Lista över delar

Del	Inga	Beskrivning	nr.	Req'd	Note
02-0		Knivslid		1	
02-1		Frc nt Bearin H ou i		1	
02-2		Wri Pir		1	
02-3		Lura ctin Roc		1	
02-4		Ct 0s Dvs		1	
02-5		Guic e Adju tme Mutter		3	
02-6		F .H. uido		1	
02-04-1		OilTub		1	
02002		C		1	
02003		Vevkula E ÿ e en		1	
02004		Shaf för ,Lool Nu BallB ing		1	
02005		Lo k Nu för haf		1	
02006		Främre B B al Pl malm (arRir e		1	
02007		F el t al o s s [eac		1	
02009		Lång Wickong		1	
02012		Vevstångsbricka		1	
01013		LHguide		1	
02016		Knivlåsbricka		1	
02-02-01		Gummimonterad rulle		4	
02-0		Svängbar rullenhet		4	
02-11		Svängbar rullenhet		4	
02-02/Nr.1		Svängbar rullenhet		40	
Nr.14 02-02		Svängbar rullenhet		8	
02026		Klämskruv för rulle		12	
02027		Tallrik		1	
02028		Standard		1	
02029		Halsplattor		2	
02030		Platta vingfjäder		1	
02031		Plat Wing		1	
02034		Manöverhandtag		1	
02032		Pilar Set Serew		1	
02033				1	
02038		vifta		1	

Delnr	Beskrivning	No.	Req'd	Note
643 1-41 ,47				
02036 02 037	Han le Bra ke t		1	
	Oper 1 Handl Låsa Nu		1	
90c2-139	Oil H le Cover		1	
02040	Lc ng Wic slakt		3	
17c4-6	Lock för olja Badkar		1	
02042			1	
664c1	Ey l		1	
02043	Bea		1	
579c2-1	c re		4	
0204	NeedlePir		2	
538				
02 0,22	Behåller R ng för Shat		1	
021 0,2 02/ Nr.24 02/ Nr.25	Skruva		1	54c4-32
02/ Nr.26	Skruva		4	
02/Nr.27	Skruva		3	
02 Nr.28	Bricka		9	
02 Nr.29	Mutter		3	4c2-91
02 Nr.30	Skruva		3	309015-
027 nr 31	Stubb, övre		1	15c 3-34
0,32	Skruva		2	20c5 -17
02Nr.33	Stubb, Nedre		1	15c1 3-23
02/1Nr.34	Skruva		2	3020 -2
02/1 0,35	Skruva		6	308
02 10.36	Stubb, Nedre		1	15 cl 43
02/ J0.37	Skruva		1	24c1
02 0.3	Skruva		2	3-14
02 Nr.3	Gångjärn Stift		2	
02-02/Nr.1			4	300c3-2
02 02/ 02-02/Nr.9	Scre		2	

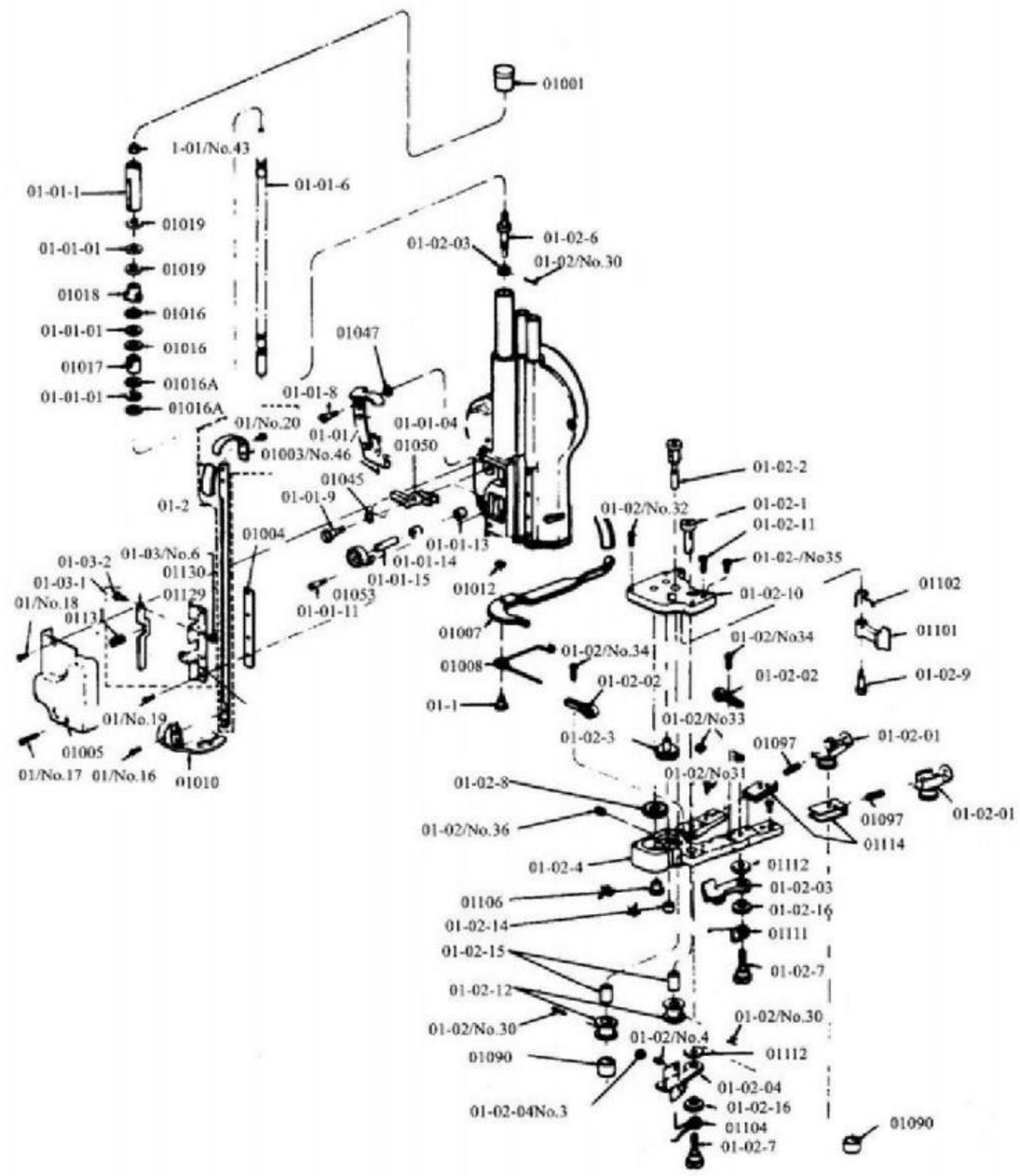

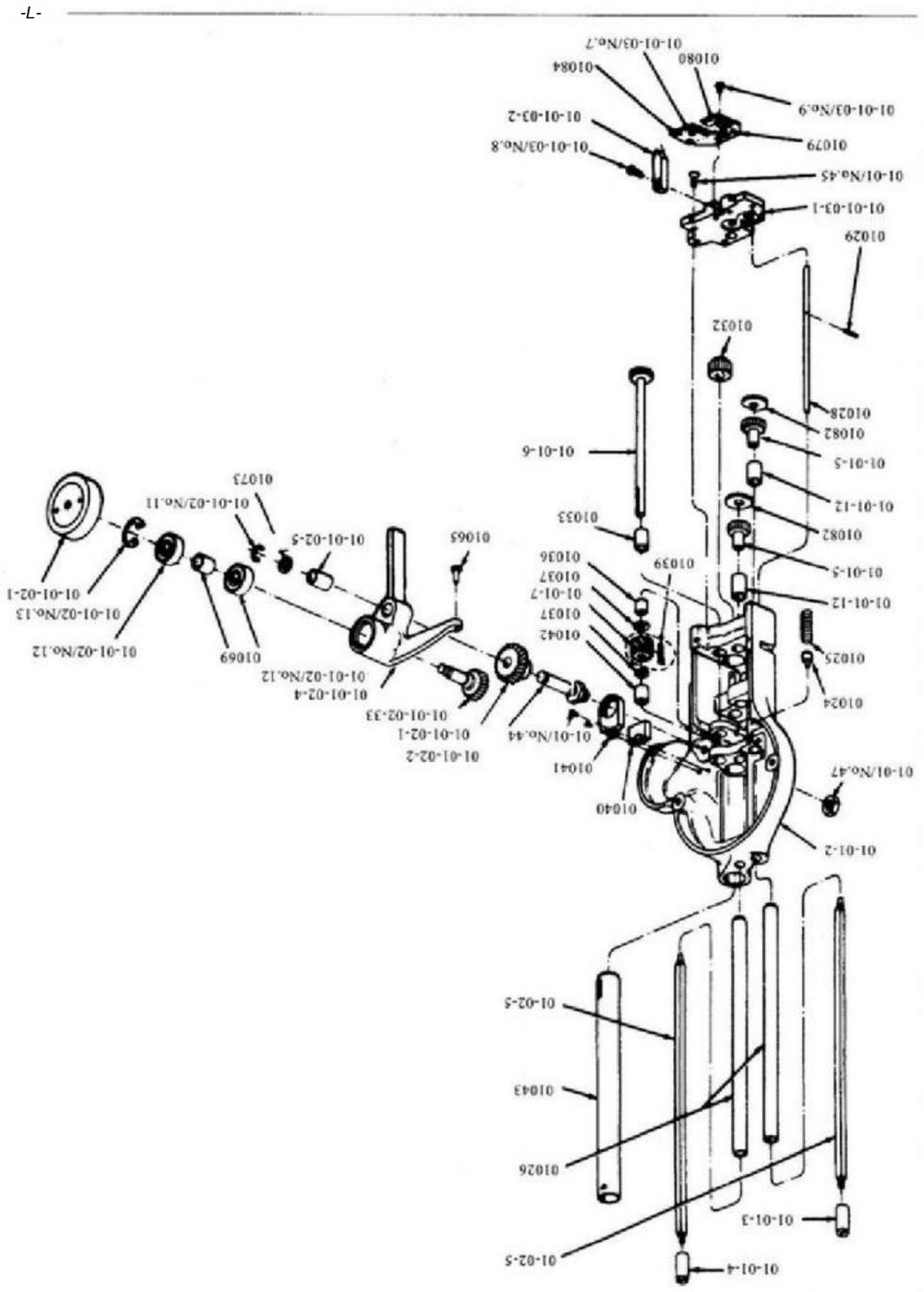

6Z-S10ZI	z SIIaqsEM nuyl			LE010
Zt-	aAua 1oj 8u			9E010
8S-b b006	yesmalos loy 8uueag			ZE010
E0[				
SI0LT	ysndl0jt uIdILOX			62010
L-9099	po1 ysnd			87010
L7-L0EL	ueyssienbg 1oj oqn			
010tE	011oy 1oj 8uuds			soT
8 S[OL	8ursnoH 10 edre4s 10 JUld			
ÿ				
	Jeys o enbs			S-Z0-[0
	uld 1apei ids			Z-E0-I0-10
E9I-Z06L	518ldu			1-E0-110-10
				S-10-I0-10
	8o			t-10-[0-10
ES-E0ÿ8	pu loJee			E-0-10-10
t9-ZIDI				Z-10-10-10
0t-	10IPI			1-10-10-10
EE-	0Zs Skörda loj Suuresg			ZI-10-10
8- E028				
ZI-I09u	jeqs 10AuG			
ÿt-{028	0Z eap nds			
98-Z0t	10M oLOA'H'T			p-100-10
S8-Z0t	N IaMO IIOH H			E-10 0-10
LSI				
-91029	iusnoH 1ÿuad lieys			
6-IPZ0	eA p IIM Koj[ndI0AUQ			10-Z0-1 0-10

I-01	Mo1oS			6'ON/EE0-10-10
9-0 1020	Maiss			0-10-10
	10AId			L'ON/ E0-[0-10
	yueip 1oj 8urga 8uute10a			[ON/Z0 0-10
	qUBO 1oy 8uueag t.ex			ZI'ONZ0-10-10
	E4S Surg 8u E1pa			0-10
	IB4S oj nN ypOT			Lt'ON/I0-10
E-01DZ0E				St'ON/10-10
I-L5:00E				PÅ/I0-10
				t8010
				Z8010
				08010
9 0LZL	15plOHpu ped IIO			6L010
ZS-S[OOZ	UE4S			EL0I0
Iz -ÿoss	s8uu t.ex 10J oeds u			690T0
8L-IS10L	x4el [t.ex			S9010
6t*8vt-L3EL	eus eller aqnl			Ct010
	euS AU o Bo			Zt010
0-106	1B00 eIP ouuenaxLO			It010
tE-I 0[61	IbaD Jameog 10 10J pEd 1[9A			0t010
L-1 Zt	Koy			6E010
6Z-1t00	eUS aAUC1oy Suueog			EE010

910N p,bex'ON uouduosel ·ON1Ied

210N p,bÿx'ON uonduosaq ·PÅ 1IEd

1S!7 stämde peieisn

ÿiquÿssv

LO

白 黑一色 凯旋裁剪刀英语版说明书 自翻 2018.1.17

Machine Translated by Google

INSTRUCTIEBOEK EN ONDERDELENLIJST

SNIJMACHINE

Bediening, smering en onderhoud

Lees deze pagina zorgvuldig door voordat u de machine bedient.

Controleer voordat u de motor in gebruik neemt of de voedingsspanning en -stroom overeenkomen met de waarden bij punt d op het typeplaatje.

Vul de oliekan bij. Druk de draaiknop in en draai de machine met de hand een paar keer rond om te zien of het mes gemakkelijk beweegt.

WAARSCHUWING	Deze machine is uitgerust met een scherp mes. Houd uw handen te allen tijde uit de buurt van het mes. Gebruik de bedieningshendels en handgrepen alleen bij het bedienen of hanteren van de machine.

Deze machine is niet geschikt voor personen (of kinderen) met een verminderd fysiek, sensorisch of mentaal vermogen, of met een gebrek aan ervaring of kennis. Tenzij zij instructies krijgen of onder toezicht staan.

Kinderen moeten onder toezicht staan, zodat ze niet met de machine spelen

ONDERHOUD VAN DE MACHINE

Gebruik een luchtslang of blaasbalg met geschikte oogbescherming en blaas twee keer per week pluisjes uit de motor en de slijper. Verwijder de nokkenasafdekking en maak een keer per week pluisjes rond het schroefmechanisme in de slijper schoon. Verwijder het mes en maak de glijbanen minstens één keer per dag schoon met een sleufreiniger. Om onnodige

Om pluisvorming te voorkomen, mag u de rollen van de plaat niet invetten. Als de rollen kleverig zijn, verwijdert u ze van de plaat en wast u ze in een reinigingsmiddel.

WAARSCHUWING	Doen Gebruik de slijper niet zonder dat er een mes in de machine zit, anders zal de slijper e beschadigd

OM HET MES TE SLIJPEN

Haal de machine uit de machine. Laat de drukvoet zakken met behulp van de drukvoethendel die zich naast de bedieningshendel van de machine bevindt. Druk de ontgrendelingshendel langzaam en stevig naar beneden om het slijpmechanisme in te schakelen. Als de hendel te snel wordt bediend, kan de hendel vastlopen. Als dit gebeurt, tilt u de vergrendelingshendel op en begint u opnieuw. Na een paar keer proberen voelt u de juiste werkdruk.

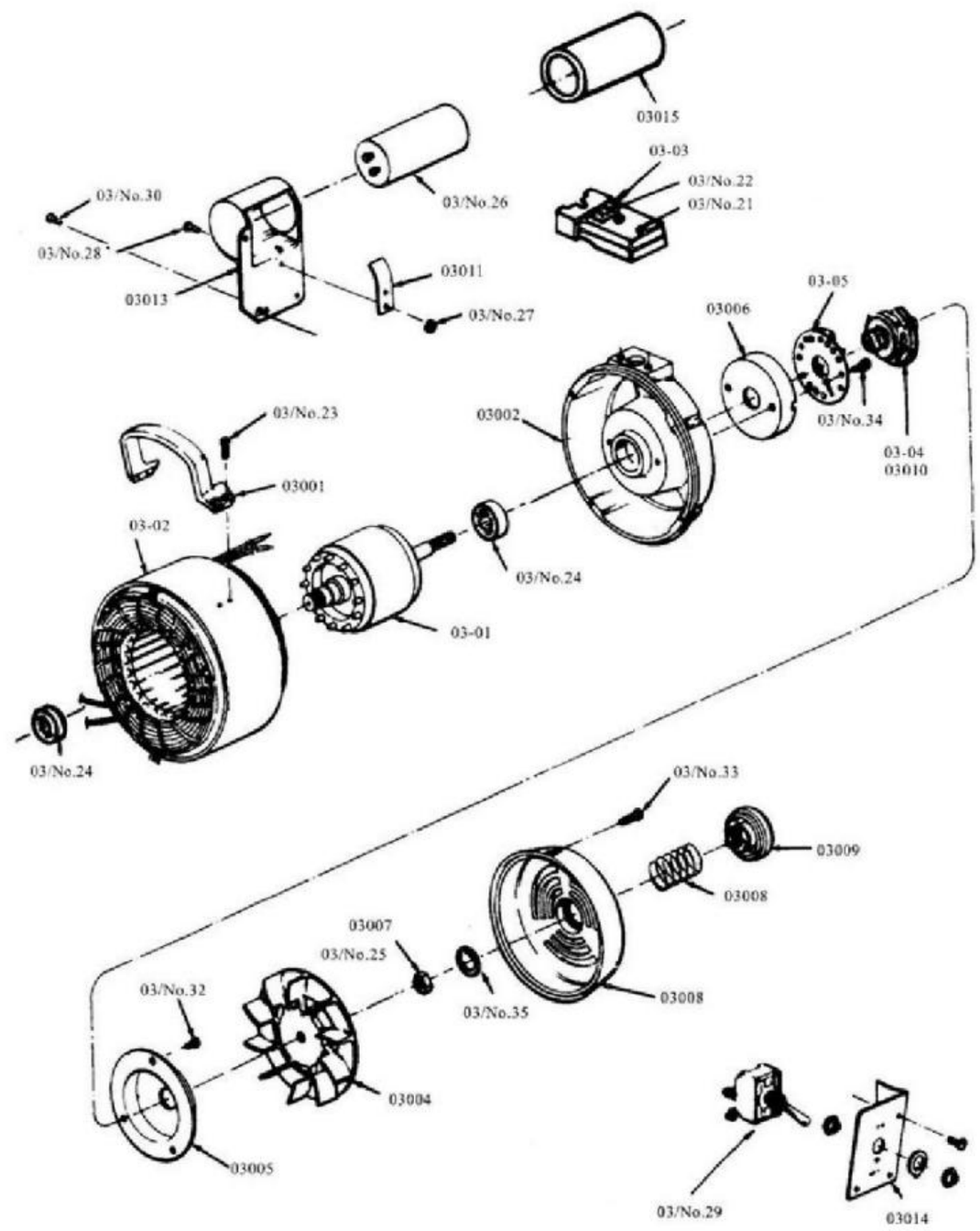

01

Montage

Geïllustreerde onderdelenlijst

Onderdeelnr.	Beschrijving	Nee. Vereiste opmerking
1-01-01		
1-01-04		
01- 0 2-01	met piilley	cl-
01-02-02		12c1-1
01-02-03	Ree	28c1-5
01-02-04	rpener schoen	743c1-28
01-1	G	743c 1-29
01-2	Ik Bemanning Hengel	20c4-17
		605c1-35
01--	voor Schacht	367
01--	Schr voor Re	5
01--	ooit	
01-01-1	Schroef voor altch	
1-1	Nokkenasveer Sc	0c12-13
1-14		90cÿ 4-47
1-1	Lagervoor	90 graden -47
1-02-1	Sha	1e12-54
01- 2-2	LH.Shmfbxesi op ons	47c1-28
01-2-3	interr dag	57c1-29
01- 2-4	racke met(	7c5-13
01- 2-6	A	15cl-19
		11c12-95
		96
01-2-7	S S	20c12-15
01- 2-8		7c3-50
01-2-9	Sereen	0c12-14
0-02	oor Cove afstelschroef	
01-02-12		
1-02-13		5c5-16
1-02-14	Draag voor in at Gea ing voor schachtverlenging	-47
		-59
	3snellen voor ener schoen	21c 3-17
	Kni	553c1-8
01-03-2	Beveiligingsslot	20c12-13
01001		262
01003		
01004		55c4-49
01005		53c11-72
01007		4
01008		

Onderdeelnr.	Beschrijving	Nee. Vereiste opmerking
0101		
01016A		
01016		
01017		
01018		
01019		
01045		
01047		
01050		
01053		
01090		
01097		
01101		
01102		
01104		
01106		
01111		
01112		
01114		
01129		
01130		
01131		
01Nol7		
01/0169		
01/		
01/ Nr.20		
1-01/Nr.4		
1-01/Nr.30		
1-02/Nr.		
1-02/Nr.34		
01-		
01- --		
02-04/		

Onderdeelnr.	Beschrijving	Nee. Vereiste opmerking
	Voorzitter	Schot -192
		scheer
	hb	Noten 12c1 -74
		Noten 12c1
	rechts spiraal	4c2-112
	LH .Moer terugdraaien	4c2 113
	Thr st Ring-Boven	12c15-91
		4e10-107
		97c3-35
	ben lente	209 -20
	Nieuw	
		34c10-45
		35c28
		4c 0-4 4c
	oe spring	lc4-51
	Rÿ.Slijper schoen Lente	34c10
		12c15-94
	In de buurt van	79c12-218
	voorF ssu	171cl-16
	nife Guard ck Bracke	553cl-8
		4c8-12
	uw(	20c12-111
	zw	302cl0-8
		302cl0-4
		300cl0-4
		300cl0-1
		4c1-149
	Stop	9300015-
		17c15 -10
	voor	-2
		0-6
	Schroef	
	Schroef	
	Moer voor Sh Schroef	
		2-63
	Sercw	00c7-3
	bemanning	301c10-3
	Grote plug	54c4
		4cl-89
	Stp m-moer	309c12-2
	Schrikken	

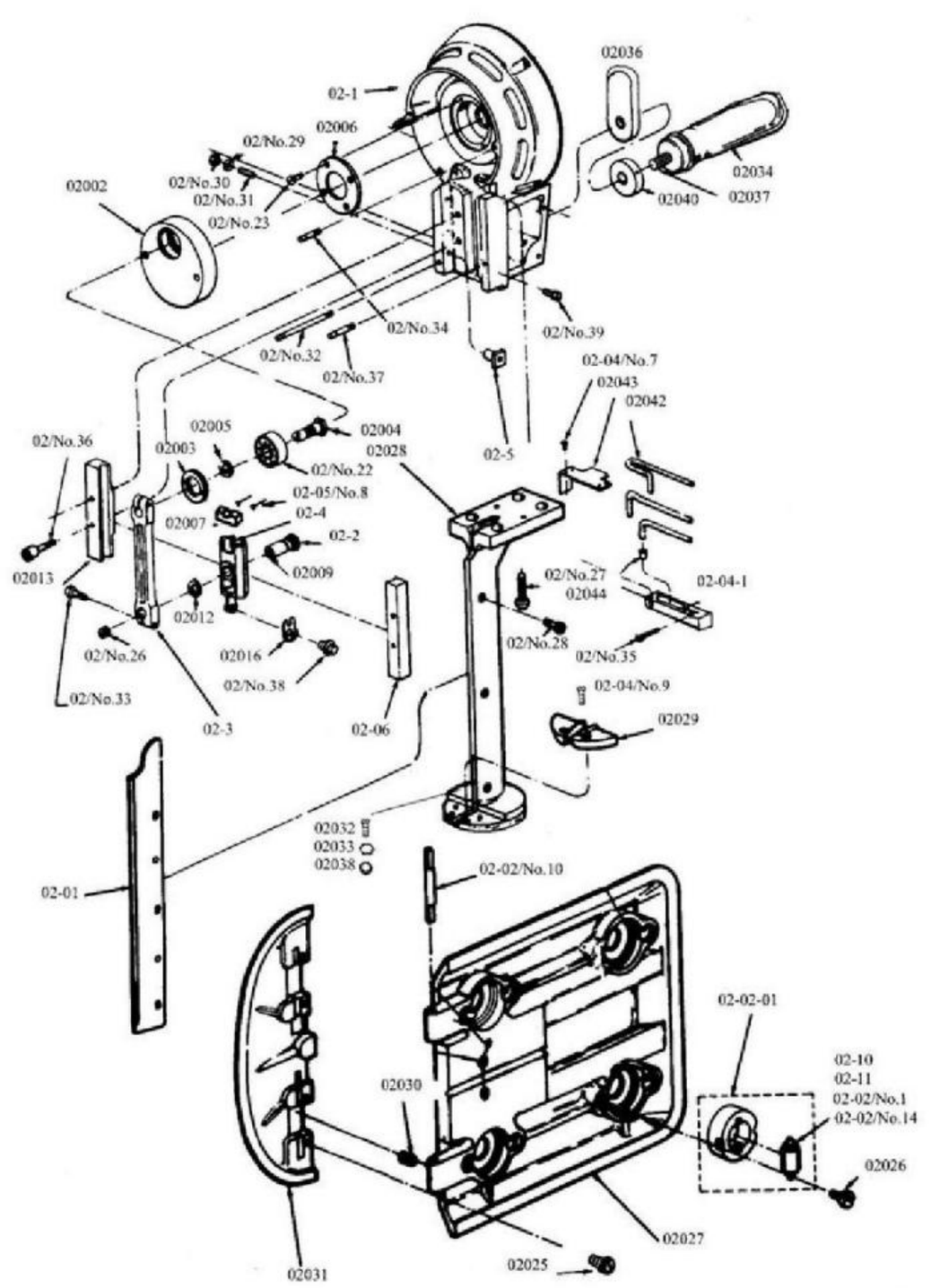

Machine Translated by Google

Een andere zorg van de machine

1.Slijper rijdt niet

ÿ De aandrijfpoelie (01-01-02-01) is geolied. Maak deze schoon. ÿ

De veer (01025) is beschadigd. Vervang deze door een nieuwe. ÿ

De aandrijfpoelie (01-01-02-01) is beschadigd. Vervang deze door een nieuwe.

2.Slijper valt gemakkelijk naar beneden

Verwijder de schroef (01-02/nr. 36) en knijp wat vet in de opening.

3. De machine snijdt niet gemakkelijk

ÿRiemen (0005) beschadigd, vervang nieuwe riemen. ÿ

Riemen kunnen mes niet slijpen, pas Serew (02-02-7) aan, alstublieft. ÿ Mes

beschadigd, vervang nieuwe. ÿ Afschuining aan beide

zijden van mes is niet bij benadering, pas slijpschoenen (01-02-03,-04) aan, alstublieft.

4. Motor kan niet draaien

ÿ Motor reinigen of repareren

ÿ Mesgeleider beschadigd, vervang deze door een nieuwe.

ÿ Stroomtoevoer is niet correct

ÿ De elektrische toevoerdraad van de machine is te lang, niet langer dan 4

m. ÿ Gebruik de olie die op de machine volgt of 30 gram niet-reinigende olie.

5. Sluit de aansluitstekker aan op een aardleiding.

10" ÿ8" ÿ6"VerschillendeSizeOnderdelenLijst

Onderdeelnr.	Beschrijving	Maat		
		10"	8"	6"
01011	Mesbeschermingsstang	364	314	314
01026	Buis voor vierkante as	245	195	195
01043	Buis voor schroefas	244	194	194
01099	Vierkante schacht	297	247	247
01100	Schroefas	369	319	269
02-01	Mes Schuif	269	219	169
02011	Mes	294	244	194
02028	Standaard	274	224	174
02036	Handvatbeugel			/
M6×10/GB67-76	Schroef		/	/
M10×16/GB68-76	Schroef			/

AUTOMATISCH SCHERPENDE SNIJMACHINE

Cÿ

BELANGRIJK

Dit handboek bevat instructie en onderdeelnummer voordemachine

Bij het bestellen van onderdelen geef machine op onderdeelnr. en naam.

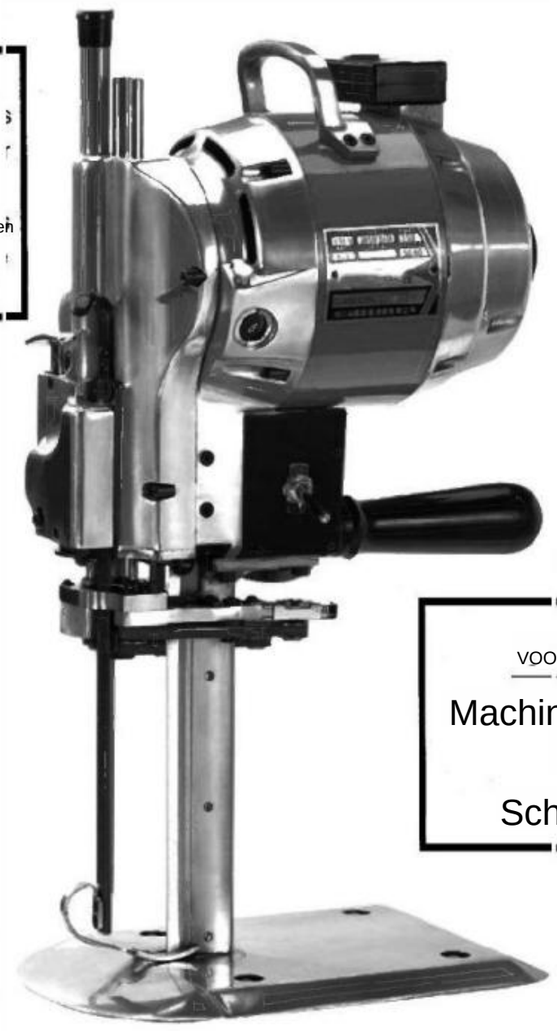

VOORZICHTIGHEID

Machine uitgerust Met

Scherp mes

INSTRUCTIE B00K EN ONDERDELENLIJST

嗓曲黑一色凯旋裁剪刀英语版说明书正面2018. 1. 17

SNIJMACHINE

03_

Montage

Geïllustreerde onderdelenlijst

Onderdeelnr.	Beschrijving	Nee. Vereiste opmerking
03-01	met schacht	1
03-02	S metB en	1
03-03	Aansluitblok	1
03-04	Auto-fr Cutout Schakelen	1
03-05	utom Cu it out	1
302	Crying Handvat	1
	Achter Bcaring Houst	1
03003	een Cover	1
03004	Rotorventilator	1
03005	Coverfor Cu uit	1
03006	Snij de schakelaarbevestiging	1
03007	lutch Nu	1
03008	ÿ Lente	1
03009	ing-knop	1
0301	Schachtdekselr C tout	1
	Lente voor Capa	1
03013	Condensator afdekking	1

Onderdeelnr.	Beschrijving	Nee. Vereiste opmerking
3014	Zw ch-basis	1
3015	Cov ofr apac itor	1
03/Nr. 0.21	Schroef	1
03/Nr. 0.22	Schroef	1
03/Nr.2	Schroef	4
03/Nr.0.24	Achterste bal Handelswijze	2
03/Nr.0.25	Laadveerring	1
03/Nr.0.26	Condensator	1
03/Nr.2	Schacht LockNu r	1
03/Nr. 0.28		1
03/Nr. 0.29		1
03/N0 30		6
03/Nr.0.32		2
03/Nr. 0.3	Sssssst	2
03/Nr.0.34		2
03/Nr.0.35	Borgring	1

Onderhoudsbenodigdheden

Onderdeelnr.	Beschrijving	Nee. Vereiste opmerking	
F01	Wr nch	1	95 -3
F02	Sleuf Cl aner	1	1 -2
F03	viervoeter	1	529 1-8
F04	Attachment Plug	1	
02011			80c6,8,10
0005	B	10	

SNIJMACHINE

Geïllustreerde onderdelenlijst

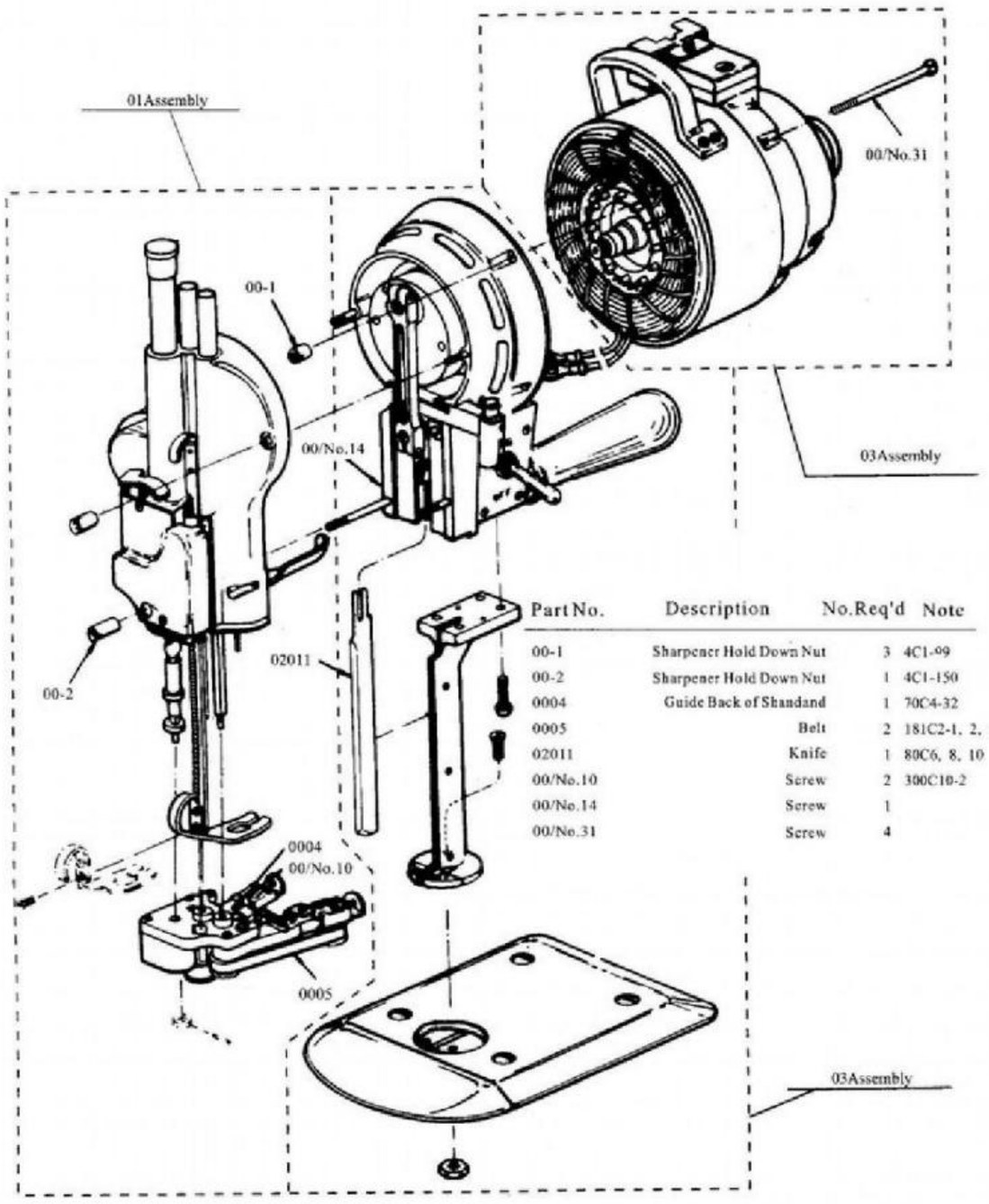

Part No.	Description	No.Req'd	Note
00-1	Sharpener Hold Down Nut	3	4C1-99
00-2	Sharpener Hold Down Nut	1	4C1-150
0004	Guide Back of Shandand	1	70C4-32
0005	Belt	2	181C2-1, 2,
02011	Knife	1	80C6, 8, 10
00/No.10	Screw	2	300C10-2
00/No.14	Screw	1	
00/No.31	Screw	4	

Machine Translated by Google

02

Montage

Geïllustreerd Onderdelenlijst

Deel Nee	Beschrijving Nr. Vereist Opmerking		Onderdeelnr.	Omschrijving Nr. Vereist Opmerking	
02-0	Mes gleed	643 1-41 ,47	02036 02 337	Handl Slot	
02-1	Frc H in	90c2-139	02040	Oil H de Cover	
02-2	Schrijven Pij	17c4-6	02042	Lc ng Wic kin	
02-3	Met karaat Roc	664c1	02043	Dekking voor olie Kuip	
02-4	Leid	579c2-1	0204	Ey l	
02-5	Guic e Adju tijd Moer	538		Bea	
02-6	.H. uil		02 0.22	NaaldPir	
02-04-1	Oliebad		021 0.2 02/ Nr.24 02/ Nr.25	R behouden	
02002	een		02/ Nr.26	Schroef	54c4-32
02003	Krukasbal E		02/Nr.27	Schroef	
02004	Schacht voor ,Lool Nu BalB ing		02Nr.28	Schroef	
02005	ik voor haf		02Nr.29	Wasmachine	
02006	Voorkant B B al Meer en		02Nr.30	Moer	4c2-
02007	Gevoeld erts (arRir O s s [elke		027 Nr.31	Schroef	309015-
02009	Lange Wickong	191 1-38	0,32	Stomp, boven	15c 3-34 20c5
02012	Drijfstangring	12c 15-5	02Nr.33	Schroef	-17
01013	LHgids	525 1	02/1Nr.34	Stub, Onder	15c1 3-23
02016	Mes borgring	12c1-24	02/1 0,35	Schroef	3020 -2
02-02-01	Rubberen gemonteerde rol	532	02 10,36	Schroef	308
02-0	Zwenkrolmontage	619c1-3	02/ J0.37	Stub, Onder	15cl 43
02-11	Zwenkrolmontage	619c1-3	02 of 3	Schroef	24c1
02-02/Nr.1 Nr.14	Zwenkrolmontage	619c1-3	02 Nr. 3	Schroef	3-14
02-02	Zwenkrolmontage	619c1-31	02-02/Nr.1	Scharnier Pin	
02026	Klemschroef voor rol		02,02/ 02-02/Nr.9	Schr	300c3-2
02027	Bord	2494404			
02028	Standaard				
02029	Keelplaten				
02030	Plaatvleugelveer				
02031	Plat vleugel	2494414			
02034	Bedieningshendel				
02032	Pilaar Set Serew				
02033	kwispelen				
02038					

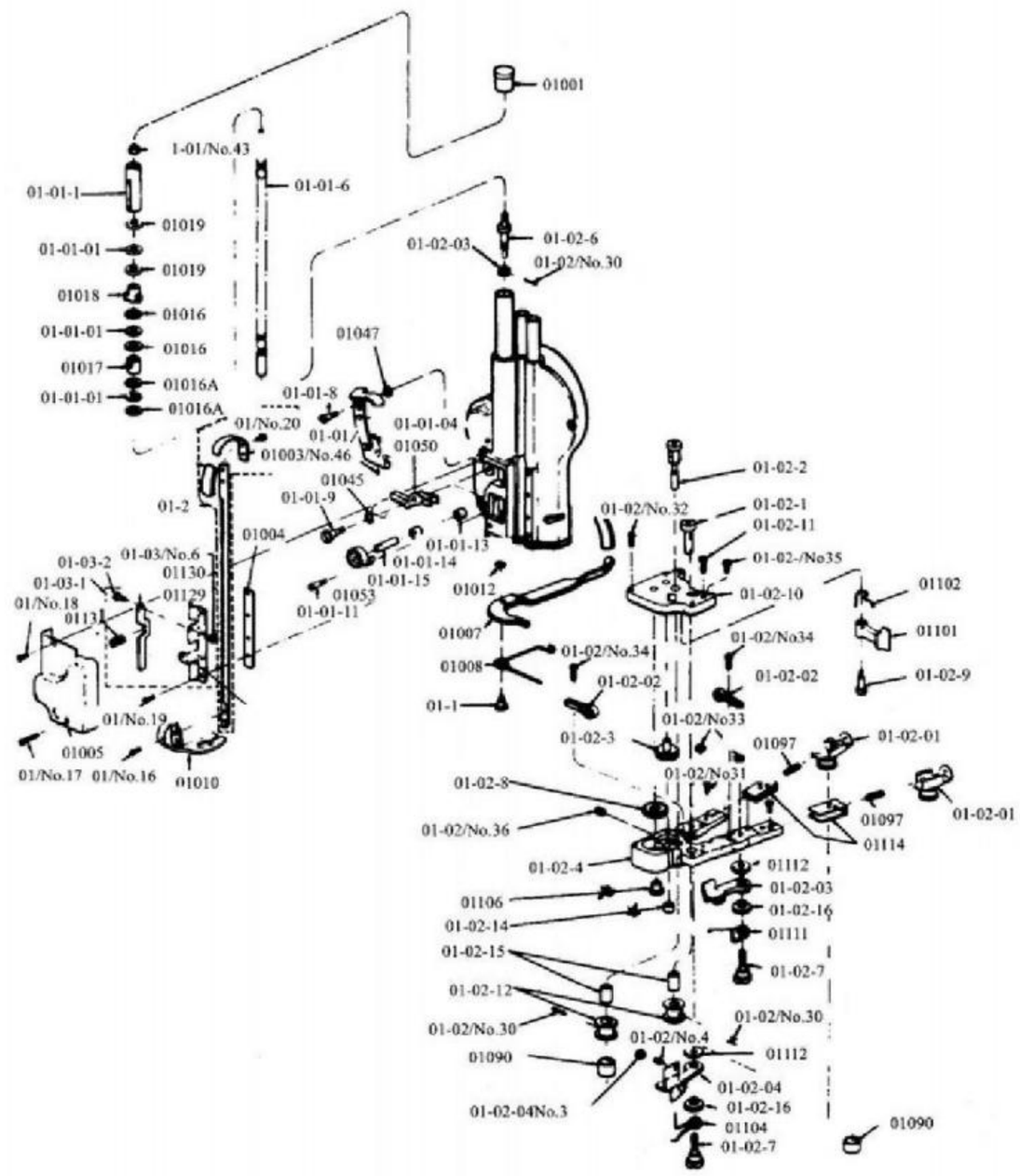

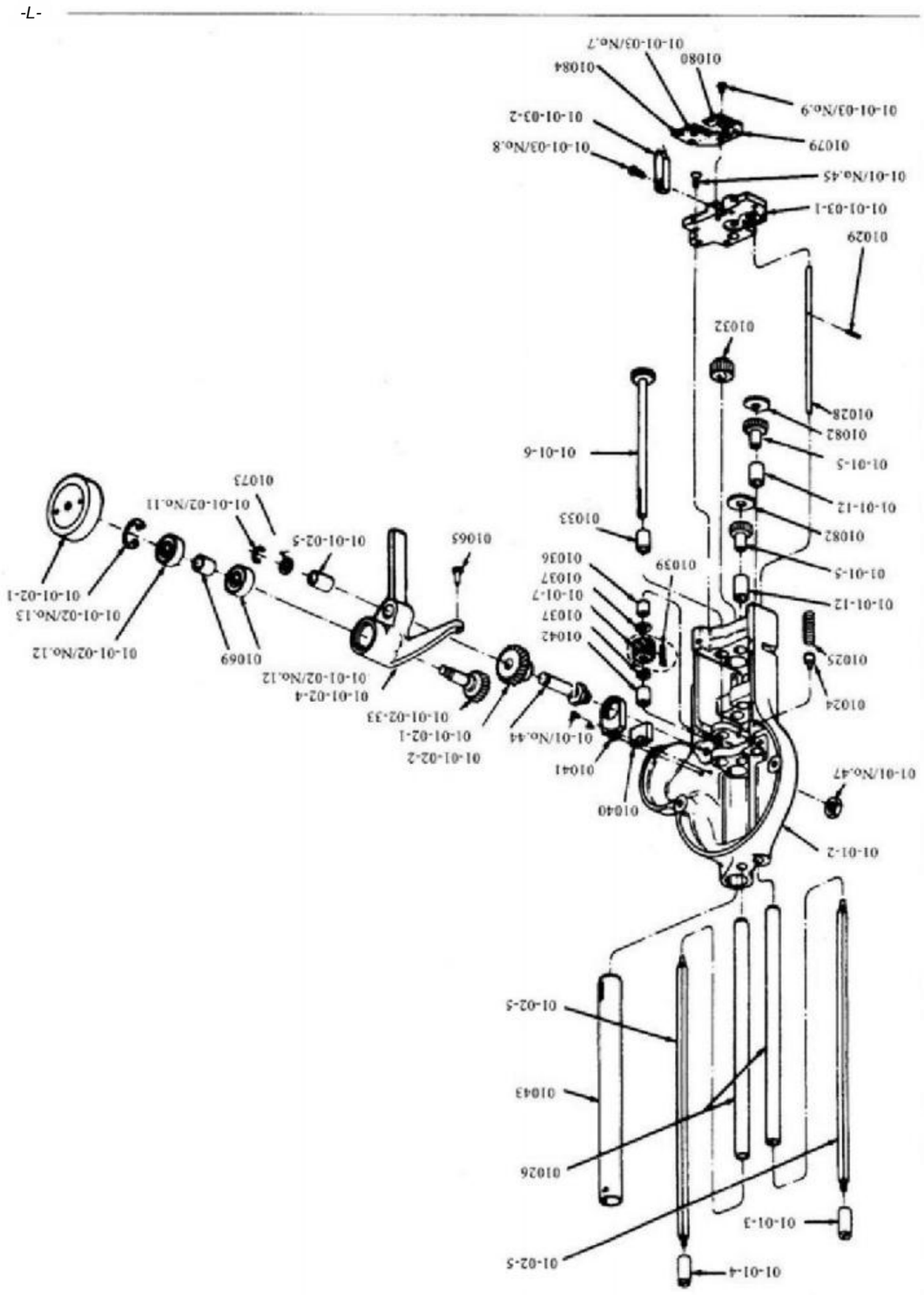

6Z-S10ZI	z SIIaqsEM nuyl		LE010
Zt-	aAua 1oj 8u		9E010
8S-b b006	jazeker ik 8u00ag		ZE010
E0[			
SI0LT	ysndl0jt uldlLOX		62010
L-9099	po1 jaar		87010
L7-L0EL	ueyssienbg 1oj oqn		
010tE	011oÿ1oj 8uuds		
8 S[0L	8ursnoH 10 edre4s 10 JUID		zoT
ÿ			
	Jeys of enbs		S-Z0-[0
	uld 1apei id's		Z-E0-I0-10
E9I-Z06L	518lvan		1-E0-110-10
			S-10-I0-10
	98		t-10-[0-10
ES-E0ÿ8	pu loJee		E- 0-10-10
t9-ZIDI			Z-10-10-10
0t-	10IPI		1-10-10-10
EE-	0Zs ogsten loj Suuresg		ZI-10-10
8- E028	naar ik lees		
ZI-I09u	jeqs 10AuG		
ÿt-{028	0Z eap nds		
98-Z0t	10M.OLOA'H'T		p-100-10
S8-Z0t	N Ik ben IIOH'H		E-10 0-10
LSI			
-91029	iusnoH 1ÿuad leugens		
6-IPZ0	eA p 41IM Koj[ndI0AUQ		10-Z0-1 0-10

Ik-01	Mo1oS		6'ON/EE0-10-10
9-0 1020	Meer		0-10-10
	10Ad		L'ON/ E0-[0-10
	1oj 8uur 8uur10uur		[AAN/Z0 0-10
	qUBO 1oy 8uueag-bvl		Zl'ONZ0-10-10
	E4S Surg 8u E1pa		
	IB4S of hN ypOT		Lt'ON/I0-10
E-01DZ0E	Screw		St'ON/10-10
Ik-L5:00E	Screw		AAN/I0-10
	H'd Pad		t8010
	Yasi Washer for Bottom Plate		Z8010
	L.H.Oil Pad		08010
9 0LZL	15pIOHpu ped-IO		6L010
ZS-sI0Z	UE4S Washer for		EL0I0
Ik -ÿoss	s8uu bijvoorbeeld 10J oeds u		690T0
8L-!S10L	x4el [teg of		S9010
6t*8vt-L3EL	aqnI o Bo		Ct010
	euS- AU(		Zt010
0-106	1B00 eIP ouuenaxLO		It010
	IkBaD Jameog 1O 10J pEd 1[9A		0t010
tE-I 0[61	Koy		6E010
L-1 Zt	eUS aAUC1oy-duurzaamheid		EE010
6Z-1t00			

910N	p,bex'ON	uouduosel	·ON1Ied
210N	p,bÿx'ON	onduosaq	·OP 1IEd

1S!7 aangeklaagd **peieisn**

ÿiquÿssv

LIJF

白 黑一色 凯旋裁剪刀英语版说明书 自翻 2018.1.17

Machine Translated by Google

MANUEL D'INSTRUCTIONS ET LISTE DES PIÈCES

MACHINE DE COUPE

Fonctionnement, lubrification et entretien

Avant d'utiliser la machine, lisez attentivement cette page.

Avant d'utiliser le moteur, assurez-vous que la tension et le courant d'alimentation électrique sont identiques à ceux indiqués sur la plaque signalétique.

Remplissez le réservoir d'huile. Appuyez sur le bouton rotatif et faites tourner la machine quelques tours à la main pour voir si le couteau bouge facilement.

AVERTISSEMENT	Cette machine est équipée d'un couteau tranchant. Gardez les mains éloignées de la zone du couteau à tout moment. Utilisez les leviers de commande et les poignées uniquement lorsque vous utilisez ou manipulez la machine

Cette machine n'est pas adaptée aux personnes (ou aux enfants) ayant des capacités physiques, sensorielles ou mentales réduites, ou manquant d'expérience ou de connaissances, à moins qu'elles ne soient instruites ou supervisées.

Les enfants doivent être surveillés afin qu'ils ne jouent pas avec la machine

ENTRETIEN DE LA MACHINE

Utilisez un tuyau d'air ou un soufflet avec des protections oculaires appropriées et soufflez les peluches du moteur et de l'affûteur deux fois par semaine. Retirez la came du couvercle et nettoyez les peluches autour du mécanisme à vis de l'affûteur une fois par semaine. Retirez le couteau et nettoyez les lames avec un nettoyant pour fentes au moins une fois par jour. Pour éviter des dommages excessifs Élimination des peluches, ne pas huiler les rouleaux de la plaque. Si les rouleaux sont autocollants, retirez-les de la plaque et lavez-les dans un solvant de nettoyage.

AVERTISSEMENT	Faire ne pas utiliser l'affûteur sans couteau dans la machine ou l'affûteur e endommagé

POUR AIGUISER LE COUTEAU

Retirez la machine de la position. Abaissez le pied presseur à l'aide du levier du pied presseur situé à côté de la poignée de commande de la machine. Appuyez sur le levier de déverrouillage vers le bas avec une pression lente et ferme pour engager le mécanisme d'affûtage. Une action trop rapide du levier peut entraîner le blocage du levier. Si cela se produit, soulevez le levier de verrouillage et recommencez. Après quelques essais, vous sentirez la pression de fonctionnement correcte.

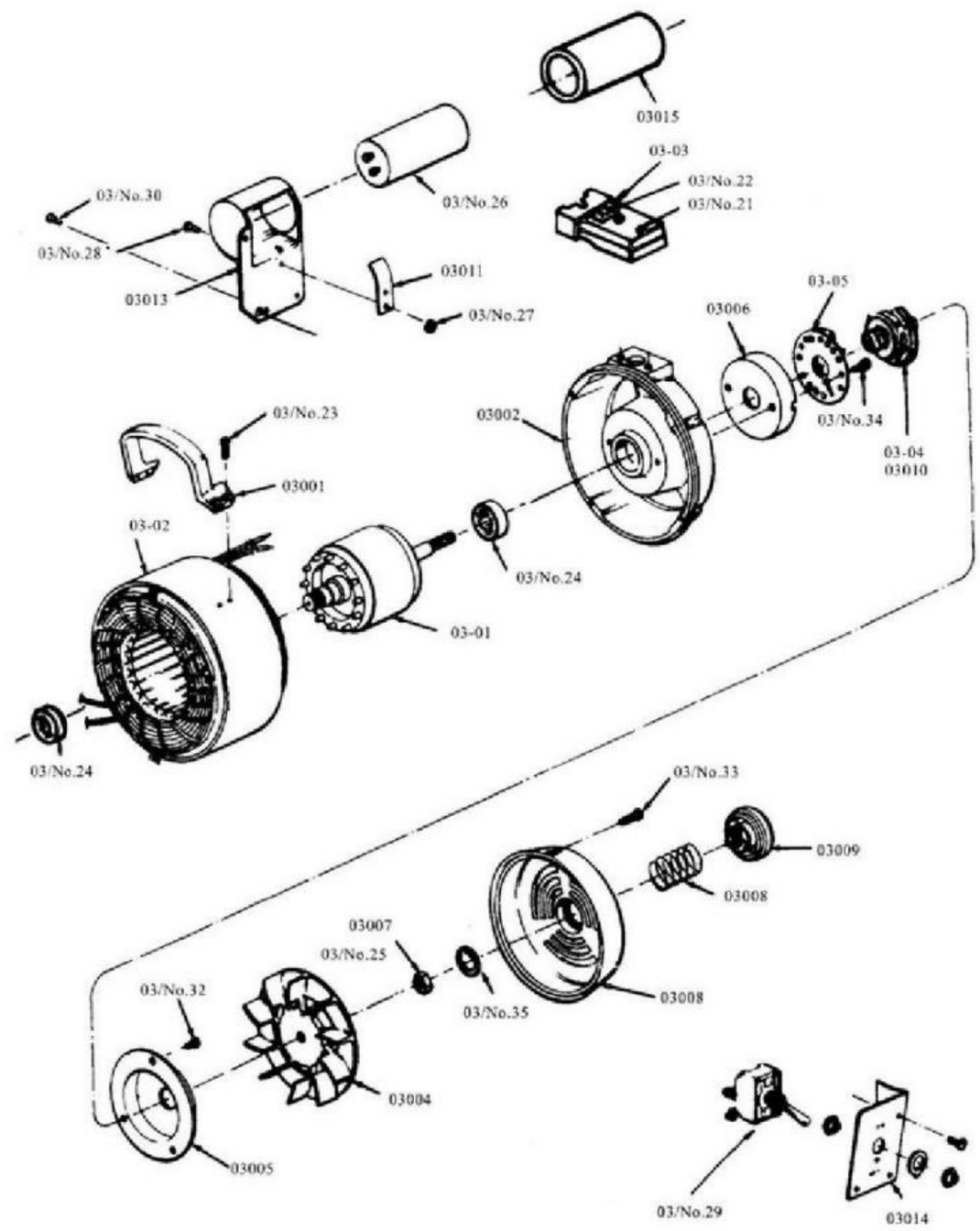

01

Assemblée

Liste des pièces illustrée

Numéro de pièce	Description	Remarque non requise
01-01-01		
1-01-04		
01- 0 2-01		
01-02-02		
01-02-03		
01-02-04		
01-1		
01-2		
01-		
01-		
01-		
01-01-1		
1-1		
1-14		
1-1		
1-02-1		
01- 2-2		
01- 2-3		
01- 2-4		
01-2-6		
01-2-7		
01-2-8		
01-2-9		
0-02		
01-02-12		
1-02-13		
1-02-14		
01-03-2		
01001		
01003		
01004		
01005		
01007		
01008		

Numéro de pièce	Description	Remarque non requise
		cl-
	avec piilley	12c1-1
		28c1-5
	Ré	743c1-28
	Chaussure rpener	743c 1-29
	G	20c4-17
	K Équipage	605c1-35
	Tige	367
	Scre pour Arbre	
	pour Ré jamais	
	Vis pour altch	
	Ressort d'arbre à cames Sc	0c12-13
		90c 4-47
	Roulement pour	90c-47
	Sha	1e12-54
		47c1-28
	LH.Shmfbxesi sur nous	57c1-29
	nterr dia	7c5-13
	rack avec(un	15cl-19
		11c12-95
		96
	serew pour S m	20c12-15
		7c3-50
	Séré	0c12-14
	oreille Cove	
	Vis de réglage	
		5c5-16
	Ours pour dans mangé Gea	-47
	pour l'extension d'arbre	-59
	3ushing pour Chaussure ener	21c 3-17
	Kni	553c1-8
	Verrou de sécurité	20c12-13
		262
		55c4-49
		53c11-72
		4

Numéro de pièce	Description	Remarque non requise
0101		
01016A		
01016		
01017		
01018		
01019		
01045		
01047		
01050		
01053		
01090		
01097		
01101		
01102		
01104		
01106		
01111		
01112		
01114		
01129		
01130		
01131		
01Nol7		
01/0169		
01/		
01/ N°20		
1-01/N°4		
1-01/N°30		
1-02/N°		
1-02/N°34		
01-		
01-		
02-04/		

Numéro de pièce	Description	Remarque non requise
	Prés Tir	-192
	Sher	
	hb Noix	12c1 -74
	Noix	12c1
	RH rew	4c2-112
	LH .Écrou rew	4c2 113
	Laveuse supérieure Thr st	12c15-91
		4e10-107
		97c3-35
	au printemps	209 -20
	Néo	
		34c10-45
		35c 28
		4c 0-4 4c
	oe printemps	lc4-51
	Aiguiseur R chaussure printemps	34c10
		12c15-94
	Près	79c12-218
	pourF ssu	171cl-16
	Support de protection pour couteau	553cl-8
	un(	4c8-12
	sw	20c12-111
		302cl0-8
		302cl0-4
		300cl0-4
		300cl0-1
	Arrêt	4c1-149
		9300015-
	pour	17c15-10
		-2
	Vis	0-6
	Vis	
	Écrou pour Sh Vis	
		2-63
	Service	00c7-3
	équipage	301c10-3
	Prise Gréa	54c4
		4cl- 89
	Écrou Stp m Vis	309c12-2

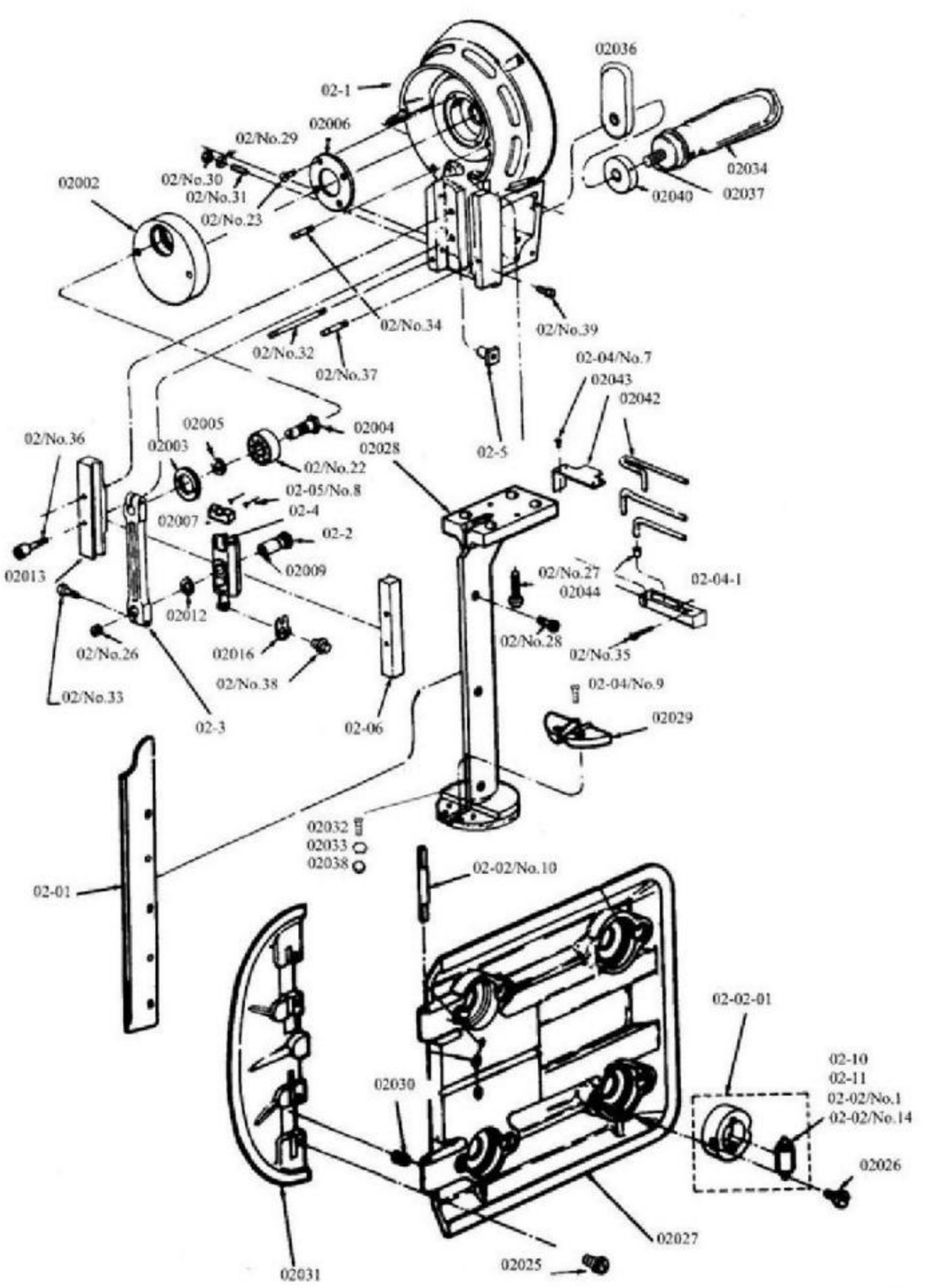

Machine Translated by Google

Un autre souci de la machine

1. L'affûteur ne fonctionne pas

La poulie d'entraînement (01-01-02-01) est huilée. Veuillez la nettoyer.

Le ressort (01025) est endommagé. Veuillez le remplacer par un neuf.

La poulie d'entraînement (01-01-02-01) est endommagée. Veuillez le remplacer par un neuf.

2. L'affûteur tombe facilement

Retirez la vis (01-02/n° 36) et versez un peu de graisse dans l'ouverture.

3. La dose de la machine ne se coupe pas facilement

Courroies (0005) endommagées, remplacez-les par de nouvelles.

Les courroies ne peuvent pas affûter le couteau, ajustez l'affûtage (02-02-7), veuillez. Couteau endommagé, remplacez-le par un neuf, veuillez. Le biseau des deux côtés du couteau n'est pas approximatif, ajustez les patins d'affûtage (01-02-03,-04), veuillez.

4. Le moteur ne peut pas fonctionner

Nettoyez ou réparez le moteur s'il vous plaît

Le couteau coulissant est endommagé, veuillez le remplacer par un nouveau. La tension d'alimentation électrique n'est pas correcte

Le câble d'alimentation électrique de la machine est trop long, ne dépassez pas 4 m s'il vous plaît. Utilisez l'huile qui suit la machine ou de l'huile non détergente de poids 30 s'il vous plaît

5.Connectez la fiche de raccordement à la terre, s'il vous plaît.

Liste des pièces de différentes tailles 10", 8" , 6"

Numéro de pièce	Description	Taille		
		10"	8"	6"
01011	Tige de protection de couteau	364	314	314
01026	Tube pour arbre carré	245	195	195
01043	Tube pour arbre à vis	244	194	194
01099	Tige carrée	297	247	247
01100	Arbre à vis	369	319	269
02-01	Glissière de couteau	269	219	169
02011	Couteau	294	244	194
02028	Standard	274	224	174
02036	Support de poignée			/
M6×10/GB67-76	Vis		/	/
M10×16/GB68-76	Vis			/

MACHINE DE COUPE À AFFÛTAGE AUTOMATIQUE

C

IMPORTANT

Ce livre partiel contient instruction et numéro de pièce pour la machine

Lors de la commande de pièces veuillez spécifier la machine numéro de pièce et nom.

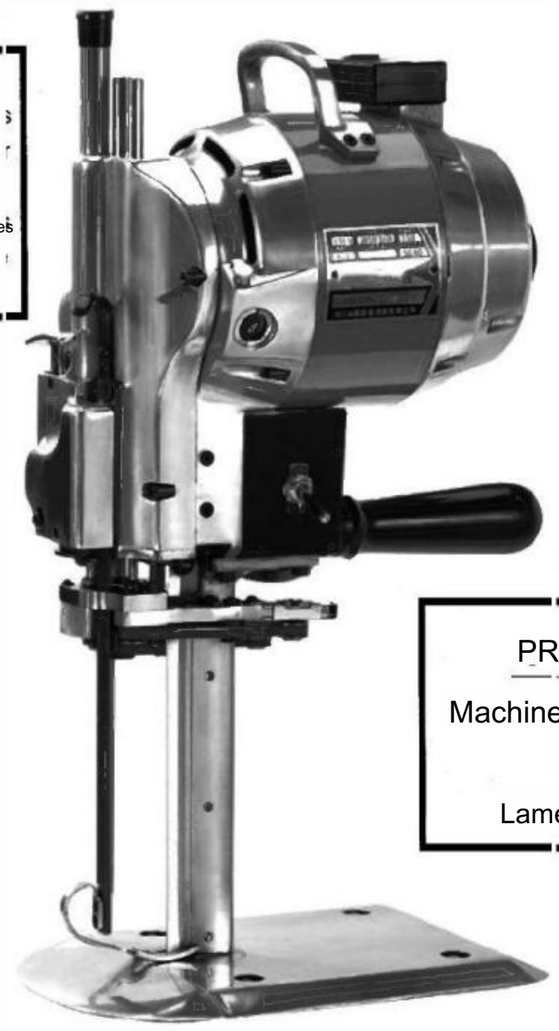

PRUDENCE

Machine équipée Avec

Lame tranchante

INSTRUCTION B00K ET LISTE DES PIÈCES

嗓曲黑一色凯旋裁剪刀英语版说明书正面2018. 1. 17

MACHINE DE COUPE

03

Assemblée

Liste des pièces illustrée

Numéro de pièce	Description	Remarque non requise
03-01	avecarbre	1
03-02	m avecB et	1
03-03	Bornier	1
03-04	Auto-ti Cutout Interrupteur	1
03-05	utoma Cu out	1
302	Poignée de chargement	1
	Maison de protection arrière	1
03003	un Cover	1
03004	Ventilateur à rotor	1
03005	Couverture pour Cu out	1
03006	Couper le support de commutateur	1
03007	lutch nu	1
03008	Printemps	1
03009	Bouton de commande	1
0301	Couvercle d'arbre ver r C tout	1
	Le printemps pour Capa	1
03013	Couvercle du condensateur	1

Numéro de pièce	Description	Remarque non requise
3014	ch Base	1
3015	Cov ou itor	1
03/N0.21	Vis	1
03/N0.22	Vis	1
03/N0.2	Vis	4
03/N0.24	Boule arrière Palier	2
03/N0.25	Chargement de la rondelle élastique	1
03/N0.26	Condensateur	1
03/N0.2	Arbre SerrureNu	1
03/N0.28		1
03/N0.29		1
03/N0 30		6
03/N0.32		2
03/N0.3	Coudre	2
03/N0.34		2
03/N0.35	Bague de retenue	1

Fournitures d'entretien

Numéro de pièce	Description	Remarque non requise	
F01	Clé à molette	1	95 -3
F02	Emplacement ner	1	1 -2
F03	manche carrée	1	529 1-8
F04	Attachment Prise	1	
02011			80c6,8,10
0005	B	10	

MACHINE DE COUPE

Liste des pièces illustrée

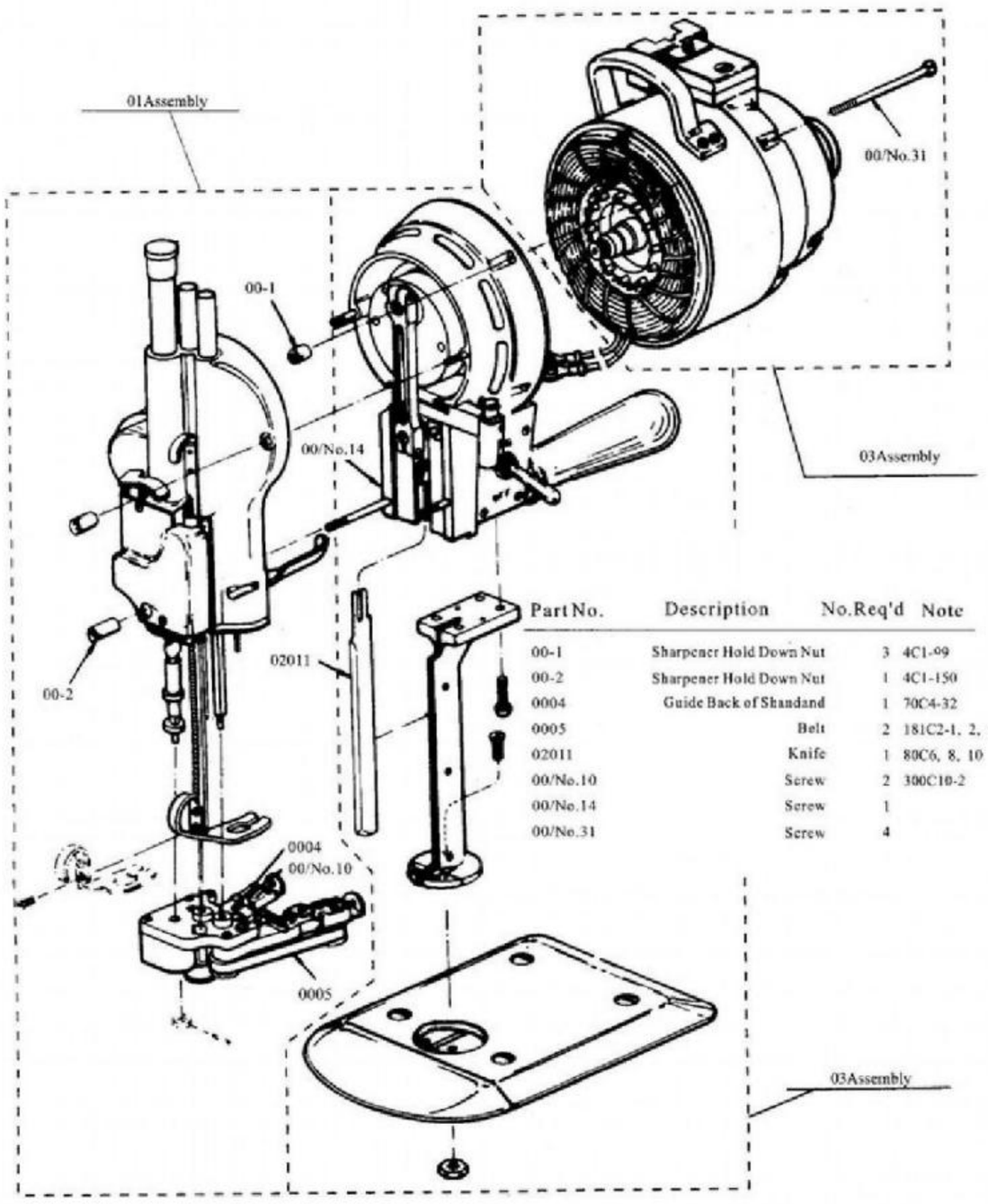

Part No.	Description	No.Req'd	Note
00-1	Sharpener Hold Down Nut	3	4C1-99
00-2	Sharpener Hold Down Nut	1	4C1-150
0004	Guide Back of Shandand	1	70C4-32
0005	Belt	2	181C2-1, 2,
02011	Knife	1	80C6, 8, 10
00/No.10	Screw	2	300C10-2
00/No.14	Screw	1	
00/No.31	Screw	4	

Machine Translated by Google

02

Assemblée
Illustré Liste des pièces

Partie	Non	Description N° requis Note			Numéro de pièce	Description N° requis Remarque		
02-0		Couteau glissé	1	643 1-41 ,47	02036 02 37	Han le Bra je t	1	
02-1		Frc nt Bearin H ou dans	1	90c2-139	02040	Opéra 1 Handl Vernouillage Nu	1	
02-2		Écrire Pir	1	17c4-6	02042	Oil H le Cover	1	
02-3		Excroquer ctine Roc	1	664c1	02043	Lc de Wic kin	3	
02-4		Cl 0s Je dirige	1	579c2-1	0204	Couvercle pour huile Cuve	1	
02-5		Guic e Adju temps Noix	3	538			1	
02-6		F .H. uidé	1		02 0,22	Hé l Béa	1	
02-04-1		Bac à huile	1		021 0,2 02/	c concernant	4	
02002		C	1		N° 24 02/	AiguillePir	2	
02003		un	1		N° 25	Conserver R ne fcr Shat t	1	
02004		Boule de manivelle E Arbre pour ,Lool Nu	1		02/ N°26	Vis	1	54c4-32
02005		BalleB pour Lo k Nu la moitié	1		02/N°27	Vis	4	
02006		Devant B B au Pl minerai (arRir et	1		02 N°28	Vis	3	
02007		Feutre un ou [chaque s s	1		02 N°29	Rondelle	9	
02009		Long Wickong	1	191 1-38	02 N°30	Noix	3	4c2- 91
02012		Rondelle de bielle	1	12c 15-5	027 N°31	Vis	3	309015-
01013		Guide LH	1	525 1	0,32	Talon, supérieur	1	15c 3-34 20c5
02016		Rondelle de blocage de couteau	1	12c1-24	02N°33	Vis	2	-17
02-02-01		Rouleau monté sur caoutchouc	4	532	02/1N°34	Talon, inférieur	1	15c1 3-23
02-0		Ensemble de rouleau pivotant	4	619c1-3	02/1 0,35	Vis	2	3020 -2
02-11		Ensemble de rouleau pivotant	4	619c1-3	02 10,36	Vis	6	308
02-02/N°1 N°14		Ensemble de rouleau pivotant	40	619c1-3	02/ J0.37	Talon, inférieur	1	15cl 43
02-02		Ensemble de rouleau pivotant	8	619c1-31	02 0.3 02 N°3	Vis	1	24c1
02026		Vis de serrage pour rouleau	12		02-02/N°1	Vis	2	3-14
02027		Plaque	1	2494404	02 02/ 02-02/N°9	Charnière Épingle	2	
02028		Standard	1			Scre	4	300c3-2
02029		Plaques à gorge	2				2	
02030		Ressort à ailettes	1					
02031		Aile plate	1	2494414				
02034		Poignée de commande	1					
02032		Ensemble de piliers Serew	1					
02033		remuer	1					
02038			1					

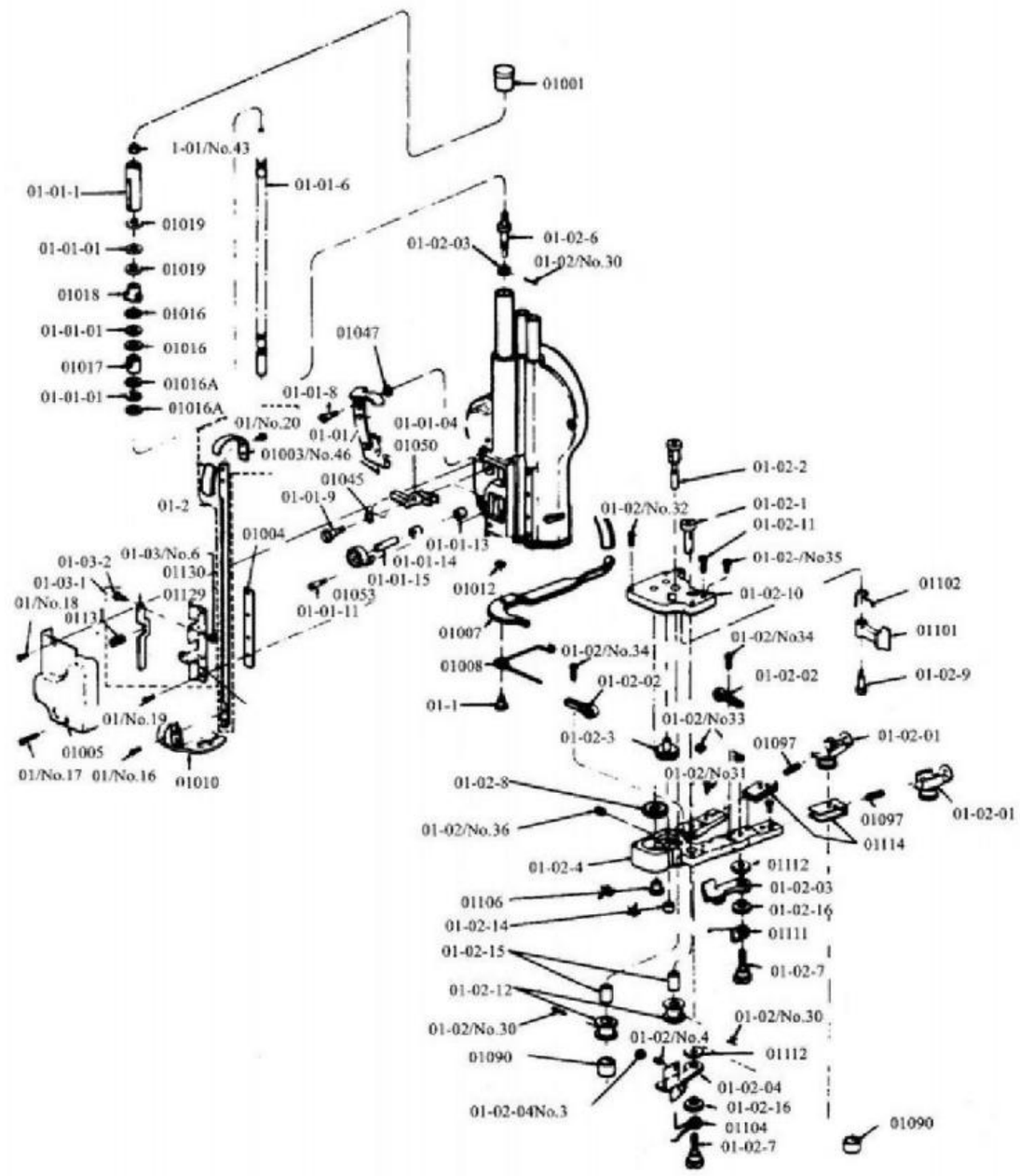

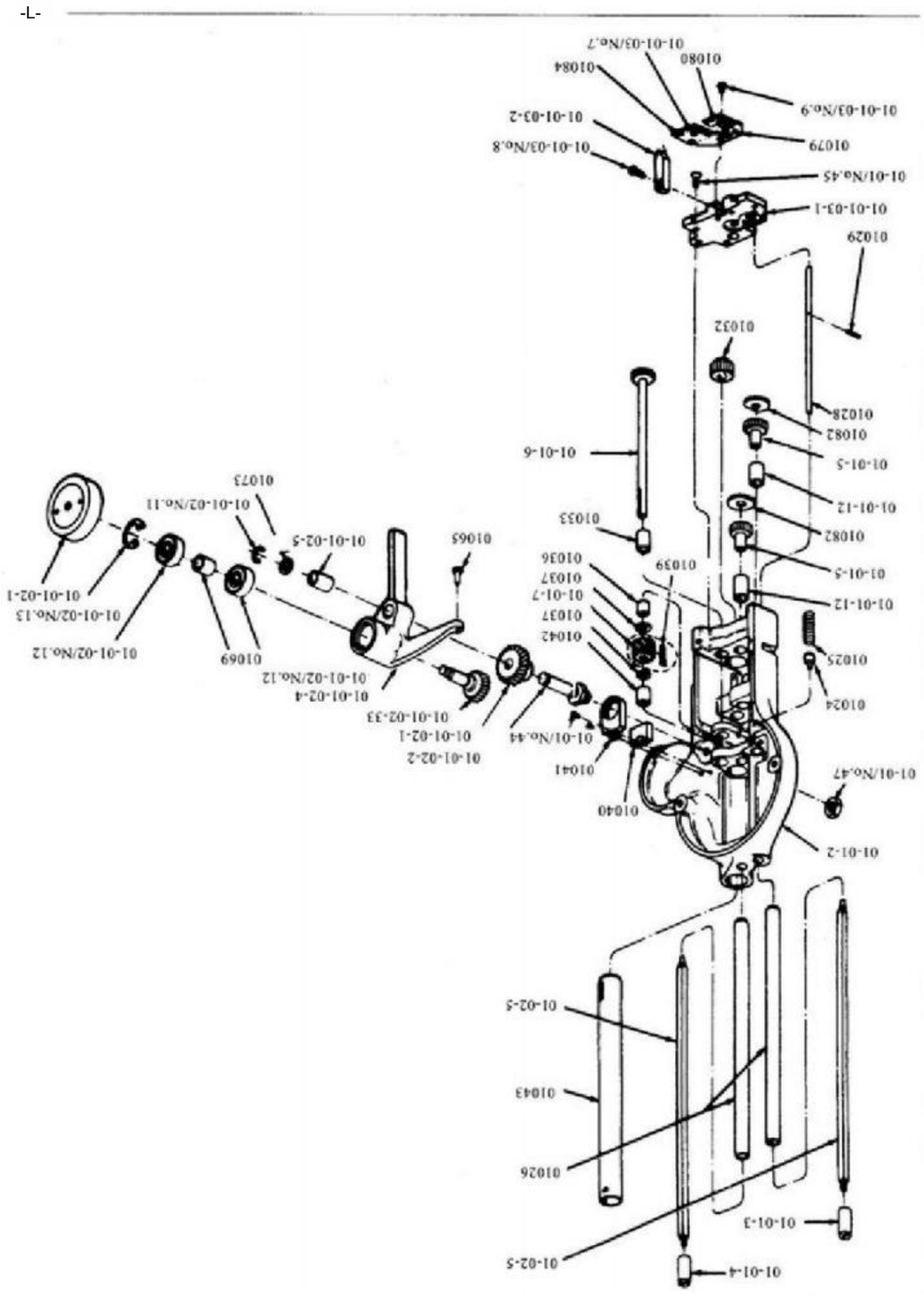

6Z-S10ZI		z SIlaqsEM nuyl					LE010
Zt-	1	aAua 1oj 8u					9E010
8S-b-b006	1	duimalos loy 8uueag	1				ZE010
E0[							
SI0LT	1	ysndl0jt uldlLOX					62010
L-9099	1	po1 ysnd	1				87010
L7-L0EL	2	ueyssienbg 1oj oqn	1				
010tE	1	011o1oj 8uuds					
8 S[0L	1	8ursnoH 10 edre4s 10 JUIN	2	1			soT
	2	Jeys ou enbs	2				S-Z0-[0
	1	uld.1apei					Z-E0-l0-10
E9I-Z06L	1	518jdu					1-E0-110-10
	1	910g					S-10-l0-10
	1	8o					t-10-[0-10
ES-E0 8	1	pu loJee					E- 0-10-10
t9-ZIDI	1						Z-10-10-10
0t-	1	10IPl					1-10-10-10
EE-	2	Les 0Zs récoltent loj Suuresg					ZI-10-10
8- E028	1						
ZI-I09u	1	jeqs 10 août					
t-[028	2	0Z eap nds					
98-Z0t	1	10M oLOA'H'T					p-100-10
S8-Z0t	1	N IaMO IIOH H					E-10 0-10
LSI							
-91029	1	iusnoH 1 uad lieys					
6-IPZ0	9	eA p 4 M Koj[ndl0AUQ					10-Z0-1 0-10

I-01	2	Mo1oS				6'ON/EE0-10-10	
9-0 1020	1	Mais				0-10-10	
	4	10Aide				L'ON/ E0-[0-10	
	1	yueip	1oj 8urga 8uute10a			[ON/Z0 0-10	
	2	quUBO 1oy	8uueag par exemple			ZI'ONZ0-10-10	
	1	E4S	Chirurgie 8uE1pa			N/ Z0-0-10	
	1	IB4S ou nN ypoT				Lieutenant-colonel/0-10	
E-01DZ0E	2	Screw				St'ON/10-10	
I-L5:00E	2	Screw				MARCHE/l0-10	
	1	p,H'O1 P,d				t8010	
	2	Tilliu Washer for Bottom Plate				Z8010	
	1	L.H.O1 P,d				08010	
9 0LZL	1	15plOHpu pěd lO				6L010	
ZS-s0Z	1	UE4S Washer for				EL0I0	
Iz-oss	5	s8uu par exemple 10J oeds u				690T0	
8L-!S10L	1	x4el [leg ou				S9010	
6t*8vt-L3EL	1	eus aqnI o Bo				Ct010	
	5	euS AU				Zt010	
0-106	1	1B00 elP ouuenaxLO				It010	
tE-I 0[61	1	IBaD Jameog 1O 10J pEd 1[9A				0t010	
L-1 Zt	1	Koy				6E010	
6Z-1t00	1	eUS aAUC1oy Suueog				EE010	

910N p,bex'ON uouduoseJe ·ON1Ied

210N p,bəx'ON uonduosaq ·SUR 1IEd

1S!7 poursuivi en justice peieisn

iquəssv

LÀ

白 黑一色 凯旋裁剪刀英语版说明书 自翻 2018.1.17

Machine Translated by Google

BEDIENUNGSANLEITUNG UND TEILELISTE

SCHNEIDEMASCHINE

Bedienung, Schmierung und Pflege

Lesen Sie diese Seite sorgfältig durch, bevor Sie die Maschine in Betrieb nehmen.

Vergewissern Sie sich vor dem Betrieb des Motors, dass die elektrische Versorgungsspannung und der Strom mit dem Stern D auf dem Typenschild übereinstimmen .

Ölbehälter füllen. Drehknopf hineindrücken und die Maschine einige Umdrehungen von Hand drehen, um zu prüfen, ob sich das Messer leicht bewegt.

WARNUNG	Diese Maschine ist mit einem scharfen Messer ausgestattet. Halten Sie Ihre Hände stets vom Messerbereich fern. Verwenden Sie die Bedienhebel und Griffe nur beim Bedienen oder Hantieren mit der Maschine.

Dieses Gerät ist nicht für Personen (oder Kinder) mit eingeschränkten körperlichen, sensorischen oder geistigen Fähigkeiten oder Mangel an Erfahrung oder Wissen geeignet, es sei denn, sie werden entsprechend eingewiesen oder beaufsichtigt.

Kinder müssen beaufsichtigt werden, damit sie nicht mit der Maschine spielen

PFLEGE DER MASCHINE

Verwenden Sie einen Luftschlauch oder Blasebalg mit geeigneten Augenschutzen und blasen Sie zweimal wöchentlich Flusen aus Motor und Spitzer.

Entfernen Sie einmal wöchentlich die Abdecknocke und entfernen Sie Flusen rund um den Schraubmechanismus im Spitzer.

Entfernen Sie das Messer und reinigen Sie die Objektträger mindestens einmal täglich mit einem Schlitzreiniger.

Um eine Fusselbildung zu vermeiden, ölen Sie die Plattenwalzen nicht. Wenn auf den Walzen Klebespuren entstehen, entfernen Sie diese von der Platte und waschen Sie sie in einem Reinigungsmittel.

WARNUNG	Tun Benutzen Sie den Schärfer nicht ohne Messer in der Maschine, da der Schärfer sonst e beschädigt

MESSER SCHÄRFEN

Nehmen Sie die Maschine aus der Position. Senken Sie den Nähfuß mithilfe des Nähfußhebels neben dem Bediengriff der Maschine. Drücken Sie den Entriegelungshebel mit langsamem, festem Druck nach unten, um den Schleifmechanismus einzuschalten. Eine zu schnelle Hebelbetätigung kann dazu führen, dass der Hebel blockiert. Wenn dies passiert, heben Sie den Verriegelungshebel an und beginnen Sie von vorne. Nach einigen Versuchen werden Sie den richtigen Betriebsdruck spüren.

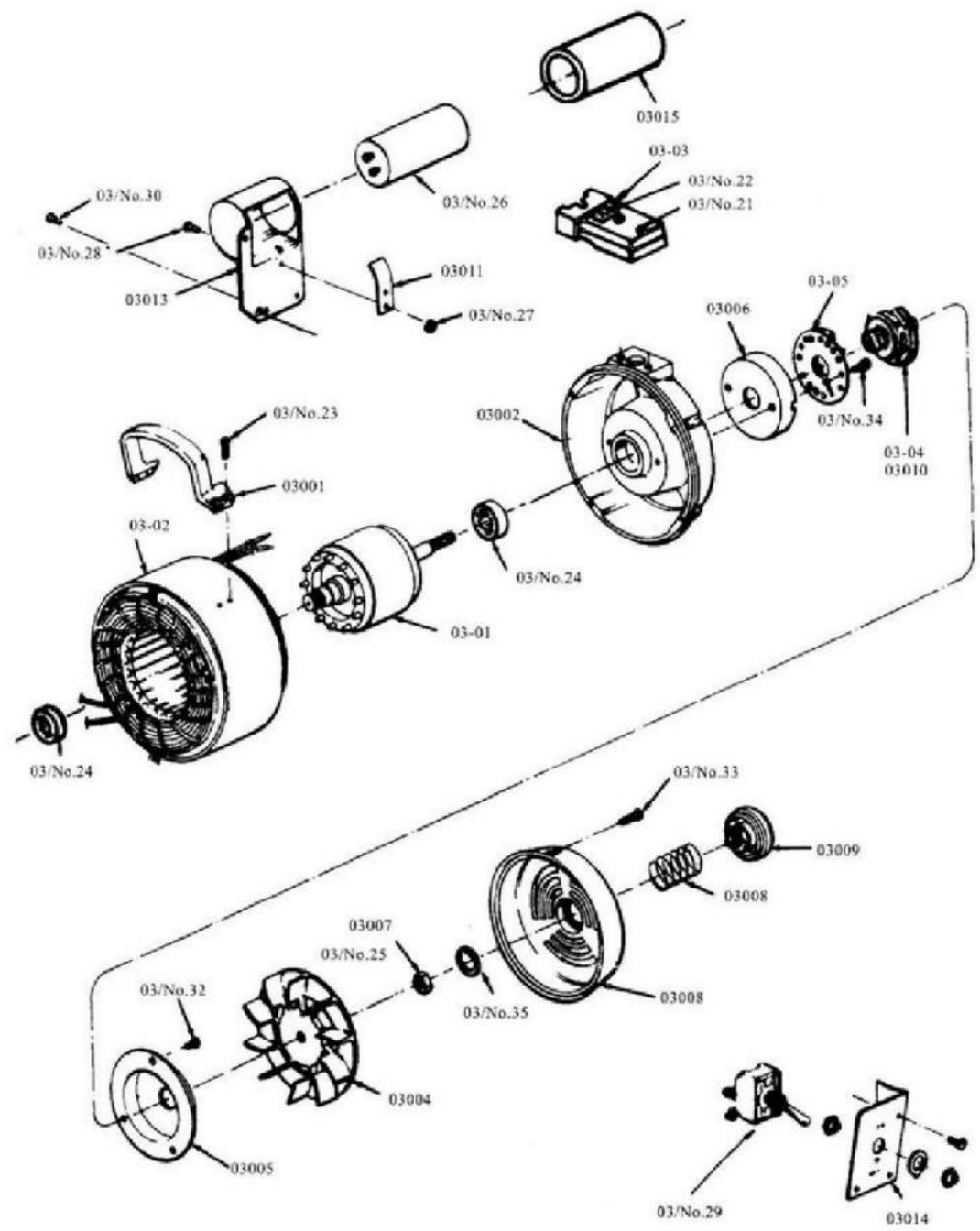

01

Montage

Illustrierte Ersatzteilliste

Teile-Nr.	Beschreibung	Nr. Erforderlicher Hinweis	Teile-Nr	Beschreibung	Nr. Erforderlicher Hinweis
1. Januar 2001				Presse	Schuss -192
1. Januar 2004		cl-	0101		
01- 0	mit piilley	12c1-1	01016A		sie
2-01		28c1-5	01016	hb	Nüsse 12c1 -74
01.02.02	Ree	743c1-28	01017		Nüsse 12c1
01.02.03	rpener Schuh	743c 1-29	01018	reh	4c2-112
01.02.04	G	20c4-17	01019	LH. Mutter rew	4c2 113
01-1	K Crew	Nr. 605c1-35	01045	Dritte Unterlegscheibe	12c15-91
01-2	Stange	367	01047		4e10-107
01-[illegible]	für Welle	5	01050		97c3-35
01-[illegible]	Scre für Re immer	2kcs	01053	am Spring	209 -20
01-[illegible]	Schraube für altch	2kcs	01090	Neo	
01-01-1	Nockenwellenfeder Sc	0c12-13	01097		34c10-45
1-1		90cÿ 4-47	01101		35c 28
1-14	Lager für	90c -47	01102		
1-1	Sha	1. Buch Mose. Kapitel 12-64	01104	oe Frühling	4c 0-4 4c
1-02-1	LH.Shmfbxesi auf	47c1-28	01106		lc4-51
01- 2-2	ons	57c1-29	01111	Rÿ.Anspitzer Schuh Frühling	34c10
01- 2-3	unterer dia	7c5-13	01112		12c15-94
01- 2-4	Racke mit (A	15cl-19	01114	Nahe	79c12-218
01- 2-6		11c12-95	01129	fürF ssu	171cl-16
		96	01130	nife Guard ck Bracke	553cl-8
01- 2-7	sanne für S S	20. Jahrhundert, 12-15. Jahrhundert	01131	uar(	4c8-12
01- 2-8		7c3-50		SW	20. Jahrhundert, 12-111.
01- 2-9	Sere	0c12-14	01Nr. 7		302cl0-8
0-02	Ohr Bucht		01/0169		302cl0-4
	Einstellschraube		01/		300 cl0-4
01.02.12			01/ Nr.20		300cl0-1
1. Februar 2013		5c5-16	1-01/Nr.4	Stoppen	4c1-149
1. Februar 2014	Bär für in aß Gea	-47			9300015-
	für Wellenverlängerung	-59	1-01/Nr.30	für	17c15 -10
	3suchen nach ener Schuh	21c 3-17	1-02/Nr.		-2
Kni		Nr. 553c1-8		Schrauben	0-6
01-03-2	Schutzschloss	20. Jahrhundert, 12-13. Jahrhundert		Schrauben	
01001		262		Mutter für Sh Schrauben	2-63
01003			1-02/Nr.34	Sercw	00c7-3
01004		55c4-49	01-	Crew	Nr. 301c10-3
01005		53c11-72	01-	Toller Stecker	54c4
01007		4	02-04/		4cl-89
01008			O^3	STP m Mutter Scrcw	Nr. 309c12-2

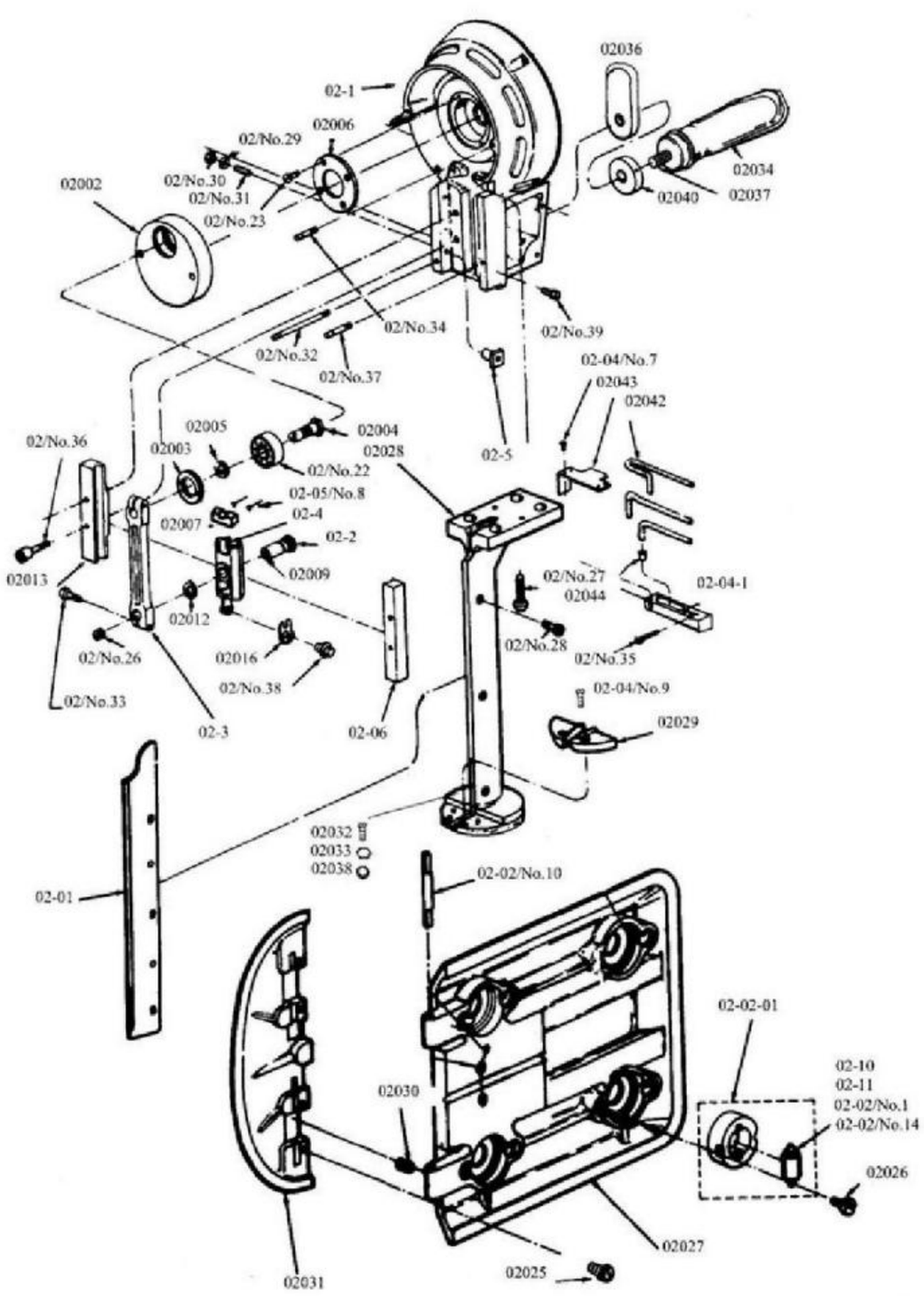

Machine Translated by Google

Eine weitere Pflege der Maschine

1.Spitzer fährt nicht

ÿ Antriebsriemenscheibe (01-01-02-01) ist geölt. Bitte reinigen. ÿ Feder

(01025) beschädigt. Bitte durch eine neue ersetzen. ÿ

Antriebsriemenscheibe (01-01-02-01) beschädigt. Bitte durch eine neue ersetzen.

2. Der Anspitzer fällt leicht herunter

Entfernen Sie die Schraube (01-02/Nr. 36) und drücken Sie etwas Fett in die Öffnung.

3.Maschinendosis schneidet nicht leicht

ÿRiemen (0005) beschädigt, bitte durch neue Riemen ersetzen. ÿ

Die Riemen können das Messer nicht schärfen, bitte die Schleifscheibe (02-02-7)

anpassen. ÿ Messer beschädigt, bitte durch neue ersetzen.

ÿ Die Abschrägung auf beiden Seiten des Messers ist nicht annähernd, bitte die Schleifscheiben (01-02-03, -04) anpassen.

4.Motor kann nicht laufen

ÿ Motor reinigen oder reparieren Bitte

ÿ Messerschlitten beschädigt, bitte durch neuen ersetzen. ÿ

Stromversorgung ist nicht korrekt

ÿ Das Stromkabel der Maschine ist zu lang, bitte nicht länger als 4 m. ÿ Verwenden

Sie das Öl, das der Maschine entspricht, oder ein 30er-Öl ohne Reinigungsmittel.

5.Anschlussstecker bitte mit Erdung verbinden.

10" ÿ 8" ÿ 6"Teileliste unterschiedlicher Größe

Teile-Nr.	Beschreibung	Größe		
		10"	8"	6"
01011	Messerschutzstange	364	314	314
01026	Rohr für Vierkantwelle	245	195	195
01043	Rohr für Schraubenschaft	244	194	194
01099	Vierkantschaft	297	247	247
01100	Schraubenwelle	369	319	269
02-01	Messerschieber	269	219	169
02011	Messer	294	244	194
02028	Standard	274	224	174
02036	Griffhalterung			/
M6×10/GB67-76	Schrauben		/	/
M10×16/GB68-76	Schrauben			/

AUTOMATISCH SCHÄRFENDE SCHNEIDEMASCHINE

Cÿ

WICHTIG

Dieses Partiturbuch enthält

Anleitung und Teilenummer

für die Maschine

Bei der Bestellung von Teilen

Bitte geben Sie die Maschine an

Teilenummer und Name.

VORSICHT

Maschine ausgestattet

Mit

Scharfe Klinge

ANLEITUNG B00K UND TEILELISTE

嗓曲黑一色凯旋裁剪刀英语版说明书正面2018. 1. 17

SCHNEIDEMASCHINE

03

Montage

Illustrierte Ersatzteilliste

Teile-Nr.	Beschreibung	Nr. Erforderlicher Hinweis
03-01	Welle	1
03-02	S mitB und	1
03-03	Klemmenblock	1
03-04	Auto-Ti Cutout Schalter	1
03-05	utoma Cu out	1
302	Haltegriff	1
	Hinteres Bcaring-Gebäude	1
03003	ein Cover	1
03004	Rotorlüfter	1
03005	Abdeckung für Cu out	1
03006	Cut t Schalterhalterung	1
03007	lutch Nu	1
03008	ÿ Frühling	1
03009	Drehknopf	1
0301	Welle C ver r C tout	1
	Frühling für Capa	1
03013	Kondensatorabdeckung	1

Teile-Nr.	Beschreibung	Nr. Erforderlicher Hinweis
3014	Sw ch Basis	1
3015	Cov oder itor	1
03/Nr.21	Schrauben	1
03/Nr.22	Schrauben	1
03/Nr.2	Schrauben	4
03/Nr.24	Hintere Kugel Lager	2
03/Nr. 0,25	Federscheibe laden	1
03/Nr.26	Kondensator	1
03/Nr.2	Welle LockNu	1
03/Nr.28		1
03/Nr. 29		1
03/Nr. 30		6
03/Nr.32		2
03/Nr.3	Schnauze	2
03/Nr. 34		2
03/Nr. 0,35	Sicherungsring	1

Wartungsbedarf

Teile-Nr.	Beschreibung	Nr. Erforderlicher Hinweis	
F01	Schraubenschlüssel	1	95 -3
F02	Steckplatz Einer	1	1 -2
F03	quadratischer Ärmel	1	529 1-8
F04	Attachment Stecker	1	
02011			80c6,8,10
0005	B	10	

SCHNEIDEMASCHINE

bebilderte Ersatzteilliste

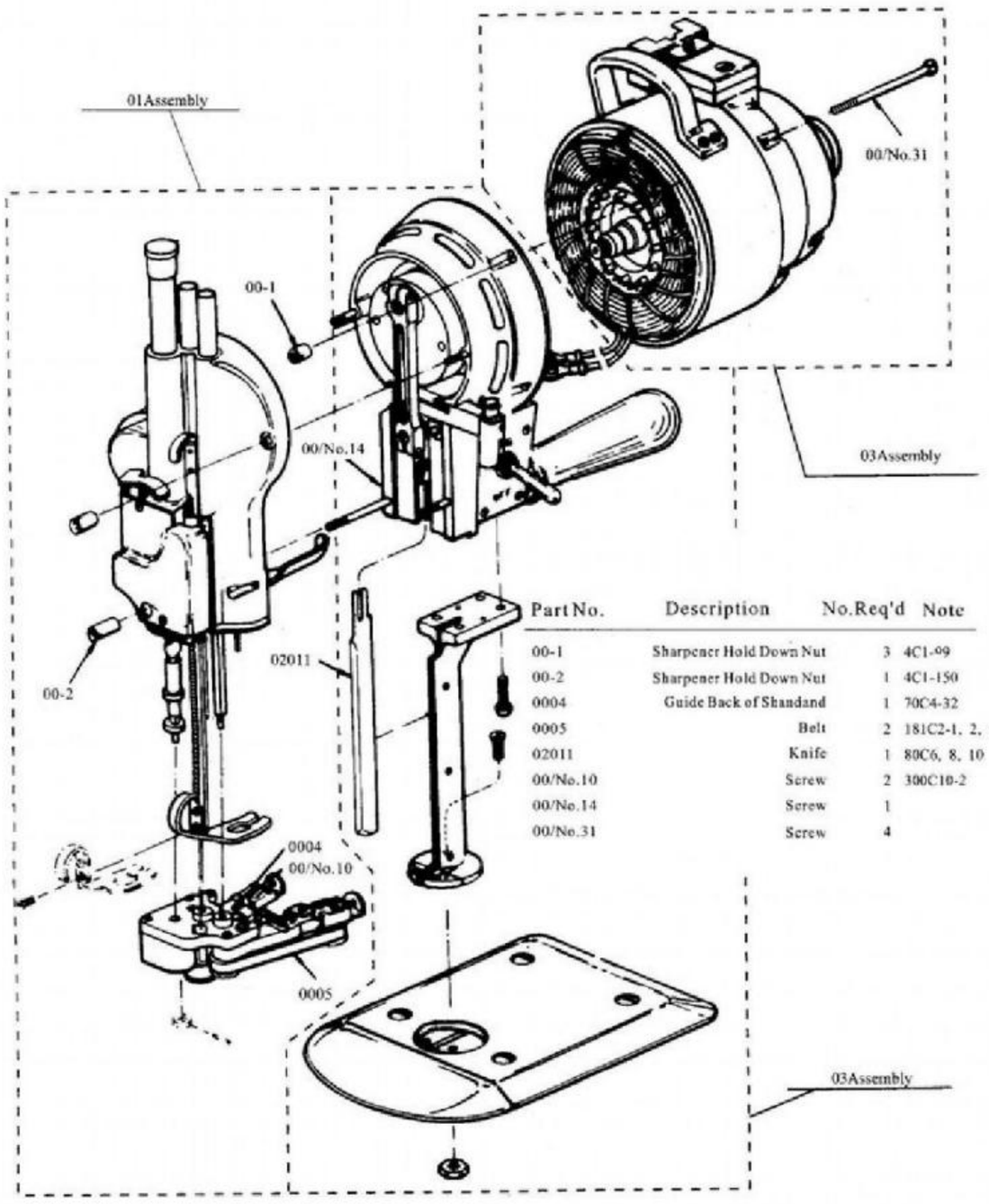

Part No.	Description	No.Req'd	Note
00-1	Sharpener Hold Down Nut	3	4C1-99
00-2	Sharpener Hold Down Nut	1	4C1-150
0004	Guide Back of Shandand	1	70C4-32
0005	Belt	2	181C2-1, 2,
02011	Knife	1	80C6, 8, 10
00/No.10	Screw	2	300C10-2
00/No.14	Screw	1	
00/No.31	Screw	4	

Machine Translated by Google

02

Montage

Illustriert Ersatzteilliste

Teil NEIN	Beschreibung Nr. Erforderlich Hinweis		Teile-Nr	Beschreibung Nr. Erforderlich Hinweis	
02-0	Messer geschoben 1	643 1-41 .47	02036 02 337	Han le Bra ke t 1	
02-1	Frc nt Bearin H ou In 1	90c2-139	02040	Oper 1 Handl Sperren Nu 1	
02-2	Schreiben Pir 1	17c4-6	02042	Oil H hl Cover 1	
02-3	Nachteil ctn Roc 1	Nr. 664c1	02043	Lc von Wic 3	
02-4	Ct Leitung 1	Nr. 579c2-1	0204	Deckel für Öl Wanne 1	
02-5	Guic e Adju Zeit Nuss 3	538		1	
02-6	F .H. uido 1		02 0,22	Ey l Bea 1	
02-04-1	Ölwanne 1		021 0.2 02/	C Re 4	
02002	C 1		Nr.24 02/	NadelPir 2	
02003	ein 1		Nr.25	Beibehaltung von R ne für Scheiße 1	
02004	Kurbelkugel E ý Shaf für ,Lool Nu BallB ing 1		02/ Nr.26	Schrauben 1	54c4-32
02005	Lo k Nu für die Hälfte 1		02/Nr.27	Schrauben 4	
02006	Front B B al Pl Erz (arRir t 1		02Nr.28	Schrauben 3	
02007	Gefühlt Al O [jeder s s 1		02Nr.29	Waschmaschine 9	
02009	Langes Wickong 1	191 1-38	02Nr.30	Nuss 3	4c2- 1
02012	Pleuelstange Unterlegscheibe 1	12c 15-5	027 Nr.31	Schrauben 3	309015-
01013	LHguide 1	525 1	0,32	Stummel, oben 1	15c 3-34 20c5 -17
02016	Messersicherungsscheibe 1	12c1-24	02Nr.33	Schrauben 2	
02.02.01	Gummigelagerte Walze 4	532	02/1Nr.34	Stummel, unten 1	15c1 3-23
02-0	Schwenkrolleneinheit 4	Nr. 619c1-3	02/1 0,35	Schrauben 2	3020 -2
02-11	Schwenkrolleneinheit 4	Nr. 619c1-3	02 10,36	Schrauben 6	308
02-02/Nr.1	Schwenkrolleneinheit 40	Nr. 619c1-3	02/ J0.37	Stummel, unten 1	15cl 43
Nr.14 02-02	Schwenkrolleneinheit 8	619c1-31	02 0.3 02	Schrauben 1	24c1
02026	Klemmschraube für Rolle 12		Nr.3	Schrauben 2	3-14
02027	Platte 1	2494404	02-02/Nr.1	Scharnier Stift 2	
02028	Standard 1		02,02/	4	300c3-2
02029	Stichplatten 2		02-02/Nr.9	Scre 2	
02030	Platte Flügelfeder 1				
02031	Plat- Flügel 1	2494414			
02034	Bediengriff 1				
02032	Pilar Set Serew 1				
02033	1				
02038	wedeln 1				

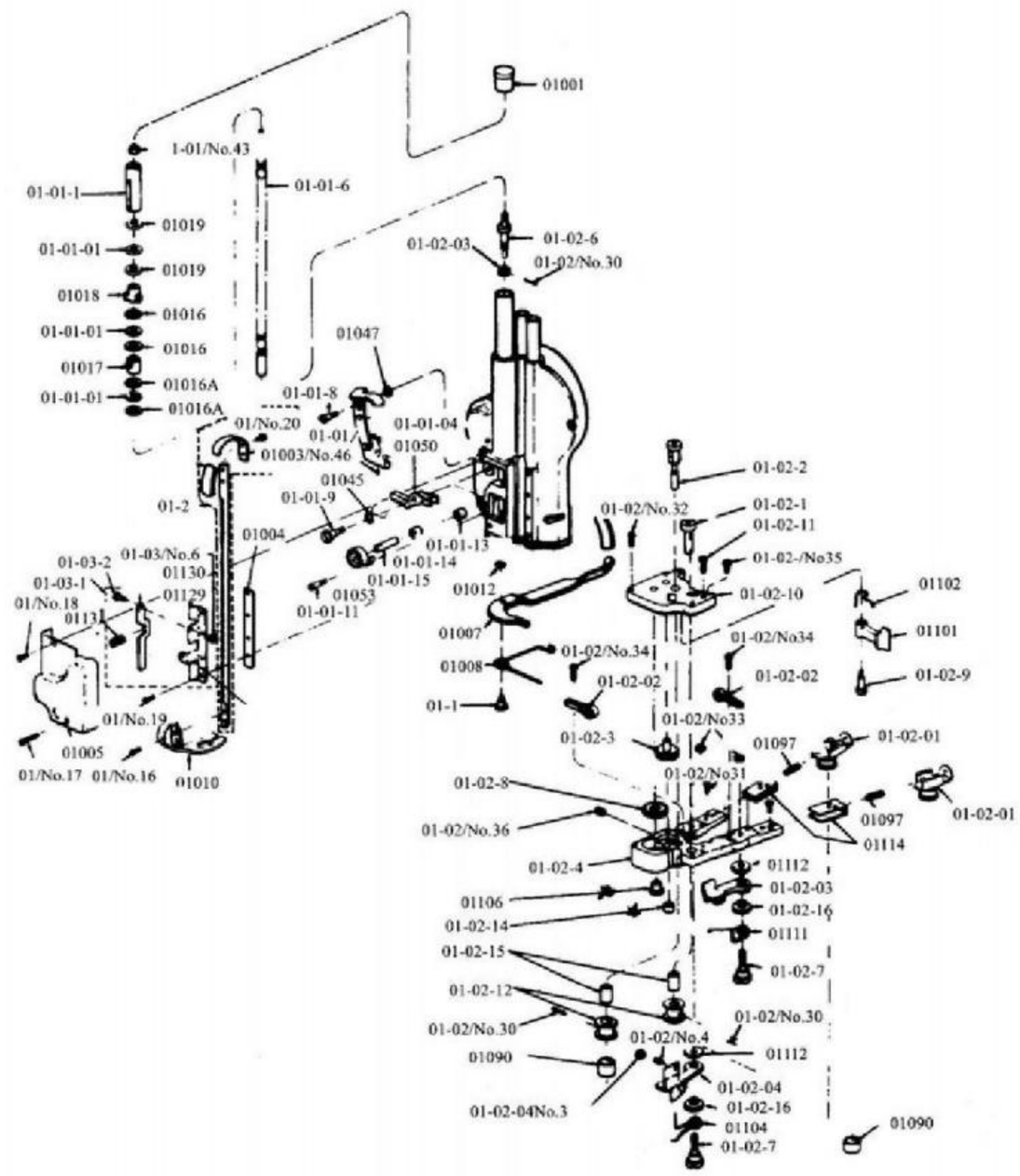

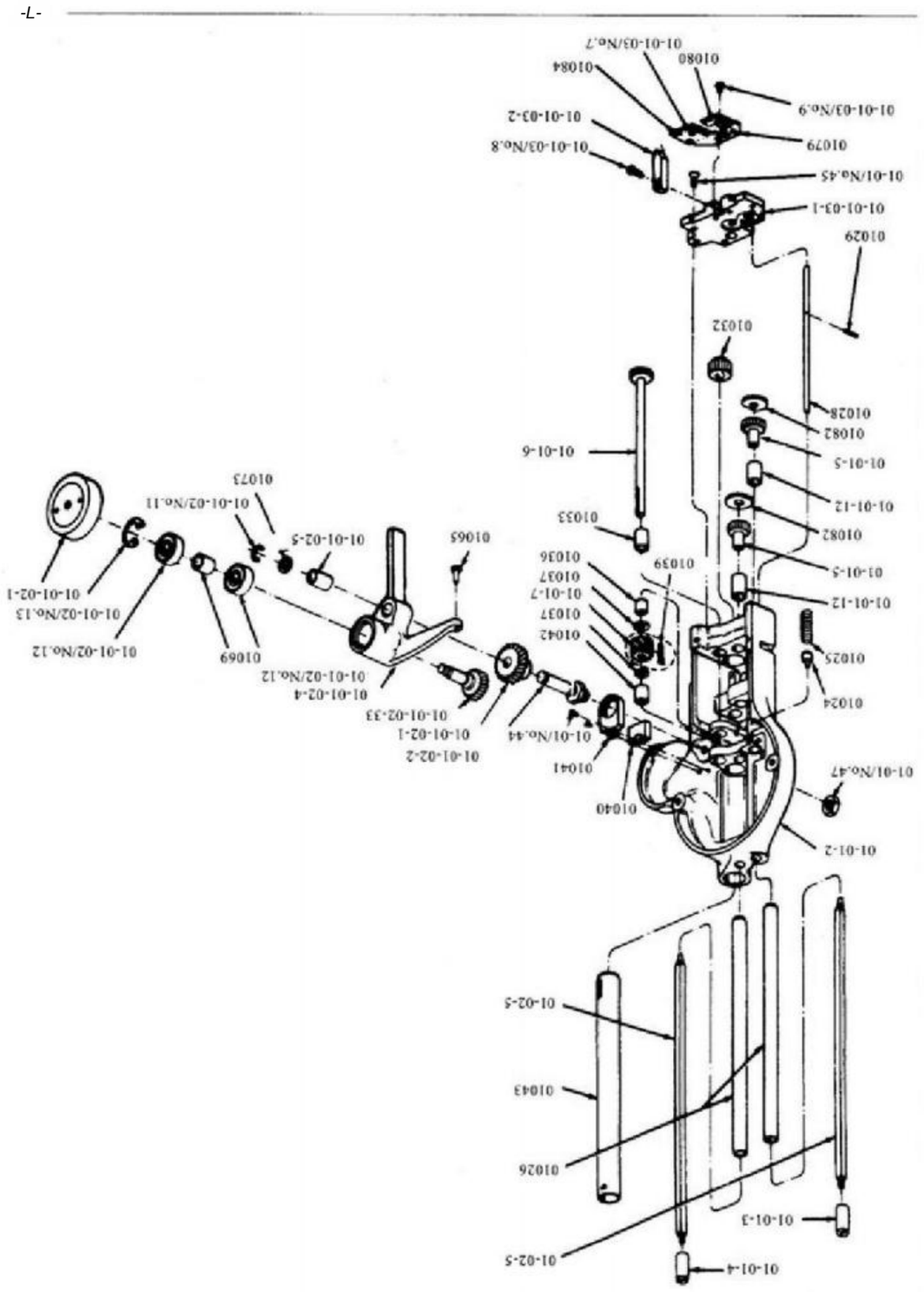

6Z-S10ZI	z SIIaqsEM nuyl		LE010		
Zt-	aAua 1oj 8u		Nr. 9E010		
8S-b b006	ja, malo, loý, 8uueag		ZE010		
E0[					
SI0LT	ysndl0jt uldlLOX		62010		
L-9099	po1 ja		87010		
L7-L0EL	ueyssienbg 1oj oqn				
010tE	011oý 1oj 8uuds				
8 S[0L	8ursnoH 10 edr64s 10 JUld		soT		
ý					
	Jeys o enbs		S-Z0-[0		
	uld 1apei IDs		Z-E0-I0-10		
E9I-Z06L	518ldu		Nr. 1-E0-110-10		
			S-10-I0-10		
	8o		t-10-[0-10		
ES-E0ý8	pu loJee		E- 0-10-10		
t9-ZIDI			Z-10-10-10		
0t-	10IPl		1-10-10-10		
EE-	0Zs ernten loj Suuresg		ZI-10-10		
8- E028					
ZI-I09u	jeqs 10. August				
ýt-{028	0Z eap nds				
98-Z0t	10M lang		S-100-10		
S8-Z0t	N laMO IIOH		E-10 0-10		
LSI					
-91029	iusnoH 1ýuad lieys				
6-IPZ0	eA p 41IM Koj[ndl0AUQ		10-Z0-1 0-10		

Ich-01	Mo1oS	6'ON/EE0-10-10	L7-L0EL	ueyssienbg 1oj oqn	
9-0 1020	Maiss	0-10-10	010tE	011oý 1oj 8uuds	
	10Hilfe	L'ON/ E0-[0-10	8 S[0L	8ursnoH 10 edr64s 10 JUld	soT
	1oj 8urga 8uute10a	[EIN/Z0 0-10	ý		
	qUBO 1oý 8uueag	Zl'ONZ0-10-10		Jeys o enbs	S-Z0-[0
	E4S Chirurgie	0-10			
	IB4S oj ÎnN ypoT	Lt'ON/I0-10		uld 1apei IDs	Z-E0-I0-10
E-01DZ0E	Screw	St'ON/10-10	E9I-Z06L	518ldu	Nr. 1-E0-110-10
Ich–L5:00E	Screw	EIN/I0-10			
		t8010			S-10-I0-10
		Z8010		8o	t-10-[0-10
		08010	ES-E0ý8	pu loJee	E- 0-10-10
0 0LZL	15plOHpu ped lIO	6L010	t9-ZIDI		Z-10-10-10
ZS-sl0Z	UE4S	EL0I0	0t-	10IPl	1-10-10-10
Iz -ýOss	s8uu zB 10J oeds u	690T0	EE-	0Zs ernten loj Suuresg	ZI-10-10
8L-IS10L	x4eI [leg	S9010	8- E028		
6t*8vt-L3EL	eus oder aqnl	Ct010	ZI-I09u	jeqs 10. August	
	euS AU o B6	Zt010	ýt-{028	0Z eap nds	
0-106	1B00 eIP ouuenaxLO	It010	98-Z0t	10M lang	S-100-10
			S8-Z0t	N laMO IIOH	E-10 0-10
tE-I 0[61	IBaD Jameog 1O 10J pEd 1[9A	0t010	LSI		
L-1 Zt	Koy	Nr. 6E010	-91029	iusnoH 1ýuad lieys	
6Z-1t00	eUS aAUC1oy Suueog	EE010	6-IPZ0	eA p 41IM Koj[ndl0AUQ	10-Z0-1 0-10

910N p,bex'ON ohhhhhhhhh ·ON1Ied 210N p,bÿx'ON Abonnieren ·AM 1IEd

1S!7 verklagt peieisnÿ

iquÿssv

SIE

白 黑一色 凯旋裁剪刀英语版说明书 自翻 2018.1.17