VEVOR

Affordable. Reliable. Home Improvement.

OUTDOOR SIDE TABLES

MODEL:FZ002-1 / FZ002-2 / FZ002-3

VEVOR

Affordable. Reliable. Home Improvement.

OUTDOOR SIDE TABLES

MODEL:FZ002-1 / FZ002-2 / FZ002-3

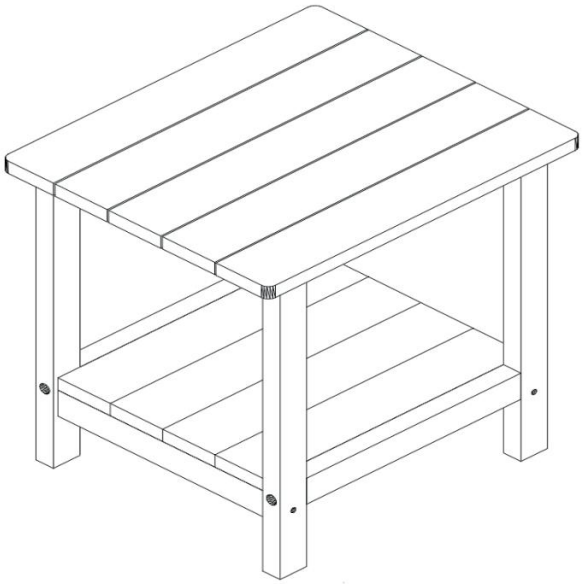

This is the original instruction, please read all manual instructions carefully before operating. VEVOR reserves a clear interpretation of our user manual. The appearance of the product shall be subject to the product you received. Please forgive us that we won't inform you again if there are any technology or software updates on our product.

SAFETY INSTRUCTIONS

IMPORTANT:

• Read all instructions before assembling.

• Check parts and the enclosed hardware bag with the hardware list to be sure all are included and quantities are correct.

• Please contact customer service if you have any problem or discover any missing parts.

• Keep these instructions for future reference.

WARNING:

• Do not skip any step. It is of utmost importance to assemble all of the parts according to the directions.

• Wear safety-goggles and always follow the manufacturer's instructions when using power tools.

• Please keep children out of the assembly area during assembly.

• Do not use or store this item in the proximity of open flame or flammable/ combustible chemicals.

• Be aware that some parts are heavy and have sharp edges.

• Please check the tightness of the bolts every 90 days.

• Please dispose of all packaging and plastic bags.

SAVE THESEINSTRUCTIONS!

PARTS LIST

A	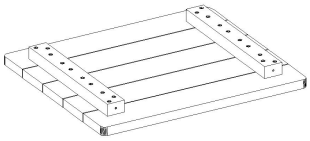 Panel X 1	B	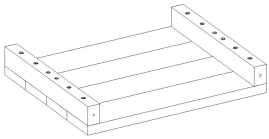 Lower plate X 1
C	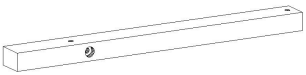 Leg X 4	D	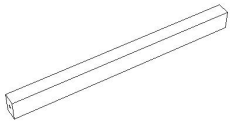 Lower bracket X 2
E	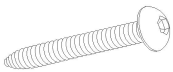 Screw X 12 M6X50mm	F	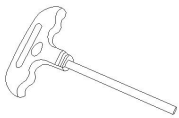 Allen key X 1

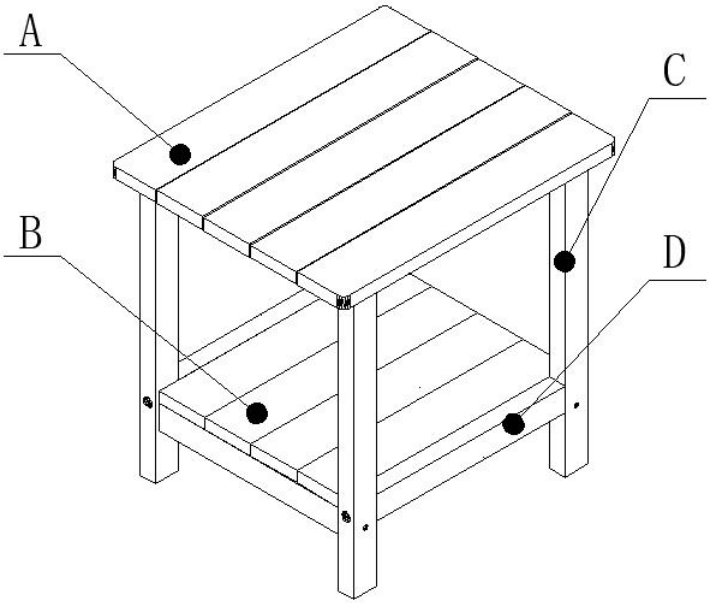

ASSEMBLY STEP

A	C	E	F
 Panel X 1	 Leg X 4	 Screw X 4	 Allen key X 1

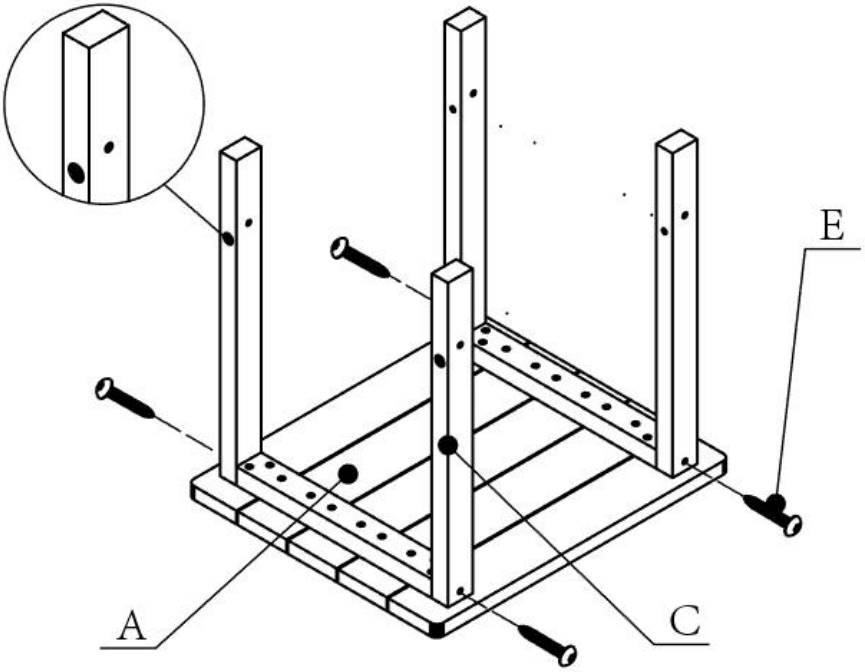

Take the panel (A)and leg (C). Use an Allen key(F) to insert screw(E) into the screw hole close to the panel (A) position. Then, insert screw(E) into the more distant screw hole.

Note: The direction of the footnote reference.

B	D	E	F
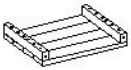 Lower plate X 1	 Lower bracket X 2	 Screw X 8	 Allen key X 1

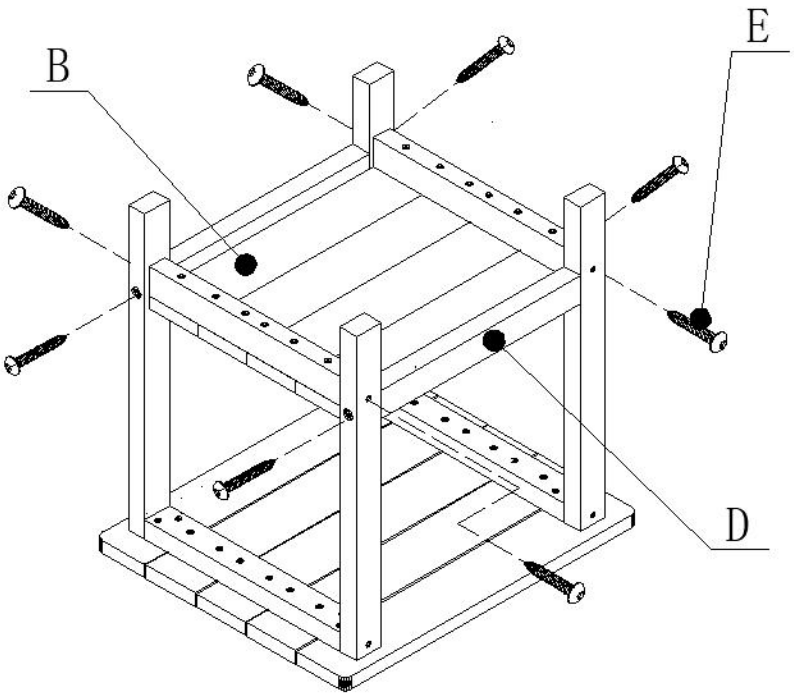

As shown in the figure, first fix lower plate (B) to the tabletop leg (C) by using an Allen key (F) to screw in the screws(E). Then, fix Lower bracket (D) to the tabletop leg (C) with an Allen key (F) by inserting screws (E).

PRODUCT PARAMETER

Model	FZ002-1 / FZ002-2 / FZ002-3		
Type	Outdoor Side Tables		
Load Bearing	Panel	Lower plate	
	360lbs（163kg）	160lbs（72.5kg）	
Color	Navy blue	Grey	Black
Material	HDPE		

CARE AND MAINTENANCE

DO NOT:

• Avoid harsh,abrasive cleaners and corrosive chemicals.

• Do not use metal scouring pads for cleaning. Instead, use a mild soap and a soft-bristled brush to remove most stains.

• Avoid placing any direct heat source on or near the surface.

• Leaving glassware on a side table under sunlight may result in burn marks on the surface. Always use a coaster when placing glassware on outdoor side tables.

CLEANING TIPS:

Even the things you care for get dirty—here are some ways to keep it clean.

For a quick clean:

—Simply wipe down with soap and water.

For a deeper clean:

You'll need:

—1/2 bleach and 1/3 water solution

—clean cloth

—soft bristle brush

Wipe on the solution with your cloth and let it sit on the surface for a few minutes (this will not affect the color). Then, loosen any dirt and debris that may be trapped in surface grooves with a soft-bristle brush, and hose down to rinse.

Manufacturer: Shanghaimuxinmuyeyouxiangongsi
Address: Shuangchenglu 803nong11hao1602A-1609shi, baoshanqu, shanghai 200000 CN.
Imported to AUS: SIHAO PTY LTD. 1 ROKEVA STREETEASTWOOD NSW 2122 Australia
Imported to USA: Sanven Technology Ltd. Suite 250, 9166 Anaheim Place, Rancho Cucamonga, CA 91730

UK	REP

YH CONSULTING LIMITED. C/O YH Consulting Limited Office 147, Centurion House, London Road, Staines-upon-Thames, Surrey, TW18 4AX

EC	REP

E-CrossStu GmbH
Mainzer Landstr.69,
60329 Frankfurt am Main.

VEVOR

Affordable. Reliable. Home Improvement.

STOLIKI BOCZNE DO UŻYTKU NA ZEWNĄTRZ

MODEL:FZ002-1 / FZ002-2 / FZ002-3

MODEL:FZ002-1 / FZ002-2 / FZ002-3

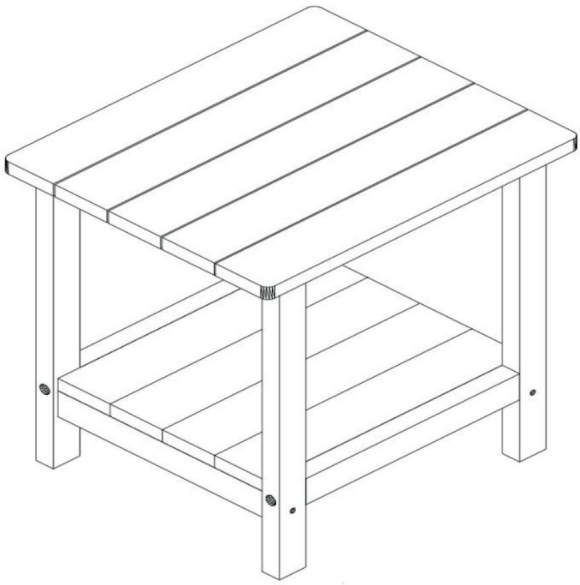

To jest oryginalna instrukcja, przed użyciem należy uważnie przeczytać wszystkie instrukcje. VEVOR zastrzega sobie jasną interpretację naszej instrukcji obsługi. Wygląd produktu będzie zależał od produktu, który otrzymałeś. Prosimy o wybaczenie, że nie poinformujemy Cię ponownie, jeśli w naszym produkcie pojawią się jakiekolwiek aktualizacje technologiczne lub oprogramowania.

INSTRUKCJE BEZPIECZEŃSTWA

WAŻNY:

• Przed montażem należy przeczytać wszystkie instrukcje.

• Sprawdź części i dołączoną torbę z osprzętem, aby upewnić się, że wszystkie elementy są zgodne z opisem.

są zawarte, a ilości są prawidłowe. • W przypadku

jakichkolwiek problemów lub zauważenia jakichkolwiek nieprawidłowości prosimy o kontakt z obsługą klienta.

brakujące części. •

Zachowaj niniejszą instrukcję do wykorzystania w przyszłości.

OSTRZEŻENIE:

• Nie pomijaj żadnego kroku. Najważniejsze jest, aby zmontować wszystkie części.

zgodnie z instrukcją. • Należy zawsze

nosić okulary ochronne i postępować zgodnie z instrukcją producenta.

• Podczas montażu

należy trzymać dzieci z dala od miejsca montażu. • Nie należy używać ani przechowywać

tego przedmiotu w pobliżu otwartego ognia lub materiałów łatwopalnych/

substancje chemiczne łatwopalne.

• Należy pamiętać, że niektóre części są ciężkie i mają ostre krawędzie. • Należy

sprawdzać dokręcenie śrub co 90 dni. • Należy pozbyć się wszystkich

opakowań i plastikowych toreb.

ZAPISZ TEINSTRUKCJE!

LISTA CZĘŚCI

A	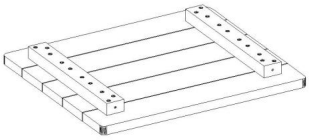 Panel X 1	B	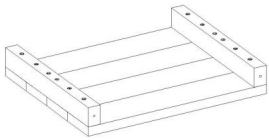 Płyta dolna X 1
C	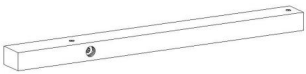 Noga X 4	D	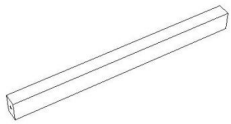 Dolny wspornik X 2
mi	 Śruba X 12 M6X50mm	F	 Klucz imbusowy X 1

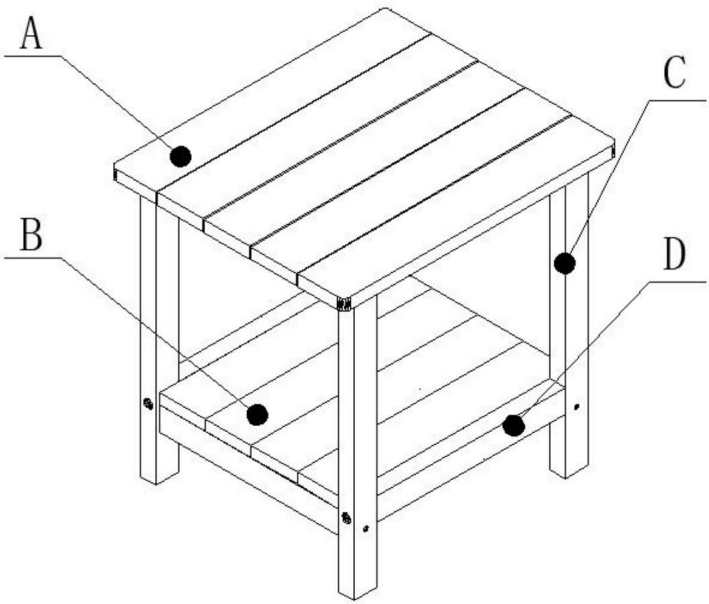

KROK MONTAŻU

A	C	E	F
 Panel X 1	 Leg X 4	 Screw X 4	 Allen key X 1

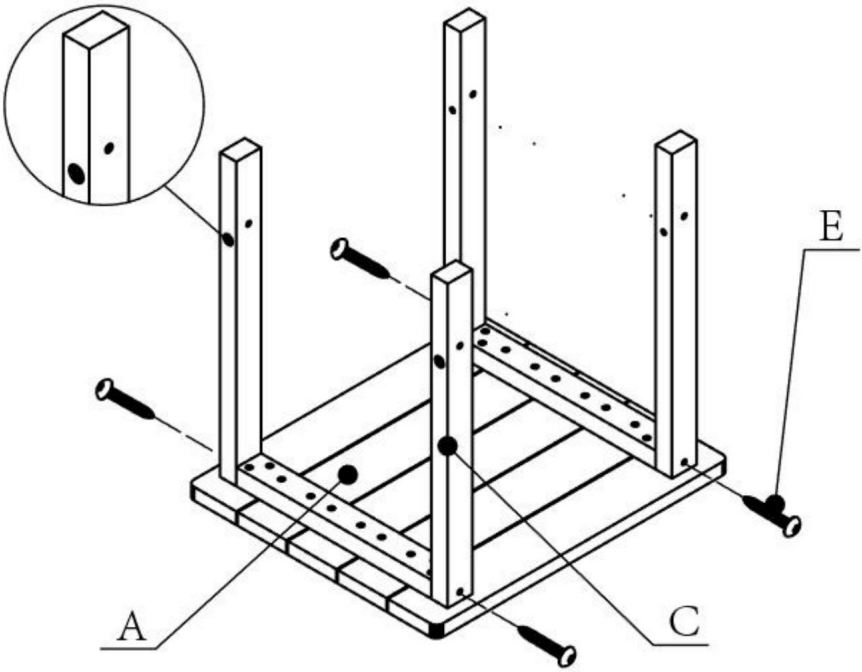

Weź panel (A) i nogę (C). Za pomocą klucza imbusowego (F) włóż śrubę (E) do otworu na śrubę w pobliżu pozycji panelu (A). Następnie włóż śrubę (E) do bardziej odległy otwór na śrubę.

Uwaga: Kierunek odniesienia w przypisie.

B	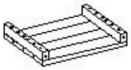	D		E		F	
	Lower plate X 1		Lower bracket X 2		Screw X 8		Allen key X 1

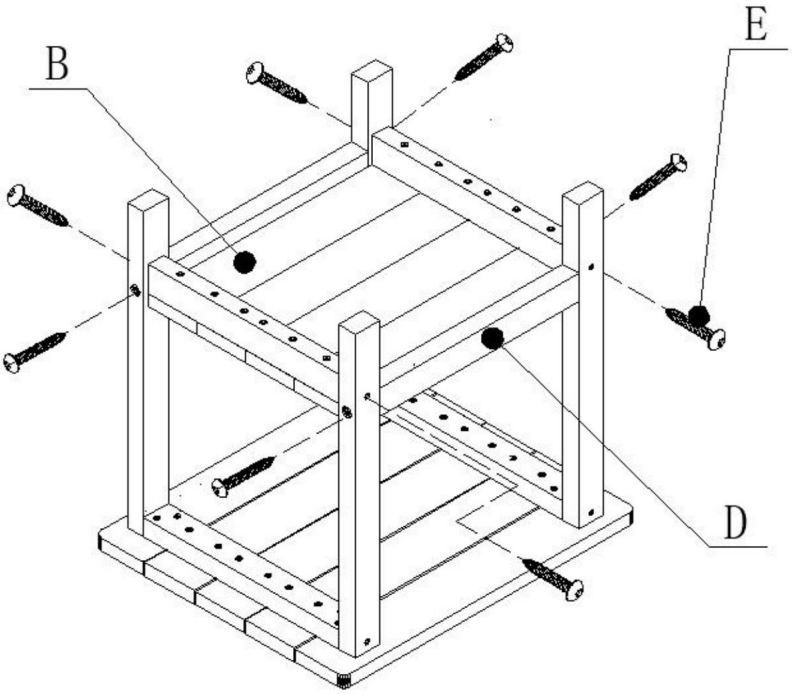

Jak pokazano na rysunku, najpierw przymocuj dolną płytę (B) do nogi stołu (C) za pomocą klucza imbusowego (F) do wkręcenia śrub (E). Następnie przymocuj dolny wspornik (D) do nogi stołu (C) za pomocą klucza imbusowego (F) poprzez wkręcenie śrub (E).

PARAMETR PRODUKTU

Model	FZ002-1 / FZ002-2 / FZ002-3		
Typ	Stoliki zewnętrzne		
Obciążenie Łożysko	Płyta	Dolna płyta	
	360 funtów (163 kg)	160 funtów (72,5 kg)	
Kolor	Granatowy	Szary	Czarny
Tworzywo	HDPE		

PIELĘGNACJA I KONSERWACJA

NIE:

• Unikaj ostrych, ściernych środków czyszczących i żrących chemikaliów. • Nie używaj

metalowych gąbek do czyszczenia. Zamiast tego użyj łagodnego mydła i

miękka szczotka do usuwania większości plam.

• Unikaj umieszczania bezpośredniego źródła ciepła na powierzchni lub w jej pobliżu. •

Pozostawianie szklanych naczyń na stoliku bocznym w świetle słonecznym może spowodować powstanie śladów oparzeń na powierzchni.

powierzchnia. Zawsze używaj podstawki, gdy stawiasz szklanki na stolikach bocznych na zewnątrz.

WSKAZÓWKI DOTYCZĄCE CZYSZCZENIA:

Nawet rzeczy, o które dbasz, mogą się zabrudzić — oto kilka sposobów, jak utrzymać je w czystości.

Szybkie czyszczenie:

Wystarczy przetrzeć wodą z mydłem.

Aby uzyskać dokładniejsze czyszczenie:

Będziesz potrzebować:

Roztwór 1/2 wybielacza i 1/3 wody

- czysta ściereczka

szczotka z miękkiego włosia

Przetrzyj roztwór szmatką i pozostaw na powierzchni przez kilka minut

(nie wpłynie to na kolor). Następnie poluzuj wszelkie zabrudzenia i zanieczyszczenia, które mogą być uwięzione

w rowkach powierzchniowych za pomocą szczotki o miękkim włosiu, a następnie spłukać wężem.

Producent: Shanghaimuxinmuyeyouxiangongsi Adres:
Shuangchenglu 803nong11hao1602A-1609shi, baoshanqu, szanghaj 200000 CN.

Importowane do AUS: SIHAO PTY LTD. 1 ROKEVA STREETEASTWOOD NSW 2122 Australia

Importowane do USA: Sanven Technology Ltd. Suite 250, 9166 Anaheim Place, Rancho Cucamonga, CA 91730

REP WIELKIEJ BRYTANII	YH CONSULTING LIMITED. C/O YH Consulting Limited Biuro 147, Centurion House, London Road, Staines-upon-Thames, Surrey, TW18 4AX
Przedstawiciel UE	E-CrossStu GmbH Mainzer Landstr.69, 60329 Frankfurt nad Menem.

VEVOR

Affordable. Reliable. Home Improvement.

TAVOLINI DA ESTERNO

MODELLO: FZ002-1 / FZ002-2 / FZ002-3

VEVOR
Affordable. Reliable. Home Improvement.

TAVOLINI DA ESTERNO

MODELLO: FZ002-1 / FZ002-2 / FZ002-3

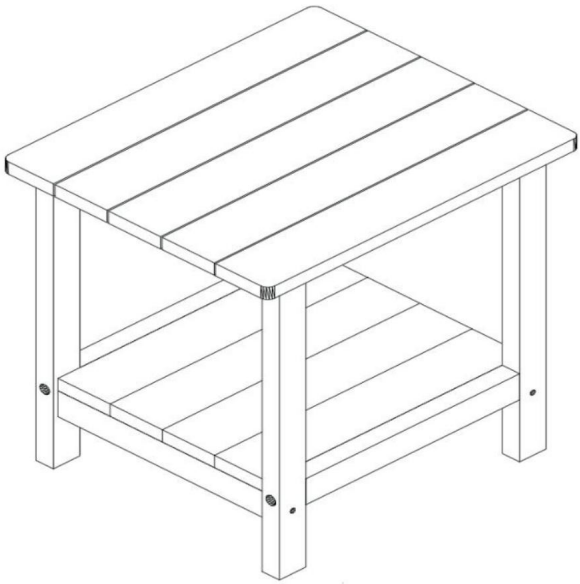

Queste sono le istruzioni originali, si prega di leggere attentamente tutte le istruzioni del manuale prima di utilizzare il prodotto. VEVOR si riserva la piena interpretazione del manuale utente. L'aspetto del prodotto dipenderà dal prodotto ricevuto. Vi preghiamo di non informarvi ulteriormente in caso di aggiornamenti tecnologici o software relativi al nostro prodotto.

ISTRUZIONI DI SICUREZZA

IMPORTANTE:

• Leggere tutte le istruzioni prima del montaggio. •

Controllare le parti e la borsa dell'hardware inclusa con l'elenco dell'hardware per essere sicuri che tutto sono inclusi e le quantità sono corrette. • Si prega di contattare il servizio clienti in caso di problemi o di scoperta di parti mancanti.

• Conservare queste istruzioni per riferimento futuro.

AVVERTIMENTO:

• Non saltare alcun passaggio. È di fondamentale importanza assemblare tutti i componenti. secondo le istruzioni. • Indossare occhiali di sicurezza e seguire sempre le istruzioni del produttore quando utilizzando utensili elettrici. • Tenere i bambini fuori dall'area di montaggio durante il montaggio. • Non utilizzare o conservare questo articolo in prossimità di fiamme libere o materiali infiammabili/ sostanze chimiche combustibili.

• Tenere presente che alcune parti sono pesanti e presentano bordi taglienti. • Controllare il serraggio dei bulloni ogni 90 giorni. • Smaltire tutti gli imballaggi e i sacchetti di plastica.

SALVA QUESTE ISTRUZIONI!

ELENCO DEI PEZZI

UN	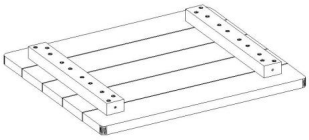 Pannello X 1	B	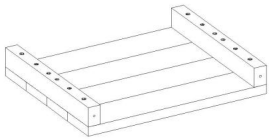 Piastra inferiore X 1
C	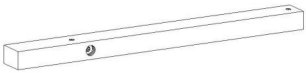 Gamba X 4	D	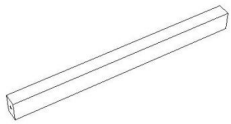 Staffa inferiore X 2
E	 Vite X 12 M6X50mm	F	 Chiave a brugola X 1

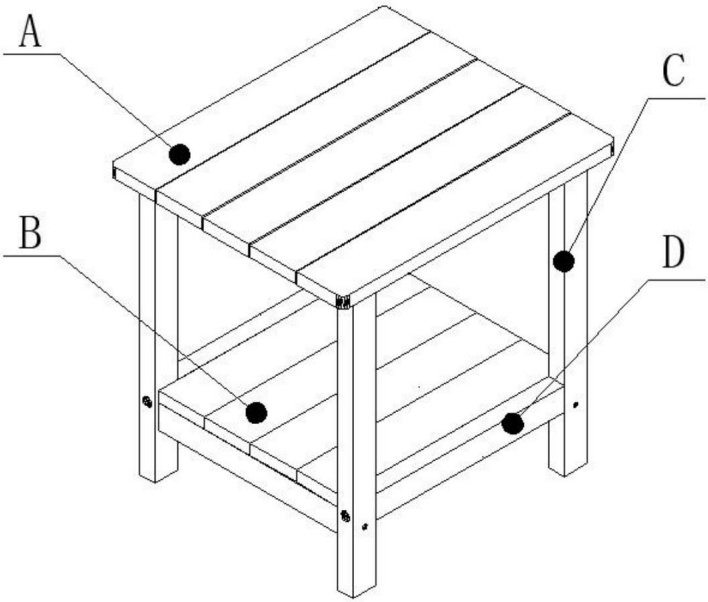

FASE DI MONTAGGIO

A	C	E	F
 Panel X 1	 Leg X 4	 Screw X 4	 Allen key X 1

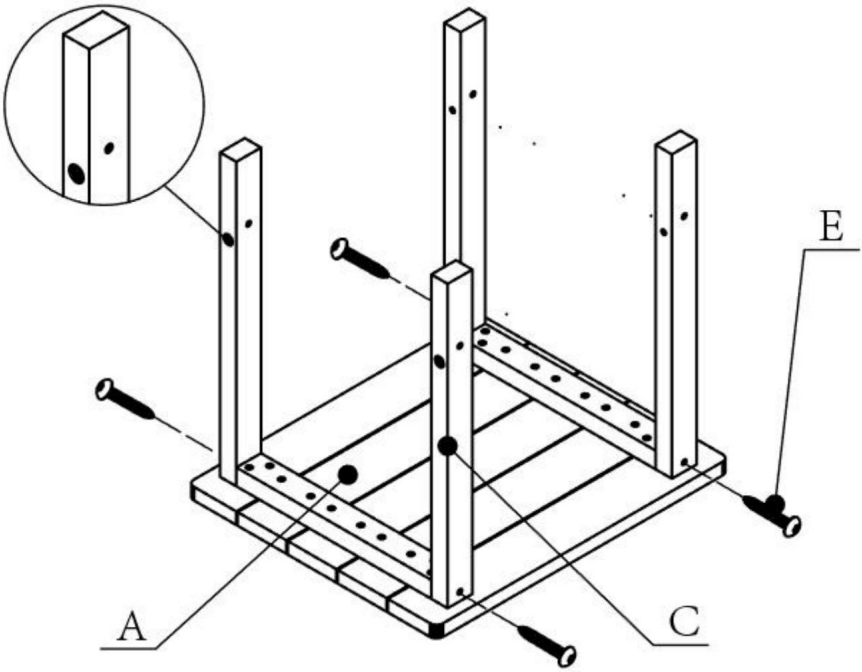

Prendere il pannello (A) e la gamba (C). Utilizzare una chiave a brugola (F) per inserire la vite (E) nel foro per la vite vicino alla posizione del pannello (A). Quindi, inserire la vite (E) in il foro della vite più distante.

Nota: direzione del riferimento alla nota a piè di pagina.

B	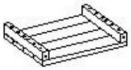 Lower plate X 1	D	 Lower bracket X 2	E	 Screw X 8	F	 Allen key X 1

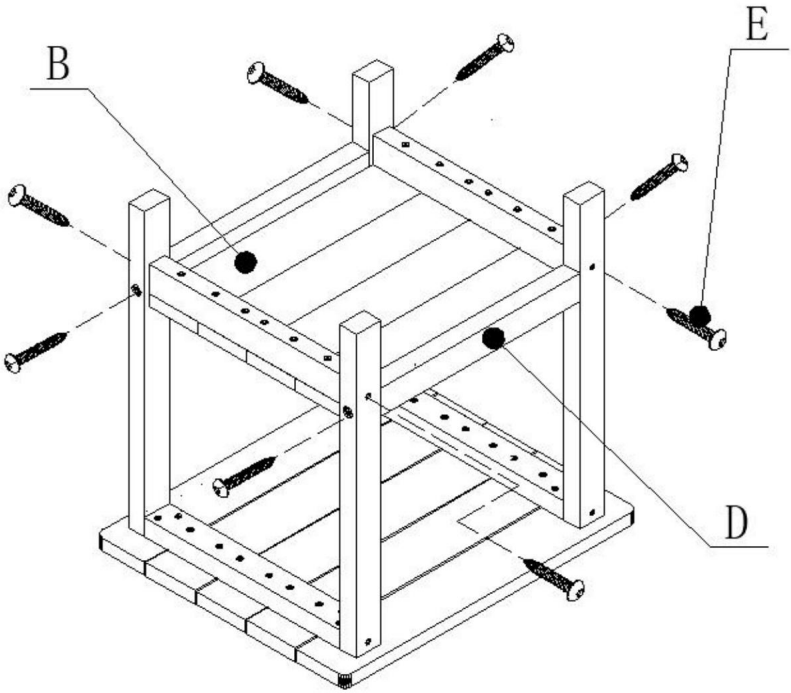

Come mostrato in figura, fissare prima la piastra inferiore (B) alla gamba del tavolo (C) utilizzando una chiave a brugola (F) per avvitare le viti (E). Quindi, fissare la staffa inferiore (D) alla gamba del tavolo (C) con una chiave a brugola (F) inserendo le viti (E).

PARAMETRO DEL PRODOTTO

Modello	FZ002-1 / FZ002-2 / FZ002-3		
Tipo	Tavolini da esterno		
Carico Cuscinetto	Pannello	Piastra inferiore	
	360 libbre (163 kg)	160 libbre (72,5 kg)	
Colore	blu navy	Grigio	Nero
Materiale	HDPE		

CURA E MANUTENZIONE

NON:

• Evitare detergenti aggressivi e abrasivi e prodotti chimici corrosivi. • Non utilizzare

pagliette metalliche per la pulizia. Utilizzare invece un sapone delicato e un

spazzola a setole morbide per rimuovere la maggior parte delle macchie.

• Evitare di posizionare qualsiasi fonte di calore diretto sulla superficie o in prossimità della

stessa. • Lasciare oggetti in vetro su un tavolino sotto la luce del sole può causare segni di bruciatura sulla superficie.

superficie. Utilizzare sempre un sottobicchiere quando si appoggiano bicchieri sui tavolini da esterno.

CONSIGLI PER LA PULIZIA:

Anche le cose a cui tieni possono sporcarsi: ecco alcuni modi per mantenerle pulite.

Per una pulizia rapida: ÿ

Pulire semplicemente con acqua e sapone.

Per una pulizia più profonda:

Avrai bisogno di:

ÿ1/2 soluzione di candeggina e 1/3 di acqua

-panno pulito

ÿspazzola a setole morbide

Strofina la soluzione con il panno e lasciala agire sulla superficie per qualche minuto

(ciò non influirà sul colore). Quindi, rimuovere eventuali residui di sporco e detriti intrappolati

nelle scanalature superficiali con una spazzola a setole morbide e risciacquare con un getto d'acqua.

Produttore: Shanghaimuxinmuyeyouxiangongsi **Indirizzo:**
Shuangchenglu 803nong11hao1602A-1609shi, baoshanqu, shanghai 200000 CN.

Importato in AUS: SIHAO PTY LTD. 1 ROKEVA STREETEASTWOOD NSW 2122 Australia

Importato negli USA: Sanven Technology Ltd. Suite 250, 9166 Anaheim Place, Rancho Cucamonga, CA 91730

RAPPRESENTANTE DEL REGNO UNITO

YH CONSULTING LIMITED. C/O YH Consulting Limited
Ufficio 147, Centurion House, London Road, Staines-upon-Thames, Surrey, TW18 4AX

Rappresentante della CE

E-CrossStu GmbH
Mainzer Landstr.69,
60329 Francoforte sul Meno.

VEVOR

Affordable. Reliable. Home Improvement.

MESAS AUXILIARES PARA EXTERIOR

MODELO: FZ002-1 / FZ002-2 / FZ002-3

VEVOR
Affordable. Reliable. Home Improvement.

MESAS AUXILIARES PARA EXTERIOR

MODELO: FZ002-1 / FZ002-2 / FZ002-3

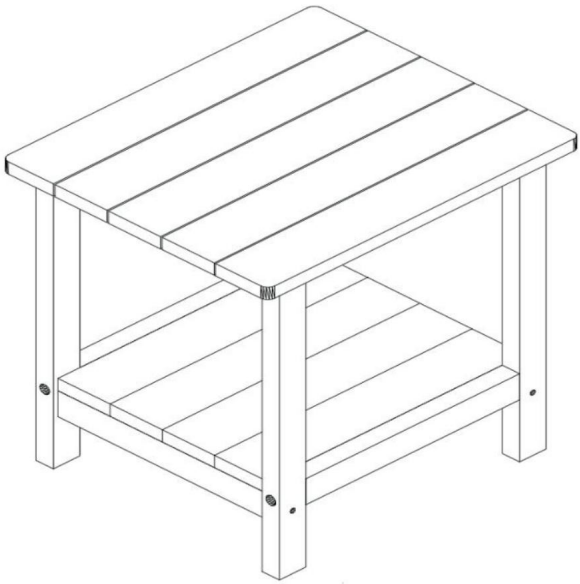

Estas son las instrucciones originales; lea atentamente todas las instrucciones del manual antes de utilizarlo. VEVOR se reserva el derecho de interpretar su manual de usuario. La apariencia del producto dependerá del producto que haya recibido. Le rogamos que nos disculpe si no le informamos de nuevo si hay actualizaciones tecnológicas o de software en nuestro producto.

INSTRUCCIONES DE SEGURIDAD

IMPORTANTE:

• Lea todas las instrucciones antes de ensamblar. •

Revise las piezas y la bolsa de herrajes adjunta con la lista de herrajes para asegurarse de que todos están incluidos y las cantidades son correctas. •

Comuníquese con el servicio de atención al cliente si tiene algún problema o descubre alguna Piezas faltantes.

• Conserve estas instrucciones para futuras consultas.

ADVERTENCIA:

No omita ningún paso. Es fundamental ensamblar todas las piezas. según las instrucciones. • Use gafas de seguridad y siga siempre las instrucciones del fabricante cuando utilizando herramientas eléctricas. • Mantenga a los niños fuera del área de montaje durante el mismo. • No utilice ni almacene este artículo cerca de llamas abiertas o materiales inflamables/ productos químicos combustibles.

Tenga en cuenta que algunas piezas son pesadas y tienen bordes afilados. Compruebe el apriete de los tornillos cada 90 días. Deseche todo el embalaje y las bolsas de plástico.

¡GUARDE ESTAS INSTRUCCIONES!

LISTA DE PIEZAS

A	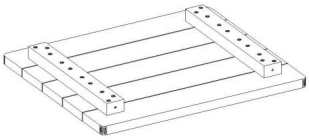 Panel X 1	B	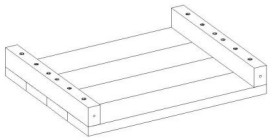 Placa inferior X 1
do	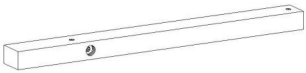 Pierna X 4	D	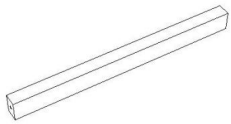 Soporte inferior X 2
mi	 Tornillo X 12 M6X50mm	F	 Llave Allen X 1

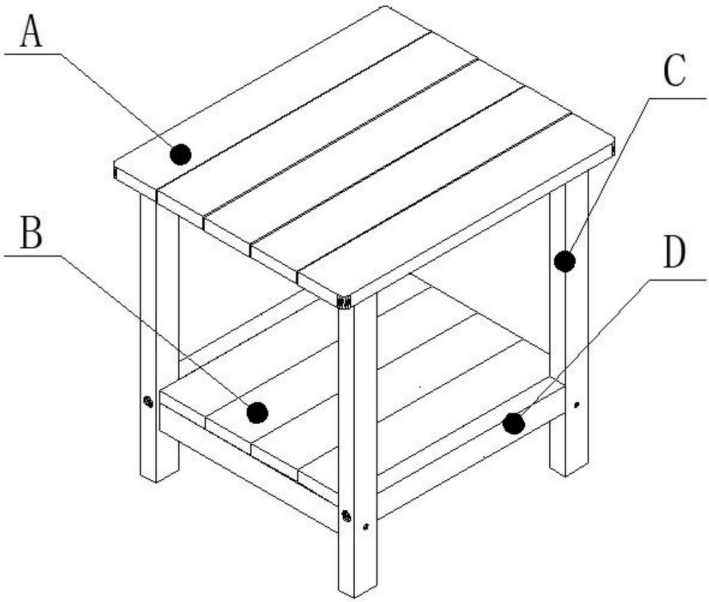

A	C	E	F
 Panel X 1	 Leg X 4	 Screw X 4	 Allen key X 1

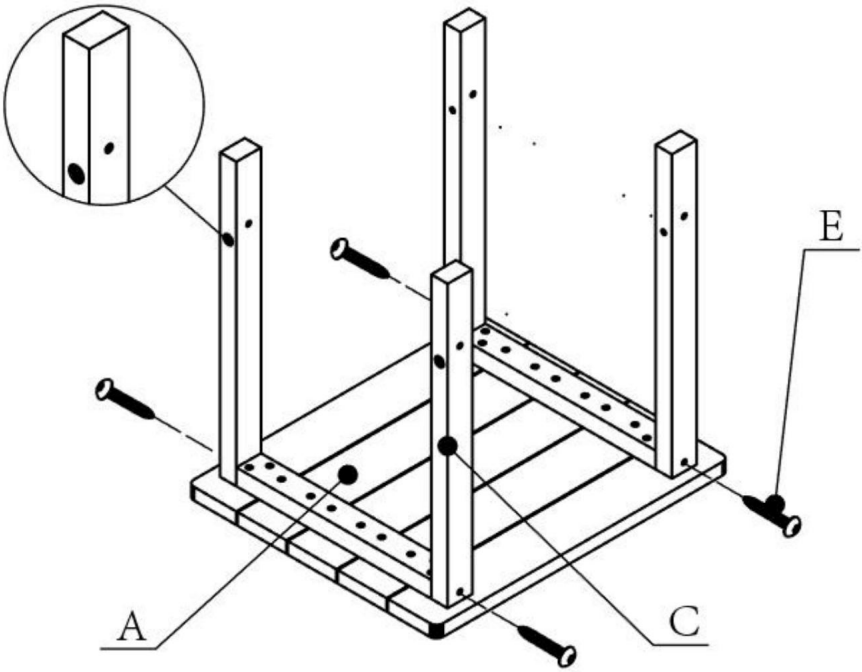

Tome el panel (A) y la pata (C). Use una llave Allen (F) para insertar el tornillo (E) en el orificio cerca del panel (A). Luego, inserte el tornillo (E) en el orificio del tornillo más distante.

Nota: La dirección de la referencia de la nota al pie.

B	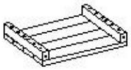 Lower plate X 1	D	 Lower bracket X 2	E	 Screw X 8	F	 Allen key X 1

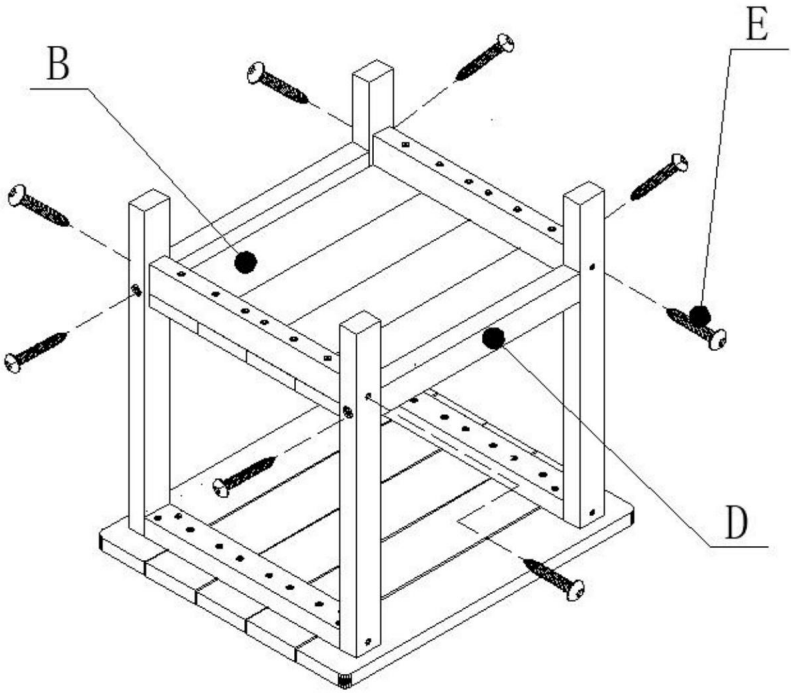

Como se muestra en la figura, primero fije la placa inferior (B) a la pata de la mesa (C) usando una llave Allen (F) para atornillar los tornillos (E). Luego, fije el soporte inferior (D) a la pata de la mesa (C) con una llave Allen (F) insertando los tornillos (E).

PARÁMETRO DEL PRODUCTO

Modelo	FZ002-1 / FZ002-2 / FZ002-3		
Tipo	Mesas auxiliares para exterior		
Carga Cojinete	Panel	Placa inferior	
	360 libras (163 kg)	160 libras (72,5 kg)	
Color	Azul marino	Gris	Negro
Material	HDPE		

CUIDADO Y MANTENIMIENTO

NO:

• Evite los limpiadores abrasivos y fuertes, así como los productos químicos

corrosivos. • No utilice estropajos metálicos para limpiar. En su lugar, utilice un jabón suave y un

Cepillo de cerdas suaves para eliminar la mayoría de las manchas.

• Evite colocar cualquier fuente de calor directa sobre o cerca de la superficie. • Dejar la

cristalería sobre una mesa auxiliar bajo la luz del sol puede provocar quemaduras en la

Superficie. Utilice siempre un posavasos al colocar cristalería en mesas auxiliares de exterior.

CONSEJOS DE LIMPIEZA:

Incluso las cosas que te importan se ensucian: aquí hay algunas formas de mantenerlas limpias.

Para una limpieza rápida:

Simplemente limpie con agua y jabón.

Para una limpieza más profunda:

Necesitarás:

-Solución de 1/2 lejía y 1/3 de agua

-paño limpio

cepillo de cerdas suaves

Limpia la solución con el paño y déjala reposar sobre la superficie durante unos minutos.

(Esto no afectará el color). Luego, afloje la suciedad y los residuos que puedan quedar atrapados.

en las ranuras de la superficie con un cepillo de cerdas suaves y enjuague con una manguera.

Fabricante: Shanghaimuxinmuyeyouxiangongsi Dirección:
Shuangchenglu 803nong11hao1602A-1609shi, baoshanqu, shanghai 200000 CN.

Importado a AUS: SIHAO PTY LTD. 1 ROKEVA STREET, EASTWOOD, NSW 2122, Australia

Importado a EE. UU.: Sanven Technology Ltd. Suite 250, 9166 Anaheim Place, Rancho Cucamonga, CA 91730

REPRESENTANTE DEL REINO UNIDO

YH CONSULTING LIMITADA. A/C YH Consulting Limited
Oficina 147, Centurion House, London Road, Staines-upon-Thames, Surrey, TW18 4AX

Representante de la CE

E-CrossStu GmbH
Mainzer Landstr.69,
60329 Fráncfort del Meno.



VEVOR

Affordable. Reliable. Home Improvement.

UTOMHUS SIDOBORD

MODELL: FZ002-1 / FZ002-2 / FZ002-3

VEVOR
Affordable. Reliable. Home Improvement.

SIDOBORD FÖR UTOMHUS

MODELL: FZ002-1 / FZ002-2 / FZ002-3

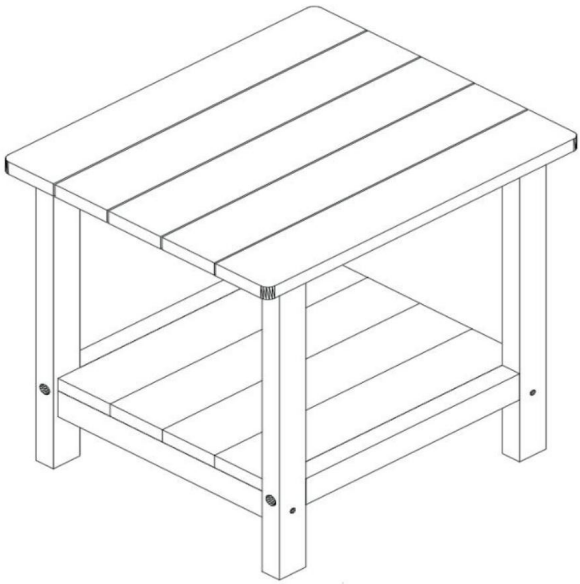

Detta är originalinstruktionerna, vänligen läs alla instruktioner noggrant innan du använder produkten. VEVOR förbehåller sig en tydlig tolkning av vår användarmanual. Produktens utseende ska vara beroende av den produkt du mottagit. Vi ber om ursäkt för att vi inte kommer att informera dig igen om det finns några teknik- eller programuppdateringar för vår produkt.

SÄKERHETSINSTRUKTIONER

VIKTIG:

• Läs alla instruktioner före montering. •
Kontrollera delarna och den medföljande hårdvarupåsen med hårdvarulistan för att vara säker på att allt
ingår och att mängderna är korrekta. •
Kontakta kundtjänst om du har några problem eller upptäcker några
saknade
delar. • Spara dessa instruktioner för framtida bruk.

VARNING:

• Hoppa inte över något steg. Det är av yttersta vikt att montera alla delar
enligt anvisningarna. • Använd
skyddsglasögon och följ alltid tillverkarens instruktioner när du
med hjälp av
elverktyg. • Håll barn borta från monteringsområdet under monteringen. •
Använd eller förvara inte denna produkt i närheten av öppen låga eller brandfarliga/
brännbara kemikalier.
• Var medveten om att vissa delar är tunga och har vassa kanter. •
Kontrollera bultarnas åtdragning var 90:e dag. • Kassera all
förpackning och alla plastpåsar.

SPARA DESSA INSTRUKTIONER!

DELLISTA

En	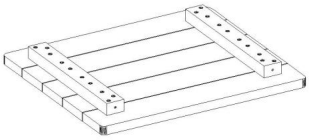 Panel X 1	B	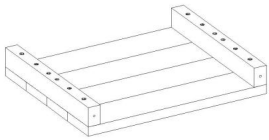 Nedre platta X 1
C	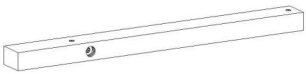 Ben X 4	D	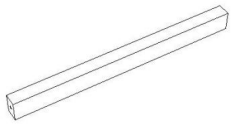 Nedre fäste X 2
E	 Skruv x 12 M6X50mm	F	 Insexnyckel X 1

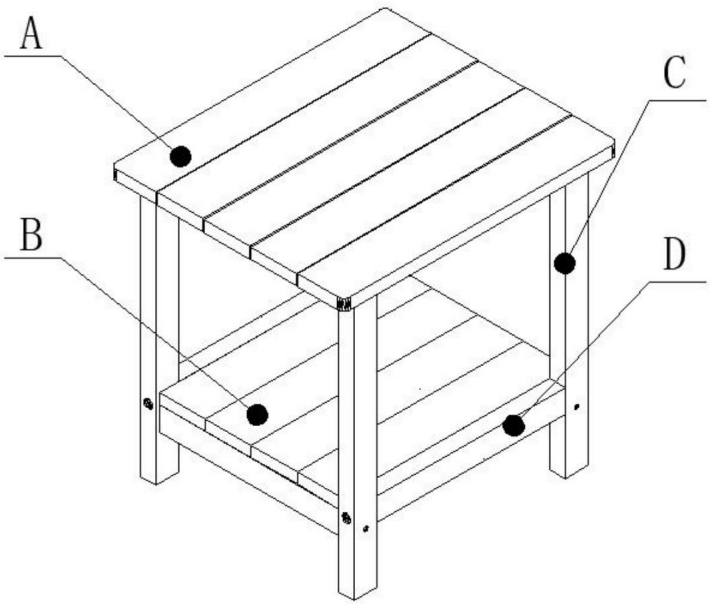

MONTERINGSSTEG

A	C	E	F
 Panel X 1	 Leg X 4	 Screw X 4	 Allen key X 1

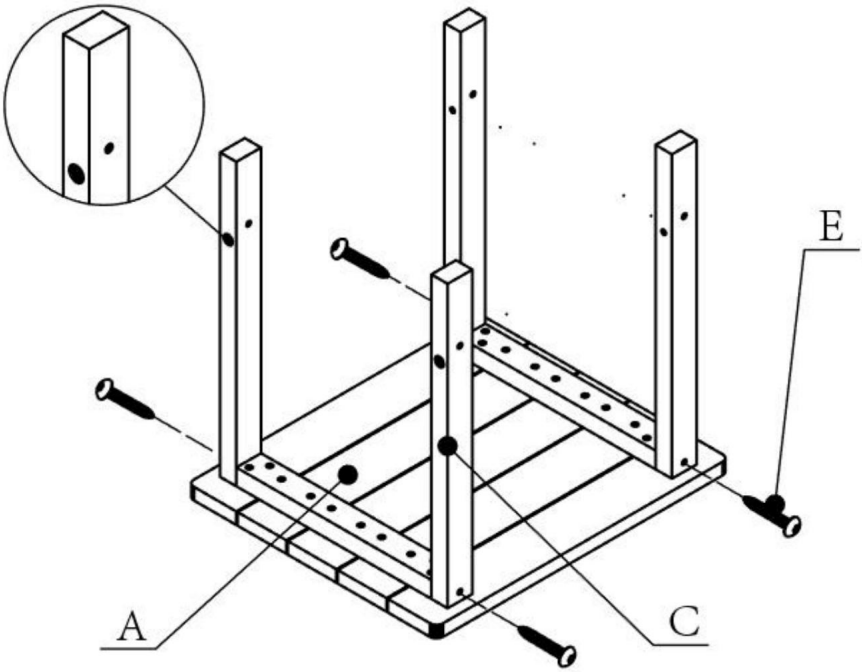

Ta panelen (A) och benet (C). Använd en insexnyckel (F) för att sätta i skruven (E) i skruvhålet nära panelens (A) position. Sätt sedan i skruven (E) i det mer avlägsna skruvhålet.

Obs: Riktningen för fotnotsreferensen.

B	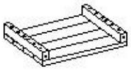 Lower plate X 1	D	 Lower bracket X 2	E	 Screw X 8	F	 Allen key X 1

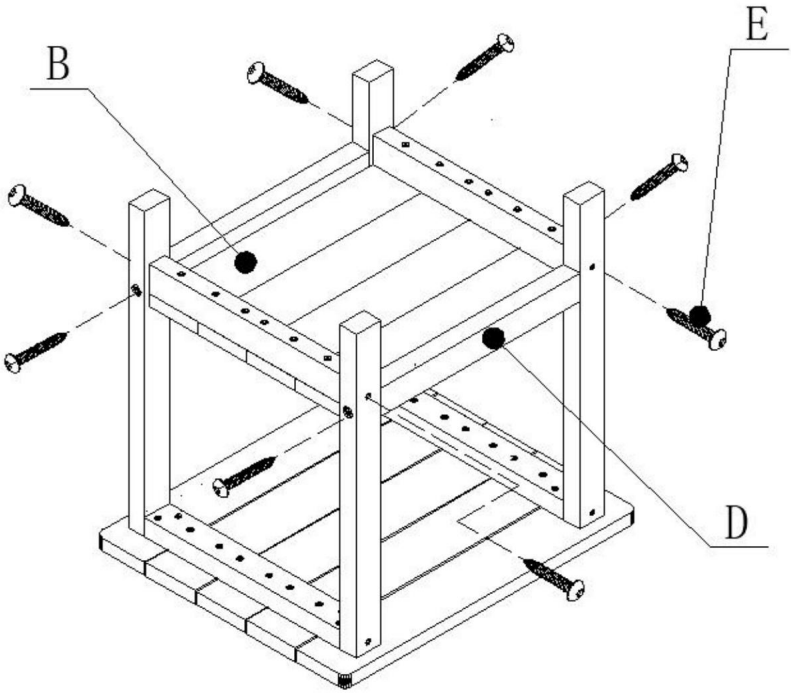

Som visas på bilden, fäst först den nedre plattan (B) på bordsskivans ben (C) med hjälp av en insexnyckel (F) för att skruva i skruvarna (E). Fäst sedan den nedre fästet (D) på bordsskivans ben (C) med en insexnyckel (F) genom att sätta i skruvarna (E).

PRODUKTPARAMETER

Modell	FZ002-1 / FZ002-2 / FZ002-3		
Typ	Utomhus sidobord		
Ladda Lager	Panel	Nedre plattan	
	163 kg (360 pund)	72,5 kg (160 pund)	
Färg	Marinblå	Grå	Svart
Material	HDPE		

SKÖTSEL OCH UNDERHÅLL

GÖR INTE:

• Undvik starka, slipande rengöringsmedel och frätande kemikalier. •

Använd inte skursvampar av metall för rengöring. Använd istället en mild tvål och en mjuk borste för att ta bort de flesta fläckar.

• Undvik att placera direkta värmekällor på eller nära ytan. • Att lämna glasföremål på ett sidobord i solljus kan orsaka brännmärken på

Använd alltid ett underlägg när du placerar glasföremål på sidobord utomhus.

STÄDNINGSTIPS:

Även de saker du bryr dig om blir smutsiga – här är några sätt att hålla det rent.

För snabb rengöring:

– Torka bara av med tvål och vatten.

För en djupare rengöring:

Du behöver:

ÿ1/2 blekmedel och 1/3 vattenlösning

- ren trasa

- mjuk borste

Torka av lösningen med en trasa och låt den verka på ytan i några minuter.

(detta påverkar inte färgen). Lossa sedan eventuell smuts och skräp som kan ha fastnat.

i ytliga spår med en mjuk borste och spola ner med vattenslang.

Tillverkare: Shanghaimuxinmuyeyouxiangongsi **Adress:**
Shuangchenglu 803nong11hao1602A-1609shi, baoshanqu, shanghai 200000 CN.

Importerad till Australien: SIHAO PTY LTD. 1 ROKEVA STREETEASTWOOD NSW 2122 Australien

Importerad till USA: Sanven Technology Ltd. Suite 250, 9166 Anaheim Place, Rancho Cucamonga, CA 91730

Storbritanniens republikanet	YH CONSULTING LIMITED. C/O YH Consulting Limited Kontor 147, Centurion House, London Road, Staines-upon-Thames, Surrey, TW18 4AX
EG-representant	E-CrossStu GmbH Mainzer Landstr.69, 60329 Frankfurt am Main.

VEVOR

Affordable. Reliable. Home Improvement.

BUITEN BIJZETTAFELS

MODEL: FZ002-1 / FZ002-2 / FZ002-3

VEVOR
Affordable. Reliable. Home Improvement.

BUITEN BIJZETTAFELS

MODEL: FZ002-1 / FZ002-2 / FZ002-3

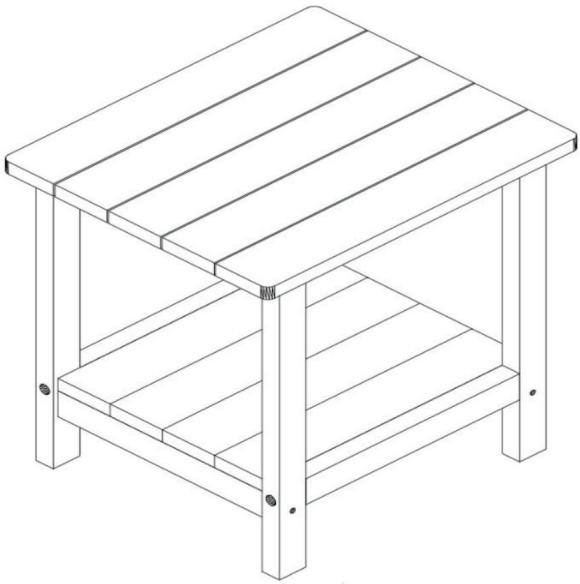

Dit is de originele handleiding. Lees alle instructies zorgvuldig door voordat u het product gebruikt. VEVOR behoudt zich het recht voor om de gebruiksaanwijzing duidelijk te interpreteren. Het uiterlijk van het product is afhankelijk van het product dat u hebt ontvangen. Neemt u het ons niet kwalijk dat we u niet meer op de hoogte stellen van eventuele technologische of software-updates voor ons product.

VEILIGHEIDSINSTRUCTIES

BELANGRIJK:

• Lees alle instructies voordat u met de montage begint. •

Controleer de onderdelen en de bijgesloten hardwarezak met de hardwarelijst om er zeker van te zijn dat alle onderdelen aanwezig zijn.

zijn inbegrepen en de hoeveelheden kloppen. •

Neem contact op met de klantenservice als u een probleem ondervindt of een fout ontdekt.

ontbrekende

onderdelen. • Bewaar deze instructies voor toekomstig gebruik.

WAARSCHUWING:

• Sla geen enkele stap over. Het is van het grootste belang om alle onderdelen te monteren.

volgens de aanwijzingen. • Draag

een veiligheidsbril en volg altijd de instructies van de fabrikant bij het gebruik van dit product.

met behulp van

elektrisch gereedschap. • Houd kinderen tijdens de montage uit de buurt van

de montageruimte. • Gebruik of bewaar dit artikel niet in de buurt van open vuur of ontvlambare/ brandbare chemicaliën.

• Houd er rekening mee dat sommige onderdelen zwaar zijn en scherpe

randen hebben. • Controleer elke 90 dagen of de bouten nog goed

vastzitten. • Gooi alle verpakkingen en plastic zakken weg.

BEWAAR DEZE INSTRUCTIES!

ONDERDELENLIJST

A	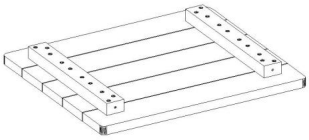 Paneel X 1	B	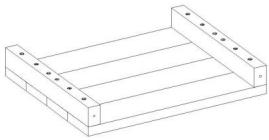 Onderplaat X 1
C	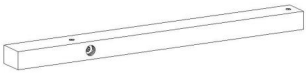 Been X 4	D	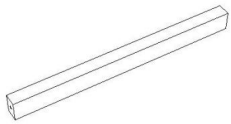 Onderste beugel X 2
E	 Schroef X 12 M6X50mm	F	 Inbussleutel X 1

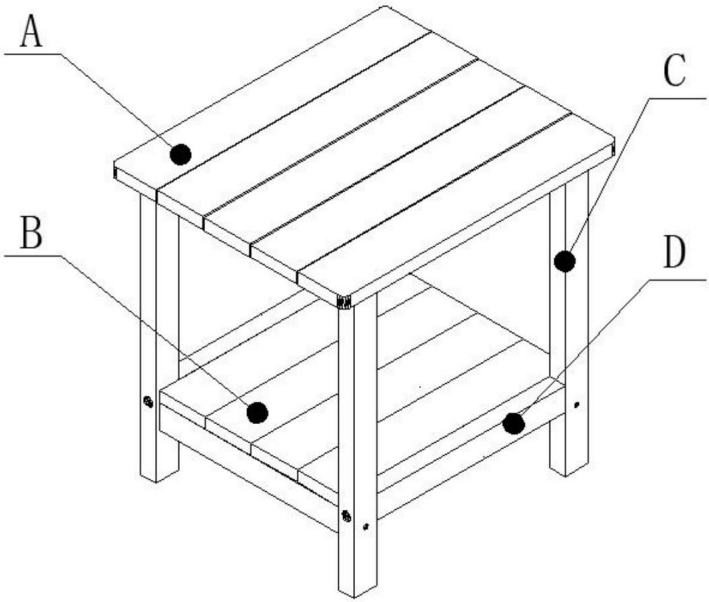

MONTAGESTAP

A	C	E	F
 Panel X 1	 Leg X 4	 Screw X 4	 Allen key X 1

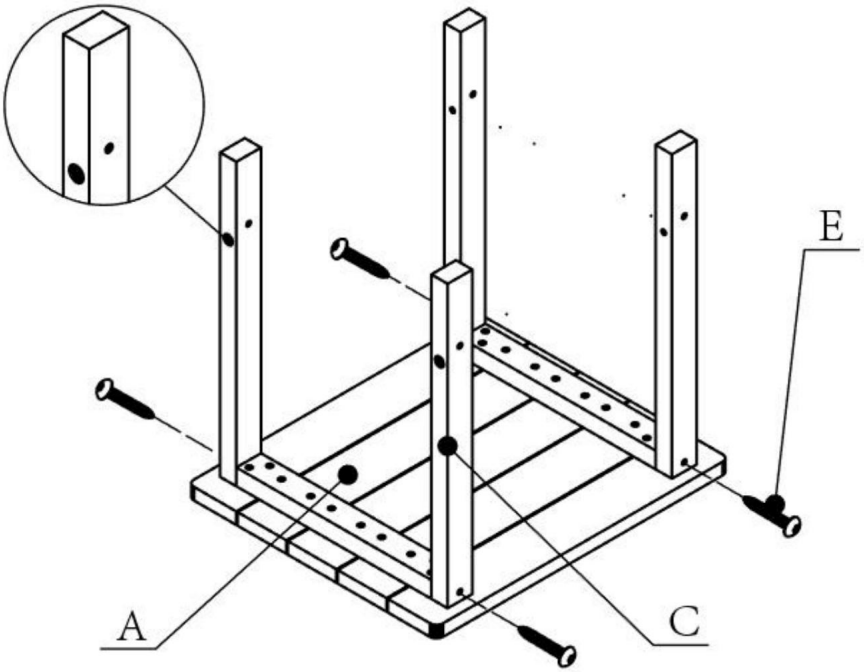

Neem het paneel (A) en de poot (C). Gebruik een inbussleutel (F) om schroef (E) in het schroefgat dicht bij de positie van paneel (A) te draaien. Draai vervolgens schroef (E) in het verder weg gelegen schroefgat.

Let op: De richting van de voetnootverwijzing.

B	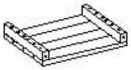 Lower plate X 1	D	 Lower bracket X 2	E	 Screw X 8	F	 Allen key X 1

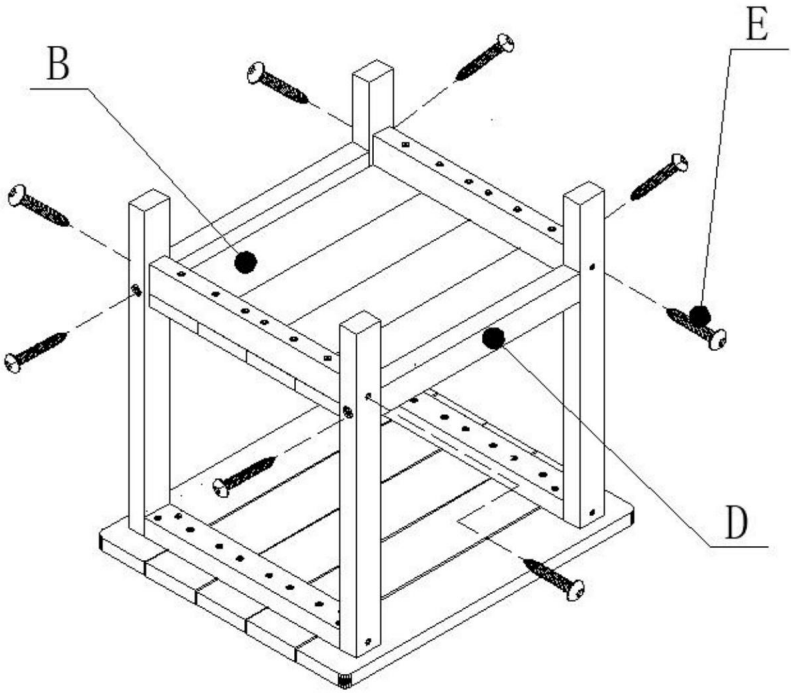

Zoals afgebeeld, bevestigt u eerst de onderste plaat (B) aan de tafelpoot (C) door de schroeven (E) met een inbussleutel (F) in te draaien. Bevestig vervolgens de onderste beugel (D) aan de tafelpoot (C) met een inbussleutel (F) door de schroeven (E) in te draaien.

PRODUCTPARAMETER

Model	FZ002-1 / FZ002-2 / FZ002-3		
Type	Buiten bijzettafels		
Laden	Paneel	Onderste plaat	
Handelswijze	360 pond (163 kg)	160 pond (72,5 kg)	
Kleur	Marineblauw	Grijs	Zwart
Materiaal	HDPE		

ZORG EN ONDERHOUD

NIET:

• Vermijd agressieve, schurende reinigingsmiddelen en bijtende chemicaliën.

• Gebruik geen metalen schuursponsjes voor het reinigen. Gebruik in plaats daarvan een milde zeep en een Zachte borstel om de meeste vlekken te verwijderen.

• Plaats geen directe warmtebronnen op of in de buurt van het oppervlak. • Als u

glaswerk op een bijzettafel in de zon laat staan, kunnen er brandplekken op het oppervlak ontstaan.

oppervlak. Gebruik altijd een onderzetter bij het plaatsen van glaswerk op buitentafels.

SCHOONMAAKTIPS:

Zelfs de dingen waar je om geeft worden vies. Hier zijn een paar manieren om ze schoon te houden.

Voor een snelle reiniging:

ÿVeeg het eenvoudig af met water en zeep.

Voor een grondigere reiniging:

Wat heb je nodig:

- 1/2 bleekmiddel en 1/3 wateroplossing
- schone doek
- zachte borstel

Veeg de oplossing met uw doek op het oppervlak en laat het een paar minuten intrekken

(dit heeft geen invloed op de kleur). Maak vervolgens al het vuil en stof los dat mogelijk vastzit.

Reinig de groeven in het oppervlak met een zachte borstel en spoel af met de tuinslang.

Fabrikant: Shanghaimuxinmuyeyouxiangongsi **Adres:**
Shuangchenglu 803nong11hao1602A-1609shi, baoshanqu, shanghai 200000 CN.

Geïmporteerd naar AUS: SIHAO PTY LTD. 1 ROKEVA STREETEASTWOOD NSW 2122 Australië

Geïmporteerd naar de VS: Sanven Technology Ltd. Suite 250, 9166 Anaheim Place, Rancho Cucamonga, CA 91730

VK REP

YH CONSULTING LIMITED. T.a.v. YH Consulting Limited
Kantoor 147, Centurion House, London Road, Staines-upon-Thames, Surrey, TW18 4AX

EC REP

E-CrossStu GmbH
Mainzer Landstr.69,
60329 Frankfurt am Main.

VEVOR

Affordable. Reliable. Home Improvement.

TABLES D'APPOINT D'EXTÉRIEUR

MODÈLE : FZ002-1 / FZ002-2 / FZ002-3

VEVOR
Affordable. Reliable. Home Improvement.

TABLES D'APPOINT D'EXTÉRIEUR

MODÈLE : FZ002-1 / FZ002-2 / FZ002-3

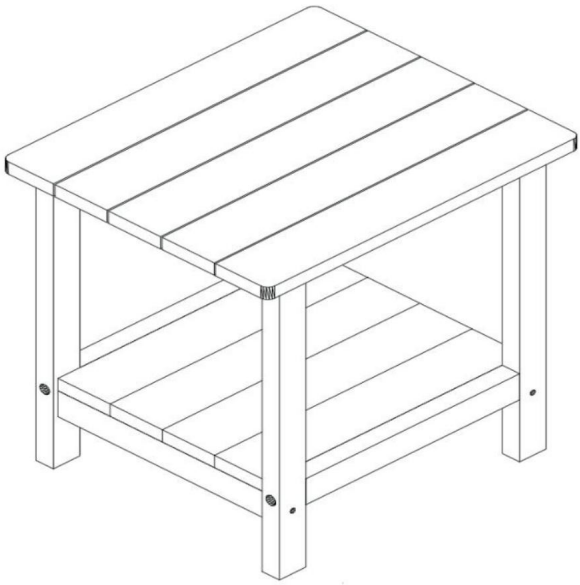

Ceci est le mode d'emploi d'origine. Veuillez lire attentivement l'intégralité du manuel avant utilisation. VEVOR se réserve le droit d'interpréter clairement ce manuel d'utilisation. L'apparence du produit dépend du produit que vous avez reçu. Veuillez nous excuser pour les éventuelles mises à jour technologiques ou logicielles.

CONSIGNES DE SÉCURITÉ

IMPORTANT:

• Lisez toutes les instructions avant l'assemblage. • Vérifiez

les pièces et le sac de quincaillerie fourni avec la liste du matériel pour vous assurer que tout

sont inclus et les quantités sont correctes. • Veuillez

contacter le service client si vous rencontrez un problème ou découvrez

pièces

manquantes. • Conservez ces instructions pour référence ultérieure.

AVERTISSEMENT:

• Ne sautez aucune étape. Il est primordial d'assembler toutes les pièces.

selon les instructions. • Portez des

lunettes de sécurité et suivez toujours les instructions du fabricant lorsque

en utilisant des outils

électriques. • Veuillez garder les enfants hors de la zone de montage pendant le montage. •

N'utilisez pas et ne stockez pas cet article à proximité d'une flamme nue ou de matériaux inflammables/

produits chimiques combustibles.

• Soyez conscient que certaines pièces sont lourdes et ont des bords tranchants. •

Veuillez vérifier le serrage des boulons tous les 90 jours. • Veuillez jeter tous

les emballages et sacs en plastique.

CONSERVEZ CES INSTRUCTIONS !

LISTE DES PIÈCES

UN	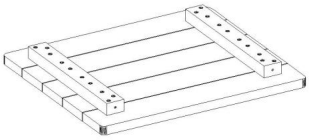 Panneau X 1	B	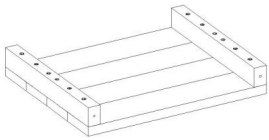 Plaque inférieure X 1
C	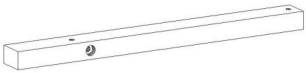 Jambe X 4	D	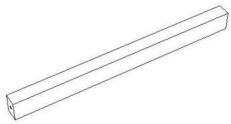 Support inférieur X 2
E	 Vis X 12 M6X50mm	F	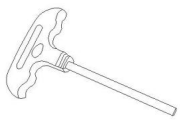 Clé Allen X 1

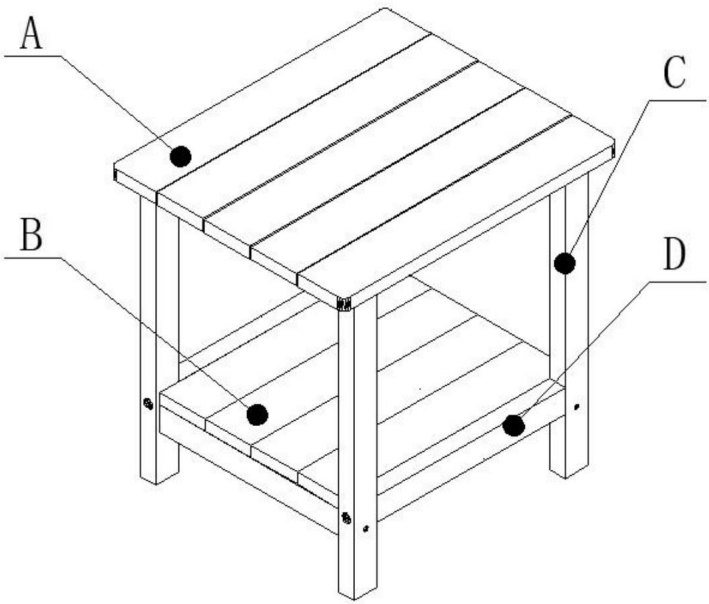

A	C	E	F
 Panel X 1	 Leg X 4	 Screw X 4	 Allen key X 1

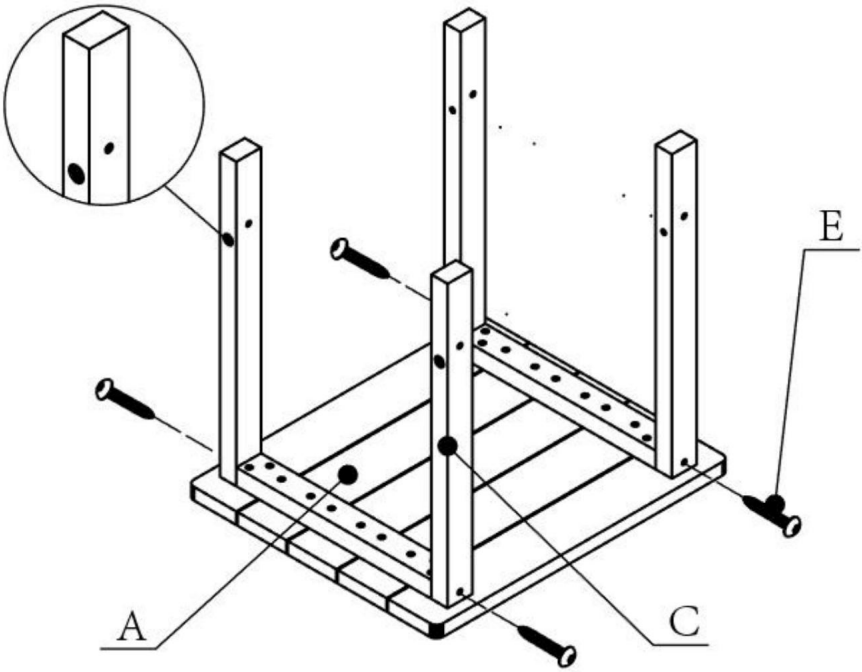

Prenez le panneau (A) et le pied (C). À l'aide d'une clé Allen (F), insérez la vis (E) dans le trou près du panneau (A). Insérez ensuite la vis (E) dans le trou.
le trou de vis le plus éloigné.

Remarque : la direction de la référence de note de bas de page.

B	D	E	F
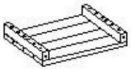 Lower plate X 1	 Lower bracket X 2	 Screw X 8	 Allen key X 1

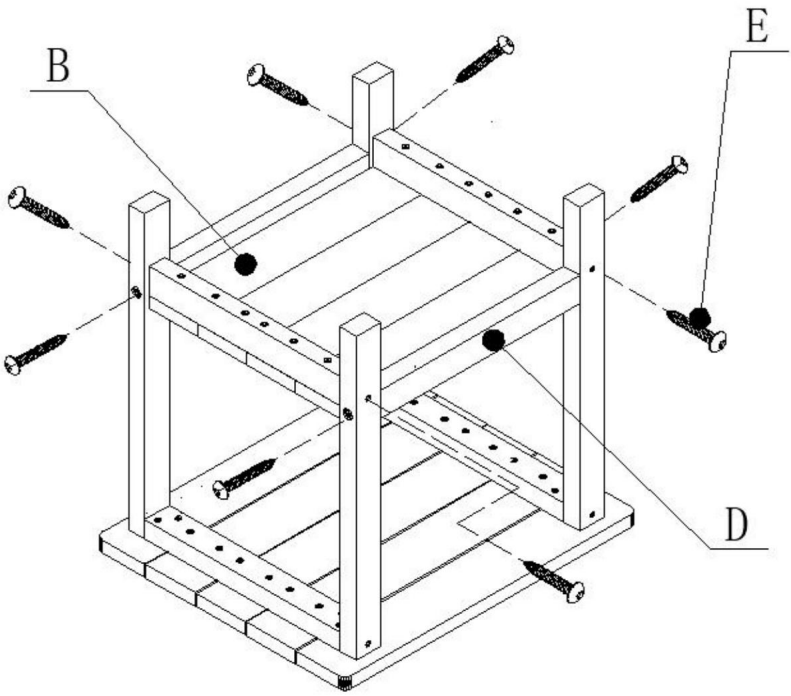

Comme indiqué sur la figure, fixez d'abord la plaque inférieure (B) au pied de la table (C) à l'aide d'une clé Allen (F) et des vis (E). Fixez ensuite le support inférieur (D) au pied de la table (C) à l'aide d'une clé Allen (F) et des vis (E).

PARAMÈTRE DU PRODUIT

Modèle	FZ002-1 / FZ002-2 / FZ002-3		
Taper	Tables d'appoint d'extérieur		
Charger Palier	Panneau	Plaque inférieure	
	360 lb (163 kg)	160 lb (72,5 kg)	
Couleur	bleu marine	Gris	Noir
Matériel	PEHD		

SOINS ET ENTRETIEN

NE PAS:

• Évitez les nettoyants agressifs et abrasifs ainsi que les produits chimiques

corrosifs. • N'utilisez pas de tampons à récurer métalliques pour le nettoyage. Utilisez plutôt un savon doux et un brosse à poils doux pour éliminer la plupart des taches.

• Évitez de placer une source de chaleur directe sur ou à proximité de la surface. •

Laisser la verrerie sur une table d'appoint sous la lumière du soleil peut entraîner des marques de brûlure sur la surface.

surface. Utilisez toujours un sous-verre lorsque vous placez des verres sur des tables d'appoint extérieures.

CONSEILS DE NETTOYAGE :

Même les choses auxquelles vous tenez se salissent : voici quelques moyens de les garder propres.

Pour un nettoyage

rapide : Essuyez simplement avec de l'eau et du savon.

Pour un nettoyage en profondeur :

Vous aurez besoin de :

1/2 solution d'eau de Javel et 1/3 d'eau

chiffon propre

brosse à poils doux

Essuyez la solution avec votre chiffon et laissez-la reposer sur la surface pendant quelques minutes

(cela n'affectera pas la couleur). Ensuite, retirez la saleté et les débris éventuellement incrustés.

dans les rainures de surface avec une brosse à poils doux et arrosez pour rincer.

Fabricant : Shanghaimuxinmuyeyouxiangongsi Adresse : Shuangchenglu 803nong11hao1602A-1609shi, baoshanqu, shanghai 200000 CN.

Importé en Australie : SIHAO PTY LTD. 1 ROKEVA STREET, ASTWOOD NSW 2122, Australie

Importé aux États-Unis : Sanven Technology Ltd. Suite 250, 9166 Anaheim Place, Rancho Cucamonga, CA 91730

REPRÉSENTANT DU ROYAUME-UNI	YH CONSULTING LIMITED. A/S YH Consulting Limited, bureau 147, Centurion House, London Road, Staines-upon-Thames, Surrey, TW18 4AX
REPRÉSENTANT DE LA CE	E-CrossStu GmbH Mainzer Landstr.69, 60329 Francfort-sur-le-Main.

VEVOR

Affordable. Reliable. Home Improvement.

Beistelltische für den Außenbereich

MODELL: FZ002-1 / FZ002-2 / FZ002-3

VEVOR
Affordable. Reliable. Home Improvement.

Beistelltische für den Außenbereich

MODELL: FZ002-1 / FZ002-2 / FZ002-3

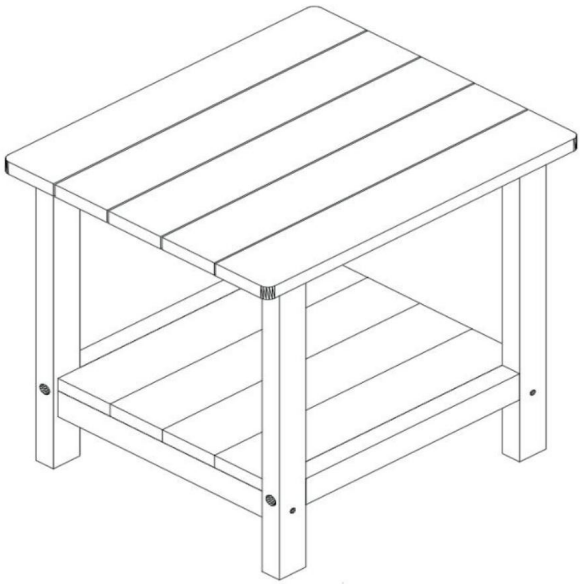

Dies ist die Originalanleitung. Bitte lesen Sie alle Anweisungen sorgfältig durch, bevor Sie das Gerät in Betrieb nehmen. VEVOR behält sich das Recht vor, die Bedienungsanleitung klar und deutlich zu interpretieren. Das Aussehen des Produkts hängt vom gelieferten Produkt ab. Bitte haben Sie Verständnis dafür, dass wir Sie nicht erneut über Technologie- oder Software-Updates informieren.

SICHERHEITSHINWEISE

WICHTIG:

• Lesen Sie vor dem Zusammenbau alle Anweisungen. •

Überprüfen Sie die Teile und den beiliegenden Hardwarebeutel mit der Hardwareliste, um sicherzustellen, dass alle sind enthalten und die Mengen korrekt. • Bitte wenden

Sie sich an den Kundendienst, wenn Sie ein Problem haben oder fehlende Teile. •

Bewahren Sie diese Anleitung zum späteren Nachschlagen auf.

WARNUNG:

• Überspringen Sie keinen Schritt. Es ist äußerst wichtig, alle Teile zusammenzubauen gemäß den Anweisungen. • Tragen

Sie eine Schutzbrille und befolgen Sie immer die Anweisungen des Herstellers, wenn mit Elektrowerkzeugen.

• Halten Sie Kinder während der Montage vom Montagebereich fern. • Verwenden oder lagern Sie diesen Artikel nicht in der Nähe von offenem Feuer oder brennbaren/ brennbare Chemikalien.

• Beachten Sie, dass einige Teile schwer sind und scharfe Kanten haben. • Überprüfen Sie alle 90 Tage den festen Sitz der Schrauben. • Entsorgen Sie bitte sämtliche Verpackungen und Plastiktüten.

BEWAHREN SIE DIESE ANLEITUNG AUF!

TEILELISTE

A	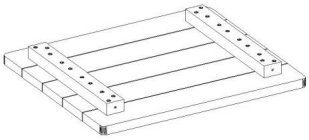 Platte X 1	B	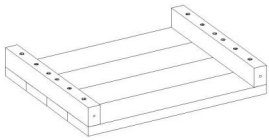 Untere Platte X 1
C	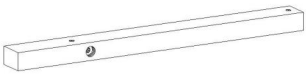 Bein X 4	D	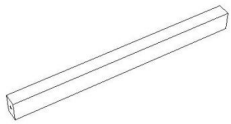 Untere Halterung X 2
E	 Schraube X 12 M6X50mm	F	 Inbusschlüssel X 1

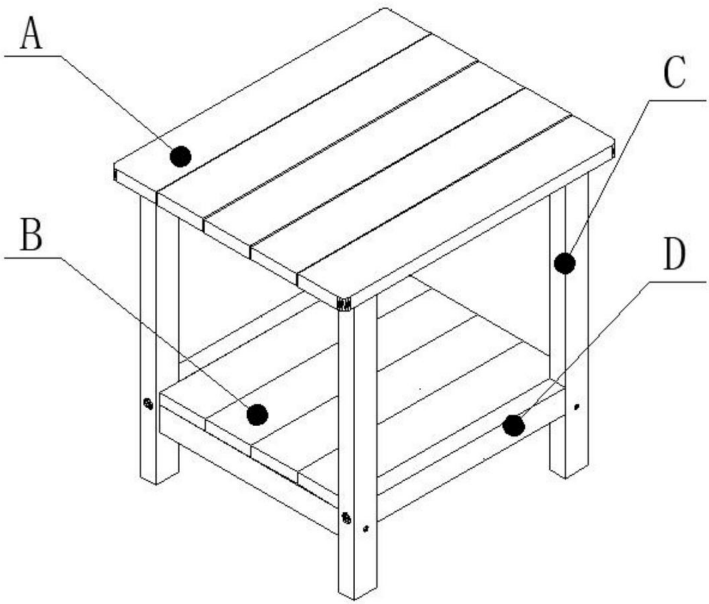

MONTAGESTRITT

A	C	E	F
 Panel X 1	 Leg X 4	 Screw X 4	 Allen key X 1

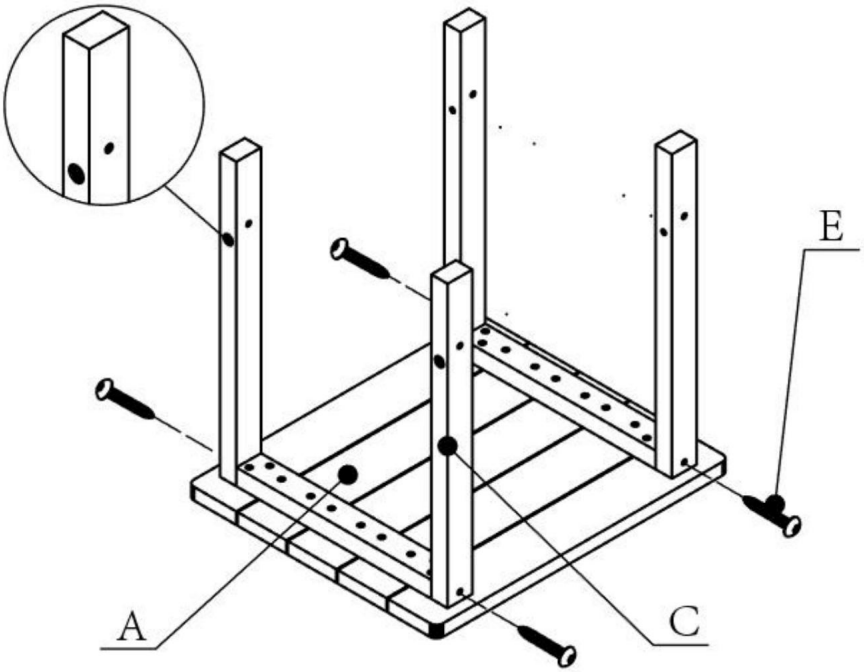

Nehmen Sie die Platte (A) und das Bein (C). Setzen Sie die Schraube (E) mit einem Inbusschlüssel (F) in das Schraubenloch in der Nähe der Platte (A) ein. Setzen Sie dann die Schraube (E) in das weiter entfernte Schraubenloch.

Hinweis: Die Richtung der Fußnotenreferenz.

B	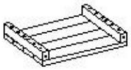 Lower plate X 1	D	 Lower bracket X 2	E	 Screw X 8	F	 Allen key X 1

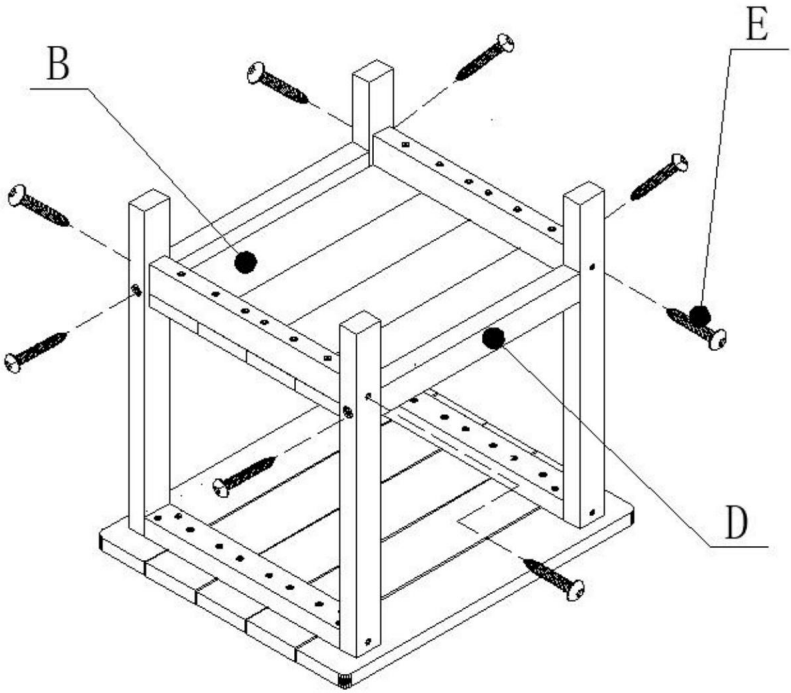

Befestigen Sie wie in der Abbildung gezeigt zunächst die untere Platte (B) am Tischbein (C), indem Sie die Schrauben (E) mit einem Inbusschlüssel (F) einschrauben. Befestigen Sie anschließend die untere Halterung (D) mit einem Inbusschlüssel (F) am Tischbein (C), indem Sie die Schrauben (E) einsetzen.

PRODUKTPARAMETER

Modell	FZ002-1 / FZ002-2 / FZ002-3		
Typ	Beistelltische für den Außenbereich		
Laden Lager	Panel	Untere Platte	
	163 kg (360 Pfund)	160 Pfund (72,5 kg)	
Farbe	Marineblau	Grau	Schwarz
Material	HDPE		

PFLEGE UND WARTUNG

NICHT:

• Vermeiden Sie scharfe, scheuernde Reinigungsmittel und ätzende Chemikalien. • Verwenden

Sie keine Scheuerschwämme aus Metall. Verwenden Sie stattdessen eine milde Seife und

Bürste mit weichen Borsten zum Entfernen der meisten Flecken.

• Vermeiden Sie es, direkte Wärmequellen auf oder in der Nähe der Oberfläche zu platzieren. • Wenn

Sie Glaswaren auf einem Beistelltisch in der Sonne stehen lassen, können sich Brandflecken auf der

Verwenden Sie immer einen Untersetzer, wenn Sie Glaswaren auf Beistelltische im Freien stellen.

REINIGUNGSTIPPS:

Sogar die Dinge, die Ihnen wichtig sind, werden schmutzig – hier sind einige Möglichkeiten, sie sauber zu halten.

Für eine schnelle Reinigung:

– Einfach mit Wasser und Seife abwischen.

Für eine gründlichere Reinigung:

Du brauchst:

ÿ1/2 Bleichmittel und 1/3 Wasserlösung

– sauberes Tuch

ÿweiche Borstenbürste

Wischen Sie die Lösung mit Ihrem Tuch auf und lassen Sie sie einige Minuten auf der Oberfläche einwirken

(Die Farbe wird dadurch nicht beeinträchtigt). Lösen Sie anschließend eventuell eingeschlossenen Schmutz und Ablagerungen

in den Oberflächenrillen mit einer weichen Bürste und zum Abspülen mit einem Schlauch abspritzen.

Hersteller: Shanghaimuxinmuyeyouxiangongsi **Adresse:**
Shuangchenglu 803nong11hao1602A-1609shi, baoshanqu, Shanghai 200000 CN.

Importiert nach AUS: SIHAO PTY LTD. 1 ROKEVA STREETEASTWOOD NSW 2122 Australien

Importiert in die USA: Sanven Technology Ltd. Suite 250, 9166 Anaheim Place, Rancho Cucamonga, CA 91730

Britische Republik	YH CONSULTING LIMITED. C/O YH Consulting Limited, Büro 147, Centurion House, London Road, Staines-upon-Thames, Surrey, TW18 4AX
EG-Vertreter	E-CrossStu GmbH Mainzer Landstr.69, 60329 Frankfurt am Main.