VEVOR

Affordable. Reliable. Home Improvement.

# Air Spray Gun

## Model:4001

VEVOR

Affordable. Reliable. Home Improvement.

# Air Spray Gun

Model:4001

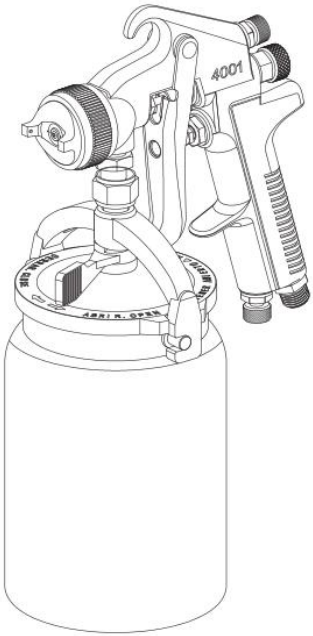


This is the original instruction, please read all manual instructions carefully before operating. VEVOR reserves a clear interpretation of our user manual. The appearance of the product shall be subject to the product you received. Please forgive us that we won't inform you again if there are any technology or software updates on our product.

| | |
|---|---|
| | Warning-To reduce the risk of injury, user must read instructions manual carefully. |
| | Warning-marking concerning risk of Eye Injury |
| | Warning-marking concerning Risk of Hearing Loss |

## First Time Usage

read this instruction manual carefully and understand all information before operating this tool.

**WARNING**

some dust created by power sanding, sawing, grinding, drilling, and other construction activities contains chemicals known to cause cancer, birth defects or other reproductive harm. some examples of these chemicals are:

• lead from lead-based paints,

• crystalline silica from bricks and cement and other masonry products, and

• arsenic and chromium from chemically-treated lumber.

your risk from these exposures varies, depending on how often you do this type of work. To reduce your exposure to these chemicals: work in a well ventilated area, and work with approved safety equipment, such as those dust masks that are specially designed to filter out microscopic particles.

• Always operate, inspect and maintain this tool in accordance with American National Standards Institute Safety Code of Portable Air Tools (ANSI B186.1) and any other applicable safety codes and regulations.

• During cleaning and flushing, solvents can be forcefully expelled from fluid and air passages. Some solvents can cause eye injury.

• Be sure all in the area are wearing impact-resistant eye and face protection.

• Even small projectiles can injure eyes and cause blindness. High sound levels can cause permanent hearing loss. Protect yourself from noise.Noise levels vary with work surface. Wear ear protection.

• Repetitive work motions, awkward positions and exposure to vibration can be harmful to hands and arms.

• Air under pressure can cause severe injury. Always shut off air supply, drain hose of air pressure and disconnect tool from air supply when not in use, before changing accessories or when making repairs. Never direct air at yourself or anyone else. Whipping hoses can cause serious injury. Always check for damaged or loose hoses and fittings. Never use quick change couplings at tool. They add weight and could fail due to vibration. Instead, add a hose whip and connect coupling between air supply and hose whip, or between hose whip and leader hose.

• Always use tool at a safe distance from other people in work area.

• Maintain tools with care. Keep tools clean and oiled for best and safest performance. Follow instructions for lubricating and changing accessories. Wiping or cleaning rags and other flammable waste materials must be placed in a tightly closed metal container and disposed of later in the proper fashion.

• Do not wear loose or ill-fitting clothing; remove watches and rings.

• Do not over reach. Keep proper footing and balance at all times. Slipping, tripping and falling can be a major cause of serious injury or death. Be aware of excess hose left on the walking or work surface.

• Do not force tool. It will do the job better and safer at the rate for which it was designed.

• Do not abuse hoses or connectors. Never carry tool by the hose or yank hose to disconnect from air supply. Keep hoses from heat, oil and sharp edges. Check hoses for weak or worn condition before each use, making certain that all connections are secure.

• When possible, secure work with clamps or vise so both hands are free to operate tool.

• Avoid inhaling dust or handling debris from work processes which can be harmful to your health.

• Operators and maintenance personnel must be physically able to handle the bulk, weight and power of this tool.
• This tool is not intended for use in explosive atmospheres and is not insulated for contact with electric power sources.

• Solvent and coatings can be highly flammable or combustible, especially when sprayed.Adequate exhaust must be provided to keep air free of accumulations of flammable vapors.
• Smoking must never be allowed in the spray area.
• Fire extinguishing equipment must be present in the spray area.
• Never spray near sources of ignition such as pilot lights,
welders, etc.
• Halogenated hydrocarbon solvents - for example, methylene chloride - are not chemically compatible with the aluminum that might be used in many system components. The chemical reaction caused by these solvents reacting with aluminum can become violent and lead to an equipment explosion. Guns with stainless steel fluid passages may be used with these solvents. However, aluminum is widely used in other spray application equipment - such as material pumps, cups and regulators,
valves, etc. Check all other equipment items before use and make sure they can also be used safely with these solvents.
Read the label or data sheet for the material you intend to spray. If in doubt as to whether or not a coating or cleaning material is compatible, contact your material supplier.

• Sprayed materials may be harmful if inhaled,or if there is contact with the skin. Adequate exhaust must be provided to keep the air free of accumulations of toxic materials. Use a mask or respirator whenever there is a chance of inhaling sprayed materials. The mask must be compatible with the material being sprayed and its concentration.

## AIR SUPPLY

| Air Flow CFM | Length of Pipe (ft.) | | | |
|---|---|---|---|---|
| | 50 | 100 | 150 | 200 |

| | | | | |
|---|---|---|---|---|
| 10 | 1/2" | 3/4" | 3/4" | |
| 20 | 3/4" | 3/4" | 3/4" | 3/4" |
| 30 | 3/4" | 3/4" | 1" | 1" |
| 40 | 1" | 1" | 1" | 1" |
| 50 | 1" | 1" | 1" | 1" |
| 70 | 1" | 1" | 1-1/4" | 1-1/4" |

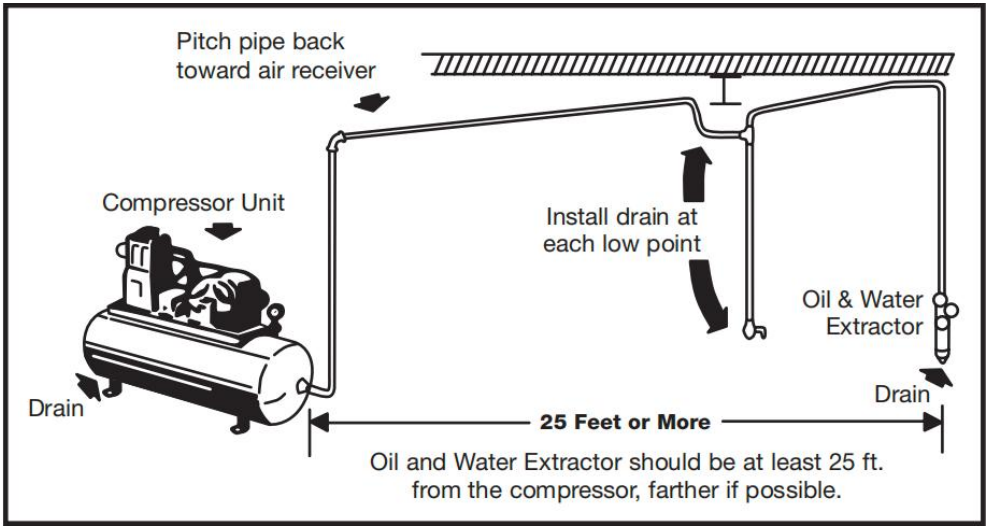


## Never mount oil and water extractor on or near the air compressor.

During compression, air temperature is greatly increased. As the air cools down to room temperature, moisture condenses in the air line, on its way to the spray gun. Therefore, always mount the oil and water extractor at a point in the air supply system where the compressed air temperature is lowest.

## Drain airlines properly.

Pitch all airlines back towards the compressor so that condensed moisture will flow back into the air receiver where it can be drained off. Each low point in an airline acts as a water trap. Such points should befitted with an easily accessible drain. See diagram above.

## TYPES OF INSTALLATION

## Peparing before operating:

- Check and replace any damaged parts.
- Make sure the nozzle and air trigger can work well.
- Attach the cup to spray gun. Make sure the lid is securely tightened and the vent closed.
- Pour paint into the container cup

NOTE: THE SPRAY GUN MUST BE DISCONNECTED FROM THE AIR SOURCE WHEN FILLING OR REFILLING MATERIAL.

### Spraying

In normal use, the nozzle wings are horizontal as shown here. This provides a vertical fan-shaped pattern which gives maximum, even material coverage as the gun is moved back and forth parallel to the surface being finished.

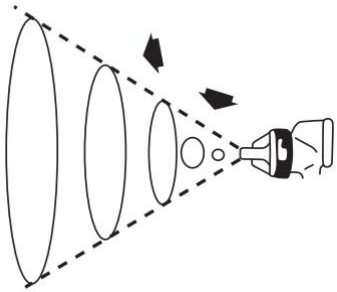

Spray pattern may be infinitely adjusted from round to flat.

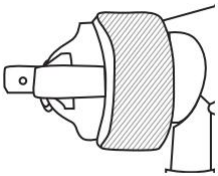

Set inlet pressure at no more than 43 PSI for the spray guns . For optimum performance, some materials may spray better at lower PSI ratings. If unsure, always test at PSI ratings before using on final production. Try spray. If it is too fine, decrease the air pressure or open fluid control screw. If the spray is too thick, close the fluid control screw. Regulate the pattern width and repeat adjustment of spray as needed.

The spraying distance should be between 200mm and 250mm and the viscosity 18+2 for best effect.

## OPERATION

- Connect the air source hose to the gun. Make sure the air pressure is not exceed 50psi(3.5bar)
- Pull the trigger slowly and move the Spray gun in parallel strokes to the object being painted. Keeps the distance from the object being painted at 200mm to 250mm. This may slightly differ depending on the flow adjustment and the material being sprayed.
- Release the trigger after each forward movement; pull the trigger again on the return movement.
- When using a vertical pattern, move the spray gun in a horizontal motion; with a horizontal pattern move the spray gun in a vertical motion. A round pattern requires to greater distance from the object being pointed.

## CLEANING AND MAINTENANCE

| ⚠ WARNING |
| --- |
| --TURN OFF AIR AND COATING MATERIALS TO THE GUN AND RELEASE PRESSURE BY TRIGGERING THE GUN BEFORE DISASSEMBLINGM, CLEANING OR SERVICING.<br>--PAY ATTENTION WHEN DISASSEMBLING SPRAY GUN SINCE YOU MUST TOUCH SHARP PARTS.<br>--DO NOT DISASSEMBLE WITHOUT RECEVING ENOUGH KNOWLEDGE AND EDUCATION. |

After use, empty the paint in the bucket and wash it with diluents which should be added into the bucket and sprayed out to wash the feed channel until it is clean, otherwise the paint remained in the channel will dry and block the channel and damage the spray gun. Finally, wipe it dry with clean soft cloth.

# Troubleshooting

| | | | |
|---|---|---|---|
| Taper | | ● Air sneaks into junction of feed nozzle and nozzle holder<br>● Air sneaks into junction of spacer and gun<br>● Air sneaks into needle sealing screw<br>● Air sneaks into juncture of feed<br>● channel joint and charging bucket | ● Clean junctions of nozzle and nozzle Holder, and reinstall them; replace them; replace the parts if junctions are broken.<br>● Reinstall junctions of parts after cleaning; replace the parts if junctions are broken.<br>● Tighten the needle sealing screw<br>● Reinstall and tighten relevant junctions after cleaning them |
| Moon | | Blockage at vent hole of airflow nozzle, causing imbalanced air output | Remove the foreign matters and wash with hairbrush instead of metal cleaners to avoid damage |
| One endwide and one end narrow | | ● Damage or solid matter sticking to fit clearance of feed nozzle and airflow nozzle<br>● Foreign matter sticking to discharge port of feed nozzle | ● Remove solid matters and replace the broken parts.<br>● Reinstall feed nozzle and needle valve assembly after cleaning junctions of them |
| Narrow in the middle | | ● Low viscosity<br>● Excessive paint sprayed | ● Increase viscosity of the paint<br>● Reduce the paint sprayed with amplitude regulator, but it will also reduce the spraying swath |
| Dense in the middle | | ● High viscosity<br>● Excessive paint sprayed | ● Add diluents to reduce viscosity<br>● Increase the paint sprayed with amplitude regulator |

# Parts List and Accessories

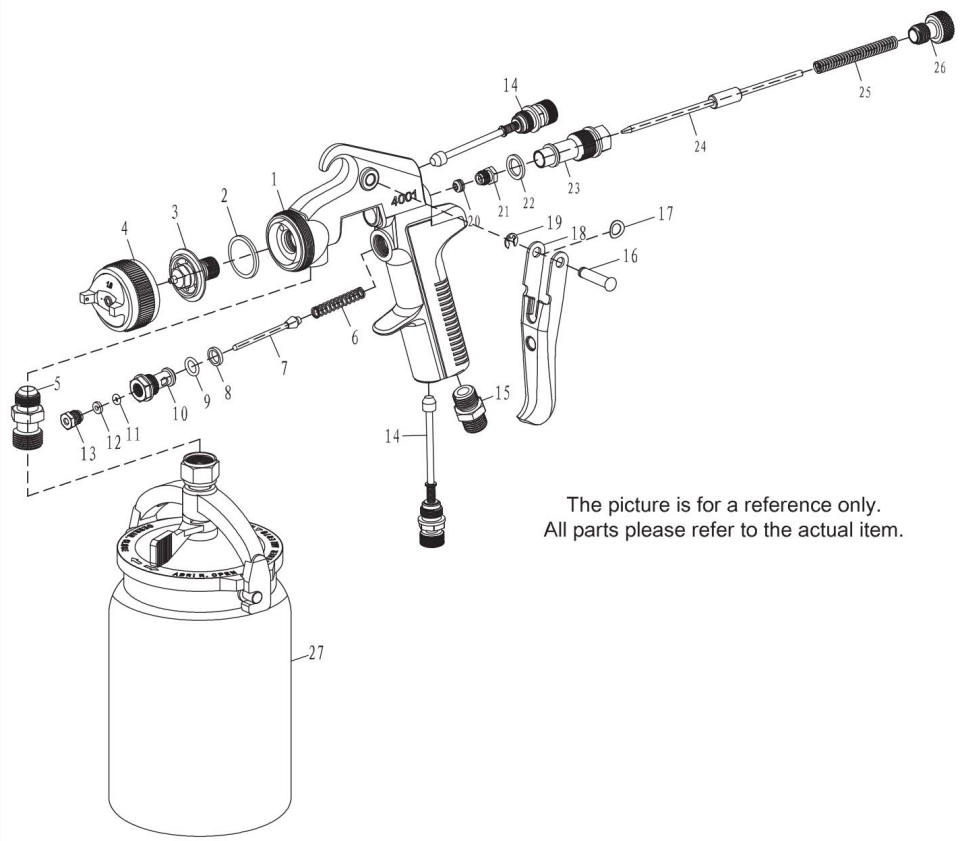


| No. | Name | QTY | No. | Name | QTY |
|---|---|---|---|---|---|
| 1 | Gun body | 1 | 15 | Air joint | 1 |
| 2 | ateril Nozle Seling gasket | 1 | 16 | Trigger pin | 1 |
| 3 | Material Nozzle | 1 | 17 | Trigger elastic pad | 1 |
| 4 | Atomization assembly | 1 | 18 | Trigger | 1 |
| 5 | Mateia pasge connector | 1 | 19 | Opening stopper 4 | 1 |
| 6 | Air valve spring | 1 | 20 | Needle sealing socket | 1 |
| 7 | Air valve stem | 1 | 21 | Nedleplup sealing screwA | 1 |
| 8 | Air valve sealing gasket | 1 | 22 | Needle socket gasket | 1 |
| 9 | O ring 7.5X1.8 | 1 | 23 | Needle socket | 1 |

| | | | | | |
|---|---|---|---|---|---|
| 10 | Air valve body | 1 | 24 | Needle | 1 |
| 11 | O ring 2.8X1.8 | 1 | 25 | Needle adj.spring | 1 |
| 12 | Sealing gasket | 1 | 26 | Needle adj.knob | 1 |
| 13 | Needle plup sealing screwA | 1 | 27 | Tank assemnly | 1 |
| 14 | Gas volume regulaing ssemby | 2 | | | |

## Accessories

1.Universal wrench *1
2. Hose tail *1
3. Cleaning brush *1
4. Fastening nut *1

## PRODUCT PARAMETER

| | |
|---|---|
| MODEL NO | 4001 |
| Fluid Orifice | 1.8mm |
| Air Inlet | 1/4" NPT |
| Inlet Pressure | 50PSI |
| Avg. Air Consumption | 4-10CFM |
| Nozzle adjustment | 360° |
| Cup Size | 1000mL |

**Manufacturer:** Shanghaimuxinmuyeyouxiangongsi
**Address:** Shuangchenglu 803nong11hao1602A-1609shi, baoshanqu, shanghai 200000 CN.
**Imported to AUS:** SIHAO PTY LTD. 1 ROKEVA STREETEASTWOOD NSW 2122 Australia
**Imported to USA:** Sanven Technology Ltd. Suite 250, 9166 Anaheim Place, Rancho Cucamonga, CA 91730

| UK | REP |
|---|---|

YH CONSULTING LIMITED. C/O YH Consulting Limited Office 147, Centurion House, London Road, Staines-upon-Thames, Surrey, TW18 4AX

| EC | REP |
|---|---|

E-CrossStu GmbH
Mainzer Landstr.69,
60329 Frankfurt am Main.

VEVOR

Affordable. Reliable. Home Improvement.

# Pistolet pulvérisateur à air comprimé

## Modèle : 4001

VEVOR

Affordable. Reliable. Home Improvement.

# Air Spray Gun

Modèle : 4001

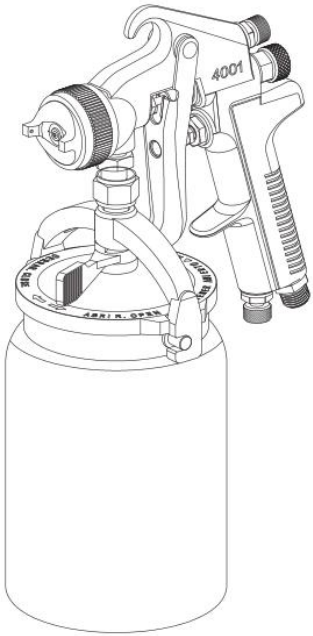


Ceci est le mode d'emploi d'origine. Veuillez lire attentivement l'intégralité du manuel avant utilisation. VEVOR se réserve le droit d'interpréter clairement ce manuel d'utilisation. L'apparence du produit dépend du produit que vous avez reçu. Veuillez nous excuser pour les éventuelles mises à jour technologiques ou logicielles.

| | |
|---|---|
| | Avertissement - Pour réduire le risque de blessure, l'utilisateur doit lire attentivement le manuel d'instructions. |
| | Avertissement - marquage concernant le risque de blessure oculaire |
| | Avertissement - marquage concernant le risque de perte auditive |

## First Time Usage

lisez attentivement ce manuel d'instructions et comprendre toutes les informations avant utiliser cet outil.

**AVERTISSEMENT**

de la poussière créée par le ponçage électrique, le sciage, le meulage, le perçage et d'autres travaux de construction activités contiennent des produits chimiques connus pour causer le cancer, des anomalies congénitales ou d'autres problèmes de reproduction. nuire. Voici quelques exemples de ces produits chimiques :

• le plomb provenant des peintures à base de plomb,

• silice cristalline provenant de briques, de ciment et d'autres produits de maçonnerie, et

• l’arsenic et le chrome provenant du bois traité chimiquement.

Votre risque lié à ces expositions varie en fonction de la fréquence à laquelle vous effectuez ce type de travail. réduisez votre exposition à ces produits chimiques : travaillez dans un endroit bien aéré et travaillez avec équipements de sécurité approuvés, tels que les masques anti-poussière spécialement conçus pour filtrer particules microscopiques.

• Utilisez, inspectez et entretenez toujours cet outil conformément aux Code de sécurité de l'air portatif de l'American National Standards Institute Outils (ANSI B186.1) et tout autre code de sécurité applicable

et règlements.
• Pendant le nettoyage et le rinçage, les solvants peuvent être expulsé avec force du fluide et de l'air passages. Certains solvants peuvent provoquer des lésions oculaires.
• Assurez-vous que toutes les personnes présentes dans la zone portent protection des yeux et du visage résistante aux chocs.

• Même de petits projectiles peuvent blesser les yeux et provoquer la cécité. Des niveaux sonores élevés peuvent provoquer Perte auditive permanente. Protégez-vous du bruit. Les niveaux sonores varient selon la surface de travail. Portez des protections auditives. protection.
• Mouvements de travail répétitifs, positions inconfortables et l'exposition aux vibrations peut être nocive pour les mains et des armes.
• L’air sous pression peut provoquer des blessures graves. Toujours couper l'alimentation en air, vidanger le tuyau d'air pression et débranchez l'outil de l'alimentation en air lorsqu'il n'est pas utilisé, avant de changer les accessoires ou lors de réparations. Ne dirigez jamais l'air vers vous-même ou quelqu'un d'autre. Les tuyaux fouettés peuvent causer des blessures graves. Vérifiez toujours si des dommages sont ou des tuyaux et raccords desserrés. Ne jamais utiliser de raccords rapides
changer les accouplements à l'outil. Ils ajoutent du poids et pourrait tomber en panne à cause des vibrations. Ajoutez plutôt un tuyau fouetter et connecter le couplage entre l'alimentation en air
et fouet à tuyau, ou entre fouet à tuyau et tuyau de guidage.
• Utilisez toujours l’outil à une distance de sécurité des autres personnes dans la zone de travail.
• Entretenez vos outils avec soin. Gardez-les propres et huilés pour un meilleur fonctionnement. et des performances optimales. Suivez les instructions de lubrification et changer les accessoires. Essuyer ou nettoyer les chiffons et autres les déchets inflammables doivent être placés dans un endroit hermétiquement fermé récipient en métal et éliminé plus tard de manière appropriée.
• Ne portez pas de vêtements amples ou mal ajustés ; retirez votre montre et des anneaux.
• Ne vous penchez pas trop. Gardez une bonne assise et équilibre à tout moment.

Glissades, trébuchements et les chutes peuvent être une cause majeure de blessures graves ou la mort. Soyez attentif aux excès de tuyau laissés sur le surface de marche ou de travail.

• Ne forcez pas l'outil. Il fera mieux le travail et plus sûr au rythme pour lequel il a été conçu.

• Ne pas maltraiter les tuyaux ou les connecteurs. Ne jamais transporter outil par le tuyau ou tirer sur le tuyau pour le déconnecter de l'alimentation en air. Gardez les tuyaux à l'abri de la chaleur, de l'huile et
bords tranchants. Vérifiez que les tuyaux ne sont pas fragiles ou usés. condition avant chaque utilisation, en s'assurant que toutes les connexions sont sécurisées.

• Lorsque cela est possible, fixez le travail avec des pinces ou un étau afin que les deux mains
sont libres d'utiliser l'outil.

• Évitez d'inhaler la poussière ou de manipuler les débris processus de travail qui peuvent être nocifs pour votre santé.

• Les opérateurs et le personnel de maintenance doivent être physiquement capable de gérer le volume, le poids et puissance de cet outil.

• Cet outil n'est pas destiné à être utilisé dans des atmosphères explosives et n'est pas isolé pour le contact avec des sources d'énergie électrique.

• Les solvants et les revêtements peuvent être hautement inflammables ou combustible, en particulier lorsqu'il est pulvérisé. Une évacuation adéquate doit être prévue pour maintenir l'air exempt d'accumulations de vapeurs inflammables.

• Il est interdit de fumer dans la zone de pulvérisation.

• Un équipement d’extinction d’incendie doit être présent dans la zone de pulvérisation.

• Ne jamais vaporiser à proximité de sources d'inflammation telles que des veilleuses,
soudeurs, etc.

• Solvants hydrocarbonés halogénés - par exemple, le méthylène chlorure - ne sont pas chimiquement compatibles avec l'aluminium qui pourrait être utilisé dans de nombreux composants du système. Le produit chimique réaction provoquée par la réaction de ces solvants avec l'aluminium devenir violents et provoquer une

explosion d'équipement. Des armes à feu des passages de fluide en acier inoxydable peuvent être utilisés avec ces solvants. Cependant, l'aluminium est largement utilisé dans d'autres applications de pulvérisation équipements - tels que pompes à matériaux, coupelles et régulateurs,
vannes, etc. Vérifiez tous les autres éléments de l'équipement avant utilisation et assurez-vous qu'ils peuvent également être utilisés en toute sécurité avec ces solvants.
Lisez l'étiquette ou la fiche technique du produit que vous avez l'intention de pulvériser. En cas de doute quant à savoir si un revêtement ou un produit de nettoyage est compatible, contactez votre fournisseur de matériel.

• Les produits pulvérisés peuvent être nocifs en cas d'inhalation ou de contact avec la peau. un échappement doit être prévu pour maintenir l'air libre de accumulations de matières toxiques. Utilisez un masque ou un respirateur chaque fois qu'il y a un risque d'inhalation de produits pulvérisés. Le masque doit être compatible avec le matériau à traiter pulvérisé et sa concentration.

## AIR SUPPLY

| Débit d'air CFM | Longueur du tuyau (pi) | | | |
|---|---|---|---|---|
| | 50 | 100 | 150 | 200 |
| 10 | 1/2" | 3/4" | 3/4" | |
| 20 | 3/4" | 3/4" | 3/4" | 3/4" |
| 30 | 3/4" | 3/4" | 1" | 1" |
| 40 | 1" | 1" | 1" | 1" |
| 50 | 1" | 1" | 1" | 1" |
| 70 | 1" | 1" | 1-1/4" | 1-1/4" |

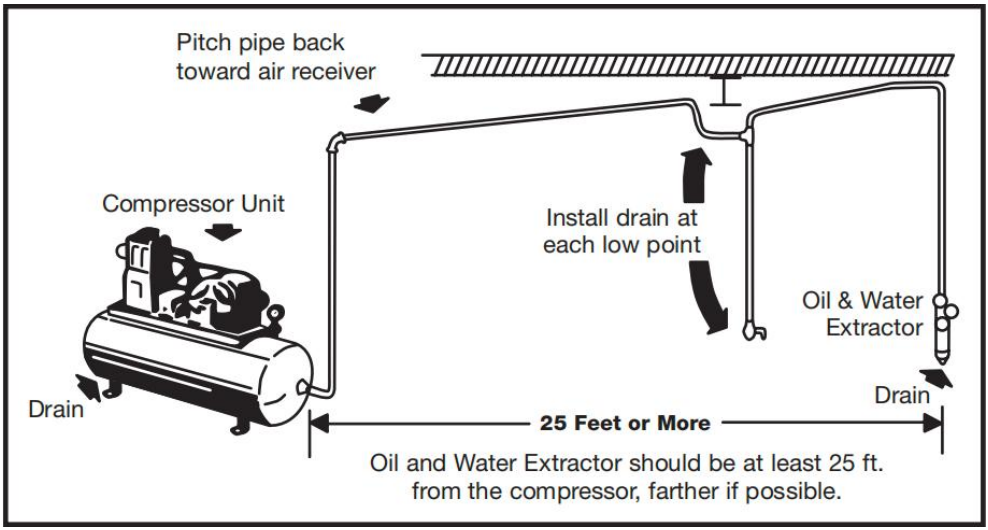


**Ne jamais monter l'extracteur d'huile et d'eau sur ou à proximité du compresseur d'air.**

Lors de la compression, la température de l'air augmente considérablement. Lorsque l'air refroidit à température ambiante, l'humidité se condense dans la conduite d'air, en route vers le pistolet. Par conséquent, installez toujours l'extracteur d'huile et d'eau à un endroit du système d'alimentation en air où la température de l'air comprimé est la plus basse.

**Vidangez correctement les conduites d'air.**

Remettez toutes les conduites d'air en position basse vers le compresseur afin que l'humidité condensée retourne dans le réservoir d'air où elle peut être évacuée. Chaque point bas d'une conduite d'air agit comme un piège à eau. Ces points doivent être équipés d'une évacuation facilement accessible. Voir le schéma ci-dessus.

## TYPES OF INSTALLATION

# Préparation avant l'opération :

- Vérifiez et remplacez toutes les pièces endommagées.
- Assurez -vous que la buse et la gâchette d’air fonctionnent bien.

- Fixez le godet au pistolet pulvérisateur. Assurez-vous que le couvercle est bien serré et que l'évent est fermé.
- Versez la peinture dans le récipient

REMARQUE : LE PISTOLET PULVÉRISATEUR DOIT ÊTRE DÉBRANCHÉ DE LA SOURCE D'AIR LORS DU REMPLISSAGE OU DU REMPLISSAGE DE MATÉRIAU.

## Spraying

En utilisation normale, les ailes de la buse sont horizontalement, comme illustré ici. Cela fournit une
motif vertical en forme d'éventail qui donne couverture matérielle maximale et uniforme comme le
le pistolet est déplacé d'avant en arrière parallèlement à la surface en cours de finition.

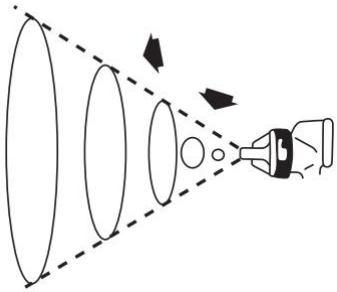

Le jet de pulvérisation peut être réglé à l'infini
du rond au plat.

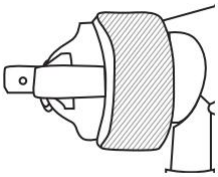

Réglez la pression d'entrée à 43 PSI maximum pour le pistolets pulvérisateurs. Pour un résultat optimal performances, certains matériaux peuvent être mieux pulvérisés à une pression PSI inférieure En cas de doute, testez toujours la pression nominale avant d'utiliser Production finale. Essayer la pulvérisation. Si elle est trop fine, diminuer la pression d'air ou ouvrir la vis de réglage du fluide. Si la pulvérisation est trop épaisse, fermer. la vis de réglage du fluide. Réglez la largeur du motif et répétez réglage du jet selon les besoins.

La distance de pulvérisation doit être comprise entre 200 mm et 250 mm et la viscosité 18+2 pour un meilleur effet.

## OPERATION

- Raccordez le tuyau d'alimentation en air au pistolet. Assurez -vous que la pression d'air ne dépasse pas 3,5 bars (50 psi ) .
- Appuyez lentement sur la gâchette et déplacez le pistolet par mouvements parallèles à l'objet à peindre. Maintenez la distance entre l'objet à peindre et le pistolet entre 200 et 250 mm . Cette distance peut varier légèrement selon le réglage du débit et le produit pulvérisé.
- Relâchez la gâchette après chaque mouvement vers l'avant ; appuyez à nouveau sur la gâchette lors du mouvement de retour.
- Pour un jet vertical, effectuez un mouvement horizontal avec le pistolet ; pour un jet horizontal, effectuez un mouvement vertical avec le pistolet . Un jet rond nécessite une plus grande distance par rapport à l'objet visé.

## CLEANING AND MAINTENANCE

| ⚠ AVERTISSEMENT |
| --- |
| --COUPER L'AIR ET LES MATÉRIAUX DE REVÊTEMENT DU PISTOLET ET LIBÉRER LA PRESSION EN DÉCLENCHANT LE PISTOLET AVANT DE LE DÉMONTER, DE LE NETTOYER OU DE L'ENTRETIEN.<br>--FAITES ATTENTION LORS DU DÉMONTAGE DU PISTOLET PULVÉRISATION CAR VOUS DEVEZ TOUCHER DES PIÈCES TRANCHANTES.<br>--NE PAS DÉMONTER SANS AVOIR REÇU SUFFISAMMENT DE CONNAISSANCES ET D'ÉDUCATION. |

Après utilisation, videz la peinture dans le seau et lavez-la avec des diluants qui doivent

être ajouté dans le seau et pulvérisé pour laver le canal d'alimentation jusqu'à ce qu'il soit
nettoyer, sinon la peinture restée dans le canal va sécher et bloquer le
canal et endommager le pistolet. Enfin, essuyez-le avec un chiffon doux et propre.

## Troubleshooting

| | | | |
|---|---|---|---|
| Conicité | | ● L'air s'infiltre dans la jonction de la buse d'alimentation et du porte-buse<br>● L'air s'infiltre dans la jonction de l'entretoise et du pistolet<br>● De l'air s'infiltre dans la vis d'étanchéité de l'aiguille<br>● L'air s'infiltre dans la jonction de l'alimentation<br>● joint de canal et godet de chargement | ● Nettoyer les jonctions de la buse et de la buse Titulaire, et les réinstaller ; les remplacer ; remplacer les pièces si les jonctions sont cassées.<br>● Réinstaller les jonctions des pièces après le nettoyage ; remplacer les pièces si les jonctions sont cassées.<br>● Serrer la vis d'étanchéité de l'aiguille<br>● Réinstaller et resserrer les jonctions concernées après les avoir nettoyées |
| Lune | | Blocage au niveau du trou d'aération de la buse de flux d'air, provoquant un déséquilibre de la sortie d'air | Retirez les corps étrangers et lavez avec une brosse à cheveux plutôt qu'avec des nettoyants pour métaux pour éviter les dommages. |
| Un fin large et un extrémité étroite | | ● Dommages ou matières solides collées au jeu de la buse d'alimentation et buse de flux d'air<br>● Corps étrangers collés à l'orifice de décharge de la buse d'alimentation | ● Retirez les matières solides et remplacez les pièces cassées.<br>● Réinstallez la buse d'alimentation et l'ensemble de soupape à aiguille après le nettoyage leurs jonctions |

| | | | |
|---|---|---|---|
| Étroit dans le milieu | | ● Faible viscosité<br>● Peinture pulvérisée en excès | ● Augmenter la viscosité de la peinture<br>● Réduisez la peinture pulvérisée avec le régulateur d'amplitude, mais cela réduire également la largeur de pulvérisation |
| Dense dans le milieu | | ● Haute viscosité<br>● Peinture pulvérisée en excès | ● Ajouter des diluants pour réduire la viscosité<br>● Augmenter la quantité de peinture pulvérisée avec régulateur d'amplitude |

## Parts List and Accessories

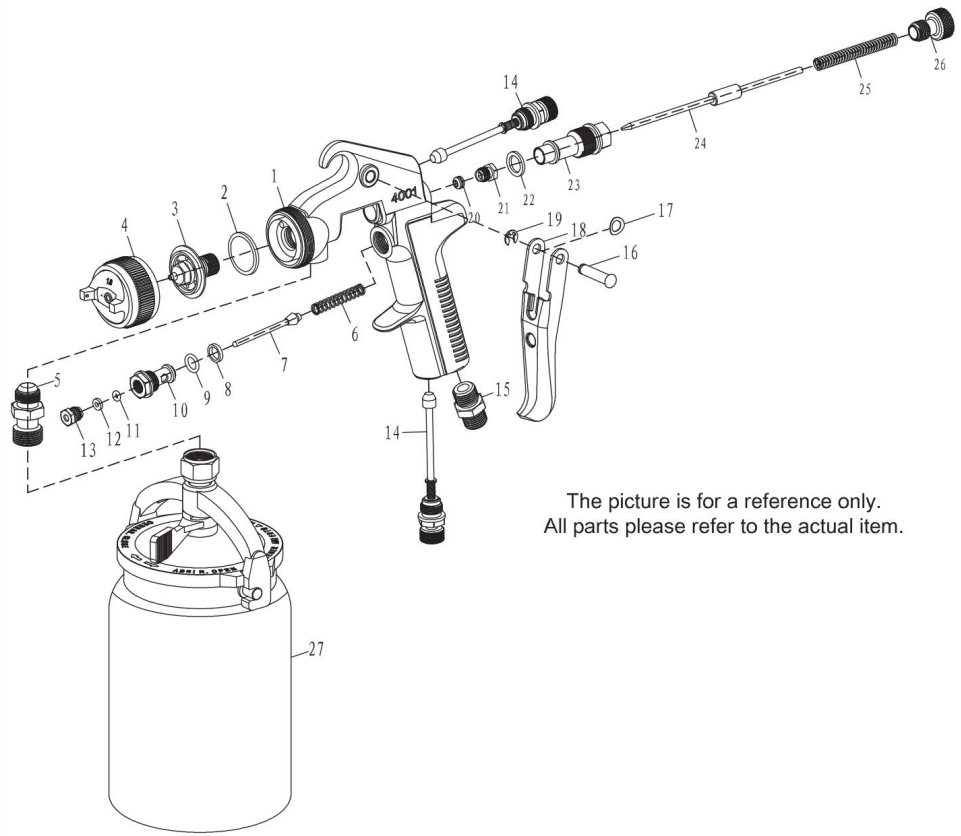


| Non. | Nom | Qté | Non. | Nom | Qté |
|---|---|---|---|---|---|
| 1 | Corps du pistolet | 1 | 15 | Joint d'air | 1 |
| 2 | Joint de buse en plastique | 1 | 16 | Goupille de déclenchement | 1 |
| 3 | Buse de matériau | 1 | 17 | Coussin élastique de déclenchement | 1 |
| 4 | Ensemble d'atomisation | 1 | 18 | Déclenchement | 1 |
| 5 | Connecteur de passage Mateia | 1 | 19 | Bouchon d'ouverture 4 | 1 |
| 6 | ressort de soupape d'air | 1 | 20 | Douille d'étanchéité d'aiguille | 1 |
| 7 | Tige de soupape d'air | 1 | 21 | Vis d'étanchéité | 1 |

| | | | | | |
|---|---|---|---|---|---|
| | | | | NedleplupA | |
| 8 | Joint d'étanchéité de la vanne d'air | 1 | 22 | Joint de douille d'aiguille | 1 |
| 9 | Joint torique 7,5X1,8 | 1 | 23 | douille d'aiguille | 1 |
| 10 | Corps de vanne d'air | 1 | 24 | Aiguille | 1 |
| 11 | Joint torique 2,8X1,8 | 1 | 25 | Ressort réglable de l'aiguille | 1 |
| 12 | Joint d'étanchéité | 1 | 26 | Bouton de réglage de l'aiguille | 1 |
| 13 | Vis d'étanchéité du bouchon d'aiguilleA | 1 | 27 | Assemblage du réservoir | 1 |
| 14 | Ensemble de régulation du volume de gaz | 2 | | | |

## Accessoires

1. Clé universelle *1
2. Embout de tuyau *1
3. Brosse de nettoyage *1
4. Écrou de fixation *1

## PRODUCT PARAMETER

| | |
|---|---|
| MODÈLE N° | 4001 |
| Orifice de fluide | 1,8 mm |
| Entrée d'air | 1/4" NPT |
| Pression d'entrée | 50 PSI |
| Consommation moyenne d'air | 4 à 10 pi3/min |
| Réglage de la buse | 360° |
| Taille du bonnet | 1000 ml |

**Fabricant :** Shanghaimuxinmuyeyouxiangongsi
**Adresse :** Shuangchenglu 803nong11hao1602A-1609shi, baoshanqu, Shanghai 200 000 CN.
**Importé en Australie :** SIHAO PTY LTD. 1 ROKEVA STREET, ASTWOOD NSW 2122 Australie
**Importé aux États-Unis :** Sanven Technology Ltd. Suite 250, 9166 Anaheim
Lieu, Rancho Cucamonga, CA 91730

| | |
|---|---|
| UK | REP |

YH CONSULTING LIMITED. C/O YH Consulting Limited Office 147, Centurion House, London Road, Staines-upon-Thames, Surrey, TW18 4AX

| | |
|---|---|
| EC | REP |

E-CrossStu GmbH
Mainzer Landstr.69,
60329 Frankfurt am Main.

VEVOR

Affordable. Reliable. Home Improvement.

# Luftspritzpistole

## Modell: 4001

VEVOR

Affordable. Reliable. Home Improvement.

# Air Spray Gun

Modell: 4001

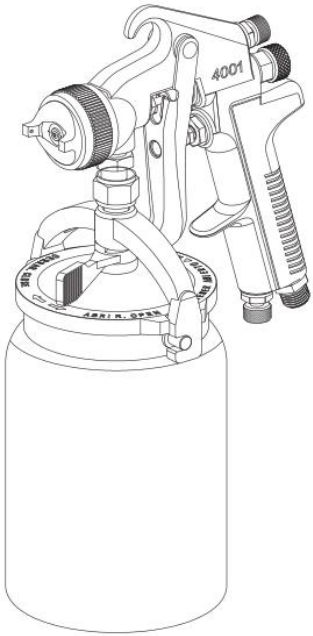


Dies ist die Originalanleitung. Bitte lesen Sie alle Anweisungen sorgfältig durch, bevor Sie das Gerät in Betrieb nehmen. VEVOR behält sich das Recht vor , die Bedienungsanleitung klar und deutlich zu interpretieren. Das Aussehen des Produkts hängt vom gelieferten Produkt ab. Bitte haben Sie Verständnis dafür, dass wir Sie nicht erneut über Technologie- oder Software-Updates informieren.

| | |
|---|---|
| | Warnung: Um das Verletzungsrisiko zu verringern, muss der Benutzer die Bedienungsanleitung sorgfältig lesen. |
| | Warnung - Kennzeichnung bezüglich der Gefahr von Augenverletzungen |
| | Warnhinweis - Kennzeichnung bezüglich Hörverlustrisiko |

## First Time Usage

Lesen Sie diese Bedienungsanleitung sorgfältig durch und verstehen Sie alle Informationen, bevor Bedienung dieses Werkzeugs.

**WARNUNG**

etwas Staub, der durch Schleifen, Sägen, Schleifen, Bohren und andere Bauarbeiten entsteht Aktivitäten enthalten Chemikalien, die bekanntermaßen Krebs, Geburtsfehler oder andere reproduktive Schaden. Einige Beispiele für diese Chemikalien sind:

• Blei aus bleihaltigen Farben,

• kristalline Kieselsäure aus Ziegeln, Zement und anderen Mauerwerksprodukten und

• Arsen und Chrom aus chemisch behandeltem Holz.

Ihr Risiko durch diese Belastungen variiert, je nachdem, wie oft Sie diese Art von Arbeit verrichten. Um Reduzieren Sie Ihre Exposition gegenüber diesen Chemikalien: Arbeiten Sie in einem gut belüfteten Bereich und arbeiten Sie mit zugelassene Sicherheitsausrüstung, wie zum Beispiel Staubmasken, die speziell dafür entwickelt wurden, mikroskopisch kleine Partikel.

• Bedienen, prüfen und warten Sie dieses Werkzeug immer gemäß Sicherheitscode des American National Standards Institute für

tragbare Luft Werkzeuge (ANSI B186.1) und alle anderen geltenden Sicherheitsvorschriften und Vorschriften.

• Beim Reinigen und Spülen können Lösungsmittel aus Flüssigkeit und Luft gewaltsam ausgestoßen werden Einige Lösungsmittel können Augenverletzungen verursachen.

• Stellen Sie sicher, dass alle Personen im Bereich schlagfester Augen- und Gesichtsschutz.

• Schon kleine Projektile können Augen und Blindheit verursachen. Hohe Schallpegel können dauerhafter Hörverlust. Schützen Sie sich vor Lärm. Der Lärmpegel variiert je nach Arbeitsfläche. Tragen Sie Gehörschutz Schutz.

• Wiederholte Arbeitsbewegungen, ungünstige Positionen und Vibrationen können die Hände schädigen und Waffen.

• Unter Druck stehende Luft kann schwere Verletzungen verursachen. Unterbrechen Sie immer die Luftzufuhr und lassen Sie den Luftschlauch Druck und trennen Sie das Werkzeug von der Luftversorgung bei Nichtgebrauch vor dem Wechseln des Zubehörs oder bei Reparaturen. Richten Sie die Luft niemals auf Sie selbst oder jemand anderes. Peitschende Schläuche können schwere Verletzungen verursachen. Überprüfen Sie immer auf beschädigte oder lose Schläuche und Armaturen. Verwenden Sie niemals Schnell Kupplungen am Werkzeug wechseln. Sie erhöhen das Gewicht und könnte aufgrund von Vibrationen versagen. Fügen Sie stattdessen einen Schlauch hinzu Peitsche und verbinden Sie die Kupplung zwischen der Luftzufuhr und Schlauchpeitsche oder zwischen Schlauchpeitsche und Führungsschlauch.

• Verwenden Sie das Werkzeug immer in sicherem Abstand zu anderen Personen im Arbeitsbereich.

• Pflegen Sie Ihre Werkzeuge sorgfältig. Halten Sie sie sauber und geölt, um optimale und sicherste Leistung. Befolgen Sie die Anweisungen zum Schmieren und Zubehörwechsel. Wisch- oder Putzlappen und andere brennbare Abfälle müssen in einem dicht verschlossenen Metallbehälter und später fachgerecht entsorgt.

• Tragen Sie keine weite oder schlecht sitzende Kleidung; legen Sie Uhren ab und Ringe.

• Überstrecken Sie sich nicht. Achten Sie auf einen sicheren Stand und

Gleichgewicht zu halten. Rutsch-, Stolper- und Stürze können eine Hauptursache für schwere Verletzungen sein oder Tod. Achten Sie darauf, dass kein überschüssiger Schlauch am Geh- oder Arbeitsfläche.

• Wenden Sie keine Gewalt an. Dadurch wird die Arbeit besser erledigt und sicherer bei der Geschwindigkeit, für die es ausgelegt ist.

• Missbrauchen Sie keine Schläuche oder Anschlüsse. Tragen Sie niemals Werkzeug am Schlauch oder ziehen Sie am Schlauch, um von der Luftzufuhr. Halten Sie Schläuche von Hitze, Öl und
scharfen Kanten. Überprüfen Sie die Schläuche auf schwache oder Zustand vor jedem Gebrauch, und stellen Sie sicher, dass Alle Verbindungen sind sicher.

• Sichern Sie das Werkstück nach Möglichkeit mit Klemmen oder Schraubstöcken, damit beide Hände
sind frei, das Werkzeug zu bedienen.

• Vermeiden Sie das Einatmen von Staub oder den Umgang mit Ablagerungen von Arbeitsprozesse, die schädlich für Ihre Gesundheit.

• Bediener und Wartungspersonal müssen körperlich in der Lage, die Masse, das Gewicht und Leistung dieses Werkzeugs.

• Dieses Werkzeug ist nicht für den Einsatz in explosionsgefährdeten Bereichen vorgesehen und ist nicht für den Kontakt mit elektrischen Stromquellen isoliert.

• Lösungsmittel und Beschichtungen können leicht entflammbar sein oder brennbar, insbesondere beim Sprühen. Eine ausreichende Absaugung muss vorhanden sein, um die Luft frei von Ansammlungen brennbarer Dämpfe.

• Im Sprühbereich darf niemals geraucht werden.

• Im Sprühbereich müssen Feuerlöschgeräte vorhanden sein.

• Sprühen Sie niemals in der Nähe von Zündquellen wie Zündflammen, Schweißer usw.

• Halogenierte Kohlenwasserstofflösungsmittel - zum Beispiel Methylen Chlorid - sind chemisch nicht kompatibel mit dem Aluminium die in vielen Systemkomponenten verwendet werden könnten. Die chemische Die Reaktion dieser Lösungsmittel mit Aluminium kann heftig werden und zu einer Geräteexplosion führen. Waffen mit Mit diesen Lösungsmitteln können Flüssigkeitskanäle aus Edelstahl verwendet werden. Aluminium wird jedoch häufig

in anderen Sprühanwendungen verwendet Ausrüstung - wie Materialpumpen, Becher und Regler,
Ventile usw. Überprüfen Sie alle anderen Ausrüstungsgegenstände vor der Verwendung und Stellen Sie sicher, dass sie auch mit diesen Lösungsmitteln sicher verwendet werden können.
Lesen Sie das Etikett oder Datenblatt des Materials, das Sie sprühen möchten. Im Zweifelsfall, ob eine Beschichtung oder ein Reinigungsmittel kompatibel sind, wenden Sie sich an Ihren Materiallieferanten.

• Versprühte Stoffe können beim Einatmen oder bei Kontakt mit der Haut schädlich sein. Es muss eine Absaugung vorhanden sein, um die Luft frei von Ansammlungen giftiger Stoffe. Verwenden Sie eine Maske oder ein Atemschutzgerät, wenn Möglichkeit des Einatmens von Sprühmaterialien. Die Maske muss mit dem zu verarbeitenden Material kompatibel sein gesprüht und seine Konzentration.

## AIR SUPPLY

| Luftstrom CFM | Rohrlänge (ft.) | | | |
|---|---|---|---|---|
| | 50 | 100 | 150 | 200 |
| 10 | 1/2 Zoll | 3/4 Zoll | 3/4 Zoll | |
| 20 | 3/4 Zoll | 3/4 Zoll | 3/4 Zoll | 3/4 Zoll |
| 30 | 3/4 Zoll | 3/4 Zoll | 1" | 1" |
| 40 | 1" | 1" | 1" | 1" |
| 50 | 1" | 1" | 1" | 1" |
| 70 | 1" | 1" | 1-1/4 Zoll | 1-1/4 Zoll |

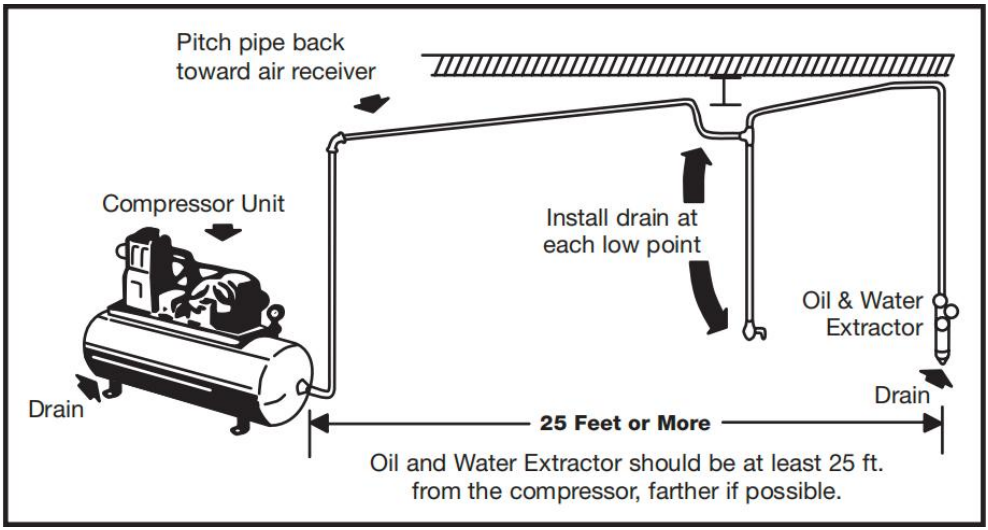


### Montieren Sie den Öl- und Wasserabscheider niemals auf oder in der Nähe des Luftkompressors.

Während der Kompression steigt die Lufttemperatur stark an. Beim Abkühlen auf Raumtemperatur kondensiert Feuchtigkeit in der Luftleitung auf dem Weg zur Spritzpistole. Montieren Sie den Öl- und Wasserabscheider daher immer an einer Stelle im Luftversorgungssystem, an der die Drucklufttemperatur am niedrigsten ist.

### Entleeren Sie die Luftleitungen ordnungsgemäß.

Alle Luftleitungen sollten zum Kompressor hin ausgerichtet sein, damit kondensierte Feuchtigkeit in den Druckluftbehälter zurückfließen und dort abfließen kann. Jeder Tiefpunkt in einer Luftleitung wirkt als Wasserfalle. Diese Stellen sollten mit einem leicht zugänglichen Abfluss ausgestattet sein. Siehe Abbildung oben.

**TYPES OF INSTALLATION**

## Vorbereitung vor dem Betrieb:

- Überprüfen und ersetzen Sie alle beschädigten Teile.
- Sie sicher, dass Düse und Luftauslöser einwandfrei funktionieren.
- Befestigen Sie den Becher an der Spritzpistole. Stellen Sie sicher,

dass der Deckel fest verschlossen und die Entlüftung geschlossen ist.

- Gießen Sie Farbe in den Behälterbecher

HINWEIS: DIE SPRITZPISTOLE MUSS BEIM EINFÜLLEN ODER NACHFÜLLEN VON MATERIAL VON DER LUFTQUELLE GETRENNT WERDEN.

## Spraying

Bei normalem Gebrauch sind die Düsenflügel horizontal wie hier gezeigt. Dies bietet eine
vertikales fächerförmiges Muster, das maximale, gleichmäßige Materialabdeckung als
Die Pistole wird parallel zur Oberfläche wird fertiggestellt.

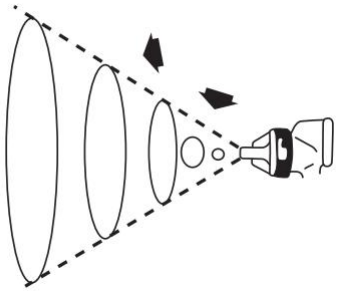

Sprühbild stufenlos einstellbar
von rund bis flach.

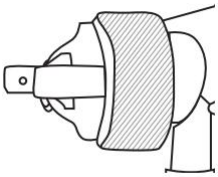

Stellen Sie den Eingangsdruck auf nicht mehr als 43 PSI für die Spritzpistolen. Für optimale Leistung, einige Materialien können bei niedrigerem PSI besser gesprüht werden Bewertungen. Wenn Sie unsicher sind, testen Sie immer bei PSI-Bewertungen, bevor Sie Endproduktion. Versuchen Sie es mit Sprühnebel. Ist der Nebel zu fein, verringern Sie den Luftdruck oder öffnen Sie die Flüssigkeitsregulierschraube. Ist der Nebel zu dick, schließen Sie die Flüssigkeitsregulierschraube. Regulieren Sie die Musterbreite und wiederholen Sie Anpassung des Sprühstrahls nach Bedarf.
Der Sprühabstand sollte zwischen 200mm und 250mm liegen und die Viskosität 18+2 für beste Wirkung.

## OPERATION

- Schließen Sie den Luftschlauch an die Pistole an. Stellen Sie sicher, dass der Luftdruck 3,5 bar (50 psi ) nicht überschreitet.
- Betätigen Sie den Abzug langsam und bewegen Sie die Spritzpistole in parallelen Bewegungen zum zu lackierenden Objekt. Der Abstand zum zu lackierenden Objekt sollte 200 mm bis 250 mm betragen . Dieser kann je nach Durchflusseinstellung und zu spritzendem Material leicht abweichen.
- Lassen Sie den Abzug nach jeder Vorwärtsbewegung los und ziehen Sie den Abzug bei der Rückwärtsbewegung erneut.
- Bei einem vertikalen Sprühmuster die Spritzpistole horizontal bewegen, bei einem horizontalen Sprühmuster vertikal . Ein rundes Sprühmuster erfordert einen größeren Abstand zum Objekt.

## CLEANING AND MAINTENANCE

| ⚠ WARNUNG |
| --- |
| --SCHALTEN SIE DIE LUFT- UND BESCHICHTUNGSMATERIALZUFUHR ZUR PISTOLE AB UND LASSEN SIE DEN DRUCK AB, INDEM SIE DIE PISTOLE AUSLÖSEN, BEVOR SIE SIE ZERLEGEN, REINIGEN ODER WARTEN.<br>--SEIEN SIE BEIM ZERLEGEN DER SPRITZPISTOLE VORSICHTIG, DA SIE SCHARFE TEILE BERÜHREN MÜSSEN.<br>--NICHT DEMONTIEREN, OHNE GENÜGEND WISSEN UND AUSBILDUNG ZU ERHALTEN. |

Nach Gebrauch die Farbe in den Eimer leeren und mit Verdünnungsmitteln waschen, die
in den Eimer gegeben und ausgesprüht werden, um den Zufuhrkanal zu waschen, bis er
sauber, sonst trocknet die im Kanal verbliebene Farbe und verstopft den

Kanal und die Spritzpistole beschädigen. Wischen Sie sie abschließend mit einem sauberen, weichen Tuch trocken.

## Troubleshooting

| | | | |
|---|---|---|---|
| Verjüngung | | ● Luft dringt in die Verbindung zwischen Zufuhrdüse und Düsenhalter ein<br>● Luft dringt in die Verbindung zwischen Abstandshalter und Pistole ein<br>● Luft dringt in die Nadelverschlussschraube ein<br>● Luft dringt in die Zufuhrverbindung ein<br>● Rinnenverbindung und Beschickungseimer | ● Saubere Verbindungsstellen von Düse und Düse Halter und installieren Sie sie erneut. Ersetzen Sie sie. Ersetzen Sie die Teile, wenn die Verbindungen beschädigt sind.<br>● Bringen Sie die Verbindungsstellen der Teile nach der Reinigung wieder an. Ersetzen Sie die Teile, wenn die Verbindungen beschädigt sind.<br>● Ziehen Sie die Nadeldichtungsschraube fest<br>● Die entsprechenden Verbindungen nach der Reinigung wieder montieren und festziehen |
| Mond | | Verstopfung der Entlüftungsöffnung der Luftstromdüse, die zu einer ungleichmäßigen Luftabgabe führt | Entfernen Sie die Fremdkörper und waschen Sie mit einer Haarbürste anstelle von Metallreinigern, um Schäden zu vermeiden |
| Eins endweit und ein Ende schmal | | ● Beschädigungen oder Festkörper, die im Passungsspalt der Zufuhrdüse haften bleiben und Luftstromdüse<br>● Fremdkörper haften an | ● Entfernen Sie feste Bestandteile und ersetzen Sie die defekten Teile.<br>● Nach der Reinigung die Zufuhrdüse und die Nadelventilbaugruppe wieder |

| | | | |
|---|---|---|---|
| | | der Auslassöffnung der Zufuhrdüse | einbauen Kreuzungen von ihnen |
| Eng im Mitte | | ● Niedrige Viskosität<br>● Übermäßig viel Farbe gesprüht | ● Erhöhen Sie die Viskosität der Farbe<br>● Reduzieren Sie die Farbe mit Amplitudenregler gesprüht, aber es wird auch die Spritzschwaden reduzieren |
| Dicht in der Mitte | | ● Hohe Viskosität<br>● Übermäßig viel Farbe gesprüht | ● Fügen Sie Verdünnungsmittel hinzu, um die Viskosität zu verringern<br>● Erhöhen Sie die Farbe, die mit Amplitudenregler |

## Parts List and Accessories

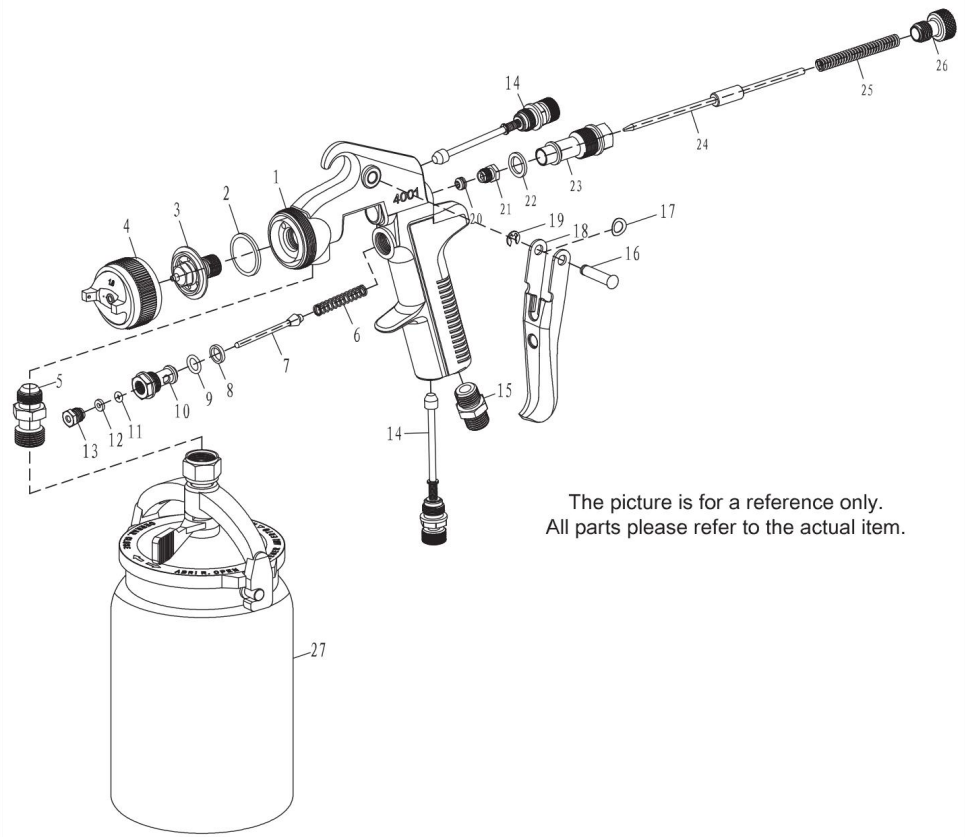


| NEIN. | Name | MENGE | NEIN. | Name | MENGE |
|---|---|---|---|---|---|
| 1 | Pistolenkörper | 1 | 15 | Luftgelenk | 1 |
| 2 | ateril Nozle Seling Dichtung | 1 | 16 | Abzugsstift | 1 |
| 3 | Material Düse | 1 | 17 | Trigger-Elastikpolster | 1 |
| 4 | Zerstäubungsanordnung | 1 | 18 | Auslösen | 1 |
| 5 | Mateia Pasge-Anschluss | 1 | 19 | Öffnungsstopfen 4 | 1 |
| 6 | Luftventilfeder | 1 | 20 | Nadelverschlussbuchse | 1 |
| 7 | Luftventilschaft | 1 | 21 | NadelverschlussschraubeA | 1 |
| 8 | Dichtung für Luftventil | 1 | 22 | Nadelsockeldichtung | 1 |
| 9 | O-Ring 7,5 x 1,8 | 1 | 23 | Nadelbuchse | 1 |
| 10 | Luftventilkörper | 1 | 24 | Nadel | 1 |

| | | | | | |
|---|---|---|---|---|---|
| 11 | O-Ring 2,8 x 1,8 | 1 | 25 | Nadeleinstellfeder | 1 |
| 12 | Dichtung | 1 | 26 | Nadeleinstellknopf | 1 |
| 13 | NadelverschlussschraubeA | 1 | 27 | Tankmontage | 1 |
| 14 | Gasmengenregelanlage | 2 | | | |

## Zubehör

1. Universalschlüssel * 1
2. Schlauchanschluss *1
3. Reinigungsbürste *1
4. Befestigungsmutter *1

## PRODUCT PARAMETER

| | |
|---|---|
| MODELL NR | 4001 |
| Flüssigkeitsöffnung | 1,8 mm |
| Lufteinlass | 1/4" NPT |
| Eingangsdruck | 50 PSI |
| Durchschnittlicher Luftverbrauch | 4-10CFM |
| Düseneinstellung | 360° |
| Körbchengröße | 1000 ml |

**Hersteller:** Shanghaimuxinmuyeyouxiangongsi
**Adresse:** Shuangchenglu 803nong11hao1602A-1609shi, baoshanqu,

Shanghai 200.000 CN.

**Importiert nach AUS:** SIHAO PTY LTD. 1 ROKEVA STREETEASTWOOD NSW 2122 Australien

**Importiert in die USA:** Sanven Technology Ltd. Suite 250, 9166 Anaheim Place, Rancho Cucamonga, CA 91730

| | |
|---|---|
| **UK** | **REP** |

YH CONSULTING LIMITED. C/O YH Consulting Limited Office 147, Centurion House, London Road, Staines-upon-Thames, Surrey, TW18 4AX

| | |
|---|---|
| **EC** | **REP** |

E-CrossStu GmbH
Mainzer Landstr.69,
60329 Frankfurt am Main.

VEVOR

Affordable. Reliable. Home Improvement.

# Pistola a spruzzo ad aria compressa

## Modello: 4001

VEVOR

Affordable. Reliable. Home Improvement.

# Air Spray Gun

Modello: 4001

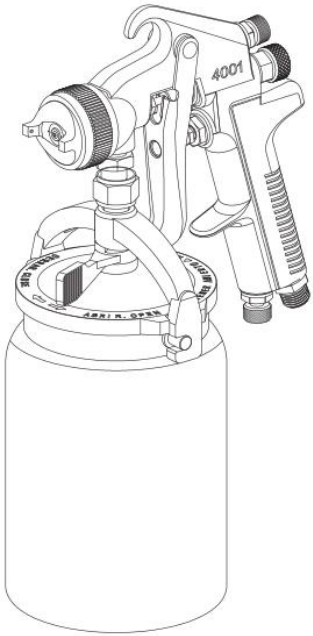


Queste sono le istruzioni originali, si prega di leggere attentamente tutte le istruzioni del manuale prima di utilizzare il prodotto. VEVOR si riserva la piena interpretazione del manuale utente. L'aspetto del prodotto dipenderà dal prodotto ricevuto. Vi preghiamo di non informarvi ulteriormente in caso di aggiornamenti tecnologici o software relativi al nostro prodotto.

| | |
|---|---|
| | Avvertenza: per ridurre il rischio di lesioni, l'utente deve leggere attentamente il manuale di istruzioni. |
| | Attenzione - segnaletica relativa al rischio di lesioni agli occhi |
| | Attenzione - segnaletica relativa al rischio di perdita dell'udito |

## First Time Usage

leggere attentamente questo manuale di istruzioni e comprendere tutte le informazioni prima utilizzare questo strumento.

**AVVERTIMENTO**

un po' di polvere creata dalla levigatura elettrica, dal taglio, dalla molatura, dalla perforazione e da altre attività di costruzione le attività contengono sostanze chimiche note per causare cancro, difetti alla nascita o altri problemi riproduttivi danno. Alcuni esempi di queste sostanze chimiche sono:

• piombo da vernici a base di piombo,

• silice cristallina da mattoni e cemento e altri prodotti di muratura, e

• arsenico e cromo provenienti dal legname trattato chimicamente.

il rischio derivante da queste esposizioni varia a seconda della frequenza con cui si svolge questo tipo di lavoro. ridurre l'esposizione a queste sostanze chimiche: lavorare in un'area ben ventilata e lavorare con dispositivi di sicurezza approvati, come le maschere antipolvere appositamente progettate per filtrare particelle microscopiche.

• Utilizzare, ispezionare e manutenere sempre questo strumento in conformità con Codice di sicurezza dell'American National Standards Institute per gli apparecchi ad aria compressa portatili Strumenti (ANSI B186.1) e qualsiasi altro codice di sicurezza applicabile e regolamenti.

• Durante la pulizia e il lavaggio, i solventi possono essere espulso con forza dal fluido e dall'aria passaggi. Alcuni solventi possono causare lesioni agli occhi.
• Assicurarsi che tutti nella zona indossino protezione per occhi e viso resistente agli urti.

• Anche i proiettili di piccole dimensioni possono ferire gli occhi e causare cecità. Livelli sonori elevati possono causare perdita permanente dell'udito. Proteggetevi dal rumore. I livelli di rumore variano a seconda della superficie di lavoro. Indossate protezioni per le orecchie. protezione.
• Movimenti di lavoro ripetitivi, posizioni scomode e l'esposizione alle vibrazioni può essere dannosa per le mani e armi.
• L'aria sotto pressione può causare gravi lesioni. Chiudere sempre l'alimentazione dell'aria, scaricare il tubo dell'aria pressione e scollegare l'utensile dall'alimentazione dell'aria quando non in uso, prima di cambiare gli accessori o durante le riparazioni. Non dirigere mai l'aria verso te stesso o chiunque altro. I tubi flessibili possono causare lesioni gravi. Controllare sempre che non vi siano danni. o tubi e raccordi allentati. Non utilizzare mai raccordi rapidi cambiare i giunti sull'utensile. Aggiungono peso e potrebbe guastarsi a causa delle vibrazioni. Invece, aggiungi un tubo flessibile frusta e collega il giunto tra l'alimentazione dell'aria
e frusta del tubo flessibile, o tra frusta del tubo flessibile e tubo flessibile leader.
• Utilizzare sempre l'utensile a distanza di sicurezza dalle altre persone presenti nell'area di lavoro.
• Mantieni gli utensili con cura. Mantieni gli utensili puliti e oliati per un funzionamento ottimale. e prestazioni più sicure. Seguire le istruzioni per la lubrificazione e cambio degli accessori. Strofinare o pulire stracci e altri i materiali di scarto infiammabili devono essere collocati in un luogo ermeticamente chiuso contenitore metallico e smaltito successivamente nel modo corretto.
• Non indossare abiti larghi o inadatti; togliere gli orologi e anelli.
• Non sporgersi troppo. Mantenere un appoggio corretto e equilibrio in ogni momento. Scivolare, inciampare e le cadute possono essere una delle principali cause di lesioni gravi o morte. Fare attenzione al tubo in eccesso lasciato sul superficie di camminata o di lavoro.
• Non forzare l'utensile. Farà il lavoro meglio e più sicuro al ritmo per cui è stato

progettato.
• Non abusare di tubi o connettori. Non trasportare mai strumento dal tubo o tirare il tubo per scollegarlo dall'alimentazione dell'aria. Tenere i tubi flessibili lontani da fonti di calore, olio e
bordi taglienti. Controllare i tubi flessibili per verificarne la presenza di usura o fragilità. condizione prima di ogni utilizzo, assicurandosi che tutte le connessioni sono sicure.
• Quando possibile, fissare il lavoro con morsetti o morse in modo che entrambe le mani
sono liberi di utilizzare lo strumento.
• Evitare di inalare polvere o maneggiare detriti da processi di lavoro che possono essere dannosi per la tua salute.

• Gli operatori e il personale addetto alla manutenzione devono essere fisicamente in grado di gestire la massa, il peso e potenza di questo strumento.
• Questo strumento non è destinato all'uso in atmosfere esplosive e non è isolato per il contatto con fonti di energia elettrica.

• Solventi e rivestimenti possono essere altamente infiammabili o combustibile, soprattutto se spruzzato. Deve essere fornito un adeguato sistema di scarico per mantenere l'aria privo di accumuli di vapori infiammabili.
• Non è mai consentito fumare nell'area di spruzzatura.
• Nell'area di intervento devono essere presenti attrezzature antincendio.
• Non spruzzare mai vicino a fonti di accensione come fiamme pilota, saldatori, ecc.
• Solventi idrocarburici alogenati - ad esempio, metilene cloruro - non sono chimicamente compatibili con l'alluminio che potrebbe essere utilizzato in molti componenti del sistema. La sostanza chimica reazione causata da questi solventi che reagiscono con la lattina di alluminio diventano violenti e portano all'esplosione di un'attrezzatura. Le pistole con Con questi solventi è possibile utilizzare passaggi per fluidi in acciaio inossidabile. Tuttavia, l'alluminio è ampiamente utilizzato in altre applicazioni a spruzzo attrezzature - come pompe per materiali, tazze e regolatori,
valvole, ecc. Controllare tutti gli altri elementi dell'attrezzatura prima dell'uso e

assicurarsi che possano essere utilizzati in sicurezza anche con questi solventi. Leggere l'etichetta o la scheda tecnica del materiale che si intende spruzzare. In caso di dubbi sull'idoneità o meno di un rivestimento o di un materiale di pulizia compatibile, contattare il fornitore del materiale.

• I materiali spruzzati possono essere nocivi se inalati o se entrano in contatto con la pelle. deve essere previsto uno scarico per mantenere l'aria libero da accumuli di materiali tossici. Utilizzare una maschera o un respiratore ogni volta che c'è un rischio di inalazione di materiali spruzzati. La maschera deve essere compatibile con il materiale in questione spruzzato e la sua concentrazione.

## AIR SUPPLY

| Flusso d'aria CFM | Lunghezza del tubo (piedi) | | | |
|---|---|---|---|---|
| | 50 | 100 | 150 | 200 |
| 10 | 1/2" | 3/4" | 3/4" | |
| 20 | 3/4" | 3/4" | 3/4" | 3/4" |
| 30 | 3/4" | 3/4" | 1" | 1" |
| 40 | 1" | 1" | 1" | 1" |
| 50 | 1" | 1" | 1" | 1" |
| 70 | 1" | 1" | 1-1/4" | 1-1/4" |

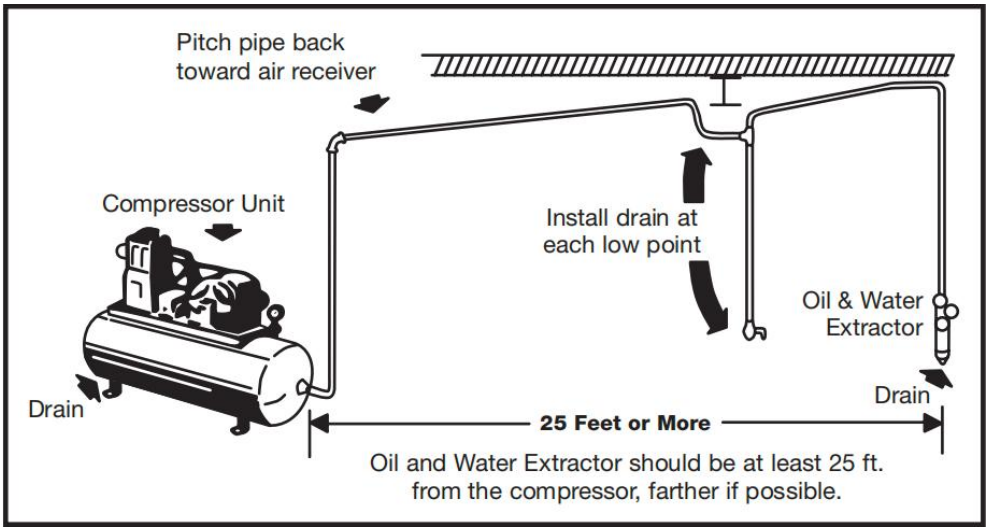


**Non montare mai l'estrattore di olio e acqua sul compressore d'aria o nelle sue vicinanze.**

Durante la compressione, la temperatura dell'aria aumenta notevolmente. Man mano che l'aria si raffredda fino a raggiungere la temperatura ambiente, l'umidità si condensa nella linea dell'aria, durante il percorso verso la pistola a spruzzo. Pertanto, montare sempre l'estrattore di olio e acqua in un punto del sistema di alimentazione dell'aria in cui la temperatura dell'aria compressa è più bassa.

**Svuotare correttamente le linee aeree.**

Inclinare tutte le linee d'aria verso il compressore in modo che l'umidità condensata ritorni nel serbatoio dell'aria, dove può essere scaricata. Ogni punto basso di una linea d'aria funge da sifone. Tali punti dovrebbero essere dotati di uno scarico facilmente accessibile. Vedere lo schema sopra.

**TYPES OF INSTALLATION**

## Preparazione prima dell'uso:

- Controllare e sostituire eventuali parti danneggiate.
- Assicurarsi che l'ugello e il grilletto dell'aria funzionino bene.
- Attaccare il contenitore alla pistola a spruzzo. Assicurarsi che il coperchio sia ben chiuso e che lo sfiato sia chiuso.

- Versare la vernice nel contenitore

NOTA: LA PISTOLA A SPRUZZO DEVE ESSERE SCOLLEGATA DALLA FONTE D'ARIA DURANTE IL RIEMPIMENTO O IL RICARICA DEL MATERIALE.

## Spraying

In condizioni di utilizzo normali, le alette dell'ugello sono orizzontale come mostrato qui. Ciò fornisce un
motivo a ventaglio verticale che dà massima, anche la copertura del materiale come il
la pistola viene spostata avanti e indietro parallelamente al superficie in fase di finitura.

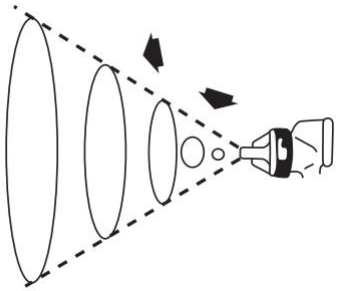

Il modello di spruzzo può essere regolato all'infinito
da rotondo a piatto.

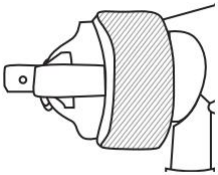

Impostare la pressione di ingresso a non più di 43 PSI per il pistole a spruzzo. Per una resa ottimale prestazioni, alcuni materiali possono essere spruzzati meglio a PSI inferiori valutazioni. In caso di dubbi, testare sempre le valutazioni PSI prima dell'uso Produzione finale. Provare a spruzzare. Se è troppo fine, diminuire la pressione dell'aria o aprire la vite di controllo del fluido. Se lo spruzzo è troppo denso, chiudere la vite di controllo del fluido. Regolare la larghezza del getto e ripetere regolazione dello spruzzo secondo necessità.

La distanza di spruzzatura deve essere compresa tra 200 mm e 250 mm e viscosità 18+2 per un effetto migliore.

## OPERATION

- Collegare il tubo dell'aria alla pistola. Assicurarsi che la pressione dell'aria non superi i 50 psi (3,5 bar ).
- Premere lentamente il grilletto e muovere la pistola a spruzzo con movimenti paralleli all'oggetto da verniciare. Mantenere la distanza dall'oggetto da verniciare tra 200 mm e 250 mm . Questa distanza può variare leggermente a seconda della regolazione del flusso e del materiale da spruzzare.
- Rilasciare il grilletto dopo ogni movimento in avanti; premerlo nuovamente per il movimento di ritorno.
- Quando si utilizza un getto verticale, muovere la pistola a spruzzo con un movimento orizzontale; con un getto orizzontale, muovere la pistola a spruzzo con un movimento verticale . Un getto circolare richiede una maggiore distanza dall'oggetto da spruzzare.

## CLEANING AND MAINTENANCE

| ⚠ AVVERTIMENTO |
| --- |
| --CHIUDERE L'ARIA E I MATERIALI DI RIVESTIMENTO ALLA PISTOLA E RILASCIARE LA PRESSIONE GRILLANDO LA PISTOLA PRIMA DI SMONTARE, PULIRE O EFFETTUARE LA MANUTENZIONE.<br>--FARE ATTENZIONE DURANTE LO SMONTAGGIO DELLA PISTOLA A SPRUZZO IN QUANTO SI DEVONO TOCCARE PARTI TAGLIENTI.<br>--NON SMONTARE SENZA AVER RICEVUTO SUFFICIENTI CONOSCENZE E ISTRUZIONE. |

Dopo l'uso, svuotare la vernice nel secchio e lavarla con diluenti che dovrebbero essere aggiunto nel secchio e spruzzato per lavare il canale di alimentazione fino a quando non è

pulito, altrimenti la vernice rimasta nel canale si asciugherà e bloccherà il canale e danneggiare la pistola a spruzzo. Infine, asciugarla con un panno morbido e pulito.

## Troubleshooting

| | | | |
|---|---|---|---|
| Conicità | | ● L'aria si infiltra nella giunzione tra l'ugello di alimentazione e il portaugello<br>● L'aria si insinua nella giunzione tra distanziatore e pistola<br>● L'aria si infiltra nella vite di tenuta dell'ago<br>● L'aria si insinua nella giunzione del mangime<br>● giunto a canale e benna di carico | ● Pulisci le giunzioni tra ugello e ugello Supporto e reinstallarli; sostituirli; sostituire le parti se le giunzioni sono rotte.<br>● Reinstallare le giunzioni delle parti dopo la pulizia; sostituire le parti se le giunzioni sono rotte.<br>● Stringere la vite di tenuta dell'ago<br>● Reinstallare e serrare le giunzioni pertinenti dopo averle pulite |
| Luna | | Blocco nel foro di sfiato dell'ugello del flusso d'aria, che causa un'uscita dell'aria sbilanciata | Rimuovere i corpi estranei e lavare con una spazzola per capelli invece che con detergenti per metalli per evitare danni |
| Uno endwide e uno fine stretta | | ● Danni o materiale solido attaccato alla distanza di sicurezza dell'ugello di alimentazione e ugello del flusso d'aria<br>● Corpi estranei attaccati alla porta di scarico dell'ugello di alimentazione | ● Rimuovere le parti solide e sostituire le parti rotte.<br>● Reinstallare l'ugello di alimentazione e il gruppo valvola a spillo dopo la pulizia giunzioni di loro |

| | | | |
|---|---|---|---|
| Stretto nel mezzo | | ● Bassa viscosità<br>● Vernice spruzzata in eccesso | ● Aumentare la viscosità della vernice<br>● Ridurre la vernice spruzzata con il regolatore di ampiezza, ma sarà ridurre anche la larghezza di spruzzatura |
| Denso nel mezzo | | ● Alta viscosità<br>● Vernice spruzzata in eccesso | ● Aggiungere diluenti per ridurre la viscosità<br>● Aumentare la vernice spruzzata con regolatore di ampiezza |

## Parts List and Accessories

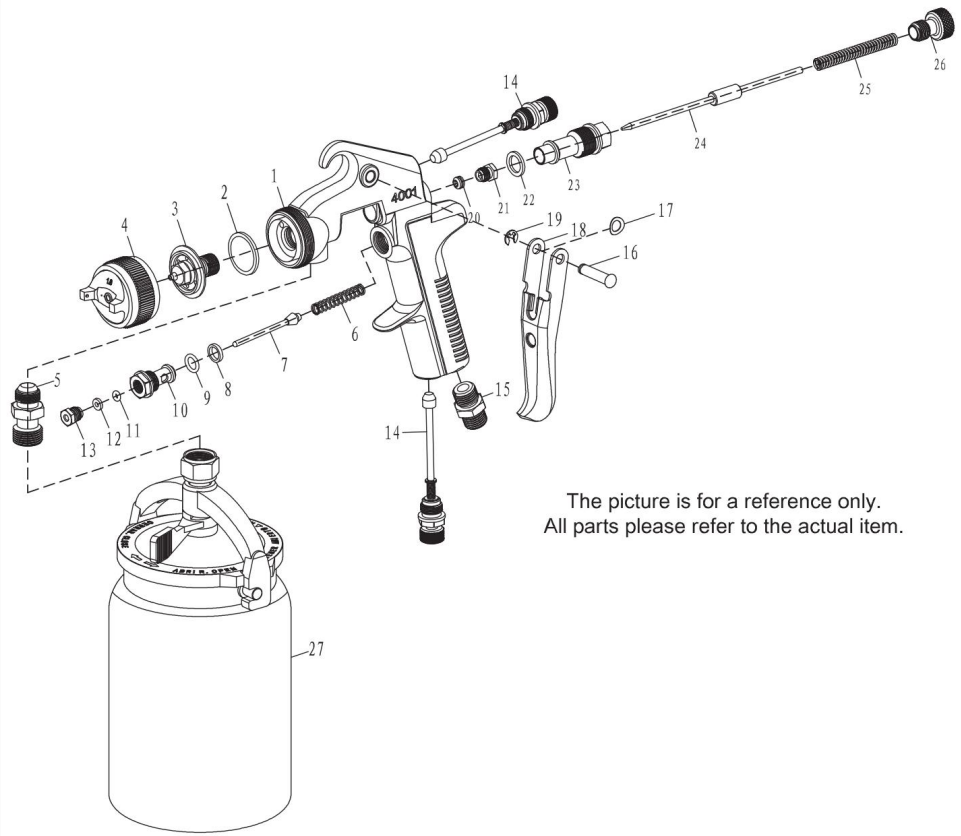


| NO. | Nome | QUANTITÀ | NO. | Nome | QUANTITÀ |
|---|---|---|---|---|---|
| 1 | Corpo della pistola | 1 | 15 | Giunto ad aria | 1 |
| 2 | Guarnizione di tenuta dell'ugello ateril | 1 | 16 | Perno di attivazione | 1 |
| 3 | Ugello del materiale | 1 | 17 | Cuscinetto elastico Trigger | 1 |
| 4 | Gruppo di atomizzazione | 1 | 18 | Grilletto | 1 |
| 5 | Connettore di passaggio Mateia | 1 | 19 | Apertura tappo 4 | 1 |
| 6 | Molla della valvola dell'aria | 1 | 20 | Presa di tenuta dell'ago | 1 |
| 7 | Stelo della valvola | 1 | 21 | Vite di tenuta | 1 |

| | | | | | |
|---|---|---|---|---|---|
| | dell'aria | | | NedleplupA | |
| 8 | Guarnizione di tenuta della valvola dell'aria | 1 | 22 | Guarnizione della presa dell'ago | 1 |
| 9 | Guarnizione di tenuta 7,5X1,8 | 1 | 23 | Presa d'ago | 1 |
| 10 | Corpo valvola aria | 1 | 24 | Ago | 1 |
| 11 | Guarnizione di tenuta 2.8X1.8 | 1 | 25 | Ago adj.spring | 1 |
| 12 | Guarnizione di tenuta | 1 | 26 | Manopola di regolazione dell'ago | 1 |
| 13 | Vite di tenuta dell'ago A | 1 | 27 | Montaggio del serbatoio | 1 |
| 14 | Gruppo di regolazione del volume del gas | 2 | | | |

## Accessori

1. Chiave universale *1
2. Codolo del tubo flessibile *1
3. Spazzola per la pulizia *1
4. Dado di fissaggio *1

## PRODUCT PARAMETER

| | |
|---|---|
| MODELLO N. | 4001 |
| Orifizio fluido | 1,8 mm |
| Presa d'aria | 1/4" NPT |
| Pressione di ingresso | 50 PSI |
| Consumo medio di aria | 4-10 CFM |
| Regolazione dell'ugello | 360° |
| Misura della coppa | 1000 ml |

**Produttore:** Shanghaimuxinmuyeyouxiangongsi
**Indirizzo:** Shuangchenglu 803nong11hao1602A-1609shi, baoshanqu, shanghai 200000 CN.
**Importato in AUS:** SIHAO PTY LTD. 1 ROKEVA STREETEASTWOOD Nuovo Galles del Sud 2122 Australia
**Importato negli USA:** Sanven Technology Ltd. Suite 250, 9166 Anaheim Luogo, Rancho Cucamonga, CA 91730

| | |
|---|---|
| UK | REP |

YH CONSULTING LIMITED. C/O YH Consulting Limited Office 147, Centurion House, London Road, Staines-upon-Thames, Surrey, TW18 4AX

| | |
|---|---|
| EC | REP |

E-CrossStu GmbH
Mainzer Landstr.69,
60329 Frankfurt am Main.

VEVOR

Affordable. Reliable. Home Improvement.

# Pistola pulverizadora de aire

## Modelo: 4001

VEVOR

Affordable. Reliable. Home Improvement.

# Air Spray Gun

Modelo: 4001

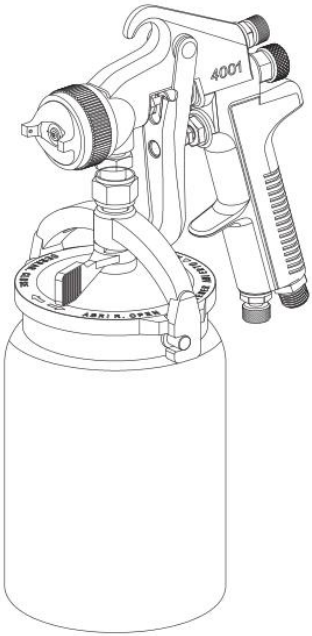


Estas son las instrucciones originales; lea atentamente todas las instrucciones del manual antes de utilizarlo. VEVOR se reserva el derecho de interpretar su manual de usuario. La apariencia del producto dependerá del producto que haya recibido. Le rogamos que nos disculpe si no le informamos de nuevo si hay actualizaciones tecnológicas o de software en nuestro producto.

| | |
|---|---|
| | Advertencia: Para reducir el riesgo de lesiones, el usuario debe leer atentamente el manual de instrucciones. |
| | Advertencia : marcado sobre el riesgo de lesiones oculares . |
| | Advertencia : marcado sobre el riesgo de pérdida auditiva |

## First Time Usage

Lea atentamente este manual de instrucciones y comprender toda la información antes operando esta herramienta.

**ADVERTENCIA**

algo de polvo creado al lijar, aserrar, esmerilar, taladrar y realizar otras tareas de construcción. Las actividades que se realizan contienen sustancias químicas que se sabe que causan cáncer, defectos de nacimiento u otros problemas reproductivos. daño. Algunos ejemplos de estos productos químicos son:

• plomo de pinturas a base de plomo,

• sílice cristalina de ladrillos, cemento y otros productos de mampostería, y

• arsénico y cromo de madera tratada químicamente.

Su riesgo a estas exposiciones varía, dependiendo de la frecuencia con la que realice este tipo de trabajo. Reduzca su exposición a estos productos químicos: trabaje en un área bien ventilada y con equipos de seguridad homologados, como las mascarillas antipolvo que están especialmente diseñadas para filtrar partículas microscópicas.

• Siempre opere, inspeccione y mantenga esta herramienta de acuerdo con Código de seguridad de los equipos de aire acondicionado portátiles del Instituto Nacional de Normas

Estadounidenses Herramientas (ANSI B186.1) y cualquier otro código de seguridad aplicable y regulaciones.

• Durante la limpieza y el lavado, los disolventes pueden ser expulsado con fuerza del fluido y el aire pasajes. Algunos disolventes pueden causar lesiones oculares.

• Asegúrese de que todos en el área usen Protección ocular y facial resistente a impactos.

• Incluso los proyectiles pequeños pueden lesionar los ojos y causar ceguera. Los altos niveles de sonido pueden causar Pérdida auditiva permanente. Protéjase del ruido. Los niveles de ruido varían según la superficie de trabajo. Use protección auditiva. protección.

• Movimientos de trabajo repetitivos, posiciones incómodas y La exposición a la vibración puede ser perjudicial para las manos. y brazos.

• El aire bajo presión puede provocar lesiones graves. Cierre siempre el suministro de aire y drene la manguera de aire. Presione y desconecte la herramienta del suministro de aire Cuando no esté en uso, antes de cambiar los accesorios o al hacer reparaciones. Nunca dirija el aire hacia usted mismo o cualquier otra persona. Las mangueras que se mueven pueden causar lesiones graves. Compruebe siempre si hay daños. o mangueras y accesorios sueltos. Nunca utilice mangueras rápidas.

Cambie los acoplamientos en la herramienta. Añaden peso y Podría fallar debido a la vibración. En su lugar, agregue una manguera. Látigo y conexión de acoplamiento entre el suministro de aire

y el látigo de la manguera, o entre el látigo de la manguera y Manguera líder.

• Utilice siempre la herramienta a una distancia segura de otras personas en el área de trabajo.

• Cuide las herramientas. Manténgalas limpias y engrasadas para un mejor rendimiento. y un rendimiento más seguro. Siga las instrucciones de lubricación. y cambiar accesorios. Limpiar o trapos de limpieza y otros Los materiales de desecho inflamables deben colocarse en un recipiente herméticamente cerrado. contenedor de metal y desecharlo posteriormente de la manera adecuada.

• No use ropa suelta o que no le quede bien; quítese el reloj. y anillos.

• No se exceda. Mantenga una postura adecuada y equilibrio en todo momento. Resbalones, tropiezos y Las caídas pueden ser una causa importante de lesiones graves. o la muerte. Tenga cuidado con el exceso de manguera que queda en el

superficie para caminar o trabajar.
• No fuerce la herramienta. Hará mejor el trabajo y más seguro al ritmo para el que fue diseñado.
• No maltrate las mangueras ni los conectores. Nunca transporte herramienta por la manguera o tire de la manguera para desconectarla del suministro de aire. Mantenga las mangueras alejadas del calor, el aceite y
bordes afilados. Revise las mangueras para detectar si están débiles o desgastadas. condición antes de cada uso, asegurándose de que Todas las conexiones son seguras.
• Cuando sea posible, asegure el trabajo con abrazaderas o un tornillo de banco para que ambas manos
son libres de operar la herramienta.
• Evite inhalar polvo o manipular residuos de procesos de trabajo que pueden ser perjudiciales para su salud.

• Los operadores y el personal de mantenimiento deben estar físicamente capaz de soportar el volumen, el peso y poder de esta herramienta.
• Esta herramienta no está diseñada para usarse en atmósferas explosivas y no está aislado para el contacto con fuentes de energía eléctrica.

• Los disolventes y recubrimientos pueden ser altamente inflamables. o combustible, especialmente cuando se pulveriza. Se debe proporcionar un escape adecuado para mantener el aire libre de acumulaciones de vapores inflamables.
• Nunca se permitirá fumar en el área de pulverización.
• Debe haber equipo de extinción de incendios en el área de pulverización.
• Nunca pulverice cerca de fuentes de ignición como luces piloto,
soldadores, etc.
• Disolventes de hidrocarburos halogenados, por ejemplo, metileno cloruro - no son químicamente compatibles con el aluminio que podría utilizarse en muchos componentes del sistema. El químico La reacción causada por estos disolventes al reaccionar con el aluminio puede volverse violentos y provocar una explosión del equipo. Armas con Se pueden utilizar conductos de fluido de acero inoxidable con estos disolventes. Sin embargo, el aluminio se usa ampliamente en otras aplicaciones de pulverización. equipos, como bombas de material, vasos y

reguladores,
válvulas, etc. Revise todos los demás elementos del equipo antes de usarlos y Asegúrese de que también se puedan utilizar de forma segura con estos disolventes.
Lea la etiqueta o la hoja de datos del material que desea pulverizar. En caso de duda sobre si un revestimiento o material de limpieza es adecuado o no, compatible, póngase en contacto con su proveedor de material.

• Los materiales pulverizados pueden ser nocivos si se inhalan o si hay contacto con la piel. Adecuado Se debe proporcionar un escape para mantener el aire libre de acumulaciones de materiales tóxicos. Utilice una mascarilla o respirador siempre que haya una Posibilidad de inhalar materiales pulverizados. La mascarilla Debe ser compatible con el material que se está utilizando. pulverizado y su concentración.

## AIR SUPPLY

| Flujo de aire CFM | Longitud de la tubería (pies) | | | |
|---|---|---|---|---|
| | 50 | 100 | 150 | 200 |
| 10 | 1/2" | 3/4" | 3/4" | |
| 20 | 3/4" | 3/4" | 3/4" | 3/4" |
| 30 | 3/4" | 3/4" | 1" | 1" |
| 40 | 1" | 1" | 1" | 1" |
| 50 | 1" | 1" | 1" | 1" |
| 70 | 1" | 1" | 1-1/4" | 1-1/4" |

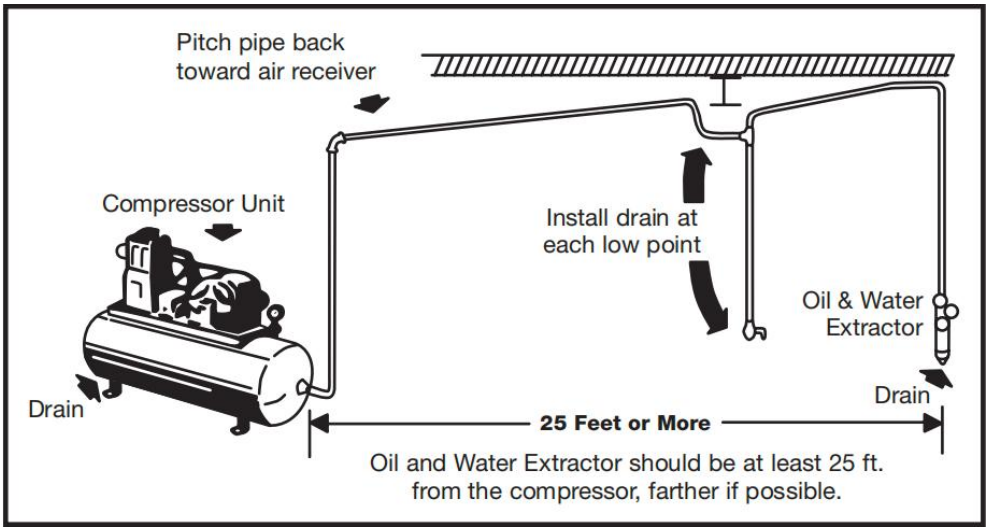


### Nunca monte un extractor de aceite y agua sobre el compresor de aire o cerca de él.

Durante la compresión, la temperatura del aire aumenta considerablemente. A medida que el aire se enfría a temperatura ambiente, la humedad se condensa en la línea de aire, camino a la pistola pulverizadora. Por lo tanto, instale siempre el extractor de aceite y agua en un punto del sistema de suministro de aire donde la temperatura del aire comprimido sea la más baja.

### Drene las líneas aéreas adecuadamente.

Incline todas las líneas de aire hacia el compresor para que la humedad condensada fluya de regreso al depósito de aire, donde pueda drenarse. Cada punto bajo de una línea de aire actúa como un colector de agua. Estos puntos deben estar equipados con un drenaje de fácil acceso. Vea el diagrama anterior.

**TYPES OF INSTALLATION**

## Preparación antes de operar:

- Verifique y reemplace cualquier pieza dañada.
- Asegúrese de que la boquilla y el gatillo de aire funcionen bien.
- Conecte el vaso a la pistola pulverizadora. Asegúrese de que la tapa esté bien apretada y el respiradero cerrado.

- Vierta la pintura en el vaso recipiente.

NOTA: LA PISTOLA PULVERIZADORA DEBE DESCONECTARSE DE LA FUENTE DE AIRE AL LLENAR O RELLENAR MATERIAL.

## Spraying

En condiciones normales de uso, las alas de la boquilla están horizontal como se muestra aquí. Esto proporciona una
Patrón vertical en forma de abanico que da Cobertura máxima y uniforme del material
El arma se mueve hacia adelante y hacia atrás en paralelo a la superficie que se está terminando.

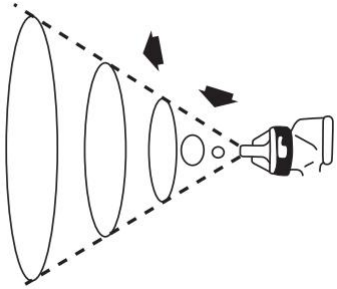

El patrón de pulverización se puede ajustar infinitamente
De redondo a plano.

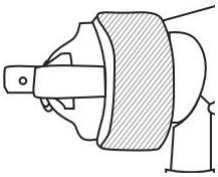

Establezca la presión de entrada en no más de 43 PSI para el pistolas pulverizadoras. Para una óptima Rendimiento: algunos materiales pueden pulverizarse mejor a menor PSI. Calificaciones. Si no está seguro, siempre pruebe con las clasificaciones PSI antes de usar. Producción final. Pruebe la pulverización. Si es demasiado fina, reduzca la presión de aire o abra el tornillo de control de fluido. Si la pulverización es demasiado espesa, cierre El tornillo de control de fluido. Regule el ancho del patrón y repita. Ajuste del spray según sea necesario.
La distancia de pulverización debe estar entre 200 mm y 250 mm y la Viscosidad 18+2 para un mejor efecto.

## OPERATION

- Conecte la manguera de suministro de aire a la pistola. Asegúrese de que la presión de aire no supere los 50 psi (3,5 bar ).
- Apriete el gatillo lentamente y mueva la pistola pulverizadora con movimientos paralelos al objeto a pintar. Mantenga una distancia de 200 mm a 250 mm con respecto al objeto a pintar . Esto puede variar ligeramente según el ajuste del caudal y el material a pulverizar.
- Suelte el gatillo después de cada movimiento hacia adelante; apriete el gatillo nuevamente en el movimiento de retorno.
- Al usar un patrón vertical, mueva la pistola en horizontal; con un patrón horizontal, muévala en vertical . Un patrón circular requiere mayor distancia del objeto al que se apunta.

## CLEANING AND MAINTENANCE

| ⚠ ADVERTENCIA |
| --- |
| --CIERRE EL AIRE Y LOS MATERIALES DE RECUBRIMIENTO DE LA PISTOLA Y LIBERE LA PRESIÓN ACCIONANDO EL GATILLO DE LA PISTOLA ANTES DE DESMONTARLA, LIMPIARLA O DARLE SERVICIO.<br>--PRESTE ATENCIÓN AL DESMONTAR LA PISTOLA PULVERIZADORA YA QUE DEBE TOCAR PIEZAS AFILADAS.<br>--NO DESMONTAR SIN RECIBIR CONOCIMIENTOS Y EDUCACIÓN SUFICIENTES. |

Después de su uso, vacíe la pintura en el balde y lávelo con diluyentes que deben se puede agregar al balde y rociar para lavar el canal de alimentación hasta que esté

Limpie, de lo contrario la pintura que quede en el canal se secará y bloqueará el El canal podría dañar la pistola pulverizadora. Finalmente, séquela con un paño limpio y suave.

# Troubleshooting

| | | | |
|---|---|---|---|
| Afilar | | ● El aire se cuela en la unión de la boquilla de alimentación y el soporte de la boquilla.<br>● El aire se cuela en la unión del espaciador y la pistola.<br>● El aire se cuela en el tornillo de sellado de la aguja.<br>● El aire se cuela en la unión de la alimentación.<br>● Junta de canal y cubeta de carga | ● Limpiar las uniones de la boquilla y la boquilla. Titular y vuelva a instalarlos; reemplácelos; Reemplace las piezas si las uniones están rotas.<br>● Vuelva a instalar las uniones de las piezas después de limpiarlas; Reemplace las piezas si las uniones están rotas.<br>● Apriete el tornillo de sellado de la aguja<br>● Reinstale y apriete las uniones correspondientes después de limpiarlas. |
| Luna | | Obstrucción en el orificio de ventilación de la boquilla de flujo de aire, lo que provoca una salida de aire desequilibrada | Retire los cuerpos extraños y lave con un cepillo para el cabello en lugar de limpiadores de metales para evitar daños. |
| Uno extremo ancho y uno extremo estrecho | | ● Daños o materia sólida adherida al espacio libre de la boquilla de alimentación y boquilla de flujo de aire<br>● Materia extraña adherida al puerto de descarga de la boquilla de alimentación | ● Retire los materiales sólidos y reemplace las partes rotas.<br>● Vuelva a instalar la boquilla de alimentación y el conjunto de la válvula de aguja después de limpiar uniones de ellos |
| Angosto en el medio | | ● Baja viscosidad<br>● Exceso de pintura rociada | ● Aumentar la viscosidad de la pintura.<br>● Reducir la pintura pulverizada |

| | | | |
|---|---|---|---|
| | | | con el regulador de amplitud, pero lo hará También reduce la franja de pulverización |
| Denso en el medio | | ● Alta viscosidad<br>● Exceso de pintura rociada | ● Añadir diluyentes para reducir la viscosidad.<br>● Aumentar la pintura pulverizada con regulador de amplitud |

## Parts List and Accessories

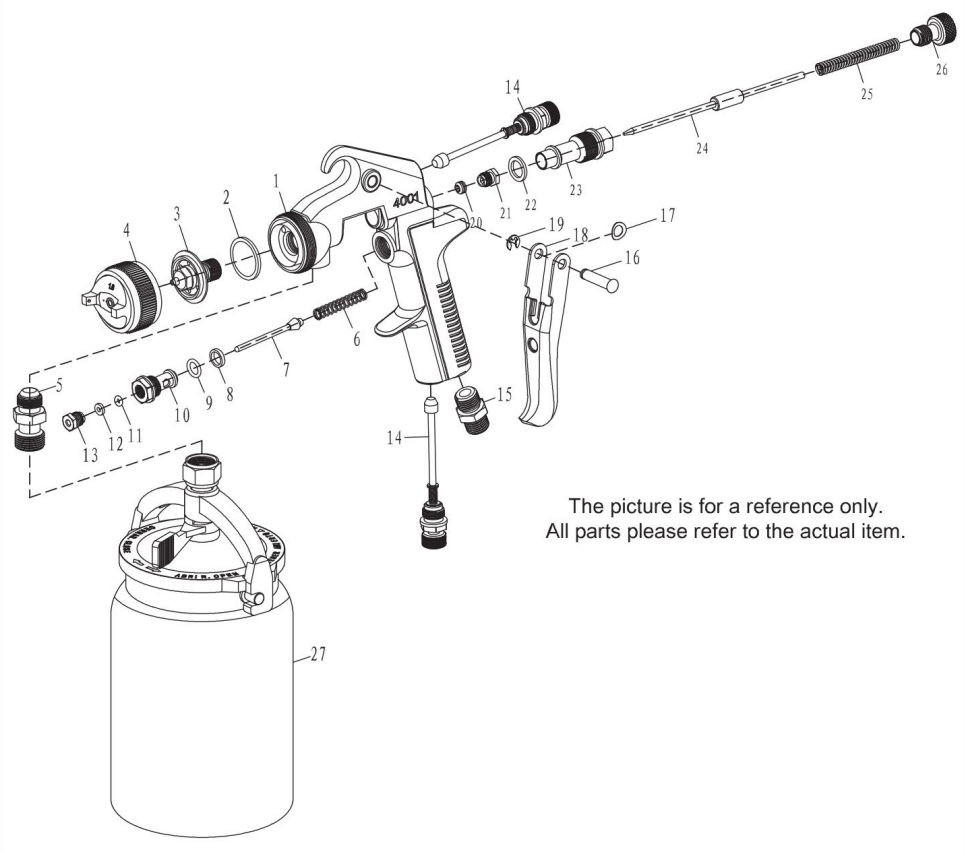

| No. | Nombre | CANTIDAD | No. | Nombre | CANTIDAD |
|---|---|---|---|---|---|
| 1 | Cuerpo de la pistola | 1 | 15 | Junta de aire | 1 |
| 2 | Junta de sellado de boquilla de material | 1 | 16 | Pasador del gatillo | 1 |
| 3 | Boquilla de material | 1 | 17 | Almohadilla elástica del gatillo | 1 |
| 4 | Conjunto de atomización | 1 | 18 | Desencadenar | 1 |
| 5 | Conector de página Mateia | 1 | 19 | Tapón de apertura 4 | 1 |
| 6 | Resorte de válvula de aire | 1 | 20 | Zócalo de sellado de aguja | 1 |
| 7 | Vástago de la válvula de aire | 1 | 21 | Tornillo de sellado NedleplupA | 1 |
| 8 | Junta de sellado de la válvula de aire | 1 | 22 | Junta del casquillo de la aguja | 1 |
| 9 | Junta tórica 7,5 x 1,8 | 1 | 23 | Casquillo de la aguja | 1 |
| 10 | Cuerpo de la válvula de aire | 1 | 24 | Aguja | 1 |
| 11 | Junta tórica 2,8 x 1,8 | 1 | 25 | Resorte ajustable de aguja | 1 |
| 12 | Junta de sellado | 1 | 26 | Perilla de ajuste de aguja | 1 |
| 13 | Tornillo de sellado de la aguja A | 1 | 27 | Montaje del tanque | 1 |
| 14 | Conjunto regulador de volumen de gas | 2 | | | |

## Accesorios

1. Llave universal *1
2. Cola de manguera *1
3. Cepillo de limpieza *1
4. Tuerca de fijación *1

## PRODUCT PARAMETER

| | |
|---|---|
| NÚMERO DE MODELO | 4001 |
| Orificio de fluido | 1,8 mm |
| Entrada de aire | 1/4" NPT |
| Presión de entrada | 50 PSI |
| Consumo medio de aire | 4-10 CFM |
| Ajuste de la boquilla | 360° |
| Tamaño de la copa | 1000 ml |

**Fabricante:** Shanghaimuxinmuyeyouxiangongsi
**Dirección:** Shuangchenglu 803nong11hao1602A-1609shi, baoshanqu, Shanghái 200000 CN.
**Importado a AUS:** SIHAO PTY LTD. 1 ROKEVA STREET, EASTWOOD NSW 2122 Australia
**Importado a EE. UU.:** Sanven Technology Ltd. Suite 250, 9166 Anaheim Lugar, Rancho Cucamonga, CA 91730

| | |
|---|---|
| UK | REP |

YH CONSULTING LIMITED. C/O YH Consulting Limited Office 147, Centurion House, London Road, Staines-upon-Thames, Surrey, TW18 4AX

| | |
|---|---|
| EC | REP |

E-CrossStu GmbH
Mainzer Landstr.69,
60329 Frankfurt am Main.

VEVOR

Affordable. Reliable. Home Improvement.

# Pistolet natryskowy

## Model: 4001

VEVOR

Affordable. Reliable. Home Improvement.

# Air Spray Gun

Model: 4001

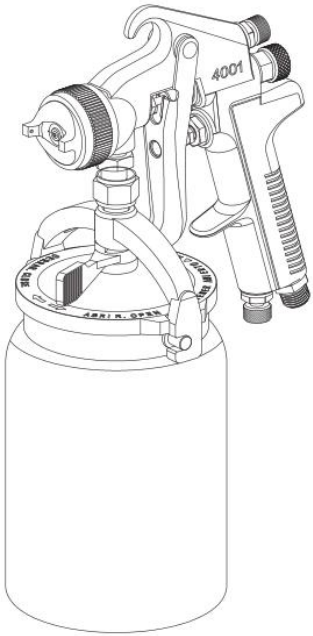


To jest oryginalna instrukcja obsługi. Przed użyciem prosimy o dokładne zapoznanie się z treścią instrukcji. Firma VEVOR zastrzega sobie prawo do jednoznacznej interpretacji niniejszej instrukcji obsługi. Wygląd produktu zależy od stanu, w jakim go otrzymali Państwo. Prosimy o wyrozumiałość, ale nie będziemy Państwa ponownie informować o aktualizacjach technologicznych lub oprogramowania naszego produktu.

| | |
|---|---|
| | Ostrzeżenie: Aby zminimalizować ryzyko obrażeń, użytkownik powinien uważnie przeczytać instrukcję obsługi. |
| | Ostrzeżenie - oznaczenie dotyczące ryzyka uszkodzenia oczu |
| | Ostrzeżenie – oznaczenie dotyczące ryzyka utraty słuchu |

## First Time Usage

przeczytaj uważnie tę instrukcję obsługi i zrozumieć wszystkie informacje przed obsługi tego narzędzia.

**OSTRZEŻENIE**

pewien pył powstaje w wyniku szlifowania, piłowania, wiercenia i innych prac budowlanych działania zawierają substancje chemiczne, które mogą powodować raka, wady wrodzone lub inne zaburzenia układu rozrodczego szkodliwość. Oto kilka przykładów takich substancji chemicznych:

• ołów z farb ołowiowych,

• krystaliczna krzemionka z cegieł i cementu oraz innych wyrobów murarskich,

• arsen i chrom z drewna poddanego obróbce chemicznej.

ryzyko związane z tymi ekspozycjami jest różne i zależy od tego, jak często wykonujesz tego typu pracę. zmniejsz narażenie na te substancje chemiczne: pracuj w dobrze wentylowanym pomieszczeniu i pracuj z zatwierdzonego sprzętu bezpieczeństwa, takiego jak maski przeciwpyłowe specjalnie zaprojektowane do filtrowania mikroskopijne cząsteczki.

• Zawsze obsługuj, sprawdzaj i konserwuj to narzędzie zgodnie z Amerykański Narodowy Instytut Normalizacyjny Kodeks bezpieczeństwa przenośnych urządzeń pneumatycznych Narzędzia

(ANSI B186.1) i wszelkie inne obowiązujące przepisy bezpieczeństwa i regulamin.
• Podczas czyszczenia i płukania mogą pojawić się rozpuszczalniki zostać siłą wydalonym z płynu i powietrza Niektóre rozpuszczalniki mogą powodować uszkodzenia oczu.
• Upewnij się, że wszyscy w okolicy mają na sobie odporna na uderzenia ochrona oczu i twarzy.

• Nawet małe pociski mogą uszkodzić oczy i powodować ślepotę. Wysoki poziom dźwięku może powodować Trwała utrata słuchu. Chroń się przed hałasem. Poziom hałasu różni się w zależności od powierzchni roboczej. Noś nauszniki. ochrona.
• Powtarzające się ruchy robocze, niewygodne pozycje i narażenie na wibracje może być szkodliwe dla dłoni i broni.
• Powietrze pod ciśnieniem może spowodować poważne obrażenia. Zawsze wyłączaj dopływ powietrza i spuszczaj powietrze z węża. ciśnienie i odłączyć narzędzie od zasilania powietrzem gdy nie są używane, przed zmianą akcesoriów lub podczas dokonywania napraw. Nigdy nie kieruj powietrza na siebie lub kogokolwiek innego. Węże biczowe mogą spowodować poważne obrażenia. Zawsze sprawdzaj, czy nie ma uszkodzeń. lub luźnych węży i złączek. Nigdy nie używaj szybkozłączek
Zmień złącza przy narzędziu. Dodają ciężar i może ulec awarii z powodu wibracji. Zamiast tego dodaj wąż bicz i łącznik łączący dopływ powietrza
i biczem do węża ogrodowego lub pomiędzy biczem do węża ogrodowego a wąż prowadzący.
• Zawsze używaj narzędzia w bezpiecznej odległości od innych osób w miejscu pracy.
• Dbaj o narzędzia. Utrzymuj narzędzia w czystości i smaruj je, aby zapewnić ich optymalne działanie. i najbezpieczniejsze działanie. Postępuj zgodnie z instrukcjami dotyczącymi smarowania i zmiana akcesoriów. Wycieranie lub czyszczenie szmatkami i innymi łatwopalne materiały odpadowe należy umieszczać w szczelnie zamkniętym pojemniku metalowym pojemniku i zutylizować później w odpowiedni sposób.
• Nie należy nosić luźnej lub źle dopasowanej odzieży; należy zdjąć zegarek. i pierścionki.
• Nie sięgaj zbyt daleko. Zachowaj odpowiednią postawę i równowaga przez cały

czas. Poślizgnięcie, potknięcie i upadek może być główną przyczyną poważnych obrażeń lub śmierć. Uważaj na nadmiar węża pozostawiony na powierzchnia do chodzenia lub pracy.
• Nie używaj narzędzia na siłę. Dzięki temu praca będzie lepsza i bezpieczniejsze w tempie, dla którego zostało zaprojektowane.
• Nie należy nadużywać węży ani złączy. Nigdy nie nosić narzędzie za wąż lub szarpnięcie za wąż, aby go odłączyć z dopływu powietrza. Trzymać węże z dala od ciepła, oleju i
ostre krawędzie. Sprawdź węże pod kątem osłabienia lub zużycia stan przed każdym użyciem, upewniając się, że wszystkie połączenia są bezpieczne.
• Jeśli to możliwe, zabezpiecz obrabiany przedmiot zaciskami lub imadłem, aby obie ręce
są narzędziem wolnym w obsłudze.
• Unikaj wdychania pyłu lub dotykania zanieczyszczeń z procesy pracy, które mogą być szkodliwe dla Ciebie zdrowie.

• Operatorzy i personel konserwacyjny muszą być fizycznie zdolny do radzenia sobie z masą, ciężarem i moc tego narzędzia.
• To narzędzie nie jest przeznaczone do stosowania w atmosferach wybuchowych i nie jest izolowany od źródeł napięcia elektrycznego.

• Rozpuszczalniki i powłoki mogą być wysoce łatwopalne lub łatwopalne, zwłaszcza w przypadku rozpylania. Należy zapewnić odpowiedni wyciąg, aby utrzymać powietrze wolne od nagromadzeń łatwopalnych oparów.
• Palenie jest zabronione w strefie natrysku.
• W strefie natrysku musi znajdować się sprzęt gaśniczy.
• Nigdy nie rozpylaj w pobliżu źródeł zapłonu, takich jak płomienie kontrolne, spawacze itp.
• Rozpuszczalniki węglowodorowe halogenowane – na przykład metylen chlorek - nie jest chemicznie kompatybilny z aluminium które mogą być stosowane w wielu elementach systemu. Substancja chemiczna reakcja spowodowana reakcją tych rozpuszczalników z puszką aluminiową stać się agresywne i doprowadzić do eksplozji sprzętu. Broń palna z W przypadku tych rozpuszczalników można stosować kanały przepływowe ze stali nierdzewnej. Jednakże aluminium jest

szeroko stosowane w innych zastosowaniach natryskowych sprzęt – taki jak pompy materiałowe, kubki i regulatory,
zawory itp. Przed użyciem sprawdź wszystkie inne elementy wyposażenia i upewnij się, że można je bezpiecznie stosować z tymi rozpuszczalnikami. Przeczytaj etykietę lub kartę charakterystyki materiału, który zamierzasz rozpylać. W razie wątpliwości, czy powłoka lub materiał czyszczący jest odpowiedni, Jeśli nie są Państwo kompatybilni, prosimy o kontakt z dostawcą materiałów.

• Rozpylane materiały mogą być szkodliwe w przypadku wdychania lub kontaktu ze skórą. Odpowiednia należy zapewnić wyciąg, aby utrzymać powietrze wolny od nagromadzenie materiałów toksycznych. Zawsze używaj maski lub respiratora, gdy występuje ryzyko wdychania rozpylonych substancji. Maska musi być zgodny z materiałem, który jest poddawany obróbce rozpylany środek i jego stężenie.

## AIR SUPPLY

| Przepływ powietrza CFM | Długość rury (stopy) | | | |
|---|---|---|---|---|
| | 50 | 100 | 150 | 200 |
| 10 | 1/2" | 3/4" | 3/4" | |
| 20 | 3/4" | 3/4" | 3/4" | 3/4" |
| 30 | 3/4" | 3/4" | 1" | 1" |
| 40 | 1" | 1" | 1" | 1" |
| 50 | 1" | 1" | 1" | 1" |
| 70 | 1" | 1" | 1-1/4" | 1-1/4" |

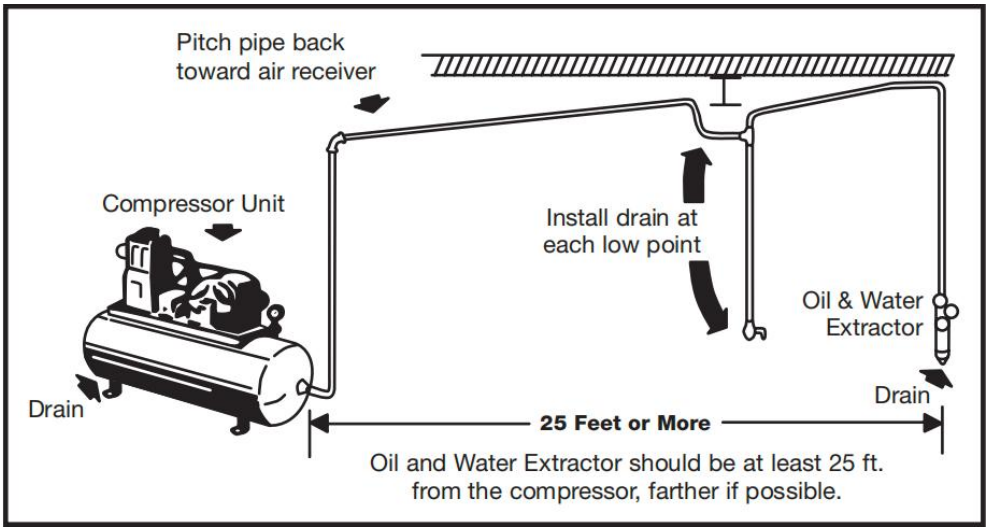


**Nigdy nie montuj urządzenia do usuwania oleju i wody na sprężarce powietrza lub w jej pobliżu.**

Podczas sprężania temperatura powietrza znacznie wzrasta. W miarę schładzania powietrza do temperatury pokojowej, wilgoć skrapla się w przewodzie sprężonego powietrza w drodze do pistoletu natryskowego. Dlatego zawsze montuj odsysacz oleju i wody w punkcie układu zasilania powietrzem, w którym temperatura sprężonego powietrza jest najniższa.

**Dokładnie osusz przewody powietrzne.**

Wszystkie przewody powietrza należy skierować w stronę sprężarki, aby skroplona wilgoć spływała z powrotem do zbiornika powietrza, skąd można ją odprowadzić. Każdy niski punkt przewodu powietrza działa jak pułapka wodna. Takie punkty powinny być wyposażone w łatwo dostępny odpływ. Patrz schemat powyżej.

**TYPES OF INSTALLATION**

## Przygotowanie przed operacją:

- Sprawdź i wymień wszystkie uszkodzone części.
- się , że dysza i spust powietrza działają prawidłowo.

- Przymocuj kubek do pistoletu natryskowego. Upewnij się, że pokrywka jest dobrze dokręcona, a odpowietrznik zamknięty.
- Wlać farbę do kubka pojemnika

UWAGA: PODCZAS NAPEŁNIANIA LUB UZUPEŁNIANIA MATERIAŁU PISTOLET NATRYSKOWY MUSI BYĆ ODŁĄCZONY OD ŹRÓDŁA POWIETRZA.

## Spraying

W normalnym użytkowaniu skrzydełka dyszy są poziomo, jak pokazano tutaj. Zapewnia to
pionowy wachlarzowaty wzór, który daje maksymalne, równomierne pokrycie materiałem, ponieważ
pistolet jest przesuwany tam i z powrotem równolegle do powierzchnia jest wykańczana.

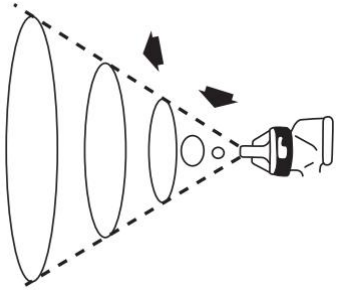

Możliwość płynnej regulacji wzoru natrysku
od okrągłego do płaskiego.

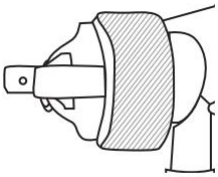

Ustawić ciśnienie wlotowe na nie więcej niż 43 PSI dla pistolety natryskowe. Dla optymalnego wydajność, niektóre materiały mogą lepiej rozpylać się przy niższym ciśnieniu PSI W razie wątpliwości zawsze przed użyciem należy wykonać test przy ciśnieniu PSI. Produkcja końcowa. Spróbuj natrysku. Jeśli jest zbyt drobny, zmniejsz ciśnienie powietrza lub odkręć śrubę regulacji płynu. Jeśli natrysk jest zbyt gęsty, zamknij. Śruba regulacji płynu. Wyreguluj szerokość wzoru i powtórz. regulacja strumienia natrysku w razie potrzeby.

Odległość rozpylania powinna wynosić od 200 mm do 250 mm, a lepkość 18+2 dla uzyskania najlepszego efektu.

## OPERATION

- Podłącz wąż doprowadzający powietrze do pistoletu. Upewnij się , że ciśnienie powietrza nie przekracza 50 psi (3,5 bara ).
- Powoli naciśnij spust i przesuwaj pistolet natryskowy równolegle do malowanego obiektu. Zachowaj odległość od malowanego obiektu na poziomie 200 – 250 mm . Odległość ta może się nieznacznie różnić w zależności od ustawienia przepływu i rodzaju natryskiwanego materiału.
- Zwolnij spust po każdym ruchu do przodu i pociągnij spust ponownie przy ruchu powrotnym.
- W przypadku wzoru pionowego, pistolet natryskowy należy przesuwać w poziomie; w przypadku wzoru poziomego, pistolet należy przesuwać w pionie . Wzór okrągły wymaga większej odległości od celu.

## CLEANING AND MAINTENANCE

| ⚠ OSTRZEŻENIE |
| --- |
| -- PRZED ROZMONTOWANIEM, CZYSZCZENIEM LUB SERWISOWANIEM WYŁĄCZ DOPŁYW POWIETRZA I MATERIAŁÓW POWŁOKOWYCH DO PISTOLETU I USUŃ CIŚNIENIE, NACISKAJĄC SPUST PISTOLETU.<br>--ZACHOWAJ UWAGĘ PODCZAS ROZMONTOWYWANIA PISTOLETU NATRYSKOWEGO, PONIEWAŻ MOŻESZ DOTKNĄĆ OSTRYCH CZĘŚCI.<br>--NIE ROZMONTOWYWAĆ BEZ UZYSKANIA WYSTARCZAJĄCEJ WIEDZY I WYKSZTAŁCENIA. |

Po użyciu należy wylać farbę do wiadra i umyć ją rozcieńczalnikami, które powinny

dodać do wiadra i rozpylić, aby umyć kanał zasilający, aż będzie wyczyść, w przeciwnym razie farba pozostała w kanale wyschnie i zablokuje kanał i uszkodzić pistolet natryskowy. Na koniec wytrzyj go do sucha czystą, miękką ściereczką.

## Troubleshooting

| | | | |
|---|---|---|---|
| Stożek | | ● Powietrze przedostaje się do połączenia dyszy zasilającej z uchwytem dyszy<br>● Powietrze przedostaje się do połączenia dystansu i pistoletu<br>● Powietrze przedostaje się do śruby uszczelniającej igłę<br>● Powietrze przedostaje się do miejsca podłączenia przewodu zasilającego<br>● złącze kanałowe i wiadro ładujące | ● Wyczyść połączenia dyszy z dyszą Uchwyt i zamontuj je ponownie; wymień je; wymień części, jeśli złącza są uszkodzone.<br>● Po oczyszczeniu zamontuj ponownie połączenia części; wymień części, jeśli złącza są uszkodzone.<br>● Dokręć śrubę uszczelniającą igłę<br>● Po wyczyszczeniu zamontuj ponownie i dokręć odpowiednie złącza |
| Księżyc | | Zablokowanie otworu odpowietrzającego dyszy przepływu powietrza powodujące nierównomierny wydatek powietrza | Usuń ciała obce i umyj je szczotką do włosów, a nie metalowymi środkami czyszczącymi, aby uniknąć uszkodzeń |
| Jeden szeroko na całej długości i jeden koniec | | ● Uszkodzenie lub ciała stałe przywierające do szczeliny między dyszą podającą a dysza przepływu powietrza<br>● Ciało obce przywierające | ● Usuń ciała stałe i wymień uszkodzone części.<br>● Po wyczyszczeniu zamontuj ponownie dyszę podającą i zespół zaworu iglicowego ich skrzyżowania |

| | | | |
|---|---|---|---|
| wąski | | do otworu wylotowego dyszy podającej | |
| Wąski w środek | | ● Niska lepkość<br>● Nadmierna ilość rozpylonej farby | ● Zwiększ lepkość farby<br>● Zmniejsz ilość rozpylanej farby za pomocą regulatora amplitudy, ale to się zmieni również zmniejszyć szerokość oprysku |
| Gęsty w środek | | ● Wysoka lepkość<br>● Nadmierna ilość rozpylonej farby | ● Dodaj rozcieńczalniki, aby zmniejszyć lepkość<br>● Zwiększ ilość rozpylanej farby regulator amplitudy |

## Parts List and Accessories

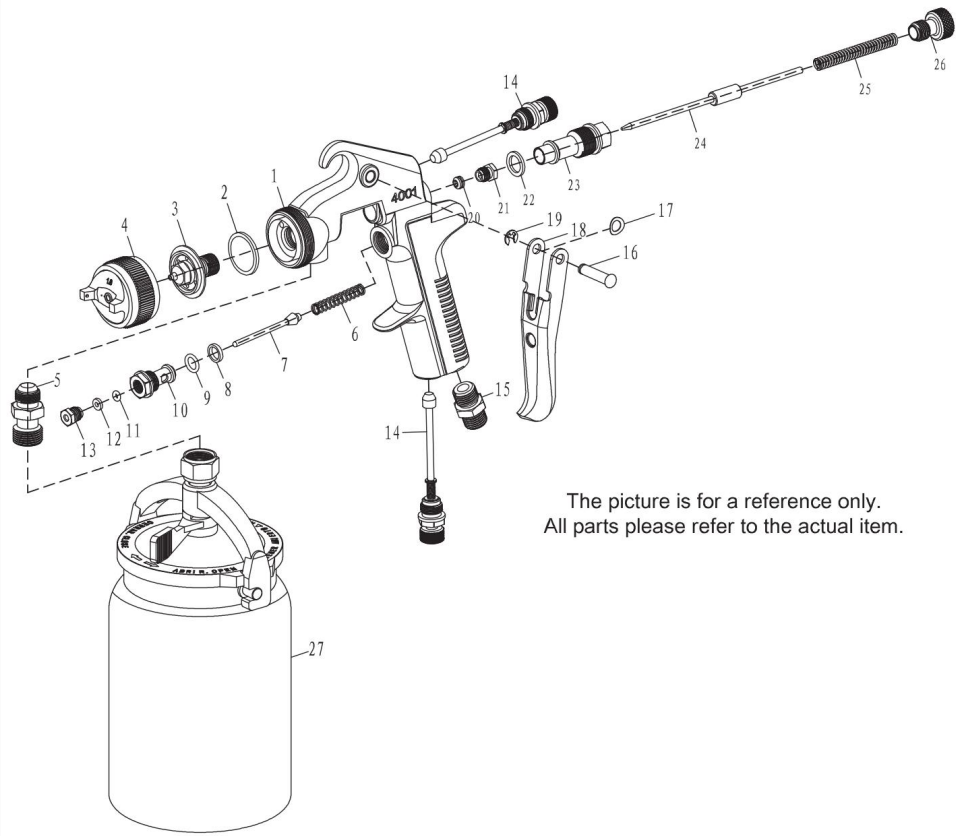


| NIE. | Nazwa | ILOŚĆ | NIE. | Nazwa | ILOŚĆ |
|---|---|---|---|---|---|
| 1 | Korpus pistoletu | 1 | 15 | Złącze powietrzne | 1 |
| 2 | ateril Nozle Seling gasket | 1 | 16 | Kołek spustowy | 1 |
| 3 | Dysza materiałowa | 1 | 17 | Podkładka elastyczna spustowa | 1 |
| 4 | Zespół atomizacji | 1 | 18 | Spust | 1 |
| 5 | Złącze Mateia pasge | 1 | 19 | Korek otwierający 4 | 1 |
| 6 | Sprężyna zaworu powietrza | 1 | 20 | Gniazdo uszczelniające igły | 1 |
| 7 | Trzonek zaworu powietrza | 1 | 21 | Śruba uszczelniająca NedleplupA | 1 |
| 8 | Uszczelka zaworu powietrza | 1 | 22 | Uszczelka gniazda igły | 1 |

| | | | | | |
|---|---|---|---|---|---|
| 9 | Pierścień uszczelniający 7,5X1,8 | 1 | 23 | Gniazdo igły | 1 |
| 10 | Korpus zaworu powietrza | 1 | 24 | Igła | 1 |
| 11 | Pierścień uszczelniający 2,8X1,8 | 1 | 25 | Igła regulowana sprężynowo | 1 |
| 12 | Uszczelka | 1 | 26 | Pokrętło regulacji igły | 1 |
| 13 | Śruba uszczelniająca igłęA | 1 | 27 | Montaż zbiornika | 1 |
| 14 | Zespół regulacji objętości gazu | 2 | | | |

## Akcesoria

1. Klucz uniwersalny *1
2. Końcówka węża *1
3. Szczoteczka do czyszczenia *1
4. Nakrętka mocująca *1

## PRODUCT PARAMETER

| | |
|---|---|
| NR MODELU | 4001 |
| Otwór płynu | 1,8 mm |
| Wlot powietrza | 1/4" NPT |
| Ciśnienie wlotowe | 50PSI |
| Średnie zużycie powietrza | 4-10 stóp sześciennych na minutę |
| Regulacja dyszy | 360° |
| Rozmiar miseczki | 1000 ml |

**Producent:** Shanghaimuxinmuyeyouxiangongsi
**Adres:** Shuangchenglu 803nong11hao1602A-1609shi, baoshanqu, szanghaj 200000 CN.
**Importowane do AUS:** SIHAO PTY LTD. 1 ROKEVA STREETEASTWOOD
NSW 2122 Australia
**Importowane do USA:** Sanven Technology Ltd. Suite 250, 9166 Anaheim Miejsce, Rancho Cucamonga, CA 91730

| | |
|---|---|
| UK | REP |

YH CONSULTING LIMITED. C/O YH Consulting Limited Office 147, Centurion House, London Road, Staines-upon-Thames, Surrey, TW18 4AX

| | |
|---|---|
| EC | REP |

E-CrossStu GmbH
Mainzer Landstr.69,
60329 Frankfurt am Main.

VEVOR

Affordable. Reliable. Home Improvement.

# Luchtspuitpistool

## Model: 4001

VEVOR

Affordable. Reliable. Home Improvement.

# Air Spray Gun

Model: 4001

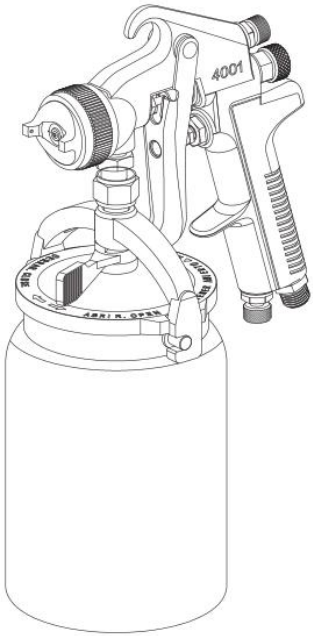


Dit is de originele handleiding. Lees alle instructies zorgvuldig door voordat u het product gebruikt. VEVOR behoudt zich het recht voor om de gebruiksaanwijzing duidelijk te interpreteren. Het uiterlijk van het product is afhankelijk van het product dat u hebt ontvangen. Neemt u het ons niet kwalijk dat we u niet meer op de hoogte stellen van eventuele technologische of software-updates voor ons product.

| | |
|---|---|
| | Waarschuwing: om het risico op letsel te verminderen, dient de gebruiker de gebruiksaanwijzing zorgvuldig te lezen. |
| | Waarschuwing - markering met betrekking tot het risico op oogletsel |
| | Waarschuwing - markering met betrekking tot risico op gehoorverlies |

## First Time Usage

Lees deze gebruiksaanwijzing zorgvuldig door en begrijp alle informatie voordat het bedienen van dit gereedschap.

**WAARSCHUWING**

wat stof dat ontstaat door elektrisch schuren, zagen, slijpen, boren en andere bouwwerkzaamheden activiteiten bevatten chemicaliën waarvan bekend is dat ze kanker, geboorteafwijkingen of andere reproductieve problemen veroorzaken schadelijk. Enkele voorbeelden van deze chemicaliën zijn:

• lood uit loodhoudende verven,

• kristallijne silica uit bakstenen en cement en andere metselwerkproducten, en

• arseen en chroom uit chemisch behandeld hout.

Uw risico op deze blootstellingen varieert, afhankelijk van hoe vaak u dit soort werk doet. Verminder uw blootstelling aan deze chemicaliën: werk in een goed geventileerde ruimte en werk met goedgekeurde veiligheidsuitrusting, zoals stofmaskers die speciaal zijn ontworpen om stof te filteren microscopisch kleine deeltjes.

• Bedien, inspecteer en onderhoud dit gereedschap altijd in overeenstemming met de Veiligheidscode van het American National Standards Institute voor draagbare lucht Gereedschap (ANSI B186.1)

en alle andere toepasselijke veiligheidscodes en voorschriften.
• Tijdens het reinigen en spoelen kunnen oplosmiddelen met kracht uit vloeistof en lucht worden verdreven doorgangen. Sommige oplosmiddelen kunnen oogletsel veroorzaken.
• Zorg ervoor dat iedereen in de omgeving beschermende kleding draagt slagvaste oog- en gezichtsbescherming.

• Zelfs kleine projectielen kunnen ogen en ogen verwonden blindheid veroorzaken. Hoge geluidsniveaus kunnen leiden tot Permanent gehoorverlies. Bescherm uzelf tegen lawaai. Geluidsniveaus variëren afhankelijk van het werkoppervlak. Draag oordopjes. bescherming.
• Herhaalde werkbewegingen, ongemakkelijke houdingen en blootstelling aan trillingen kan schadelijk zijn voor de handen en wapens.
• Lucht onder druk kan ernstig letsel veroorzaken. Sluit altijd de luchttoevoer af en laat de luchtslang leeglopen. druk en ontkoppel het gereedschap van de luchttoevoer wanneer niet in gebruik, vóór het verwisselen van accessoires of bij het uitvoeren van reparaties. Richt nooit lucht op uzelf of iemand anders. Zwengelslangen kunnen ernstig letsel veroorzaken. Controleer altijd op beschadigingen. of losse slangen en koppelingen. Gebruik nooit snelkoppelingen. wisselkoppelingen bij gereedschap. Ze voegen gewicht toe en kan door trillingen kapot gaan. Voeg in plaats daarvan een slang toe zweep en sluit koppeling tussen luchttoevoer
en slangzweep, of tussen slangzweep en leiderslang.
• Gebruik het gereedschap altijd op een veilige afstand van andere mensen in het werkgebied.
• Onderhoud gereedschap zorgvuldig. Houd gereedschap schoon en geolied voor optimale prestaties. en veiligste prestaties. Volg de instructies voor het smeren. en het verwisselen van accessoires. Poetsdoeken en andere brandbare afvalstoffen moeten in een goed gesloten container worden geplaatst metalen container en worden later op de juiste manier afgevoerd.
• Draag geen losse of slecht passende kleding; doe uw horloge af en ringen.
• Reik niet te ver. Zorg voor een goede houding en evenwicht te allen tijde. Uitglijden, struikelen en vallen kan een belangrijke oorzaak zijn van ernstig letsel of de dood. Wees u bewust van overtollige slang die op de loop- of werkoppervlak.
• Forceer het gereedschap niet. Het zal het werk beter doen en veiliger op het

tempo waarvoor het ontworpen is.
• Maak geen misbruik van slangen of aansluitingen. Draag nooit gereedschap bij de slang of trek aan de slang om los te koppelen van de luchttoevoer. Houd slangen uit de buurt van hitte, olie en
Scherpe randen. Controleer slangen op zwakke of versleten randen. Controleer de staat vóór elk gebruik en zorg ervoor dat: Alle verbindingen zijn veilig.
• Zet het werk indien mogelijk vast met klemmen of een bankschroef, zodat beide handen vrij zijn
zijn vrij te gebruiken hulpmiddelen.
• Vermijd het inademen van stof of het aanraken van vuil uit werkprocessen die schadelijk kunnen zijn voor uw gezondheid.

• Operators en onderhoudspersoneel moeten fysiek in staat om de omvang, het gewicht en de kracht van dit gereedschap.
• Dit gereedschap is niet bedoeld voor gebruik in explosieve atmosferen en is niet geïsoleerd voor contact met elektrische energiebronnen.

• Oplosmiddelen en coatings kunnen zeer brandbaar zijn of brandbaar, vooral bij spuiten. Er moet voldoende afzuiging aanwezig zijn om de luchtcirculatie te behouden. vrij van ophopingen van brandbare dampen.
• Roken is in geen geval toegestaan in de spuitruimte.
• Brandblusapparatuur moet in het spuitgebied aanwezig zijn.
• Spuit nooit in de buurt van ontstekingsbronnen zoals waakvlammen,
lassers, enz.
• Gehalogeneerde koolwaterstofoplosmiddelen - bijvoorbeeld methyleen chloride - zijn chemisch niet compatibel met aluminium die in veel systeemcomponenten gebruikt kan worden. De chemische reactie veroorzaakt door deze oplosmiddelen die reageren met aluminium kan gewelddadig worden en leiden tot een explosie van de apparatuur. Wapens met Vloeistofkanalen van roestvrij staal kunnen bij deze oplosmiddelen worden gebruikt. Aluminium wordt echter veel gebruikt in andere spuittoepassingen apparatuur - zoals materiaalpompen, bekers en regelaars,
kleppen, enz. Controleer alle andere apparatuuronderdelen vóór gebruik en Zorg ervoor dat ze ook veilig met deze oplosmiddelen gebruikt kunnen worden.

Lees het etiket of de gegevenspagina van het materiaal dat u wilt spuiten. Als u twijfelt of een coating of reinigingsmateriaal geschikt is, compatibel zijn, neem dan contact op met uw materiaalleverancier.

• Gespoten materialen kunnen schadelijk zijn bij inademing of contact met de huid. Voldoende Er moet een uitlaat worden voorzien om de lucht binnen te houden vrij van ophopingen van giftige stoffen. Gebruik een masker of beademingsapparaat wanneer er sprake is van een kans op inademing van gespoten materialen. Het masker moet compatibel zijn met het materiaal dat wordt gebruikt gespoten en de concentratie ervan.

## AIR SUPPLY

| Luchtstroom CFM | Lengte van de pijp (ft.) | | | |
|---|---|---|---|---|
| | 50 | 100 | 150 | 200 |
| 10 | 1/2" | 3/4" | 3/4" | |
| 20 | 3/4" | 3/4" | 3/4" | 3/4" |
| 30 | 3/4" | 3/4" | 1" | 1" |
| 40 | 1" | 1" | 1" | 1" |
| 50 | 1" | 1" | 1" | 1" |
| 70 | 1" | 1" | 1-1/4" | 1-1/4" |

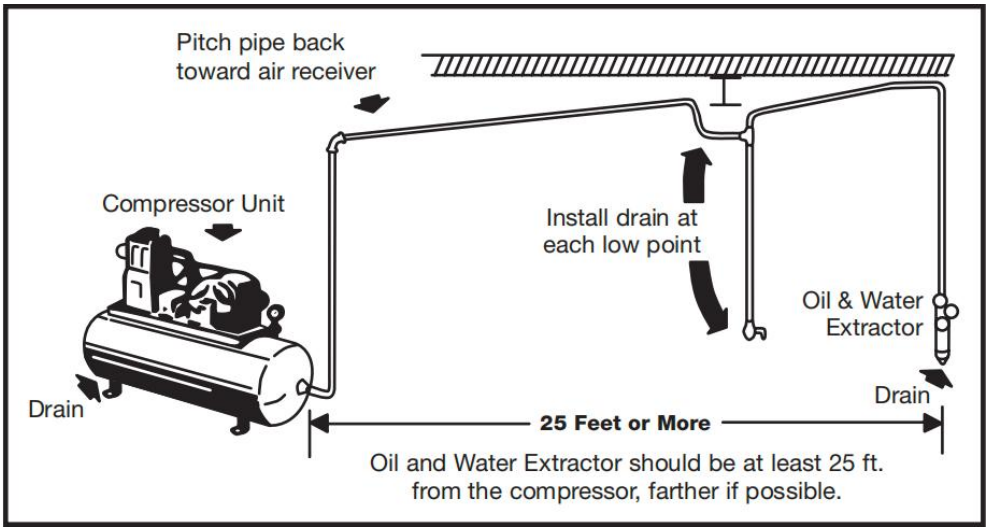


**Monteer de olie- en waterafzuiger nooit op of in de buurt van de luchtcompressor.**

Tijdens het comprimeren stijgt de temperatuur van de lucht sterk. Naarmate de lucht afkoelt tot kamertemperatuur, condenseert vocht in de luchtleiding, op weg naar het spuitpistool. Monteer de olie- en waterafzuiger daarom altijd op een punt in het luchttoevoersysteem waar de temperatuur van de perslucht het laagst is.

**Tap de leidingen op de juiste manier af.**

Alle luchtleidingen hellen terug richting de compressor, zodat gecondenseerd vocht terugstroomt naar de persluchtketel, waar het kan worden afgevoerd. Elk laag punt in een luchtleiding fungeert als een waterafsluiting. Dergelijke punten moeten voorzien zijn van een gemakkelijk toegankelijke afvoer. Zie het schema hierboven.

**TYPES OF INSTALLATION**

## Voorbereiding voor gebruik:

- Controleer en vervang beschadigde onderdelen.
- Zorg ervoor dat het mondstuk en de luchttrekker goed kunnen werken.
- Bevestig de beker aan het spuitpistool. Zorg ervoor dat het deksel goed vast zit en de ontluchting gesloten is.

- Giet de verf in de containerbeker

LET OP: HET SPUITPISTOOL MOET VAN DE LUCHTBRON WORDEN LOSGEKOPPELD TIJDENS HET VULLEN OF BIJVULLEN VAN MATERIAAL.

## Spraying

Bij normaal gebruik zijn de sproeiervleugels horizontaal zoals hier getoond. Dit zorgt voor een
verticaal waaiervormig patroon dat geeft maximale, gelijkmatige materiaaldekking als de
het kanon wordt parallel aan de oppervlak wordt afgewerkt.

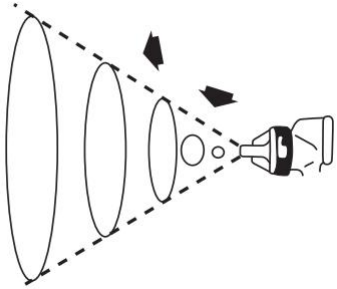

Het sproeipatroon is traploos instelbaar van rond naar plat.

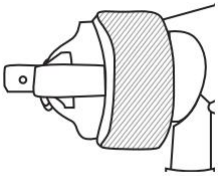

Stel de inlaatdruk in op maximaal 43 PSI voor de spuitpistolen. Voor optimale prestaties, sommige materialen kunnen beter spuiten bij een lagere PSI beoordelingen. Als u niet zeker bent, test dan altijd op PSI-waarden voordat u het gebruikt. Eindproductie. Probeer te spuiten. Als het te fijn is, verlaag dan de luchtdruk of open de vloeistofregelschroef. Als de spray te dik is, sluit dan. de vloeistofregelschroef. Regel de patroonbreedte en herhaal. aanpassing van de spray indien nodig.
De spuitafstand moet tussen 200 mm en 250 mm liggen en de viscositeit 18+2 voor het beste effect.

## OPERATION

- Sluit de luchtslang aan op het pistool. Zorg ervoor dat de luchtdruk niet hoger is dan 50 psi (3,5 bar ).
- Trek de trekker langzaam over en beweeg het spuitpistool parallel aan het te spuiten object. Houd de afstand tot het te spuiten object op 200 mm tot 250 mm . Dit kan enigszins afwijken, afhankelijk van de ingestelde spuitstroom en het te spuiten materiaal.
- Laat de trekker na elke voorwaartse beweging los en haal de trekker opnieuw over bij de teruggaande beweging.
- Bij een verticaal patroon beweegt u het spuitpistool horizontaal; bij een horizontaal patroon beweegt u het spuitpistool verticaal . Een rond patroon vereist een grotere afstand tot het te behandelen object.

## CLEANING AND MAINTENANCE

| ⚠ WAARSCHUWING |
| --- |
| --SCHAKEL DE LUCHT- EN COATINGMATERIALEN NAAR HET PISTOOL UIT EN LAAT DE DRUK AF DOOR DE TREKKER VAN HET PISTOOL OVER TE HALEN VOORDAT U HET PISTOOL DEMONTEERT, SCHOONMAAKT OF ONDERHOUD UITVOERT.<br>--LET OP WANNEER U HET SPUITPISTOOL DEMONTEERT, OMDAT U SCHERPE ONDERDELEN MOET AANRAKEN.<br>--NIET DEMONTEREN ZONDER VOLDOENDE KENNIS EN OPLEIDING. |

Leeg na gebruik de verf in de emmer en was deze met verdunningsmiddelen die worden toegevoegd aan de emmer en worden uitgesproeid om het invoerkanaal te wassen totdat het
schoon, anders zal de verf die in het kanaal achterblijft opdrogen en de Kanaliseer en beschadig het spuitpistool. Veeg het vervolgens droog met een schone, zachte doek.

# Troubleshooting

| | | | |
|---|---|---|---|
| Versmalling | | ● Lucht sluipt in de verbinding van het toevoermondstuk en de mondstukhouder<br>● Lucht sluipt in de verbinding tussen afstandhouder en pistool<br>● Lucht sluipt in de naaldafdichtingsschroef<br>● Er sluipt lucht in de kruising van het voer<br>● kanaalverbinding en laadbak | ● Maak de verbindingen van de spuitmond en de sproeikop schoon Houder, en installeer ze opnieuw; vervang ze; Vervang de onderdelen als er verbindingen kapot zijn.<br>● Plaats de verbindingen van de onderdelen terug na het reinigen; Vervang de onderdelen als er verbindingen kapot zijn.<br>● Draai de naaldafdichtingsschroef vast<br>● Plaats de relevante verbindingen terug en draai ze vast nadat u ze hebt schoongemaakt. |
| Maan | | Verstopping bij het ontluchtingsgat van het luchtstroommondstuk, waardoor er een onevenwichtige luchtuitvoer ontstaat | Verwijder de vreemde voorwerpen en was met een haarborstel in plaats van metaalreinigers om schade te voorkomen |
| Een eindbreed en één eind smal | | ● Schade of vastzittende vaste materie in de speling van het toevoermondstuk en luchtstroommondstuk<br>● Vreemde materie blijft plakken aan de uitlaatpoort van het toevoermondstuk | ● Verwijder de vaste delen en vervang de kapotte delen.<br>● Plaats het toevoermondstuk en de naaldklep terug na het reinigen kruispunten ervan |

| | | | |
|---|---|---|---|
| Smal in de midden | | ● Lage viscositeit<br>● Overmatig verf gespoten | ● Verhoog de viscositeit van de verf<br>● Verminder de verf die wordt gespoten met een amplituderegelaar, maar het zal verklein ook het spuitspoor |
| Dicht in de midden | | ● Hoge viscositeit<br>● Overmatig verf gespoten | ● Voeg verdunningsmiddelen toe om de viscositeit te verlagen<br>● Verhoog de hoeveelheid verf die wordt gespoten met amplituderegelaar |

## Parts List and Accessories

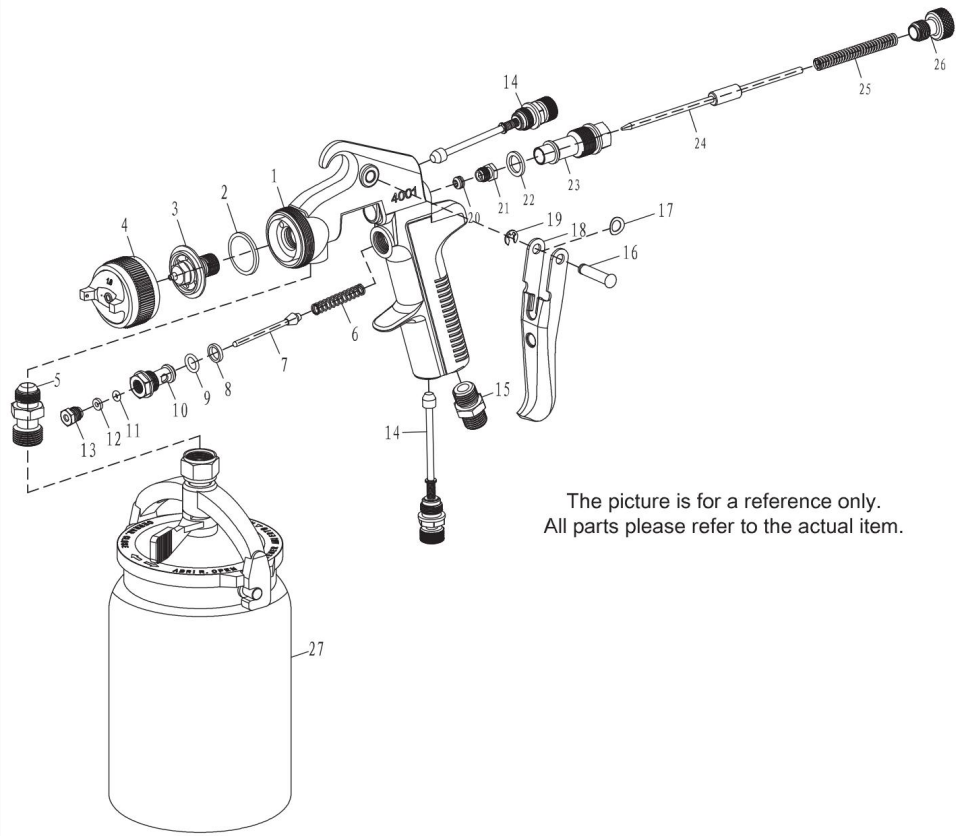


| Nee. | Naam | AANTAL | Nee. | Naam | AANTAL |
|---|---|---|---|---|---|
| 1 | Geweerlichaam | 1 | 15 | Luchtverbinding | 1 |
| 2 | ateril Nozle Seling pakking | 1 | 16 | Trekkerpen | 1 |
| 3 | Materiaalmondstuk | 1 | 17 | Trigger elastische pad | 1 |
| 4 | Atomisatie-assemblage | 1 | 18 | Trekker | 1 |
| 5 | Mateia pasconnector | 1 | 19 | Openingsstopper 4 | 1 |
| 6 | Luchtklepveer | 1 | 20 | Naaldafdichtingssocket | 1 |
| 7 | Luchtventielsteel | 1 | 21 | Nedleplup afdichtingsschroefA | 1 |
| 8 | Pakking voor afdichting van luchtklep | 1 | 22 | Naaldbuspakking | 1 |
| 9 | O-ring 7,5X1,8 | 1 | 23 | Naaldhouder | 1 |

| | | | | | |
|---|---|---|---|---|---|
| 10 | Luchtklephuis | 1 | 24 | Naald | 1 |
| 11 | O-ring 2.8X1.8 | 1 | 25 | Naald adj.veer | 1 |
| 12 | Afdichtingspakking | 1 | 26 | Naaldversteller | 1 |
| 13 | Naaldplup afdichtingsschroefA | 1 | 27 | Tankmontage | 1 |
| 14 | Gasvolumeregeling ssemby | 2 | | | |

## Accessoires

1. Universele sleutel *1
2. Slangpilaar *1
3. Reinigingsborstel *1
4. Bevestigingsmoer *1

## PRODUCT PARAMETER

| | |
|---|---|
| MODEL NR. | 4001 |
| Vloeistofopening | 1,8 mm |
| Luchtinlaat | 1/4" NPT |
| Inlaatdruk | 50 PSI |
| Gemiddeld luchtverbruik | 4-10CFM |
| Mondstukafstelling | 360° |
| Cupmaat | 1000 ml |

**Fabrikant:** Shanghaimuxinmuyeyouxiangongsi
**Adres:** Shuangchenglu 803nong11hao1602A-1609shi, baoshanqu, shanghai 200000 CN.
**Geïmporteerd naar AUS:** SIHAO PTY LTD. 1 ROKEVA STREETEASTWOOD
NSW 2122 Australië
**Geïmporteerd naar de VS:** Sanven Technology Ltd. Suite 250, 9166 Anaheim
Plaats, Rancho Cucamonga, CA 91730

| | |
|---|---|
| UK | REP |

YH CONSULTING LIMITED. C/O YH Consulting Limited Office 147, Centurion House, London Road, Staines-upon-Thames, Surrey, TW18 4AX

| | |
|---|---|
| EC | REP |

E-CrossStu GmbH
Mainzer Landstr.69,
60329 Frankfurt am Main.

VEVOR

Affordable. Reliable. Home Improvement.

# Luftsprutpistol

## Modell: 4001

VEVOR

Affordable. Reliable. Home Improvement.

# Air Spray Gun

Modell: 4001

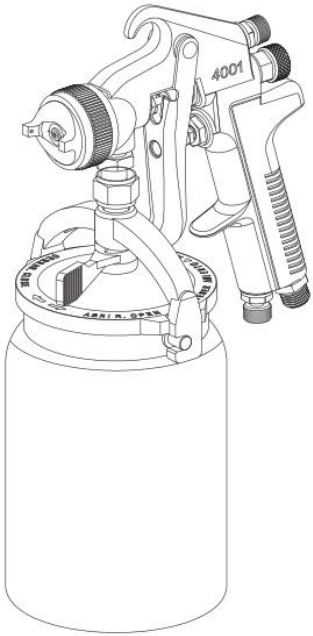


Detta är originalinstruktionerna, vänligen läs alla instruktioner noggrant innan du använder produkten. VEVOR förbehåller sig en tydlig tolkning av vår användarmanual. Produktens utseende ska vara beroende av den produkt du mottagit. Vi ber om ursäkt för att vi inte kommer att informera dig igen om det finns några teknik- eller programuppdateringar för vår produkt.

| | |
|---|---|
| | Varning – För att minska risken för skador måste användaren läsa instruktionsmanualen noggrant. |
| | Varning - märkning gällande risk för ögonskador |
| | Varning - märkning gällande risk för hörselnedsättning |

## First Time Usage

läs denna bruksanvisning noggrant och förstå all information innan använda detta verktyg.

**VARNING**

en del damm som skapas vid slipning, sågning, slipning, borrning och annat byggarbete aktiviteter innehåller kemikalier som är kända för att orsaka cancer, fosterskador eller andra reproduktionsskador skada. Några exempel på dessa kemikalier är:

• bly från blybaserade färger,

• kristallin kiseldioxid från tegelstenar och cement och andra murverksprodukter, och

• arsenik och krom från kemiskt behandlat virke.

din risk från dessa exponeringar varierar beroende på hur ofta du utför den här typen av arbete. minska din exponering för dessa kemikalier: arbeta i ett välventilerat utrymme och arbeta med godkänd säkerhetsutrustning, såsom dammmasker som är speciellt utformade för att filtrera bort mikroskopiska partiklar.

• Använd, inspektera och underhåll alltid detta verktyg i enlighet med American National Standards Institutes säkerhetskod för bärbar luft Verktyg (ANSI B186.1) och andra tillämpliga säkerhetsföreskrifter och föreskrifter.

• Under rengöring och spolning kan lösningsmedel kraftfullt utdrivas från vätska och luft passager. Vissa lösningsmedel kan orsaka ögonskador.
• Se till att alla i området bär slagtåligt ögon- och ansiktsskydd.

• Även små projektiler kan skada ögon och orsaka blindhet. Höga ljudnivåer kan orsaka permanent hörselnedsättning. Skydda dig mot buller. Bullernivåerna varierar beroende på arbetsyta. Använd hörselskydd skydd.
• Repetitiva arbetsrörelser, obekväma positioner och exponering för vibrationer kan vara skadligt för händerna och armar.
• Luft under tryck kan orsaka allvarliga skador. Stäng alltid av lufttillförseln, töm luftslangen tryck och koppla bort verktyget från lufttillförseln när den inte används, innan du byter tillbehör eller vid reparationer. Rikta aldrig luften mot dig själv eller någon annan. Vispslangar kan orsaka allvarliga skador. Kontrollera alltid om det finns några skador. eller lösa slangar och kopplingar. Använd aldrig snabb byt kopplingar vid verktyget. De ökar vikten och kan sluta fungera på grund av vibrationer. Lägg istället till en slang visp- och anslutningskoppling mellan lufttillförsel
och slangvisp, eller mellan slangvisp och ledarslang.
• Använd alltid verktyget på säkert avstånd från andra personer i arbetsområdet.
• Underhåll verktygen varsamt. Håll verktygen rena och oljade för bästa resultat. och säkraste prestanda. Följ instruktionerna för smörjning och byte av tillbehör. Avtorknings- eller rengöringstrasor och annat Brandfarligt avfall måste placeras i en väl tillsluten behållare metallbehållaren och kasseras senare på rätt sätt.
• Bär inte löst sittande eller illasittande kläder; ta av dig klockor och ringar.
• Sträck dig inte för långt. Håll fotfästet ordentligt och balans hela tiden. Halka, snubbla och fall kan vara en viktig orsak till allvarliga skador eller dödsfall. Var uppmärksam på överflödig slang som finns kvar på gång- eller arbetsyta.
• Tvinga inte verktyget. Det gör jobbet bättre och säkrare i den hastighet den är konstruerad för.
• Misshandla inte slangar eller kopplingar. Bär aldrig verktyget vid slangen eller dra i slangen för att koppla bort från lufttillförseln. Håll slangar borta från värme, olja och
vassa kanter. Kontrollera slangarna för svaga eller slitna skick före varje användning, och se till att alla anslutningar är säkra.

• När det är möjligt, säkra arbetet med tvingar eller skruvstäd så att båda händerna är fria att använda verktyget.
• Undvik att andas in damm eller hantera skräp från arbetsprocesser som kan vara skadliga för dig hälsa.

• Operatörer och underhållspersonal måste vara fysiskt kapabel att hantera volymen, vikten och kraften i detta verktyg.
• Detta verktyg är inte avsett för användning i explosiva atmosfärer och är inte isolerad för kontakt med elektriska strömkällor.

• Lösningsmedel och beläggningar kan vara mycket brandfarliga eller brännbart, särskilt vid sprutning. Tillräckligt utsug måste finnas för att hålla luften fri från ansamlingar av brandfarliga ångor.
• Rökning får aldrig vara tillåten i sprayområdet.
• Brandsläckningsutrustning ska finnas i sprutområdet.
• Spraya aldrig nära antändningskällor som t.ex. pilotlågor, svetsare etc.
• Halogenerade kolvätelösningsmedel – till exempel metylen klorid - är inte kemiskt kompatibla med aluminium som kan användas i många systemkomponenter. Kemikalien reaktion orsakad av att dessa lösningsmedel reagerar med aluminiumburk bli våldsamma och leda till en explosion av utrustningen. Vapen med Vätskekanaler i rostfritt stål kan användas med dessa lösningsmedel. Aluminium används dock ofta i andra sprutapplikationer utrustning - såsom materialpumpar, koppar och regulatorer, ventiler etc. Kontrollera alla andra utrustningsdelar före användning och se till att de även kan användas säkert med dessa lösningsmedel.
Läs etiketten eller databladet för det material du avser att spruta. Om du är osäker på om en beläggning eller ett rengöringsmaterial är kompatibel, kontakta din materialleverantör.

• Sprutade material kan vara skadliga vid inandning eller vid kontakt med huden. Tillräckliga avluftning måste finnas för att hålla luften fri från ansamlingar av giftiga ämnen. Använd mask eller andningsskydd när det finns en risk att andas in sprayade material. Masken måste vara kompatibel med det material som ska användas sprayad och dess koncentration.

## AIR SUPPLY

| Luftflöde CFM | Rörets längd (fot) | | | |
|---|---|---|---|---|
| | 50 | 100 | 150 | 200 |
| 10 | 1/2" | 3/4" | 3/4" | |
| 20 | 3/4" | 3/4" | 3/4" | 3/4" |
| 30 | 3/4" | 3/4" | 1" | 1" |
| 40 | 1" | 1" | 1" | 1" |
| 50 | 1" | 1" | 1" | 1" |
| 70 | 1" | 1" | 1-1/4" | 1-1/4" |

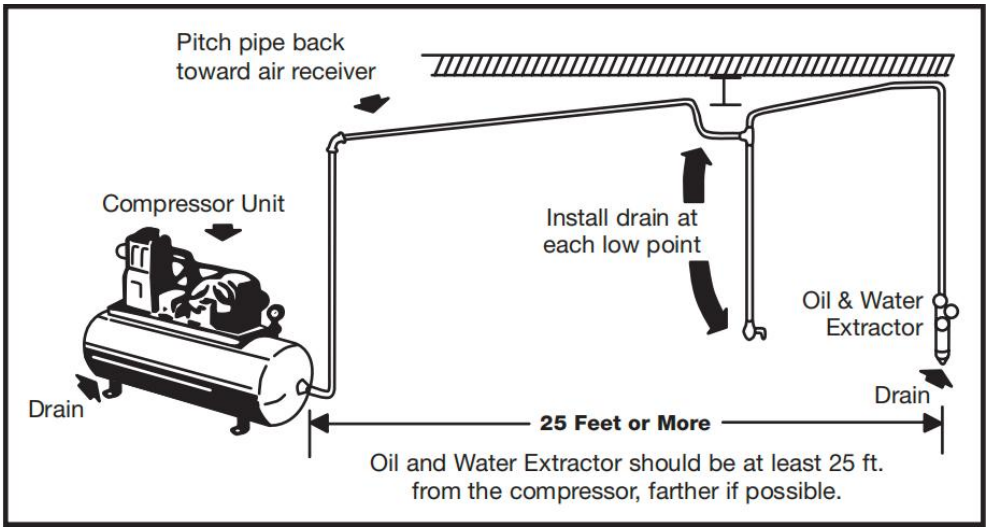


### Montera aldrig olje- och vattenutsug på eller nära luftkompressorn.

Under kompressionen ökar lufttemperaturen kraftigt. När luften svalnar till rumstemperatur kondenserar fukt i luftledningen på väg till sprutpistolen. Montera därför alltid olje- och vattenavskiljaren på en punkt i lufttillförselsystemet där tryckluftstemperaturen är lägst.

### Töm luftledningarna ordentligt.

Luta alla luftkanaler bakåt mot kompressorn så att kondenserad fukt flödar tillbaka in i luftbehållaren där den kan dräneras bort. Varje låg punkt i en luftkanal fungerar

som en vattenfälla. Sådana punkter bör vara försedda med ett lättåtkomligt dräneringshål. Se diagrammet ovan.

## TYPES OF INSTALLATION

# Förberedelser före användning:

- Kontrollera och byt ut eventuella skadade delar.
- Se till att munstycket och luftavtryckaren fungerar ordentligt.
- Fäst koppen på sprutpistolen. Se till att locket är ordentligt åtdraget och att ventilen är stängd.
- Häll färg i behållarens kopp

OBS: SPRAYPISTOLEN MÅSTE VARA BORTKOPPLAD FRÅN LUFTKÄLLAN VID PÅFYLLNING ELLER PÅFYLLNING AV MATERIAL.

## Spraying

Vid normal användning är munstycksvingarna horisontellt som visas här. Detta ger en
vertikalt solfjäderformat mönster som ger maximal, jämn materialtäckning som pistolen förs fram och tillbaka parallellt med ytan som färdigställs.

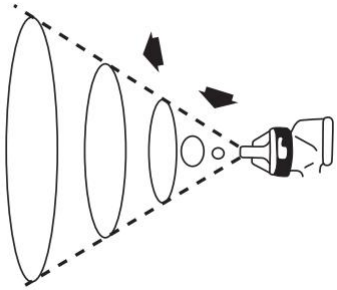

Sprutmönstret kan justeras steglöst från rund till platt.

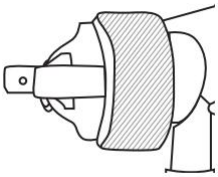

Ställ in inloppstrycket på högst 43 PSI för sprutpistoler. För optimal prestanda, vissa material kan spruta bättre vid lägre PSI graderingar. Om du är osäker, testa alltid vid PSI-graderingar innan du använder slutproduktion. Försök

spraya. Om det är för fint, minska lufttrycket eller öppna vätskekontrollskruven. Om sprayen är för tjock, stäng vätskekontrollskruven. Reglera mönsterbredden och upprepa justering av sprayen efter behov.
Sprutavståndet bör vara mellan 200 mm och 250 mm och viskositet 18+2 för bästa effekt.

## OPERATION

- Anslut luftslangen till pistolen. Se till att lufttrycket inte överstiger 50 psi (3,5 bar ).
- Tryck långsamt på avtryckaren och för sprutpistolen parallellt med objektet som ska målas. Avståndet från objektet som ska målas hålls på 200 mm till 250 mm . Detta kan variera något beroende på flödesjusteringen och materialet som ska sprutas.
- Släpp avtryckaren efter varje rörelse framåt; tryck avtryckaren igen vid återgångsrörelsen.
- När du använder ett vertikalt mönster, rör sprutpistolen i en horisontell rörelse; med ett horisontellt mönster, rör sprutpistolen i en vertikal rörelse. Ett runt mönster kräver ett större avstånd från objektet som riktas mot.

## CLEANING AND MAINTENANCE

VARNING

--STÄNG AV LUFT OCH BELÄGGNINGSMATERIAL TILL PISTOLEN OCH SLÄPP TRYCKET GENOM ATT AVTRYCKA PISTOLEN INNAN DEMONTERING, RENGÖRING ELLER SERVICE.
--VAR UPPMÄRKSAM NÄR DU TAR ISÄRR SPRUTPISTOLEN EFTERSOM DU MÅSTE RÖRA VASSA DELAR.
--TA INTE ISÄR UTAN ATT HA TILLRÄCKLIG KUNSKAP OCH UTBILDNING.

Efter användning, töm färgen i hinken och skölj den med utspädningsmedel som ska
tillsättas i hinken och sprutas ut för att tvätta matningskanalen tills den är rengör, annars torkar färgen som finns kvar i kanalen och blockerar
kanalen och skada sprutpistolen. Torka den slutligen torr med en ren, mjuk trasa.

## Troubleshooting

| | | | |
|---|---|---|---|
| Avsmalning | | ● Luft smyger in i förbindelsen mellan matningsmunstycket och munstyckshållaren<br>● Luft smyger sig in i kopplingen mellan distanshållare och pistol<br>● Luft smyger sig in i nålförseglingsskruven<br>● Luft smyger sig in i fodrets övergångspunkt<br>● kanalkoppling och laddningsskopa | ● Rengör kopplingarna mellan munstycke och munstycke Hållare och sätt tillbaka dem; byt ut dem; Byt ut delarna om förbindningarna är trasiga.<br>● Montera tillbaka delarnas kopplingar efter rengöring; Byt ut delarna om förbindningarna är trasiga.<br>● Dra åt nålförseglingsskruven<br>● Återmontera och dra åt relevanta förbindningar efter rengöring |
| Månen | | Blockering vid luftflödesmunstyckets ventilationshål, vilket orsakar obalanserad luftmängd | Ta bort främmande föremål och tvätta med hårborste istället för metallrengöringsmedel för att undvika skador |
| En ändvid och en änden smal | | ● Skador eller fast material som fastnar i matningsmunstyckets spelrum och luftflödesmunstycke<br>● Främmande föremål fastnar i utloppsporten på | ● Ta bort fasta partiklar och byt ut de trasiga delarna.<br>● Sätt tillbaka matningsmunstycket och nålventilen efter rengöring korsningar mellan dem |

| | | | |
|---|---|---|---|
| | | matningsmunstycket | |
| Smal i mitten | | ● Låg viskositet<br>● För mycket färg sprutad | ● Öka färgens viskositet<br>● Minska färgen som sprutas med amplitudregulatorn, men det kommer att minska även sprutsträngen |
| Tät i mitten | | ● Hög viskositet<br>● För mycket färg sprutad | ● Tillsätt utspädningsmedel för att minska viskositeten<br>● Öka färgen som sprutas med amplitudregulator |

## Parts List and Accessories

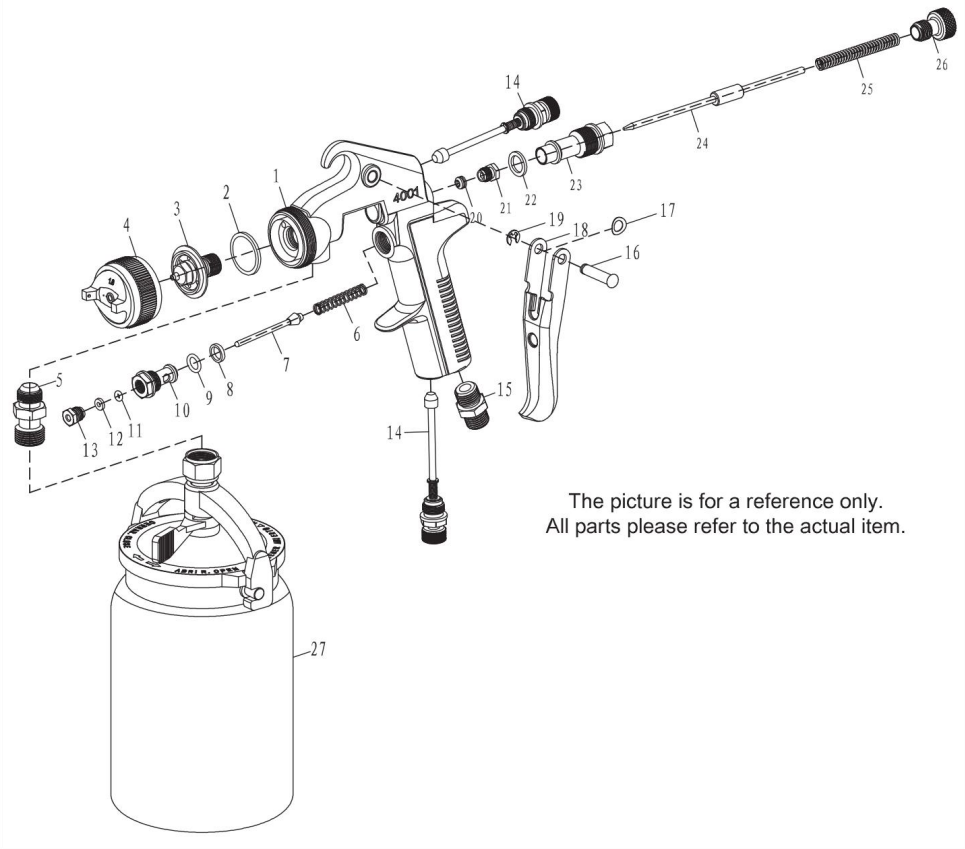


| Inga. | Namn | ANTAL | Inga. | Namn | ANTAL |
|---|---|---|---|---|---|
| 1 | Vapenkropp | 1 | 15 | Luftskarv | 1 |
| 2 | Ateril Munstyckspackning | 1 | 16 | Avtryckarstift | 1 |
| 3 | Materialmunstycke | 1 | 17 | Elastisk avtryckardyna | 1 |
| 4 | Atomiseringsaggregat | 1 | 18 | Utlösare | 1 |
| 5 | Mateia page-koppling | 1 | 19 | Öppningsstopp 4 | 1 |
| 6 | Luftventilfjäder | 1 | 20 | Nåltätningshylsa | 1 |
| 7 | Luftventilspindel | 1 | 21 | Needleplug-tätningsskruv A | 1 |
| 8 | Luftventilens tätningspackning | 1 | 22 | Nålhylspackning | 1 |
| 9 | O-ring 7,5X1,8 | 1 | 23 | Nålhylsa | 1 |

| | | | | | |
|---|---|---|---|---|---|
| 10 | Luftventilhus | 1 | 24 | Nål | 1 |
| 11 | O-ring 2,8X1,8 | 1 | 25 | Nåljusterfjäder | 1 |
| 12 | Tätningspackning | 1 | 26 | Nåljusteringsknopp | 1 |
| 13 | Nålpluggens tätningsskruv A | 1 | 27 | Tankmontering | 1 |
| 14 | Gasvolymregleringsenhet | 2 | | | |

## Tillbehör

1. Universalnyckel *1
2. Slangände *1
3. Rengöringsborste *1
4. Fästmutter *1

## PRODUCT PARAMETER

| | |
|---|---|
| MODELL NR | 4001 |
| Vätskeöppning | 1,8 mm |
| Luftinlopp | 1/4" NPT-koppling |
| Inloppstryck | 50 PSI |
| Genomsnittlig luftförbrukning | 4-10CFM |
| Munstycksjustering | 360° |
| Koppstorlek | 1000 ml |

**Tillverkare:** Shanghaimuxinmuyeyouxiangongsi

**Adress:** Shuangchenglu 803nong11hao1602A-1609shi, baoshanqu, Shanghai 200 000 kanadensiska republiken.
**Importerad till Australien:** SIHAO PTY LTD. 1 ROKEVA STREETEASTWOOD
NSW 2122 Australien
**Importerad till USA:** Sanven Technology Ltd. Suite 250, 9166 Anaheim Plats, Rancho Cucamonga, Kalifornien 91730

| | |
|---|---|
| UK | REP |

YH CONSULTING LIMITED. C/O YH Consulting Limited Office 147, Centurion House, London Road, Staines-upon-Thames, Surrey, TW18 4AX

| | |
|---|---|
| EC | REP |

E-CrossStu GmbH
Mainzer Landstr.69,
60329 Frankfurt am Main.