VEVOR

Affordable. Reliable. Home Improvement.

LIGHTWEIGHT FOLDING MOBILITY SCOOTER

(MANUAL FOLDING)

MODEL: N3473

VEVOR
Affordable. Reliable. Home Improvement.

LIGHTWEIGHT FOLDING MOBILITY SCOOTER

Model: N3473



This is the original instruction, please read all manual instructions carefully before operating. VEVOR reserves a clear interpretation of our user manual. The appearance of the product shall be subject to the product you received. Please forgive us that we won't inform you again if there are any technology or software updates on our product.

I. INTRODUCTION

Read and follow all instructions, warnings, and notes in this manual before attempting to operate your mobility scooter for the first time. If there is any information in this manual which you do not understand, or if you require additional assistance for assembly or operation, please contact with your authorized local provider.

Your safety to operate this product depends upon whether you completely follow the instructions, cautions and warnings in this manual. vevor Corporation is not liable for any damages and/or injuries resulting from individual unsafe operation or failure to follow the instructions, cautions and warnings in this manual.



WARNING! Failure to heed the warnings in the manual may result in personal injury.



CAUTION! Failure to heed the cautions in the manual may result in damage to the mobility scooter.

vevor mobility scooters combine the advanced technology with modern styles. The structure of quick assembly and dis-assembly is convenient for daily storage or placed at the trunk of your vehicle while travelling. The suspensions are installed in the rear of the scooter, which makes a comfortable driving. We are certain that the design features and trouble-free operation will ensure your daily life more convenient.

This mobility scooter is suitable for the disabled, elderly and infirm who are mobility challenged but normal thinking. Max. load is 120Kg.

This product is of an outdoor type, and suitable for traveling on flat road in a medium range outside, not for grassland, gravel, slope of more than 9 degrees, motorized roads, or rainy days, either.

This product is of Model N3473. Here, “N” indicates an indoor mobility scooter, “3” means the code of category of products, “4” indicates the number of wheels, ”73” means the serial number of this model.

II. SPECIFICATION AND STRUCTUREE

2.1 Your scooter mainly consists of below parts: scooter body, seat unit,controller, motors, batteries, brake lever, driving wheels ,actuator and anti-tip wheels.(see fig.1)

fig.1

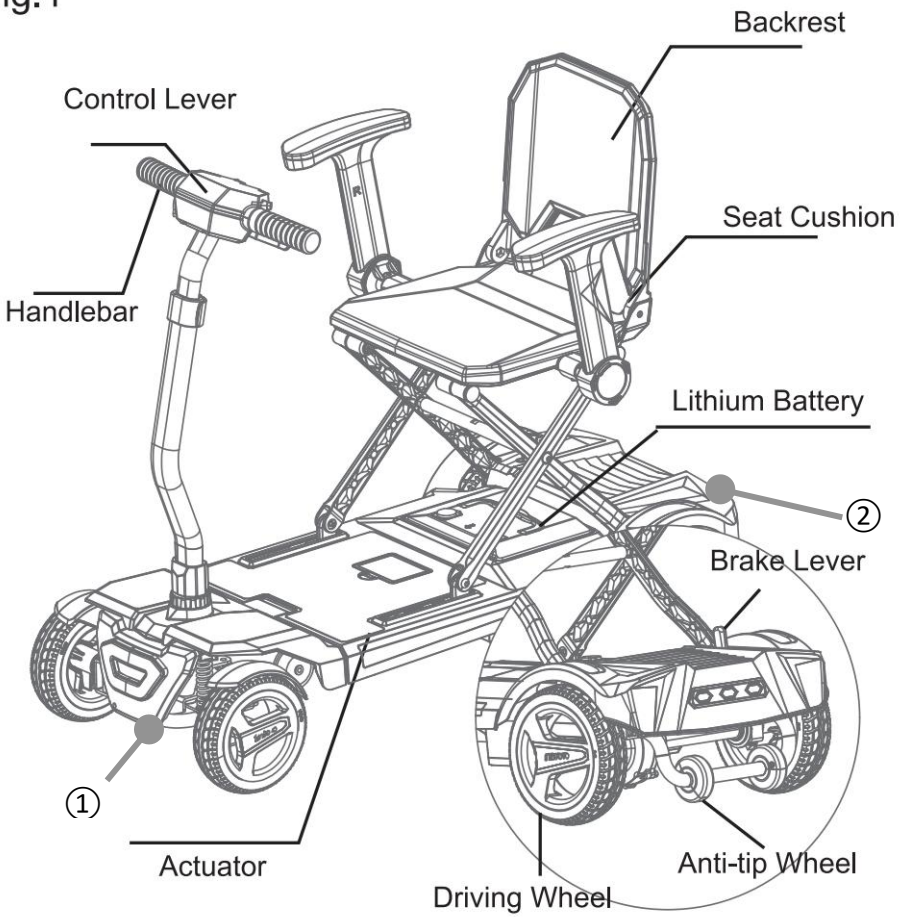

Attention: When moving the car after scooter folded, your hand must grasp both front and rear frame (① / ② mark). Please don't grasp the plastic body cover, in case the scooter is damaged.

2.2 Control Panel (Figure 2)

- a. Speed adjustment knob
- b. Power switch
- c. Battery gauge
- d. Control lever
- e. Charging port
- f. Horn button
- g. Headlight switch

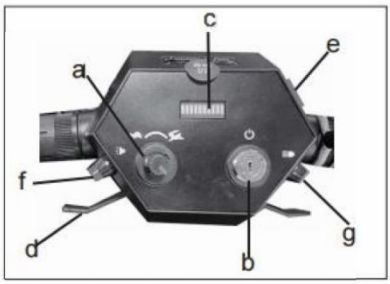

Fig .2

2.3 Technical Parameters

Table 1	SPECIFICATIONS
Overall size (L*W*H)	970x640x950mmmm
Seat height	507mm
Seat width	348mm
Seat depth	310mm
Scooter weight(with batteries)	25.3Kg
Max.speed	≤6km/h
Braking distance on the flat	≤1000mm
Min.turning radius	≤1400mm
Load capacity	≤120kg
Theoretical range	≤15km
Climbing ability	9°
Motor	24V/150W
Battery	Lithium-ion battery; 24V12AH
Front wheels	ODxW (175"x50")
Rear wheels	ODxW (200"x50")

III. ASSEMBLY

3.1 Unboxing and Unfolding

- Remove protective padding from the box and take out the scooter.
- Long press the folding switch with your left hand. When you hear a "click" sound, hold the front of the vehicle with your right hand to unfold it.
- **Warning!** Remove the power key before adjustments. Never adjust while moving.

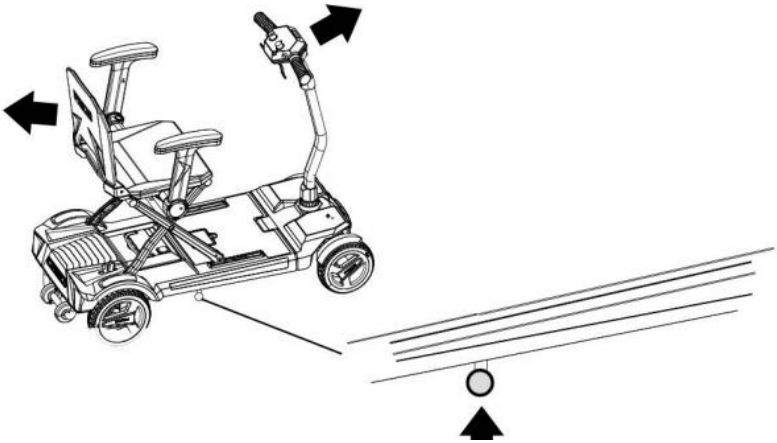

The folding/unfolding mechanism

- Long press the folding switch with your left hand. When you hear a "click", hold the handlebar with your right hand to fold it.

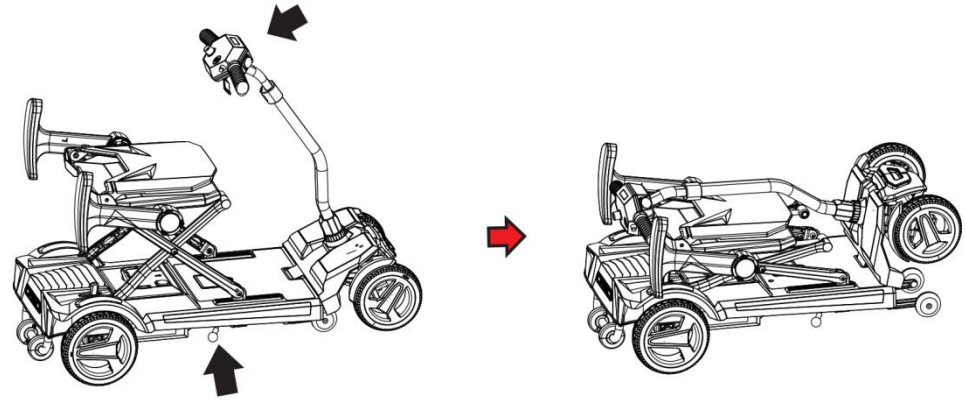

*FRONT HEAD ADJUSTMENT The fasteners on the side of the front of the scooter can be loosened up and down according to user's self-height.(Figure 5).

*① then open the armrest lock under the seat,insert the left and right armrests into the armrest tube, and ② lock it.(fig.6), armrest can be adjusted according to themselves. The handrails are categorized into left andright components.Ensure to carefullyidentify the L/R markings on the handrails.

Warning: Fold the backrest up before folding.

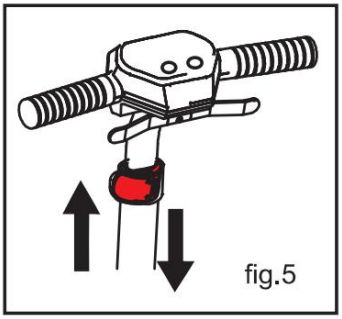

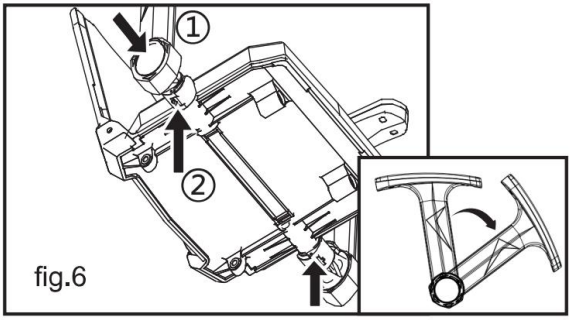

3.2 Charging

Use the provided separate charger for safe and efficient battery charging.

- **Warning:**Only use the included charger. Do not use car-type chargers.

- **Charging Steps:**

a. Ensure the scooter is powered off.

b. Connect the charger's output plug to the three-pin charging socket on the rear shell (Figure 3) or the front of the scooter (Figure 4).

c. Plug the charger's input plug into a standard power socket (100-240V).

d. A blue indicator light means charging is in progress.

e. When the green light turns on, continue charging for 1-2 hours.

f. Recommended charging time: 6-8 hours.

g. Unplug the charger after full charge.

3.3 New Battery Usage

3.4.1 Fully charge new batteries before first use to achieve 90% of peak performance.

3.4.2 After 4-5 charging cycles, batteries will reach 100% peak performance and longer lifespan.

3.4.3 Batteries enter sleep mode after 72 hours of inactivity. Activate by pressing the battery gauge button or charging.

3.4.4 For battery replacement, use only original factory-spec batteries:

Fig .3 The battery can be removed for charging

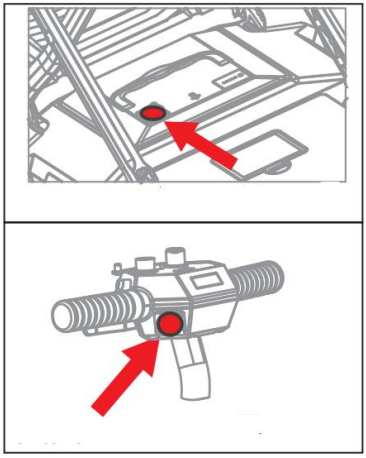

Fig .4 Charging port

Type	Lithium Battery
Dimensions	219*168*69 mm
Voltage	24V

IV. Operation

4.1 Control Panel

The control panel includes all operation components: power switch, speed adjustment knob, control lever, and battery gauge.

4.2 Power Switch (Figure 2)

- The actual way to turn on the power: Insert the key and then turn it clockwise.
- **Warning!** Do not stop the scooter by pulling out the key (except in emergencies), as it may cause sudden stopping. Turn off power when stationary to prevent accidental movement.

4.3 Control Lever (Figure 2)

- Actual operation: Push the left lever backward to move backward; push the right lever backward to move forward.
- The larger the lever angle, the higher the speed.
- Release the lever to automatically return to the stop position (brakes engage).
- **Warning!** Release the lever immediately if the scooter moves unexpectedly. The scooter will stop unless the lever is faulty.

4.4 Speed Adjustment Knob (Figure 2)

- Adjust to set/limit maximum speed: **6 km/h (forward), 2 km/h (backward).**
- **Note:** Use low speed until familiar with the scooter.

4.5 Battery Gauge (Figure 2)

- **Green:** Full power.
- **Yellow:** Low power (prepare to charge).

- **Red:** Power exhausted (charge immediately).

4.6 Manual Mode (Stop Rod, Figure 1)

- Located under the right side of the seat, the stop rod switches between manual and electric modes:
  - Push forward: Manual mode (disengages motor).
  - Pull backward: Electric mode (engages motor).
- **Notes:**

h. In manual mode, the brake system is disengaged, and forward/backward functions are disabled.

i. Do not sit on the scooter in manual mode to avoid injury.

j. Do not use manual mode on slopes to prevent (loss of control).

- **Warning!** In electric mode, the stop rod must be pulled back to ensure automatic braking. Do not push the rod forward while moving to avoid injury or damage.

4.7 Charging Socket (Figures 3-4)

- Connect the separate charger here. The scooter cannot operate while charging.

4.8 Horn Button (Figure 2)

- Press to honk; release to stop.

V. Maintenance and Care

5.1 General Guidelines

- Avoid hitting or exposing control components to extreme heat/cold or moisture. Keep them clean.

- Check all connections for tightness and safety, including cables and the battery (ensure it is securely placed in the compartment).
- Remove the power key after use to save battery.
- **Power-saving feature:** The controller auto-shuts off after 20 minutes of inactivity. Reinsert the key to restart.
- Use car wax to maintain the shell's finish. Wheel bearings are pre-lubricated and sealed – no additional oil needed.
- **Inspection Schedule:** Check the scooter before each use and follow the table below for weekly/monthly/semi-annual checks:

Inspection Item	Daily	Weekly	Monthly	Semi-Annual
All Components	✓	✓	✓	✓
Movement/Setting	✓	✓	✓	✓
Brakes	✓	✓	✓	✓
Cable Connections	✓	✓	✓	✓
Battery Charge	✓	—	—	—
Tire Wear	—	✓	✓	✓
Cleanliness	—	✓	✓	✓

VI. Safety

6.1 Pre-Use Checks

- Inspect all cable connections for tightness and no corrosion.
- Verify power box connections are secure.

- Test brakes for sensitivity.
- Check battery level (see Section 4).

6.2 Weight Limit

- **Warning!** Damage from overloading (> 120kg) is not covered under warranty and may cause injury.

6.3 Slope Guidelines

- **Maximum safe slope:** 9° (uphill/downhill).
- **Warning!**
- Climb straight up slopes (avoid zigzags) to reduce tipping risk.
- Never drive on slippery slopes (snow, ice, wet leaves, etc.).
- Do not reverse on slopes (risk of injury).

6.4 Terrain Restrictions

- Ideal surfaces: Flat cement/asphalt roads.
- **Avoid:** Unclear terrain, deep grass, gravel, sand, or soft ground.

6.5 Manual Mode Safety

- **Warning!**
- Manual mode must be used with an attendant to avoid injury.
- Do not adjust position while seated – ask for help.
- Never leave the scooter in manual mode on a slope (risk of rolling).

6.6 Electromagnetic Interference

- The scooter may be affected by mobile phones, radios, or radar systems.
- **Warning!** If abnormal operation occurs due to electromagnetic interference (EMI), turn off the controller immediately and contact your service agent.

6.7 Safety Tips for Boarding/Exiting

- Turn off power (see Section 4).
- Ensure the scooter is not in manual mode.
- Stay close to the scooter and keep the front wheel straight for stability.
- **Warning!**
- Sit toward the rear to avoid tipping.
- Do not lean on armrests or concentrate weight on footrests (risk of tipping).

6.8 Bad Weather Precautions

- **Warning!**
- Do not use on icy/slippery surfaces (risk of injury/performance issues).
- Keep the scooter dry – avoid rain, snow, or washing. If wet, dry completely before use.

VII. Warranty Card/Certificate of Quality

Warranty Card Thank you for choosing our product. We provide warranty services in accordance with Chinese consumer rights laws. Please fill in and keep this card for future repairs.

Customer Information:

- Name: _____
- Gender: _____

- Contact: _____
- Product Name: _____
- Model: _____
- Production Date: _____
- Product Code: _____

Warranty Coverage:

1. Electrical control system, motor/gear system, charger: 12 months.
2. Lithium battery: 12 months; Lead-acid battery: 6 months.

Exclusions:

3. Plastic shell.
4. Decorations and seat covers.
5. Unauthorized repairs/modifications.
6. Damage from misuse, improper maintenance, or storage.
7. Commercial or (abnormal) use.
8. Force majeure factors.
9. Unauthorized labor, shipping, or service fees.

Notes:

10. Retain this card and purchase receipt for warranty claims.
11. Paid maintenance applies to:

- No warranty card/receipt.
- Altered receipts.
- Damage from accidents or misuse.
- Unauthorized repairs.
- Out-of-warranty items (repairable at cost).

12. Paid maintenance is available for out-of-warranty products.

Packing List

Item	Quantity
Main Frame	1
Charger（Power cord）	1
Instruction Manual	1
Car key	2

V. SAFETY

1. Perform the following instructions prior to using your scooter:

Check all electrical connections. Make sure they are tight and not corroded.

Check all connections to the battery box. Make sure they are correct and secure.

Check the brakes and keep their best function.

Check the battery charge. See V ”BATTERIES AND CHARGING”.

2. Weight Limitations

Your scooter is rated for a normal weight capacity of 120kg.

Warning! Exceeding the weight limit voids your warranty and may result in personal injury and damage to your scooter.

3. Incline Information

Your scooter is able to climb any inclines not exceeding a maximum safe slope of 9°

WARNING! When climbing an incline, do not zigzag or drive at an angle

up the face of the incline. Drive your scooter straight up the incline. This greatly reduces the possibility of a tip or a fall.

Always note not to exceed the max. slope is of 9° .

WARNING! Don't drive up or down a potentially hazardous incline(i.e., Areas covered with snow, ice, cut grass, or wet leaves).

WARNING! Never drive up or down an incline backward. This could cause personal injury.

4. Outdoor Driving Surfaces

Your scooter is designed to provide optimum stability under normal driving conditions-dry, level surfaces composed of concrete, blacktop, or asphalt. However, your scooter can be also driven on substantial soil route. But you should avoid driving on the following roads:

A driving surface that you feel unsure about or soft pavement.

Tall grass that can become tangle in the running gear.

Loosely packed gravel and beach.

5. Free Wheel Mode

Your scooter is equipped with a manual freewheel mode lever that allows the scooter to be manually pushed by your attendant. For more information, see V "OPERATION".

WARNING! Do not use your scooter in freewheel mode without an attendant present . Failure to do so may cause personal injury.

WARNING! Do not shift in your seat without your attendant help when your scooter is in freewheel mode. Otherwise may result in personal injury. Please ask your attendant for assistance if necessary.

WARNING! Do not place your scooter in freewheel mode while on an incline. The scooter may roll uncontrollably down on its

6. Electromagnetic Interference

Radio waves from mobile phones, radio receivers or other transmitters such as radio and TV stations could affect your scooter's use if your scooter is in the range of their influence.

Your scooter may be out of order due to their influences.

7. To avoid an injury, please observe the following safety tips when getting onto and off your scooter.

Ensure that the power is turned off, see V,"OPERATION"

Ensure that your scooter is not in freewheel mode.

The seat armrests are flipped up or removed;

Keep you close to your scooter as near as possible.

Keep the front wheels in driving direction so as to help stability of your scooter.

WARNING! Position yourself as far back as possible in the scooter seat to prevent the scooter from tipping and causing injury.

WARNING! Avoid using your armrests for weight bearing purposes. Such use may cause your scooter from tipping and causing injury.

WARNING! Avoid putting all of your weight on the footplate.

8. Inclement Weather Precautions

WARNING! Do not operate your scooter in ice or slippery conditions. Such use may adversely affect the performance and safety of your scooter, resulting in personal injury.

WARNING! Do not expose your scooter to any type of moisture at any time (rain, snow, mist, or wash). Such exposure can damage your scooter. Never operate your scooter if it has been exposed to moisture until it has dried thoroughly.

CORRECT DISPOSAL



This product is subject to the provision of european Directive 2012/19/EU. The symbol showing a wheelie bin crossed through indicates that the product requires separate refuse collection in the European Union. This applies to the product and all accessories marked with this symbol. Products marked as such may not be discarded with normal domestic waste, but must be taken to acollection point for recycling electrical and electronic devices.

BATTERY DISPOSAL



To minimize hazards to health and the environment at the end of this product's life, laws dealing with Waste Electrical and Electronic Equipment (WEEE) and The Waste Battery Directive require you to dispose of this product at a suitable collection facility where it will

be sent in order to remove the batteries and for appropriate recycling. Please contact your local authorities for more details on recycling and safe disposal of these in your area.

Manufacturer: ZHEJIANG INNUOVO REHABILITATION DEVICES CO.,LTD
Address: No.196 Industry Road, Hengdian Movie Zone, Dongyang, Zhejiang, 322118 China .
Imported to AUS: SIHAO PTY LTD. 1 ROKEVA STREETEASTWOOD NSW 2122 Australia
Imported to USA: Sanven Technology Ltd. Suite 250, 9166 Anaheim Place, Rancho Cucamonga, CA 91730

UK REP	YH CONSULTING LIMITED. C/O YH Consulting Limited Office 147, Centurion House, London Road, Staines-upon-Thames, Surrey, TW18 4AX
EC REP	E-CrossStu GmbH Mainzer Landstr.69, 60329 Frankfurt am Main.



VEVOR

Affordable. Reliable. Home Improvement.

SCOOTER DE MOBILITÉ PLIABLE ET LÉGER

(PLIAGE MANUEL)

MODÈLE : N3473

VEVOR
Affordable. Reliable. Home Improvement.

LIGHTWEIGHT FOLDING MOBILITY SCOOTER

Modèle : N3473



Ceci est le mode d'emploi d'origine. Veuillez lire attentivement l'intégralité du manuel avant utilisation. VEVOR se réserve le droit d'interpréter clairement ce manuel d'utilisation. L'apparence du produit dépend du produit que vous avez reçu. Veuillez nous excuser pour les éventuelles mises à jour technologiques ou logicielles.

VI. INTRODUCTION

Lisez et suivez toutes les instructions, avertissements et notes de ce manuel avant d'essayer d'utiliser votre appareil de mobilité. Pour la première fois, utilisez votre scooter. Si vous ne comprenez pas certaines informations de ce manuel ou si vous avez besoin d'aide pour l'assemblage ou l'utilisation, Veuillez contacter votre fournisseur local agréé.

Votre sécurité lors de l'utilisation de ce produit dépend du respect total des instructions, précautions et avertissements contenus dans ce manuel. vevor Corporation n'est pas responsable des dommages et/ou blessures résultant d'une utilisation individuelle dangereuse ou du non-respect des instructions, précautions et avertissements contenus dans ce manuel.



AVERTISSEMENT ! Le non-respect des avertissements du manuel peut entraîner des blessures corporelles.



ATTENTION ! Le non-respect des avertissements du manuel peut entraîner des dommages au scooter de mobilité .

Vevor allient technologie de pointe et style moderne. Leur structure à montage et démontage rapides est pratique pour un rangement quotidien ou pour être rangés dans le coffre de votre véhicule. Voyager. Les suspensions sont installées à l'arrière du scooter, ce qui rend la conduite plus confortable. Nous sommes certains que sa conception et son fonctionnement sans faille vous faciliteront la vie au quotidien. pratique.

Cette mobilité Le scooter est adapté aux personnes handicapées, aux personnes âgées et aux infirmes qui sont à mobilité réduite mais ont une capacité de réflexion normale. La charge maximale est de 1,20 kg .

Ce produit est de type extérieur et convient aux déplacements sur route plate dans une plage moyenne à l'extérieur, pas aux prairies, au gravier, aux pentes de plus de plus de 9 degrés, routes motorisées ou jours de pluie, non plus.

Ce produit est le modèle N3473 . Ici, « N » désigne un scooter de mobilité d'intérieur , « 3 » désigne le code de la catégorie de produits et « 4 » le numéro de série. roues, « 73 » signifie le numéro de série de ce modèle.

VII. SPÉCIFICATION ET STRUCTURE E

2.1 Votre scooter se compose principalement des pièces suivantes : corps du scooter, siège, contrôleur, moteurs, batteries, levier de frein, roues motrices, actionneur et roues anti-basculement (voir fig. 1).

fig.1

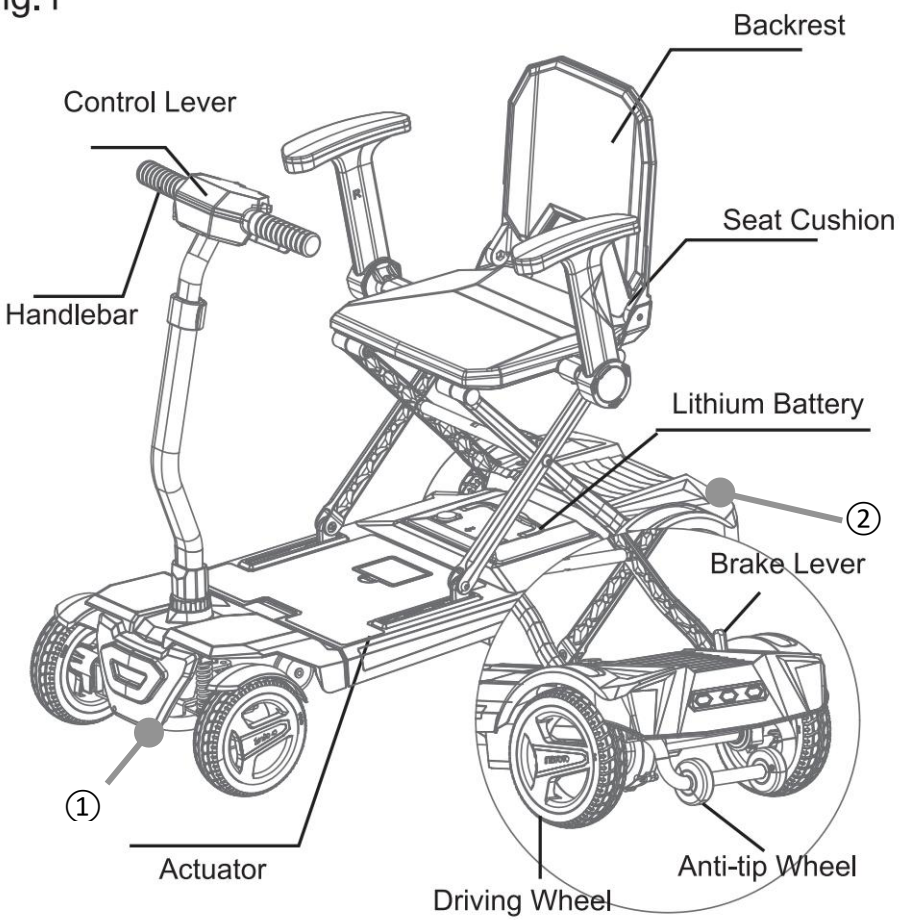

Attention : Lors du déplacement du véhicule après avoir plié le scooter, saisissez les cadres avant et arrière (repères ① et ②). Évitez de saisir le couvercle en plastique de la carrosserie, car cela pourrait endommager le scooter.

2.2 Panneau de configuration (Figure 2)

- a. Bouton de réglage de la vites
- b. Interrupteur d'alimentation
- c. Jauge de batterie
- d. Levier de commande
- e. Port de charge
- f. Bouton de klaxon
- g. Interrupteur des phares

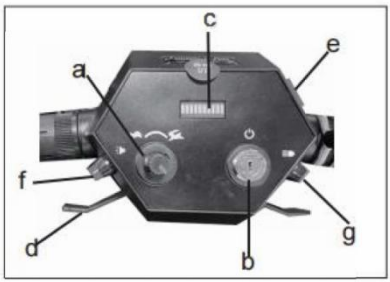

Fig .2

2.3 Paramètres techniques

Tableau 1	CARACTÉRISTIQUES
Dimensions hors tout (L x l x H)	970x640x950mm mm
Hauteur du siège	5 07 mm
Largeur du siège	348 mm
Profondeur d'assise	3 10 mm
Poids du scooter (avec batteries)	25,3 kg
Vitesse max.	≤ 6 km/h
Distance de freinage sur le plat	≤1 0 00 mm
Rayon de braquage minimal	≤ 14 00 mm
Capacité de charge	≤1 2 0 kg
Portée théorique	≤ 15 km
Capacité d'escalade	9°
Moteur	24 V/ 1 5 0 W
Batterie	Batterie lithium-ion; 24V12AH

Roues avant	ODxL (175 "x 50 ")
Roues arrière	ODxL (200 "x 50 ")

VIII. ASSEMBLÉE

3.1 Déballage et dépliage

- Retirez le rembourrage de protection de la boîte et sortez le scooter.
- longuement sur l'interrupteur de pliage avec votre main gauche. Lorsque vous entendez un « clic », maintenez l'avant du véhicule avec votre main droite pour le déplier .
- **Attention !** Retirez le contact avant tout réglage. Ne jamais effectuer de réglage en mouvement.

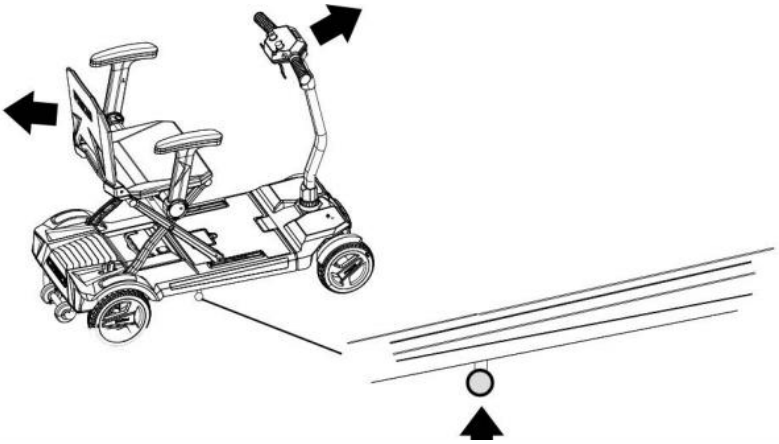

The folding/unfolding mechanism

- longuement sur l'interrupteur de pliage avec votre main gauche. Lorsque vous entendez un « clic », tenez le guidon avec votre main droite pour le replier .

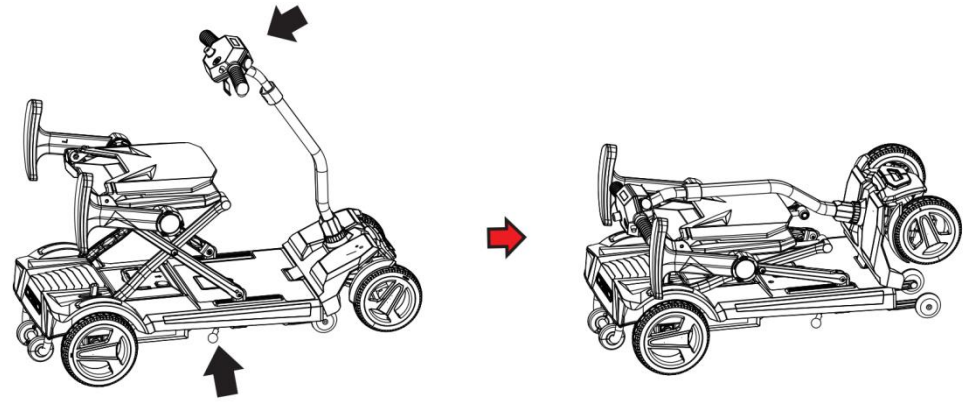

* RÉGLAGE DE LA TÊTE AVANT Les fixations sur le côté de l'avant du scooter peuvent être desserrées et vers le bas en fonction de la taille de l'utilisateur. (Figure 5).

* 1 puis ouvrez le verrou de l'accoudoir sous le siège, insérez les accoudoirs gauche et droit dans l'accoudoir tube, et 2. Verrouillez-le (fig.6), l'accoudoir peut être ajusté selon eux-mêmes . Les mains courantes sont classées en composants gauche et droit. Assurez-vous d'identifier soigneusement les marquages L/R sur les mains courantes .

Warning: Fold the backrest up before folding.

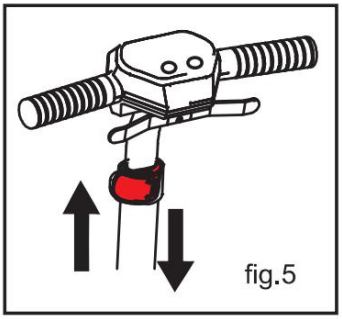

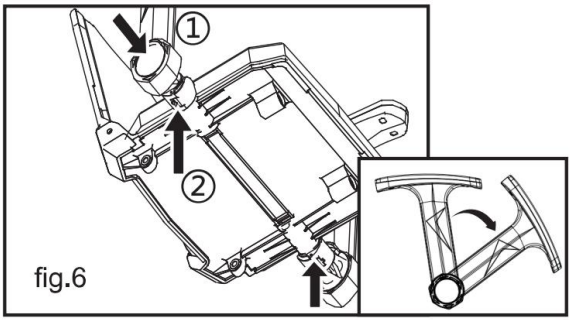

3. 2 Chargement

Utilisez le chargeur séparé fourni pour une charge de la batterie sûre et eff

Warning: Only use the included charger. Do not use car-type

•

- **Étapes de chargement :**

k. Assurez-vous que le scooter est éteint.

l. Connectez la fiche de sortie du chargeur à la prise de charge à trois broches située sur la coque arrière (Figure 3) ou à l'avant du scooter (Figure 4).

m. Branchez la fiche d'entrée du chargeur sur une prise de courant standard (100-240 V).

n. Un voyant bleu signifie que la charge est en cours.

o. Lorsque le voyant vert s'allume, continuez à charger pendant 1 à 2 heures.

p. Temps de charge recommandé : 6 à 8 heures.

q. Débranchez le chargeur après une charge complète.

3. 3 Utilisation d'une nouvelle batterie

3.4.1 Chargez complètement les nouvelles batteries avant la première utilisation pour atteindre 90 % de leurs performances maximales.

3.4.2 Après 4 à 5 cycles de charge, les batteries atteindre 100 % de performances de pointe et une durée de vie plus longue.

3.4.3 Les batteries passent en mode veille après 72 heures d'inactivité. Pour les activer, appuyez sur le bouton de la jauge de batterie ou chargez-les.

Fig .3 The battery can be removed for charging

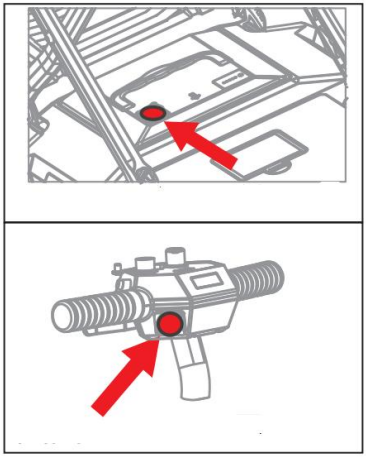

Fig .4 Charging port

3.4.4 Pour le remplacement des batteries, utilisez uniquement des batteries d'origine conformes aux spécifications d'usine :

Taper	Batterie au lithium
Dimensions	21 9* *16 8*6* 9 mm
Tension	24 V

IX. Opération

4.1 Panneau de configuration

Le panneau de commande comprend tous les composants de fonctionnement : interrupteur d'alimentation, bouton de réglage de la vitesse, levier de commande et jauge de batterie.

4.2 Interrupteur d'alimentation (Figure 2)

- La méthode réelle pour allumer l'appareil : insérez la clé puis tournez-la dans le sens des aiguilles d'une montre.
- **Attention !** N'arrêtez pas le scooter en retirant la clé (sauf en cas d'urgence), car cela pourrait provoquer un arrêt brutal. Coupez l'alimentation à l'arrêt pour éviter tout mouvement accidentel.

4.3 Levier de commande (Figure 2)

- Fonctionnement réel : Poussez le levier gauche vers l'arrière pour reculer ; poussez le levier droit vers l'arrière pour avancer.
- Plus l'angle du levier est grand, plus la vitesse est élevée.
- Relâchez le levier pour revenir automatiquement à la position d'arrêt (freins engagés).
- **Attention !** Relâchez immédiatement le levier si la trottinette bouge de manière inattendue. Elle s'arrêtera, sauf si le levier est défectueux.

4.4 Bouton de réglage de la vitesse (Figure 2)

- Régler pour définir/limiter la vitesse maximale : **6 km/h (avant), 2 km/h (arrière).**
- **Remarque :** utilisez une vitesse lente jusqu'à ce que vous soyez familiarisé avec le scooter.

4.5 Jauge de batterie (Figure 2)

- **Vert :** Pleine puissance.
- **Jaune :** Faible puissance (préparé à charger).
- **Rouge :** Puissance épuisée (charger immédiatement).

4.6 Mode manuel (tige d'arrêt, figure 1)

- Située sous le côté droit du siège, la tige de butée permet de basculer entre les modes manuel et électrique :
    - Pousser vers l'avant : Mode manuel (débraie le moteur).
    - Tirer vers l'arrière : Mode électrique (enclenche le moteur).
- **Remarques :**

r. En mode manuel, le système de freinage est désengagé et les fonctions avant/arrière sont désactivées.

s. Ne vous asseyez pas sur le scooter en mode manuel pour éviter les blessures.

t. N'utilisez pas le mode manuel sur les pentes pour éviter (perte de contrôle).

- **Attention !** En mode électrique, la tige de butée doit être tirée vers l'arrière pour assurer le freinage automatique. Ne poussez pas la tige vers l'avant pendant le déplacement pour éviter toute blessure ou tout dommage.

4.7 Prise de charge (Figures 3-4)

- Connectez le chargeur séparé ici. La trottinette ne peut pas fonctionner pendant la charge.

4.8 Bouton de klaxon (Figure 2)

- Appuyez pour klaxonner ; relâchez pour arrêter.

V. Entretien et soins

5.1 Directives générales

- Évitez de heurter ou d'exposer les composants de commande à une chaleur, un froid ou une humidité extrêmes. Maintenez-les propres.
- Vérifiez l'étanchéité et la sécurité de toutes les connexions, y compris les câbles et la batterie (assurez-vous qu'elle est bien placée dans le compartiment).
- Retirez la touche d'alimentation après utilisation pour économiser la batterie.
- **Fonction d'économie d'énergie :** la manette s'éteint automatiquement après 20 minutes d'inactivité. Réinsérez la clé pour redémarrer.
- Utilisez de la cire pour voiture pour entretenir la finition de la coque. Les roulements de roue sont prélubrifiés et scellés ; aucune lubrification supplémentaire n'est nécessaire.
- **Calendrier d'inspection :** Vérifiez le scooter avant chaque utilisation et suivez le tableau ci-dessous pour les contrôles hebdomadaires/mensuels/semestriels :

Article d'inspection	Tous les jours	Hebdomadaire	Mensuel	Semestriel

Tous les composants	✓	✓	✓	✓
Mouvement/Réglage	✓	✓	✓	✓
Freins	✓	✓	✓	✓
Connexions par câble	✓	✓	✓	✓
Charge de la batterie	✓	—	—	—
Usure des pneus	—	✓	✓	✓
Propreté	—	✓	✓	✓

VI . Sécurité

6.1 Vérifications avant utilisation

- Inspectez toutes les connexions de câbles pour vous assurer qu'elles sont bien serrées et qu'elles ne présentent aucune corrosion.
- Vérifiez que les connexions du boîtier d’alimentation sont sécurisées.
- Tester la sensibilité des freins.
- Vérifiez le niveau de la batterie (voir section 4).

6.2 Limite de poids

- **Attention !** Les dommages causés par une surcharge (>120 kg) ne sont pas couverts par la garantie et peuvent entraîner des blessures.

6.3 Directives relatives aux pentes

- **Pente maximale sécuritaire :** 9° (montée/descente).
- **Avertissement!**
- Montez les pentes en ligne droite (évitez les zigzags) pour réduire le risque de basculement.
- Ne jamais rouler sur des pentes glissantes (neige, glace, feuilles mouillées, etc.).
- Ne pas faire marche arrière sur les pentes (risque de blessure).

6.4 Restrictions de terrain

- Surfaces idéales : routes plates en ciment/asphalte.
- **Évitez :** les terrains accidentés, l'herbe profonde, le gravier, le sable ou les sols meubles.

6.5 Sécurité du mode manuel

- **Avertissement!**
- Le mode manuel doit être utilisé avec un accompagnateur pour éviter les blessures.
- Ne pas ajuster la position en étant assis – demander de l'aide.
- Ne jamais laisser la trottinette en mode manuel sur une pente (risque de roulage).

6.6 Interférences électromagnétiques

- Le scooter peut être affecté par les téléphones portables, les radios ou les systèmes radar.
- **Attention !** En cas de dysfonctionnement dû à des interférences électromagnétiques (EMI), éteignez immédiatement le contrôleur et contactez votre service après-vente.

6.7 Conseils de sécurité pour l'embarquement et la sortie

- Coupez l’alimentation (voir section 4).
- Assurez-vous que le scooter n'est pas en mode manuel.
- Restez près du scooter et gardez la roue avant droite pour plus de stabilité.
- **Avertissement!**
- Asseyez-vous vers l’arrière pour éviter de basculer.
- Ne vous appuyez pas sur les accoudoirs et ne concentrez pas votre poids sur les repose-pieds (risque de basculement).

6.8 Précautions en cas de mauvais temps

- **Avertissement!**
- Ne pas utiliser sur des surfaces glacées/glissantes (risque de blessure/problèmes de performance).
- Gardez la trottinette au sec – évitez la pluie, la neige et le lavage. Si elle est mouillée, séchez-la complètement avant utilisation.

VII . Carte de garantie/Certificat de qualité

Carte de garantie Merci d'avoir choisi notre produit. Nous offrons des services de garantie conformément à la législation chinoise sur les droits des consommateurs. Veuillez remplir et conserver cette carte pour toute réparation ultérieure.

Informations client :

- Nom: _____
- Genre: _____
- Contact: _____
- Nom du produit : _____

- Modèle: _____
- Date de production : _____
- Code produit : _____

Couverture de la garantie :

13. Système de contrôle électrique, système moteur/engrenage, chargeur : 12 mois.
14. Batterie au lithium : 12 mois ; Batterie au plomb : 6 mois.

Exclusions :

15. Coque en plastique.
16. Décorations et housses de siège.
17. Réparations/modifications non autorisées.
18. Dommages causés par une mauvaise utilisation, un entretien inadéquat ou un stockage inapproprié.
19. Utilisation commerciale ou (anormale).
20. Facteurs de force majeure.
21. Frais de main-d'œuvre, d'expédition ou de service non autorisés.

Remarques :

22. Conservez cette carte et le reçu d'achat pour les réclamations au titre de la garantie.
23. L'entretien payant s'applique à :

- Aucune carte/reçu de garantie.
- Reçus altérés.
- Dommages causés par des accidents ou une mauvaise utilisation.
- Réparations non autorisées.
- Articles hors garantie (réparables au prix coûtant).

24. Une maintenance payante est disponible pour les produits hors garantie.

Liste de colisage

Article	Quantité
Cadre principal	1
Chargeur (cordon d'alimentation)	1
Manuel d'instructions	1
Clé de voiture	2

X. SÉCURITÉ

9. Suivez les instructions suivantes avant d'utiliser votre scooter :

Vérifiez toutes les connexions électriques. Assurez-vous qu'elles sont bien serrées et non corrodé.

Vérifiez toutes les connexions au boîtier de la batterie. Assurez-vous qu'elles sont correctes et sécurisées.

Vérifiez les freins et maintenez leur meilleur fonctionnement.

Vérifiez la charge de la batterie. Voir V « BATTERIES ET CHARGE ».

10. Limites de poids

Votre scooter est conçu pour une capacité de poids normale de 1 à 20 kg.

Attention ! Le dépassement de la limite de poids annule votre garantie et peut entraîner blessures corporelles et dommages à votre scooter.

11. Informations sur l'inclinaison

Votre scooter est capable de gravir toutes les pentes ne dépassant pas une limite de sécurité maximale. pente de 9°



ATTENTION ! Lorsque vous montez une pente, évitez de zigzaguer ou de rouler en biais. Conduisez votre trottinette en ligne droite. Cela réduit considérablement les risques de basculement ou de chute.

Attention à ne pas dépasser la pente maximale de 9° .

ATTENTION ! Ne montez ou ne descendez pas une pente potentiellement dangereuse (c'est-à-dire des zones couvertes de neige, de glace, d'herbe coupée ou de feuilles mouillées).

ATTENTION ! Ne montez ou descendez jamais une pente en marche arrière. Cela pourrait entraîner des blessures.

12. Surfaces de conduite extérieures

Votre scooter est conçu pour offrir une stabilité optimale dans des conditions de conduite normales : surfaces sèches et planes composées de béton, d'asphalte, ou asphalte. Cependant, votre scooter peut également rouler sur des sols rocheux. itinéraire. Mais il est conseillé d'éviter de circuler sur les routes suivantes :

Une surface de conduite sur laquelle vous n'êtes pas sûr ou une chaussée molle.

Herbe haute qui peut s'emmêler dans le train de roulement.

Gravier et plage peu compacts.

13. Mode roue libre

Votre scooter est équipé d'un levier de mode roue libre manuel permettant à votre accompagnateur de le pousser manuellement. Pour plus d'informations, voir V « FONCTIONNEMENT ».



AVERTISSEMENT ! N'utilisez pas votre scooter en mode roue libre sans la présence d'un accompagnateur. Le non-respect de cette consigne peut entraîner des blessures.

ATTENTION ! Ne bougez pas sur votre siège sans l'aide d'un accompagnateur.

Lorsque votre scooter est en mode roue libre. Sinon, vous pourriez vous blesser. Veuillez demander l'aide de votre accompagnateur si nécessaire.

ATTENTION ! Ne mettez pas votre trottinette en mode roue libre sur une pente. Elle pourrait rouler de manière incontrôlable sur ses roues.

14. Interférences électromagnétiques

Ondes radio provenant de téléphones portables, de récepteurs radio ou d'autres Les émetteurs tels que les stations de radio et de télévision peuvent affecter le fonctionnement de votre scooter. à utiliser si votre scooter est à portée de leur influence.

Votre scooter peut être hors service en raison de leurs influences.

15. Pour éviter toute blessure, veuillez respecter les conseils de sécurité suivants lorsque vous montez et descendez de votre scooter.

Assurez-vous que l'alimentation est coupée, voir V, « FONCTIONNEMENT »

Assurez-vous que votre scooter n'est pas en mode roue libre.

Les accoudoirs du siège sont relevés ou retirés ;

Gardez-vous près de votre scooter le plus près possible.

Gardez les roues avant dans le sens de la marche afin de favoriser la stabilité de votre scooter.

ATTENTION ! Placez-vous le plus en arrière possible sur le siège du scooter pour éviter qu'il ne bascule et ne provoque des blessures.

AVERTISSEMENT ! Évitez d'utiliser les accoudoirs comme support de poids. Cela pourrait faire basculer votre trottinette et provoquer des blessures.

ATTENTION ! Évitez de mettre tout votre poids sur le repose-pieds.

16. Précautions en cas d'intempéries

AVERTISSEMENT ! N'utilisez pas votre trottinette sur du verglas ou sur des surfaces glissantes. Une telle utilisation pourrait nuire à ses performances et à sa sécurité, et entraîner des blessures.

ATTENTION ! N'exposez jamais votre trottinette à l'humidité (pluie, neige, brouillard ou humidité). Une telle exposition pourrait l'endommager. N'utilisez jamais votre trottinette si elle a été exposée à l'humidité avant qu'elle ne soit complètement sèche.

ÉLIMINATION CORRECTE



Ce produit est soumis aux dispositions de la directive européenne 2012/19/UE. Le symbole représentant une poubelle barrée indique que le produit doit faire l'objet d'une collecte sélective dans l'Union européenne. Ceci s'applique au produit et à tous les accessoires

marqués de ce symbole. Les produits ainsi marqués ne doivent pas être jetés avec les ordures ménagères, mais doivent être déposés dans un point de collecte pour le recyclage des appareils électriques et électroniques.

ÉLIMINATION DES PILES

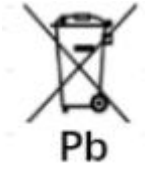

Afin de minimiser les risques pour la santé et l'environnement à la fin de la vie de ce produit , les lois relatives aux déchets d'équipements électriques et électroniques (DEEE) et la directive sur les piles usagées exigent que vous jetiez ce produit dans un centre de collecte approprié où il sera envoyé afin de retirer les piles et de les recycler de manière appropriée. Veuillez contacter vos autorités locales pour plus de détails sur le recyclage et l'élimination en toute sécurité de ces produits dans votre région.

Fabricant : ZHEJIANG INNUOVO REHABILITATION DEVICES CO.,LTD
Adresse : No.196 Industry Road, Hengdian Movie Zone, Dongyang, Zhejiang, 322118 Chine .
Importé en Australie : SIHAO PTY LTD. 1 ROKEVA STREET, ASTWOOD NSW 2122, Australie
Importé aux États-Unis : Sanven Technology Ltd. Suite 250, 9166 Anaheim Place, Rancho Cucamonga, CA 91730

UK	**REP**

YH CONSULTING LIMITED. C/O YH Consulting Limited Office 147, Centurion House, London Road, Staines-upon-Thames, Surrey, TW18 4AX

EC	**REP**

E-CrossStu GmbH
Mainzer Landstr.69,
60329 Frankfurt am Main.



VEVOR

Affordable. Reliable. Home Improvement.

LEICHTER, ZUSAMMENKLAPPBARER ELEKTROMOBIL (MANUELLES FALTEN) MODELL: N3473

VEVOR
Affordable. Reliable. Home Improvement.

LIGHTWEIGHT FOLDING MOBILITY SCOOTER

Modell: N3473



Dies ist die Originalanleitung. Bitte lesen Sie alle Anweisungen sorgfältig durch, bevor Sie das Gerät in Betrieb nehmen. VEVOR behält sich das Recht vor, die Bedienungsanleitung klar und deutlich zu interpretieren. Das Aussehen des Produkts hängt vom gelieferten Produkt ab. Bitte haben Sie Verständnis dafür, dass wir Sie nicht erneut über Technologie- oder Software-Updates informieren.

XI. EINFÜHRUNG

Lesen und befolgen Sie alle Anweisungen, Warnungen und Hinweise in diesem Handbuch, bevor Sie versuchen, Ihr Mobilitätsgerät zu bedienen. Wenn Sie Informationen in dieser Anleitung nicht verstehen oder zusätzliche Hilfe bei der Montage oder Bedienung benötigen, wenden Sie sich bitte an Bitte wenden Sie sich an Ihren autorisierten lokalen Anbieter.

Ihre Sicherheit beim Betrieb dieses Produkts hängt davon ab, ob Sie die Anweisungen, Vorsichtshinweise und Warnungen in diesem Handbuch vollständig befolgen. Die Vevor Corporation haftet nicht für Schäden und/oder Verletzungen, die aus unsicherem Betrieb oder Nichtbefolgen der Anweisungen, Vorsichtshinweise und Warnungen in diesem Handbuch entstehen.



WARNUNG! Nichtbeachtung der Warnhinweise in der Anleitung kann zu Verletzungen führen.



VORSICHT! Nichtbeachtung der Hinweise im Handbuch kann zu Schäden am Elektromobil führen .

Vevor Mobilitätsroller kombinieren die fortschrittliche Technologie mit modernen Stilen. Die Struktur der schnellen Montage und Demontage ist bequem für die tägliche Lagerung oder platziert im Kofferraum Ihres Fahrzeugs, während Reisen. Die Federung ist hinten am Roller angebracht, was ein komfortables Fahren ermöglicht. Wir sind sicher, dass die Konstruktionsmerkmale und der reibungslose Betrieb Ihren Alltag sicherer machen werden. komfortabel.

Diese Mobilität Der Roller ist für Behinderte, ältere und gebrechliche Menschen geeignet, die sind mobilitätseingeschränkt, aber normal denkend. Die maximale Belastung beträgt 1,20 kg .

Dieses Produkt ist für den Außenbereich geeignet und eignet sich für Fahrten auf ebener Straße im mittleren Bereich im Freien, nicht für Grasland, Schotter, Steigungen von mehr als 9 Grad, motorisierte Straßen oder Regentage.

Dieses Produkt ist vom Modell N3473 . Hier steht „ N “ für einen Elektromobil , „3“ für die Produktkategorie, „4“ für die Anzahl der Räder, „ 73 “ steht für die Seriennummer dieses Modells.

XII. SPEZIFIKATION UND STRUKTUR E

2.1 Ihr Roller besteht im Wesentlichen aus den folgenden Teilen: Rollergehäuse, Sitzeinheit, Steuerung, Motoren, Batterien, Bremshebel, Antriebsräder, Antrieb und Antikippräder (siehe Abb. 1).

fig.1

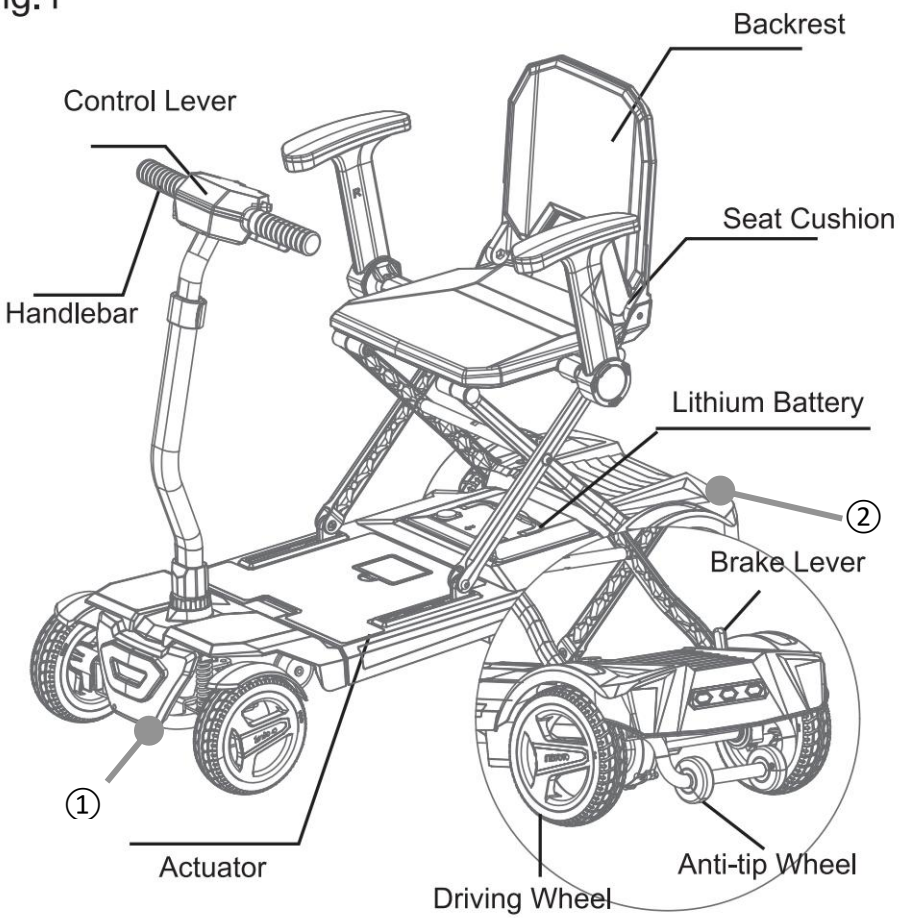

Achtung: Beim Bewegen des zusammengeklappten Scooters müssen Sie den Vorder- und Hinterrahmen (Markierung ① / ②) mit der Hand umfassen. Bitte

greifen Sie nicht an der Kunststoffabdeckung, da dies den Scooter beschädigen kann.

2.2 Bedienfeld (Abbildung 2)

- a. Geschwindigkeitseinstellknop
- b. Netzschalter
- c. Batterieanzeige
- d. Steuerhebel
- e. Ladeanschluss
- f. Hupenknopf
- g. Scheinwerferschalter

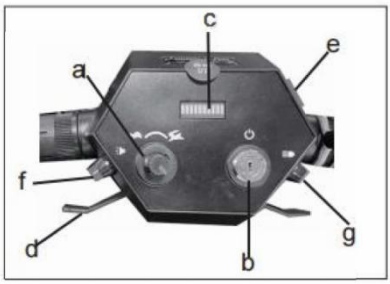

Fig .2

2.3 Technische Parameter

Tabelle 1	SPEZIFIKATIONEN
Gesamtgröße (L*B*H)	970x640x950mm mm
Sitzhöhe	5,07 mm
Sitzbreite	348 mm
Sitztiefe	3 10 mm
Gewicht des Rollers (mit Batterien)	25,3 kg
Max. Geschwindigkeit	≤ 6 km/h
Bremsweg auf ebener Strecke	≤1 0 00 mm
Min. Wenderadius	≤ 14,00 mm
Tragfähigkeit	≤1 2 0kg
Theoretische Reichweite	≤ 15 km
Kletterfähigkeit	9°

Motor	24 V / 1,50 W
Batterie	Lithium-Ionen-Akku; 24 V, 12 Ah
Vorderräder	Außenmaß x Breite (175 " x 50 ")
Hinterräder	Außenmaß x Breite (200 x 50 Zoll)

XIII. MONTAGE

3.1 Auspacken und Entfalten

- Entfernen Sie die Schutzpolsterung aus dem Karton und nehmen Sie den Roller heraus.
- Halten Sie den Klappschalter mit der linken Hand gedrückt. Wenn Sie ein „Klick“-Geräusch hören, halten Sie die Vorderseite des Fahrzeugs mit der rechten Hand fest, um es aufzuklappen .
- **Achtung!** Vor dem Einstellen den Netzschalter abziehen. Niemals während der Fahrt einstellen.

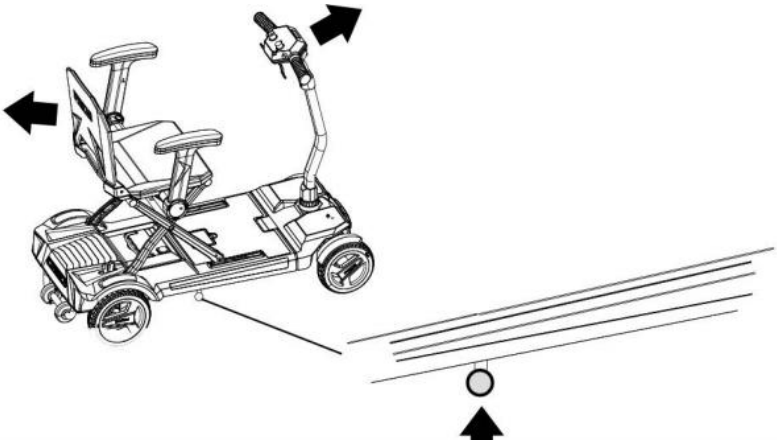

The folding/unfolding mechanism

- Halten Sie den Klappschalter mit der linken Hand gedrückt. Wenn Sie ein Klicken hören, halten Sie den Lenker mit der rechten Hand fest, um ihn zusammenzuklappen .

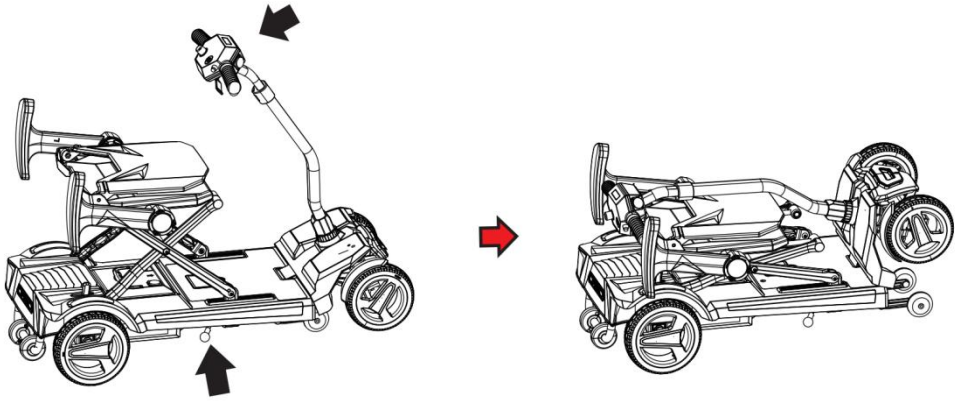

* VORDERKOPFEINSTELLUNG Die seitlichen Befestigungselemente an der Vorderseite des Rollers können gelöst werden und entsprechend der Körpergröße des Benutzers nach unten (Abbildung 5).

* ① Öffnen Sie dann die Armlehnenverriegelung unter dem Sitz, stecken Sie die linke und rechte Armlehne in die Armlehne Rohr und ② Verriegeln Sie es (Abb. 6), die Armlehne kann eingestellt werden nach ihren eigenen Angaben . Die Handläufe sind in linke und rechte Komponenten unterteilt. Achten Sie darauf, die L/R-Markierungen auf den Handläufen sorgfältig zu identifizieren .

Warning: Fold the backrest up before folding.

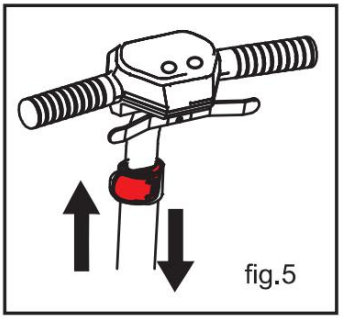

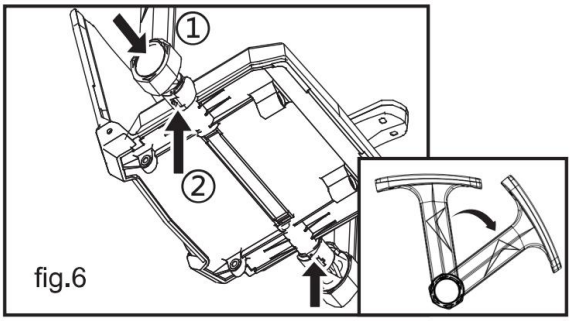

3. 2 Laden

Verwenden Sie das mitgelieferte separate Ladegerät zum sicheren und eff

Warning: Only use the included charger. Do not use car-type

•

- **Ladeschritte:**

u. Stellen Sie sicher, dass der Roller ausgeschaltet ist.

v. Verbinden Sie den Ausgangsstecker des Ladegeräts mit der dreipoligen Ladebuchse an der hinteren Schale (Abbildung 3) oder an der Vorderseite des Rollers (Abbildung 4).

w. Stecken Sie den Eingangsstecker des Ladegeräts in eine Standardsteckdose (100–240 V).

x. Eine blaue Kontrollleuchte bedeutet, dass der Ladevorgang läuft.

y. Wenn das grüne Licht aufleuchtet, laden Sie 1–2 Stunden weiter.

z. Empfohlene Ladezeit: 6–8 Stunden.

aa. Ziehen Sie den Stecker des Ladegeräts, nachdem es vollständig aufgeladen ist.

3. 3 Neue Batterienutzung

3.4.1 Laden Sie neue Batterien vor dem ersten Gebrauch vollständig auf, um 90 % der Spitzenleistung zu erreichen.

3.4.2 Nach 4-5 Ladezyklen sind die Batterien Erreichen Sie 100 % Spitzenleistung und eine längere Lebensdauer.

3.4.3 Batterien wechseln nach 72 Stunden Inaktivität in den Ruhemodus. Aktivieren Sie diesen durch Drücken der Batteriestandsanzeige oder durch Laden.

Fig .3 The battery can be removed for charging

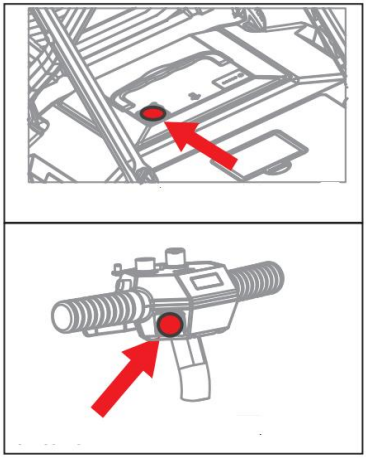

Fig .4 Charging port

3.4.4 Verwenden Sie zum Batteriewechsel ausschließlich Originalbatterien nach Werksspezifikation:

Typ	Lithiumbatterie
Maße	21 9* *16 8*6* 9 mm
Stromspannung	24 V

XIV. Betrieb

4.1 Systemsteuerung

Das Bedienfeld umfasst alle Betriebskomponenten: Netzschalter, Geschwindigkeitseinstellknopf, Steuerhebel und Batterieanzeige.

4.2 Netzschalter (Abbildung 2)

- So schalten Sie den Strom ein: Stecken Sie den Schlüssel ein und drehen Sie ihn anschließend im Uhrzeigersinn.
- **Achtung!** Halten Sie den Scooter nicht durch Abziehen des Schlüssels an (außer im Notfall), da dies zu einem plötzlichen Stopp führen kann. Schalten Sie den Motor im Stand aus, um unbeabsichtigte Bewegungen zu vermeiden.

4.3 Steuerhebel (Abbildung 2)

- Tatsächliche Bedienung: Drücken Sie den linken Hebel nach hinten, um rückwärts zu fahren; drücken Sie den rechten Hebel nach hinten, um vorwärts zu fahren.
- Je größer der Hebelwinkel, desto höher die Geschwindigkeit.
- Lassen Sie den Hebel los, um automatisch in die Stoppposition zurückzukehren (Bremsen greifen).
- **Achtung!** Lassen Sie den Hebel sofort los, wenn sich der Roller unerwartet bewegt. Der Roller bleibt stehen, es sei denn, der Hebel ist defekt.

4.4 Geschwindigkeitseinstellknopf (Abbildung 2)

- Einstellen zum Einstellen/Begrenzen der Höchstgeschwindigkeit: **6 km/h (vorwärts), 2 km/h (rückwärts).**
- **Hinweis:** Verwenden Sie eine niedrige Geschwindigkeit, bis Sie mit dem Roller vertraut sind.

4.5 Batterieanzeige (Abbildung 2)

- **Grün:** Volle Leistung.
- **Gelb:** Niedriger Akkustand (zum Laden vorbereiten).
- **Rot:** Akku leer (sofort aufladen).

4.6 Manueller Modus (Stoppstange, Abbildung 1)

- Die Stoppstange befindet sich unter der rechten Seite des Sitzes und schaltet zwischen manuellem und elektrischem Modus um:
    - Vorwärts drücken: Manueller Modus (schaltet den Motor aus).
    - Nach hinten ziehen: Elektromodus (schaltet den Motor ein).
- **Hinweise:**

ab. Im manuellen Modus ist das Bremssystem gelöst und die Vorwärts-/Rückwärtsfunktionen sind deaktiviert.

ac. Setzen Sie sich im manuellen Modus nicht auf den Roller, um Verletzungen zu vermeiden.

ad. Verwenden Sie den manuellen Modus nicht an Hängen, um einen (Kontrollverlust) zu vermeiden.

- **Achtung!** Im Elektrobetrieb muss die Stoppstange zurückgezogen werden, um eine automatische Bremsung zu gewährleisten. Drücken Sie die Stange während der Fahrt nicht nach vorne, um Verletzungen oder Schäden zu vermeiden.

4.7 Ladebuchse (Abbildungen 3-4)

- Schließen Sie hier das separate Ladegerät an. Während des Ladevorgangs kann der Roller nicht betrieben werden.

4.8 Hupenknopf (Abbildung 2)

- Zum Hupen drücken, zum Anhalten loslassen.

V. Wartung und Pflege

5.1 Allgemeine Richtlinien

- Vermeiden Sie Stöße und setzen Sie die Steuerkomponenten keiner extremen Hitze/Kälte oder Feuchtigkeit aus. Halten Sie sie sauber.
- Überprüfen Sie alle Verbindungen auf festen Sitz und Sicherheit, einschließlich der Kabel und der Batterie (stellen Sie sicher, dass sie sicher im Fach sitzt).
- Um Akku zu sparen, entfernen Sie nach dem Gebrauch den Netzschalter.
- **Energiesparfunktion:** Der Controller schaltet sich nach 20 Minuten Inaktivität automatisch ab. Zum Neustarten stecken Sie den Schlüssel erneut ein.
- Verwenden Sie Autowachs, um die Oberfläche der Schale zu pflegen. Die Radlager sind vorgeschmiert und versiegelt – kein zusätzliches Öl erforderlich.
- **Inspektionsplan:** Überprüfen Sie den Roller vor jedem Gebrauch und befolgen Sie die nachstehende Tabelle für wöchentliche/monatliche/halbjährliche Kontrollen:

Prüfgegenstand	Täglich	Wöchentlich	Monatlich	Halbjährlich
Alle Komponenten	✓	✓	✓	✓

Bewegung/Einstellung	✓	✓	✓	✓
Bremsen	✓	✓	✓	✓
Kabelverbindungen	✓	✓	✓	✓
Batterieladung	✓	—	—	—
Reifenverschleiß	—	✓	✓	✓
Sauberkeit	—	✓	✓	✓

Sicherheit

6.1 Kontrollen vor der Verwendung

- Überprüfen Sie alle Kabelverbindungen auf festen Sitz und Korrosion.
- Überprüfen Sie, ob die Anschlüsse am Stromkasten sicher sind.
- Testen Sie die Bremsempfindlichkeit.
- Überprüfen Sie den Batteriestand (siehe Abschnitt 4).

6.2 Gewichtsbeschränkung

- **Achtung!** Schäden durch Überlastung (>120 kg) fallen nicht unter die Garantie und können zu Verletzungen führen.

6.3 Hangneigungsrichtlinien

- **Maximale sichere Neigung:** 9° (bergauf/bergab).
- **Warnung!**

- Steigen Sie Hänge gerade hinauf (vermeiden Sie Zickzack-Kurven), um die Kippgefahr zu verringern.
- Fahren Sie niemals auf rutschigen Hängen (Schnee, Eis, nasses Laub usw.).
- An Hängen nicht rückwärts fahren (Verletzungsgefahr).

6.4 Geländebeschränkungen

- Ideale Oberflächen: Ebene Zement-/Asphaltstraßen.
- **Vermeiden Sie:** Unebenes Gelände, hohes Gras, Kies, Sand oder weichen Boden.

6.5 Sicherheit im manuellen Modus

- **Warnung!**
- Um Verletzungen zu vermeiden, muss der manuelle Modus mit einer Begleitperson verwendet werden.
- Ändern Sie Ihre Position nicht im Sitzen – bitten Sie um Hilfe.
- Lassen Sie den Scooter niemals im manuellen Modus an einem Hang stehen (Rollgefahr).

6.6 Elektromagnetische Störungen

- Der Roller kann durch Mobiltelefone , Radios oder Radarsysteme beeinträchtigt werden.
- **Warnung!** Bei Störungen aufgrund elektromagnetischer Störungen (EMI) schalten Sie den Controller sofort aus und wenden Sie sich an Ihren Kundendienst.

6.7 Sicherheitshinweise zum Ein- und Aussteigen

- Schalten Sie die Stromversorgung aus (siehe Abschnitt 4).
- Stellen Sie sicher, dass sich der Roller nicht im manuellen Modus befindet.

- Bleiben Sie nah am Roller und halten Sie das Vorderrad gerade, um Stabilität zu gewährleisten.
- **Warnung!**
- Setzen Sie sich nach hinten, um ein Umkippen zu vermeiden.
- Stützen Sie sich nicht auf die Armlehnen und konzentrieren Sie Ihr Gewicht nicht auf die Fußstützen (Kippgefahr).

6.8 Vorsichtsmaßnahmen bei schlechtem Wetter

- **Warnung!**
- Nicht auf vereisten/rutschigen Oberflächen verwenden (Verletzungsgefahr/Leistungsprobleme).
- Halten Sie den Roller trocken – vermeiden Sie Regen, Schnee oder das Waschen. Falls er nass ist, trocknen Sie ihn vor Gebrauch vollständig ab.

VII . Garantiekarte/Qualitätszertifikat

Garantiekarte Vielen Dank, dass Sie sich für unser Produkt entschieden haben. Wir bieten Garantieleistungen gemäß den chinesischen Verbraucherschutzgesetzen an. Bitte füllen Sie diese Karte aus und bewahren Sie sie für zukünftige Reparaturen auf.

Kundeninformationen:

- Name: _____
- Geschlecht: _____
- Kontakt: _____
- Produktname: _____
- Modell: _____
- Produktionsdatum: _____
- Produktcode: _____

Garantieumfang:

25. Elektrische Steuerung, Motor/Getriebe, Ladegerät: 12 Monate.
26. Lithiumbatterie: 12 Monate; Blei-Säure-Batterie: 6 Monate.

Ausschlüsse:

27. Kunststoffschale.
28. Dekorationen und Sitzbezüge.
29. Nicht autorisierte Reparaturen/Änderungen.
30. Schäden durch Missbrauch, unsachgemäße Wartung oder Lagerung.
31. Kommerzielle oder (abnormale) Nutzung.
32. Faktoren höherer Gewalt.
33. Nicht autorisierte Arbeits-, Versand- oder Servicegebühren.

Hinweise:

34. Bewahren Sie diese Karte und den Kaufbeleg für Garantieansprüche auf.
35. Die kostenpflichtige Wartung gilt für:

- Keine Garantiekarte/Quittung.
- Geänderte Quittungen.
- Schäden durch Unfälle oder Missbrauch.
- Nicht autorisierte Reparaturen.
- Artikel außerhalb der Garantie (zum Selbstkostenpreis reparierbar).

36. Für Produkte mit abgelaufener Garantie ist eine kostenpflichtige Wartung verfügbar.

Packliste

Artikel	Menge
Hauptrahmen	1
Ladegerät (Netzkabel)	1
Bedienungsanleitung	1
Autoschlüssel	2

XV. SICHERHEIT

17. Führen Sie vor der Verwendung Ihres Rollers die folgenden Anweisungen aus:

Überprüfen Sie alle elektrischen Anschlüsse. Stellen Sie sicher, dass sie fest sind und nicht korrodiert.

Überprüfen Sie alle Anschlüsse am Batteriekasten. Stellen Sie sicher, dass sie korrekt und sicher sind.

Überprüfen Sie die Bremsen und sorgen Sie dafür, dass sie optimal funktionieren.

Prüfen Sie die Batterieladung. Siehe V „BATTERIEN UND LADEN“.

18. Gewichtsbeschränkungen

Ihr Roller ist für eine normale Gewichtskapazität von 1,20 kg ausgelegt .

Achtung! Das Überschreiten der Gewichtsgrenze führt zum Erlöschen der Garantie und kann zu Personenschäden und Schäden an Ihrem Roller.

19. Steigungsinformationen

Ihr Roller kann alle Steigungen bewältigen, die eine maximale sichere Neigung von 9°



WARNUNG! Fahren Sie beim Befahren einer Steigung nicht im Zickzack oder schräg. Fahren Sie Ihren Scooter gerade die Steigung hinauf. Dadurch verringert sich die Gefahr eines Umkippens oder Sturzes erheblich.

Beachten Sie unbedingt, dass die maximale Neigung von 9° nicht überschritten wird.

WARNUNG! Fahren Sie keine potenziell gefährlichen Steigungen hinauf oder hinunter (z. B. Bereiche, die mit Schnee, Eis, geschnittenem Gras oder nassen Blättern bedeckt sind).

WARNUNG! Fahren Sie niemals rückwärts eine Steigung hinauf oder hinunter. Dies kann zu Verletzungen führen.

20. Fahrbahnoberflächen im Außenbereich

Ihr Roller ist so konstruiert, dass er unter normalen Fahrbedingungen optimale Stabilität bietet - trockene, ebene Oberflächen aus Beton, Asphalt, oder Asphalt. Ihr Roller kann jedoch auch auf festem Boden gefahren werden Route. Sie sollten jedoch die folgenden Straßen meiden:

Eine Fahrbahnoberfläche, auf der Sie sich unsicher fühlen, oder ein weicher Belag.

Hohes Gras, das sich im Fahrwerk verfangen kann.

Lockerer Kies und Strand.

21. Freilaufmodus

Ihr Elektromobil ist mit einem manuellen Freilaufhebel ausgestattet, mit dem Ihre Begleitperson das Elektromobil manuell anschieben kann. Weitere Informationen finden Sie unter siehe V „BEDIENUNG“.



WARNUNG! Benutzen Sie Ihren Scooter nicht im Freilaufmodus, ohne dass eine Begleitperson anwesend ist. Andernfalls kann es zu Verletzungen kommen.

WARNUNG! Bewegen Sie sich nicht ohne die Hilfe Ihres Begleiters auf Ihrem Sitz.

Wenn sich Ihr Elektromobil im Freilaufmodus befindet, kann es zu Verletzungen kommen. Bitten Sie bei Bedarf Ihre Begleitperson um Hilfe.

WARNUNG! Schalten Sie Ihren Roller nicht in den Freilaufmodus, wenn Sie auf einer Steigung sind. Der Roller könnte unkontrolliert auf seinem

22. Elektromagnetische Störungen

Radiowellen von Mobiltelefonen, Radioempfängern oder anderen Sender wie Radio- und Fernsehsender können die Leistung Ihres Rollers beeinträchtigen verwenden, wenn sich Ihr Roller in deren Einflussbereich befindet.

Aufgrund der Einflüsse kann es zu Funktionsstörungen Ihres Rollers kommen.

23. Um Verletzungen zu vermeiden, beachten Sie bitte beim Auf- und Absteigen von Ihrem Roller die folgenden Sicherheitshinweise.

Stellen Sie sicher, dass die Stromversorgung ausgeschaltet ist, siehe V, „BETRIEB“

Stellen Sie sicher, dass sich Ihr Roller nicht im Freilaufmodus befindet.

Die Armlehnen der Sitze werden hochgeklappt oder entfernt;

Bleiben Sie so nah wie möglich an Ihrem Roller.

Halten Sie die Vorderräder in Fahrtrichtung, um die Stabilität Ihres Rollers zu gewährleisten.

WARNUNG! Setzen Sie sich so weit wie möglich nach hinten in den Sitz des Scooters, um ein Umkippen des Scooters und damit verbundene Verletzungen zu vermeiden.

WARNUNG! Vermeiden Sie es, die Armlehnen zur Gewichtsbelastung zu verwenden. Andernfalls kann der Roller umkippen und Verletzungen verursachen.

WARNUNG! Vermeiden Sie es, Ihr gesamtes Gewicht auf die Fußplatte zu verlagern.

24. Vorsichtsmaßnahmen bei schlechtem Wetter

WARNUNG! Betreiben Sie Ihren Scooter nicht auf Eis oder rutschigem Untergrund. Dies kann die Leistung und Sicherheit Ihres Scooters beeinträchtigen und zu Verletzungen führen.

WARNUNG! Setzen Sie Ihren Scooter niemals Feuchtigkeit (Regen, Schnee, Nebel oder Schneegestöber) aus. Dies kann zu Schäden am Scooter führen. Betreiben Sie Ihren Scooter erst wieder, wenn er Feuchtigkeit ausgesetzt war, nachdem er vollständig getrocknet ist.

RICHTIGE ENTSORGUNG



Dieses Produkt unterliegt der europäischen Richtlinie 2012/19/EU. Das Symbol einer durchgestrichenen Mülltonne weist darauf hin, dass dieses Produkt in der Europäischen Union einer getrennten Müllentsorgung unterliegt. Dies gilt für das Produkt und alle mit diesem Symbol gekennzeichneten Zubehörteile. Entsprechend gekennzeichnete Produkte dürfen nicht im Hausmüll entsorgt werden, sondern

müssen an einer Sammelstelle für das Recycling von elektrischen und elektronischen Geräten abgegeben werden.

BATTERIEENTSORGUNG

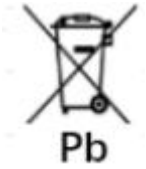

Um die Gefahren für Gesundheit und Umwelt am Ende der Lebensdauer dieses Produkts zu minimieren , schreiben die Gesetze zu Elektro- und Elektronik-Altgeräten (WEEE) und die Altbatterierichtlinie vor, dass Sie dieses Produkt bei einer geeigneten Sammelstelle entsorgen müssen, wo es zur Entfernung der Batterien und zum entsprechenden Recycling weitergeleitet wird. Weitere Informationen zum Recycling und zur sicheren Entsorgung dieser Produkte in Ihrer Gegend erhalten Sie bei Ihren örtlichen Behörden.

Hersteller: ZHEJIANG INNUOVO REHABILITATION DEVICES CO., LTD.
Adresse: Nr. 196 Industry Road, Hengdian Movie Zone, Dongyang, Zhejiang, 322118 China .
Importiert nach AUS: SIHAO PTY LTD. 1 ROKEVA STREETEASTWOOD NSW 2122 Australien
Importiert in die USA: Sanven Technology Ltd. Suite 250, 9166 Anaheim Place, Rancho Cucamonga, CA 91730

UK	**REP**

YH CONSULTING LIMITED. C/O YH Consulting Limited Office 147, Centurion House, London Road, Staines-upon-Thames, Surrey, TW18 4AX

EC	**REP**

E-CrossStu GmbH
Mainzer Landstr.69,
60329 Frankfurt am Main.



VEVOR

Affordable. Reliable. Home Improvement.

SCOOTER ELETTRICO PIEGHEVOLE LEGGERO (PIEGATURA MANUALE)

MODELLO: N3473

VEVOR
Affordable. Reliable. Home Improvement.

LIGHTWEIGHT FOLDING MOBILITY SCOOTER

Modello: N3473



Queste sono le istruzioni originali, si prega di leggere attentamente tutte le istruzioni del manuale prima di utilizzare il prodotto. VEVOR si riserva la piena interpretazione del manuale utente. L'aspetto del prodotto dipenderà dal prodotto ricevuto. Vi preghiamo di non informarvi ulteriormente in caso di aggiornamenti tecnologici o software relativi al nostro prodotto.

XVI. INTRODUZIONE

Leggere e seguire tutte le istruzioni, le avvertenze e le note contenute nel presente manuale prima di tentare di utilizzare il dispositivo di mobilità monopattino per la prima volta. Se in questo manuale sono presenti informazioni che non comprendete, o se avete bisogno di ulteriore assistenza per il montaggio o il funzionamento, contattare il fornitore locale autorizzato.

La sicurezza nell'utilizzo di questo prodotto dipende dalla scrupolosa osservanza delle istruzioni, delle precauzioni e degli avvisi contenuti nel presente manuale. Vevor Corporation non è responsabile per eventuali danni e/o lesioni derivanti da un utilizzo non sicuro o dalla mancata osservanza delle istruzioni, delle precauzioni e degli avvisi contenuti nel presente manuale.



ATTENZIONE! Mancato rispetto delle avvertenze contenute nel manuale può provocare lesioni personali.



ATTENZIONE! Mancato rispetto delle avvertenze contenute nel manuale potrebbe danneggiare lo scooter elettrico .

Vevor combinano tecnologia avanzata e stile moderno. La struttura di rapido montaggio e smontaggio è comoda per lo stoccaggio quotidiano o per essere riposta nel bagagliaio del veicolo. Viaggiare. Le sospensioni sono installate nella parte posteriore dello scooter, il che rende la guida confortevole. Siamo certi che le caratteristiche di design e il funzionamento senza problemi garantiranno una vita quotidiana più... conveniente.

Questa mobilità lo scooter è adatto a disabili, anziani e infermi che hanno difficoltà motorie ma hanno una capacità di pensiero normale. Il carico massimo è di 120 kg .

Questo prodotto è di tipo outdoor ed è adatto per viaggiare su strade pianeggianti in un raggio medio all'esterno, non per prati, ghiaia, pendii o altro. temperature inferiori a 9 gradi, strade trafficate o giornate piovose.

Questo prodotto è il modello N3473 . Qui, " N " indica uno scooter elettrico per uso interno , "3" indica il codice della categoria di prodotti, "4" indica il numero di ruote, " 73 " indica il numero di serie di questo modello.

XVII. SPECIFICHE E STRUTTURA E

2.1 Il tuo scooter è composto principalmente dalle seguenti parti: carrozzeria, seduta, controller, motori, batterie, leva del freno, ruote motrici, attuatore e ruote antiribaltamento (vedi fig. 1).

fig.1

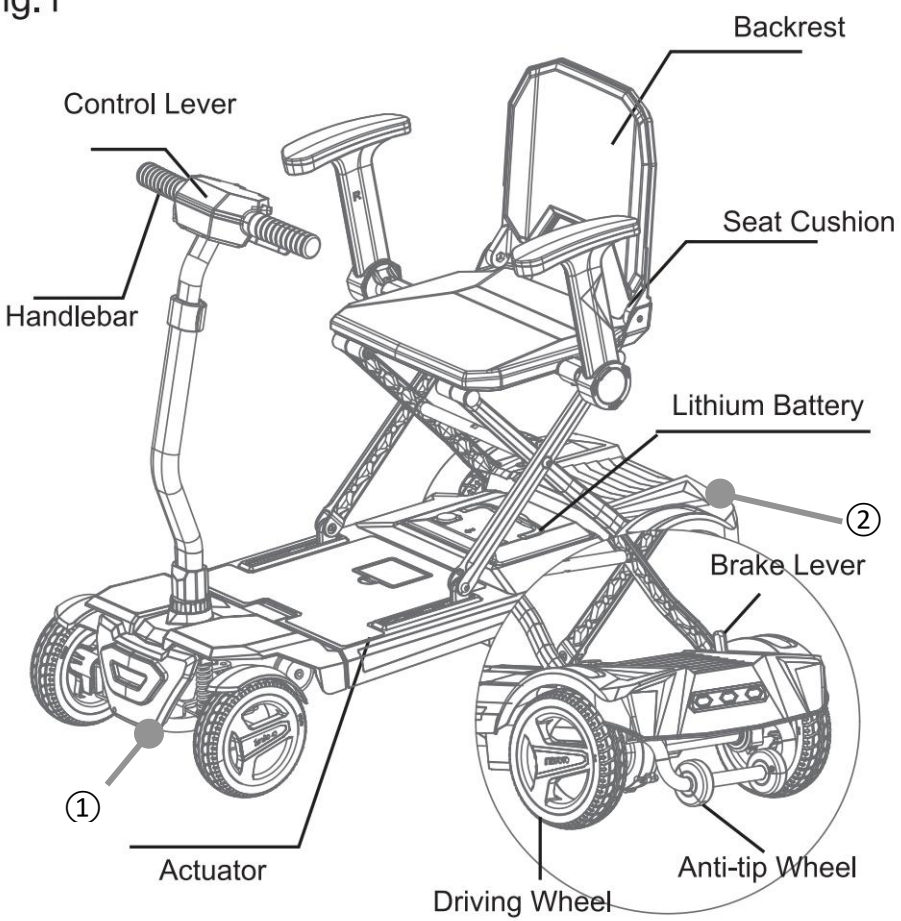

Attenzione: quando si sposta l'auto dopo aver ripiegato lo scooter, è necessario afferrare con le mani sia il telaio anteriore che quello posteriore (segni ① / ②).

Non afferrare la copertura in plastica della carrozzeria, perché potrebbe danneggiare lo scooter.

2.2 Pannello di controllo (Figura 2)

- a. Manopola di regolazione dell
- b. Interruttore di alimentazione
- c. Indicatore della batteria
- d. Leva di comando
- e. Porta di ricarica
- f. Pulsante del clacson
- g. Interruttore fari

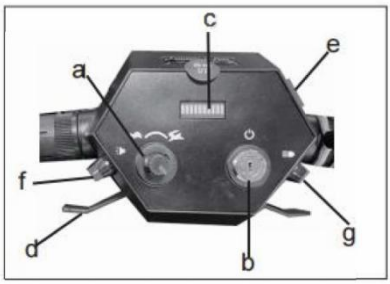

Fig .2

2.3 Parametri tecnici

Tabella 1	SPECIFICHE
Dimensioni complessive (L*W*H)	970x640x950mm mm
Altezza del sedile	5,07 millimetri
Larghezza del sedile	348 millimetri
Profondità del sedile	3 10 millimetri
Peso dello scooter (con batterie)	25,3 kg
Velocità massima	≤ 6 km/h
Distanza di frenata in piano	≤1 0 00mm
Raggio di sterzata minimo	≤ 14 00mm
Capacità di carico	≤1 2 0kg
Portata teorica	≤ 15 chilometri
Capacità di arrampicata	9°
Motore	24 V / 150 W

Batteria	Batteria agli ioni di litio; 24V12AH
Ruote anteriori	Diametro esterno x larghezza (175 "x 50 ")
Ruote posteriori	Diametro esterno x larghezza (200 "x 50 ")

XVIII. ASSEMBLEA

3.1 Unboxing e apertura

- Rimuovere l'imbottitura protettiva dalla scatola ed estrarre lo scooter.
- a lungo l'interruttore di ripiegamento con la mano sinistra. Quando si sente un "clic", tenere la parte anteriore del veicolo con la mano destra per aprirlo .
- **Attenzione!** Rimuovere la chiave di accensione prima di effettuare le regolazioni. Non effettuare mai regolazioni durante la guida.

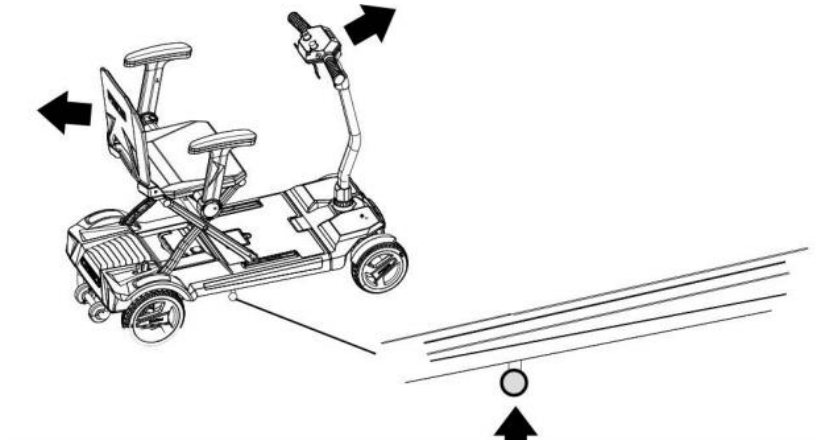

The folding/unfolding mechanism

- a lungo l'interruttore di chiusura con la mano sinistra. Quando si sente un "clic", afferrare il manubrio con la mano destra per chiuderlo .

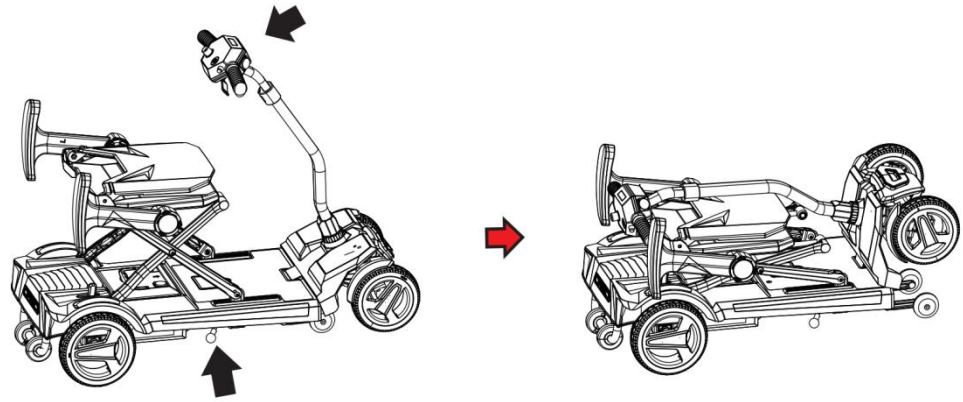

* REGOLAZIONE DELLA TESTA ANTERIORE Gli elementi di fissaggio sul lato anteriore dello scooter possono essere allentati e verso il basso in base all'altezza dell'utente.(Figura 5).

* ① quindi aprire il blocco del bracciolo sotto il sedile, inserire i braccioli sinistro e destro nel bracciolo tubo e ② bloccarlo (fig.6), il bracciolo può essere regolato secondo loro stessi . I corrimano sono suddivisi in componenti sinistro e destro. Assicurarsi di identificare attentamente le marcature L/R sui corrimano .

Warning: Fold the backrest up before folding.

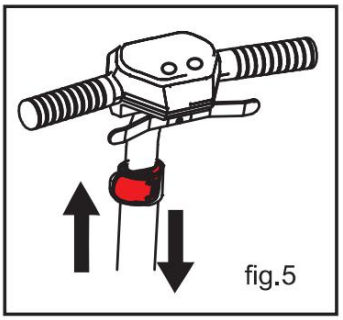

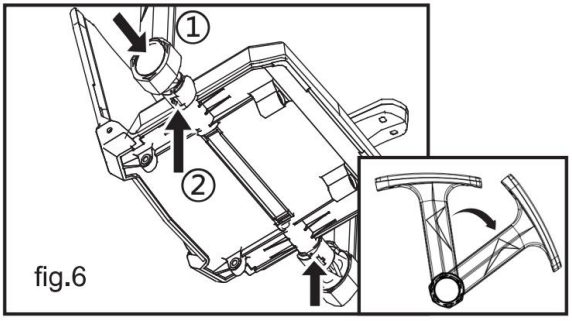

3. 2 Ricarica

Per una ricarica sicura ed efficiente della batteria, utilizzare il ca

Warning: Only use the included charger. Do not use car-type chargers.

•

- **Fasi di ricarica:**

ae. Assicurarsi che lo scooter sia spento.

af. Collegare la spina di uscita del caricabatterie alla presa di ricarica a tre pin situata sulla scocca posteriore (Figura 3) o sulla parte anteriore dello scooter (Figura 4).

ag. Collegare la spina di ingresso del caricabatterie a una presa di corrente standard (100-240 V).

ah. Una spia luminosa blu indica che la carica è in corso.

ai. Quando la luce verde si accende, continuare a caricare per 1-2 ore.

aj. Tempo di ricarica consigliato: 6-8 ore.

ak. Dopo la carica completa, scollegare il caricabatterie.

3. 3 Nuovo utilizzo della batteria

3.4.1 Caricare completamente le batterie nuove prima del primo utilizzo per raggiungere il 90% delle prestazioni massime.

3.4.2 Dopo 4-5 cicli di carica, le batterie raggiungere il 100% di prestazioni massime e una durata maggiore.

3.4.3 Le batterie entrano in modalità sospensione dopo 72 ore di inattività. Attivare premendo il pulsante dell'indicatore di carica o durante la ricarica.

Fig .3 The battery can be removed for charging

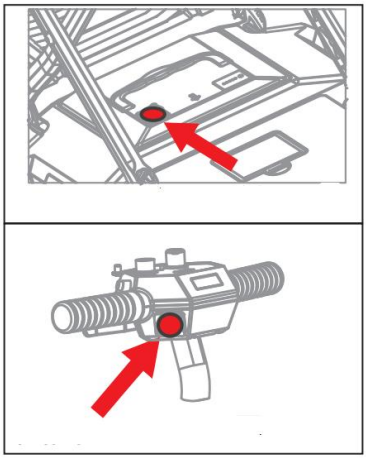

Fig .4 Charging port

3.4.4 Per la sostituzione della batteria, utilizzare solo batterie originali con specifiche di fabbrica:

Tipo	Batteria al litio
Dimensioni	21 9* *16 8*6* 9 mm
Voltaggio	24V

XIX. Operazione

4.1 Pannello di controllo

Il pannello di controllo comprende tutti i componenti operativi: interruttore di alimentazione, manopola di regolazione della velocità, leva di comando e indicatore della batteria.

4.2 Interruttore di alimentazione (Figura 2)

- Il modo effettivo per accendere l'alimentazione è: inserire la chiave e girarla in senso orario.
- **Attenzione!** Non fermare lo scooter estraendo la chiave (tranne in caso di emergenza), poiché ciò potrebbe causare un arresto improvviso. Spegnere il motore quando si è fermi per evitare movimenti accidentali.

4.3 Leva di controllo (Figura 2)

- Funzionamento effettivo: spingere indietro la leva sinistra per andare indietro; spingere indietro la leva destra per andare avanti.
- Maggiore è l'angolo della leva, maggiore è la velocità.
- Rilasciando la leva, il veicolo torna automaticamente in posizione di arresto (i freni si attivano).
- **Attenzione!** Rilasciare immediatamente la leva se lo scooter si muove in modo imprevisto. Lo scooter si fermerà a meno che la leva non sia difettosa.

4.4 Manopola di regolazione della velocità (Figura 2)

- Regola per impostare/limitare la velocità massima: **6 km/h (avanti), 2 km/h (indietro).**
- **Nota:** procedere a bassa velocità finché non si ha familiarità con lo scooter.

4.5 Indicatore della batteria (Figura 2)

- **Verde:** piena potenza.
- **Giallo:** bassa carica (prepararsi alla carica).
- **Rosso:** batteria esaurita (caricare immediatamente).

4.6 Modalità manuale (asta di arresto, figura 1)

- Situata sotto il lato destro del sedile, l'asta di arresto commuta tra la modalità manuale e quella elettrica:
  - Spingere in avanti: modalità manuale (disattiva il motore).
  - Tirare indietro: modalità elettrica (attiva il motore).
- **Note:**

al. In modalità manuale, il sistema frenante è disattivato e le funzioni avanti/indietro sono disabilitate.

am. Per evitare lesioni, non sedersi sullo scooter in modalità manuale.

an. Non utilizzare la modalità manuale sui pendii per evitare la perdita di controllo.

- **Attenzione!** In modalità elettrica, l'asta di arresto deve essere tirata indietro per garantire la frenata automatica. Non spingere l'asta in avanti durante la marcia per evitare lesioni o danni.

4.7 Presa di ricarica (Figure 3-4)

- Collegare qui il caricabatterie separato. Lo scooter non può funzionare durante la ricarica.

4.8 Pulsante del clacson (Figura 2)

- Premere per suonare il clacson; rilasciare per fermarlo.

V. Manutenzione e cura

5.1 Linee guida generali

- Evitare di urtare o esporre i componenti di controllo a temperature estreme, calore o umidità. Mantenerli puliti.
- Controllare che tutti i collegamenti siano ben saldi e sicuri, compresi i cavi e la batteria (assicurarsi che sia posizionata saldamente nel vano).
- Per risparmiare la batteria, rimuovere il tasto di accensione dopo l'uso.
- **Funzione di risparmio energetico:** il controller si spegne automaticamente dopo 20 minuti di inattività. Reinserire la chiave per riavviarlo.
- Usate la cera per auto per mantenere la finitura della scocca. I cuscinetti delle ruote sono pre-lubrificati e sigillati, quindi non è necessario aggiungere olio.
- **Programma di ispezione:** controllare lo scooter prima di ogni utilizzo e seguire la tabella sottostante per i controlli settimanali/mensili/semestrali:

Articolo di ispezione	Quotidiano	Settimanale	Mensile	Semestrale
Tutti i componenti	✓	✓	✓	✓
Movimento/Impostazione	✓	✓	✓	✓

Freni	✓	✓	✓	✓
Collegamenti via cavo	✓	✓	✓	✓
Carica della batteria	✓	—	—	—
usura degli pneumatici	—	✓	✓	✓
Pulizia	—	✓	✓	✓

VI . Sicurezza

6.1 Controlli pre-utilizzo

- Controllare che tutti i collegamenti dei cavi siano ben saldi e non presentino corrosione.
- Verificare che i collegamenti della scatola di alimentazione siano saldi.
- Verificare la sensibilità dei freni.
- Controllare il livello della batteria (vedere Sezione 4).

6.2 Limite di peso

- **Attenzione!** I danni causati da sovraccarico (>120 kg) non sono coperti da garanzia e possono causare lesioni.

6.3 Linee guida sulla pendenza

- **Pendenza massima sicura:** 9° (in salita/discesa).
- **Avvertimento!**

- Per ridurre il rischio di ribaltamento, risalire i pendii in linea retta (evitare gli zigzag).
- Non guidare mai su pendii scivolosi (neve, ghiaccio, foglie bagnate, ecc.).
- Non fare retromarcia sui pendii (rischio di lesioni).

6.4 Restrizioni del terreno

- Superfici ideali: strade pianeggianti in cemento/asfalto.
- **Da evitare:** terreni poco puliti, erba alta, ghiaia, sabbia o terreno soffice.

6.5 Sicurezza in modalità manuale

- **Avvertimento!**
- Per evitare lesioni, utilizzare la modalità manuale con la presenza di un accompagnatore.
- Non modificare la posizione mentre sei seduto: chiedi aiuto.
- Non lasciare mai lo scooter in modalità manuale su un pendio (rischio di rotolamento).

6.6 Interferenza elettromagnetica

- Lo scooter potrebbe essere influenzato da telefoni cellulari, radio o sistemi radar.
- **Attenzione!** Se si verifica un funzionamento anomalo a causa di interferenze elettromagnetiche (EMI), spegnere immediatamente il controller e contattare il proprio tecnico di assistenza.

6.7 Consigli di sicurezza per l'imbarco/l'uscita

- Spegnere l'alimentazione (vedere Sezione 4).
- Assicurarsi che lo scooter non sia in modalità manuale.

- Per mantenere la stabilità, resta vicino allo scooter e tieni la ruota anteriore dritta.
- **Avvertimento!**
- Per evitare di ribaltarsi, sedersi nella parte posteriore.
- Non appoggiarsi ai braccioli e non concentrare il peso sui poggiapiedi (rischio di ribaltamento).

6.8 Precauzioni in caso di maltempo

- **Avvertimento!**
- Non utilizzare su superfici ghiacciate/scivolose (rischio di lesioni/problemi di prestazioni).
- Mantenere il monopattino asciutto: evitare pioggia, neve o lavaggio. Se bagnato, asciugarlo completamente prima dell'uso.

VII . Scheda di garanzia/Certificato di qualità

Scheda di garanzia Grazie per aver scelto il nostro prodotto. Offriamo servizi di garanzia in conformità con le leggi cinesi sui diritti dei consumatori. Si prega di compilare e conservare questa scheda per future riparazioni.

Informazioni per il cliente:

- Nome: _____
- Genere: _____
- Contatto: _____
- Nome del prodotto: _____
- Modello: _____
- Data di produzione: _____
- Codice prodotto: _____

Copertura della garanzia:

37. Sistema di controllo elettrico, sistema motore/ingranaggi, caricabatterie: 12 mesi.

38. Batteria al litio: 12 mesi; batteria al piombo: 6 mesi.

Esclusioni:

39. Guscio di plastica.

40. Decorazioni e coprisedili.

41. Riparazioni/modifiche non autorizzate.

42. Danni derivanti da uso improprio, manutenzione impropria o conservazione.

43. Uso commerciale o (anormale).

44. Fattori di forza maggiore.

45. Costi di manodopera, spedizione o assistenza non autorizzati.

Note:

46. Conservare questa scheda e la ricevuta d'acquisto per eventuali reclami in garanzia.

47. La manutenzione retribuita si applica a:

- Nessuna scheda di garanzia/ricevuta.
- Ricevute alterate.
- Danni derivanti da incidenti o uso improprio.
- Riparazioni non autorizzate.
- Articoli fuori garanzia (riparabili a pagamento).

48. Per i prodotti fuori garanzia è disponibile la manutenzione a pagamento.

Lista imballaggio

Articolo	Quantità
Telaio principale	1
Caricabatterie (cavo di alimentazione)	1
Manuale di istruzioni	1
Chiave dell'auto	2

XX. SICUREZZA

25. Prima di utilizzare lo scooter, attenersi alle seguenti istruzioni:

Controllare tutti i collegamenti elettrici. Assicurarsi che siano ben serrati e non corroso.

Controllare tutti i collegamenti alla scatola della batteria. Assicurarsi che siano corretti e sicuri.

Controllare i freni e mantenerli in perfetta efficienza.

Controllare la carica della batteria. Vedere V ”BATTERIE E RICARICA”.

26. Limitazioni di peso

Il tuo scooter è progettato per sostenere un peso normale di 1,20 kg .

Attenzione! Il superamento del limite di peso invalida la garanzia e può comportare lesioni personali e danni allo scooter.

27. Informazioni sull'inclinazione

Il tuo scooter è in grado di salire su qualsiasi pendenza che non superi il limite massimo di sicurezza pendenza di 9°

ATTENZIONE! Quando si sale una pendenza, non procedere a zig-zag o in diagonale. Guidare il monopattino in linea retta lungo la pendenza.

Questo riduce notevolmente il rischio di ribaltamento o caduta.

Si prega di notare che la pendenza massima non deve superare i 9° .

ATTENZIONE! Non guidare su pendii potenzialmente pericolosi (ad esempio su aree coperte di neve, ghiaccio, erba tagliata o foglie bagnate).

ATTENZIONE! Non guidare mai in salita o in discesa all'indietro. Ciò potrebbe causare lesioni personali.

28. Superfici di guida esterne

Il tuo scooter è progettato per fornire una stabilità ottimale in normali condizioni di guida: superfici asciutte e piane composte da cemento, asfalto, o asfalto. Tuttavia, il tuo scooter può essere guidato anche su terreni consistenti percorso. Ma dovresti evitare di guidare sulle seguenti strade:

Una superficie di guida su cui non ti senti sicuro o un asfalto morbido.

Erba alta che può impigliarsi negli organi di rotolamento.

Ghiaia poco compattata e spiaggia.

29. Modalità ruota libera

Il monopattino è dotato di una leva per la modalità di sblocco manuale che consente all'accompagnatore di spingerlo manualmente. Per ulteriori informazioni, vedere V “FUNZIONAMENTO”.

ATTENZIONE! Non utilizzare il monopattino in modalità ruota libera senza la presenza di un accompagnatore. In caso contrario, si potrebbero causare lesioni personali.

ATTENZIONE! Non spostarti sul sedile senza l'aiuto dell'assistente

Quando il monopattino è in modalità ruota libera. In caso contrario, potrebbero verificarsi lesioni personali. Se necessario, chiedere assistenza a un accompagnatore.

ATTENZIONE! Non mettere il monopattino in modalità ruota libera mentre si è in pendenza. Il monopattino potrebbe rotolare in modo incontrollato sulla sua

30. Interferenza elettromagnetica

Le onde radio provenienti da telefoni cellulari, ricevitori radio o altri trasmettitori come stazioni radio e TV potrebbero influenzare il funzionamento del tuo scooter da utilizzare se il tuo scooter si trova nel raggio d'azione della loro influenza.

Il tuo scooter potrebbe non funzionare più a causa di queste influenze.

31. Per evitare infortuni, attenersi ai seguenti consigli di sicurezza quando si sale e si scende dallo scooter.

Assicurarsi che l'alimentazione sia spenta, vedere V, "FUNZIONAMENTO"

Assicurarsi che lo scooter non sia in modalità ruota libera.

I braccioli dei sedili vengono sollevati o rimossi;

Mantieniti il più vicino possibile al tuo scooter.

Mantenere le ruote anteriori nella direzione di marcia per favorire la stabilità dello scooter.

ATTENZIONE! Posizionarsi il più indietro possibile sul sedile dello scooter per evitare che lo scooter si ribalti e provochi lesioni.

ATTENZIONE! Evitare di utilizzare i braccioli per sostenere il peso del veicolo. Tale utilizzo potrebbe causare il ribaltamento dello scooter e causare lesioni.

ATTENZIONE! Evitare di appoggiare tutto il peso del corpo sulla pedana.

32. Precauzioni in caso di maltempo

ATTENZIONE! Non utilizzare lo scooter su ghiaccio o superfici scivolose. Tale utilizzo potrebbe compromettere le prestazioni e la sicurezza dello scooter, con conseguenti lesioni personali.

ATTENZIONE! Non esporre mai il monopattino ad alcun tipo di umidità (pioggia, neve, nebbia o lavaggio). Tale esposizione può danneggiarlo. Non utilizzare mai il monopattino se è stato esposto all'umidità finché non si è asciugato completamente.

SMALTIMENTO CORRETTO



Questo prodotto è soggetto alle disposizioni della Direttiva Europea 2012/19/UE. Il simbolo raffigurante un bidone della spazzatura barrato indica che il prodotto richiede la raccolta differenziata nell'Unione Europea. Questo vale per il prodotto e tutti gli accessori contrassegnati da questo simbolo. I prodotti contrassegnati come tali non possono essere smaltiti con i normali rifiuti domestici, ma devono essere conferiti presso un punto di raccolta per il riciclaggio di apparecchiature elettriche ed elettroniche.

SMALTIMENTO DELLE BATTERIE



Per ridurre al minimo i rischi per la salute e per l'ambiente al termine del ciclo di vita di questo prodotto , le leggi sui rifiuti di apparecchiature elettriche ed elettroniche (RAEE) e la direttiva sulle pile esauste impongono di smaltire questo prodotto presso un centro di raccolta idoneo, dove verrà inviato per la rimozione delle batterie e per un corretto riciclaggio. Per maggiori dettagli sul riciclaggio e lo smaltimento sicuro di questi rifiuti nella tua zona, contatta le autorità locali.

Produttore: ZHEJIANG INNUOVO REHABILITATION DEVICES CO.,LTD
Indirizzo: No.196 Industry Road, Hengdian Movie Zone, Dongyang, Zhejiang, 322118 Cina .
Importato in AUS: SIHAO PTY LTD. 1 ROKEVA STREETEASTWOOD NSW 2122 Australia
Importato negli USA: Sanven Technology Ltd. Suite 250, 9166 Anaheim Place, Rancho Cucamonga, CA 91730

UK	**REP**

YH CONSULTING LIMITED. C/O YH Consulting Limited Office 147, Centurion House, London Road, Staines-upon-Thames, Surrey, TW18 4AX

EC	**REP**

E-CrossStu GmbH
Mainzer Landstr.69,
60329 Frankfurt am Main.



VEVOR

Affordable. Reliable. Home Improvement.

SCOOTER DE MOVILIDAD PLEGABLE LIGERO

(PLEGADO MANUAL)

MODELO: N3473

VEVOR
Affordable. Reliable. Home Improvement.

LIGHTWEIGHT FOLDING MOBILITY SCOOTER

Modelo: N3473



Estas son las instrucciones originales; lea atentamente todas las instrucciones del manual antes de utilizarlo. VEVOR se reserva el derecho de interpretar su manual de usuario. La apariencia del producto dependerá del producto que haya recibido. Le rogamos que nos disculpe si no le informamos de nuevo si hay actualizaciones tecnológicas o de software en nuestro producto.

XXI. INTRODUCCIÓN

Lea y siga todas las instrucciones, advertencias y notas de este manual antes de intentar operar su silla de movilidad. scooter por primera vez. Si hay alguna información en este manual que no comprende, o si necesita ayuda adicional para el montaje o el funcionamiento, Por favor póngase en contacto con su proveedor local autorizado.

Su seguridad al utilizar este producto depende de si sigue completamente las instrucciones, precauciones y advertencias de este manual. vevor Corporation no es responsable de ningún daño y/o lesión que resulte de una operación individual insegura o de no seguir las instrucciones, precauciones y advertencias de este manual.



¡ADVERTENCIA! No respetar las advertencias del manual Puede provocar lesiones personales.



¡PRECAUCIÓN! Si no se tienen en cuenta las precauciones del manual podría provocar daños en el scooter de movilidad .

Vevor combinan tecnología avanzada con un estilo moderno. Su estructura de fácil montaje y desmontaje facilita el almacenamiento diario o su colocación en el maletero del vehículo. Viajar. Las suspensiones están instaladas en la parte trasera del scooter, lo que garantiza una conducción cómoda. Estamos seguros de que las características de diseño y el funcionamiento sin problemas garantizarán una vida más cómoda. conveniente.

Esta movilidad El scooter es adecuado para personas discapacitadas, mayores y enfermas que Tienen movilidad reducida, pero un pensamiento normal. Carga máxima: 1,2 kg .

Este producto es de tipo exterior y es adecuado para viajar en carreteras planas a una distancia media al aire libre, no para pastizales, grava o pendientes de más de de 9 grados, carreteras motorizadas o días lluviosos, tampoco.

Este producto es el modelo N3473 . Aquí, “ N ” indica un scooter de movilidad para interiores , “3” representa el código de la categoría del producto y “4” indica el número de ruedas, “ 73 ” significa el número de serie de este modelo.

XXII. ESPECIFICACIÓN Y ESTRUCTURA E

2.1 Su scooter se compone principalmente de las siguientes partes: cuerpo del scooter, unidad de asiento, controlador, motores, baterías, palanca de freno, ruedas motrices, actuador y ruedas antivuelco (ver figura 1).

fig.1

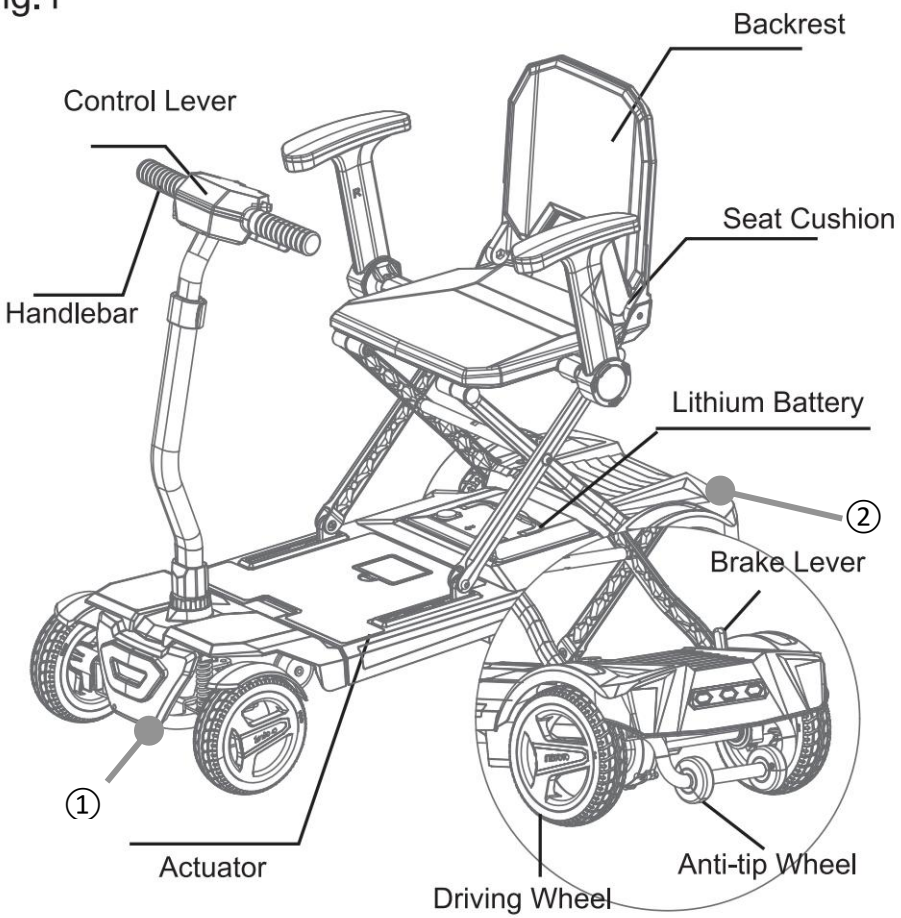

Atención: Al mover el vehículo después de plegar el scooter, sujete con la mano tanto el chasis delantero como el trasero (marcas ① / ②). No sujete la cubierta de plástico de la carrocería, ya que podría dañar el scooter.

2.2 Panel de control (Figura 2)

- a. Perilla de ajuste de velocidad
- b. Interruptor de encendido
- c. Indicador de batería
- d. Palanca de control
- e. Puerto de carga
- f. Botón de la bocina
- g. Interruptor de los faros

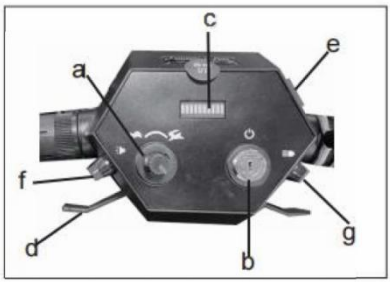

Fig .2

2.3 Parámetros técnicos

Tabla 1	PRESUPUESTO
Tamaño total (L*An*Al)	970x640x950mm
Altura del asiento	5,07 milímetros
Ancho del asiento	348 milímetros
Profundidad del asiento	3 10 milímetros
Peso del scooter (con baterías)	25,3 kilogramos
Velocidad máxima	≤ 6 kilómetros por hora
Distancia de frenado en llano	≤1 0 00 mm
Radio de giro mínimo	≤ 14 00 mm
Capacidad de carga	≤1 2 0 kg
Rango teórico	≤ 15 kilómetros
Capacidad de escalada	9°

Motor	24 V / 150 W
Batería	Batería de iones de litio; 24 V 12 Ah
ruedas delanteras	Diámetro exterior x ancho (175 "x 50 ")
ruedas traseras	Diámetro exterior x ancho (200 "x 50 ")

XXIII. ASAMBLEA

3.1 Desempaquetado y desplegado

- Retire el acolchado protector de la caja y saque el scooter.
- Mantenga presionado el interruptor de plegado con la mano izquierda. Cuando oiga un "clic", sujete la parte delantera del vehículo con la mano derecha para desplegarlo .
- **¡Advertencia!** Retire la llave de encendido antes de realizar ajustes. Nunca realice ajustes mientras esté en movimiento.

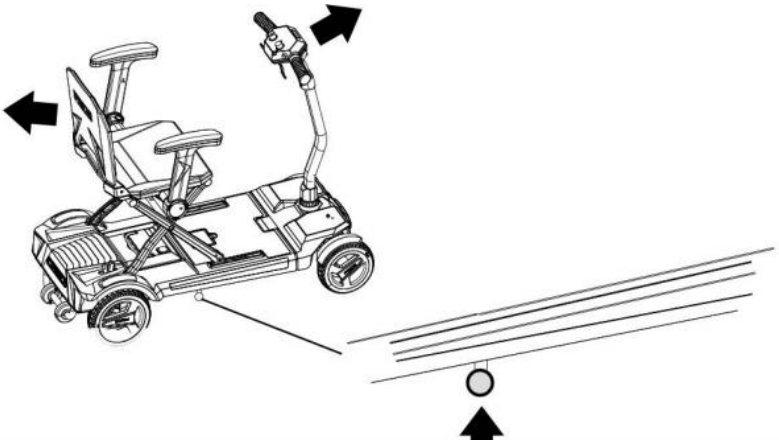

The folding/unfolding mechanism

- Mantenga presionado el interruptor de plegado con la mano izquierda. Cuando oiga un clic, sujete el manillar con la mano derecha para plegarlo .

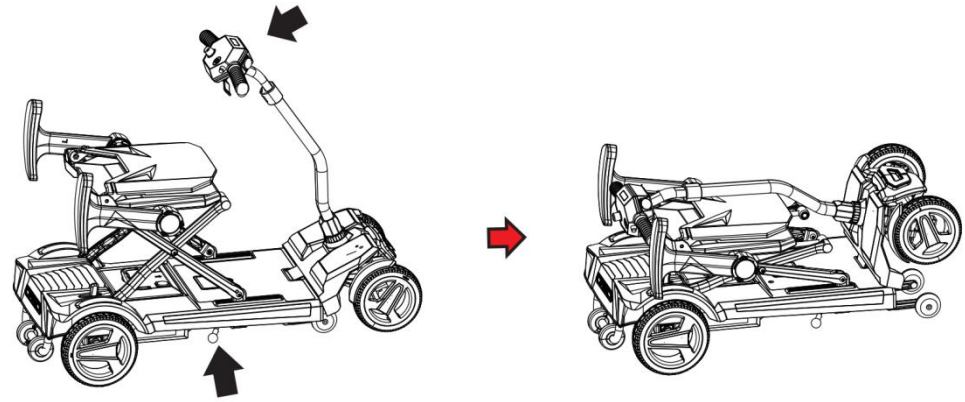

* AJUSTE DEL CABEZAL DELANTERO Los sujetadores en el costado de la parte delantera del scooter se pueden aflojar y hacia abajo según la altura del usuario. (Figura 5).

* ① Luego abra la cerradura del apoyabrazos debajo del asiento, inserte los apoyabrazos izquierdo y derecho en el apoyabrazos. tubo, y ② Bloquearlo (fig. 6), el reposabrazos se puede ajustar según ellos mismos . Los pasamanos se clasifican en componentes izquierdo y derecho. Asegúrese de identificar cuidadosamente las marcas L/R en los pasamanos .

Warning: Fold the backrest up before folding.

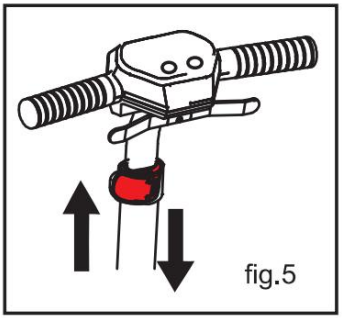

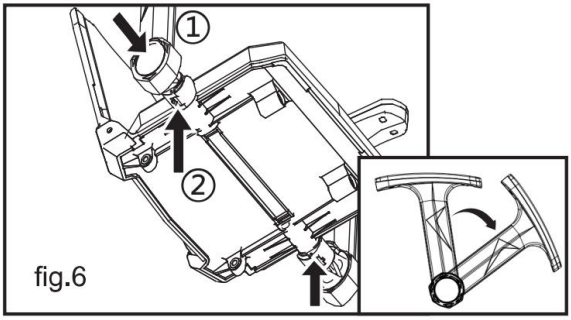

3. 2 Carga

Utilice el cargador independiente proporcionado para una carga segura y ef

Warning: Only use the included charger. Do not use car-type

•

- **Pasos de carga:**

ao. Asegúrese de que el scooter esté apagado.

ap. Conecte el enchufe de salida del cargador al conector de carga de tres clavijas en la carcasa trasera (Figura 3) o en la parte delantera del scooter (Figura 4).

aq. Conecte el enchufe de entrada del cargador a una toma de corriente estándar (100-240 V).

ar. Una luz indicadora azul significa que la carga está en progreso.

as. Cuando se encienda la luz verde, continúe cargando durante 1 o 2 horas.

at. Tiempo de carga recomendado: 6-8 horas.

au. Desenchufe el cargador después de la carga completa.

3.3 Uso de batería nueva

3.4.1 Cargue completamente las baterías nuevas antes del primer uso para alcanzar el 90 % del rendimiento máximo.

3.4.2 Después de 4-5 ciclos de carga, las baterías... Alcanza el máximo rendimiento del 100% y una vida útil más larga.

3.4.3 Las baterías entran en modo de suspensión tras 72 horas de inactividad. Se activan pulsando el botón del indicador de batería o cargándolas.

Fig .3 The battery can be removed for charging

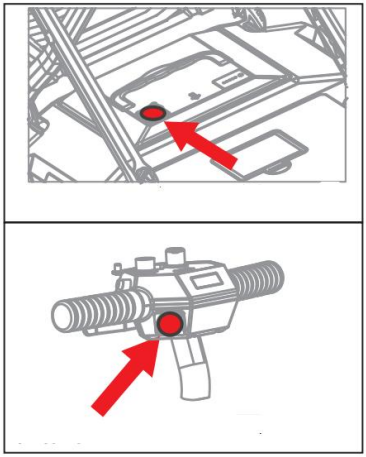

Fig .4 Charging port

3.4.4 Para el reemplazo de la batería, utilice únicamente baterías originales con especificaciones de fábrica:

Tipo	Batería de litio
Dimensiones	21 9* *16 8*6* 9 mm
Voltaje	24 V

XXIV. Operación

4.1 Panel de control

El panel de control incluye todos los componentes de funcionamiento: interruptor de encendido, perilla de ajuste de velocidad, palanca de control y medidor de batería.

4.2 Interruptor de encendido (Figura 2)

- La forma real de encender la energía: inserte la llave y luego gírela en el sentido de las agujas del reloj.
- **¡Advertencia!** No detenga el patinete sacando la llave (excepto en caso de emergencia), ya que podría detenerse bruscamente. Desconecte la alimentación cuando esté parado para evitar movimientos accidentales.

4.3 Palanca de control (Figura 2)

- Funcionamiento real: Empuje la palanca izquierda hacia atrás para moverse hacia atrás; empuje la palanca derecha hacia atrás para moverse hacia adelante.
- Cuanto mayor sea el ángulo de la palanca, mayor será la velocidad.
- Suelte la palanca para volver automáticamente a la posición de parada (los frenos se activan).
- **¡Advertencia!** Suelte la palanca inmediatamente si el patinete se mueve inesperadamente. El patinete se detendrá a menos que la palanca esté defectuosa.

4.4 Perilla de ajuste de velocidad (Figura 2)

- Ajuste para establecer/limitar la velocidad máxima: **6 km/h (adelante), 2 km/h (atrás).**
- **Nota:** utilice la velocidad baja hasta que se familiarice con el scooter.

4.5 Indicador de batería (Figura 2)

- **Verde:** Máxima potencia.
- **Amarillo:** baja potencia (prepararse para cargar).
- **Rojo:** Energía agotada (cargar inmediatamente).

4.6 Modo manual (varilla de tope, figura 1)

- Ubicada debajo del lado derecho del asiento, la barra de tope cambia entre los modos manual y eléctrico:
    - Empujar hacia adelante: Modo manual (desactiva el motor).
    - Tirar hacia atrás: Modo eléctrico (activa el motor).
- **Notas:**

av. En el modo manual, el sistema de frenos se desactiva y las funciones de avance y retroceso se desactivan.

aw. No se siente en el scooter en modo manual para evitar lesiones.

ax. No utilice el modo manual en pendientes para evitar (pérdida de control).

- **¡Advertencia!** En modo eléctrico, la varilla de tope debe estar tirada hacia atrás para asegurar el frenado automático. No empuje la varilla hacia adelante mientras esté en movimiento para evitar lesiones o daños.

4.7 Toma de carga (Figuras 3-4)

- Conecte aquí el cargador independiente. El patinete no puede funcionar mientras se carga.

4.8 Botón de la bocina (Figura 2)

- Presione para tocar la bocina; suelte para detener.

V. Mantenimiento y cuidado

5.1 Directrices generales

- Evite golpear o exponer los componentes de control a calor, frío o humedad extremos. Manténgalos limpios.
- Verifique que todas las conexiones estén bien ajustadas y sean seguras, incluidos los cables y la batería (asegúrese de que esté colocada de forma segura en el compartimento).
- Retire la tecla de encendido después de usar para ahorrar batería.
- **Función de ahorro de energía:** El controlador se apaga automáticamente tras 20 minutos de inactividad. Vuelva a insertar la llave para reiniciarlo.
- Use cera para autos para mantener el acabado de la carrocería. Los rodamientos de las ruedas están prelubricados y sellados; no se necesita aceite adicional.
- **Programa de inspección:** Revise el scooter antes de cada uso y siga la siguiente tabla para controles semanales/mensuales/semestrales:

Artículo de inspección	A diario	Semanalmente	Mensual	Semestral
Todos los componentes	✓	✓	✓	✓
Movimiento/Ambiente	✓	✓	✓	✓

Frenos	✓	✓	✓	✓
Conexiones de cable	✓	✓	✓	✓
Carga de la batería	✓	—	—	—
Desgaste de los neumáticos	—	✓	✓	✓
Limpieza	—	✓	✓	✓

VI . Seguridad

6.1 Comprobaciones previas al uso

- Inspeccione todas las conexiones de cables para comprobar que estén bien ajustadas y que no presenten corrosión.
- Verifique que las conexiones de la caja de alimentación estén seguras.
- Pruebe los frenos para comprobar la sensibilidad.
- Compruebe el nivel de batería (ver Sección 4).

6.2 Límite de peso

- **¡Advertencia!** Los daños por sobrecarga (más de 120 kg) no están cubiertos por la garantía y pueden causar lesiones.

6.3 Pautas de pendiente

- **Pendiente máxima segura:** 9° (subida/bajada).
- **¡Advertencia!**

- Suba las pendientes en línea recta (evite los zigzags) para reducir el riesgo de vuelco.
- Nunca conduzca sobre pendientes resbaladizas (nieve, hielo, hojas mojadas, etc.).
- No dé marcha atrás en pendientes (riesgo de lesiones).

6.4 Restricciones del terreno

- Superficies ideales: Caminos planos de cemento/asfalto.
- **Evitar:** terreno irregular, pasto profundo, grava, arena o suelo blando.

6.5 Seguridad del modo manual

- **¡Advertencia!**
- El modo manual debe utilizarse con un asistente para evitar lesiones.
- No ajuste la posición mientras esté sentado: pida ayuda.
- Nunca deje el scooter en modo manual en una pendiente (riesgo de vuelco).

6.6 Interferencia electromagnética

- El scooter puede verse afectado por teléfonos móviles, radios o sistemas de radar.
- **¡Advertencia!** Si se produce un funcionamiento anormal debido a interferencias electromagnéticas (EMI), apague el controlador inmediatamente y contacte con su técnico de servicio.

6.7 Consejos de seguridad para embarcar y desembarcar

- Apague la energía (consulte la Sección 4).
- Asegúrese de que el scooter no esté en modo manual.

- Manténgase cerca del scooter y mantenga la rueda delantera recta para mayor estabilidad.
- **¡Advertencia!**
- Siéntese hacia atrás para evitar que se vuelque.
- No se apoye en los apoyabrazos ni concentre el peso en los reposapiés (riesgo de vuelco).

6.8 Precauciones ante el mal tiempo

- **¡Advertencia!**
- No utilizar sobre superficies heladas o resbaladizas (riesgo de lesiones o problemas de rendimiento).
- Mantenga el patinete seco: evite la lluvia, la nieve y el lavado. Si se moja, séquelo completamente antes de usarlo.

VII . Tarjeta de garantía/Certificado de calidad

Tarjeta de garantía Gracias por elegir nuestro producto. Ofrecemos servicios de garantía de acuerdo con las leyes chinas de derechos del consumidor. Por favor, complete y conserve esta tarjeta para futuras reparaciones.

Información del cliente:

- Nombre: _____
- Género: _____
- Contacto: _____
- Nombre del producto: _____
- Modelo: _____
- Fecha de producción: _____
- Código del producto: _____

Cobertura de la garantía:

49. Sistema de control eléctrico, sistema motor/engranaje, cargador: 12 meses.

50. Batería de litio: 12 meses; Batería de plomo-ácido: 6 meses.

Exclusiones:

51. Carcasa de plástico.

52. Decoraciones y fundas de asientos.

53. Reparaciones/modificaciones no autorizadas.

54. Daños por mal uso, mantenimiento inadecuado o almacenamiento.

55. Uso comercial o (anormal).

56. Factores de fuerza mayor.

57. Cargos por mano de obra, envío o servicios no autorizados.

Notas:

58. Conserve esta tarjeta y el recibo de compra para reclamos de garantía.

59. El mantenimiento pagado se aplica a:

- Sin tarjeta/recibo de garantía.
- Recibos alterados.
- Daños por accidentes o mal uso.
- Reparaciones no autorizadas.
- Artículos fuera de garantía (reparables a coste).

60. El mantenimiento pago está disponible para productos fuera de garantía.

Lista de embalaje

Artículo	Cantidad
Marco principal	1
Cargador (cable de alimentación)	1
Manual de instrucciones	1
llave del coche	2

XXV. SEGURIDAD

33. Realice las siguientes instrucciones antes de utilizar su scooter:

Revise todas las conexiones eléctricas. Asegúrese de que estén bien apretadas y no corroído.

Revise todas las conexiones a la caja de la batería. Asegúrese de que estén correctas y seguras.

Revise los frenos y mantenga su mejor funcionamiento.

Compruebe la carga de la batería. Consulte V «BATERÍAS Y CARGA».

34. Limitaciones de peso

Su scooter está diseñado para una capacidad de peso normal de 1 a 20 kg.

¡Advertencia! Exceder el límite de peso anula la garantía y puede resultar en lesiones personales y daños a su scooter.

35. Información de pendiente

Su scooter puede subir cualquier pendiente sin exceder un límite máximo de seguridad. pendiente de 9°

¡ADVERTENCIA! Al subir una pendiente, no conduzca en zigzag ni en ángulo. Conduzca el scooter en línea recta. Esto reduce considerablemente el riesgo de vuelco o caída.

Tenga siempre en cuenta no superar la pendiente máxima de 9° .

¡ADVERTENCIA! No conduzca hacia arriba ni hacia abajo por pendientes potencialmente peligrosas (es decir, áreas cubiertas de nieve, hielo, césped cortado u hojas mojadas).

¡ADVERTENCIA! Nunca suba ni baje una pendiente marcha atrás. Esto podría causar lesiones personales.

36. Superficies de conducción al aire libre

Su scooter está diseñado para proporcionar una estabilidad óptima en condiciones de conducción normales: superficies secas y niveladas compuestas de hormigón, asfalto, o asfalto. Sin embargo, su scooter también puede circular por terrenos firmes. Ruta. Pero debes evitar conducir por las siguientes carreteras:

Una superficie de conducción sobre la que no se siente seguro o un pavimento blando.

Hierba alta que puede enredarse en el tren de rodaje.

Grava y playa poco compactadas.

37. Modo de rueda libre

Su scooter está equipado con una palanca de modo de rueda libre manual que permite que su asistente lo empuje manualmente. Para más información, ver V “FUNCIONAMIENTO”.

¡ADVERTENCIA! No utilice su scooter en modo de rueda libre sin la presencia de un acompañante. De lo contrario, podría sufrir lesiones personales.

¡ADVERTENCIA! No se mueva en su asiento sin la ayuda de su asistente.

Cuando su scooter esté en modo de rueda libre. De lo contrario, podría sufrir lesiones. Solicite ayuda a su asistente si es necesario.

¡ADVERTENCIA! No coloque el patinete en modo de rueda libre en una pendiente. El patinete podría rodar sin control sobre su eje.

38. Interferencia electromagnética

Ondas de radio de teléfonos móviles, receptores de radio u otros Los transmisores como estaciones de radio y televisión podrían afectar el funcionamiento de su scooter. Úselo si su scooter está dentro del rango de influencia.

Es posible que su scooter esté fuera de servicio debido a sus influencias.

39. Para evitar lesiones, tenga en cuenta los siguientes consejos de seguridad al subir y bajar de su scooter.

Asegúrese de que la alimentación esté apagada, consulte V, “FUNCIONAMIENTO”.

Asegúrese de que su scooter no esté en modo de rueda libre.

Los apoyabrazos del asiento se pueden levantar o quitar;

Manténgase lo más cerca posible de su scooter.

Mantenga las ruedas delanteras en la dirección de conducción para ayudar a la estabilidad de su scooter.

¡ADVERTENCIA! Colóquese lo más atrás posible en el asiento del scooter para evitar que este se vuelque y cause lesiones.

¡ADVERTENCIA! Evite usar los reposabrazos para soportar peso. Esto podría provocar que el scooter se vuelque y cause lesiones.

¡ADVERTENCIA! Evite poner todo su peso sobre el reposapiés.

40. Precauciones ante las inclemencias del tiempo

¡ADVERTENCIA! No utilice su patinete sobre hielo o superficies resbaladizas. Esto podría afectar negativamente el rendimiento y la seguridad de su patinete, provocando lesiones personales.

¡ADVERTENCIA! No exponga su patinete a ningún tipo de humedad (lluvia, nieve, niebla o lavado). Esta exposición puede dañarlo. Nunca lo utilice si ha estado expuesto a la humedad hasta que se haya secado completamente.

ELIMINACIÓN CORRECTA



Este producto está sujeto a la Directiva europea 2012/19/UE. El símbolo de un contenedor de basura tachado indica que el producto requiere recogida selectiva en la Unión Europea. Esto aplica al producto y a todos los accesorios marcados con este símbolo. Los productos marcados con este símbolo no pueden desecharse con la basura doméstica normal, sino que deben llevarse a un punto limpio para el reciclaje de aparatos eléctricos y electrónicos.

ELIMINACIÓN DE LA BATERÍA

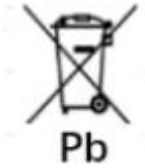

Para minimizar los riesgos para la salud y el medio ambiente al final de la vida útil de este producto , las leyes que tratan sobre los equipos eléctricos y electrónicos de desecho (RAEE) y la Directiva sobre baterías de desecho requieren que deseche este producto en una instalación de recolección adecuada a donde se enviará para retirar las baterías y para su reciclaje adecuado. Comuníquese con las autoridades locales para obtener más detalles sobre el reciclaje y la eliminación segura de estos en su área.

Fabricante: ZHEJIANG INNUOVO REHABILITATION DEVICES CO.,LTD
Dirección: No.196 Industry Road, Hengdian Movie Zone, Dongyang, Zhejiang, 322118 China .
Importado a AUS: SIHAO PTY LTD. 1 ROKEVA STREET, EASTWOOD, NSW 2122, Australia
Importado a EE. UU.: Sanven Technology Ltd. Suite 250, 9166 Anaheim Place, Rancho Cucamonga, CA 91730

UK	REP

YH CONSULTING LIMITED. C/O YH Consulting Limited Office 147, Centurion House, London Road, Staines-upon-Thames, Surrey, TW18 4AX

EC	REP

E-CrossStu GmbH
Mainzer Landstr.69,
60329 Frankfurt am Main.



VEVOR

Affordable. Reliable. Home Improvement.

LEKKI SKŁADANY SKUTER INWALIDZKI

(SKŁADANIE RĘCZNE)

MODEL: N3473

VEVOR
Affordable. Reliable. Home Improvement.

LIGHTWEIGHT FOLDING MOBILITY SCOOTER

Model: N3473



To jest oryginalna instrukcja, przed użyciem należy uważnie przeczytać wszystkie instrukcje. VEVOR zastrzega sobie jasną interpretację naszej instrukcji obsługi. Wygląd produktu będzie zależał od produktu, który otrzymałeś. Prosimy o wybaczenie, że nie poinformujemy Cię ponownie, jeśli w naszym produkcie pojawią się jakiekolwiek aktualizacje technologiczne lub oprogramowania.

XXVI. WSTĘP

Przed przystąpieniem do obsługi urządzenia mobilnego należy przeczytać i zastosować się do wszystkich instrukcji, ostrzeżeń i uwag zawartych w niniejszej instrukcji. skutera po raz pierwszy. Jeśli w tej instrukcji znajdują się informacje, których nie rozumiesz lub jeśli potrzebujesz dodatkowej pomocy przy montażu lub obsłudze, Proszę skontaktować się z lokalnym autoryzowanym dostawcą.

Twoje bezpieczeństwo podczas korzystania z tego produktu zależy od dokładnego przestrzegania instrukcji, przestróg i ostrzeżeń zawartych w niniejszej instrukcji. Firma vevor Corporation nie ponosi odpowiedzialności za jakiekolwiek szkody i/lub obrażenia będące wynikiem niebezpiecznej obsługi produktu przez użytkownika lub nieprzestrzegania instrukcji, przestróg i ostrzeżeń zawartych w niniejszej instrukcji.

OSTRZEŻENIE! Nieprzestrzeganie ostrzeżeń zawartych w instrukcji może spowodować obrażenia ciała.

UWAGA! Nieprzestrzeganie ostrzeżeń zawartych w instrukcji może spowodować uszkodzenie skutera inwalidzkiego .

vevor łączą zaawansowaną technologię z nowoczesnym stylem. Konstrukcja szybkiego montażu i demontażu jest wygodna do codziennego przechowywania lub umieszczenia w bagażniku pojazdu, podróżowanie. Zawieszenie zamontowano z tyłu skutera, co zapewnia komfortową jazdę. Jesteśmy pewni, że cechy konstrukcyjne i bezproblemowa obsługa zapewnią Twojemu codziennemu życiu więcej wygodny.

Ta mobilność skuter jest odpowiedni dla osób niepełnosprawnych, starszych i chorych, mają problemy z poruszaniem się, ale normalnie myślą. Maksymalne obciążenie wynosi 1 2 0 kg.

Produkt ten jest przeznaczony do jazdy na zewnątrz i nadaje się do jazdy po płaskich drogach w średnim zakresie na zewnątrz, nie nadaje się na trawiaste tereny, żwir, zbocza o większej powierzchni. niż 9 stopni, drogi zmotoryzowane, lub dni deszczowe.

Ten produkt to model N3473 . Tutaj „ N ” oznacza skuter inwalidzki z drzwiami, „3” oznacza kod kategorii produktów, „4” oznacza liczbę koła, „ 73 ” oznacza numer seryjny tego modelu.

XXVII. SPECYFIKACJA I STRUKTURA E

2.1 Skuter składa się głównie z poniższych części: korpus skutera, siedzisko, sterownik, silniki, baterie, dźwignia hamulca, koła napędowe, siłownik i kółka zabezpieczające przed wywróceniem (patrz rys. 1).

fig.1

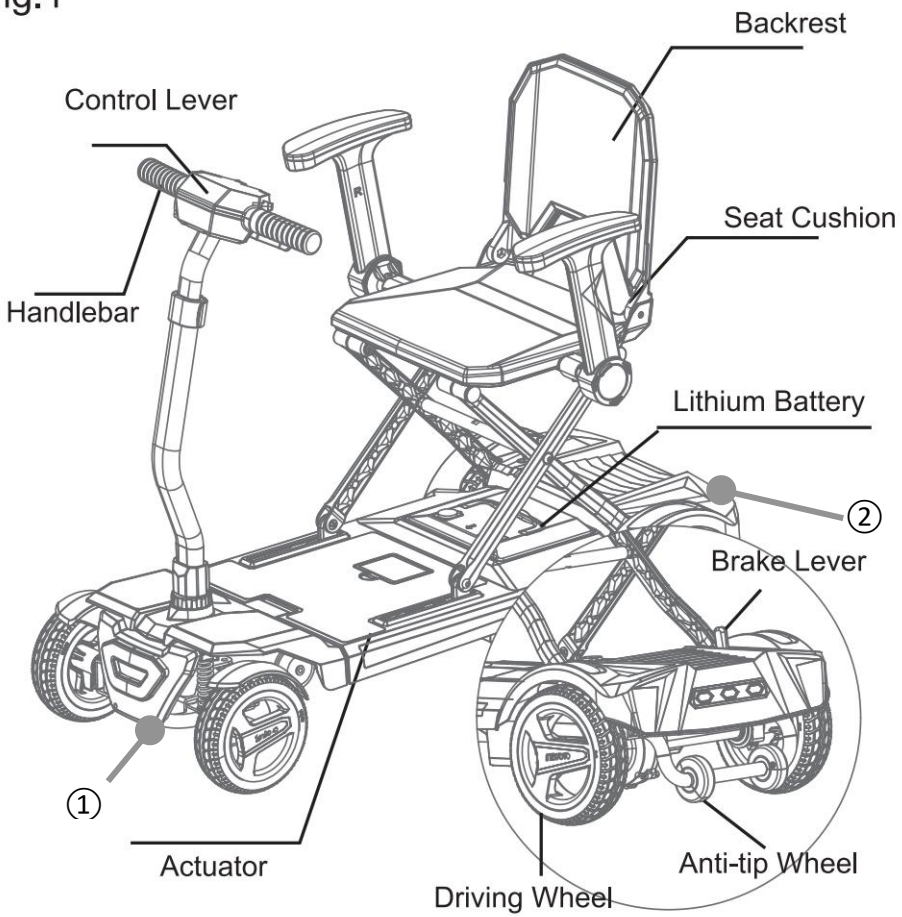

Uwaga: Podczas przesuwania samochodu po złożeniu skutera, ręka musi chwycić przednią i tylną ramę (znaki ① / ②). Nie chwytaj plastikowej osłony nadwozia, ponieważ skuter może zostać uszkodzony.

2.2 Panel sterowania (rysunek 2)

- a. Pokrętło regulacji prędkości
- b. Wyłącznik zasilania

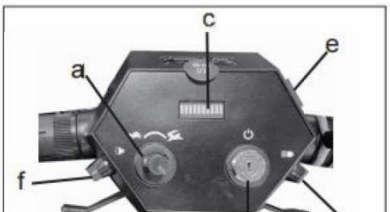

- c. Wskaźnik poziomu naładowania baterii
- d. Dźwignia sterująca
- e. Port ładowania
- f. Przycisk klaksonu
- g. Przełącznik reflektorów

2.3 Parametry techniczne

Tabela 1	SPECYFIKACJE
Rozmiar całkowity (dł.*szer.*wys.)	970x640x950mm
Wysokość siedziska	5,07 mm
Szerokość siedziska	348 mm
Głębokość siedziska	3 10 mm
Waga skutera (z bateriami)	25,3 kg
Maksymalna prędkość	≤ 6 km/godz.
Droga hamowania na płaskim terenie	≤1 0 00 mm
Min. promień skrętu	≤ 14 00 mm
Nośność	≤1 2 0 kg
Zakres teoretyczny	≤ 15 km
Zdolność wspinaczkowa	9°
Silnik	24V/ 1 5 0 W
Bateria	Akumulator litowo-jonowy; 24V12AH
Koła przednie	ODxSZ (175 " x 50 ")
Koła tylne	ODxSZ (200 " x 50 ")

XXVIII. MONTAŻ

3.1 Rozpakowywanie i rozkładanie

- Wyjmij osłonę ochronną z pudełka i wyjmij skuter.

- Naciśnij i przytrzymaj przełącznik składania lewą ręką. Gdy usłyszysz dźwięk „kliknięcia”, przytrzymaj przód pojazdu prawą ręką, aby go rozłożyć .
- **Ostrzeżenie!** Wyjmij kluczyk zasilania przed regulacjami. Nigdy nie reguluj podczas ruchu.

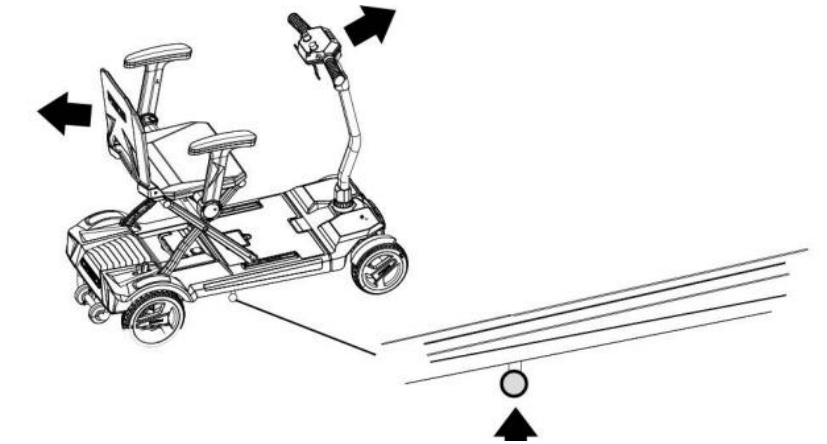

The folding/unfolding mechanism

- Naciśnij i przytrzymaj przełącznik składania lewą ręką. Gdy usłyszysz „klik”, przytrzymaj kierownicę prawą ręką, aby ją złożyć .

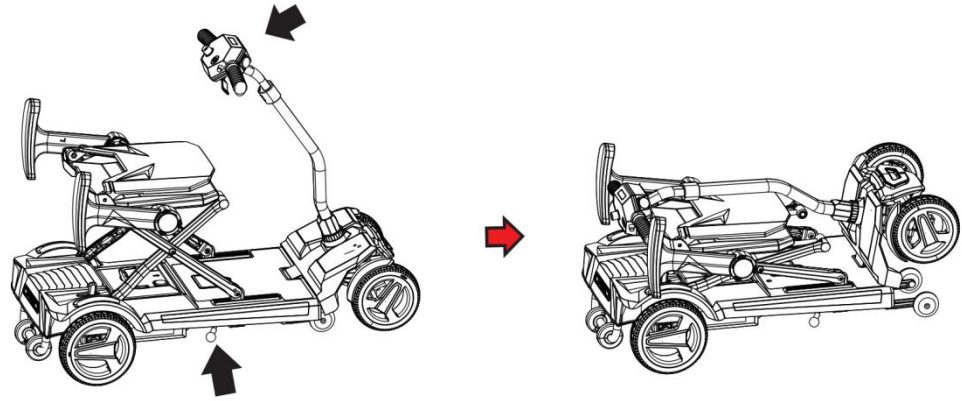

* REGULACJA GŁOWY PRZEDNIEJ Zapięcia z boku przedniej części skutera można poluzować i w dół, zależnie od wzrostu użytkownika. (Rysunek 5).

* ① następnie otwórz blokadę podłokietnika pod siedzeniem, włóż lewy i prawy podłokietnik do podłokietnika rura i ② zablokuj (rys. 6), podłokietnik można regulować według nich samych . Poręcze dzielą się na komponenty lewe i prawe. Należy dokładnie zidentyfikować oznaczenia L/R na poręczach .

Warning: Fold the backrest up before folding.

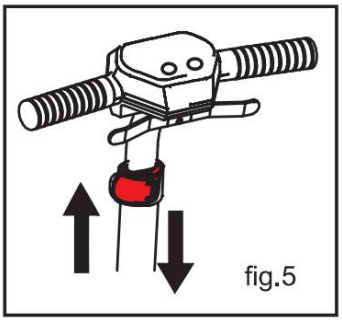
fig.5

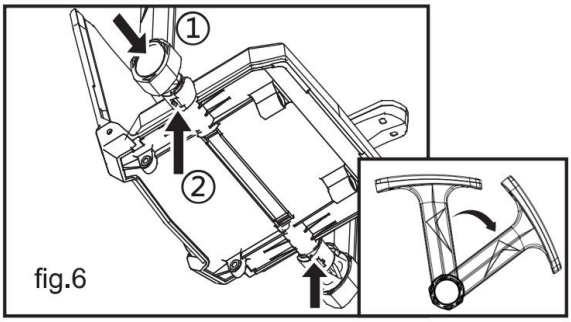

fig.6

3.2 Ładowanie

Aby zapewnić bezpieczne i efektywne ładowanie akumulatora, należy uż

- **Warning:**Only use the included charger. Do not use car-type chargers.

- **Etapy ładowania:**

ay. Upewnij się, że hulajnoga jest wyłączona.

az. Podłącz wtyczkę wyjściową ładowarki do trzypinowego gniazda ładowania znajdującego się z tyłu skutera (rysunek 3) lub z przodu skutera (rysunek 4).

ba. Podłącz wtyczkę wejściową ładowarki do standardowego gniazdka elektrycznego (100-240 V).

bb. Niebieska kontrolka oznacza, że ładowanie jest w toku.

bc. Gdy zaświeci się zielone światło, kontynuuj ładowanie przez 1–2 godziny.

bd. Zalecany czas ładowania: 6-8 godzin.

be. Odłącz ładowarkę po pełnym naładowaniu.

3.3 Nowe użytkowanie baterii

3.4.1 Przed pierwszym użyciem należy całkowicie naładować nowe baterie, aby osiągnąć 90% maksymalnej wydajności.

3.4.2 Po 4-5 cyklach ładowania akumulatory będą osiągnij 100% szczytowej wydajności i dłuższą żywotność.

3.4.3 Baterie przechodzą w tryb uśpienia po 72 godzinach bezczynności Aktywuj, naciskając przycisk wskaźnika baterii lub ładując.

3.4.4 Do wymiany baterii należy używać wyłącznie oryginalnych baterii zgodnych ze specyfikacją fabryczną:

Fig .3 The battery can be removed for charging

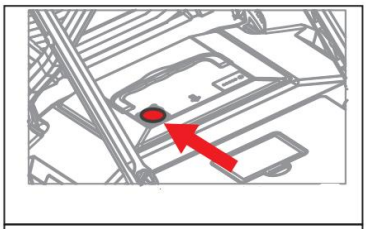

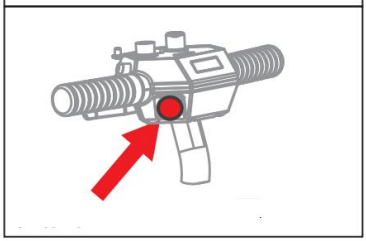

Fig .4 Charging port

Typ	Bateria litowa
Wymiary	21 9* *16 8*6* 9 mm
Woltaż	24V

XXIX. Działanie

4.1 Panel sterowania

Panel sterowania zawiera wszystkie elementy sterujące: wyłącznik zasilania, pokrętło regulacji prędkości, dźwignię sterującą i wskaźnik poziomu naładowania akumulatora.

4.2 Wyłącznik zasilania (rysunek 2)

- Prawdziwy sposób włączenia zasilania: Włóż kluczyk i przekręć go zgodnie z ruchem wskazówek zegara.
- **Ostrzeżenie!** Nie zatrzymuj skutera, wyciągając kluczyk (poza sytuacjami awaryjnymi), ponieważ może to spowodować nagłe zatrzymanie. Wyłącz zasilanie, gdy skuter stoi, aby zapobiec przypadkowemu ruchowi.

4.3 Dźwignia sterująca (rysunek 2)

- Działanie: Aby jechać do tyłu, przesuń lewą dźwignię do tyłu; aby jechać do przodu, przesuń prawą dźwignię do tyłu.
- Im większy kąt dźwigni, tym większa prędkość.
- Zwolnij dźwignię, aby automatycznie powrócić do pozycji zatrzymania (hamulce zostały załączone).
- **Ostrzeżenie!** Natychmiast zwolnij dźwignię, jeśli skuter niespodziewanie się poruszy. Skuter zatrzyma się, chyba że dźwignia jest uszkodzona.

4.4 Pokrętło regulacji prędkości (rysunek 2)

- Ustaw maksymalną prędkość na: **6 km/h (do przodu), 2 km/h (do tyłu).**
- **Uwaga:** Dopóki nie przyzwyczaisz się do hulajnogi, używaj niskiej prędkości.

4.5 Wskaźnik poziomu naładowania baterii (rysunek 2)

- **Zielony:** Pełna moc.
- **Żółty:** Niski poziom naładowania (przygotowanie do ładowania).
- **Czerwony:** Bateria wyczerpana (natychmiast naładuj).

4.6 Tryb ręczny (pręt zatrzymujący, rysunek 1)

- Umieszczony pod prawą stroną siedzenia drążek zatrzymujący umożliwia przełączanie między trybem ręcznym i elektrycznym:
    - Pchanie do przodu: tryb ręczny (wyłącza silnik).
    - Pociągnij do tyłu: Tryb elektryczny (włącza silnik).
- **Uwagi:**

bf. W trybie ręcznym układ hamulcowy jest wyłączony, a funkcje jazdy do przodu/do tyłu są wyłączone.

bg. Aby uniknąć obrażeń, nie siadaj na hulajnodze, gdy jest w trybie ręcznym.

bh. Nie należy używać trybu ręcznego na pochyłościach, aby zapobiec (utracie kontroli).

- **Ostrzeżenie!** W trybie elektrycznym pręt zatrzymujący musi być odciągnięty do tyłu, aby zapewnić automatyczne hamowanie. Nie popychaj pręta do przodu podczas ruchu, aby uniknąć obrażeń lub uszkodzeń.

4.7 Gniazdo ładowania (rysunki 3-4)

- Podłącz tutaj osobną ładowarkę. Hulajnoga nie może działać podczas ładowania.

4.8 Przycisk klaksonu (rysunek 2)

- Naciśnij, aby zatrąbić; puść, aby zatrzymać.

V. Konserwacja i pielęgnacja

5.1 Wytyczne ogólne

- Unikaj uderzania lub wystawiania elementów sterujących na działanie ekstremalnego ciepła/zimna lub wilgoci. Utrzymuj je w czystości.

- Sprawdź szczelność i bezpieczeństwo wszystkich połączeń, w tym kabli i akumulatora (upewnij się, że jest on bezpiecznie umieszczony w komorze).
- Aby oszczędzać baterię, po użyciu wyjmij wyłącznik zasilania.
- **Funkcja oszczędzania energii:** Kontroler automatycznie wyłącza się po 20 minutach bezczynności. Włóż ponownie kluczyk, aby ponownie uruchomić.
- Użyj wosku samochodowego, aby utrzymać wykończenie skorupy. Łożyska kół są wstępnie nasmarowane i uszczelnione – nie potrzeba dodatkowego oleju.
- **Harmonogram przeglądów:** Przed każdym użyciem sprawdź skuter i postępuj zgodnie z poniższą tabelą dotyczącą cotygodniowych, miesięcznych i półrocznych przeglądów:

Przedmiot kontroli	Codziennie	Tygodnik	Miesięczny	Półroczny
Wszystkie komponenty	✓	✓	✓	✓
Ruch/Ustawienie	✓	✓	✓	✓
Hamulce	✓	✓	✓	✓
Połączenia kablowe	✓	✓	✓	✓
Ładowanie baterii	✓	—	—	—
Zużycie opon	—	✓	✓	✓
Czystość	—	✓	✓	✓

VI . Bezpieczeństwo

6.1 Kontrole przed użyciem

- Sprawdź wszystkie połączenia kablowe pod kątem szczelności i braku korozji.
- Sprawdź, czy połączenia skrzynki zasilającej są prawidłowe.
- Sprawdź czułość hamulców.
- Sprawdź poziom naładowania baterii (patrz rozdział 4).

6.2 Ograniczenie wagowe

- **Ostrzeżenie!** Uszkodzenia spowodowane przeciążeniem (> 120 kg) nie są objęte gwarancją i mogą spowodować obrażenia.

6.3 Wytyczne dotyczące nachylenia

- **Maksymalne bezpieczne nachylenie:** 9° (pod górę/w dół).
- **Ostrzeżenie!**
- Aby zmniejszyć ryzyko przewrócenia się, po zboczach wspinaj się prosto (unikaj zygzaków).
- Nigdy nie jeździj po śliskich zboczach (śnieg, lód, mokre liście, itp.).
- Nie cofaj na pochyłościach (ryzyko obrażeń).

6.4 Ograniczenia terenu

- Idealne nawierzchnie: płaskie drogi cementowe/asfaltowe.
- **Unikaj:** nierównego terenu, głębokiej trawy, żwiru, piasku lub miękkiego podłoża.

6.5 Bezpieczeństwo trybu ręcznego

- **Ostrzeżenie!**
- Aby uniknąć obrażeń, tryb ręczny należy stosować pod opieką osoby towarzyszącej.
- Nie zmieniaj pozycji siedzącej – poproś o pomoc.
- Nigdy nie pozostawiaj hulajnogi w trybie ręcznym na pochyłościach (ryzyko stoczenia się).

6.6 Zakłócenia elektromagnetyczne

- Na działanie skutera mogą mieć wpływ telefony komórkowe, radia i systemy radarowe.
- **Ostrzeżenie!** Jeśli wystąpi nieprawidłowa praca z powodu zakłóceń elektromagnetycznych (EMI), natychmiast wyłącz kontroler i skontaktuj się z agentem serwisowym.

6.7 Wskazówki dotyczące bezpieczeństwa podczas wsiadania/wysiadania

- Wyłącz zasilanie (patrz rozdział 4).
- Upewnij się, że skuter nie znajduje się w trybie ręcznym.
- Trzymaj się blisko hulajnogi i utrzymuj przednie koło prosto, aby zachować stabilność.
- **Ostrzeżenie!**
- Aby uniknąć przewrócenia, należy usiąść z tyłu.
- Nie należy opierać się o podłokietniki ani przenosić ciężaru ciała na podnóżki (ryzyko przewrócenia).

6.8 Środki ostrożności w przypadku złej pogody

- **Ostrzeżenie!**

- Nie używać na oblodzonych/śliskich powierzchniach (ryzyko obrażeń/pogorszenia wydajności).
- Utrzymuj hulajnogę w suchości – unikaj deszczu, śniegu i mycia. Jeśli jest mokra, przed użyciem osusz ją całkowicie.

VII . Karta Gwarancyjna/Certyfikat Jakości

Karta gwarancyjna Dziękujemy za wybranie naszego produktu. Zapewniamy usługi gwarancyjne zgodnie z chińskimi prawami konsumenckimi. Prosimy wypełnić i zachować tę kartę na potrzeby przyszłych napraw.

Informacje dla klientów:

- Nazwa: _____
- Płeć: _____
- Kontakt: _____
- Nazwa produktu: _____
- Modelka: _____
- Data produkcji: _____
- Kod produktu: _____

Zakres gwarancji:

61. Układ sterowania elektrycznego, układ silnika/przekładni, ładowarka: 12 miesięcy.
62. Akumulator litowy: 12 miesięcy; Akumulator kwasowo-ołowiowy: 6 miesięcy.

Wykluczenia:

63. Skorupa plastikowa.
64. Dekoracje i pokrowce na siedzenia.
65. Nieautoryzowane naprawy/modyfikacje.

66. Uszkodzenia powstałe na skutek niewłaściwego użytkowania, nieodpowiedniej konserwacji lub przechowywania.

67. Użycie komercyjne lub (nienormalne).

68. Czynniki siły wyższej.

69. Niedozwolone opłaty za robociznę, wysyłkę lub usługi.

Uwagi:

70. Zachowaj tę kartę i paragon zakupu na wypadek roszczeń gwarancyjnych.

71. Płatne alimenty dotyczą:

- Brak karty gwarancyjnej/paragonu.
- Zmienione paragony.
- Uszkodzenia powstałe w wyniku wypadku lub niewłaściwego użytkowania.
- Nieautoryzowane naprawy.
- Części nieobjęte gwarancją (możliwe do naprawy po kosztach).

72. W przypadku produktów nieobjętych gwarancją dostępna jest płatna konserwacja.

Lista rzeczy do spakowania

Przedmiot	Ilość
Rama główna	1

Ładowarka (przewód zasilający)	1
Instrukcja obsługi	1
Kluczyk do samochodu	2

XXX. BEZPIECZEŃSTWO

41. Przed użyciem hulajnogi wykonaj następujące czynności:

Sprawdź wszystkie połączenia elektryczne. Upewnij się, że są szczelne i nie skorodowany.

Sprawdź wszystkie połączenia do skrzynki akumulatorowej. Upewnij się, że są prawidłowe i bezpieczne.

Sprawdź hamulce i utrzymuj ich najlepszą sprawność.

Sprawdź poziom naładowania akumulatora. Zobacz V „AKUMULATORY I ŁADOWANIE”.

42. Ograniczenia wagowe

Nośność skutera wynosi 120 kg .

Ostrzeżenie! Przekroczenie limitu wagi unieważnia gwarancję i może skutkować obrażenia ciała i uszkodzenie skutera.

43. Informacje o nachyleniu

Twój skuter może pokonywać wszelkie wzniesienia, których waga nie przekracza maksymalnego bezpiecznego poziomu. nachylenie 9°

OSTRZEŻENIE! Podczas wjeżdżania na wzniesienie nie należy jechać zygzakiem ani pod kątem w górę zbocza. Należy jechać skuterem prosto w górę wzniesienia. Znacznie zmniejsza to ryzyko wywrócenia się lub upadku.

Zawsze pamiętaj, aby nie przekroczyć maksymalnego nachylenia 9° .

OSTRZEŻENIE! Nie wjeżdżaj ani nie zjeżdżaj z potencjalnie niebezpiecznego wzniesienia (np. obszary pokryte śniegiem, lodem, skoszoną trawą lub mokrymi liśćmi).

OSTRZEŻENIE! Nigdy nie wjeżdżaj ani nie zjeżdżaj z pochyłości tyłem. Może to spowodować obrażenia ciała.

44. Powierzchnie do jazdy na zewnątrz

Twój skuter został zaprojektowany tak, aby zapewniać optymalną stabilność w normalnych warunkach jazdy – na suchych, równych nawierzchniach, takich jak beton, asfalt, lub asfalt. Jednak skuter może być również prowadzony po solidnym podłożu trasa. Ale powinieneś unikać jazdy po następujących drogach:

Nawierzchnia, na której czujesz się niepewnie, lub miękka nawierzchnia.

Wysoka trawa, która może zaplątać się w podwozie.

Luźno ubity żwir i plaża.

45. Tryb wolnego koła

Twój skuter jest wyposażony w ręczną dźwignię trybu wolnego koła, która umożliwia ręczne pchanie skutera przez opiekuna. Aby uzyskać więcej informacji, patrz V „OPERACJE".

OSTRZEŻENIE! Nie używaj skutera w trybie wolnego koła bez obecności opiekuna. Nieprzestrzeganie tego zalecenia może spowodować obrażenia ciała.

UWAGA! Nie przesuwaj się na siedzeniu bez pomocy osoby towarzyszącej gdy skuter jest w trybie wolnego koła. W przeciwnym razie może dojść do obraże ń ciała. W razie potrzeby poproś opiekuna o pomoc.

OSTRZEŻENIE! Nie ustawiaj hulajnogi w trybie wolnego koła, gdy znajduje się na pochyłości. Hulajnoga może niekontrolowanie stoczyć się w dół.

46. Zakłócenia elektromagnetyczne

Fale radiowe z telefonów komórkowych, odbiorników radiowych lub innych urządzeń nadajniki, takie jak stacje radiowe i telewizyjne, mogą mieć wpływ na działanie Twojego skutera użyj jeśli twój skuter znajduje się w zasięgu ich oddziaływania.

Twój skuter może być uszkodzony z powodu oddziaływania tych czynników.

47. Aby uniknąć obrażeń, należy przestrzegać poniższych wskazówek bezpieczeństwa podczas wsiadania i zsiadania z hulajnogi.

Upewnij się, że zasilanie jest wyłączone, patrz V, „DZIAŁANIE"

Upewnij się, że skuter nie znajduje się w trybie wolnego biegu.

Podłokietniki foteli można podnieść lub zdjąć;

Staraj się trzymać skuter jak najbliżej.

Aby zwiększyć stabilność skutera, ustaw przednie koła w kierunku jazdy.

OSTRZEŻENIE! Ustaw się jak najdalej z tyłu siedzenia skutera, aby zapobiec przewróceniu się skutera i spowodowaniu obrażeń.

OSTRZEŻENIE! Unikaj używania podłokietników do przenoszenia ciężaru. Takie użycie może spowodować przewrócenie się skutera i obrażenia.

OSTRZEŻENIE! Unikaj opierania całego ciężaru ciała na podnóżku.

48. Środki ostrożności w przypadku złej pogody

OSTRZEŻENIE! Nie używaj skutera w warunkach lodowych lub śliskich. Takie użytkowanie może niekorzystnie wpłynąć na wydajność i bezpieczeństwo skutera, co może skutkować obrażeniami ciała.

OSTRZEŻENIE! Nie wystawiaj swojego skutera na działanie wilgoci (deszcz, śnieg, mgła lub mycie) w żadnym momencie. Taka ekspozycja może uszkodzić skuter. Nigdy nie używaj skutera, jeśli był wystawiony na działanie wilgoci, dopóki nie wyschnie całkowicie.

PRAWIDŁOWA UTYLIZACJA



Ten produkt podlega przepisom dyrektywy europejskiej 2012/19/UE. Symbol przedstawiający przekreślony kosz na śmieci na kółkach oznacza, że produkt wymaga oddzielnej zbiórki odpadów w Unii Europejskiej. Dotyczy to produktu i wszystkich akcesoriów oznaczonych tym symbolem. Produktów oznaczonych w ten sposób nie można wyrzucać razem ze zwykłymi odpadami domowymi, ale należy je oddać do punktu zbiórki w celu recyklingu urządzeń elektrycznych i elektronicznych.

UTYLIZACJA BATERII

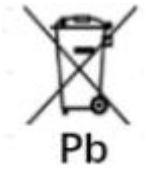

Aby zminimalizować zagrożenia dla zdrowia i środowiska po zakończeniu okresu użytkowania produktu , przepisy dotyczące zużytego sprzętu elektrycznego i elektronicznego (WEEE) oraz dyrektywa w sprawie zużytych baterii wymagają, aby produkt został przekazany do odpowiedniego punktu zbiórki, do którego zostanie on przekazany w celu wyjęcia baterii i poddania odpowiedniemu recyklingowi. Aby uzyskać więcej informacji na temat recyklingu i bezpiecznej utylizacji tych odpadów w Twojej okolicy, skontaktuj się z lokalnymi władzami.

Producent: ZHEJIANG INNUOVO REHABILITATION DEVICES CO.,LTD **Adres:** No.196 Industry Road, Hengdian Movie Zone, Dongyang, Zhejiang, 322118 Chiny .
Importowane do AUS: SIHAO PTY LTD. 1 ROKEVA STREETEASTWOOD NSW 2122 Australia
Importowane do USA: Sanven Technology Ltd. Suite 250, 9166 Anaheim Place, Rancho Cucamonga, CA 91730

UK	REP

YH CONSULTING LIMITED. C/O YH Consulting Limited Office 147, Centurion House, London Road, Staines-upon-Thames, Surrey, TW18 4AX

EC	REP

E-CrossStu GmbH
Mainzer Landstr.69,
60329 Frankfurt am Main.



VEVOR

Affordable. Reliable. Home Improvement.

LICHTGEWICHT OPVOUWBARE SCOOTMOBIEL (HANDMATIG VOUWEN) MODEL: N3473

VEVOR
Affordable. Reliable. Home Improvement.

LIGHTWEIGHT FOLDING MOBILITY SCOOTER

Model: N3473



Dit is de originele handleiding. Lees alle instructies zorgvuldig door voordat u het product gebruikt. VEVOR behoudt zich het recht voor om de gebruiksaanwijzing duidelijk te interpreteren. Het uiterlijk van het product is afhankelijk van het product dat u hebt ontvangen. Neemt u het ons niet kwalijk dat we u niet meer op de hoogte stellen van eventuele technologische of software-updates voor ons product.

XXXI. INVOERING

Lees en volg alle instructies, waarschuwingen en opmerkingen in deze handleiding voordat u uw mobiliteitshulpmiddel gaat gebruiken. Als er informatie in deze handleiding is die u niet begrijpt, of als u extra hulp nodig heeft bij de montage of bediening, Neem contact op met uw lokale erkende leverancier.

Uw veiligheid bij het bedienen van dit product hangt ervan af of u de instructies, voorzorgsmaatregelen en waarschuwingen in deze handleiding volledig opvolgt. vevor Corporation is niet aansprakelijk voor schade en/of letsel als gevolg van persoonlijk onveilig gebruik of het niet opvolgen van de instructies, voorzorgsmaatregelen en waarschuwingen in deze handleiding.



WAARSCHUWING! Het niet in acht nemen van de waarschuwingen in de handleiding kan leiden tot persoonlijk letsel.



LET OP! Het niet in acht nemen van de waarschuwingen in de handleiding kan schade aan de scootmobiel veroorzaken .

Vevor scootmobielen combineren geavanceerde technologie met moderne stijlen. De snelle montage en demontage zijn handig voor dagelijkse opslag of om in de kofferbak van uw auto te plaatsen. Reizen. De vering is aan de achterkant van de scooter gemonteerd, wat zorgt voor comfortabel rijden. We zijn ervan overtuigd dat het design en de probleemloze werking uw dagelijks leven aangenamer zullen maken. handig.

Deze mobiliteit scooter is geschikt voor gehandicapten, ouderen en zieken die hebben een beperkte mobiliteit maar kunnen normaal denken. Maximale belasting is 120 kg .

Dit product is van het type voor buitengebruik en is geschikt voor gebruik op vlakke wegen in een gemiddelde buitenafstand, niet voor grasland, grind, hellingen van meer dan 1000 m². dan 9 graden, gemotoriseerde wegen of regenachtige dagen.

Dit product is model N3473 . Hierbij staat " N " voor een scootmobiel voor binnen , "3" voor de code van de productcategorie en "4" voor het aantal wielen, ” 73 ” betekent het serienummer van dit model.

XXXII. SPECIFICATIE EN STRUCTUUR E

2.1 Uw scooter bestaat hoofdzakelijk uit de volgende onderdelen: scootercarrosserie, stoel, controller, motoren, accu's, remhendel, aandrijfwielen, actuator en anti-kiepwielen (zie figuur 1).

fig.1

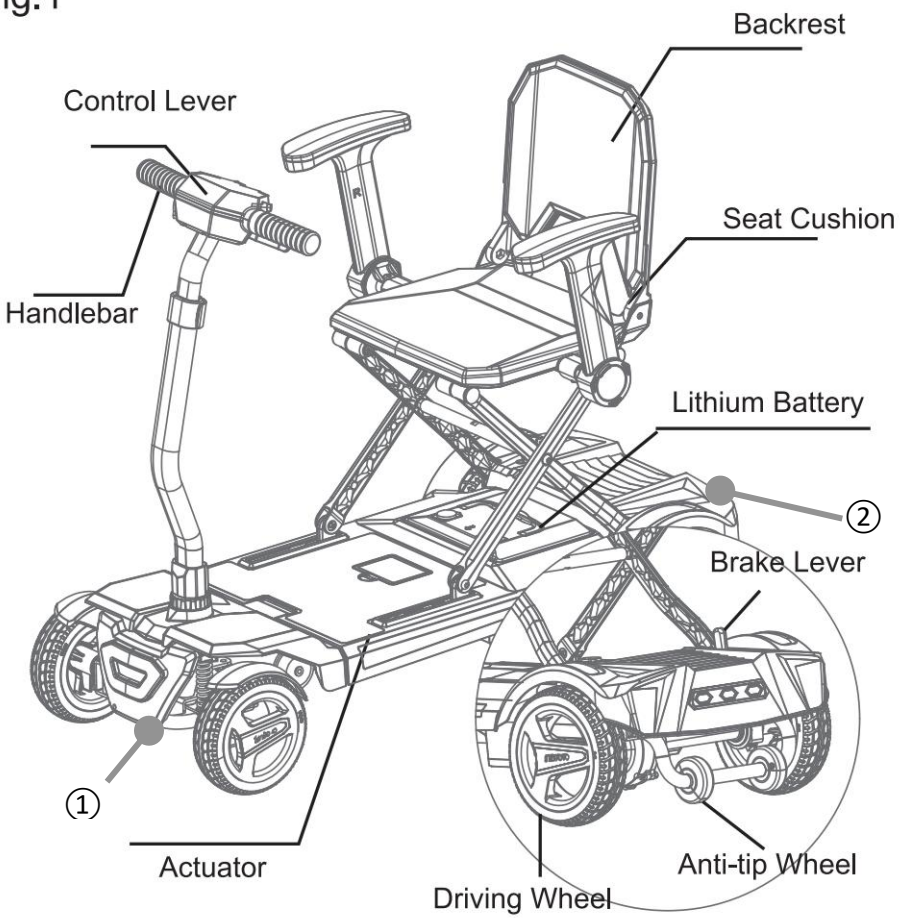

Let op: Wanneer u de scooter verplaatst nadat deze is ingeklapt, moet u zowel het voor- als achterframe vastpakken (markering ① / ②). Pak de plastic behuizing niet vast, anders kan de scooter beschadigd raken.

2.2 Bedieningspaneel (Figuur 2)

- a. Snelheidsregelknop
- b. Aan/uit-schakelaar
- c. Batterijmeter
- d. Bedieningshendel
- e. Oplaadpoort
- f. Claxonknop
- g. Koplampschakelaar

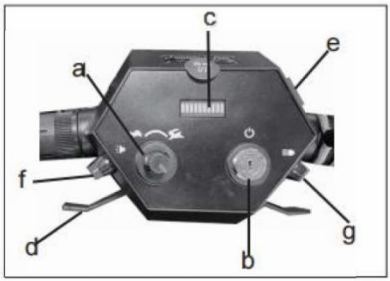

Fig .2

2.3 Technische parameters

Tabel 1	SPECIFICATIES
Totale afmetingen (L*B*H)	970x640x950mm mm
Zithoogte	5,07 mm
Zitbreedte	348 mm
Zitdiepte	3 10 mm
Gewicht van de scooter (met accu's)	25,3 kg
Max. snelheid	≤ 6 km/u
Remweg op vlakke ondergrond	≤1 0 00mm
Minimale draaicirkel	≤ 14 00mm
Laadvermogen	≤1 2 0kg
Theoretisch bereik	≤ 15 km
Klimvermogen	9°

Motor	24V / 150W
Batterij	Lithium-ionbatterij; 24V12AH
Voorwielen	ODxB (175 "x 50 ")
Achterwielen	ODxB (200 "x 50 ")

XXXIII. MONTAGE

3.1 Uitpakken en ontvouwen

- Verwijder de beschermende vulling uit de doos en haal de scooter eruit.
- lang ingedrukt met uw linkerhand. Wanneer u een klik hoort, houdt u de voorkant van het voertuig met uw rechterhand vast om het uit te vouwen .
- **Waarschuwing!** Verwijder de aan/uit-knop voordat u aanpassingen uitvoert. Nooit aanpassingen doen tijdens het rijden.

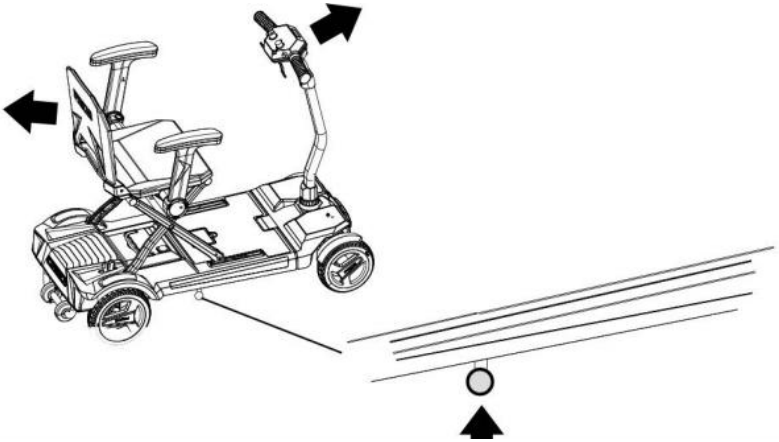

The folding/unfolding mechanism

- lang ingedrukt met uw linkerhand. Wanneer u een klik hoort, houdt u het stuur met uw rechterhand vast om het in te vouwen .

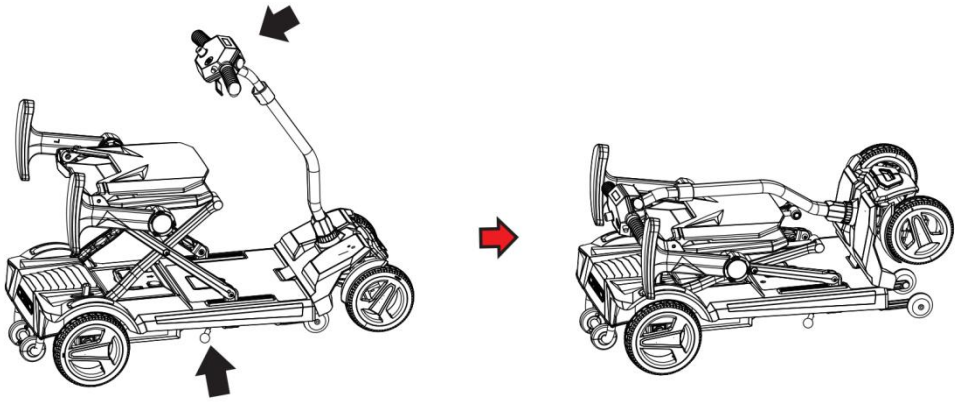

* HOOFDVERSTELLING VOORAAN De bevestigingen aan de zijkant van de voorkant van de scooter kunnen worden losgemaakt en naar beneden volgens de eigen lengte van de gebruiker (Figuur 5).

* ① Open vervolgens het slot van de armsteun onder de stoel en plaats de linker- en rechterarmsteunen in de armsteun buis, en ② vergrendel deze. (fig. 6), armleuning kan worden aangepast volgens henzelf . De leuningen zijn onderverdeeld in linker- en rechtercomponenten. Zorg ervoor dat u de L/R-markeringen op de leuningen nauwkeurig herkent .

Warning: Fold the backrest up before folding.

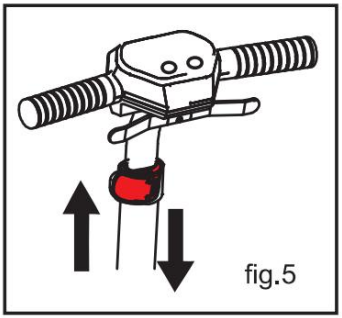

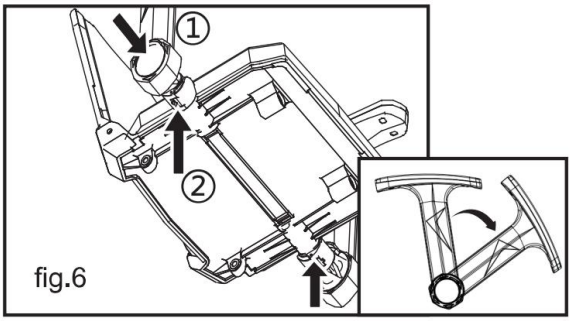

3.2 Opladen

Gebruik de meegeleverde, aparte lader om de batterij veilig en efficiënt op te

Warning: Only use the included charger. Do not use car-type

•

- **Oplaadstappen:**

bi. Zorg ervoor dat de scooter is uitgeschakeld.

bj. Sluit de uitgangsstekker van de lader aan op de driepolige laadaansluiting op de achterbehuizing (afbeelding 3) of op de voorkant van de scooter (afbeelding 4).

bk. Steek de ingangsstekker van de lader in een standaard stopcontact (100-240 V).

bl. Een blauw indicatielampje betekent dat het opladen bezig is.

bm. Zodra het groene lampje gaat branden, laadt u het apparaat nog 1 à 2 uur op.

bn. Aanbevolen oplaadtijd: 6-8 uur.

bo. Haal de lader uit het stopcontact nadat de batterij volledig is opgeladen.

3. 3 Nieuw batterijgebruik

3.4.1 Laad nieuwe batterijen vóór het eerste gebruik volledig op om 90% van de maximale prestaties te bereiken.

3.4.2 Na 4-5 laadcycli zullen de batterijen bereiken 100% piekprestaties en een langere levensduur.

3.4.3 Batterijen gaan in de slaapstand na 72 uur inactiviteit. Activeer de slaapstand door op de knop voor de batterijmeter te drukken of door op te laden.

3.4.4 Gebruik bij het vervangen van de batterij uitsluitend originele

Fig .3 The battery can be removed for charging

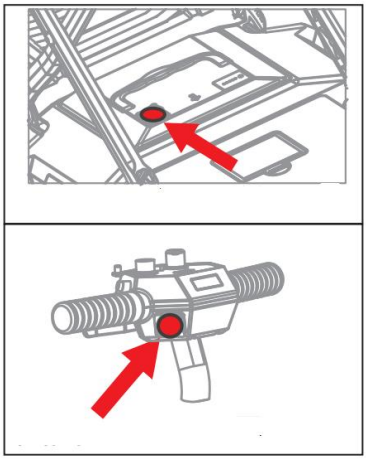

Fig .4 Charging port

fabrieksbatterijen:

Type	Lithiumbatterij
Afmetingen	21 9* *16 8*6* 9 mm
Spanning	24V

XXXIV. Operatie

4.1 Bedieningspaneel

Het bedieningspaneel omvat alle bedieningscomponenten: aan/uit-schakelaar, snelheidsregelknop, bedieningshendel en batterijmeter.

4.2 Aan/uit-schakelaar (Figuur 2)

- De manier om de stroom in te schakelen: Steek de sleutel in het contact en draai deze met de klok mee.
- **Waarschuwing!** Stop de scooter niet door de sleutel uit het contact te trekken (behalve in noodgevallen), aangezien dit tot plotseling stoppen kan leiden. Schakel de stroom uit wanneer u stilstaat om onbedoelde beweging te voorkomen.

4.3 Bedieningshendel (Figuur 2)

- Werking: Duw de linker hendel naar achteren om achteruit te rijden; duw de rechter hendel naar achteren om vooruit te rijden.
- Hoe groter de hendelhoek, hoe hoger de snelheid.
- Laat de hendel los en de machine keert automatisch terug naar de stoppositie (de remmen grijpen in).
- **Waarschuwing!** Laat de hendel onmiddellijk los als de scooter onverwachts beweegt. De scooter zal stoppen, tenzij de hendel defect is.

4.4 Snelheidsregelknop (Figuur 2)

- Aanpassen om de maximumsnelheid in te stellen/te beperken: **6 km/u (vooruit), 2 km/u (achteruit).**
- **Let op:** Rijd op lage snelheid totdat u vertrouwd bent met de scooter.

4.5 Batterijmeter (Figuur 2)

- **Groen:** Volle kracht.
- **Geel:** Laag vermogen (bereid u voor op opladen).
- **Rood:** Batterij leeg (laad direct op).

4.6 Handmatige modus (stopstang, figuur 1)

- De stopstang bevindt zich onder de rechterkant van de stoel en zorgt ervoor dat u kunt schakelen tussen de handmatige en elektrische modus:
    - Vooruit duwen: handmatige modus (motor wordt losgekoppeld).
    - Achteruit trekken: Elektrische modus (motor ingeschakeld).
- **Opmerkingen:**

bp. In de handmatige modus is het remsysteem uitgeschakeld en zijn de vooruit-/achteruitfuncties uitgeschakeld.

bq. Ga niet op de scooter zitten in de handmatige modus om letsel te voorkomen.

br. Gebruik de handmatige modus niet op hellingen om (controleverlies) te voorkomen.

- **Waarschuwing!** In de elektrische modus moet de stopstang naar achteren worden getrokken om automatisch te kunnen remmen. Duw de stang niet naar voren tijdens het rijden om letsel of schade te voorkomen.

4.7 Laadcontactdoos (figuren 3-4)

- Sluit hier de losse lader aan. De scooter kan niet werken tijdens het opladen.

4.8 Claxonknop (Figuur 2)

- Indrukken om te toeteren; loslaten om te stoppen.

V. Onderhoud en verzorging

5.1 Algemene richtlijnen

- Vermijd het stoten of blootstellen van bedieningscomponenten aan extreme hitte/kou of vocht. Houd ze schoon.
- Controleer of alle aansluitingen goed vastzitten en veilig zijn, inclusief de kabels en de batterij (zorg ervoor dat deze goed in het batterijvak zit).
- Verwijder de aan/uit-knop na gebruik om de batterij te sparen.
- **Energiebesparende functie:** de controller schakelt automatisch uit na 20 minuten inactiviteit. Steek de sleutel opnieuw in om opnieuw te starten.
- Gebruik autowas om de afwerking van de carrosserie te behouden. De wiellagers zijn voorgesmeerd en afgedicht – extra olie is niet nodig.
- **Inspectieschema:** Controleer de scooter voor elk gebruik en volg de onderstaande tabel voor wekelijkse/maandelijkse/halfjaarlijkse controles:

Inspectie-item	Dagelijks	Wekelijks	Maandelijks	Halfjaarlijks
Alle componenten	✓	✓	✓	✓
Beweging/instelling	✓	✓	✓	✓

Remmen	✓	✓	✓	✓
Kabelverbindingen	✓	✓	✓	✓
Batterij opladen	✓	—	—	—
Bandenslijtage	—	✓	✓	✓
Schoonheid	—	✓	✓	✓

VI . Veiligheid

6.1 Controles vóór gebruik

- Controleer of alle kabelverbindingen goed vastzitten en er geen corrosie is.
- Controleer of de aansluitingen van de stroomkast goed vastzitten.
- Test de gevoeligheid van de remmen.
- Controleer het batterijniveau (zie hoofdstuk 4).

6.2 Gewichtslimiet

- **Waarschuwing!** Schade door overbelasting (>120 kg) valt niet onder de garantie en kan letsel veroorzaken.

6.3 Hellingrichtlijnen

- **Maximale veilige helling:** 9° (bergop/bergaf).
- **Waarschuwing!**

- Ga recht omhoog, maar vermijd zigzaggende hellingen om het risico op kantelen te verkleinen.
- Rijd nooit op gladde hellingen (sneeuw, ijs, natte bladeren, enz.).
- Rijd niet achteruit op hellingen (gevaar voor letsel).

6.4 Terreinbeperkingen

- Ideale ondergrond: vlakke cement-/asfaltwegen.
- **Vermijd:** Onbegaanbaar terrein, hoog gras, grind, zand of zachte grond.

6.5 Veiligheid in de handmatige modus

- **Waarschuwing!**
- Om letsel te voorkomen, moet de handmatige modus worden gebruikt met een begeleider.
- Verander uw positie niet terwijl u zit – vraag om hulp.
- Laat de step nooit in de handmatige modus op een helling staan (gevaar voor omrollen).

6.6 Elektromagnetische interferentie

- Mobiele telefoons, radio's en radarsystemen kunnen de scooter storen .
- **Waarschuwing!** Als er sprake is van een abnormale werking als gevolg van elektromagnetische interferentie (EMI), schakel de controller dan onmiddellijk uit en neem contact op met uw serviceagent.

6.7 Veiligheidstips voor het in- en uitstappen

- Schakel de stroom uit (zie paragraaf 4).
- Zorg ervoor dat de scooter niet in de handmatige modus staat.
- Blijf dicht bij de step en houd het voorwiel recht voor stabiliteit.
- **Waarschuwing!**

- Ga achterover zitten om te voorkomen dat u kantelt.
- Leun niet op de armleuningen en concentreer uw gewicht niet op de voetsteunen (kans op kantelen).

6.8 Voorzorgsmaatregelen bij slecht weer

- **Waarschuwing!**
- Niet gebruiken op ijzige/gladde oppervlakken (risico op blessures/prestatieproblemen).
- Houd de step droog – vermijd regen, sneeuw of wasbeurten. Als de step nat is, droog hem dan volledig af voor gebruik.

VII . Garantiekaart/Kwaliteitscertificaat

Garantiekaart Bedankt dat u voor ons product hebt gekozen. Wij bieden garantie volgens de Chinese wetgeving inzake consumentenrechten. Vul deze kaart in en bewaar deze voor toekomstige reparaties.

Klantinformatie:

- Naam: _____
- Geslacht: _____
- Contactpersoon: _____
- Productnaam: _____
- Model: _____
- Productiedatum: _____
- Productcode: _____

Garantiedekking:

73. Elektrisch besturingssysteem, motor/tandwielsysteem, lader: 12 maanden.
74. Lithium-accu: 12 maanden; Loodaccu: 6 maanden.

Uitsluitingen:

75. Kunststof omhulsel.
76. Decoraties en stoelhoezen.
77. Ongeautoriseerde reparaties/wijzigingen.
78. Schade door verkeerd gebruik, onjuist onderhoud of opslag.
79. Commercieel of (abnormaal) gebruik.
80. Overmachtsfactoren.
81. Ongeautoriseerde arbeids-, verzend- of servicekosten.

Opmerkingen:

82. Bewaar deze kaart en de aankoopbon voor garantieclaims.
83. Betaald onderhoud is van toepassing op:

- Geen garantiebewijs/bon.
- Gewijzigde bonnen.
- Schade door ongelukken of verkeerd gebruik.
- Ongeautoriseerde reparaties.
- Artikelen die niet meer onder de garantie vallen (kunnen tegen kostprijs worden gerepareerd).

84. Voor producten die buiten de garantie vallen, is betaald onderhoud beschikbaar.

Paklijst

Item	Hoeveelheid
Hoofdframe	1
Oplader (netsnoer)	1
Gebruiksaanwijzing	1
Autosleutel	2

XXXV. VEILIGHEID

49. Volg de volgende instructies voordat u uw scooter gebruikt:

Controleer alle elektrische aansluitingen. Zorg ervoor dat ze goed vastzitten en niet gecorrodeerd.

Controleer alle aansluitingen op de accubak. Zorg ervoor dat ze correct en stevig zijn.

Controleer de remmen en zorg dat ze optimaal blijven functioneren.

Controleer de batterijlading. Zie V "BATTERIJEN EN OPLADEN".

50. Gewichtsbeperkingen

Uw scooter is geschikt voor een normaal gewicht van 1,20 kg .

Waarschuwing! Overschrijding van de gewichtslimiet maakt uw garantie ongeldig en kan leiden tot: persoonlijk letsel en schade aan uw scooter.

51. Hellinginformatie

Uw scooter kan alle hellingen beklimmen die een maximaal veilige helling niet overschrijden. helling van 9°

WAARSCHUWING! Rijd bij het beklimmen van een helling niet zigzaggend of schuin omhoog. Rijd uw scooter recht de helling op. Dit verkleint de kans op kantelen of vallen aanzienlijk.

Let er altijd op dat de maximale helling niet meer dan 9° bedraagt.

WAARSCHUWING! Rijd niet op of af een potentieel gevaarlijke helling (bijv. gebieden bedekt met sneeuw, ijs, gemaaid gras of natte bladeren).

WAARSCHUWING! Rijd nooit achteruit een helling op of af. Dit kan persoonlijk letsel veroorzaken.

52. Buitenrijoppervlakken

Uw scooter is ontworpen om optimale stabiliteit te bieden onder normale rijomstandigheden: droge, vlakke oppervlakken van beton, asfalt, of asfalt. Uw scooter kan echter ook op stevige ondergrond rijden route. Maar u dient de volgende wegen te vermijden:

Een wegdek waar u zich onzeker over voelt of zacht asfalt.

Hoog gras dat in het onderstel verstrikt kan raken.

Los gepakt grind en strand.

53. Vrije wielmodus

Uw scooter is uitgerust met een handmatige vrijloophendel waarmee uw begeleider de scooter handmatig kan voortduwen. Voor meer informatie, zie V “WERKING”.

WAARSCHUWING! Gebruik uw scooter niet in de vrijloopstand zonder dat er iemand aanwezig is. Anders kan dit leiden tot persoonlijk letsel.

WAARSCHUWING! Verplaats uw stoel niet zonder de hulp van uw begeleider.

Wanneer uw scooter in de vrijloopstand staat. Anders kan dit leiden tot persoonlijk letsel. Vraag indien nodig uw begeleider om hulp.

WAARSCHUWING! Zet uw scooter niet in de vrijloopstand op een helling. De scooter kan oncontroleerbaar naar beneden rollen.

54. Elektromagnetische interferentie

Radiogolven van mobiele telefoons, radio-ontvangers of andere zenders zoals radio- en tv-stations kunnen de werking van uw scooter beïnvloeden Gebruik deze alleen als uw scooter zich binnen hun invloedssfeer bevindt.

Het kan zijn dat uw scooter door de invloeden van buitenaf niet meer werkt.

55. Om letsel te voorkomen, dient u de volgende veiligheidstips in acht te nemen wanneer u op en af uw scooter stapt.

Zorg ervoor dat de stroom is uitgeschakeld, zie V,”BEDIENING”

Zorg ervoor dat uw step niet in de vrijloopmodus staat.

De armleuningen van de stoel zijn omhoog te klappen of te verwijderen;

Blijf zo dicht mogelijk bij uw scooter.

Houd de voorwielen in de rijrichting om de stabiliteit van uw scooter te bevorderen.

WAARSCHUWING! Ga zo ver mogelijk naar achteren in de scooterstoel zitten om te voorkomen dat de scooter kantelt en u letsel oploopt.

WAARSCHUWING! Gebruik uw armleuningen niet om gewicht te dragen. Dit kan ertoe leiden dat uw scooter kantelt en letsel veroorzaakt.

WAARSCHUWING! Zorg ervoor dat u niet al uw gewicht op de voetplaat plaatst.

56. Voorzorgsmaatregelen bij slecht weer

WAARSCHUWING! Gebruik uw scooter niet in ijs of gladde omstandigheden. Dit kan de prestaties en veiligheid van uw scooter negatief beïnvloeden en tot persoonlijk letsel leiden.

WAARSCHUWING! Stel uw scooter nooit bloot aan vocht (regen, sneeuw, mist of wasbeurten). Dergelijke blootstelling kan uw scooter beschadigen. Gebruik uw scooter nooit als deze is blootgesteld aan vocht totdat deze volledig is opgedroogd.

CORRECTE VERWIJDERING



Dit product valt onder de bepalingen van de Europese Richtlijn 2012/19/EU. Het symbool met een doorgekruiste vuilnisbak geeft aan dat het product in de Europese Unie gescheiden afvalinzameling vereist. Dit geldt voor het product en alle accessoires die met dit symbool zijn gemarkeerd. Producten die als zodanig zijn gemarkeerd, mogen niet met het normale huisvuil worden weggegooid, maar moeten worden ingeleverd bij een inzamelpunt voor de recycling van elektrische en elektronische apparaten.

Batterijverwijdering



Om de gevaren voor de gezondheid en het milieu aan het einde van de levensduur van dit product tot een minimum te beperken , vereisen de wetten met betrekking tot afgedankte elektrische en elektronische apparatuur (AEEA) en de richtlijn afgedankte batterijen dat u dit product inlevert bij een geschikt inzamelpunt. Daar worden de batterijen verwijderd en kan het op de juiste wijze worden gerecycled. Neem contact op met uw plaatselijke autoriteiten voor meer informatie over het recyclen en veilig afvoeren hiervan in uw omgeving.

Fabrikant: ZHEJIANG INNUOVO REHABILITATION DEVICES CO.,LTD **Adres:** No.196 Industry Road, Hengdian Movie Zone, Dongyang, Zhejiang, 322118 China.
Geïmporteerd naar AUS: SIHAO PTY LTD. 1 ROKEVA STREETEASTWOOD NSW 2122 Australië
Geïmporteerd naar de VS: Sanven Technology Ltd. Suite 250, 9166 Anaheim Place, Rancho Cucamonga, CA 91730

UK	REP

YH CONSULTING LIMITED. C/O YH Consulting Limited Office 147, Centurion House, London Road, Staines-upon-Thames, Surrey, TW18 4AX

EC	REP

E-CrossStu GmbH
Mainzer Landstr.69,
60329 Frankfurt am Main.



VEVOR

Affordable. Reliable. Home Improvement.

LÄTTVIKTIG HOPFÄLLBAR MOBILITETSSCOOTER (MANUELL VIKNING) MODELL: N3473

VEVOR
Affordable. Reliable. Home Improvement.

LIGHTWEIGHT FOLDING MOBILITY SCOOTER

Modell: N3473



Detta är originalinstruktionerna, vänligen läs alla instruktioner noggrant innan du använder produkten. VEVOR förbehåller sig en tydlig tolkning av vår användarmanual. Produktens utseende ska vara beroende av den produkt du mottagit. Vi ber om ursäkt för att vi inte kommer att informera dig igen om det finns några teknik- eller programuppdateringar för vår produkt.

XXXVI. INTRODUKTION

Läs och följ alla instruktioner, varningar och anmärkningar i den här handboken innan du försöker använda din mobilitetsenhet. scootern för första gången. Om det finns någon information i den här manualen som du inte förstår, eller om du behöver ytterligare hjälp med montering eller användning, vänligen kontakta din auktoriserade lokala leverantör.

Din säkerhet vid användning av denna produkt beror på om du följer instruktionerna, försiktighetsåtgärderna och varningarna i denna manual till fullo. vevor Corporation ansvarar inte för några skador och/eller personskador som uppstår på grund av osäker användning av individer eller underlåtenhet att följa instruktionerna, försiktighetsåtgärderna och varningarna i denna manual.



VARNING! Underlåtenhet att följa varningarna i handboken kan resultera i personskada.



VARNING! Underlåtenhet att följa varningarna i manualen kan orsaka skador på elscootern .

Vevors mobilitetsskotrar kombinerar avancerad teknik med moderna stilar. Strukturen för snabb montering och demontering gör den bekväm för daglig förvaring eller för att placeras i bagageutrymmet på ditt fordon. resande. Fjädringen är monterad bak på scootern, vilket gör körningen bekväm. Vi är säkra på att designfunktionerna och den problemfria driften kommer att säkerställa att ditt dagliga liv blir mer bekvämt. bekväm.

Denna rörlighet scootern är lämplig för funktionshindrade, äldre och sjuka personer som har begränsad rörlighet men kan tänka normalt. Maxbelastning är 120 kg .

Denna produkt är av en utomhustyp och lämplig för färd på plan väg i medelhög terräng utomhus, inte för gräsmattor, grusvägar, sluttningar på mer än 9 grader, motoriserade vägar eller regniga dagar heller.

Denna produkt är av modell N3473 . Här anger " N " en inomhusmonterad mobilitetsscooter, "3" anger koden för produktkategorin och "4" anger antalet hjul, ” 73 ” står för serienumret för denna modell.

XXXVII. SPECIFIKATION OCH STRUKTUR E

2.1 Din scooter består huvudsakligen av följande delar: scooterkropp, sätesenhet, kontroller, motorer, batterier, bromshandtag, drivhjul, ställdon och tippskyddshjul. (se bild 1)

fig.1

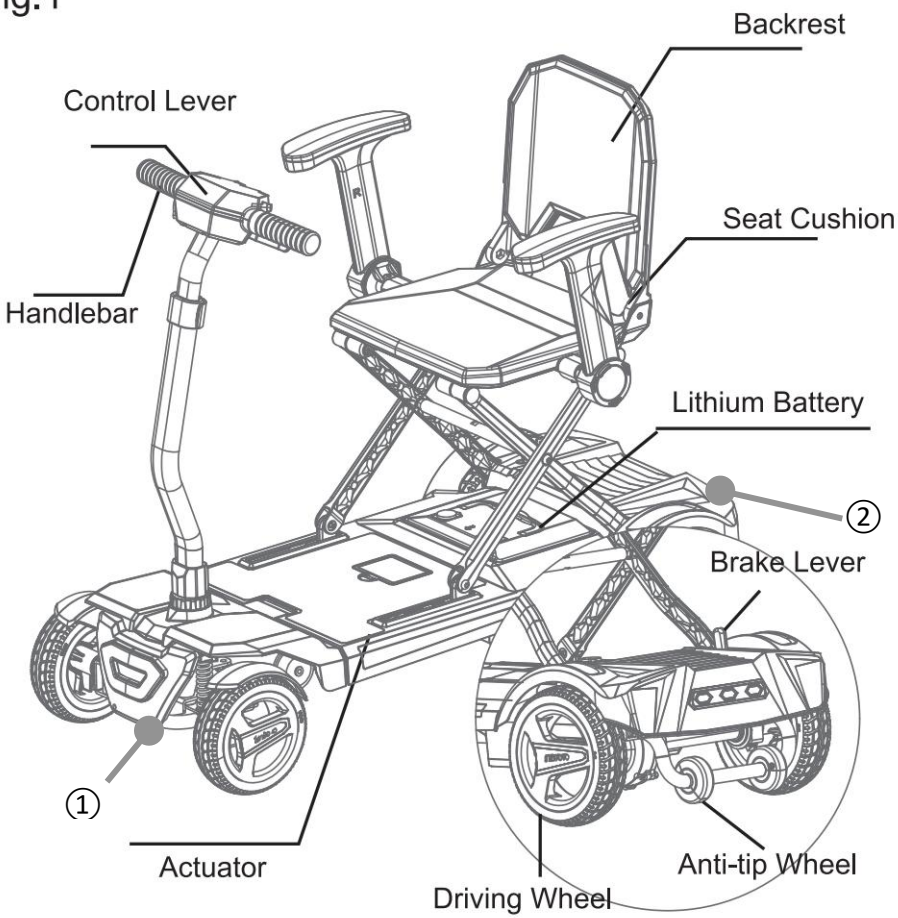

OBS: När du flyttar bilen efter att scootern är hopfälld måste du hålla tag i både den främre och bakre ramen (markeringen ① / ②). Ta inte tag i plastkåpan, eftersom scootern är skadad.

2.2 Kontrollpanel (Figur 2)

- a. Hastighetsjusteringsratt
- b. Strömbrytare
- c. Batterimätare
- d. Manöverspak
- e. Laddningsport
- f. Signalhornsknapp
- g. Strålkastarbrytare

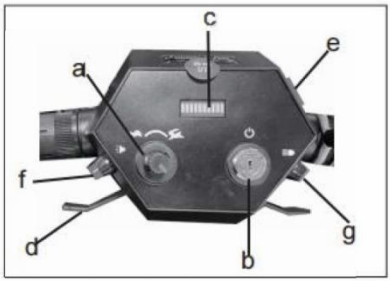

Fig .2

2.3 Tekniska parametrar

Tabell 1	SPECIFIKATIONER
Totalstorlek (L*B*H)	970x640x950mm
Sitthöjd	5,07 mm
Sittbredd	348 mm
Sittdjup	3 10 mm
Scootervikt (med batterier)	25,3 kg
Maxhastighet	≤ 6 km/h
Bromssträcka på plan yta	≤1000mm
Min. vändradie	≤ 14 00 mm
Lastkapacitet	≤120 kg
Teoretiskt intervall	≤ 15 km
Klätterförmåga	9°

Motor	24V / 150W
Batteri	Litiumjonbatteri; 24V12AH
Framhjulen	Ytterdiameter x B (175 " x 50 ")
Bakhjulen	Ytterdiameter x B (200 "x 50 ")

XXXVIII. MONTERING

3.1 Uppackning och utvikning

- Ta bort skyddsstoppningen från lådan och ta ut scootern.
- Tryck länge på fällknappen med vänster hand. När du hör ett "klick"-ljud, håll i fordonets framsida med höger hand för att fälla ut den .
- **Varning!** Ta ur strömbrytaren före justeringar. Justera aldrig medan du rör dig.

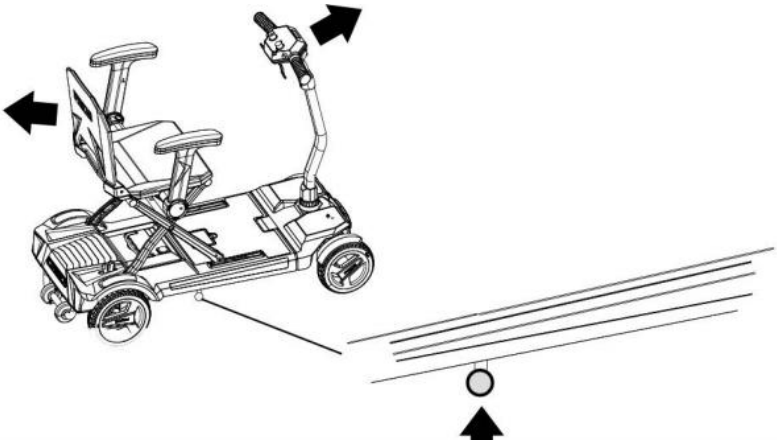

The folding/unfolding mechanism

- Tryck länge på fällknappen med vänster hand. När du hör ett "klick" håller du i styret med höger hand för att fälla det .

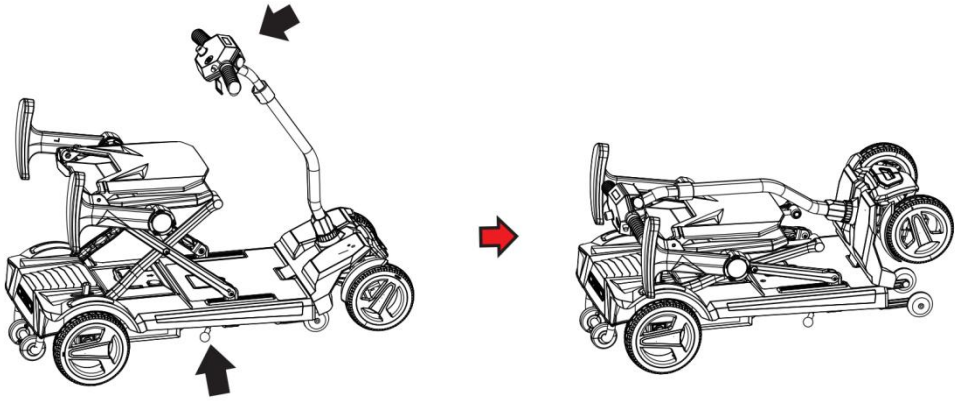

* JUSTERING AV FRÄMRE HUVUD Fästena på sidan av scooterns framsida kan lossas och nedåt enligt användarens egenhöjd. (Figur 5).

* ① Öppna sedan armstödslåset under sätet och sätt in vänster och höger armstöd i armstödet. rör, och ② lås den. (bild 6), armstödet kan justeras enligt dem själva . Ledstängerna är kategoriserade i vänster och höger komponenter. Se till att noggrant identifiera vänster/höger-markeringarna på ledstängerna .

Warning: Fold the backrest up before folding.

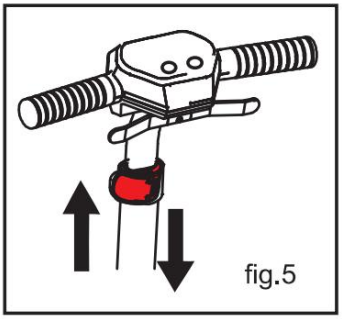

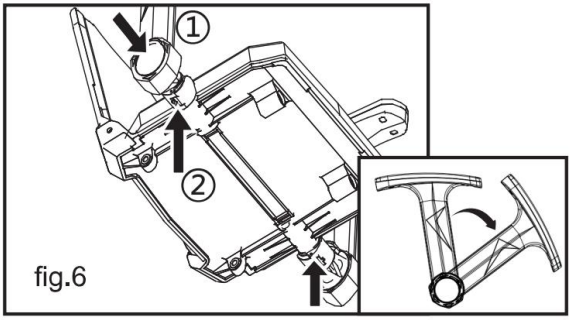

3. 2 Laddning

Använd den medföljande separata laddaren för säker och effektiv ba

- **Warning:**Only use the included charger. Do not use car-type chargers.

- **Laddningssteg:**

bs. Se till att scootern är avstängd.

bt. Anslut laddarens utgångskontakt till det trepoliga laddningsuttaget på baksidan (Figur 3) eller framsidan av scootern (Figur 4).

bu. Anslut laddarens ingångskontakt till ett vanligt eluttag (100–240 V).

bv. En blå indikatorlampa betyder att laddning pågår.

bw. När den gröna lampan tänds, fortsätt laddningen i 1–2 timmar.

bx. Rekommenderad laddningstid: 6–8 timmar.

by. Koppla ur laddaren efter full laddning.

3. 3 Ny batterianvändning

3.4.1 Ladda nya batterier helt före första användningen för att uppnå 90 % av maximal prestanda.

3.4.2 Efter 4–5 laddningscykler kommer batterierna att uppnå 100 % topprestanda och längre livslängd.

3.4.3 Batterierna går in i viloläge efter 72 timmars inaktivitet. Aktivera genom att trycka på batterimätarknappen eller ladda.

3.4.4 Använd endast originalbatterier från fabriken vid batteribyte:

Fig .3 The battery can be removed for charging

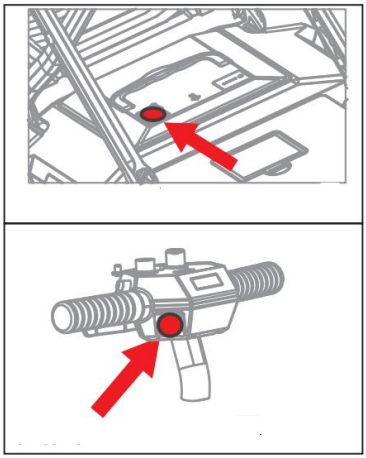

Fig .4 Charging port

Typ	Litiumbatteri
Mått	21 9* *16 8*6* 9 mm
Spänning	24V

XXXIX. Drift

4.1 Kontrollpanel

Kontrollpanelen inkluderar alla manöverkomponenter: strömbrytare, hastighetsjusteringsratt, manöverspak och batterimätare.

4.2 Strömbrytare (Figur 2)

- Så här slår du på strömmen: Sätt i nyckeln och vrid den sedan medurs.
- **Varning!** Stanna inte scootern genom att dra ut nyckeln (förutom i nödfall), eftersom det kan orsaka plötslig stopp. Stäng av strömmen när scootern står stilla för att förhindra oavsiktlig rörelse.

4.3 Manöverspak (Figur 2)

- Faktisk funktion: Tryck vänster spak bakåt för att köra bakåt; tryck höger spak bakåt för att köra framåt.
- Ju större spakvinkeln är, desto högre hastighet.
- Släpp spaken för att automatiskt återgå till stoppläget (bromsarna aktiveras).
- **Varning!** Släpp spaken omedelbart om scootern rör sig oväntat. Scootern kommer att stanna om inte spaken är felaktig.

4.4 Hastighetsjusteringsratt (Figur 2)

- Justera för att ställa in/begränsa maxhastighet: **6 km/h (framåt), 2 km/h (bakåt).**
- **Obs:** Kör på låg hastighet tills du är bekant med scootern.

4.5 Batterimätare (Figur 2)

- **Grön:** Full effekt.
- **Gul:** Låg ström (förbered laddning).
- **Röd:** Strömmen är slut (ladda omedelbart).

4.6 Manuellt läge (Stoppstång, figur 1)

- Stoppstången, som sitter under sätets högra sida, växlar mellan manuellt och elektriskt läge:
    - Tryck framåt: Manuellt läge (kopplar ur motorn).
    - Dra bakåt: Elektriskt läge (aktiverar motorn).
- **Anteckningar:**

bz. I manuellt läge är bromssystemet urkopplat och funktionerna framåt/bakåt är inaktiverade.

ca. Sitt inte på scootern i manuellt läge för att undvika skador.

cb. Använd inte manuellt läge i sluttningar för att förhindra (förlust av kontroll).

- **Varning!** I elektriskt läge måste stoppstången dras bakåt för att säkerställa automatisk bromsning. Tryck inte stången framåt under rörelse för att undvika personskador eller skador.

4.7 Laddningsuttag (figur 3-4)

- Anslut den separata laddaren här. Scootern kan inte användas under laddning.

4.8 Signalhornsknapp (Figur 2)

- Tryck för att tuta; släpp för att stoppa.

V. Underhåll och skötsel

5.1 Allmänna riktlinjer

- Undvik att slå på eller utsätta kontrollkomponenter för extrem värme/kyla eller fukt. Håll dem rena.

- Kontrollera alla anslutningar för åtdragning och säkerhet, inklusive kablar och batteri (se till att det sitter ordentligt i facket).
- Ta ur strömbrytaren efter användning för att spara batteri.
- **Strömsparfunktion:** Styrenheten stängs av automatiskt efter 20 minuters inaktivitet. Sätt i nyckeln igen för att starta om.
- Använd bilvax för att bibehålla skalets finish. Hjullagren är försmorda och förseglade – ingen ytterligare olja behövs.
- **Inspektionsschema:** Kontrollera scootern före varje användning och följ tabellen nedan för veckovisa/månadsvisa/halvårsvisa kontroller:

Inspektionsartikel	Dagligen	Varje vecka	Månatlig	Halvårsvis
Alla komponenter	✓	✓	✓	✓
Rörelse/inställning	✓	✓	✓	✓
Bromsar	✓	✓	✓	✓
Kabelanslutningar	✓	✓	✓	✓
Batteriladdning	✓	—	—	—
Däckslitage	—	✓	✓	✓
Renlighet	—	✓	✓	✓

VI . Säkerhet

6.1 Kontroller före användning

- Kontrollera alla kabelanslutningar för att säkerställa att de är åtdragna och att de inte har korrosion.

- Kontrollera att strömförsörjningsboxens anslutningar är säkrade.
- Testa bromsarnas känslighet.
- Kontrollera batterinivån (se avsnitt 4).

6.2 Viktgräns

- **Varning!** Skador på grund av överbelastning (>120 kg) täcks inte av garantin och kan orsaka personskador.

6.3 Lutningsriktlinjer

- **Maximal säker lutning:** 9° (uppför/nedför).
- **Varning!**
- Klättra rakt uppför sluttningar (undvik sicksackslingor) för att minska risken för tippning.
- Kör aldrig på hala backar (snö, is, våta löv etc.).
- Backa inte i sluttningar (risk för skador).

6.4 Terrängrestriktioner

- Idealiska ytor: Plana cement-/asfaltvägar.
- **Undvik:** Oklar terräng, djupt gräs, grus, sand eller mjuk mark.

6.5 Säkerhet i manuellt läge

- **Varning!**
- Manuellt läge måste användas med en ledsagare för att undvika skador.
- Justera inte positionen medan du sitter – be om hjälp.

- Lämna aldrig scootern i manuellt läge i en sluttning (risk för rullning).

6.6 Elektromagnetisk störning

- Scootern kan påverkas av mobiltelefoner, radioapparater eller radarsystem.
- **Varning!** Om onormal drift uppstår på grund av elektromagnetisk störning (EMI), stäng av styrenheten omedelbart och kontakta din servicerepresentant.

6.7 Säkerhetstips för på- och avstigning

- Stäng av strömmen (se avsnitt 4).
- Se till att scootern inte är i manuellt läge.
- Håll dig nära scootern och håll framhjulet rakt för stabilitet.
- **Varning!**
- Sitt bakåt för att undvika att tippa.
- Luta dig inte mot armstöden och koncentrera inte vikten på fotstöden (risk för tippning).

6.8 Försiktighetsåtgärder vid dåligt väder

- **Varning!**
- Använd inte på isiga/hala ytor (risk för skador/prestandaproblem).
- Håll sparkcykeln torr – undvik regn, snö eller tvätt. Om den är våt, torka den helt innan användning.

VII . Garantikort/kvalitetsintyg

Garantikort Tack för att du valde vår produkt. Vi erbjuder garantitjänster i enlighet med kinesisk konsumentlagstiftning. Vänligen fyll i och spara detta kort för framtida reparationer.

Kundinformation:

- Namn: _____
- Kön: _____
- Kontakt: _____
- Produktnamn: _____
- Modell: _____
- Produktionsdatum: _____
- Produktkod: _____

Garantitäckning:

85. Elektriskt styrsystem, motor-/växelsystem, laddare: 12 månader.
86. Litiumbatteri: 12 månader; Blybatteri: 6 månader.

Undantag:

87. Plastskal.
88. Dekorationer och sätesöverdrag.
89. Obehöriga reparationer/modifieringar.
90. Skador på grund av felaktig användning, felaktigt underhåll eller förvaring.
91. Kommersiell eller (onormal) användning.
92. Force majeure-faktorer.
93. Avgifter för obehörigt arbete, frakt eller service.

Anteckningar:

94. Spara detta kort och inköpskvitto för garantianspråk.
95. Betald underhållsavgift gäller för:

- Inget garantikort/kvitto.
- Ändrade kvitton.
- Skador på grund av olyckor eller felaktig användning.
- Obehöriga reparationer.

- Artiklar som inte omfattas av garantin (reparerbara till självkostnadspris).

96. Betalt underhåll är tillgängligt för produkter som inte omfattas av garantin.

Packlista

Punkt	Kvantitet
Huvudram	1
Laddare (nätsladd)	1
Bruksanvisning	1
Bilnyckel	2

XL. SÄKERHET

57. Följ följande instruktioner innan du använder din scooter:

Kontrollera alla elektriska anslutningar. Se till att de är ordentligt åtdragna och inte korroderade.

Kontrollera alla anslutningar till batterilådan. Se till att de är korrekta och säkra.

Kontrollera bromsarna och se till att de fungerar optimalt.

Kontrollera batteriets laddning. Se V ”BATTERIER OCH LADDNING”.

58. Viktbegränsningar

Din scooter är klassad för en normal viktkapacitet på 120 kg .

Varning! Om viktgränsen överskrids upphävs garantin och kan det leda till personskada och skador på din skoter.

59. Information om lutning

Din scooter klarar av att köra uppför alla sluttningar som inte överstiger en maximal säkerhetsgräns. lutning på 9°

VARNING! Kör inte i sicksack eller snett uppför sluttningen när du kör uppför en sluttning. Kör din scooter rakt uppför sluttningen. Detta minskar risken för att du välter eller faller avsevärt.

Observera alltid att den maximala lutningen på 9° inte får överskridas.

VARNING! Kör inte uppför eller nedför en potentiellt farlig sluttning (t.ex. områden täckta av snö, is, klippt gräs eller våta löv).

VARNING! Kör aldrig baklänges uppför eller nedför en sluttning. Detta kan orsaka personskador.

60. Utomhuskörningsytor

Din scooter är konstruerad för att ge optimal stabilitet under normala körförhållanden – torra, plana ytor bestående av betong, asfalt, eller asfalt. Din scooter kan dock även köras på hård mark rutt. Men du bör undvika att köra på följande vägar:

En köryta som du känner dig osäker på eller mjuk asfalt.

Högt gräs som kan trassla sig in i löpverket.

Löst packat grus och strand.

61. Frihjulsläge

Din scooter är utrustad med en manuell frihjulsspak som gör att scootern kan skjutas manuellt av din ledsagare. För mer information, se V “ANVÄNDNING”.

VARNING! Använd inte din scooter i frihjulsläge utan en assistent närvarande. Underlåtenhet att göra det kan orsaka personskador.

VARNING! Flytta dig inte i sätet utan hjälp av din medhjälpare när din scooter är i frihjulsläge. Annars kan det leda till personskador. Vänligen be din assistent om hjälp vid behov.

VARNING! Placera inte din scooter i frihjulsläge i en sluttning. Scootern kan rulla okontrollerat ner på sin

62. Elektromagnetisk störning

Radiovågor från mobiltelefoner, radiomottagare eller andra Sändare som radio- och TV-stationer kan påverka din scooters använd om din scooter är inom deras påverkansräckvidd.

Din scooter kan vara trasig på grund av deras påverkan.

63. För att undvika skador, följ följande säkerhetstips när du stiger på och av din scooter.

Se till att strömmen är avstängd, se V, ”DRIFT”

Se till att din scooter inte är i frihjulsläge.

Armstöden på sätet är uppfällda eller borttagna;

Håll dig så nära din skoter som möjligt.

Håll framhjulen i körriktningen för att öka scooterns stabilitet.

VARNING! Placera dig så långt bak som möjligt i scootersätet för att förhindra att scootern välter och orsakar skador.

VARNING! Undvik att använda armstöden för viktbärande ändamål. Sådan användning kan göra att din scooter välter och orsakar skador.

VARNING! Undvik att belasta fotplattan med all din vikt.

64. Försiktighetsåtgärder vid dåligt väder

VARNING! Kör inte din scooter på is eller hala underlag. Sådan användning kan påverka scooterns prestanda och säkerhet negativt och orsaka personskador.

VARNING! Utsätt inte din scooter för någon form av fukt (regn, snö, imma eller tvättmedel). Sådan exponering kan skada din scooter. Kör aldrig din scooter om den har utsatts för fukt förrän den har torkat helt.

KORREKT AVFALLSHANTERING



Denna produkt omfattas av bestämmelserna i EU-direktiv 2012/19/EU. Symbolen som visar en överstruken soptunna indikerar att produkten kräver separat sophämtning inom Europeiska unionen. Detta gäller produkten och alla tillbehör som är märkta med denna symbol. Produkter som är märkta som sådana får inte kasseras med vanligt hushållsavfall, utan måste lämnas till en insamlingsplats för återvinning av elektriska och elektroniska apparater.

BATTERIKASSERING



För att minimera hälso- och miljörisker när produkten är slut, kräver lagar om avfall från elektriska och elektroniska produkter (WEEE) och direktivet om batterier att du kasserar produkten på en lämplig insamlingsanläggning dit den skickas för att ta bort batterierna och återvinna den på lämpligt sätt. Kontakta dina lokala myndigheter för mer information om återvinning och säker kassering av dessa i ditt område.

Tillverkare: ZHEJIANG INNUOVO REHABILITATION DEVICES CO.,LTD
Adress: No.196 Industry Road, Hengdian Movie Zone, Dongyang, Zhejiang, 322118 Kina.
Importerad till Australien: SIHAO PTY LTD. 1 ROKEVA STREETEASTWOOD NSW 2122 Australien
Importerad till USA: Sanven Technology Ltd. Suite 250, 9166 Anaheim Place, Rancho Cucamonga, CA 91730

UK	**REP**

YH CONSULTING LIMITED. C/O YH Consulting Limited Office 147, Centurion House, London Road, Staines-upon-Thames, Surrey, TW18 4AX

EC	**REP**

E-CrossStu GmbH
Mainzer Landstr.69,
60329 Frankfurt am Main.

