VEVOR

Affordable. Reliable. Home Improvement.

GARDEN TRAILERS

MODEL: BTC-001D

VEVOR
Affordable. Reliable. Home Improvement.

GARDEN TRAILERS

MODEL: BTC-001D

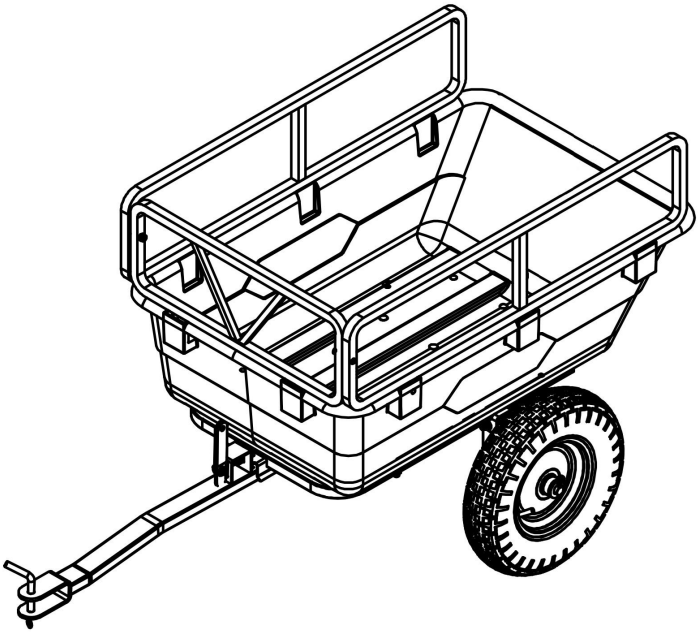

This is the original instruction, please read all manual instructions carefully before operating. VEVOR reserves a clear interpretation of our user manual. The appearance of the product shall be subject to the product you received. Please forgive us that we won't inform you again if there are any technology or software updates on our product.

SAFETY INSTRUCTIONS

WARNING:

Read this material before using this product. Failure to do so can result in serious injury.

Assembly precautions

1. Assemble only according to these instructions. Improper assembly can create hazards.
2. Wear ANSI-approved safety goggles and heavy-duty work gloves during assembly.
3. Keep the assembly area clean and well-lit.
4. Keep bystanders out of the area during assembly.
5. Do not assemble if tired or when under the influence of alcohol, drugs or medication.
6. The product capabilities apply to properly and completely assembled products only.

Assemble on a flat, level, hard and smooth surface capable of safely supporting the Garden Trailers

7. For additional information regarding the parts listed in the following pages, please refer to the Assembly Diagram of this manual. Unwrap and separate all parts in a clean work area.

Use precautions

1. DO NOT SIT OR STAND ON THIS ITEM.
2. This product is not a toy. Do not allow children to play with or near this item.
3. Do not exceed specified weight capacities.
4. Use as intended only.
5. Inspect before every use; do not use if parts are loose or damaged.

SAVE THIS MANUAL

PARTS LIST

1	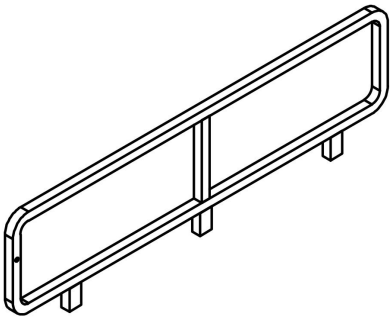 Left and right guardrails ×2	2	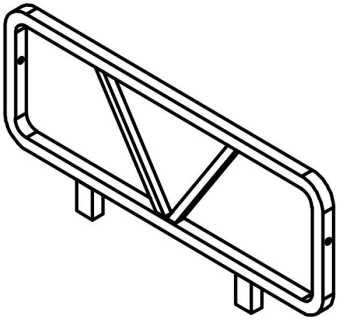 Front guardrail ×1
3	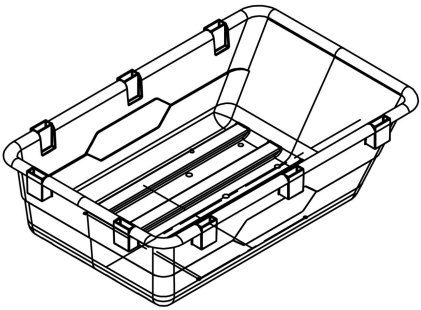 Plastic bucket ×1	4	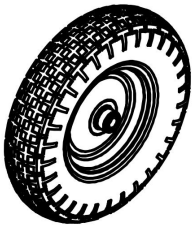 Wheels ×2
5	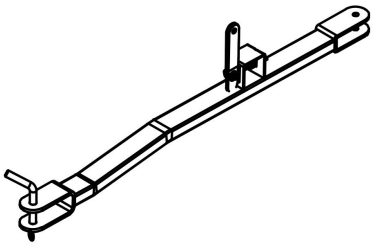 Trailer rod ×1	6	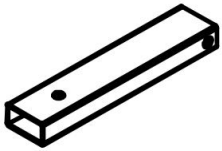 Connecting rod ×1
7	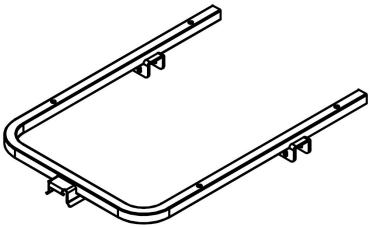 Bottom bracket ×1	8	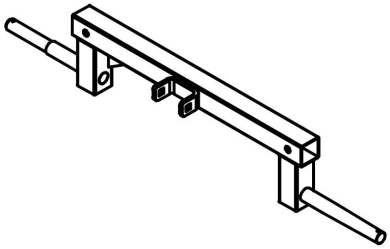 Axle bracket ×1

9	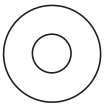 Washer ×4	10	 Pin ×2
11	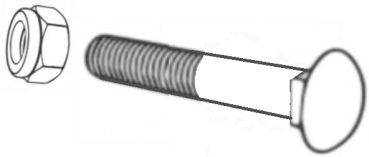 Carriage bolt screw M10*65 ×2	12	 Screw M8*50 ×2
13	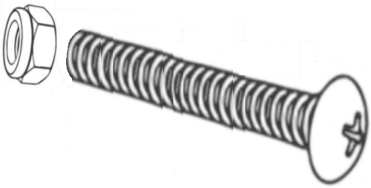 Screw M10*50 ×4	14	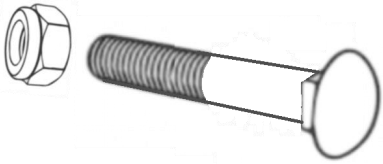 Carriage bolt screw M10*55 ×1
15	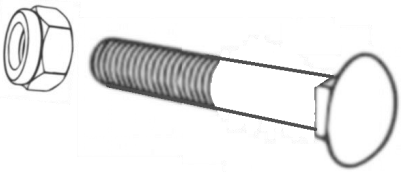 Carriage bolt screw M10*85 ×1		

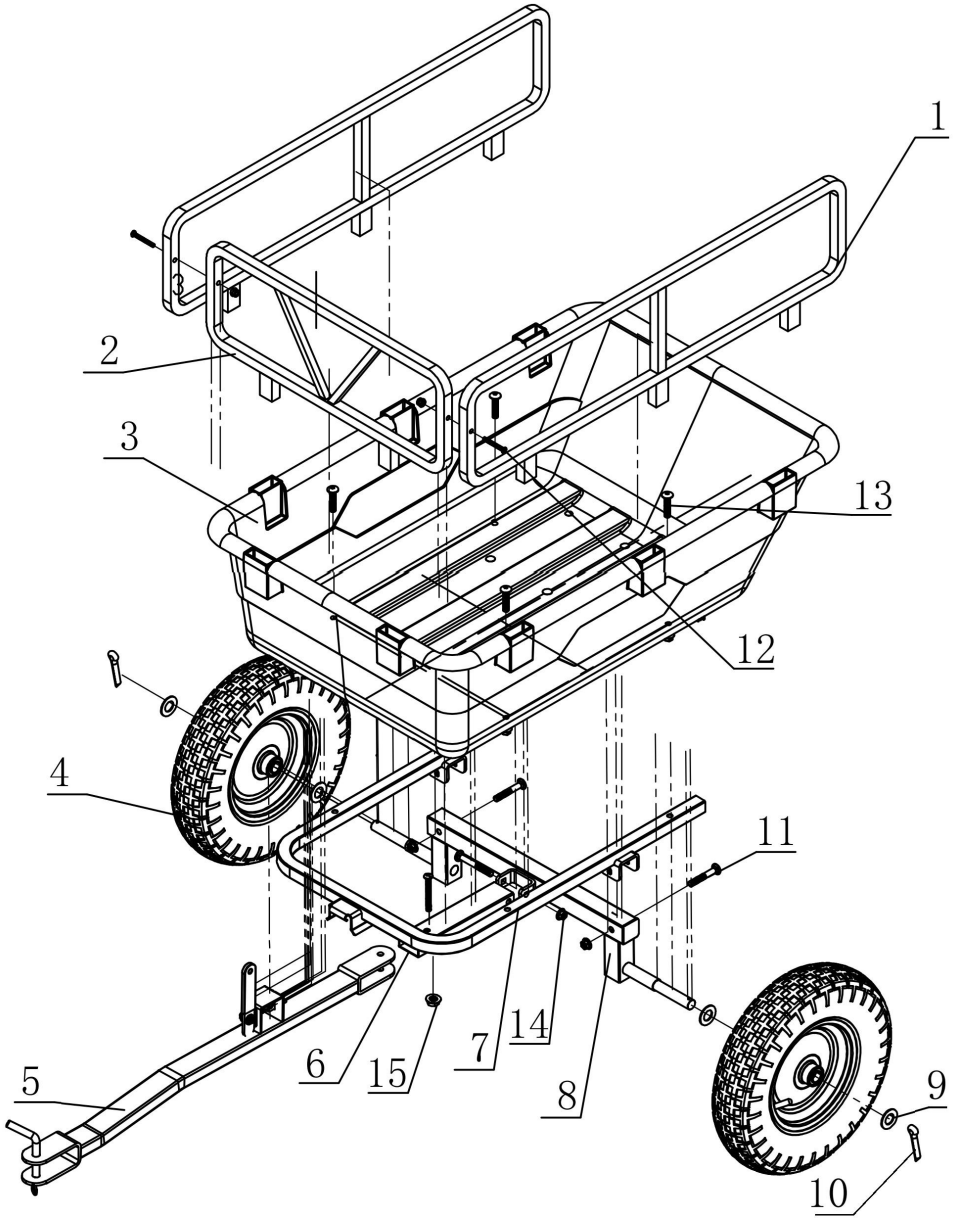
1
2
3
13
12
4
11
5
6
15
7
14
8
9
10

ASSEMBLY STEP

STEP 1

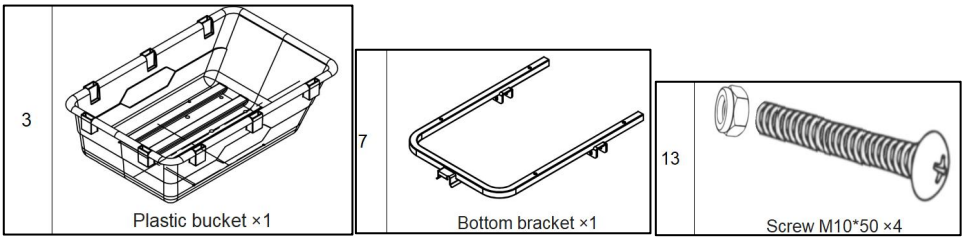

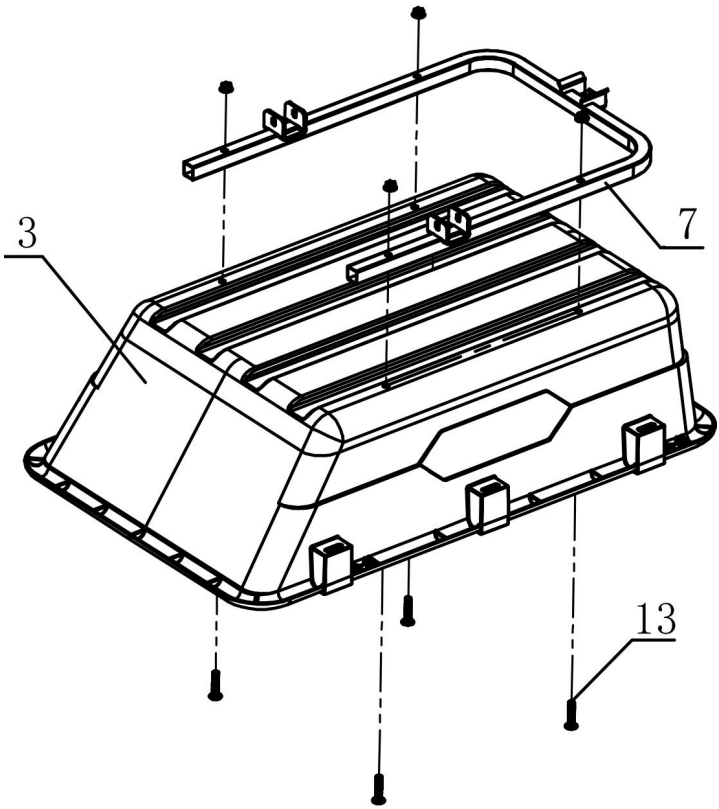

1. Place the plastic bucket(No.3) above the bottom bracket(No.7) and align the installation holes of the two.
2. Use a screwdriver to screw M10*50(No.13 x4) screws into the corresponding installation holes respectively. Tighten the screws to firmly connect the plastic bucket(No.7) and the bottom bracket(No.7).

STEP 2

8	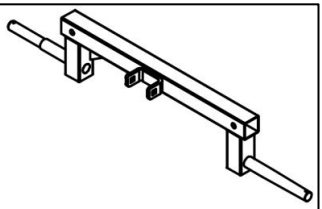 Axle bracket ×1
11	 Carriage bolt screw M10*65 ×2

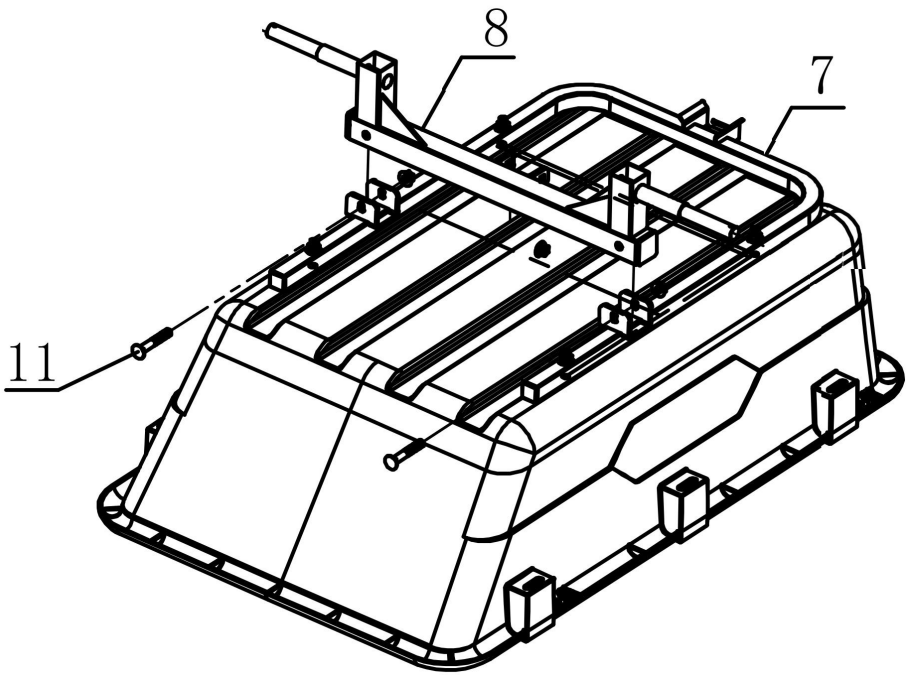

1. Install the axle bracket(No.8) in the corresponding position on the bottom bracket(No.7).
2. Pass carriage bolt screws M10*65((No.11 x2) through the installation holes of the axle bracket(No.8) and the bottom bracket(No.7), and make them protrude from the bottom upwards.

STEP 3

4	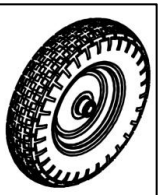 Wheels ×2
9	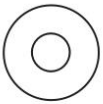 Washer ×4
10	 Pin ×2

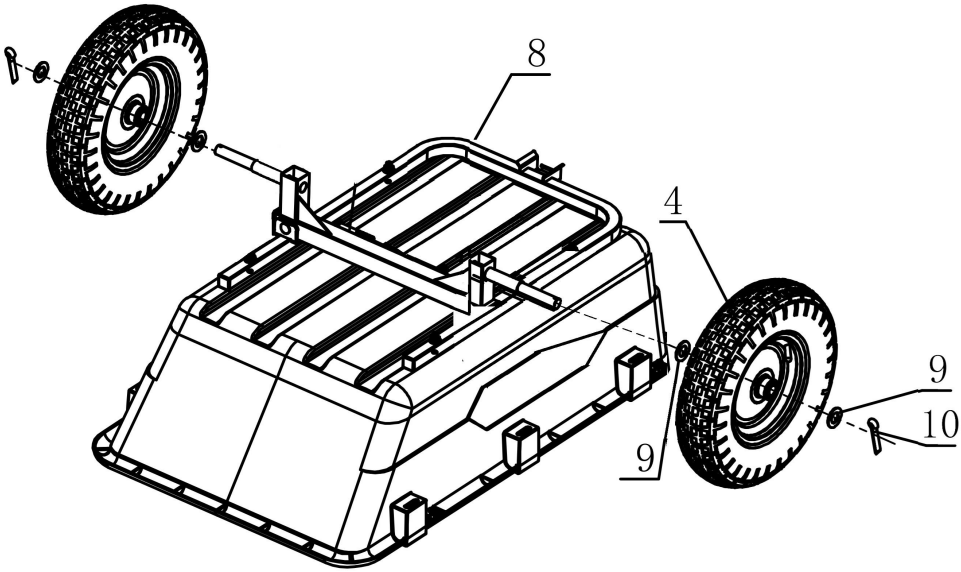

1. Put one washer(No.9 x2) on each side of the axle of the wheel shaft.
2. Install the wheels(No.4 x2) (with the inflation port facing outwards) onto the axle.
3. Put another washer(No.9 x2) on each side of the axle of the wheels.
4. Insert pins(No.10 x2) into the end holes of the axle of the wheel shaft bracket to fix the wheels.

STEP 4

6	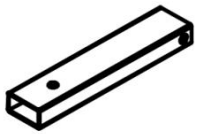 Connecting rod ×1	15	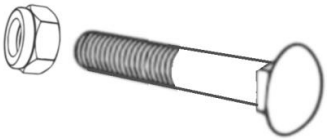 Carriage bolt screw M10*85 ×1

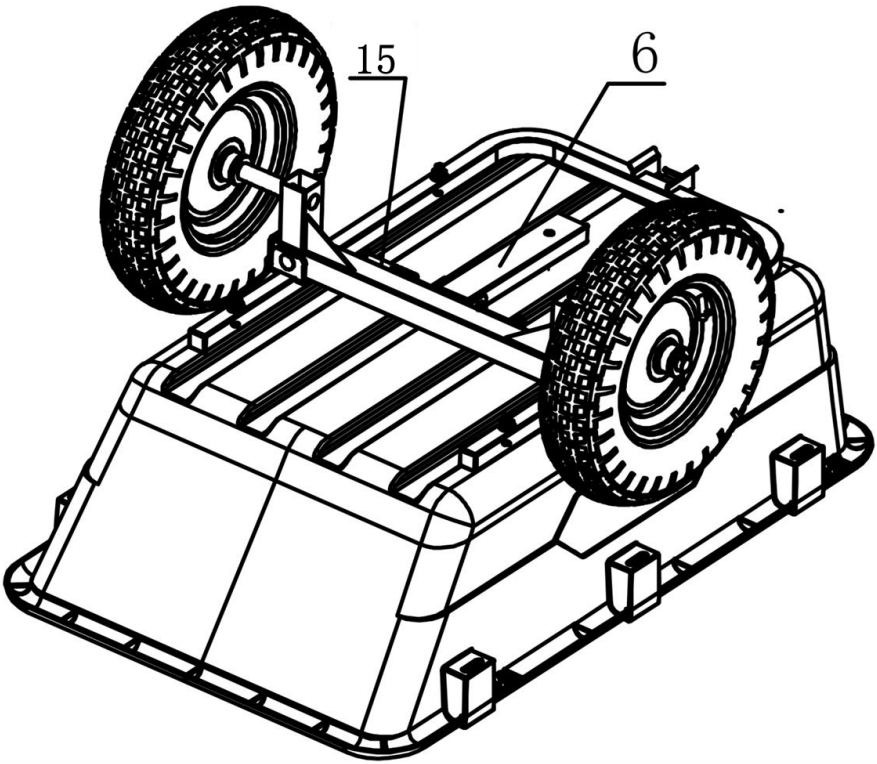

1. Install the connecting rod(No.6) at the specified position on the bottom bracket(No.7).
2. Use screws M10*85(No.15 x1) to lock the connecting rod(No.6) and the bottom bracket(No.7).

STEP 5

5	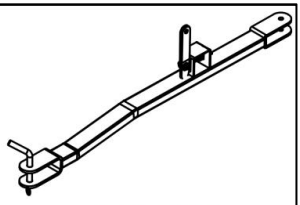 Trailer rod ×1
14	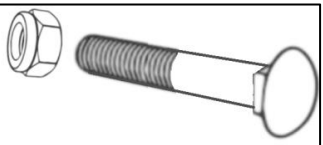 Carriage bolt screw M10*55 ×1

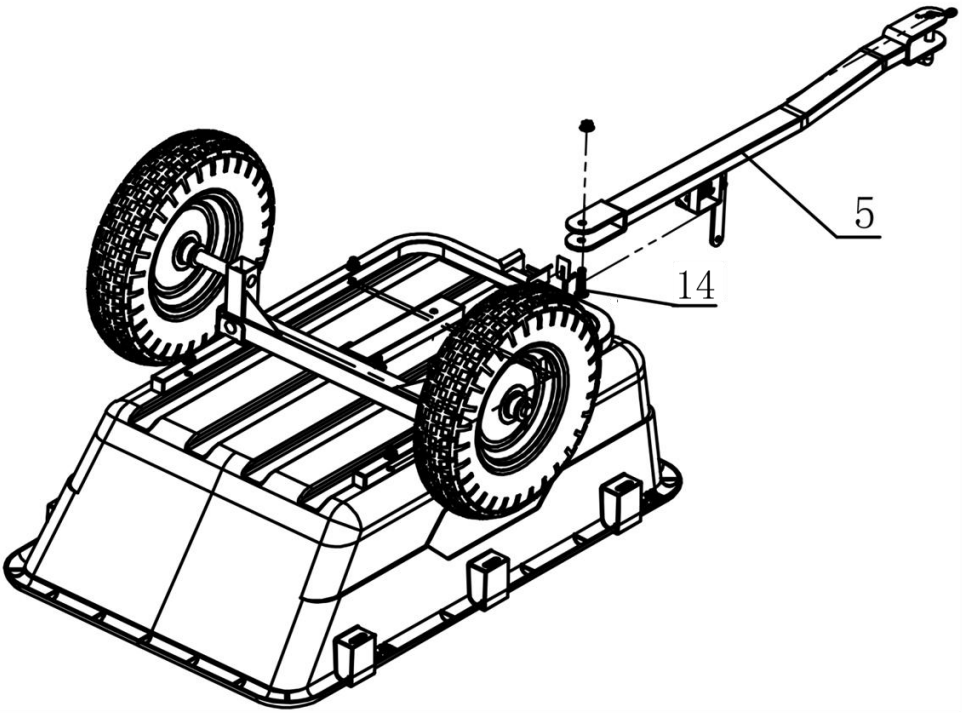

1. Install the trailer rod(No.5) in the corresponding position.
2. Fix the trailer rod with a carriage bolt screw M10*55(No.14 x1) and tighten the screw.

STEP 6

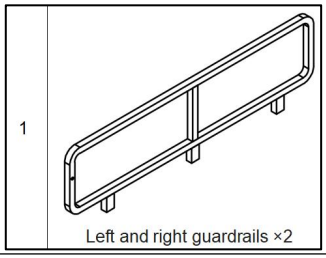

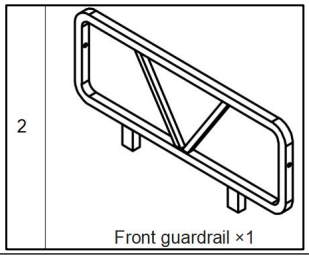

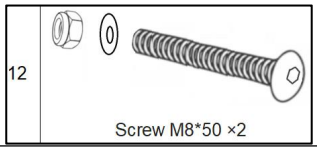

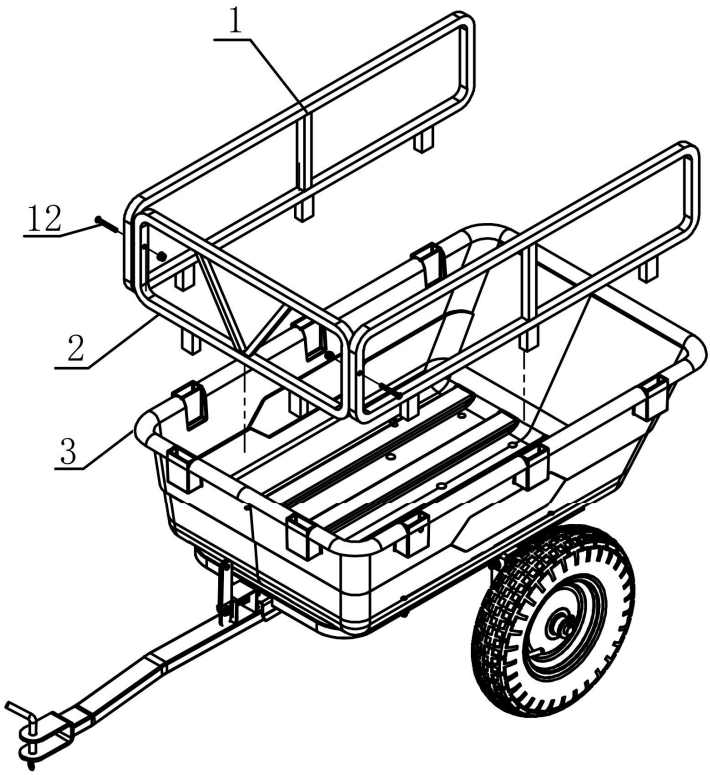

1. 1. Turn the cart over.
2. Install the left and right guardrails(No.1 x2) and the front guardrail(No.2) at the edge of the plastic bucket(No.3), aligning the installation holes of the guardrails with those on the plastic bucket(No.3).
3. Use a screwdriver to screw M8*50(No.12 x2) screws into the corresponding installation holes respectively to fix the guardrails.

It is assembled and completed.

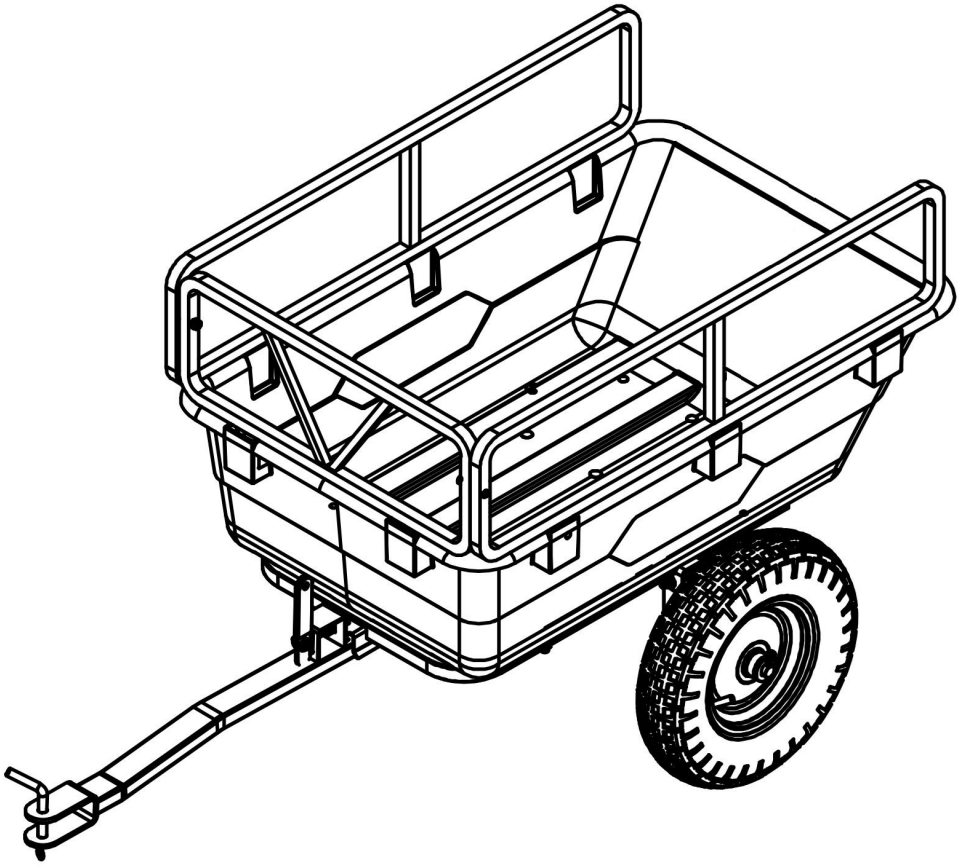

PRODUCT PARAMETER

Model	BTC-001D
Volume	10 cu.ft
Carriage size	940*575*490mm 37*23*19.3inch
Maximum loading capacity	500 LBS

Manufacturer: Shanghaimuxinmuyeyouxiangongsi
Address: Shuangchenglu 803nong11hao1602A-1609shi, baoshanqu, shanghai 200000 CN.
Imported to AUS: SIHAO PTY LTD. 1 ROKEVA STREETEASTWOOD NSW 2122 Australia
Imported to USA: Sanven Technology Ltd. Suite 250, 9166 Anaheim Place, Rancho Cucamonga, CA 91730

UK REP

YH CONSULTING LIMITED. C/O YH Consulting Limited Office 147, Centurion House, London Road, Staines-upon-Thames, Surrey, TW18 4AX

EC REP

E-CrossStu GmbH
Mainzer Landstr.69,
60329 Frankfurt am Main.



Machine Translated by Google

VEVOR

Affordable. Reliable. Home Improvement.

RIMORCHI DA GIARDINO

MODELLO: BTC-001D

Machine Translated by Google

VEVOR
Affordable. Reliable. Home Improvement.

RIMORCHI DA GIARDINO

MODELLO: BTC-001D

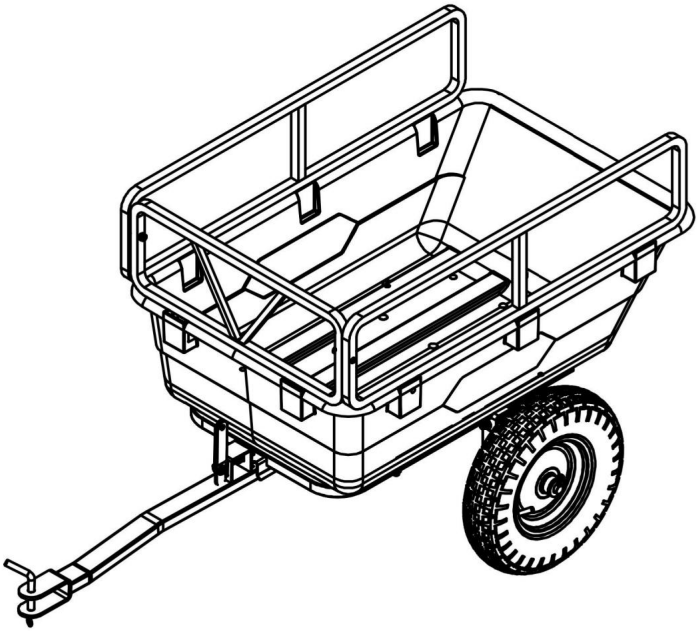

Questa è l'istruzione originale, si prega di leggere attentamente tutte le istruzioni del manuale prima di utilizzare. VEVOR si riserva una chiara interpretazione del nostro manuale utente. L'aspetto del prodotto sarà soggetto al prodotto ricevuto. Vi preghiamo di perdonarci se non vi informeremo di nuovo se ci sono aggiornamenti tecnologici o software sul nostro prodotto.

Machine Translated by Google

ISTRUZIONI DI SICUREZZA

AVVERTIMENTO:

Leggere questo materiale prima di utilizzare questo prodotto. La mancata osservanza di questa norma può provocare lesioni gravi.

Precauzioni di montaggio

1. Montare solo secondo queste istruzioni. Un montaggio improprio può creare pericoli.
2. Indossare occhiali di sicurezza approvati ANSI e guanti da lavoro resistenti durante l'assemblaggio.
3. Mantenere l'area di assemblaggio pulita e ben illuminata.
4. Tenere gli astanti fuori dall'area durante l'assemblea.
5. Non riunirsi se si è stanchi o sotto l'effetto di alcol, droghe o farmaci.
6. Le capacità del prodotto si applicano a prodotti correttamente e completamente assemblati solo prodotti.

Montare su una superficie piana, livellata, dura e liscia in grado di resistere in modo sicuro sostenere i Garden Trailers

7. Per ulteriori informazioni sulle parti elencate di seguito pagine, fare riferimento allo schema di montaggio di questo manuale. Disimballare e separare tutte le parti in un'area di lavoro pulita.

Usare precauzioni

1. NON SEDERSI O STARE IN PIEDI SU QUESTO OGGETTO.
2. Questo prodotto non è un giocattolo. Non permettere ai bambini di giocare con o vicino a questo articolo.
3. Non superare le capacità di peso specificate.
4. Utilizzare solo come previsto.
5. Ispezionare prima di ogni utilizzo; non utilizzare se alcune parti sono allentate o danneggiate.

SALVA QUESTO MANUALE

Machine Translated by Google

ELENCO DELLE PARTI

1	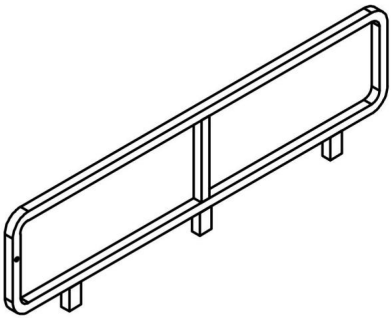 Guardrail sinistro e destro ×2	2	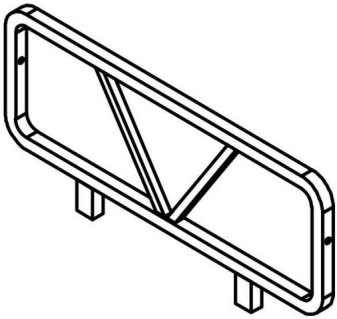 Guardrail anteriore ×1
3	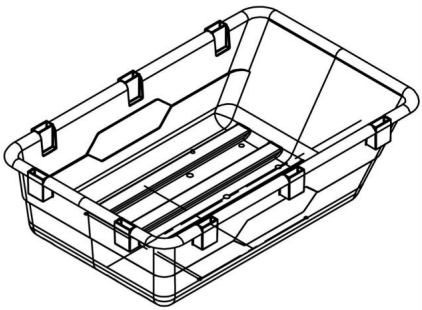 Secchio di plastica ×1	4	 Ruote ×2
5	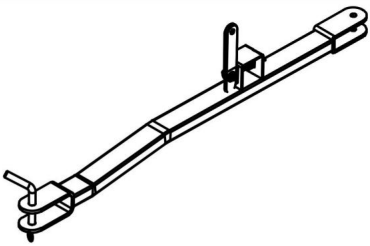 Barra di traino ×1	6	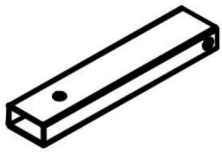 Biella ×1
7	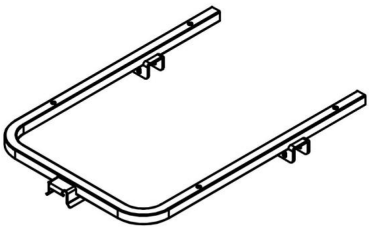 Movimento centrale ×1	8	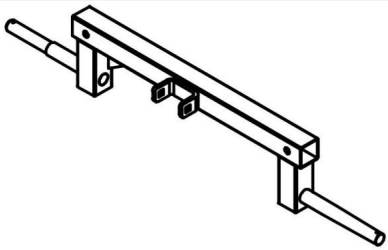 Supporto dell'asse ×1

Machine Translated by Google

9	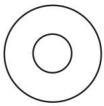 Rondella ×4	10	 Spillo ×2
11	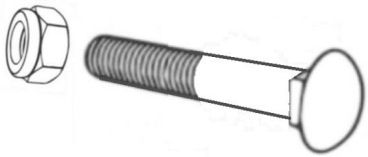 Vite bullone carrello M10*65 ×2	12	 Vite M8*50 ×2
13	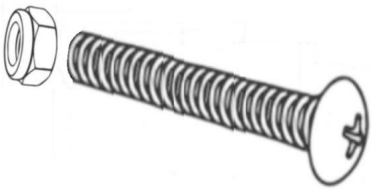 Vite M10*50 ×4	14	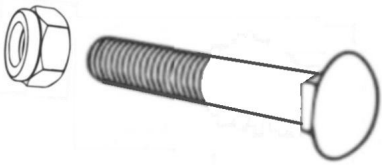 Vite bullone carrello M10*55 ×1
15	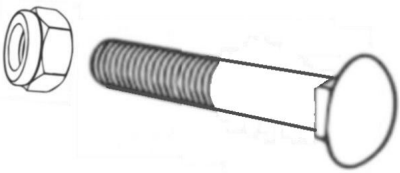 Vite bullone carrello M10*85 ×1		

Machine Translated by Google

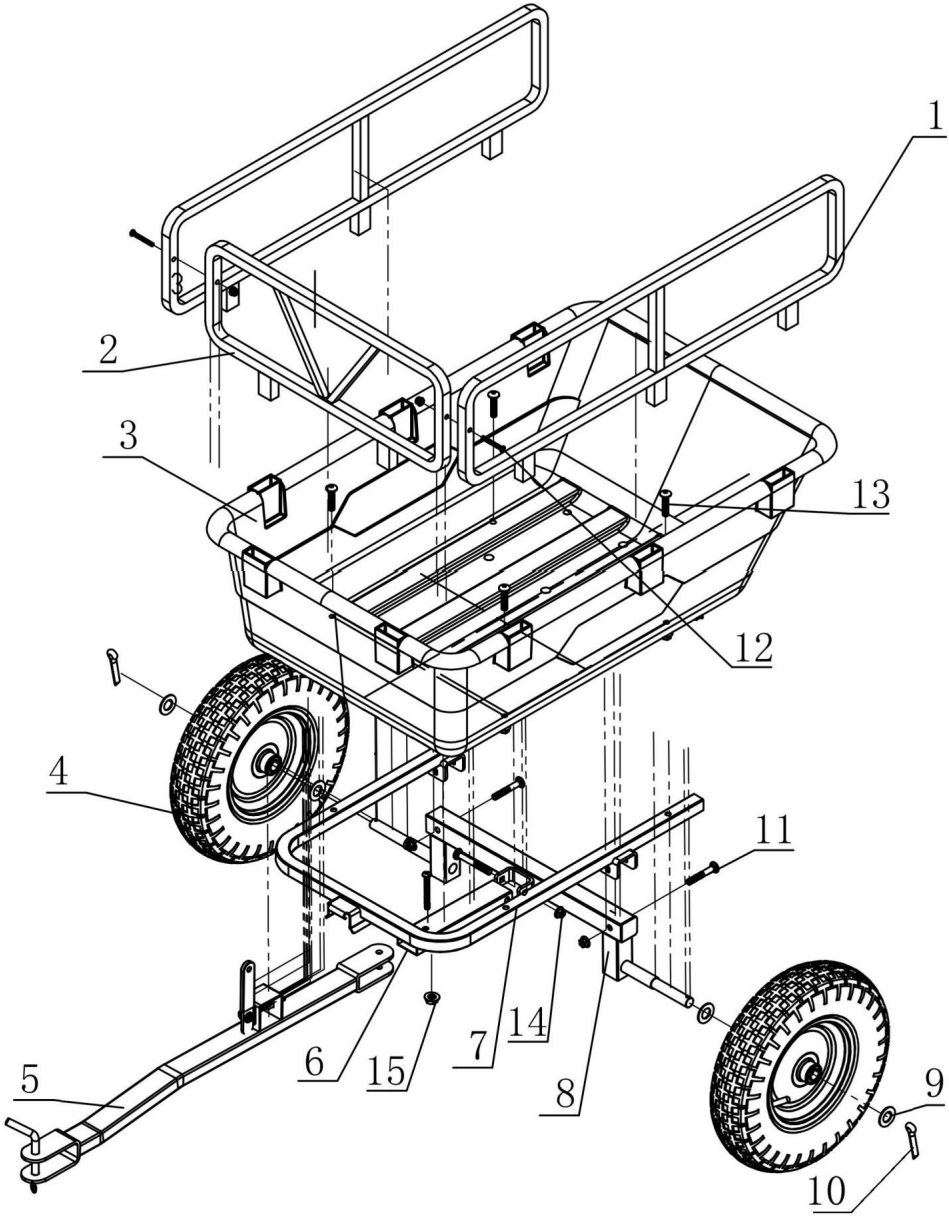

Machine Translated by Google

FASE DI MONTAGGIO

PASSO 1

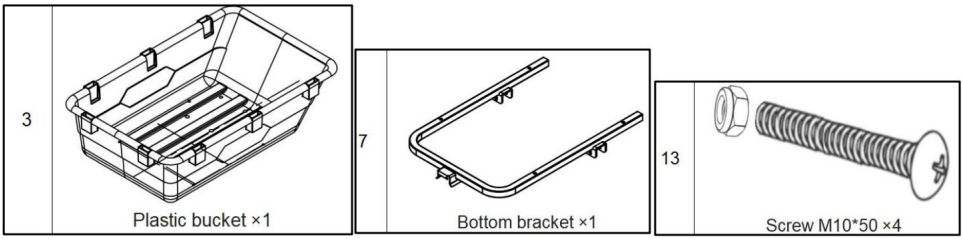

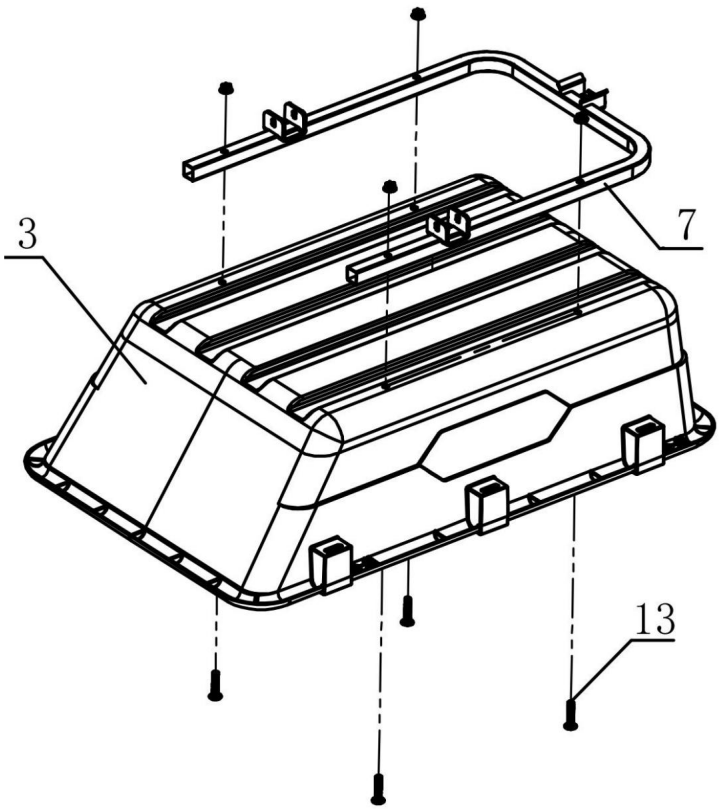

1. Posizionare il secchio di plastica (n. 3) sopra il movimento centrale (n. 7) e allineare i fori di installazione dei due.

2. Utilizzare un cacciavite per avvitare le viti M10*50 (n. 13 x4) nei fori di installazione corrispondenti. Stringere le viti per collegare saldamente il secchio di plastica (n. 7) e il movimento centrale (n. 7).

Machine Translated by Google

PASSO 2

8 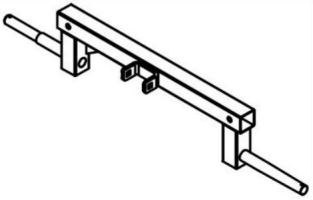 Axle bracket ×1	11  Carriage bolt screw M10*65 ×2

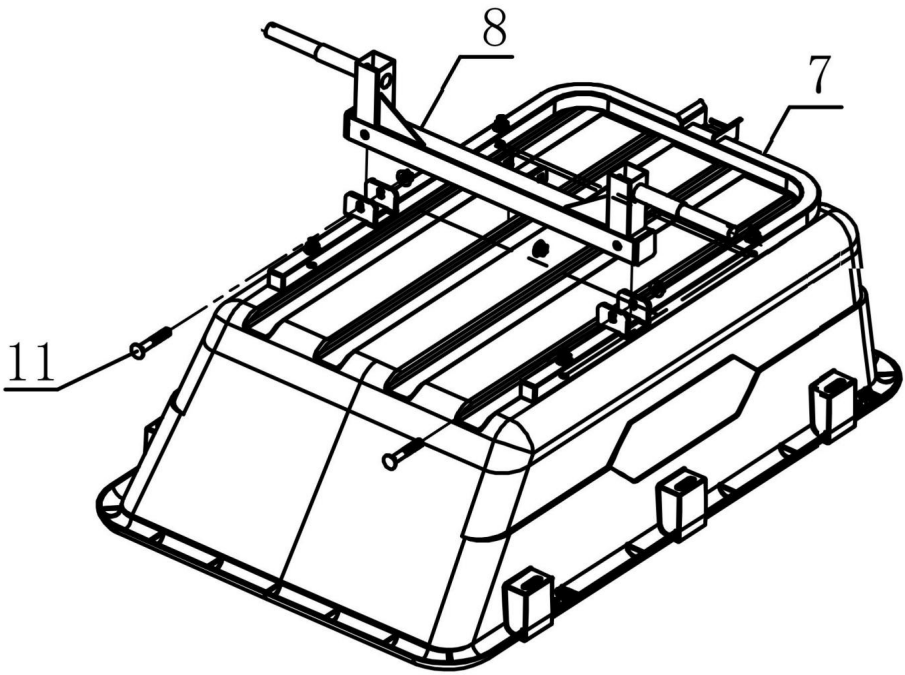

1. Installare il supporto dell'asse (n. 8) nella posizione corrispondente sul movimento centrale (n. 7).
2. Far passare le viti dei bulloni a carrozza M10*65 (n. 11 x 2) attraverso i fori di installazione del supporto dell'asse (n. 8) e del movimento centrale (n. 7) e farle sporgere dal basso verso l'alto.

Machine Translated by Google

PASSO 3

4  Wheels ×2	9 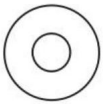 Washer ×4	10  Pin ×2

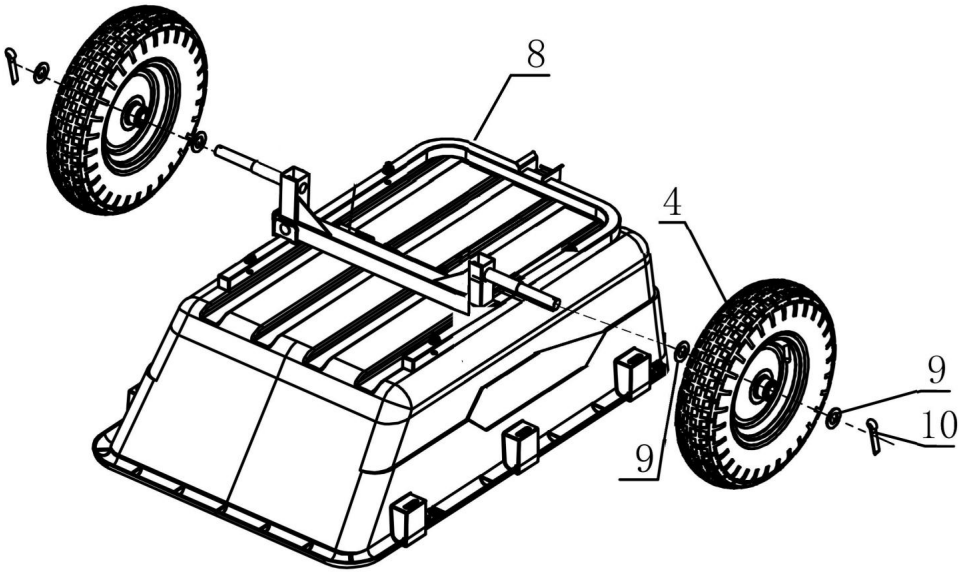

1. Posizionare una rondella (n. 9 x 2) su ciascun lato dell'asse del perno della ruota.
2. Installare le ruote (n. 4 x 2) (con la porta di gonfiaggio rivolta verso l'esterno) su l'asse.
3. Mettere un'altra rondella (n. 9 x 2) su ciascun lato dell'asse delle ruote.
4. Inserire i perni (n. 10 x 2) nei fori terminali dell'asse del perno della ruota staffa per fissare le ruote.

Machine Translated by Google

PASSO 4

6	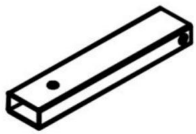 Connecting rod ×1
15	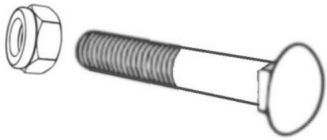 Carriage bolt screw M10*85 ×1

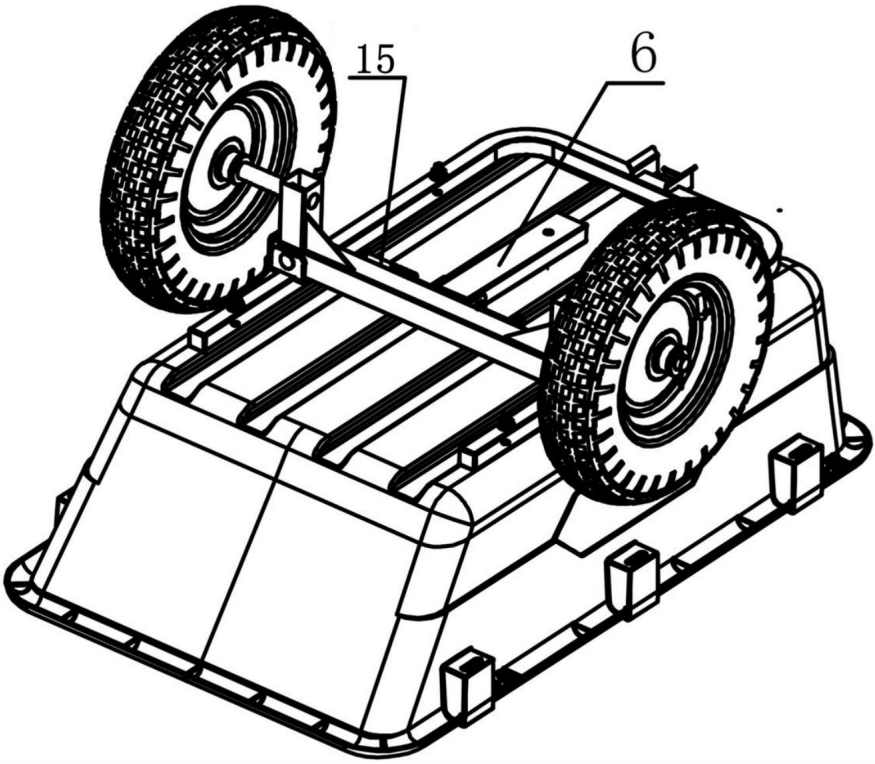

1. Installare la biella (n. 6) nella posizione specificata sul movimento centrale (n. 7).

2. Utilizzare le viti M10*85 (n. 15 x1) per bloccare la biella (n. 6) e il movimento centrale (n. 7).

Machine Translated by Google

PASSO 5

5	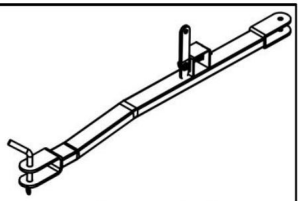 Trailer rod ×1
14	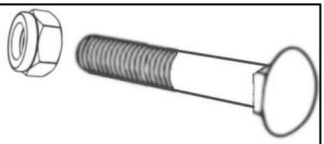 Carriage bolt screw M10*55 ×1

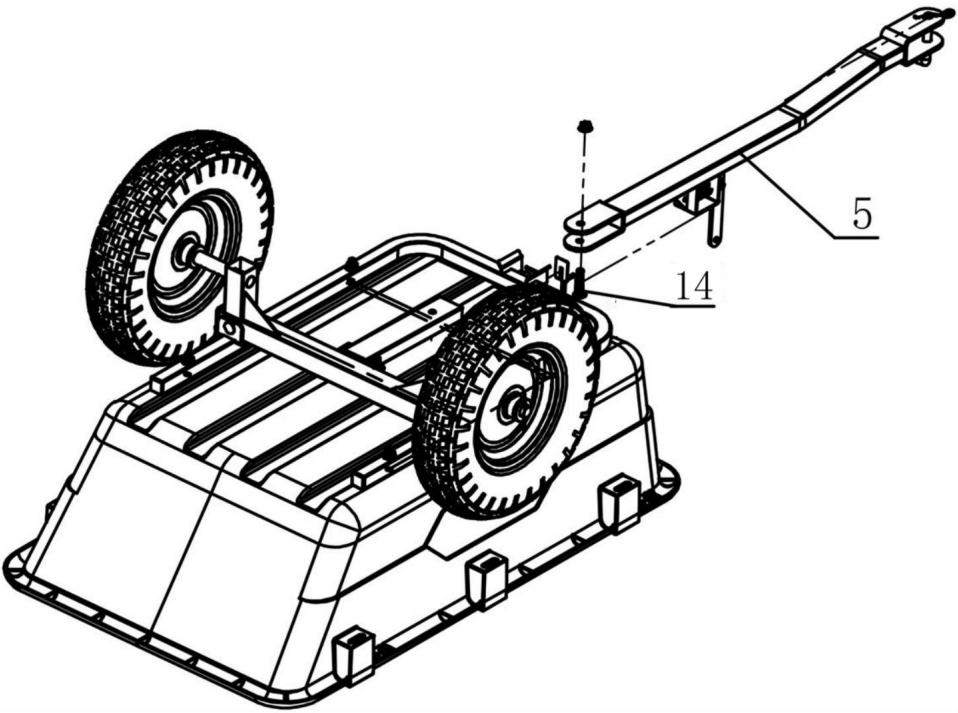

1. Installare la barra del rimorchio (n. 5) nella posizione corrispondente.
2. Fissare la barra del rimorchio con una vite a testa tonda M10*55 (n. 14 x1) e serrare la vite.

Machine Translated by Google

PASSO 6

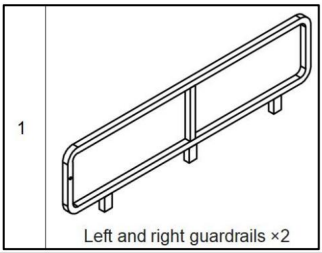

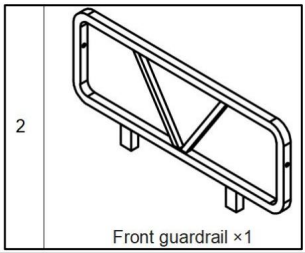

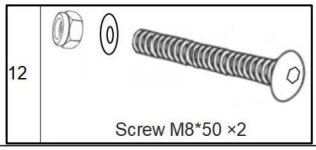

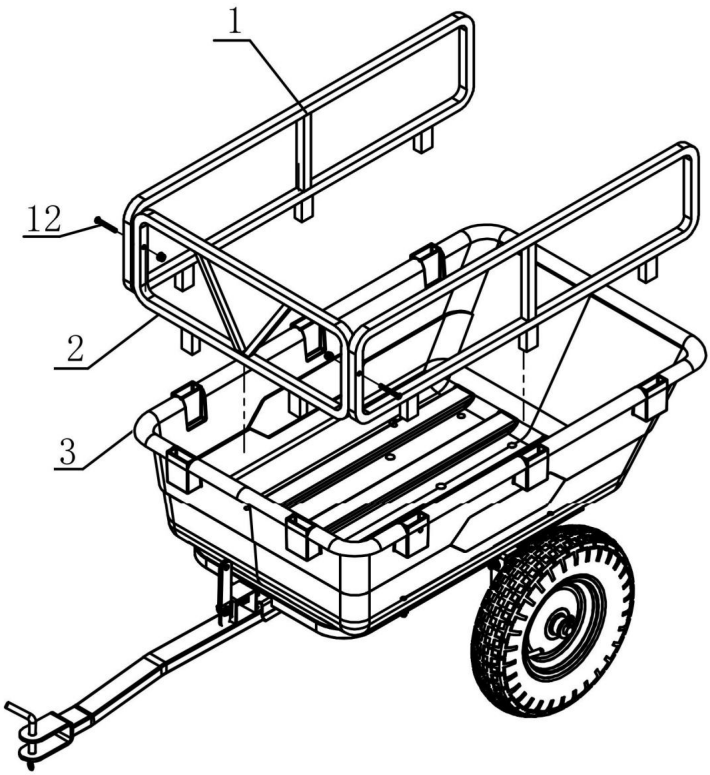

1. 1. Girare il carrello.

2. Installare i guardrail sinistro e destro (n. 1 x 2) e il guardrail anteriore (n. 2) sul bordo del secchio di plastica (n. 3), allineando i fori di installazione del corrimano con quelli del secchio di plastica (n. 3).

3. Utilizzare un cacciavite per avvitare le viti M8*50 (n. 12 x2) nel fori di installazione corrispondenti rispettivamente per fissare i guardrail.

Machine Translated by Google

È assemblato e completato.

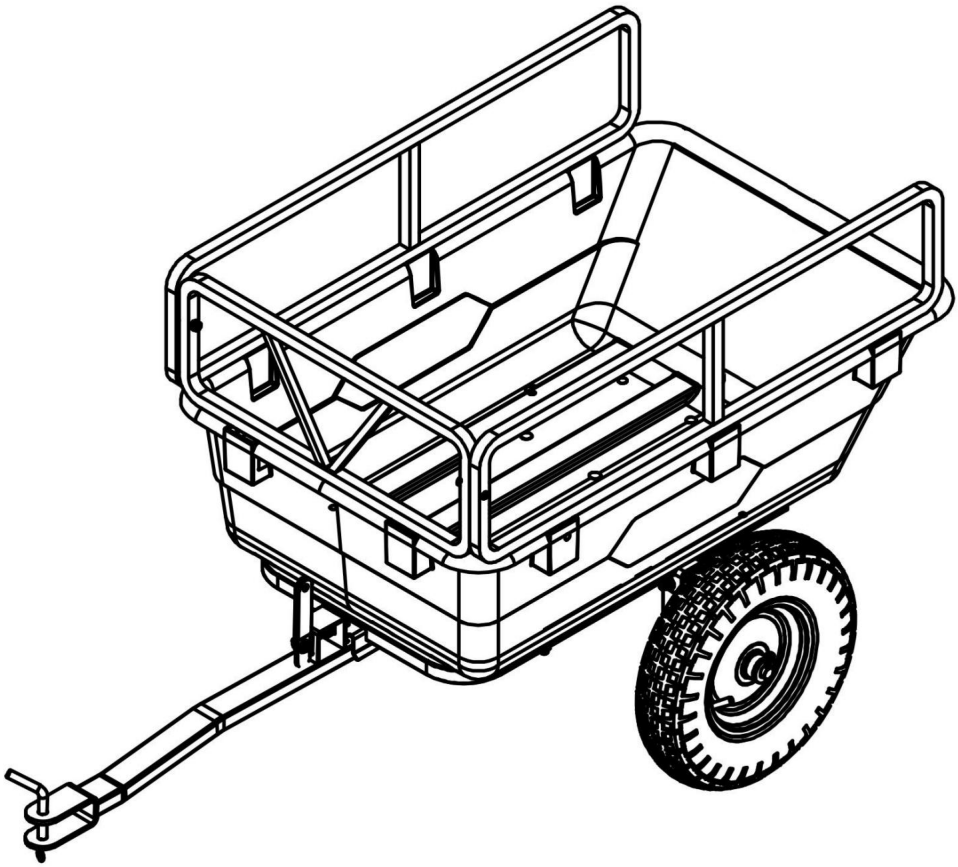

Machine Translated by Google

PARAMETRO PRODOTTO

Modello	BTC-001D
Volume	10 piedi
Dimensioni della carrozza	cubi 940*575*490mm 37*23*19.3 pollici
Capacità di carico massima	500 libbre

Produttore: Shanghaimuxinmuyeyouxiangongsi **Indirizzo:**
Shuangchenglu 803nong11hao1602A-1609shi, baoshanqu, shanghai 200000 CN.

Importato in AUS: SIHAO PTY LTD. 1 ROKEVA STREETEASTWOOD NSW 2122 Australia **Importato negli**

USA: Sanven Technology Ltd. Suite 250, 9166 Anaheim Place, Rancho Cucamonga, CA 91730

RAPPRESENTANZA DEL REGNO UNITO	YH CONSULTING LIMITED. C/O YH Consulting Limited Ufficio 147, Centurion House, London Road, Staines-upon-Thames, Surrey, TW18 4AX
Rappresentante della CE	E-CrossStu GmbH Mainzer Landstr.69, 60329 Francoforte sul Meno.

Machine Translated by Google

Machine Translated by Google



Machine Translated by Google

VEVOR

Affordable. Reliable. Home Improvement.

PRZYCZEPY OGRODOWE

MODEL: BTC-001D

Machine Translated by Google

VEVOR
Affordable. Reliable. Home Improvement.

PRZYCZEPY OGRODOWE

MODEL: BTC-001D

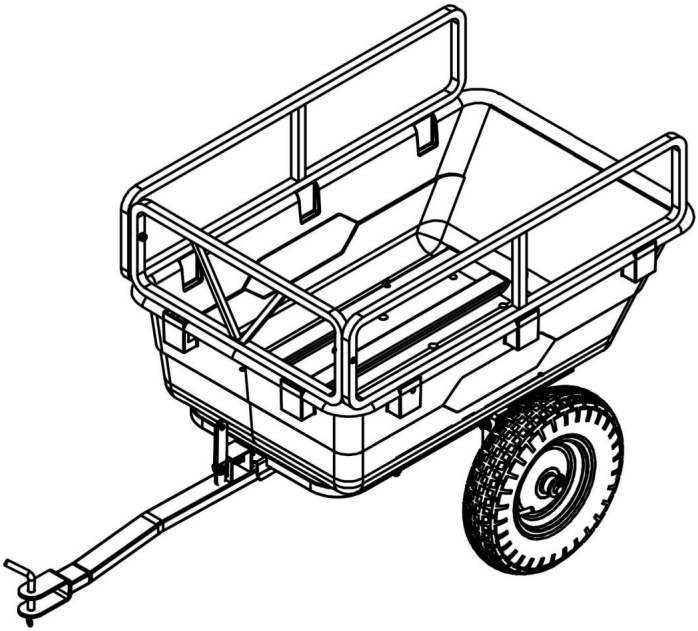

To jest oryginalna instrukcja, przed użyciem należy uważnie przeczytać wszystkie instrukcje. VEVOR zastrzega sobie jasną interpretację naszej instrukcji obsługi. Wygląd produktu będzie zależał od produktu, który otrzymałeś. Prosimy o wybaczenie, że nie poinformujemy Cię ponownie, jeśli w naszym produkcie pojawią się jakiekolwiek aktualizacje technologiczne lub oprogramowania.

Machine Translated by Google

INSTRUKCJE BEZPIECZEŃSTWA

OSTRZEŻENIE:

Przeczytaj ten materiał przed użyciem tego produktu. Nieprzestrzeganie tego może spowodować poważne obrażenia.

Środki ostrożności podczas montażu

1. Montaż należy wykonywać wyłącznie zgodnie z niniejszą instrukcją. Nieprawidłowy montaż może stwarzać zagrożenia.
2. Noś okulary ochronne zatwierdzone przez ANSI i wytrzymałe rękawice robocze. w trakcie montażu.
3. Utrzymuj miejsce zgromadzenia w czystości i zapewnij dobre oświetlenie.
4. Podczas montażu nie dopuszczaj osób postronnych na teren montażu.
5. Nie wchodź na zebranie, jeśli jesteś zmęczony lub znajdujesz się pod wpływem alkoholu, narkotyków lub narkotyków. lub leków.
6. Możliwości produktu dotyczą prawidłowego i kompletnego montażu. tylko produkty.

Montaż należy wykonać na płaskiej, równej, twardej i gładkiej powierzchni, która zapewni bezpieczeństwo. wspieranie Garden Trailers

7. Aby uzyskać dodatkowe informacje dotyczące części wymienionych poniżej, strony, zapoznaj się ze schematem montażu w tym podręczniku. Rozpakuj i oddziel wszystkie części w czystym miejscu pracy.

Stosuj środki ostrożności

1. NIE SIADAJ ANI NIE STAWAJ NA TYM PRZEDMIOCIE.
2. Ten produkt nie jest zabawką. Nie pozwalaj dzieciom bawić się nim ani przebywać w jego pobliżu. przedmiot.
3. Nie przekraczać określonego limitu obciążenia.
4. Używać wyłącznie zgodnie z przeznaczeniem.
5. Przed każdym użyciem należy przeprowadzić kontrolę. Nie należy używać produktu, jeśli jakieś części są luźne lub uszkodzone.

ZAPISZ TĘ INSTRUKCJĘ

Machine Translated by Google

LISTA CZĘŚCI

1	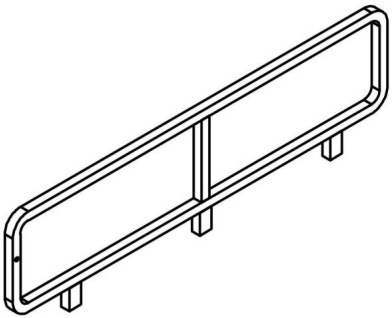 Poręcze lewe i prawe ×2	2	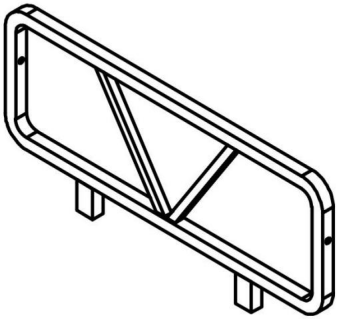 Barierka przednia ×1
3	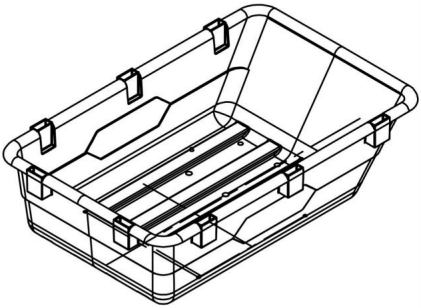 Wiadro plastikowe ×1	4	 Koła ×2
5	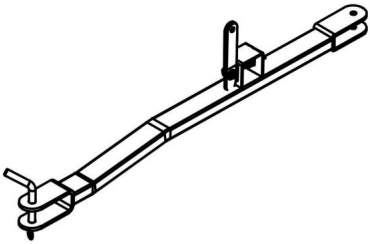 Pręt przyczepy ×1	6	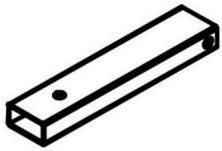 Korbowód ×1
7	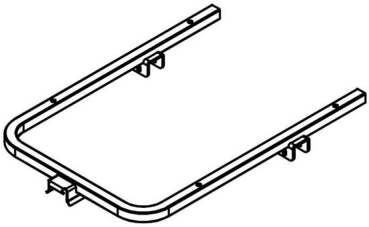 Suport ×1	8	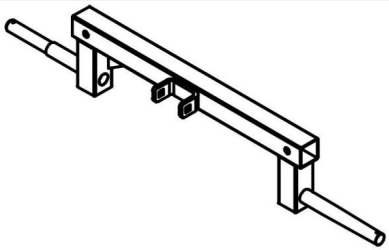 Wspornik osi ×1

Machine Translated by Google

9	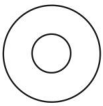 Podkładka ×4	10	 Przypnij ×2
11	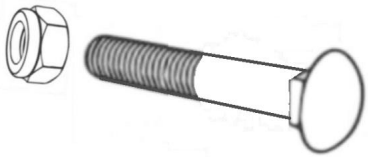 Śruba do śrub powozowych M10*65 ×2	12	 Śruba M8*50 ×2
13	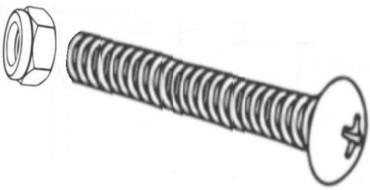 Śruba M10*50 ×4	14	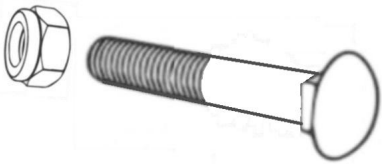 Śruba do śrub powozowych M10*55 ×1
15	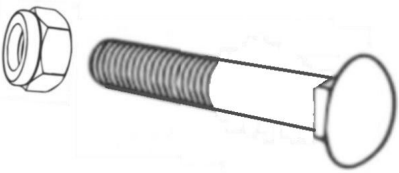 Śruba do śrub powozowych M10*85 ×1		

Machine Translated by Google

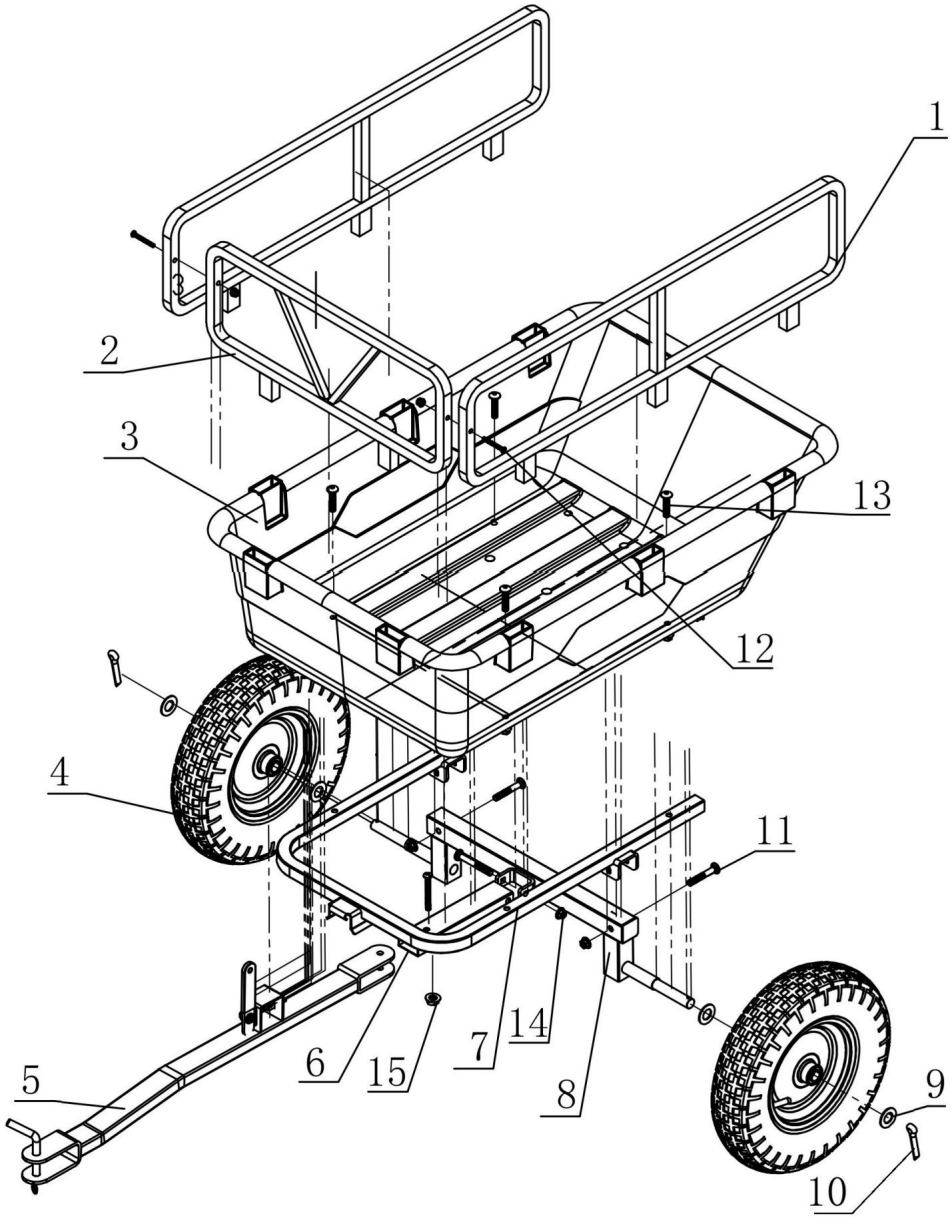

Machine Translated by Google

KROK MONTAŻU

KROK 1

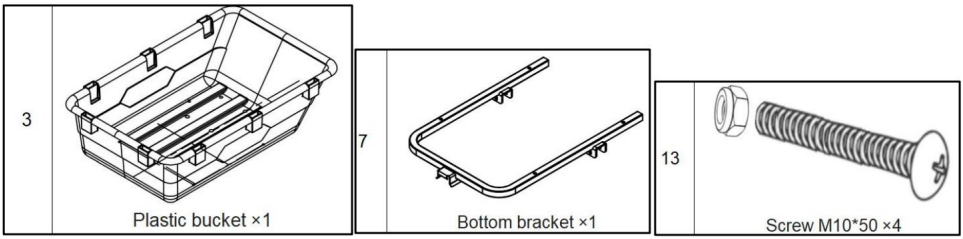

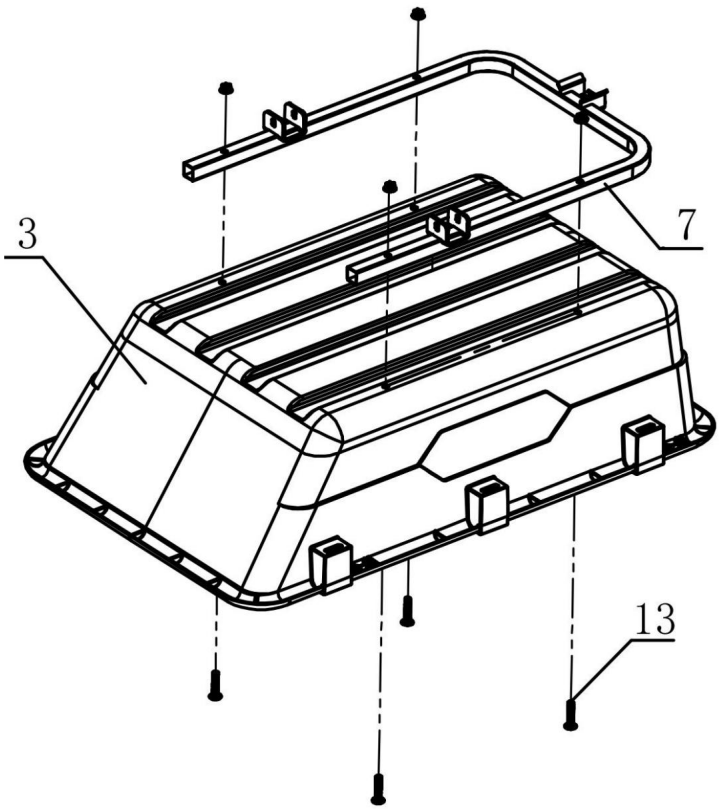

1. Umieść plastikowe wiaderko (nr 3) nad suportem (nr 7) i wyrównaj otwory montażowe obu elementów.
2. Za pomocą śrubokręta wkręć śruby M10*50 (nr 13 x 4) odpowiednio do odpowiednich otworów montażowych. Dokręć śruby, aby mocno połączyć plastikowe wiadro (nr 7) i dolny wspornik (nr 7).

Machine Translated by Google

KROK 2

8	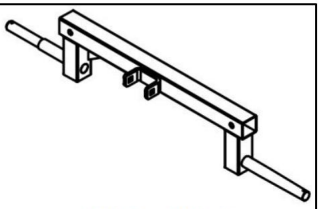	Axle bracket ×1
11		Carriage bolt screw M10*65 ×2

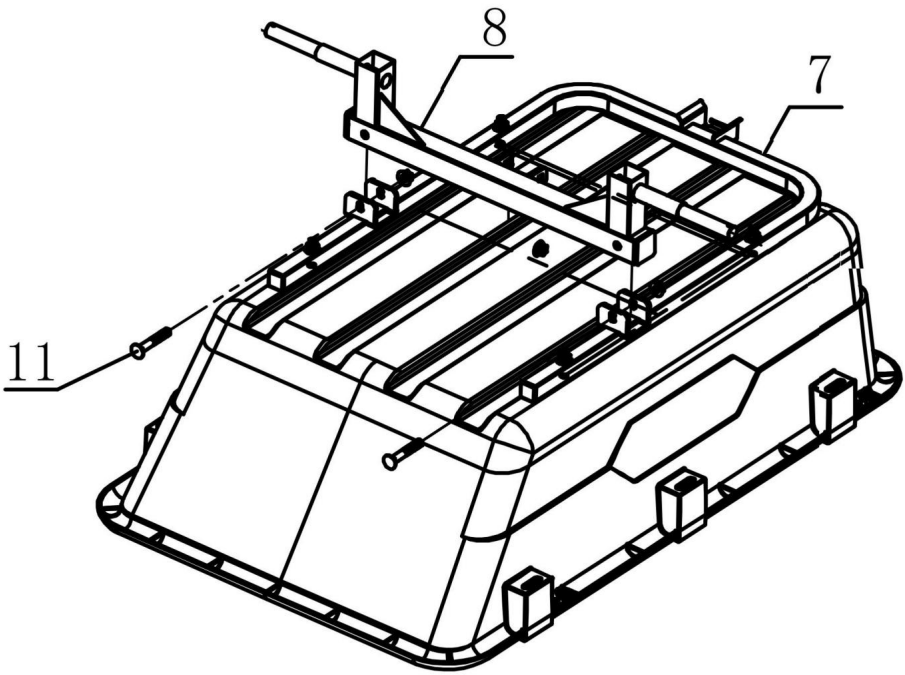

1. Zamontuj wspornik osi (nr 8) w odpowiedniej pozycji na suporcie (nr 7).
2. Przełóż śruby mocujące M10*65 (nr 11 x 2) przez otwory montażowe wspornika osi (nr 8) i wspornika dolnego (nr 7) i spraw, aby wystawały od dołu do góry.

Machine Translated by Google

KROK 3

4  Wheels ×2	9 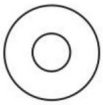 Washer ×4	10  Pin ×2

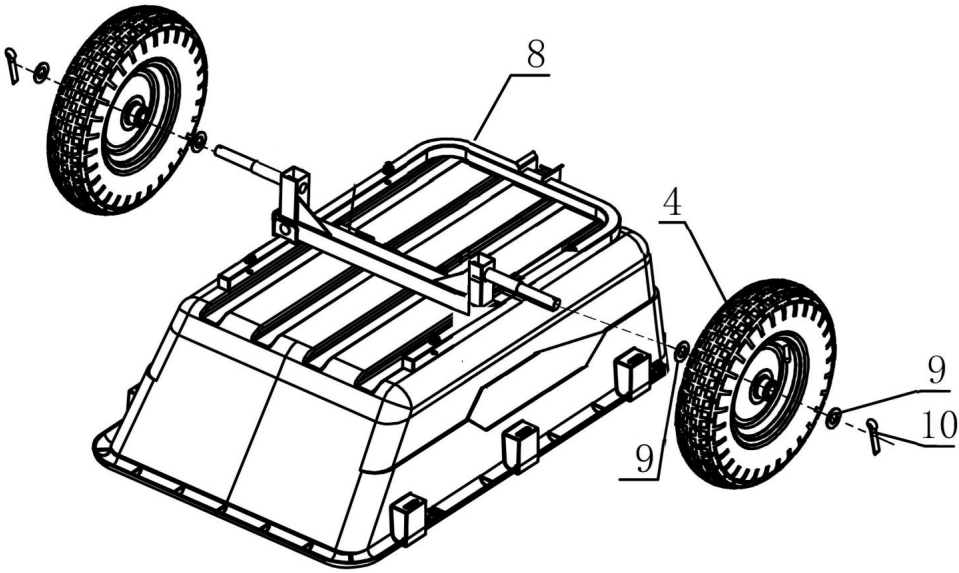

1. Załóż po jednej podkładce (nr 9 x 2) po każdej stronie osi wału koła.
2. Zamontuj koła (nr 4 x 2) (z portem do pompowania skierowanym na zewnątrz) na oś.
3. Załóż kolejną podkładkę (nr 9 x 2) po każdej stronie osi kół.
4. Włóż kołki (nr 10 x 2) do otworów końcowych osi wału koła uchwyt do mocowania kół.

Machine Translated by Google

KROK 4

6	Connecting rod ×1
15	Carriage bolt screw M10*85 ×1

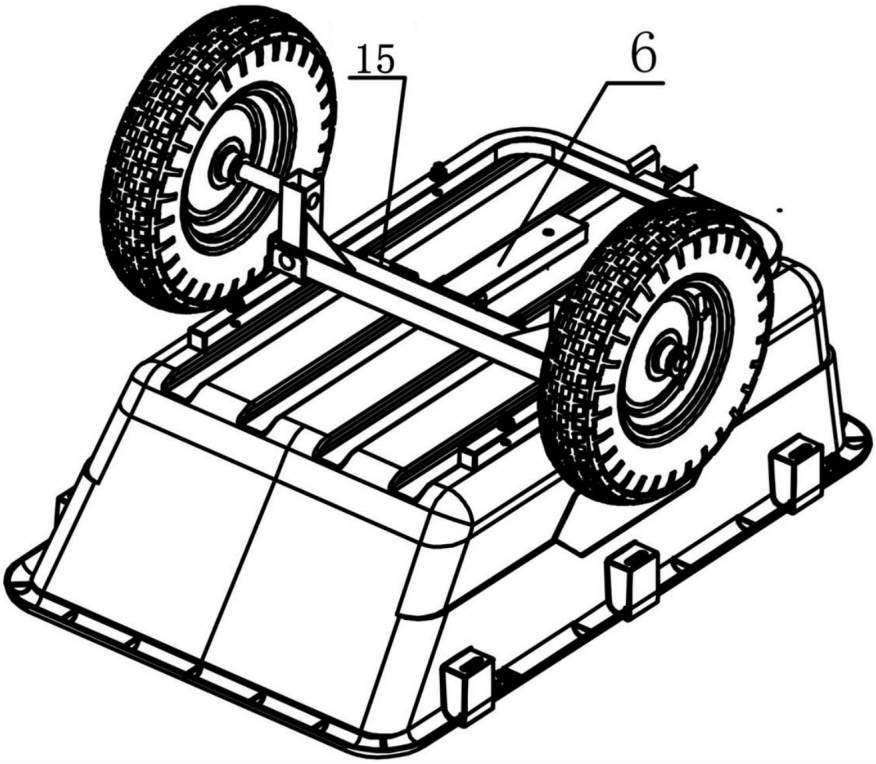

1. Zamontuj korbowód (nr 6) w określonym położeniu na suport (nr 7).

2. Za pomocą śrub M10*85 (nr 15 x 1) zablokuj korbowód (nr 6) i suport (nr 7).

Machine Translated by Google

KROK 5

5	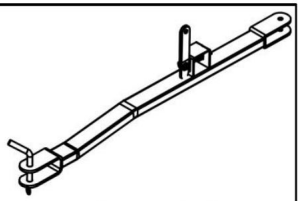 Trailer rod ×1
14	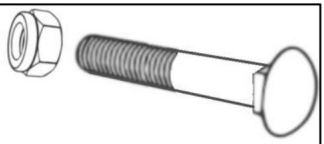 Carriage bolt screw M10*55 ×1

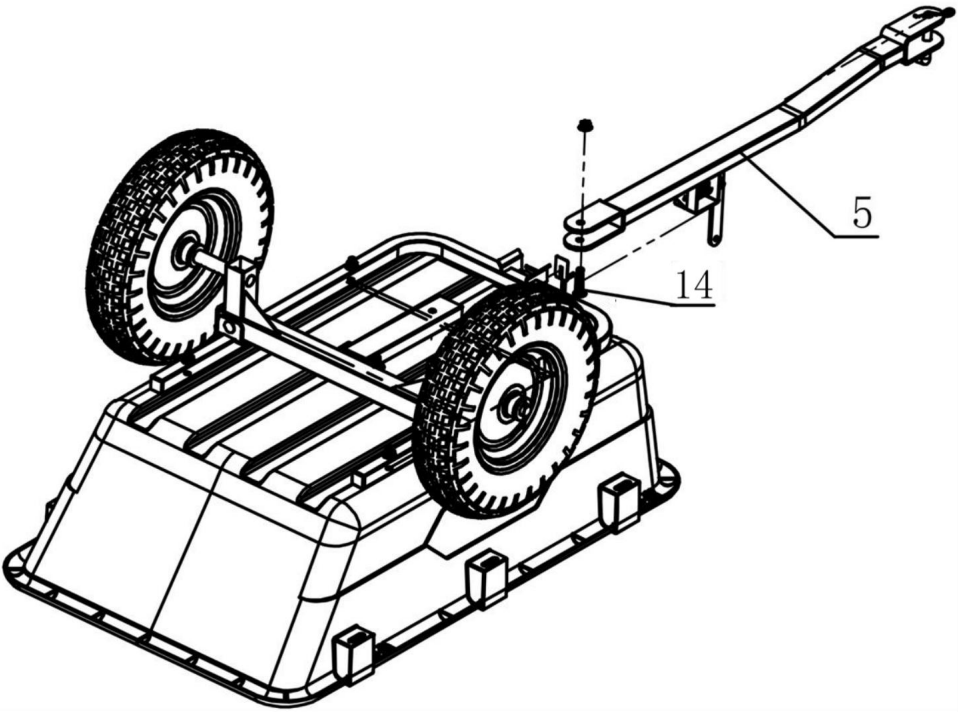

1. Zamontuj drążek przyczepy (nr 5) w odpowiedniej pozycji.
2. Zamocuj drążek przyczepy za pomocą śruby z łbem stożkowym M10*55 (nr 14 x1) i dokręć śrubę.

Machine Translated by Google

KROK 6

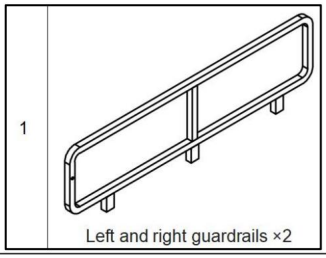

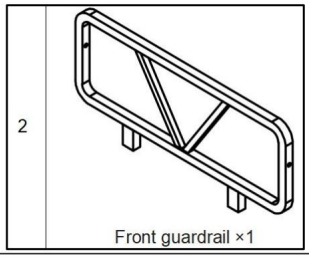

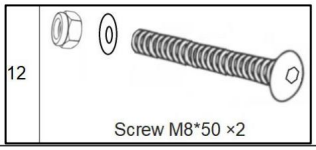

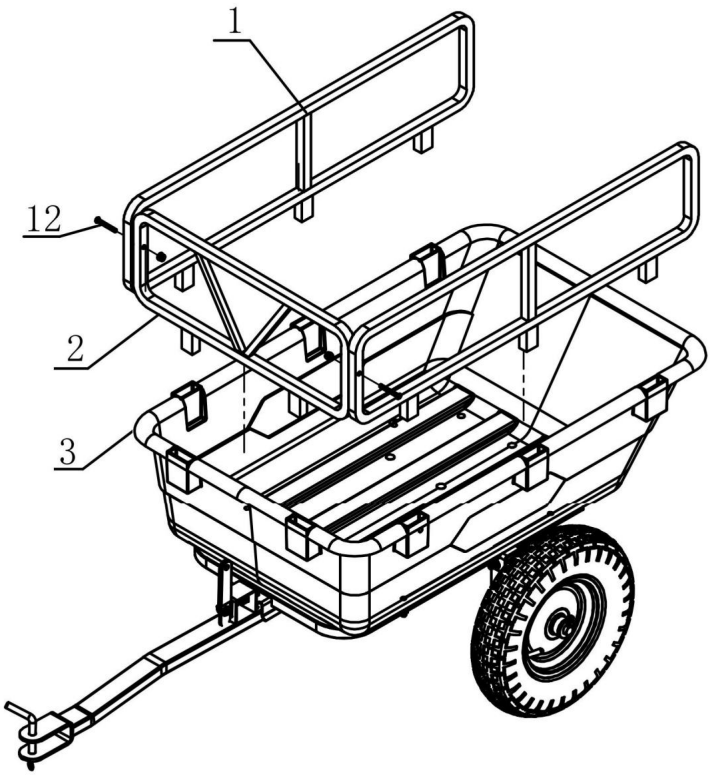

1. 1. Odwróć wózek.

2. Zamontuj lewą i prawą barierkę ochronną (nr 1 x 2) oraz przednią barierkę ochronną (nr 2).
na krawędzi plastikowego wiaderka (nr 3), wyrównując otwory montażowe
barierki ochronne z tymi na plastikowym wiadrze (nr 3).

3. Za pomocą śrubokręta wkręć śruby M8*50 (nr 12 x 2) do
odpowiednie otwory montażowe, aby odpowiednio zamocować barierki ochronne.

Machine Translated by Google

Jest zmontowany i ukończony.

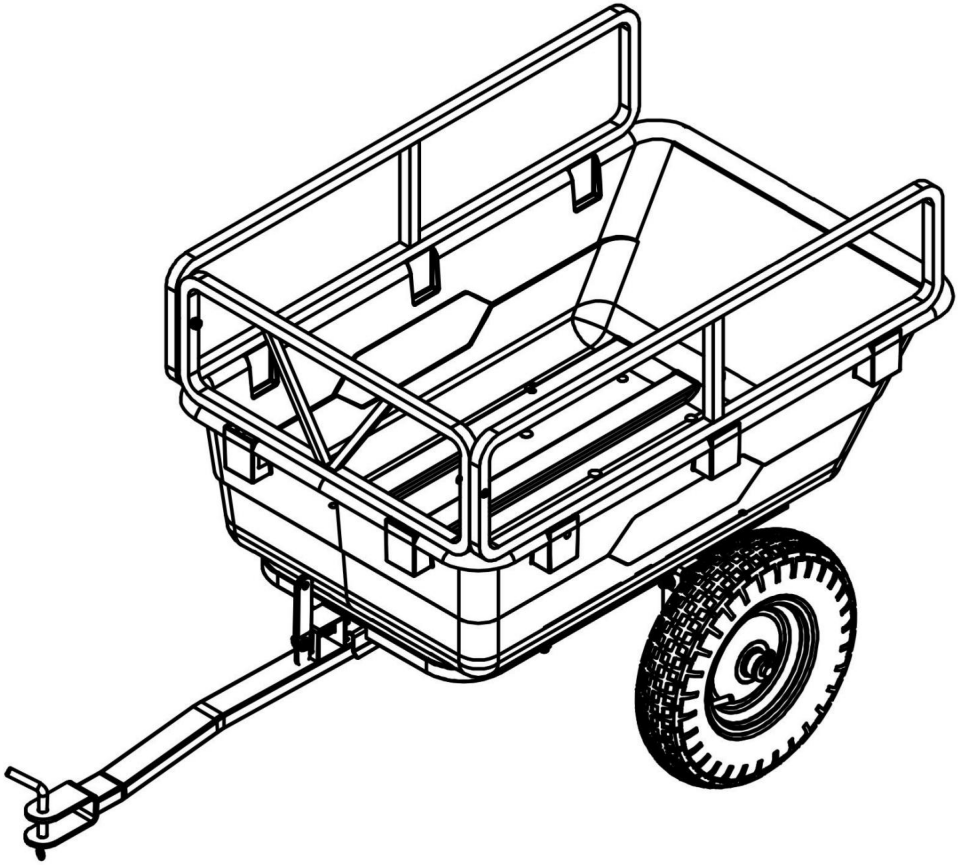

Machine Translated by Google

PARAMETR PRODUKTU

Model	BTC-001D 10
Tom	stóp
Rozmiar powozu	sześciennych 940*575*490 mm
Maksymalna ładowność	37*23*19,3 cala 500 funtów

Producent: Shanghaimuxinmuyeyouxiangongsi Adres:
Shuangchenglu 803nong11hao1602A-1609shi, baoshanqu, szanghaj 200000 CN.

Importowane do AUS: SIHAO PTY LTD. 1 ROKEVA STREETEASTWOOD NSW 2122 Australia
Importowane do USA:
Sanven Technology Ltd. Suite 250, 9166 Anaheim Place, Rancho Cucamonga, CA 91730

REP WIELKIEJ BRYTANII	YH CONSULTING LIMITED. C/O YH Consulting Limited Biuro 147, Centurion House, London Road, Staines-upon-Thames, Surrey, TW18 4AX
Przedstawiciel UE	E-CrossStu GmbH Mainzer Landstr.69, 60329 Frankfurt nad Menem.

Machine Translated by Google

Machine Translated by Google



Machine Translated by Google

VEVOR

Affordable. Reliable. Home Improvement.

Gartenanhänger

MODELL: BTC-001D

Machine Translated by Google

VEVOR
Affordable. Reliable. Home Improvement.

Gartenanhänger

MODELL: BTC-001D

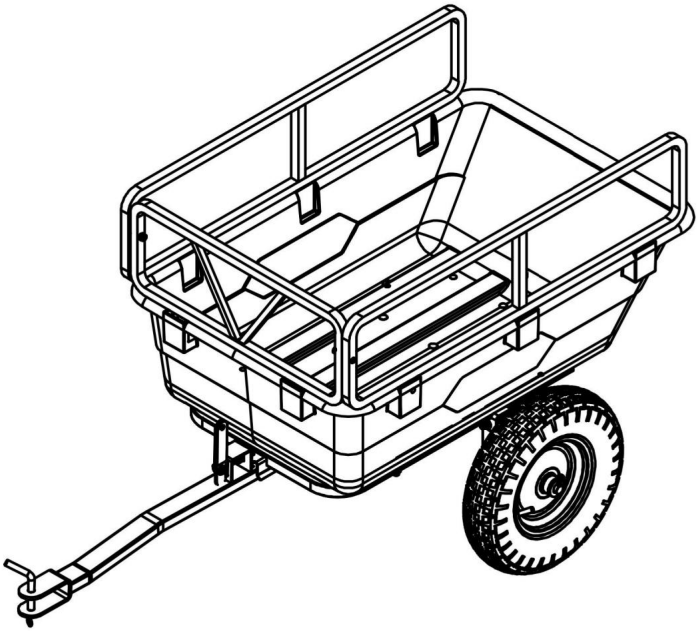

Dies ist die Originalanleitung. Bitte lesen Sie alle Anweisungen sorgfältig durch, bevor Sie das Gerät in Betrieb nehmen. VEVOR behält sich das Recht vor, die Bedienungsanleitung klar und deutlich zu interpretieren. Das Aussehen des Produkts hängt vom gelieferten Produkt ab. Bitte haben Sie Verständnis dafür, dass wir Sie nicht erneut über Technologie- oder Software-Updates informieren.

Machine Translated by Google

SICHERHEITSHINWEISE

WARNUNG:

Lesen Sie dieses Material, bevor Sie dieses Produkt verwenden. Die Nichtbeachtung kann zu schweren Verletzungen führen.

Vorsichtsmaßnahmen bei der Montage

1. Die Montage muss gemäß dieser Anleitung erfolgen. Eine unsachgemäße Montage kann Gefahren schaffen.
2. Tragen Sie eine ANSI-zugelassene Schutzbrille und robuste Arbeitshandschuhe während der Montage.
3. Halten Sie den Versammlungsbereich sauber und gut beleuchtet.
4. Halten Sie während der Montage unbeteiligte Personen vom Bereich fern.
5. Montieren Sie nicht, wenn Sie müde sind oder unter dem Einfluss von Alkohol, Drogen oder oder Medikamente.
6. Die Produkteigenschaften gelten für ordnungsgemäß und vollständig montierte nur Produkte.

Auf einer flachen, ebenen, harten und glatten Oberfläche montieren, die sicher

Unterstützung der Garden Trailers

7. Weitere Informationen zu den im Folgenden aufgeführten Teilen finden Sie Seiten finden Sie im Montagediagramm dieses Handbuchs. Auspacken und trennen Sie alle Teile in einem sauberen Arbeitsbereich.

Vorsichtsmaßnahmen treffen

1. Setzen oder stellen Sie sich nicht auf diesen Gegenstand.
2. Dieses Produkt ist kein Spielzeug. Erlauben Sie Kindern nicht, mit diesem Produkt zu spielen oder in dessen Nähe zu Artikel.
3. Überschreiten Sie nicht die angegebene Gewichtskapazität.
4. Nur bestimmungsgemäß verwenden.
5. Vor jedem Gebrauch prüfen; nicht verwenden, wenn Teile lose oder beschädigt sind.

BEWAHREN SIE DIESES HANDBUCH AUF

Machine Translated by Google

TEILELISTE

1	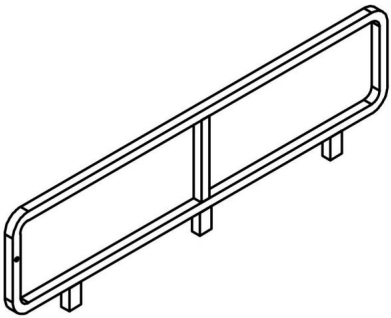 Linke und rechte Leitplanken ×2	2	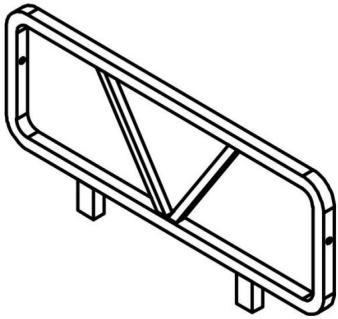 Vorderes Geländer ×1
3	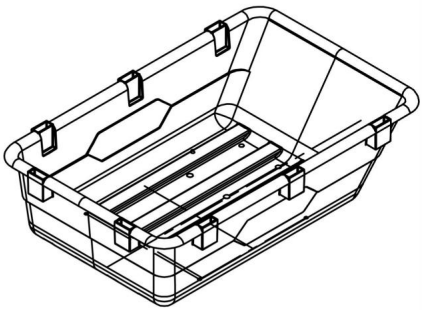 Plastikeimer ×1	4	 Räder ×2
5	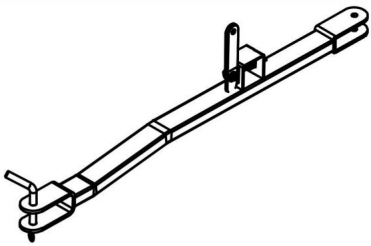 Anhängerstange ×1	6	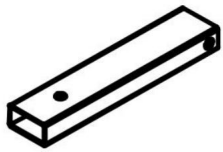 Pleuelstange ×1
7	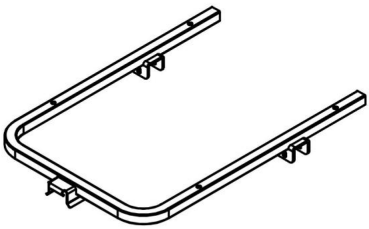 Tretlager ×1	8	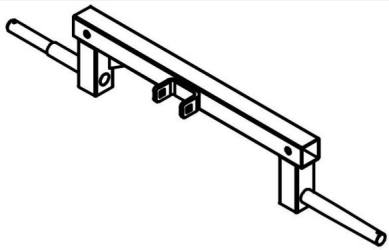 Achshalterung ×1

Machine Translated by Google

9	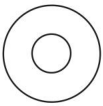 Waschmaschine ×4	10	 Stift ×2
11	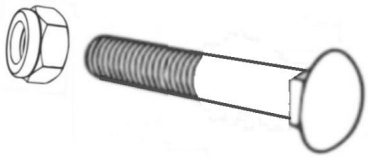 Schlossschraubenschraube M10*65 ×2	12	 Schraube M8*50 ×2
13	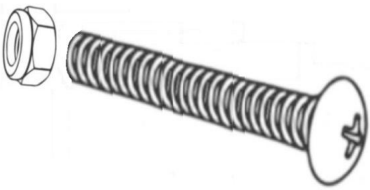 Schraube M10*50 ×4	14	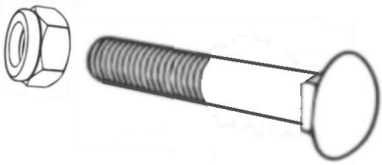 Schlossschraubenschraube M10*55 ×1
15	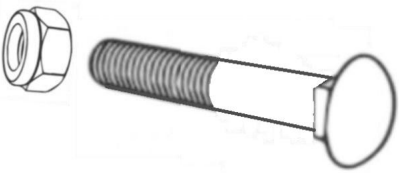 Schlossschraubenschraube M10*85 ×1		

Machine Translated by Google

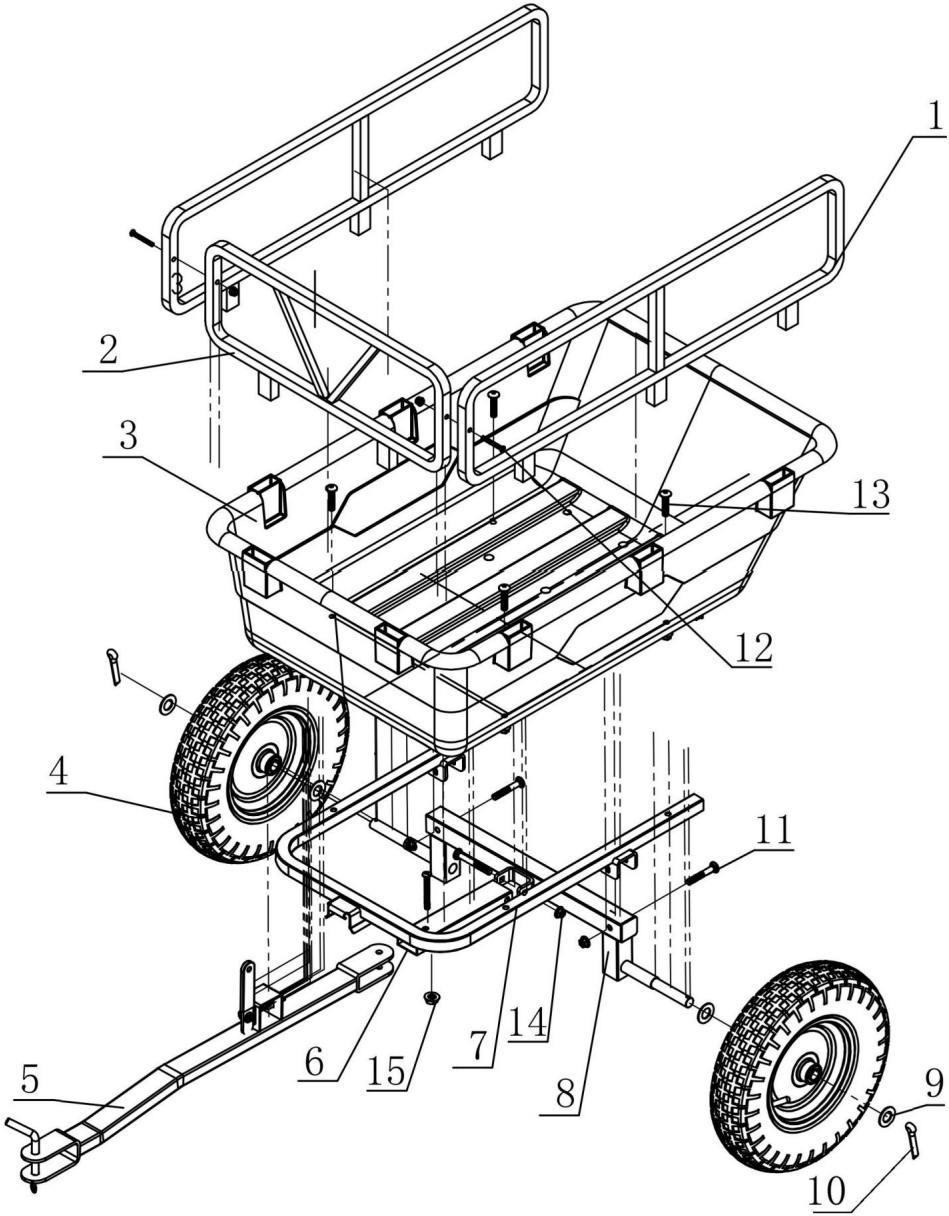

Machine Translated by Google

MONTAGESTRITT

SCHRITT 1

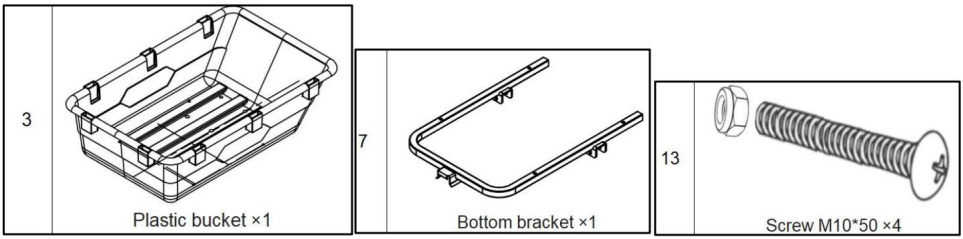

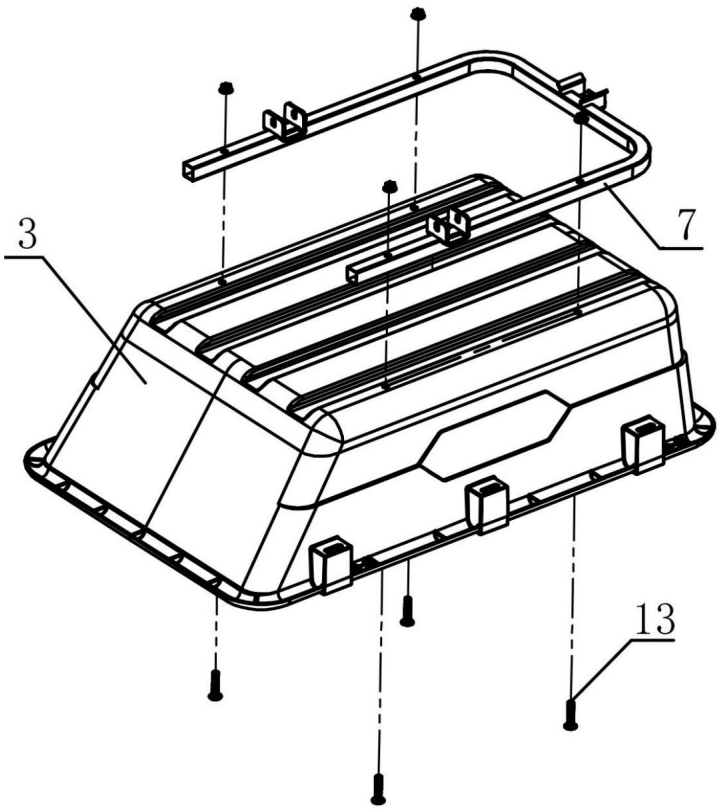

1. Platzieren Sie den Kunststoffeimer (Nr. 3) über der Tretlagerhalterung (Nr. 7) und richten Sie die Montagelöcher der beiden aus.

2. Schrauben Sie mit einem Schraubendreher die M10*50-Schrauben (Nr. 13 x 4) in die entsprechenden Montagelöcher. Ziehen Sie die Schrauben fest, um den Kunststoffbehälter (Nr. 7) und das Tretlager (Nr. 7) fest zu verbinden.

Machine Translated by Google

SCHRITT 2

8 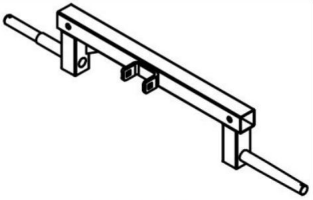 Axle bracket ×1	11  Carriage bolt screw M10*65 ×2

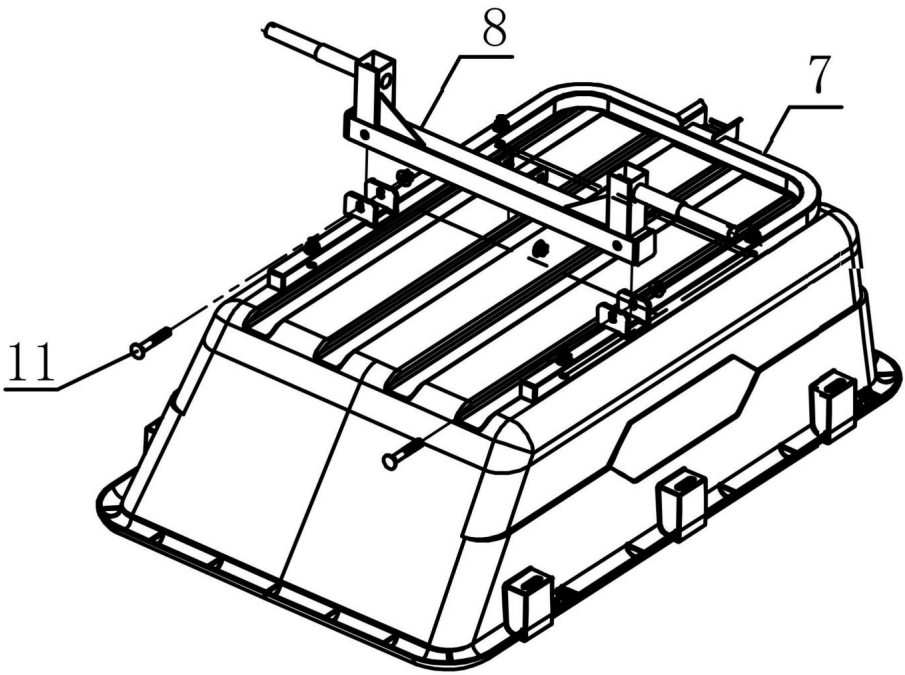

1. Montieren Sie die Achshalterung (Nr. 8) an der entsprechenden Position am Tretlager (Nr. 7).
2. Führen Sie die Schlossschrauben M10*65 (Nr. 11 x 2) durch die Montagelöcher der Achshalterung (Nr. 8) und der Trethalterung (Nr. 7) und lassen Sie sie von unten nach oben hervorstehen.

Machine Translated by Google

SCHRITT 3

4	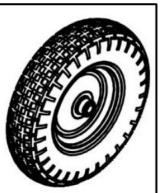 Wheels ×2
9	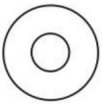 Washer ×4
10	 Pin ×2

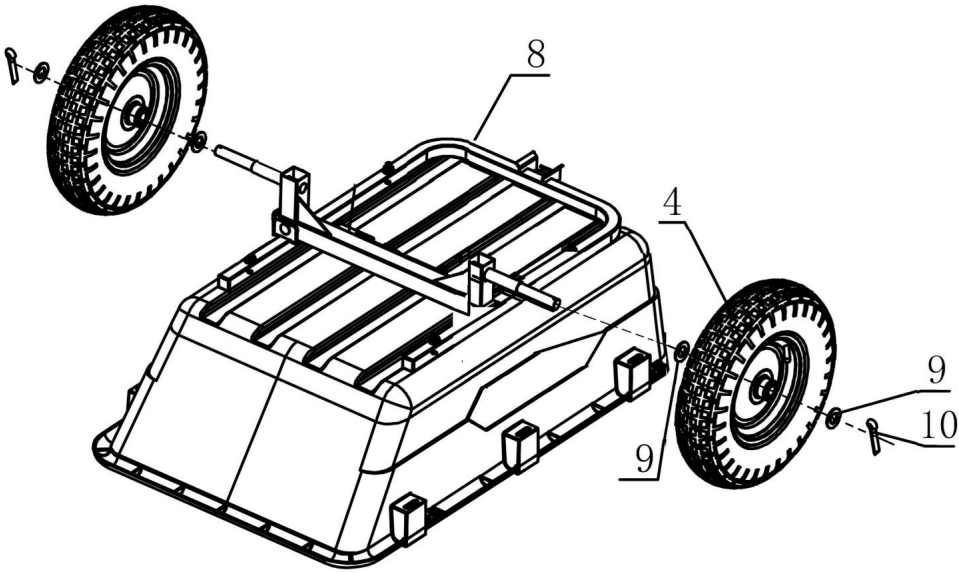

1. Legen Sie auf jede Seite der Achse der Radwelle eine Unterlegscheibe (Nr. 9 x 2).

2. Montieren Sie die Räder (Nr. 4 x 2) (mit der Aufpumpöffnung nach außen) auf die Achse.

3. Legen Sie auf jede Seite der Radachse eine weitere Unterlegscheibe (Nr. 9 x 2).

4. Stecken Sie die Stifte (Nr. 10 x2) in die Endlöcher der Achse der Radwelle Halterung zur Befestigung der Räder.

Machine Translated by Google

SCHRITT 4

6	Connecting rod ×1
15	Carriage bolt screw M10*85 ×1

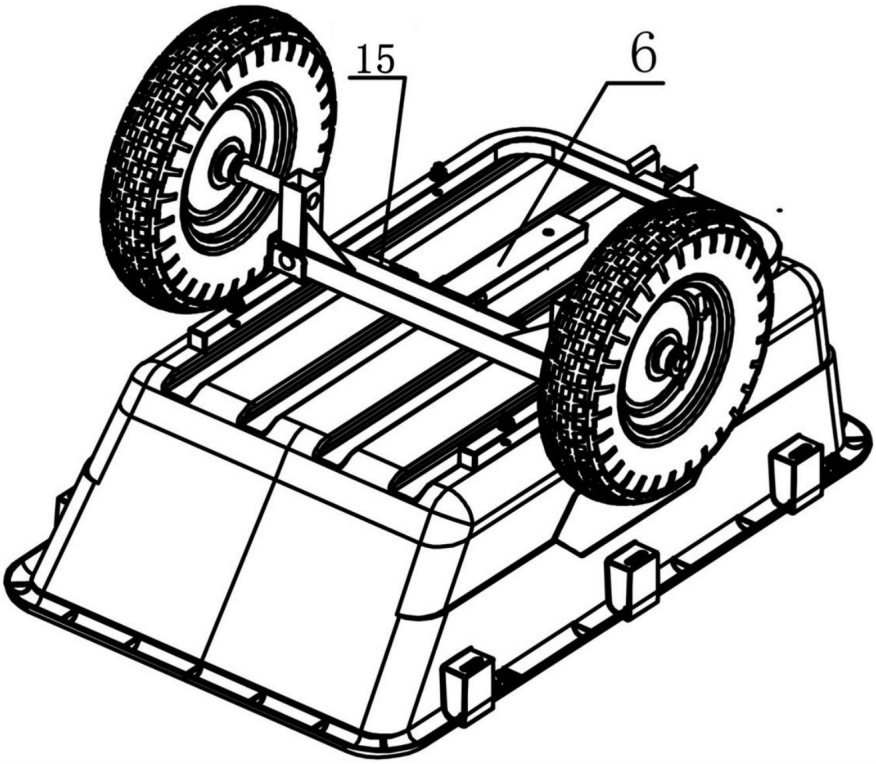

1. Montieren Sie die Pleuelstange (Nr. 6) an der angegebenen Position am Tretlager (Nr. 7).

2. Verwenden Sie die Schrauben M10*85 (Nr. 15 x 1), um die Pleuelstange (Nr. 6) und das Tretlager (Nr. 7) zu verriegeln.

Machine Translated by Google

SCHRITT 5

5	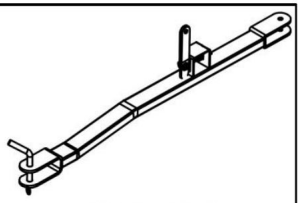 Trailer rod ×1
14	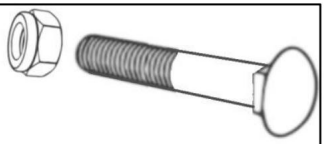 Carriage bolt screw M10*55 ×1

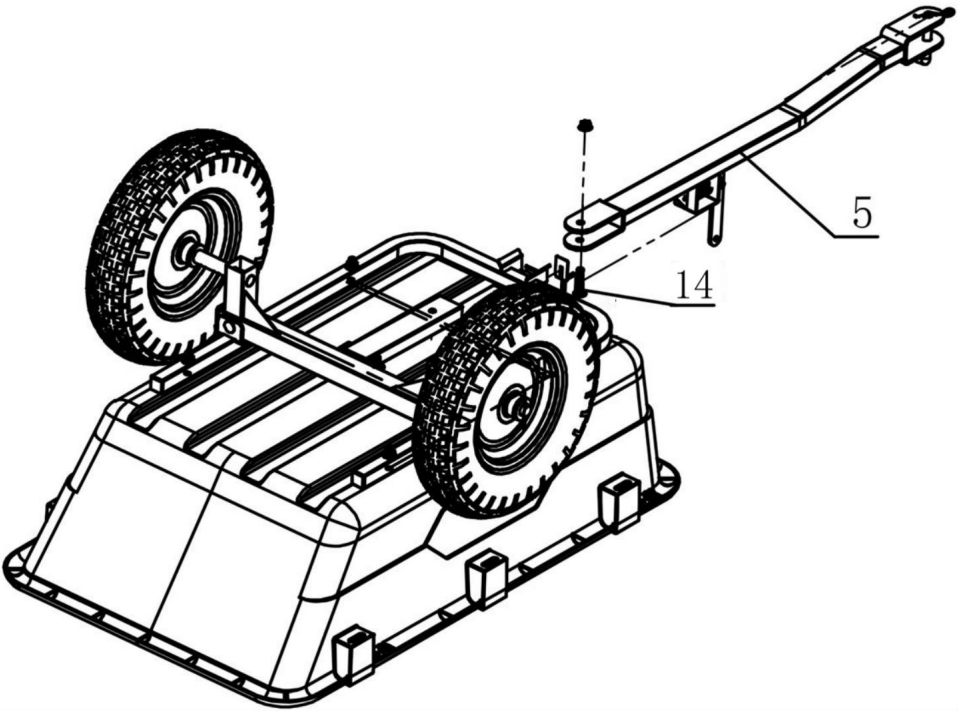

1. Montieren Sie die Anhängerstange (Nr. 5) an der entsprechenden Position.

2. Befestigen Sie die Anhängerstange mit einer Schlossschraube M10*55 (Nr. 14 x1) und ziehen Sie die Schraube fest.

Machine Translated by Google

SCHRITT 6

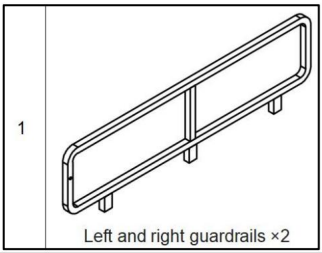

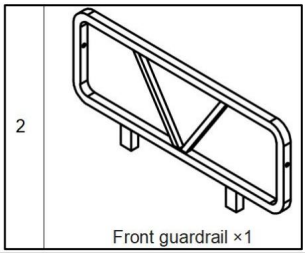

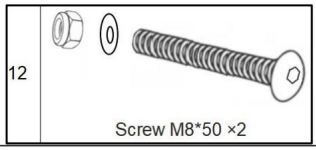

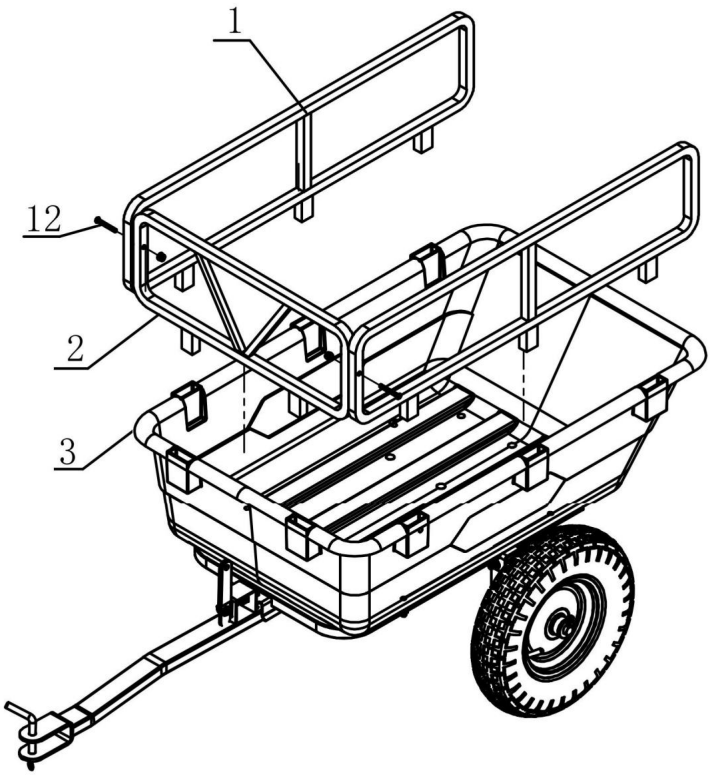

1. 1. Drehen Sie den Wagen um.

2. Montieren Sie die linken und rechten Geländer (Nr. 1 x 2) und das vordere Geländer (Nr. 2).
am Rand des Kunststoffeimers (Nr. 3), wobei die Montagelöcher des
Leitplanken mit denen am Plastikeimer (Nr. 3).

3. Schrauben Sie mit einem Schraubendreher die Schrauben M8*50 (Nr. 12 x2) in die
Zur Befestigung der Geländer sind jeweils entsprechende Montagelöcher vorhanden.

Machine Translated by Google

Es ist zusammengebaut und fertiggestellt.

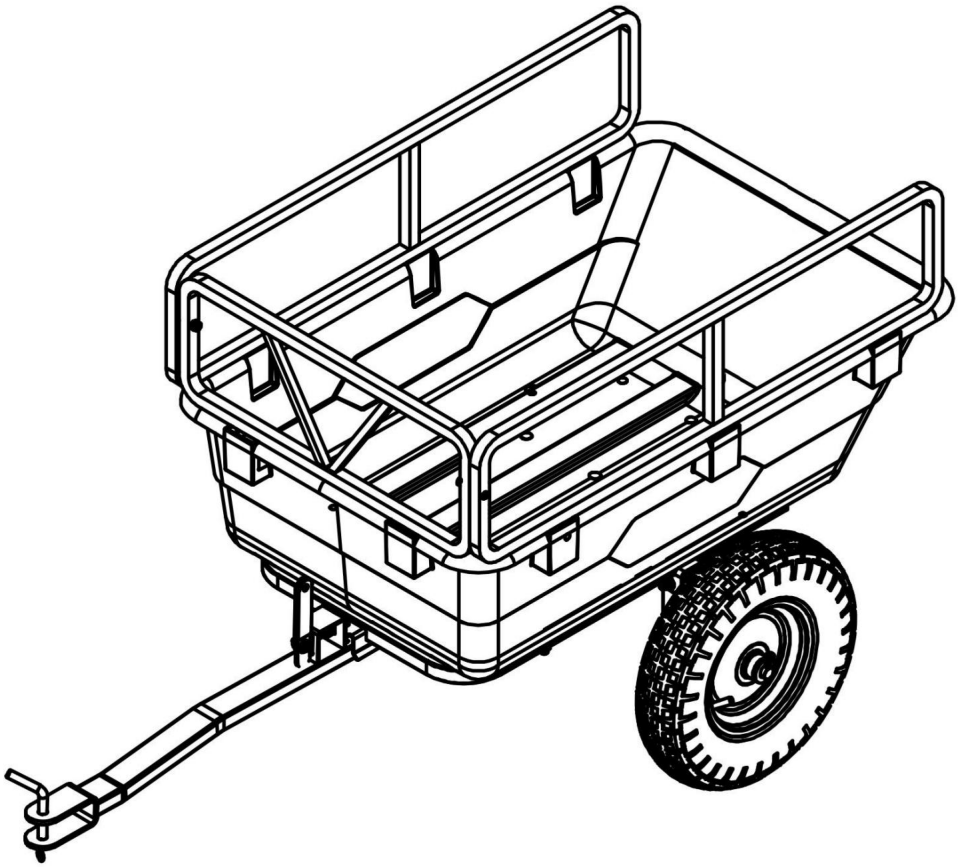

Machine Translated by Google

PRODUKTPARAMETER

Modell	**BTC-001D**
Volumen	**10**
Wagengröße	**Kubikfuß** **940*575*490 mm**
Maximale Ladekapazität	**37*23*19,3 Zoll 500 Pfund**

Hersteller: Shanghaimuxinmuyeyouxiangongsi **Adresse:**
Shuangchenglu 803nong11hao1602A-1609shi, baoshanqu, Shanghai 200000 CN.

Importiert nach AUS: SIHAO PTY LTD. 1 ROKEVA STREETEASTWOOD NSW 2122 Australien **Importiert in**

die USA: Sanven Technology Ltd. Suite 250, 9166 Anaheim Place, Rancho Cucamonga, CA 91730

Britische Republik	YH CONSULTING LIMITED. C/O YH Consulting Limited, Büro 147, Centurion House, London Road, Staines-upon-Thames, Surrey, TW18 4AX
EG-Vertreter	E-CrossStu GmbH Mainzer Landstr.69, 60329 Frankfurt am Main.

Machine Translated by Google

Machine Translated by Google



Machine Translated by Google

VEVOR

Affordable. Reliable. Home Improvement.

REMORQUES DE JARDIN

MODÈLE : BTC-001D

Machine Translated by Google

VEVOR
Affordable. Reliable. Home Improvement.

REMORQUES DE JARDIN

MODÈLE : BTC-001D

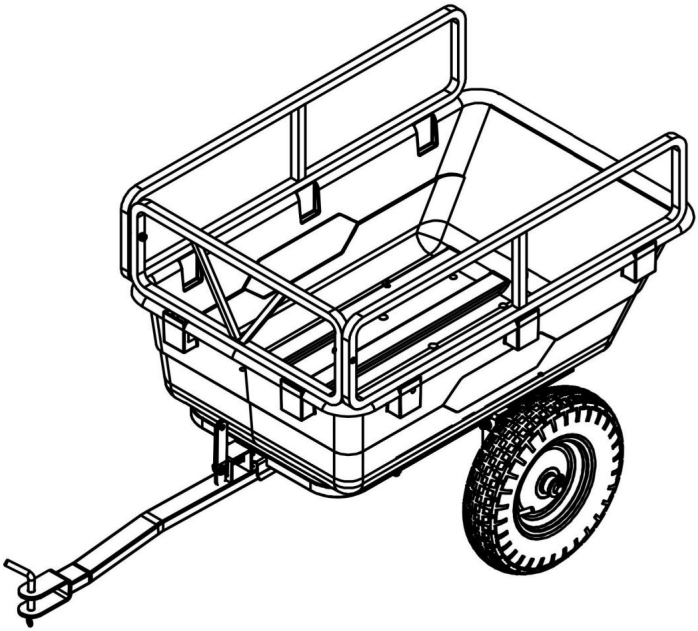

Ceci est le mode d'emploi d'origine. Veuillez lire attentivement toutes les instructions du manuel avant utilisation. VEVOR se réserve le droit d'interpréter clairement ce manuel d'utilisation. L'apparence du produit dépend du produit que vous avez reçu. Veuillez nous excuser pour le retard dans la publication de toute mise à jour technologique ou logicielle concernant notre produit.

Machine Translated by Google

CONSIGNES DE SÉCURITÉ

AVERTISSEMENT:

Veuillez lire ce document avant d'utiliser ce produit. Le non-respect de cette consigne peut entraîner entraîner des blessures graves.

Précautions de montage

1. Assemblez uniquement selon ces instructions. Un assemblage incorrect peut créer des dangers.
2. Portez des lunettes de sécurité approuvées par l'ANSI et des gants de travail robustes pendant le montage.
3. Gardez la zone de montage propre et bien éclairée.
4. Gardez les spectateurs hors de la zone pendant le montage.
5. Ne vous rassemblez pas si vous êtes fatigué ou sous l'influence de l'alcool, de drogues ou des médicaments.
6. Les capacités du produit s'appliquent à un produit correctement et complètement assemblé. produits uniquement.

Assembler sur une surface plane, de niveau, dure et lisse capable de supporter en toute sécurité soutenir les remorques de jardin

7. Pour plus d'informations sur les pièces répertoriées ci-dessous pages, veuillez vous référer au schéma d'assemblage de ce manuel. Déballer et séparer toutes les pièces dans une zone de travail propre.

Précautions d'emploi

1. NE PAS S'ASSEOIR NI SE TENIR DEBOUT SUR CET ARTICLE.
2. Ce produit n'est pas un jouet. Ne laissez pas les enfants jouer avec ou à proximité. article.
3. Ne pas dépasser les capacités de poids spécifiées.
4. Utiliser uniquement comme prévu.
5. Inspectez avant chaque utilisation ; ne pas utiliser si des pièces sont desserrées ou endommagées.

CONSERVEZ CE MANUEL

Machine Translated by Google

LISTE DES PIÈCES

1	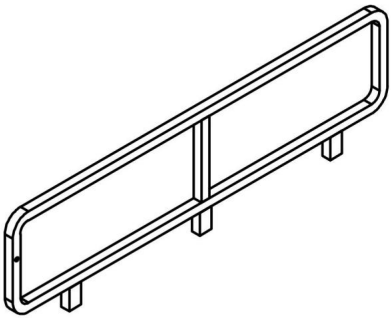 Garde-corps gauche et droit ×2	2	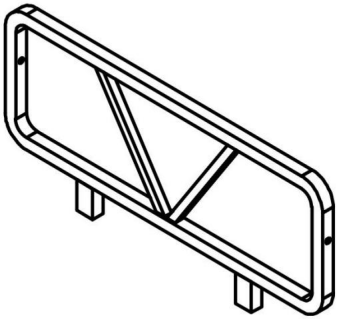 Garde-corps avant ×1
3	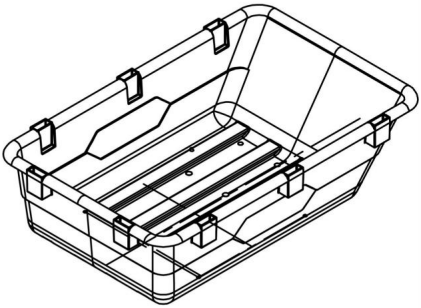 Seau en plastique ×1	4	 Roues ×2
5	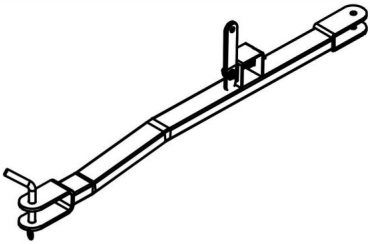 Tige de remorque ×1	6	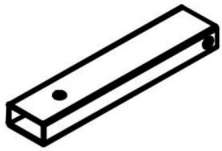 Bielle ×1
7	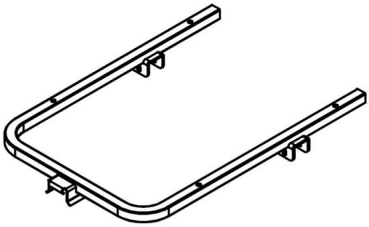 Boîtier de pédalier ×1	8	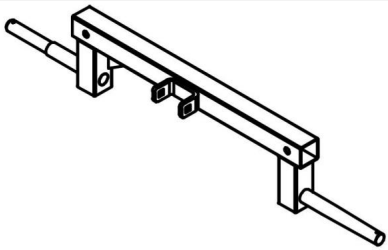 Support d'essieu ×1

Machine Translated by Google

9	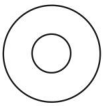 Rondelle ×4	10	 Broche ×2
11	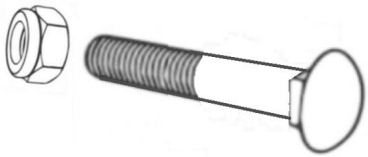 Vis à tête cylindrique M10*65 ×2	12	 Vis M8*50 ×2
13	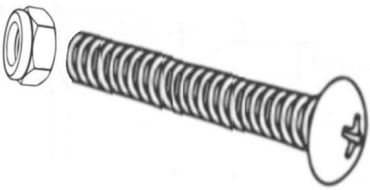 Vis M10*50 ×4	14	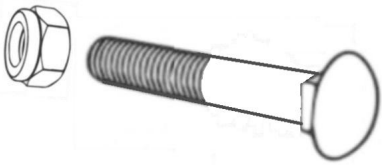 Vis à tête cylindrique M10*55 ×1
15	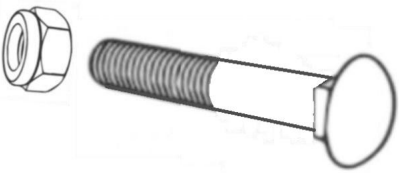 Vis à tête cylindrique M10*85 × 1		

Machine Translated by Google

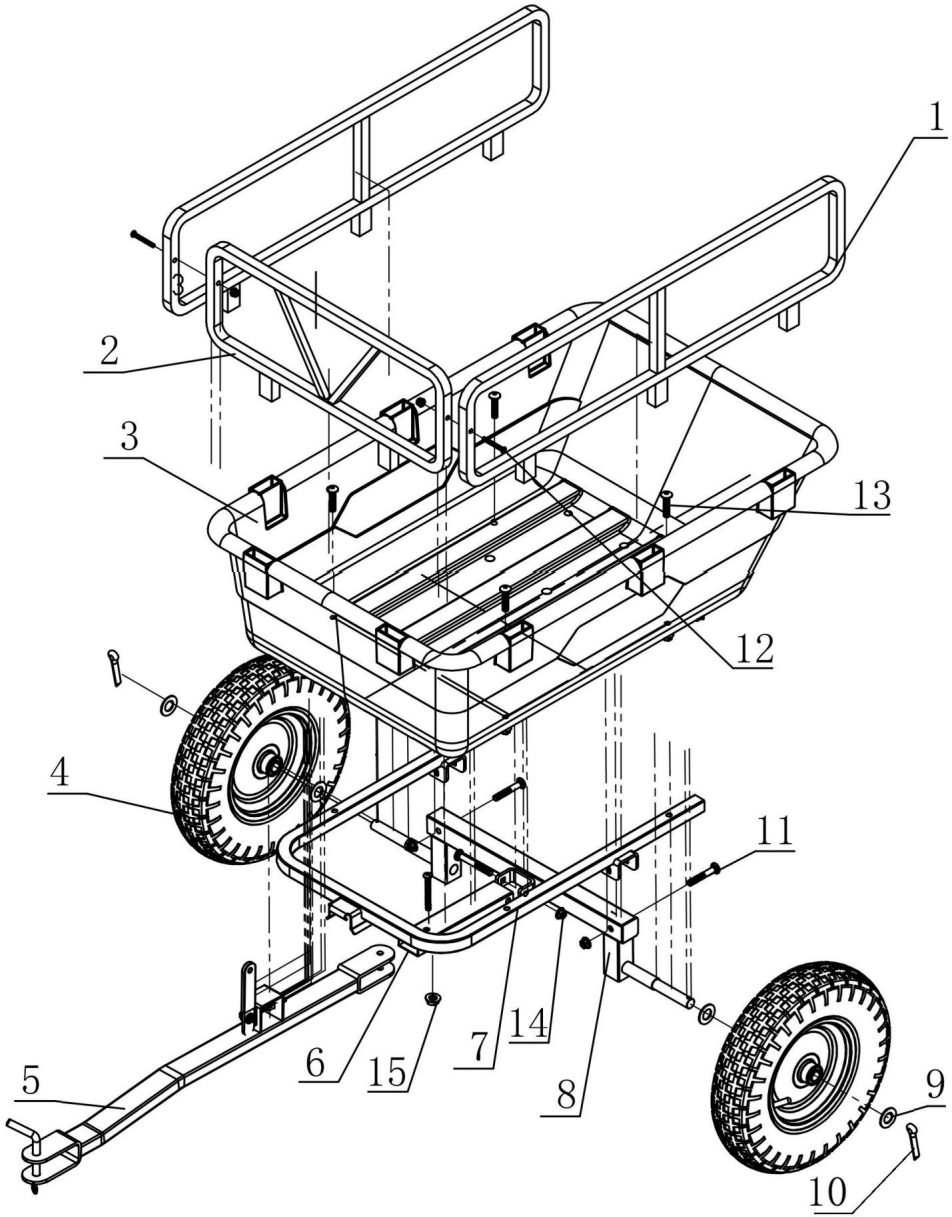

Machine Translated by Google

ÉTAPE D'ASSEMBLAGE

ÉTAPE 1

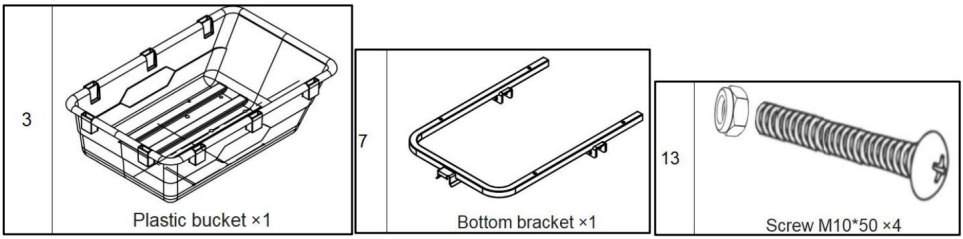

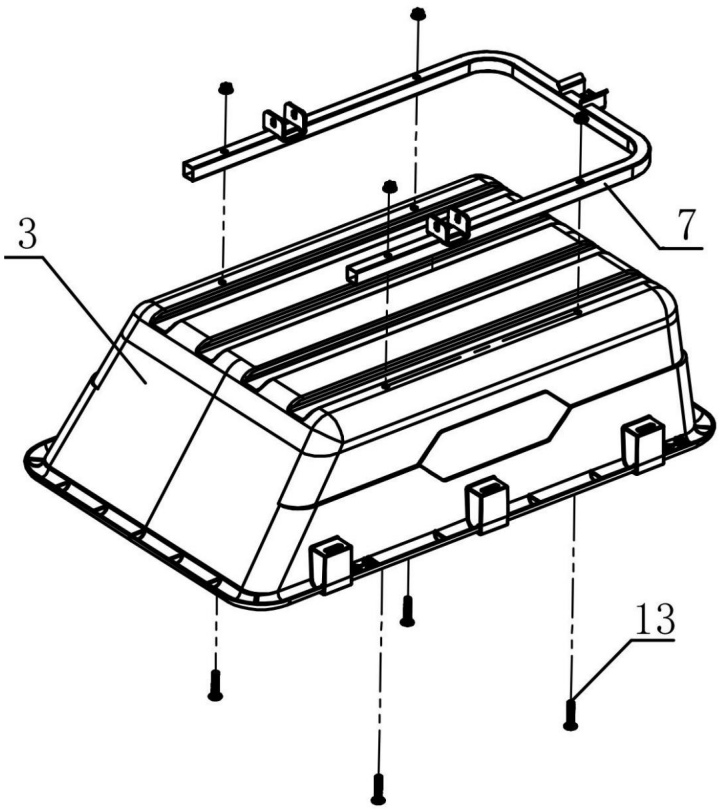

1. Placez le seau en plastique (n° 3) au-dessus du support inférieur (n° 7) et alignez les trous d'installation des deux.

2. À l'aide d'un tournevis, vissez les vis M10*50 (n°13 x 4) dans les trous d'installation correspondants. Serrez les vis pour fixer solidement le seau en plastique (n°7) au boîtier de pédalier (n°7).

Machine Translated by Google

ÉTAPE 2

8	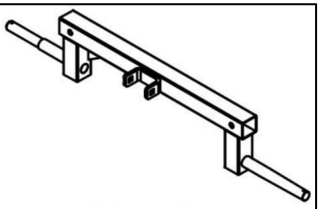 Axle bracket ×1
11	 Carriage bolt screw M10*65 ×2

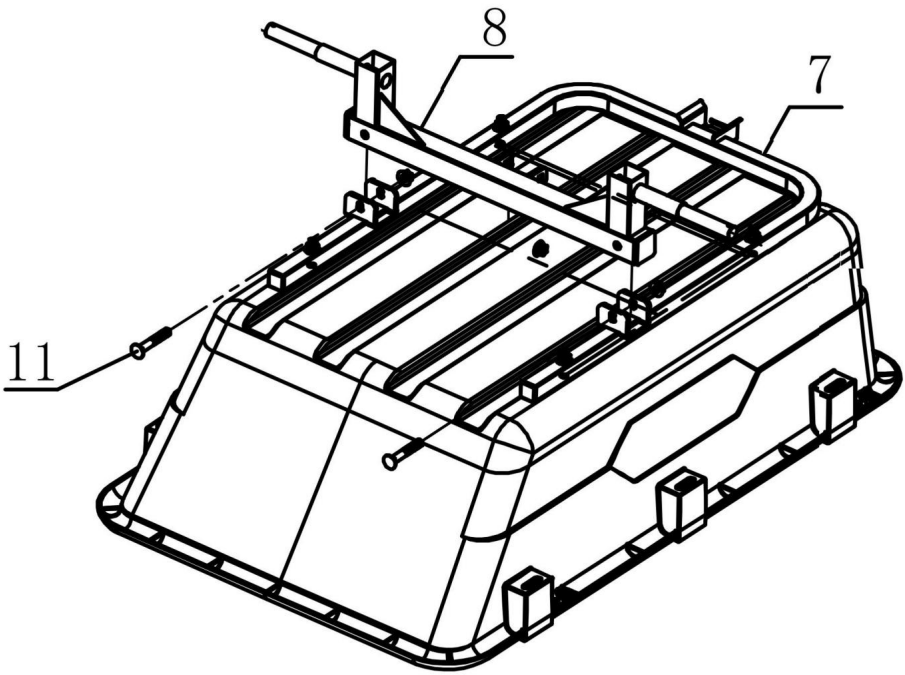

1. Installez le support d'essieu (n° 8) dans la position correspondante sur le boîtier de pédalier (n° 7).
2. Passez les vis de boulon de carrosserie M10*65 ((n°11 x2) à travers les trous d'installation du support d'essieu (n°8) et du support inférieur (n°7), et faites-les dépasser du bas vers le haut.

Machine Translated by Google

ÉTAPE 3

4	9	10
Wheels ×2	Washer ×4	Pin ×2

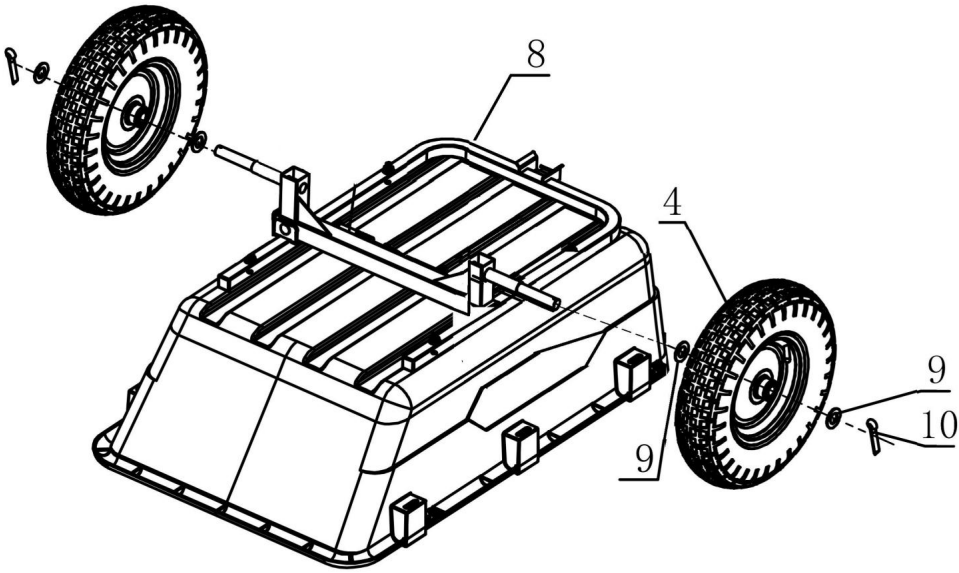

1. Placez une rondelle (n° 9 x 2) de chaque côté de l'axe de l'arbre de roue.
2. Installez les roues (n° 4 x 2) (avec le port de gonflage orienté vers l'extérieur) sur l'essieu.
3. Placez une autre rondelle (n° 9 x 2) de chaque côté de l'axe des roues.
4. Insérez les goupilles (n° 10 x 2) dans les trous d'extrémité de l'axe de l'arbre de roue support pour fixer les roues.

Machine Translated by Google

ÉTAPE 4

6	Connecting rod ×1
15	Carriage bolt screw M10*85 ×1

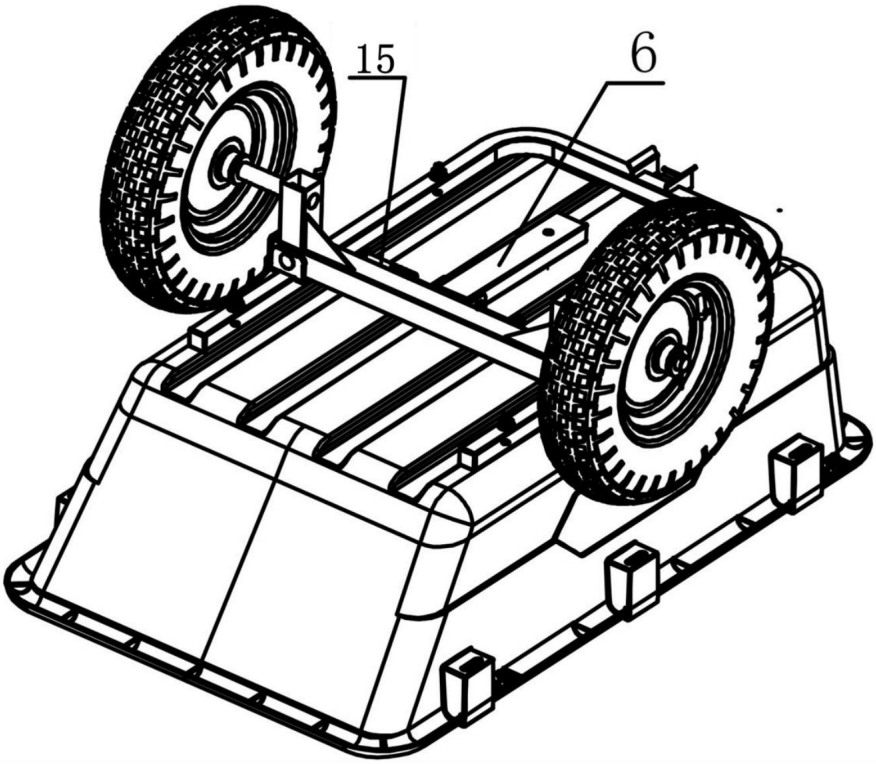

1. Installez la bielle (n° 6) à la position spécifiée sur le boîtier de pédalier (n° 7).

2. Utilisez les vis M10*85 (n°15 x1) pour verrouiller la bielle (n°6) et le boîtier de pédalier (n°7).

Machine Translated by Google

ÉTAPE 5

5	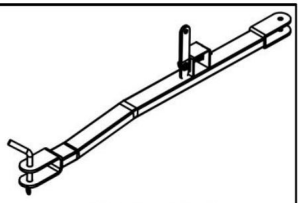 Trailer rod ×1
14	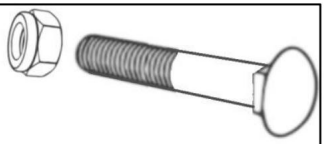 Carriage bolt screw M10*55 ×1

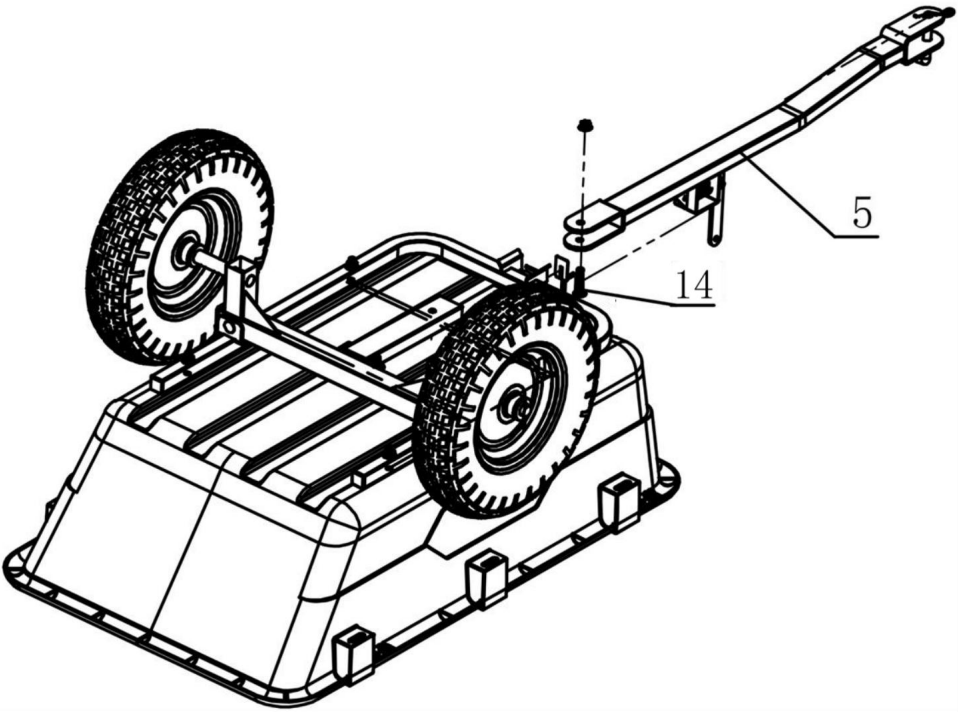

1. Installez la tige de remorque (n° 5) dans la position correspondante.
2. Fixez la tige de remorque avec une vis de boulon de carrosserie M10*55 (n°14 x1) et serrez la vis.

Machine Translated by Google

ÉTAPE 6

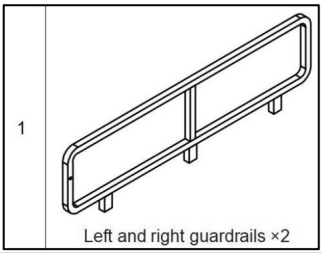

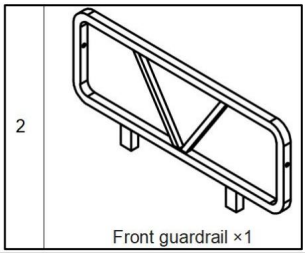

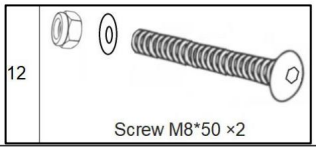

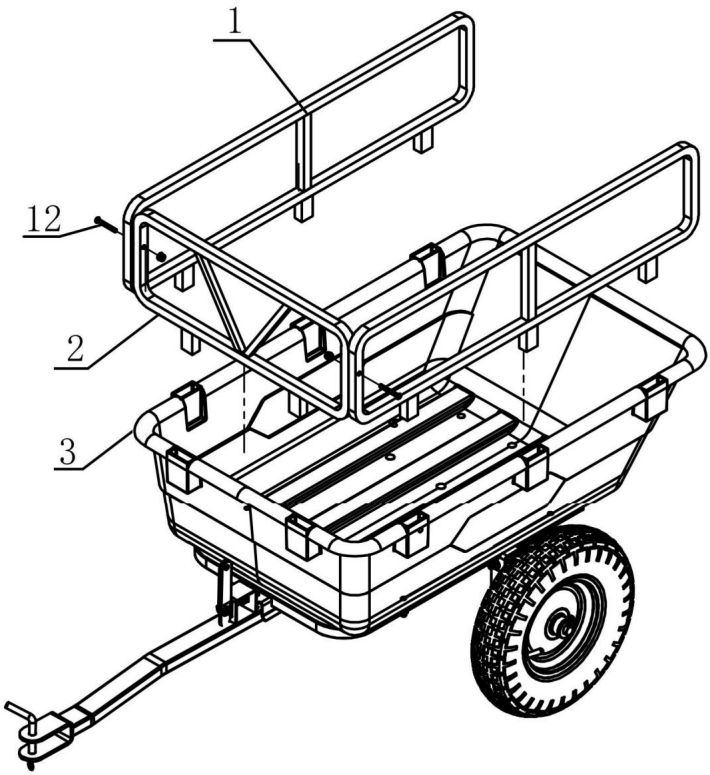

1. 1. Retournez le chariot.

2. Installez les garde-corps gauche et droit (n° 1 x 2) et le garde-corps avant (n° 2) au bord du seau en plastique (n°3), en alignant les trous d'installation du garde-corps avec ceux du seau en plastique (n°3).

3. Utilisez un tournevis pour visser les vis M8*50 (n°12 x2) dans le trous d'installation correspondants respectivement pour fixer les garde-corps.

Machine Translated by Google

Il est assemblé et terminé.

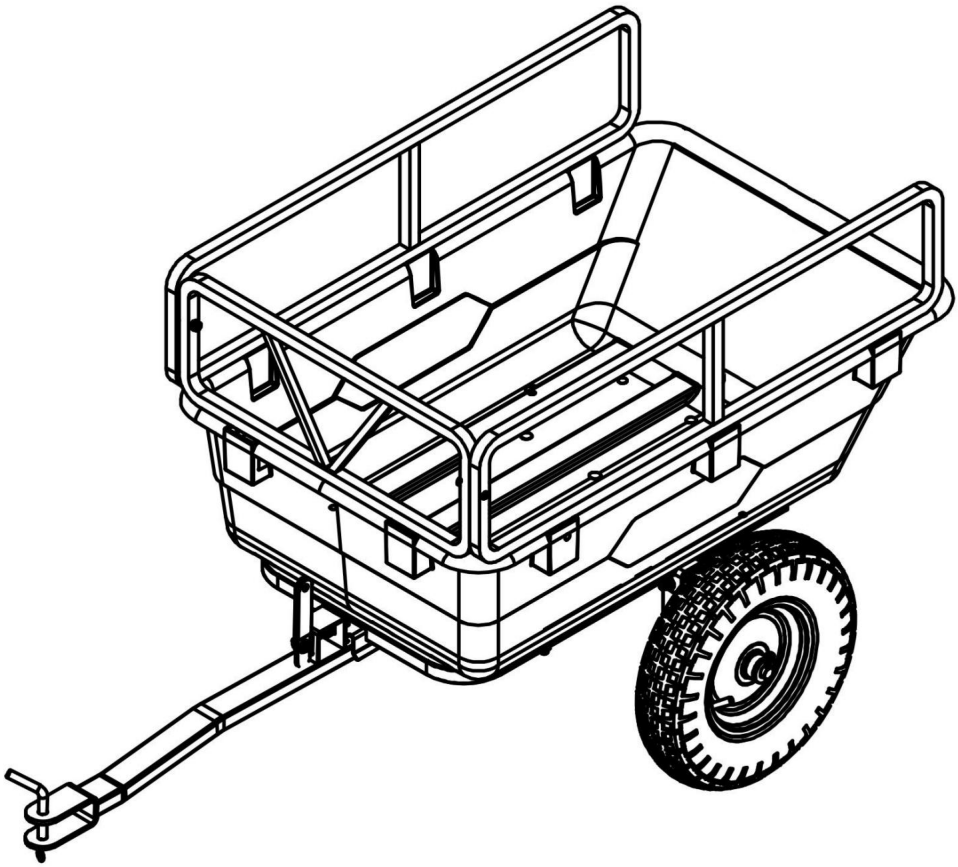

Machine Translated by Google

PARAMÈTRE DU PRODUIT

Modèle	BTC-001D
Volume	10 pi³
Taille du chariot	940 x 575 x 490 mm 37 x 23 x 19,3
Capacité de charge maximale	pouces 500 lb

Fabricant : Shanghaimuxinmuyeyouxiangongsi Adresse :
Shuangchenglu 803nong11hao1602A-1609shi, baoshanqu, shanghai 200000 CN.

Importé en Australie : SIHAO PTY LTD. 1 ROKEVA STREET, ASTWOOD NSW 2122 Australie Importé aux États-Unis : Sanven

Technology Ltd. Suite 250, 9166 Anaheim Place, Rancho Cucamonga, CA 91730

REPRÉSENTANT DU ROYAUME-UNI	YH CONSULTING LIMITED. A/S YH Consulting Limited, bureau 147, Centurion House, London Road, Staines-upon-Thames, Surrey, TW18 4AX
REPRÉSENTANT DE LA CE	E-CrossStu GmbH Mainzer Landstr.69, 60329 Francfort-sur-le-Main.

Machine Translated by Google

Machine Translated by Google



Machine Translated by Google

VEVOR

Affordable. Reliable. Home Improvement.

TUINWAGENS

MODEL: BTC-001D

Machine Translated by Google

VEVOR
Affordable. Reliable. Home Improvement.

TUINWAGENS

MODEL: BTC-001D

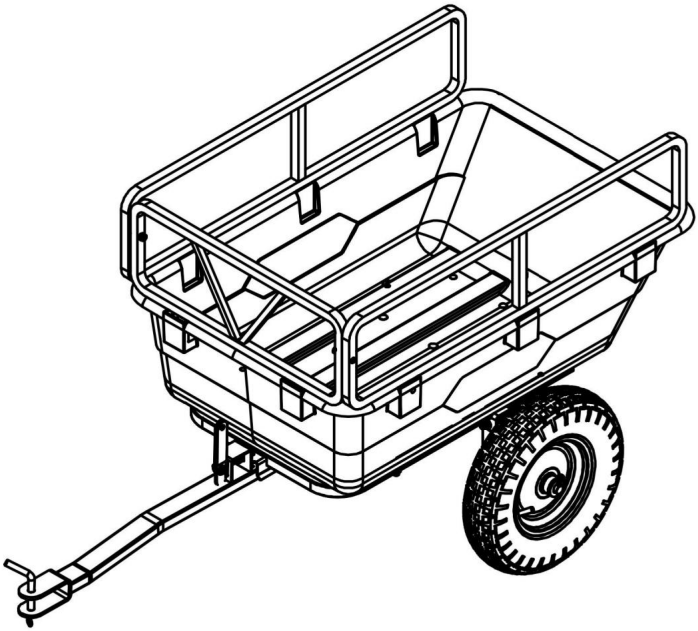

Dit is de originele instructie, lees alle handleidingen zorgvuldig door voordat u het product gebruikt. VEVOR behoudt zich een duidelijke interpretatie van onze gebruikershandleiding voor. Het uiterlijk van het product is afhankelijk van het product dat u hebt ontvangen. Vergeef ons dat we u niet opnieuw zullen informeren als er technologie- of software-updates voor ons product zijn.

Machine Translated by Google

VEILIGHEIDSINSTRUCTIES

WAARSCHUWING:

Lees dit materiaal voordat u dit product gebruikt. Als u dit niet doet, kan dit leiden tot:
ernstig letsel tot gevolg hebben.

Voorzorgsmaatregelen bij de montage

1. Monteer alleen volgens deze instructies. Onjuiste montage kan
   gevaren creëren.
2. Draag een ANSI-goedgekeurde veiligheidsbril en stevige werkhandschoenen
   tijdens de montage.
3. Zorg ervoor dat de verzamelplaats schoon en goed verlicht is.
4. Houd omstanders uit de buurt tijdens de montage.
5. Kom niet bijeen als u moe bent of onder invloed van alcohol of drugs.
   of medicatie.
6. De producteigenschappen gelden voor correct en volledig gemonteerde producten.
   alleen producten.

Monteer op een vlak, egaal, hard en glad oppervlak dat veilig kan worden gebruikt
ondersteuning van de Garden Trailers

7. Voor aanvullende informatie over de onderdelen die in de volgende lijst staan vermeld,
   pagina's, raadpleeg dan het montageschema van deze handleiding. Uitpakken
   en scheid alle onderdelen in een schone werkruimte.

Neem voorzorgsmaatregelen

1. NIET OP DIT ITEM ZITTEN OF STAAN.
2. Dit product is geen speelgoed. Laat kinderen niet met of in de buurt van dit product spelen.
   item.
3. Overschrijd het aangegeven draagvermogen niet.
4. Gebruik het product alleen zoals bedoeld.
5. Controleer het apparaat voor elk gebruik. Gebruik het niet als er onderdelen loszitten of beschadigd zijn.

BEWAAR DEZE HANDLEIDING

Machine Translated by Google

ONDERDELENLIJST

1	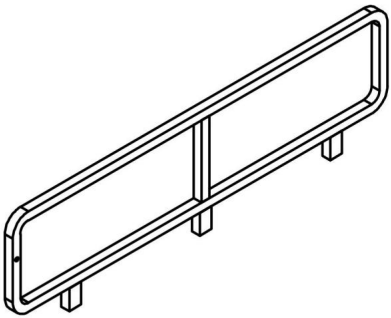 Linker- en rechterleuningen ×2	2	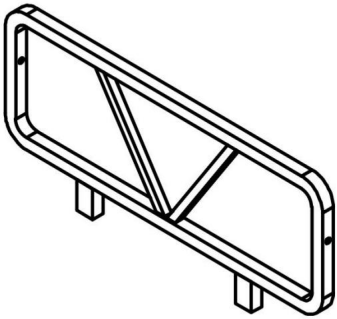 Voorleuning ×1
3	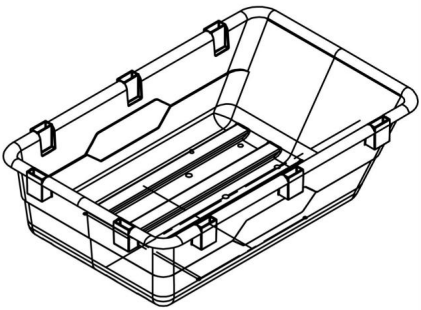 Kunststof emmer ×1	4	 Wielen ×2
5	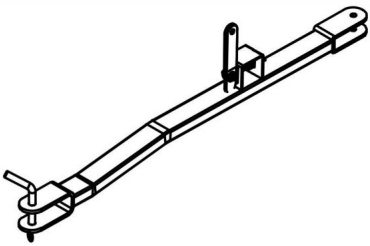 Aanhangwagenstang ×1	6	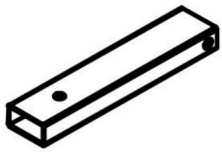 Drijfstang ×1
7	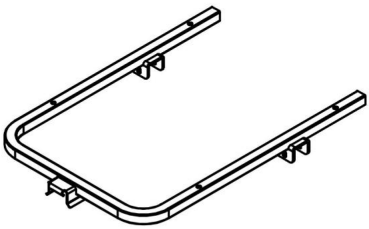 Trapas ×1	8	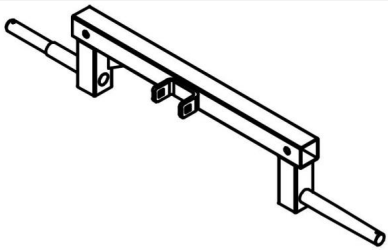 Asbeugel ×1

Machine Translated by Google

9	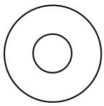 Ring ×4	10	 Speld ×2
11	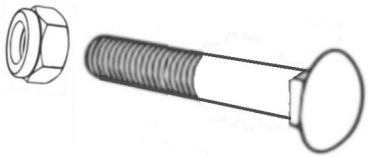 Wagenboutschroef M10*65 ×2	12	 Schroef M8*50 ×2
13	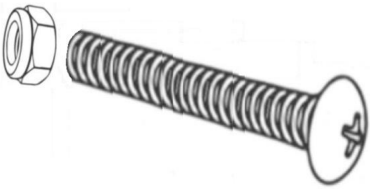 Schroef M10*50 ×4	14	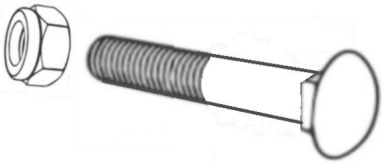 Wagenboutschroef M10*55 ×1
15	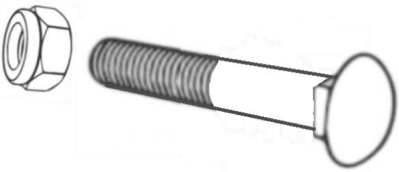 Wagenboutschroef M10*85 ×1		

Machine Translated by Google

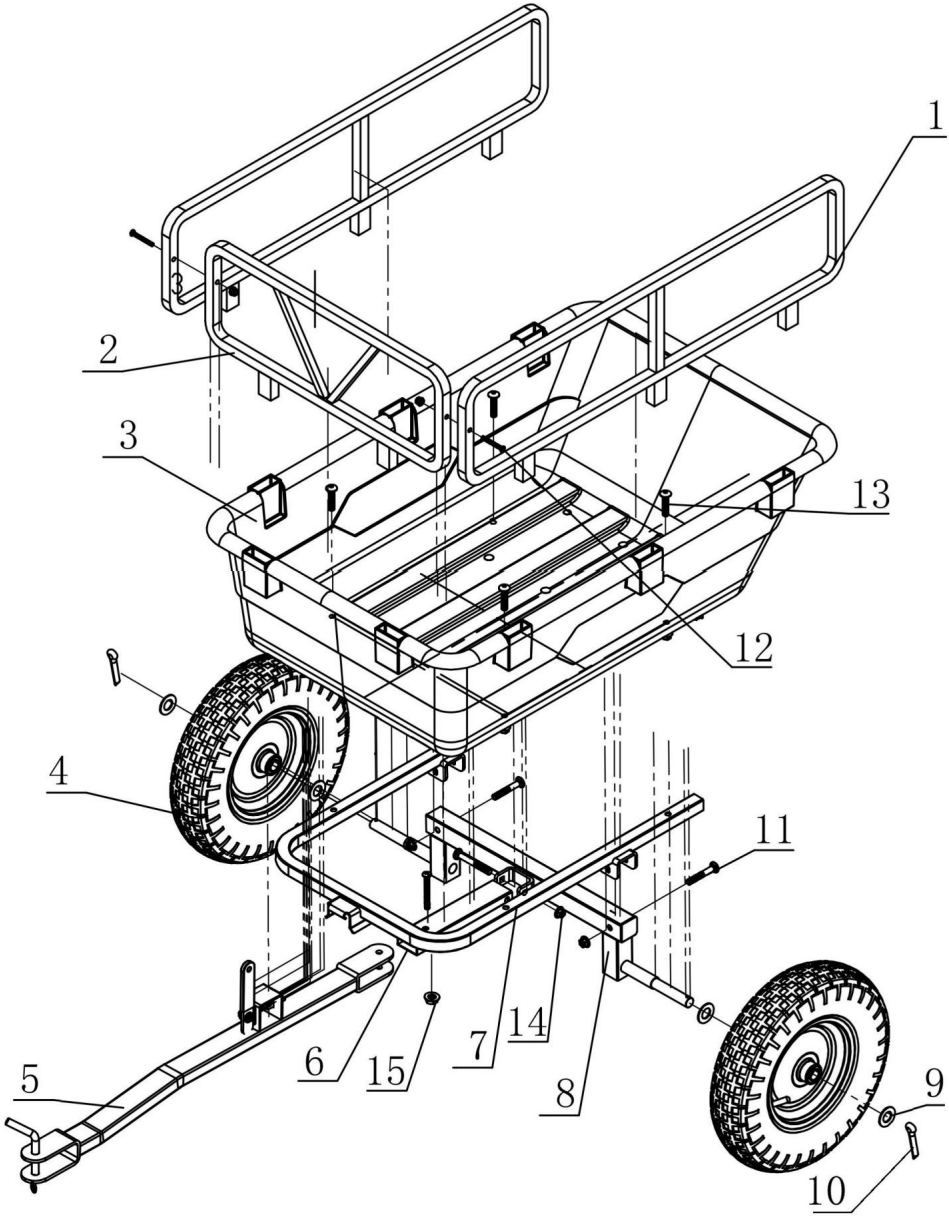

Machine Translated by Google

MONTAGESTAP

STAP 1

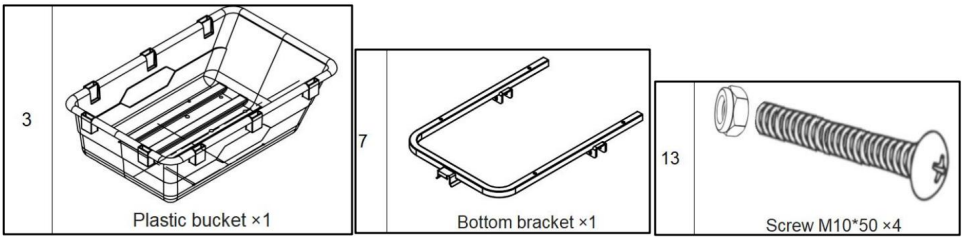

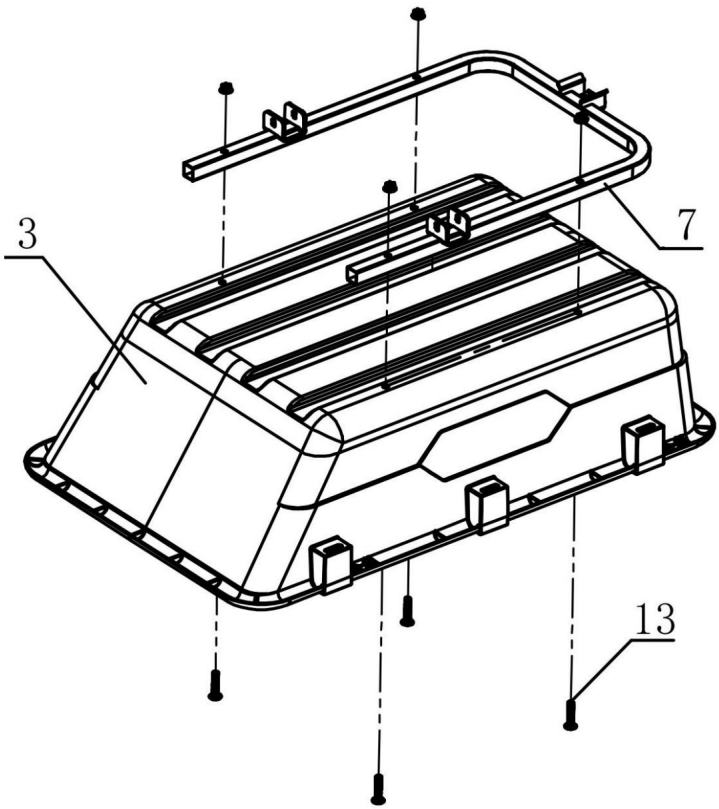

1. Plaats de plastic emmer (nr. 3) boven de trapas (nr. 7) en zorg dat de montagegaten van de twee op één lijn liggen.
2. Gebruik een schroevendraaier om M10*50(nr. 13 x4) schroeven in de overeenkomstige installatiegaten te schroeven. Draai de schroeven vast om de plastic emmer(nr. 7) en de trapas(nr. 7) stevig te verbinden.

Machine Translated by Google

STAP 2

8 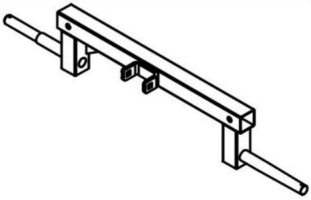 Axle bracket ×1	11  Carriage bolt screw M10*65 ×2

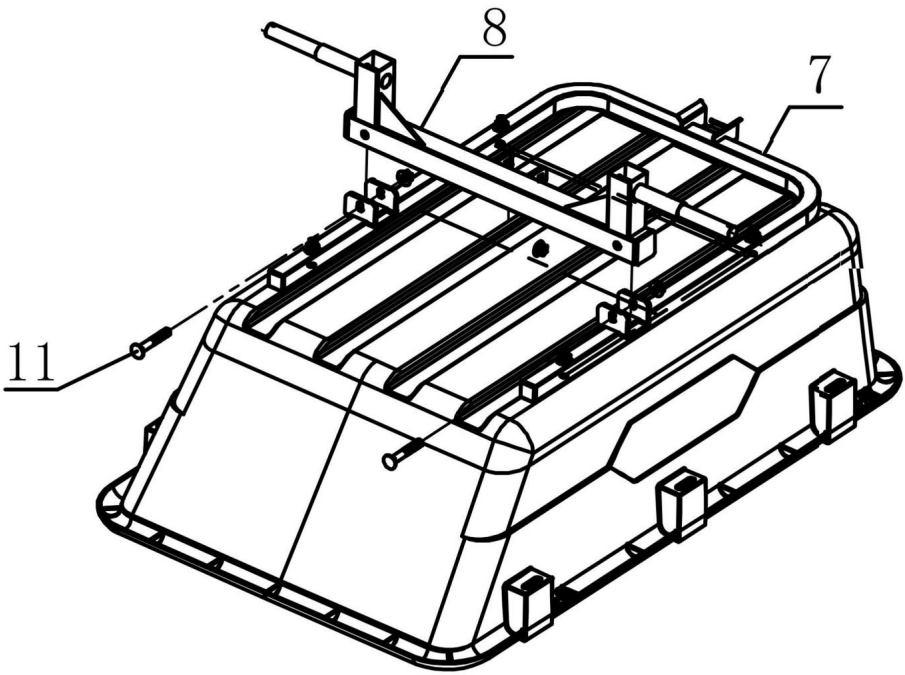

1. Plaats de asbeugel (nr. 8) op de overeenkomstige positie op de trapas (nr. 7).
2. Steek de schroeven voor de rijtuigbouten M10*65 (nr. 11 x 2) door de montagegaten van de asbeugel (nr. 8) en de trapasbeugel (nr. 7) en laat ze van onder naar boven uitsteken.

Machine Translated by Google

STAP 3

4  Wheels ×2	9 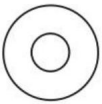 Washer ×4	10  Pin ×2

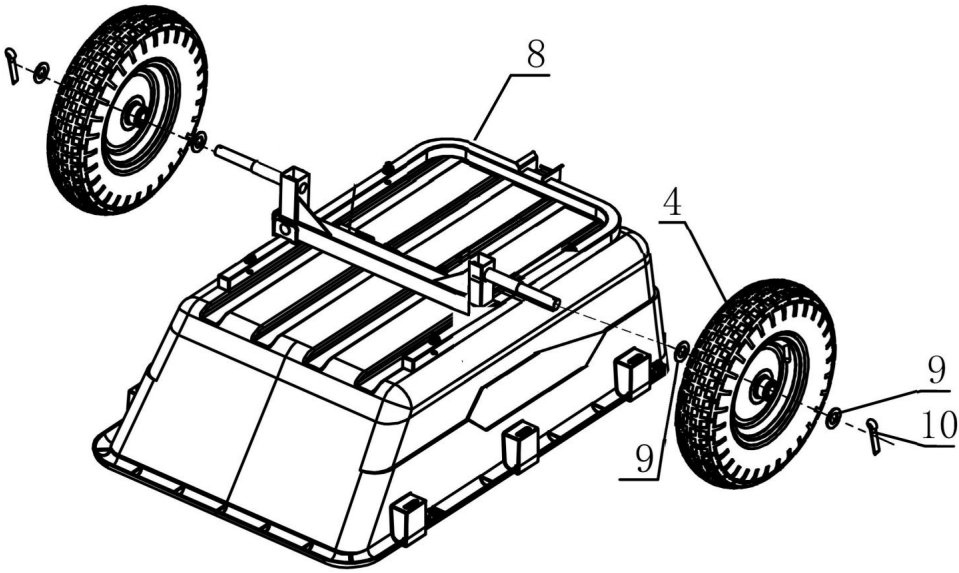

1. Plaats een ring (nr. 9 x 2) aan elke kant van de as van de wielas.
2. Plaats de wielen (nr. 4 x 2) (met de opblaaspoort naar buiten gericht) op de as.
3. Plaats nog een ring (nr. 9 x 2) aan elke kant van de as van de wielen.
4. Plaats pennen (nr. 10 x 2) in de eindgaten van de as van de wielas beugel om de wielen te bevestigen.

Machine Translated by Google

STAP 4

6	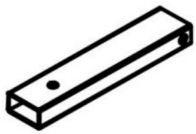 Connecting rod ×1
15	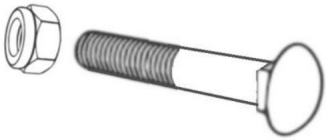 Carriage bolt screw M10*85 ×1

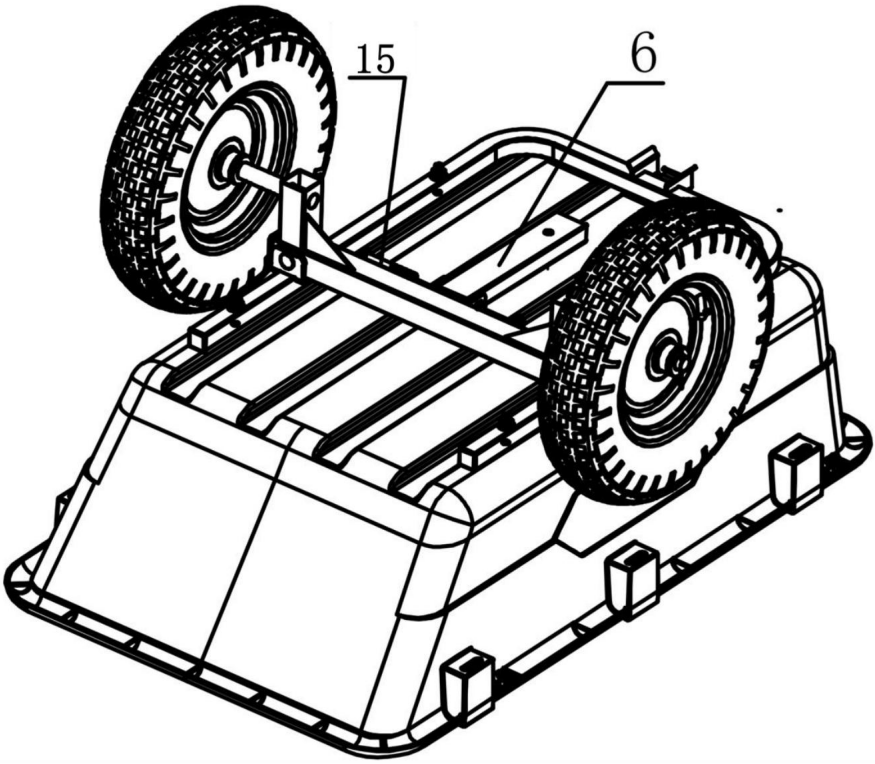

1. Plaats de drijfstang (nr. 6) op de aangegeven positie op de trapas (nr. 7).

2. Gebruik schroeven M10*85 (nr. 15 x 1) om de verbindingsstang (nr. 6) en de trapas (nr. 7) vast te zetten.

Machine Translated by Google

STAP 5

5	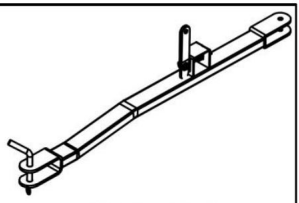	Trailer rod ×1
14	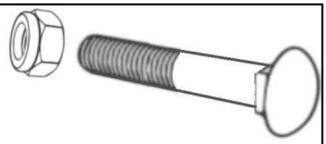	Carriage bolt screw M10*55 ×1

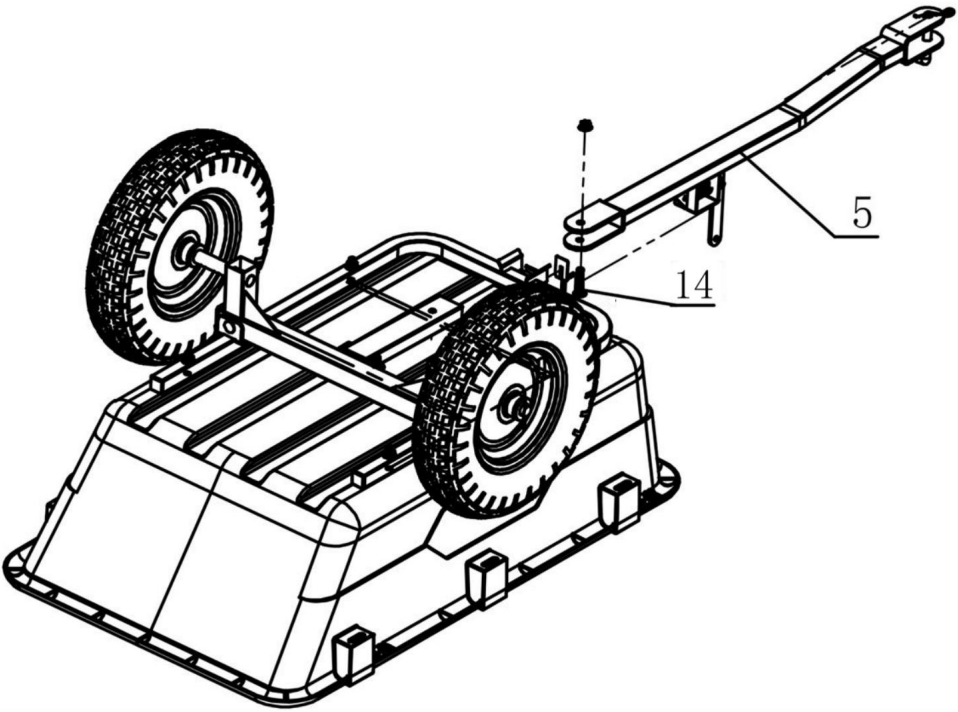

1. Plaats de aanhangerstang (nr. 5) in de juiste positie.
2. Bevestig de aanhangerstang met een slotboutschroef M10*55 (nr. 14 x 1) en draai de schroef vast.

Machine Translated by Google

STAP 6

1 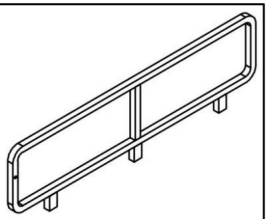 Left and right guardrails ×2	2 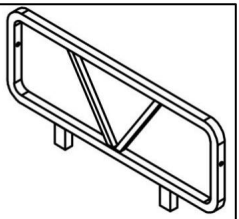 Front guardrail ×1	12 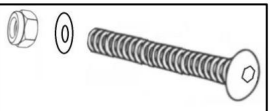 Screw M8*50 ×2

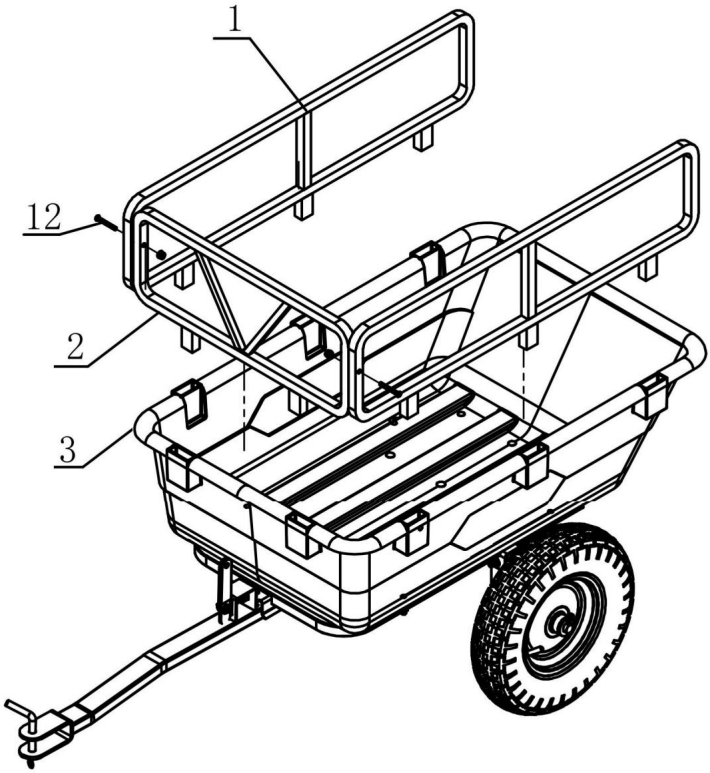

1. 1. Draai de kar om.

2. Installeer de linker- en rechterleuningen (nr. 1 x 2) en de voorleuning (nr. 2) aan de rand van de plastic emmer (nr. 3), waarbij de installatiegaten van de vangrails met die op de plastic emmer (nr. 3).

3. Gebruik een schroevendraaier om de M8*50 (nr. 12 x 2) schroeven in de overeenkomstige montagegaten om de leuningen te bevestigen.

Machine Translated by Google

Het is gemonteerd en voltooid.

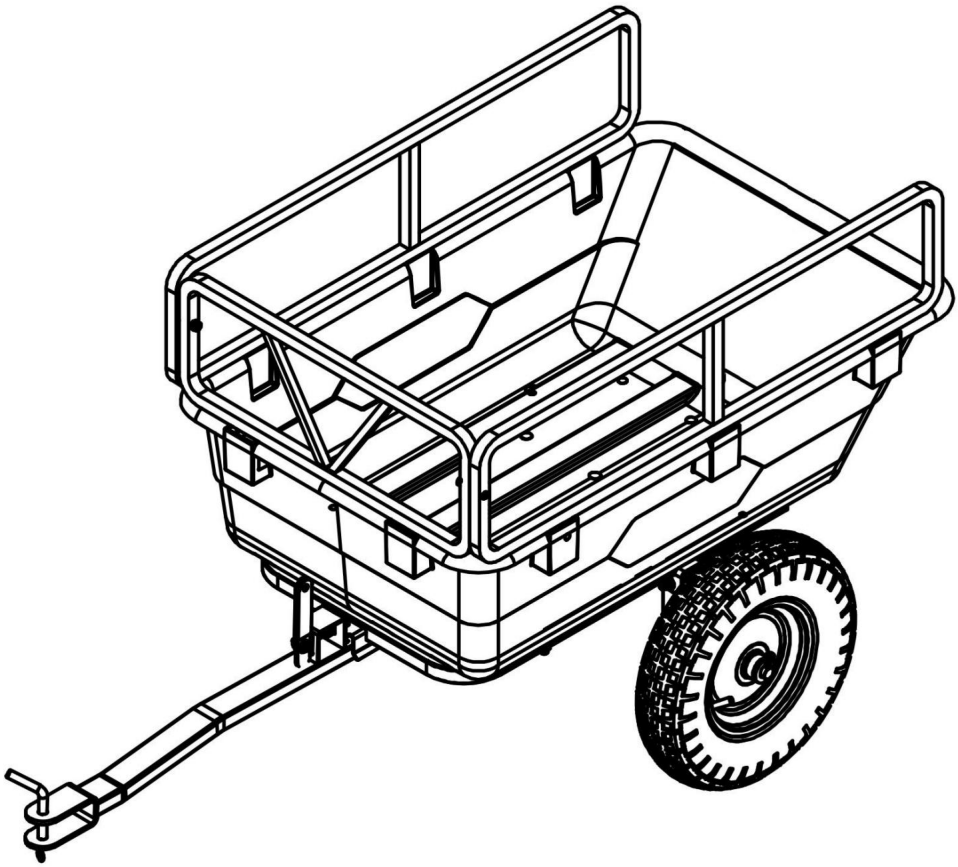

Machine Translated by Google

PRODUCTPARAMETER

Model	**BTC-001D**
Volume	**10 cu.ft**
Wagengrootte	**940*575*490mm 37*23*19.3inch**
Maximale laadcapaciteit	**500 LBS**

Fabrikant: Shanghaimuxinmuyeyouxiangongsi **Adres:**
Shuangchenglu 803nong11hao1602A-1609shi, baoshanqu, shanghai 200000 CN.

Geïmporteerd naar AUS: SIHAO PTY LTD. 1 ROKEVA STREETEASTWOOD NSW 2122 Australië

Geïmporteerd naar de VS: Sanven Technology Ltd. Suite 250, 9166 Anaheim Place, Rancho Cucamonga, CA 91730

VK REP

YH CONSULTING LIMITED. C/O YH Consulting Limited Kantoor 147, Centurion House, London Road, Staines-upon-Thames, Surrey, TW18 4AX

EC-REP

E-CrossStu GmbH
Mainzer Landstr.69,
60329 Frankfurt am Main.

Machine Translated by Google

Machine Translated by Google



Machine Translated by Google

VEVOR

Affordable. Reliable. Home Improvement.

TRÄDGÅRDSSläpvagnar

MODELL: BTC-001D

Machine Translated by Google

VEVOR
Affordable. Reliable. Home Improvement.

TRÄDGÅRDSSläpvagnar

MODELL: BTC-001D

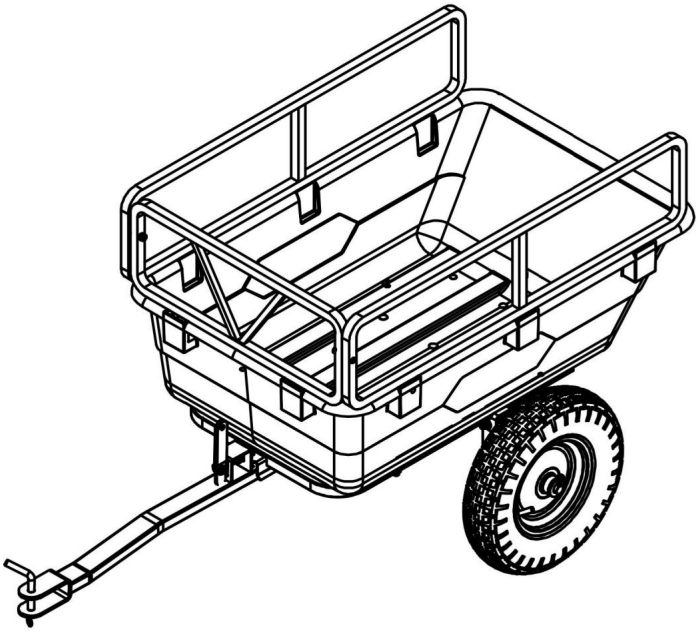

Detta är den ursprungliga instruktionen, läs alla instruktioner noggrant innan du använder den. VEVOR reserverar sig för en tydlig tolkning av vår användarmanual. Utseendet på produkten är beroende av den produkt du fått. Ursäkta oss att vi inte kommer att informera dig igen om det finns någon teknik eller mjukvaruuppdateringar på vår produkt.

Machine Translated by Google

SÄKERHETSINSTRUKTIONER

VARNING:

Läs detta material innan du använder denna produkt. Underlåtenhet att göra det kan resultera i allvarlig skada.

Försiktighetsåtgärder vid montering

1. Montera endast enligt dessa instruktioner. Felaktig montering kan skapa faror.
2. Bär ANSI-godkända skyddsglasögon och kraftiga arbetshandskar under monteringen.
3. Håll monteringsområdet rent och väl upplyst.
4. Håll åskådare borta från området under monteringen.
5. Sätt dig inte ihop om du är trött eller påverkad av alkohol, droger eller medicinering.
6. Produktens egenskaper gäller för korrekt och fullständigt monterade endast produkter.

Montera på en plan, jämn, hård och slät yta som kan säkert
stödja Garden Trailers

7. För ytterligare information om delarna som listas nedan sidorna, se monteringsdiagrammet i denna manual. Packa upp och separera alla delar i ett rent arbetsområde.

Använd försiktighetsåtgärder

1. SIT ELLER STÅ INTE PÅ DETTA FÖREMÅL.
2. Denna produkt är inte en leksak. Låt inte barn leka med eller i närheten av detta punkt.
3. Överskrid inte specificerade viktkapaciteter.
4. Använd endast på avsett sätt.
5. Inspektera före varje användning; Använd inte om delar är lösa eller skadade.

SPARA DENNA MANUAL

Machine Translated by Google

DELLISTA

1	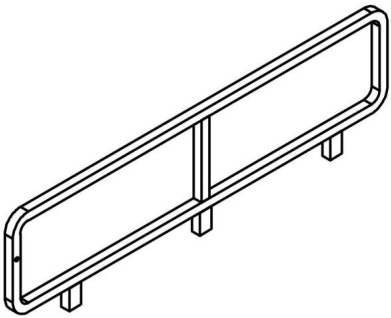 Vänster och höger skyddsräcken ×2	2	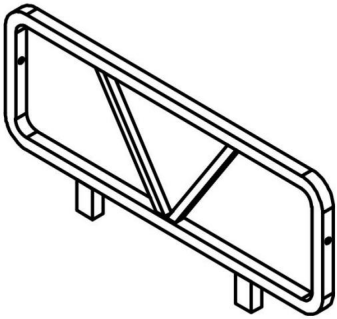 Främre skyddsräcke ×1
3	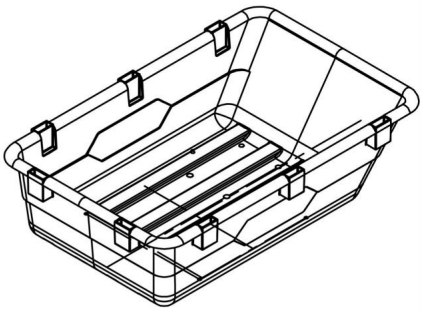 Plasthink ×1	4	 Hjul ×2
5	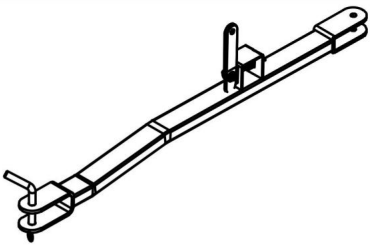 Släpvagnsstång ×1	6	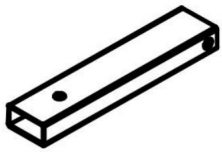 Vevstång ×1
7	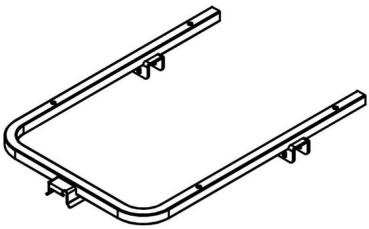 Nedre fäste ×1	8	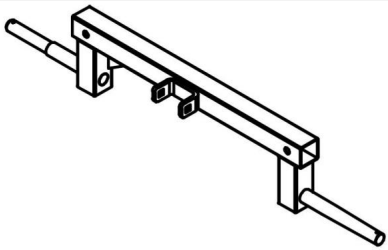 Axelfäste ×1

Machine Translated by Google

9	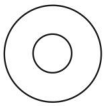 Bricka ×4	10	 Pin ×2
11	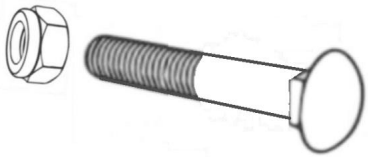 Släpskruv M10*65 ×2	12	 Skruv M8*50 ×2
13	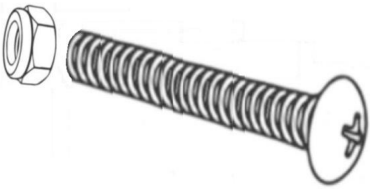 Skruv M10*50 ×4	14	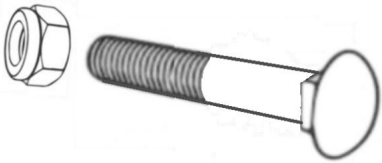 Bärskruv M10*55 ×1
15	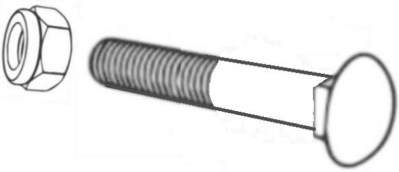 Släpskruv M10*85 ×1		

Machine Translated by Google

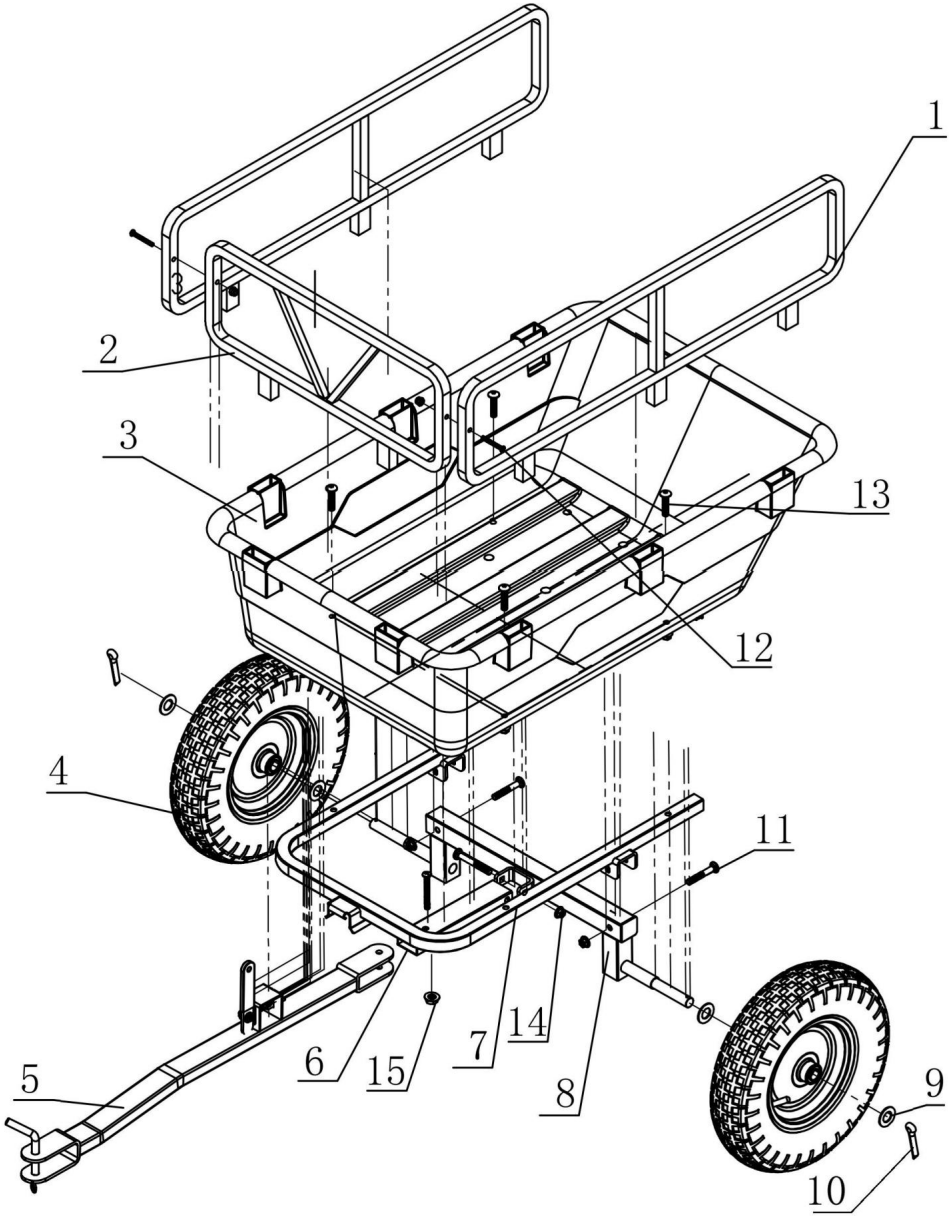

Machine Translated by Google

MONTERINGSTEG

STEG 1

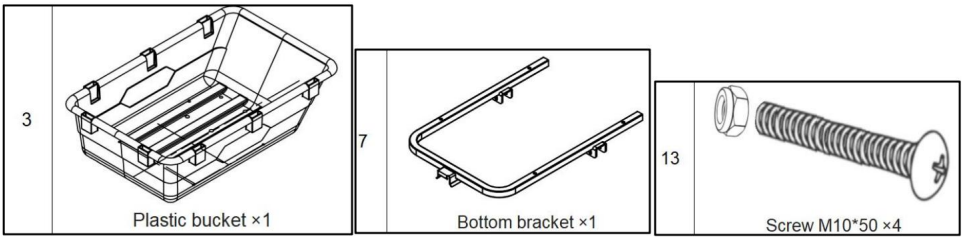

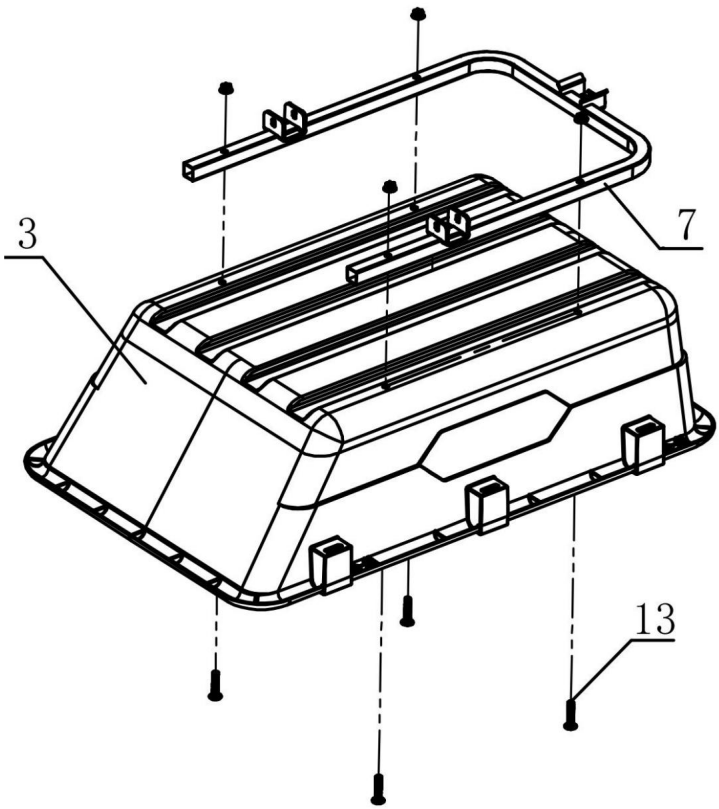

1. Placera plasthinken (nr 3) ovanför bottenfästet (nr 7) och passa in installationshålen för de två.
2. Använd en skruvmejsel för att skruva M10*50(nr 13 x4) skruvar i respektive monteringshål. Dra åt skruvarna för att ordentligt ansluta plasthinken (nr 7) och bottenfästet (nr 7).

Machine Translated by Google

STEG 2

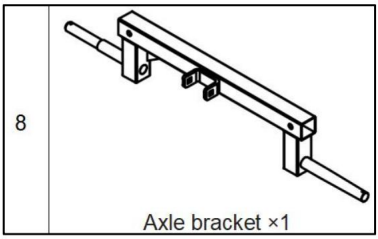

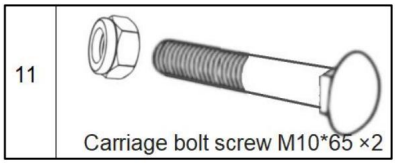

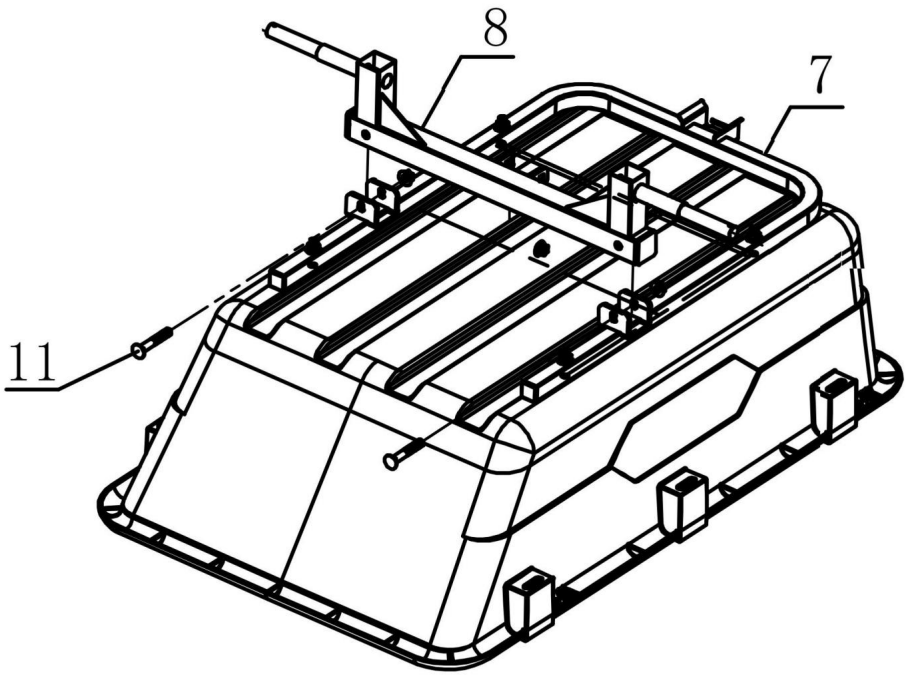

1. Montera axelfästet (nr 8) i motsvarande läge på bottenfästet (nr 7).

2. För vagnsskruvarna M10*65((nr 11 x2) genom installationshålen på axelfästet (nr 8) och bottenfästet (nr 7) och få dem att sticka ut från botten och uppåt.

Machine Translated by Google

STEG 3

4  Wheels ×2	9 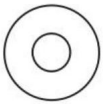 Washer ×4	10  Pin ×2

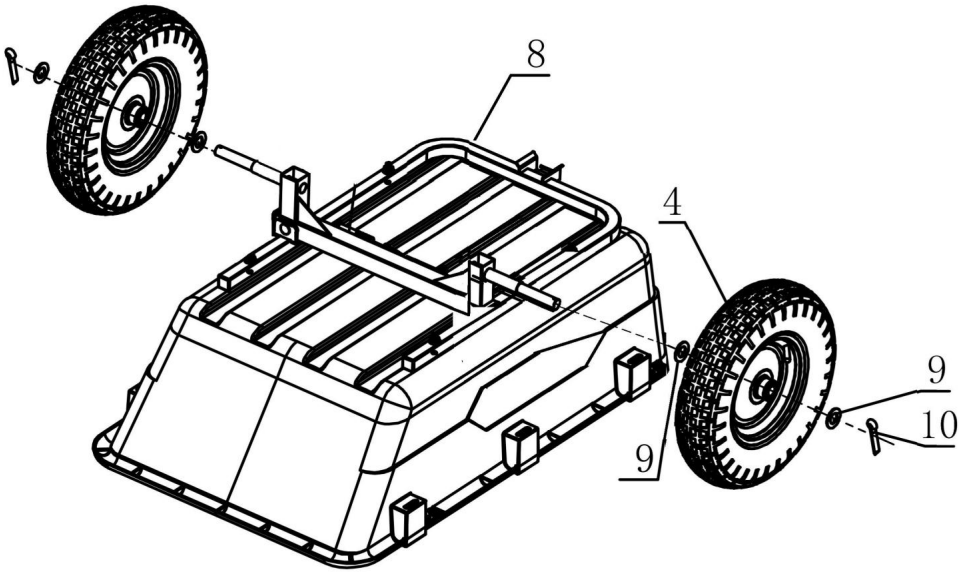

1. Sätt en bricka (nr 9 x 2) på varje sida av hjulaxelns axel.
2. Montera hjulen (nr 4 x 2) (med uppblåsningsporten vänd utåt) på axeln.
3. Sätt ytterligare en bricka (nr.9 x2) på varje sida av hjulaxeln.
4. Sätt in stift (nr 10 x2) i ändhålen på hjulaxelns axel fäste för att fixera hjulen.

Machine Translated by Google

STEG 4

6	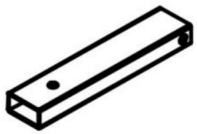	15	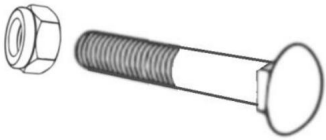
	Connecting rod ×1		Carriage bolt screw M10*85 ×1

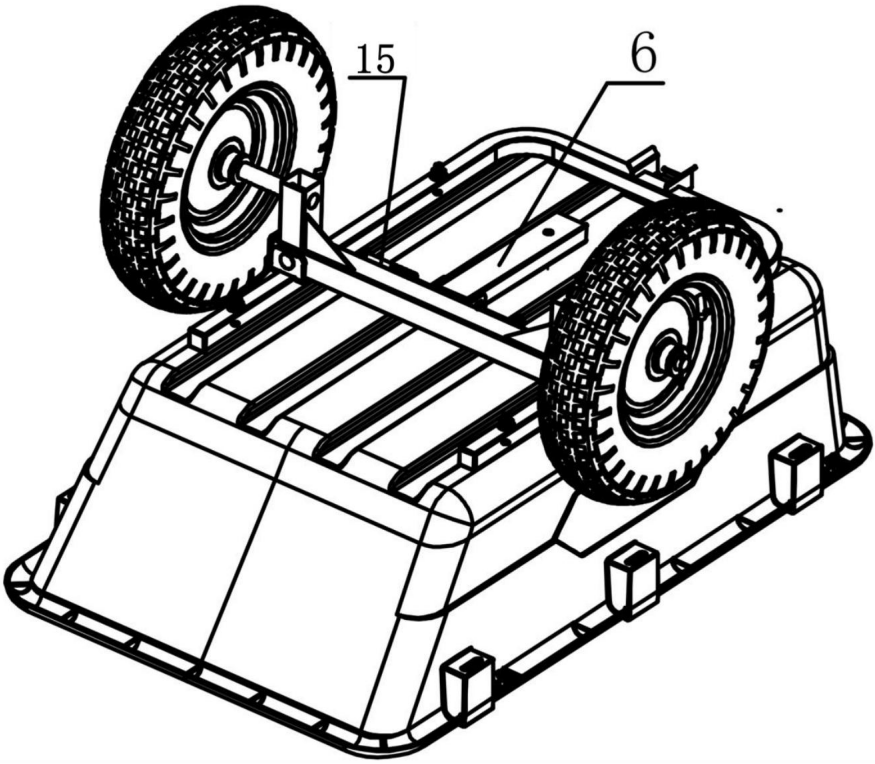

1. Installera vevstaken (nr 6) i angiven position på bottenfästet (nr 7).

2. Använd skruvarna M10*85 (nr 15 x1) för att låsa vevstaken (nr 6) och bottenfästet (nr 7).

Machine Translated by Google

STEG 5

5	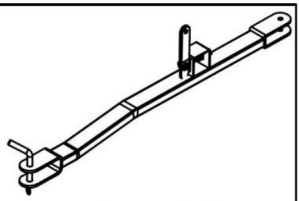 Trailer rod ×1
14	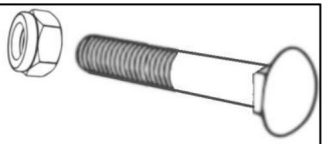 Carriage bolt screw M10*55 ×1

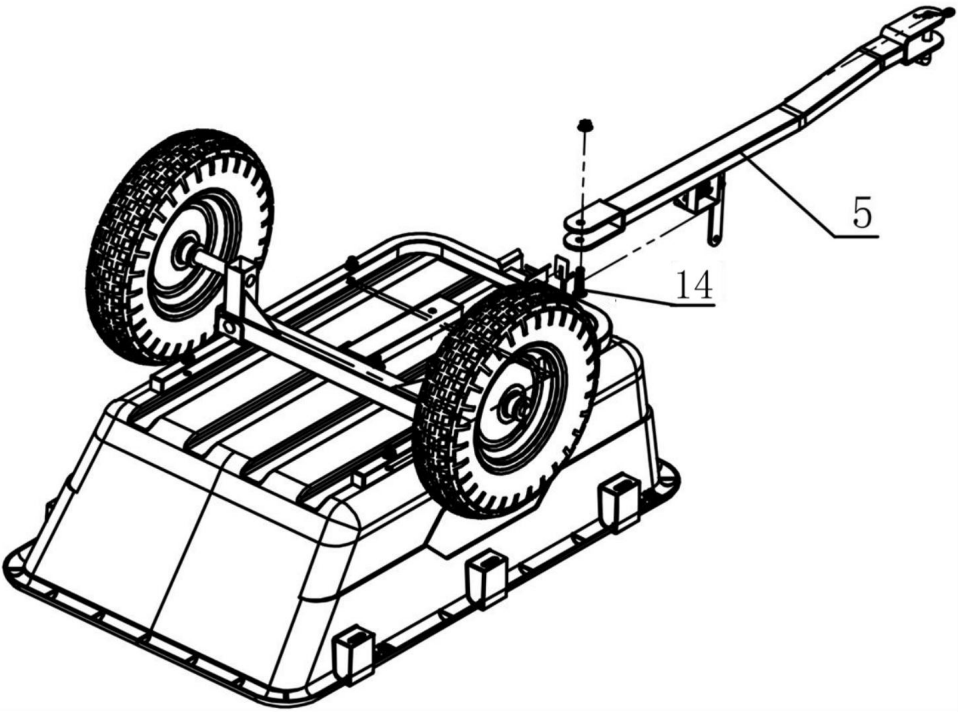

1. Montera släpvagnsstången (nr. 5) i motsvarande position.
2. Fäst släpvagnsstången med en skruvskruv M10*55 (nr 14 x1) och dra åt skruven.

Machine Translated by Google

STEG 6

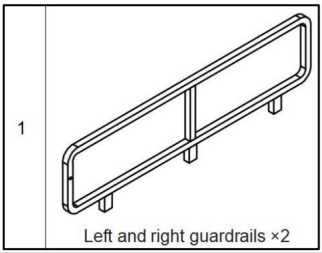

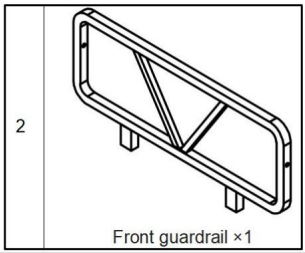

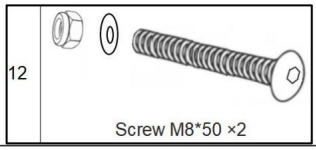

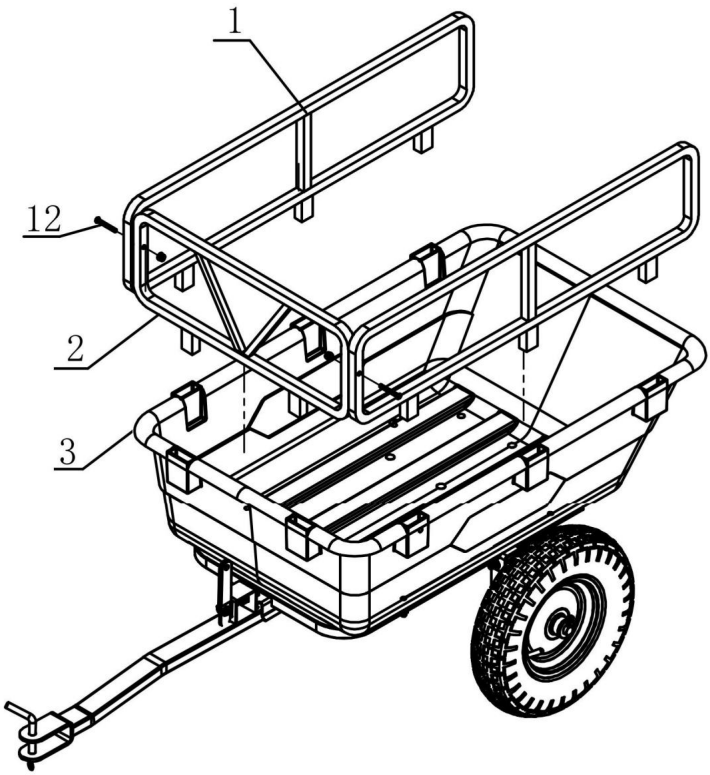

1. 1. Vänd på vagnen.

2. Installera vänster och höger skyddsräcken (nr 1 x2) och det främre skyddsräcket (nr 2) vid kanten av plasthinken (nr 3), rikta in installationshålen på skyddsräcken med de på plasthinken (nr 3).

3. Använd en skruvmejsel för att skruva in M8*50 (nr. 12 x2) skruvar i motsvarande monteringshål för att fästa skyddsräckena.

Machine Translated by Google

Den är monterad och färdig.

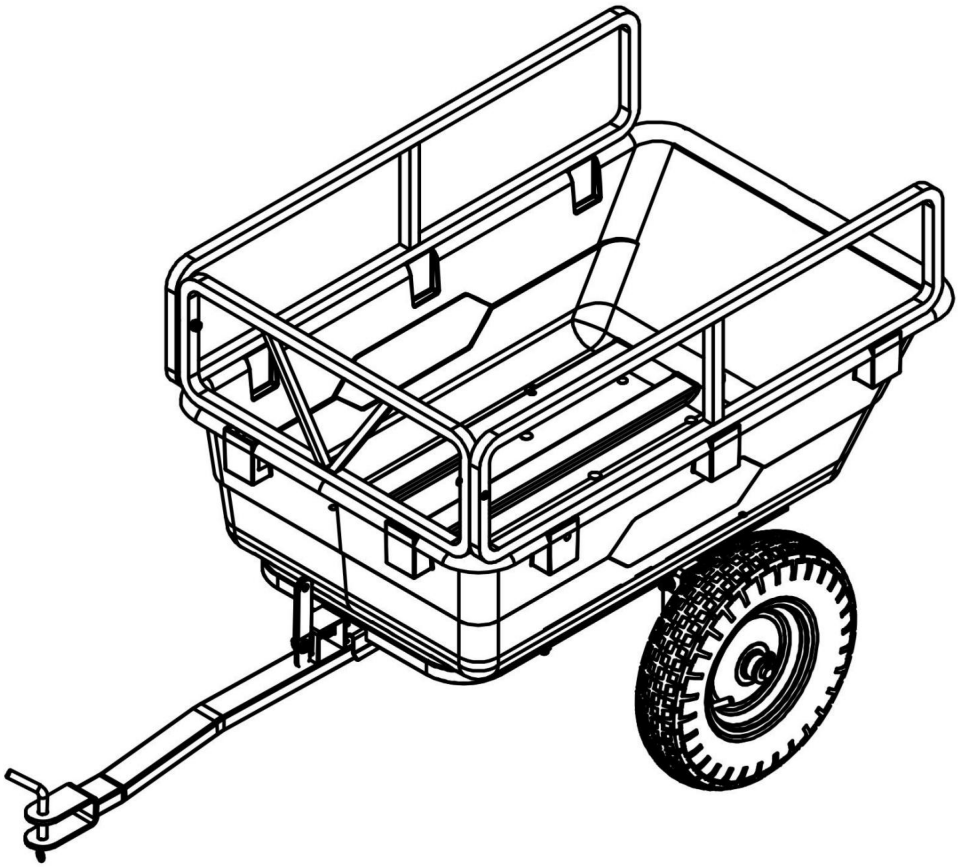

Machine Translated by Google

PRODUKTPARAMETER

Modell	BTC-001D
Volym	10 ku.ft
Vagnstorlek	940*575*490 mm 37*23*19,3 tum
Maximal lastkapacitet	500 LBS

Tillverkare: Shanghaimuxinmuyeyouxiangongsi **Adress:**
Shuangchenglu 803nong11hao1602A-1609shi, baoshanqu, shanghai 200000 CN.

Importerad till AUS: SIHAO PTY LTD. 1 ROKEVA STREETEASTWOOD NSW 2122 Australien **Importerad**

till USA: Sanven Technology Ltd. Suite 250, 9166 Anaheim Place, Rancho Cucamonga, CA 91730

UK REP

YH CONSULTING LIMITED. C/O YH Consulting Limited
Office 147, Centurion House, London Road, Staines-upon-Thames, Surrey, TW18 4AX

EC REP

E-CrossStu GmbH
Mainzer Landstr.69,
60329 Frankfurt am Main.

Machine Translated by Google

Machine Translated by Google



Machine Translated by Google

VEVOR

Affordable. Reliable. Home Improvement.

REMOLQUES DE JARDÍN

MODELO: BTC-001D

Machine Translated by Google

VEVOR
Affordable. Reliable. Home Improvement.

REMOLQUES DE JARDÍN

MODELO: BTC-001D

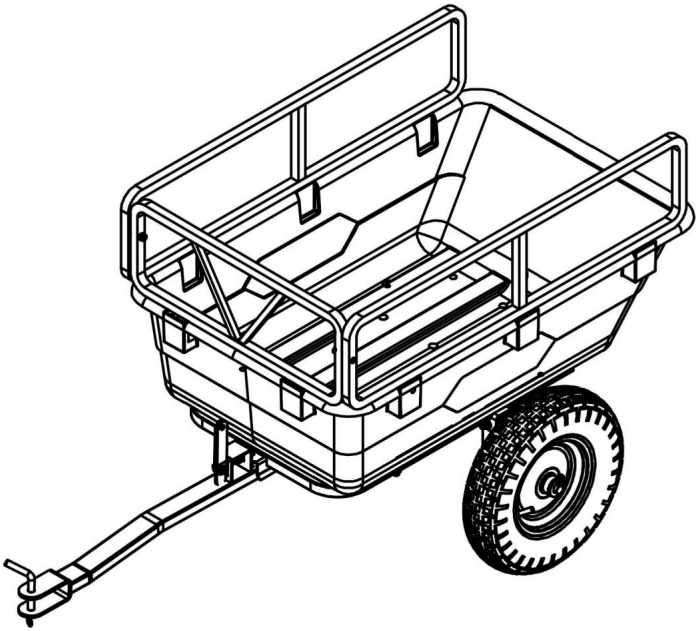

Estas son las instrucciones originales; lea atentamente todas las instrucciones del manual antes de utilizarlo. VEVOR se reserva el derecho de interpretar su manual de usuario. La apariencia del producto dependerá del producto que haya recibido. Le rogamos que nos disculpe si no le informamos de nuevo si hay actualizaciones tecnológicas o de software en nuestro producto.

Machine Translated by Google

INSTRUCCIONES DE SEGURIDAD

ADVERTENCIA:

Lea este material antes de usar este producto. De lo contrario, puede...

provocar lesiones graves.

Precauciones de montaje

1. Ensamble únicamente de acuerdo con estas instrucciones. Un montaje incorrecto puede...
   crear peligros.
2. Use gafas de seguridad aprobadas por ANSI y guantes de trabajo resistentes.
   Durante el montaje.
3. Mantenga el área de montaje limpia y bien iluminada.
4. Mantenga a los transeúntes fuera del área durante el montaje.
5. No se reúna si está cansado o bajo la influencia del alcohol o drogas.
   o medicación.
6. Las capacidades del producto se aplican a productos ensamblados correctamente y completamente.
   Sólo productos.

Montar sobre una superficie plana, nivelada, dura y lisa capaz de soportar condiciones de seguridad.

Apoyando a los Garden Trailers

7. Para obtener información adicional sobre las piezas enumeradas a continuación,
   páginas, consulte el diagrama de montaje de este manual. Desenvuelva
   y separe todas las piezas en un área de trabajo limpia.

Precauciones de uso

1. NO SE SIENTA NI SE PARE SOBRE ESTE ARTÍCULO.
2. Este producto no es un juguete. No permita que los niños jueguen con él ni cerca de él.
   artículo.
3. No exceda las capacidades de peso especificadas.
4. Úselo únicamente según lo previsto.
5. Inspeccione antes de cada uso; no lo utilice si las piezas están sueltas o dañadas.

GUARDE ESTE MANUAL

Machine Translated by Google

LISTA DE PIEZAS

1	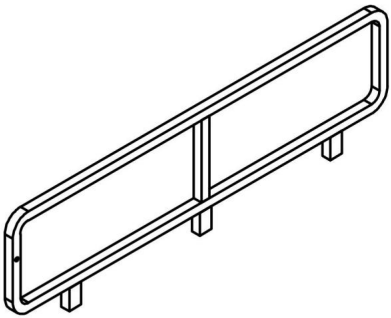 Barandillas izquierda y derecha ×2	2	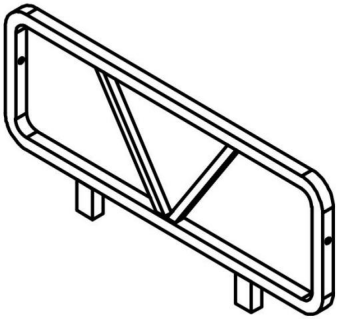 Barandilla delantera ×1
3	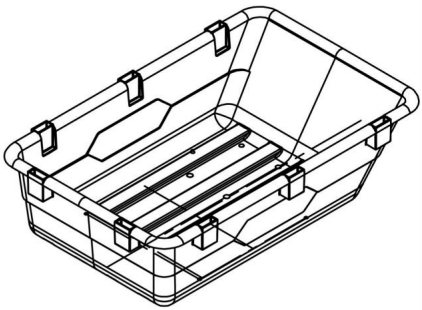 Cubo de plástico ×1	4	 Ruedas ×2
5	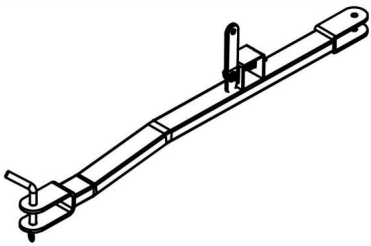 Varilla de remolque ×1	6	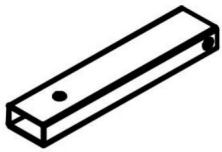 Biela ×1
7	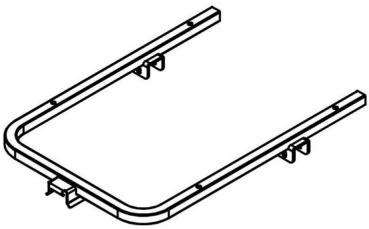 Pedalier ×1	8	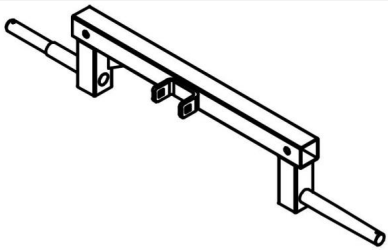 Soporte de eje ×1

Machine Translated by Google

9	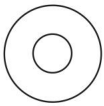 Arandela ×4	10	 Pin ×2
11	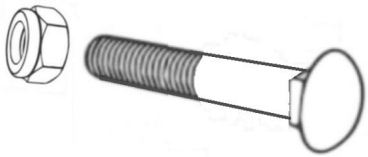 Tornillo de perno de carro M10*65 × 2	12	 Tornillo M8*50 × 2
13	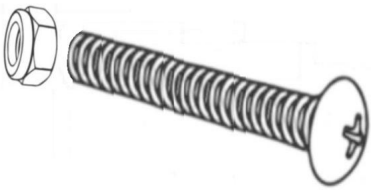 Tornillo M10*50 ×4	14	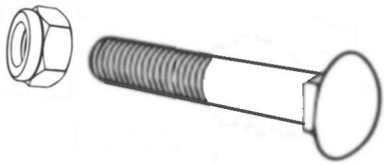 Tornillo de perno de carro M10*55 ×1
15	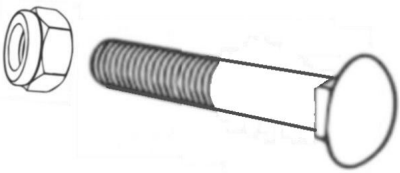 Tornillo de perno de carro M10*85 ×1		

Machine Translated by Google

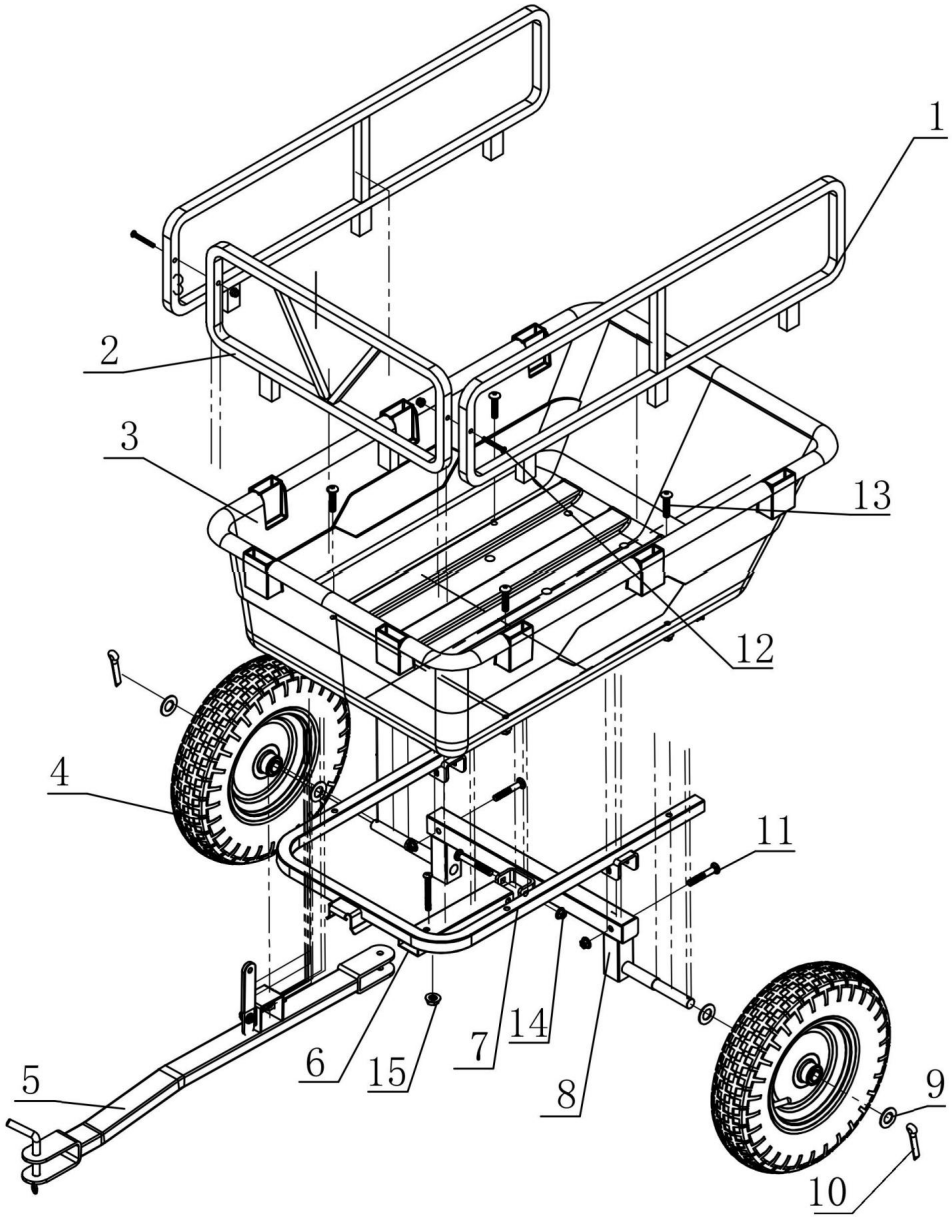

Machine Translated by Google

PASO DE MONTAJE

PASO 1

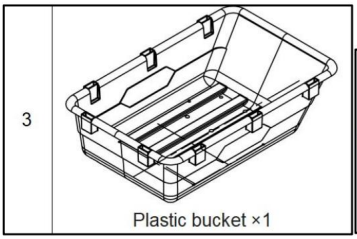

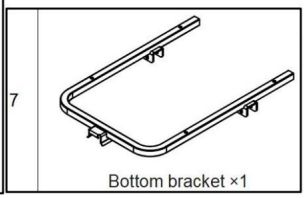

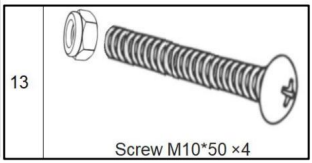

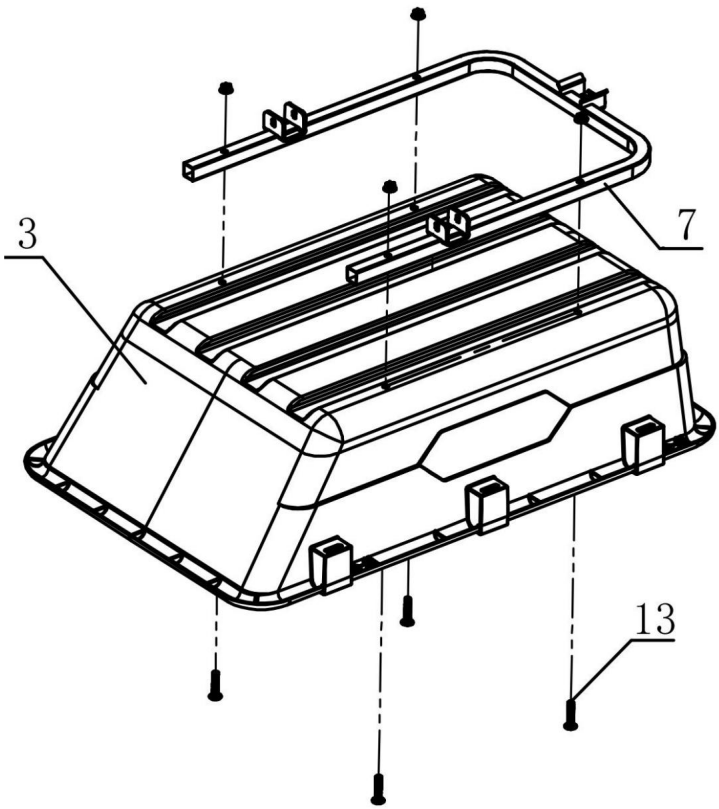

1. Coloque el balde de plástico (n.° 3) sobre el soporte inferior (n.° 7) y alinee los orificios de instalación de los dos.

2. Utilice un destornillador para atornillar los tornillos M10*50 (n.° 13 x 4) en los orificios de instalación correspondientes. Apriete los tornillos para conectar firmemente la cubeta de plástico (n.° 7) y el soporte inferior (n.° 7).

Machine Translated by Google

PASO 2

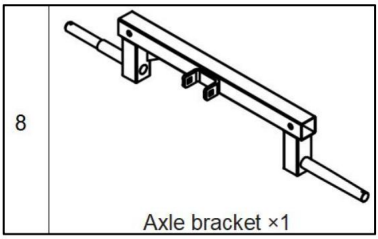

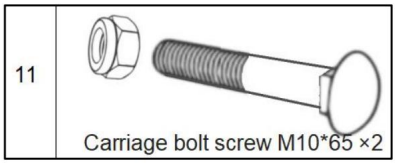

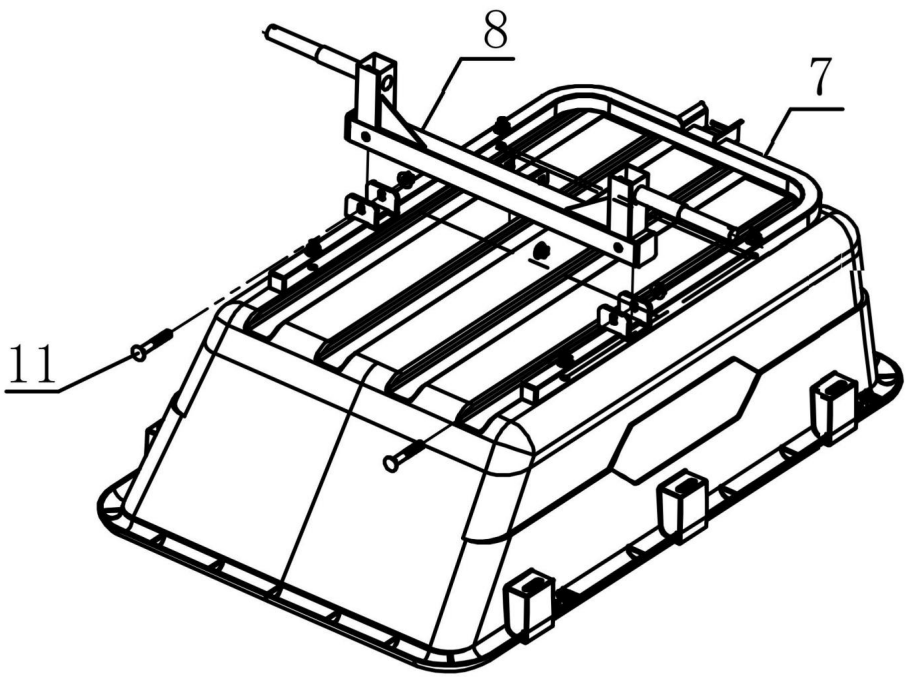

1. Instale el soporte del eje (n.° 8) en la posición correspondiente en el soporte inferior (n.° 7).
2. Pase los tornillos del perno del carro M10*65 (No. 11 x2) a través de los orificios de instalación del soporte del eje (No. 8) y el soporte inferior (No. 7), y haga que sobresalgan desde abajo hacia arriba.

Machine Translated by Google

PASO 3

4  Wheels ×2	9 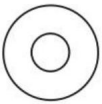 Washer ×4	10  Pin ×2

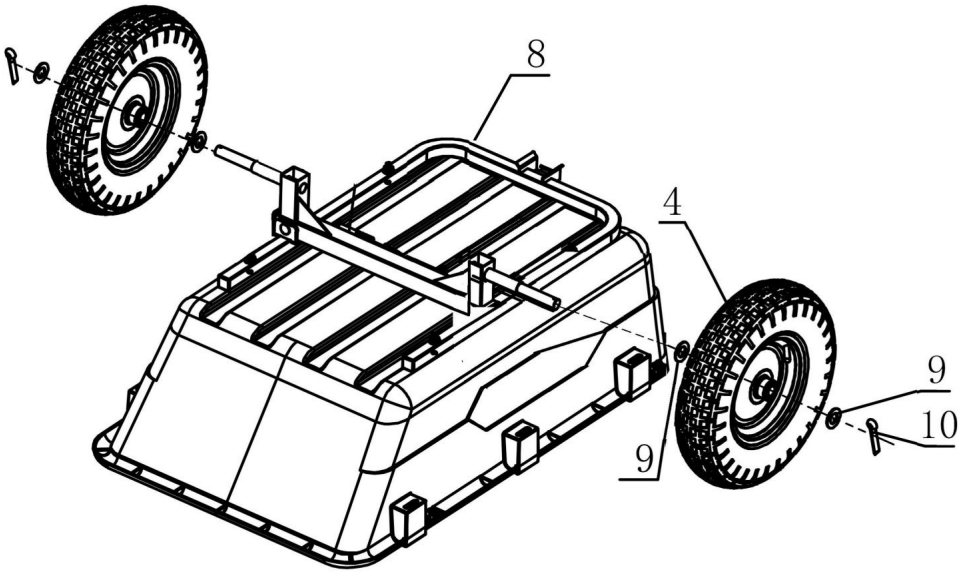

1. Coloque una arandela (n.° 9 x 2) en cada lado del eje del eje de la rueda.
2. Instale las ruedas (n.° 4 x 2) (con el puerto de inflado hacia afuera) en el eje.
3. Coloque otra arandela (n.° 9 x 2) en cada lado del eje de las ruedas.
4. Inserte pasadores (n.° 10 x 2) en los orificios de los extremos del eje del eje de la rueda. Soporte para fijar las ruedas.

Machine Translated by Google

PASO 4

6	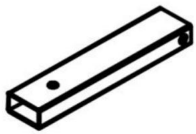	15	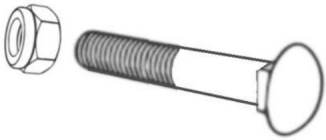
	Connecting rod ×1		Carriage bolt screw M10*85 ×1

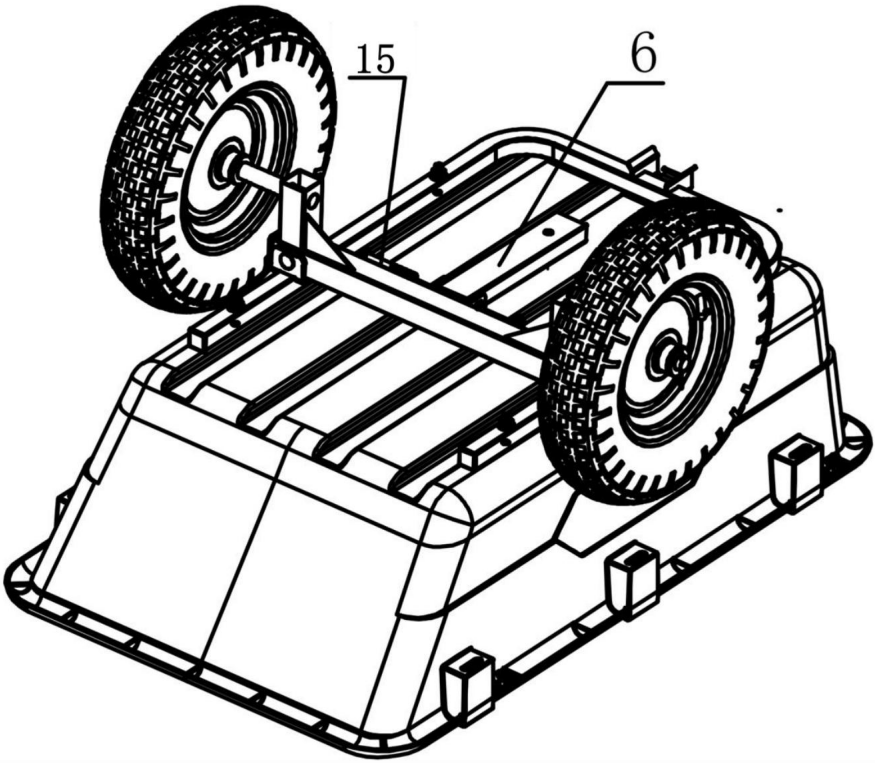

1. Instale la biela (n.° 6) en la posición especificada en el soporte del pedalier (n.° 7).
2. Utilice tornillos M10*85 (n.° 15 x 1) para bloquear la biela (n.° 6) y el soporte inferior (n.° 7).

Machine Translated by Google

PASO 5

5	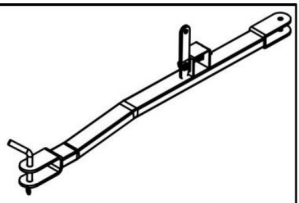	Trailer rod ×1
14	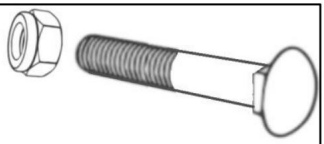	Carriage bolt screw M10*55 ×1

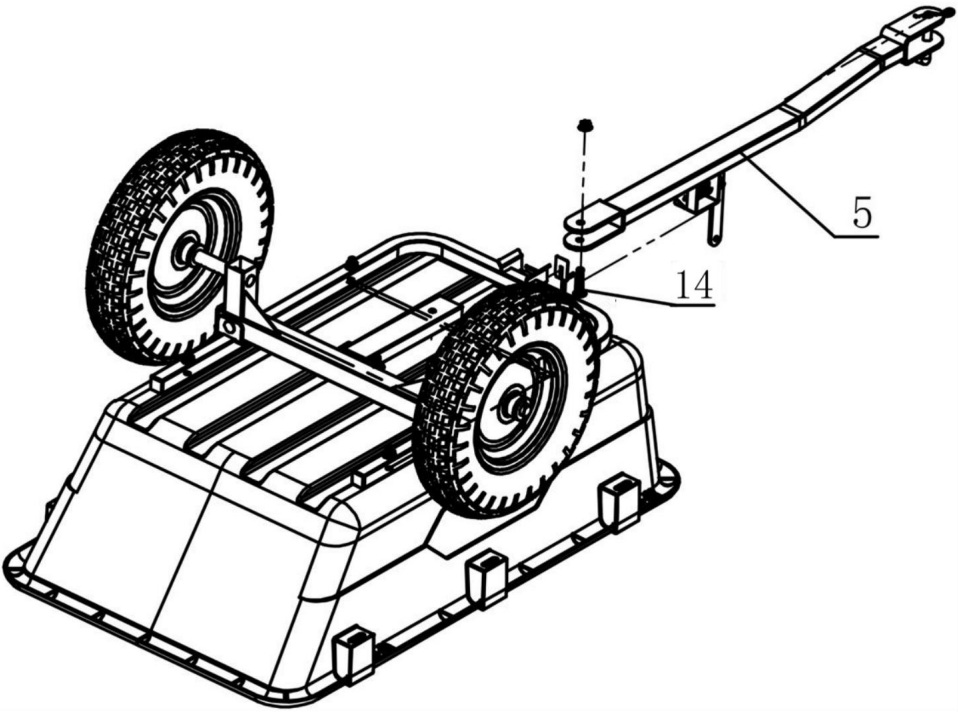

1. Instale la barra del remolque (n.° 5) en la posición correspondiente.
2. Fije la barra del remolque con un tornillo de carruaje M10*55 (No.14 x1) y apriete el tornillo.

Machine Translated by Google

PASO 6

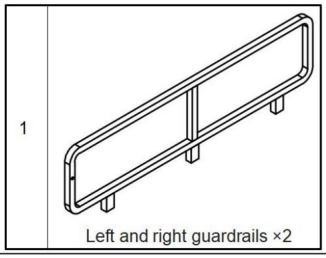

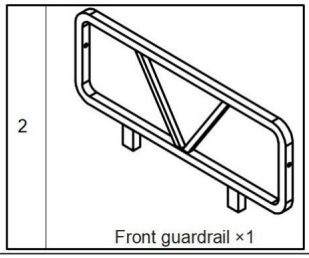

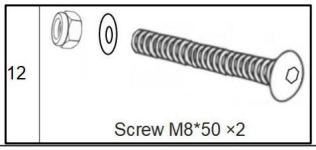

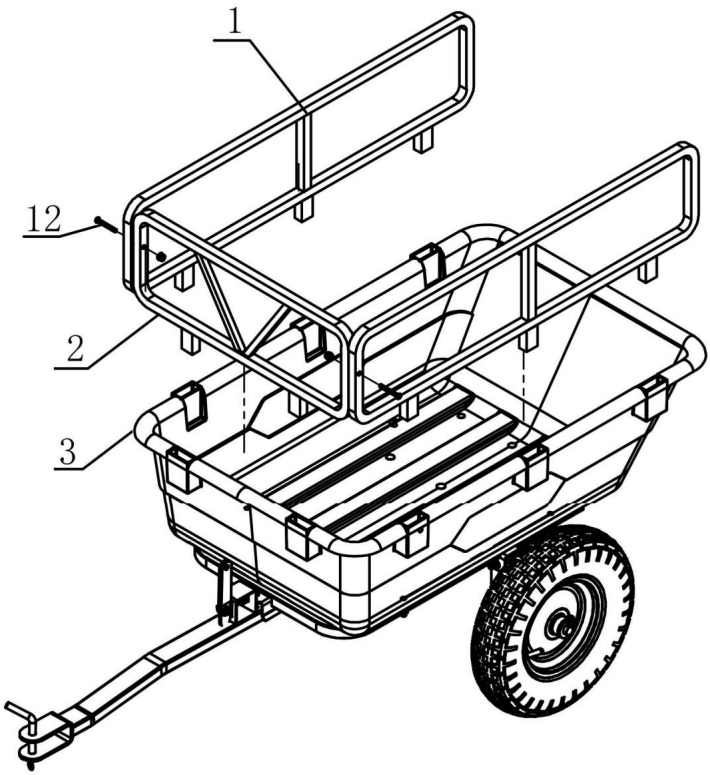

1. 1. Dé la vuelta al carrito.

2. Instale las barandillas izquierda y derecha (n.° 1 x 2) y la barandilla delantera (n.° 2) en el borde del cubo de plástico (No.3), alineando los orificios de instalación del barandillas con las del cubo de plástico (No.3).

3. Utilice un destornillador para atornillar los tornillos M8*50 (n.° 12 x 2) en el Orificios de instalación correspondientes respectivamente para fijar las barandillas.

Machine Translated by Google

Esta montado y terminado.

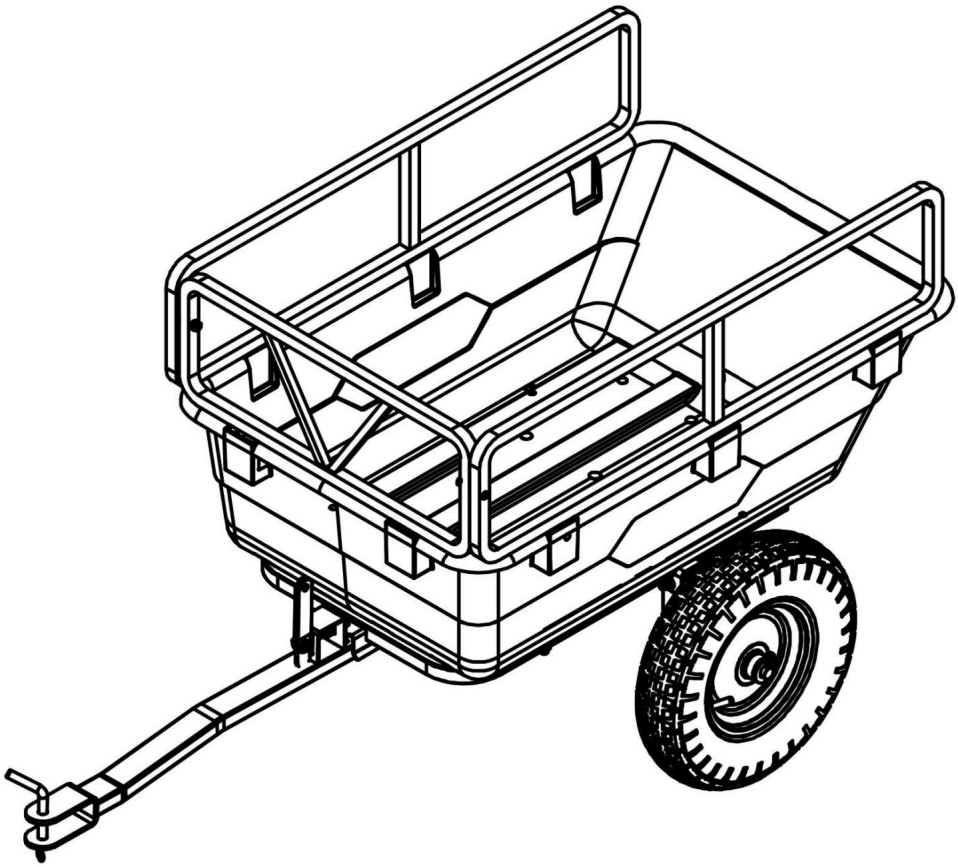

Machine Translated by Google

PARÁMETRO DEL PRODUCTO

Modelo	BTC-001D 10
Volumen	pies
Tamaño del carro	cúbicos 940 x 575 x 490 mm 37 x 23 x
Capacidad máxima de carga	19,3 pulgadas 500 libras

Fabricante: Shanghaimuxinmuyeyouxiangongsi Dirección:
Shuangchenglu 803nong11hao1602A-1609shi, baoshanqu, shanghai 200000 CN.

Importado a AUS: SIHAO PTY LTD. 1 ROKEVA STREET EASTWOOD NSW 2122 Australia Importado a

EE. UU.: Sanven Technology Ltd. Suite 250, 9166 Anaheim Place, Rancho Cucamonga, CA 91730

REPRESENTANTE DEL REINO UNIDO	YH CONSULTING LIMITADA. A/C YH Consulting Limited Oficina 147, Centurion House, London Road, Staines-upon-Thames, Surrey, TW18 4AX
Representante de la CE	E-CrossStu GmbH Mainzer Landstr.69, 60329 Fráncfort del Meno.

Machine Translated by Google

Machine Translated by Google

