VEVOR

Upgrade · The Home Creator Way

GARDEN FLOWER TRELLIS

Model:TFHPJ51180-2

VEVOR
Upgrade·The Home Creator Way

GARDEN FLOWER TRELLIS

Model:TFHPJ51180-2

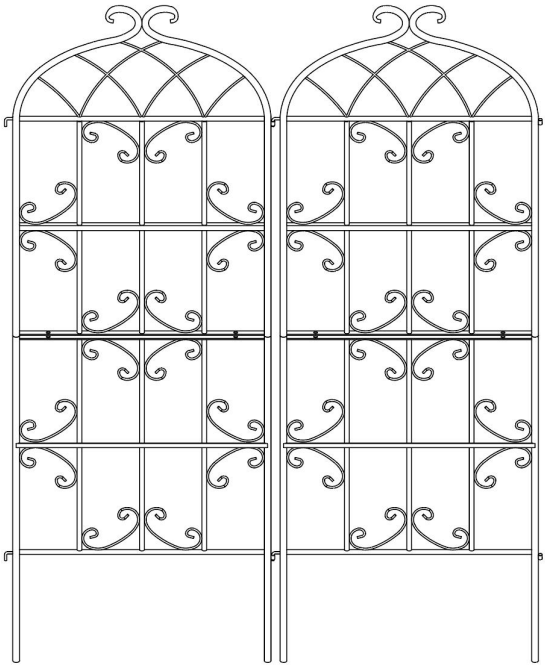

This is the original instruction, please read all manual instructions carefully before operating. VEVOR reserves a clear interpretation of our user manual. The appearance of the product shall be subject to the product you received. Please forgive us that we won't inform you again if there are any technology or software updates on our product.

WARNING:

Read this material before using this product. Failure to do so can result in serious injury.

Assembly precautions

1.Assemble only according to these instructions. Improper assembly can create hazards.

2. In order to ensure your own safety, please make sure to ANSI-approved safety goggles and heavy-duty work gloves when installing this product.

3.Keep the assembly area clean and well lit.

4.Keep bystanders out of the area during assembly.

5.Do not assemble when tired or when under the influence of alcohol, drugs or medication.

6.Product capabilities apply to properly and completely assembled product only.

Use precautions

TO PREVENT SERIOUS INJURY AND DEATH FROM TIPPING:

1. DO NOT SIT OR STAND ON THIS ITEM.

2. This product is not a toy. Do not allow children to play with or near this item. Please keep small spare parts out of children's reach.

3. Use as intended only.

4. Inspect before every use; do not use if parts are loose or damaged.

5.We recommend 2 or more people to install.

SPECIFICATIONS

Model	TFHPJ51180-2
Product Size	51*180cm*2
Color	Black

COMPONENTS

 A×2PCS	 B×2PCS	M6*20mm  C×4PCS	M6  D×4PCS	M6  E×1PC	M6  F×1PC

Assembling Instruction

Step 1

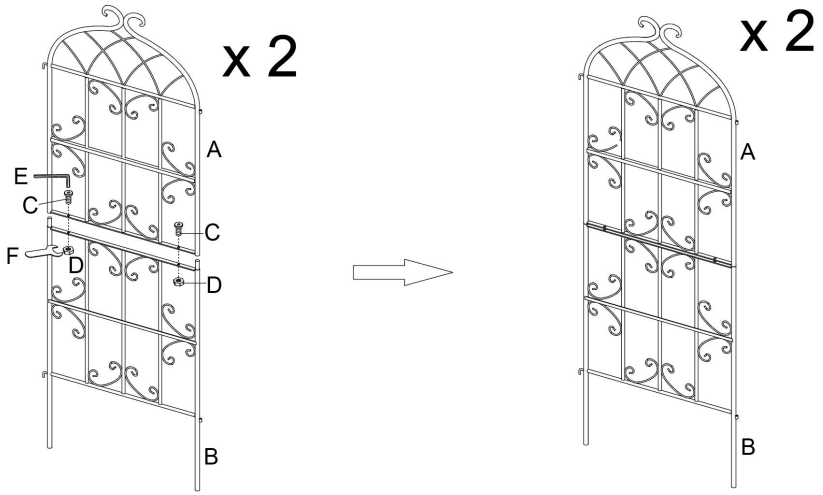

Step 2

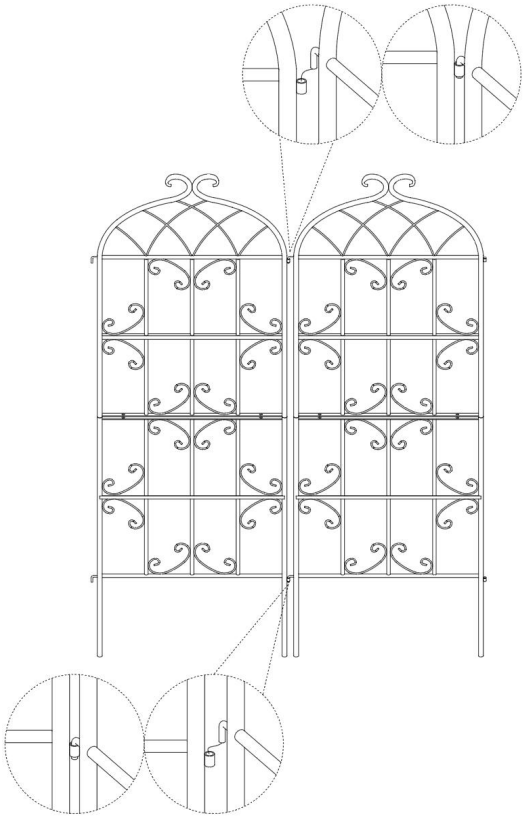

Manufacturer: Shanghaimuxinmuyeyouxiangongsi
Address: Shuangchenglu 803nong11hao1602A-1609shi, baoshanqu, shanghai 200000 CN.
Imported to AUS: SIHAO PTY LTD. 1 ROKEVA STREETEASTWOOD NSW 2122 Australia
Imported to USA: Sanven Technology Ltd. Suite 250, 9166 Anaheim Place, Rancho Cucamonga, CA 91730

EC	REP

E-CrossStu GmbH
Mainzer Landstr.69, 60329 Frankfurt am Main.

UK	REP

YH CONSULTING LIMITED.
C/O YH Consulting Limited Office 147, Centurion House, London Road, Staines-upon-Thames, Surrey, TW18 4AX



VEVOR

Upgrade · The Home Creator Way

GARTENBLUMEN-RANKGITTER

Modell: TFHPJ51180-2

VEVOR
Upgrade · The Home Creator Way

GARDEN FLOWER TRELLIS

Modell: TFHPJ51180-2

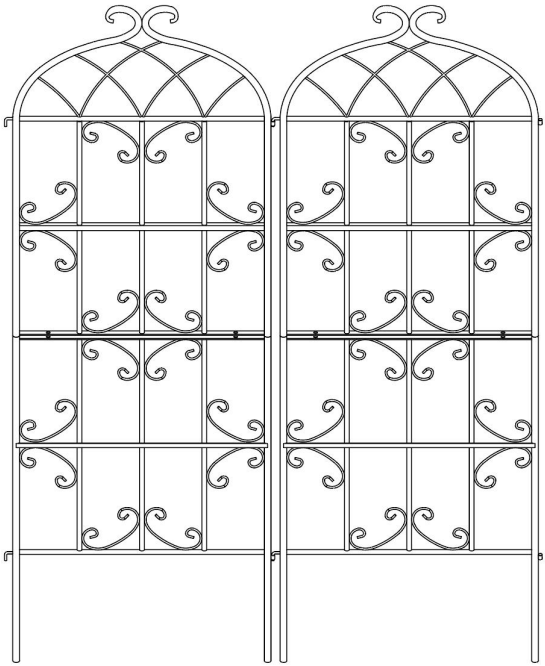

Dies ist die Originalanleitung. Bitte lesen Sie die gesamte Bedienungsanleitung vor der Inbetriebnahme sorgfältig durch. VEVOR behält sich die Auslegung der Bedienungsanleitung vor. Das Aussehen des Produkts kann von dem gelieferten Produkt abweichen. Wir bitten um Verständnis, dass wir Sie nicht erneut über etwaige Technologie- oder Software-Updates informieren werden.

WARNUNG:

Lesen Sie diese Hinweise vor der Verwendung dieses Produkts. Andernfalls kann es zu schweren Verletzungen kommen.

Vorsichtsmaßnahmen bei Versammlungen

1. Die Montage darf nur gemäß dieser Anleitung erfolgen. Eine unsachgemäße Montage kann Gefahren bergen.
2. Um Ihre eigene Sicherheit zu gewährleisten, tragen Sie bitte bei der Installation dieses Produkts eine ANSI-geprüfte Schutzbrille und robuste Arbeitshandschuhe.
3. Halten Sie den Montagebereich sauber und gut beleuchtet.
4. Halten Sie Unbeteiligte während der Montage vom Bereich fern.
5. Die Montage sollte nicht erfolgen, wenn Sie müde sind oder unter dem Einfluss von Alkohol, Drogen oder Medikamenten stehen.
6. Die Produktleistungseigenschaften gelten nur für ordnungsgemäß und vollständig montierte Produkte.

Vorsicht walten lassen

UM SCHWERE VERLETZUNGEN UND TODE DURCH UMKIPPEN ZU VERHINDERN:

1. AUF DIESEM GEGENSTAND SITZEN ODER STEHEN NICHT.
2. Dieses Produkt ist kein Spielzeug. Lassen Sie Kinder nicht damit spielen oder sich in der Nähe aufhalten. Bitte bewahren Sie Kleinteile außerhalb der Reichweite von Kindern auf.
3. Nur bestimmungsgemäß verwenden.
4. Vor jedem Gebrauch prüfen; nicht verwenden, wenn Teile lose oder beschädigt sind.
5. Wir empfehlen, dass die Installation von mindestens zwei Personen durchgeführt wird.

SPEZIFIKATIONEN

Modell	TFHPJ51180-2
Produktgröße	51 *1 80 cm *2
Farbe	Schwarz

KOMPONENTEN

 A×2PCS	 B×2PCS	M6*20mm  C×4PCS	M6  D×4PCS	M6  E×1PC	M6  F×1PC

Montageanleitung

Step 1

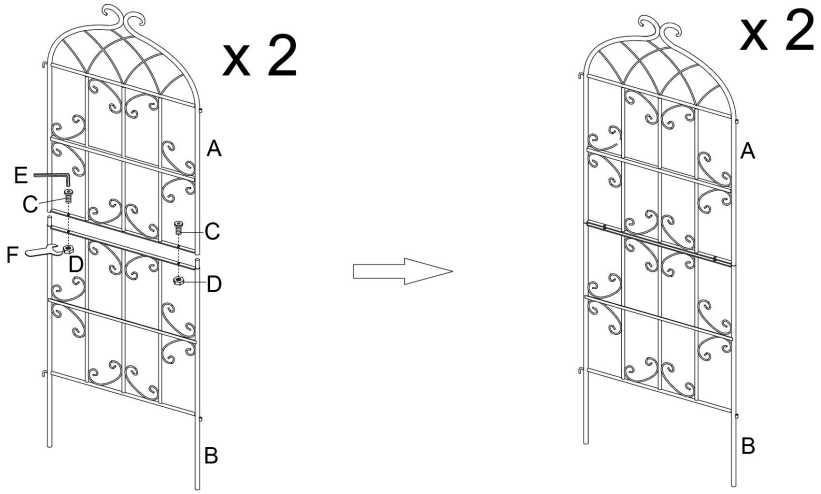

Step 2

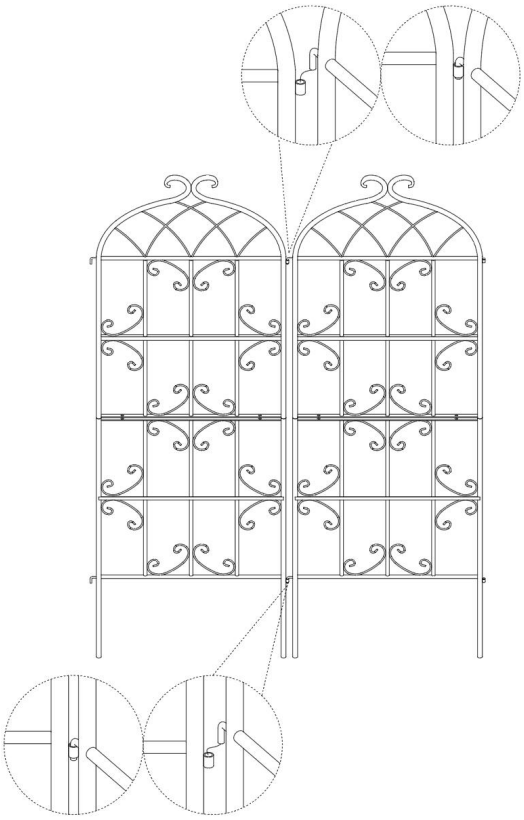

Hersteller : Shanghaimuxinmuyeyouxiangongsi
Adresse: Shuangchenglu 803nong11hao1602A-1609shi, baoshanqu, Shanghai 200000 CN.
Importiert nach Australien: SIHAO PTY LTD. 1 ROKEVA STREET, EASTWOOD NSW 2122, Australien
Importiert in die USA: Sanven Technology Ltd. Suite 250, 9166 Anaheim Ort, Rancho Cucamonga, CA 91730

EC REP

E-CrossStu GmbH
Mainzer Landstr.69, 60329 Frankfurt am Main.

UK REP

YH CONSULTING LIMITED.
C/O YH Consulting Limited Office 147, Centurion House,
London Road, Staines-upon-Thames, Surrey, TW18 4AX



VEVOR

Upgrade · The Home Creator Way

TREILLIS À FLEURS DE JARDIN

Modèle : TFHPJ51180-2

VEVOR
Upgrade·The Home Creator Way

GARDEN FLOWER TRELLIS

Modèle : TFHPJ51180-2

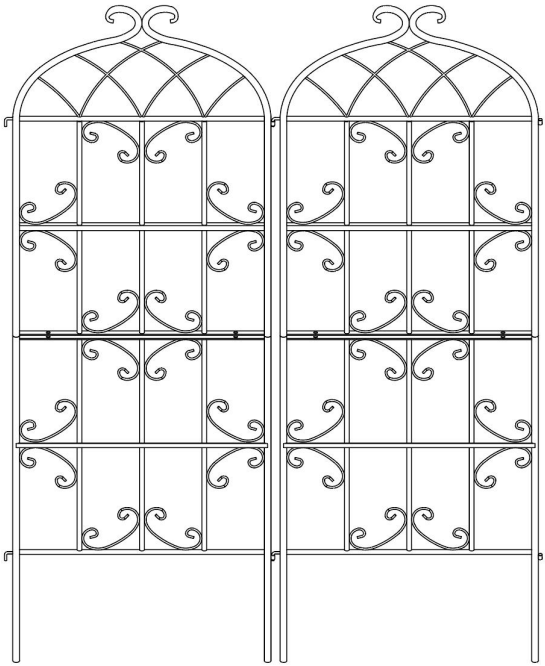

Voici le mode d'emploi original. Veuillez lire attentivement toutes les instructions du manuel avant utilisation. VEVOR se réserve le droit d'interpréter ce manuel à sa guise. L'apparence du produit que vous recevrez peut différer. Nous vous prions de nous excuser si nous ne vous informons pas des mises à jour techniques ou logicielles concernant notre produit.

AVERTISSEMENT:

Veuillez lire attentivement cette notice avant d'utiliser ce produit. Le non-respect de cette consigne peut entraîner des blessures graves.

précautions d'assemblage

1. Assemblez uniquement en suivant ces instructions. Un assemblage incorrect peut engendrer des risques.
2. Afin d'assurer votre propre sécurité, veuillez porter des lunettes de sécurité approuvées ANSI et des gants de travail robustes lors de l'installation de ce produit.
3. Maintenez la zone de rassemblement propre et bien éclairée.
4. Gardez les curieux à l'écart de la zone pendant le rassemblement.
5. Ne pas assembler en cas de fatigue ou sous l'influence de l'alcool, de drogues ou de médicaments.
6. Les capacités du produit s'appliquent uniquement au produit correctement et entièrement assemblé.

Prenez des précautions

POUR ÉVITER LES BLESSURES GRAVES ET LES MORTELLES DUE AU BASCULEMENT :

1. NE PAS S'ASSEOIR NI SE TENIR DEBOUT SUR CET OBJET.
2. Ce produit n'est pas un jouet. Ne laissez pas les enfants jouer avec ou à proximité de cet article. Veuillez tenir les petites pièces détachées hors de portée des enfants.
3. Utiliser uniquement comme prévu.
4. Inspecter avant chaque utilisation ; ne pas utiliser si des pièces sont desserrées ou endommagées.
5. Nous recommandons que 2 personnes ou plus effectuent l'installation.

CARACTÉRISTIQUES

Modèle	TFHPJ51180-2
Taille du produit	51 *1 80 cm *2
Couleur	Noir

COMPOSANTS

 A×2PCS	 B×2PCS	M6*20mm  C×4PCS	M6  D×4PCS	M6  E×1PC	M6  F×1PC

Instructions de montage

Step 1

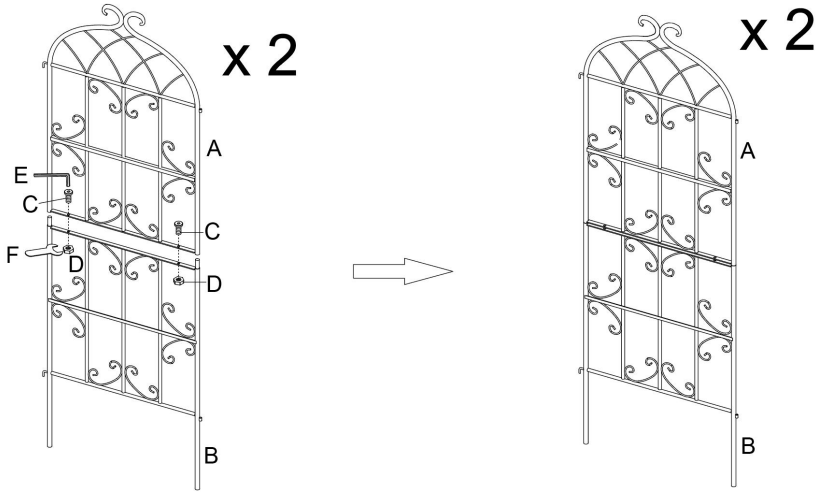

Step 2

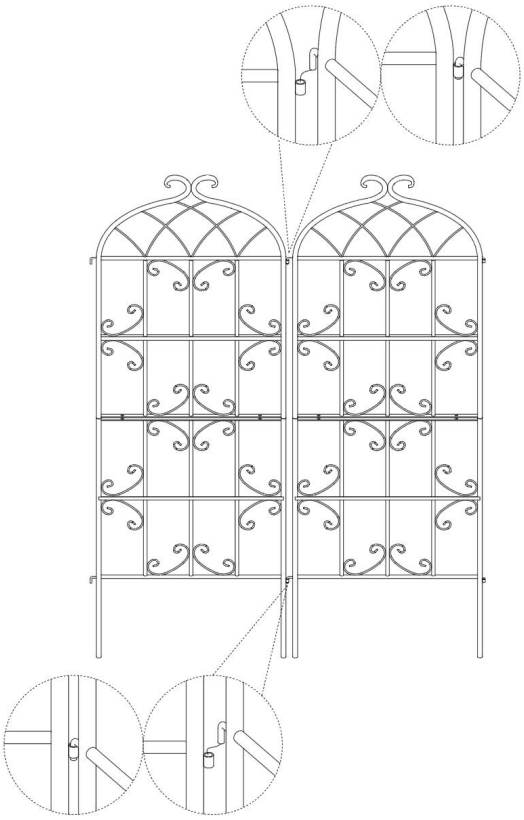

Fabricant : Shanghaimuxinmuyeyouxiangongsi
Adresse : Shuangchenglu 803nong11hao1602A-1609shi, baoshanqu, shanghai 200000 CN.
Importé en Australie : SIHAO PTY LTD. 1 ROKEVA STREET, ESTWOOD NSW 2122, Australie
Importé aux États-Unis : Sanven Technology Ltd., Suite 250, 9166 Anaheim
Rancho Cucamonga, CA 91730

EC REP

E-CrossStu GmbH
Mainzer Landstr.69, 60329 Frankfurt am Main.

UK REP

YH CONSULTING LIMITED.
C/O YH Consulting Limited Office 147, Centurion House,
London Road, Staines-upon-Thames, Surrey, TW18 4AX



VEVOR

Upgrade · The Home Creator Way

TUINBLOEMENREK

Model:TFHPJ51180-2

VEVOR
Upgrade·The Home Creator Way

GARDEN FLOWER TRELLIS

Model:TFHPJ51180-2

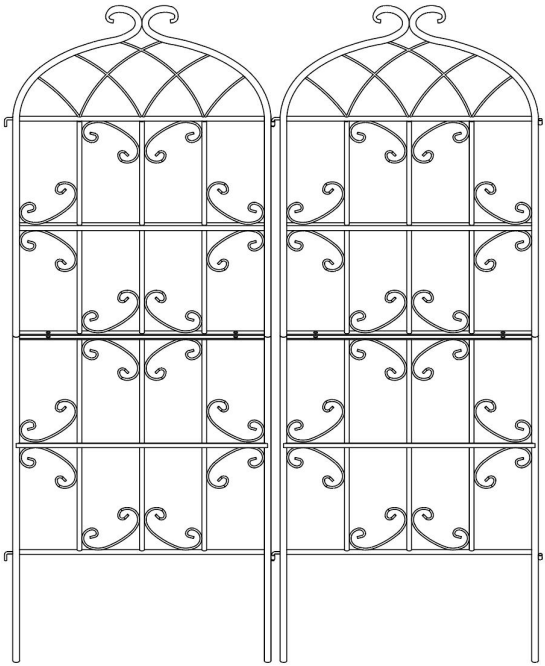

Dit is de originele handleiding. Lees alle instructies zorgvuldig door voordat u het product gebruikt. VEVOR behoudt zich het recht voor om de gebruiksaanwijzing duidelijk te interpreteren. Het uiterlijk van het product is afhankelijk van het product dat u hebt ontvangen. Neemt u het ons niet kwalijk dat we u niet meer op de hoogte stellen van eventuele technologische of software-updates voor ons

product.

WAARSCHUWING:

Lees dit materiaal voordat u dit product gebruikt. Het niet naleven hiervan kan ernstig letsel tot gevolg hebben.

Voorzorgsmaatregelen voor montage

1. Monteer uitsluitend volgens deze instructies. Onjuiste montage kan gevaarlijk zijn.
2. Om uw eigen veiligheid te garanderen, dient u een ANSI-goedgekeurde veiligheidsbril en stevige werkhandschoenen te dragen bij de installatie van dit product.
3. Zorg ervoor dat de verzamelplaats schoon en goed verlicht is.
4. Houd omstanders uit de buurt tijdens de montage.
5. Niet in de winkel komen als u moe bent of onder invloed van alcohol, drugs of medicijnen.
6. De producteigenschappen gelden alleen voor producten die correct en volledig zijn gemonteerd.

Gebruik voorzorgsmaatregelen

OM ERNSTIG LETSEL EN DE DOOD DOOR KANTELEN TE VOORKOMEN:

1. NIET OP DIT ITEM ZITTEN OF STAAN.
2. Dit product is geen speelgoed. Laat kinderen niet met of in de buurt van dit artikel spelen. Houd kleine reserveonderdelen buiten bereik van kinderen.
3. Alleen gebruiken zoals bedoeld.
4. Controleer voor elk gebruik. Niet gebruiken als onderdelen loszitten of beschadigd zijn.
5. Wij adviseren 2 of meer personen voor de installatie.

SPECIFICATIES

Model	TFHPJ51180-2
Productgrootte	51 *1 80 cm *2
Kleur	Zwart

COMPONENTEN

 A×2PCS	 B×2PCS	M6*20mm  C×4PCS	M6  D×4PCS	M6  E×1PC	M6  F×1PC

Montage- instructies

Step 1

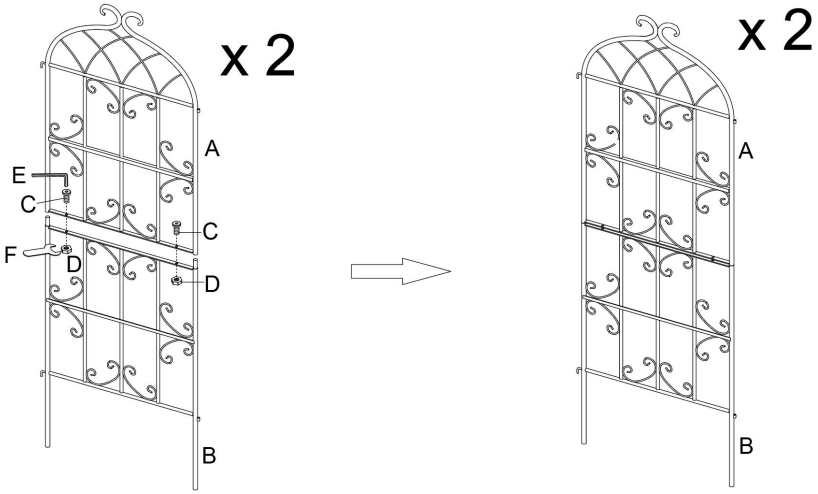

Step 2

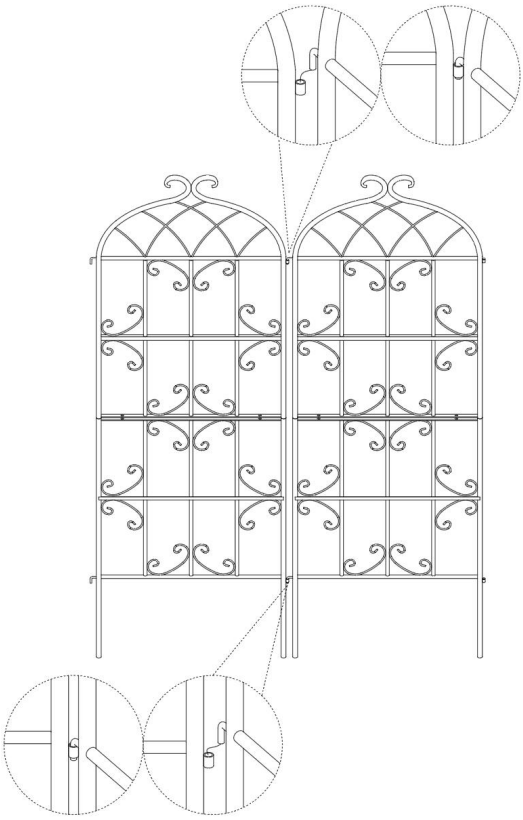

Fabrikant : Shanghaimuxinmuyeyouxiangongsi
Adres: Shuangchenglu 803nong11hao1602A-1609shi, baoshanqu, shanghai 200000 CN.
Geïmporteerd naar AUS: SIHAO PTY LTD. 1 ROKEVA STREETEASTWOOD NSW 2122 Australië
Geïmporteerd naar de VS: Sanven Technology Ltd. Suite 250, 9166 Anaheim
Plaats, Rancho Cucamonga, CA 91730

EC REP

E-CrossStu GmbH
Mainzer Landstr.69, 60329 Frankfurt am Main.

UK REP

YH CONSULTING LIMITED.
C/O YH Consulting Limited Office 147, Centurion House,
London Road, Staines-upon-Thames, Surrey, TW18 4AX



VEVOR

Upgrade · The Home Creator Way

TRÄDGÅRDSBLOMSPALJER

Modell: TFHPJ51180-2

VEVOR
Upgrade · The Home Creator Way

GARDEN FLOWER TRELLIS

Modell: TFHPJ51180-2

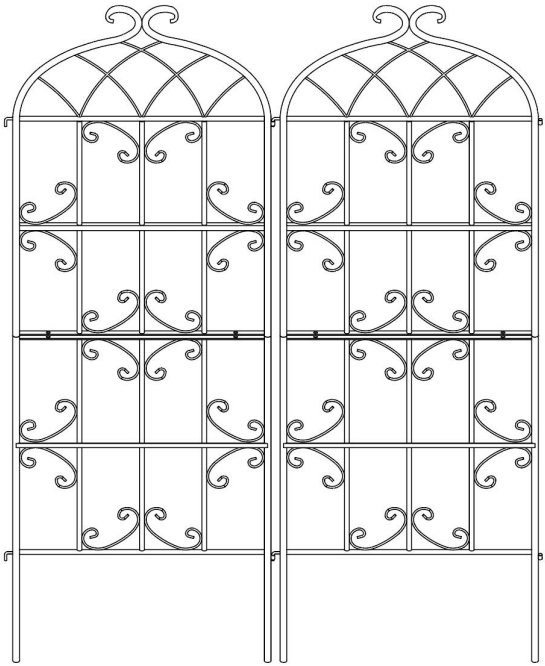

Detta är originalinstruktionerna, vänligen läs alla instruktioner noggrant innan du använder produkten. VEVOR förbehåller sig en tydlig tolkning av vår användarmanual. Produktens utseende ska vara beroende av den produkt du mottagit. Vi ber om ursäkt för att vi inte kommer att informera dig igen om det finns några teknik- eller programuppdateringar för vår produkt.

VARNING:

Läs detta material innan du använder produkten. Underlåtenhet att göra det kan leda till allvarliga skador.

Monteringsförsiktighetsåtgärder

1. Montera endast enligt dessa instruktioner. Felaktig montering kan skapa risker.
2. För att garantera din egen säkerhet, se till att använda ANSI-godkända skyddsglasögon och kraftiga arbetshandskar när du installerar den här produkten.
3. Håll samlingsområdet rent och väl upplyst.
4. Håll åskådare borta från området under monteringen.
5. Montera inte när du är trött eller påverkad av alkohol, droger eller mediciner.
6. Produktegenskaperna gäller endast korrekt och fullständigt monterade produkter.

Använd försiktighetsåtgärder

FÖR ATT FÖRHINDRA ALLVARLIGA SKADOR OCH DÖDSFALL GENOM TIPPNING:

1. SITTA ELLER STÅ INTE PÅ DENNA FÖRENING.
2. Denna produkt är inte en leksak. Låt inte barn leka med eller i närheten av denna produkt. Förvara små reservdelar utom räckhåll för barn.
3. Använd endast enligt avsikten.
4. Kontrollera före varje användning; använd inte om delar är lösa eller skadade.
5. Vi rekommenderar att två eller fler personer utför installationen.

SPECIFIKATIONER

Modell	TFHPJ51180-2
Produktstorlek	51 * 1 80 cm * 2
Färg	Svart

KOMPONENTER

 A×2PCS	 B×2PCS	M6*20mm  C×4PCS	M6  D×4PCS	M6  E×1PC	M6  F×1PC

Monteringsanvisning

Step 1

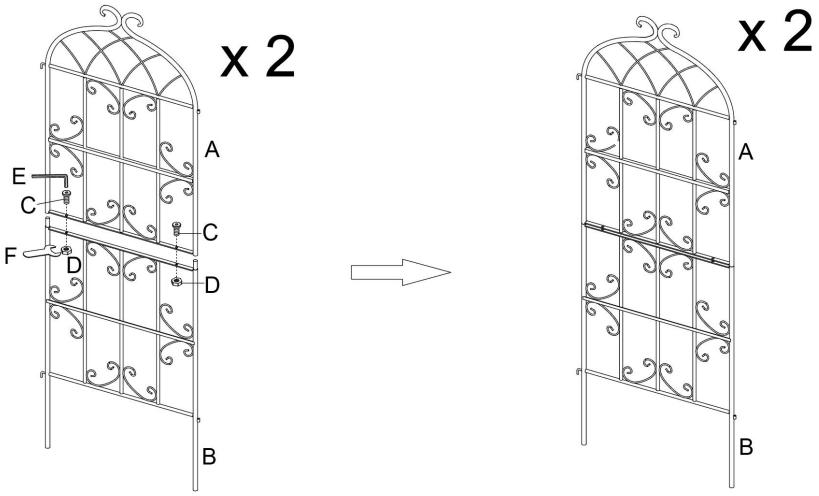

Step 2

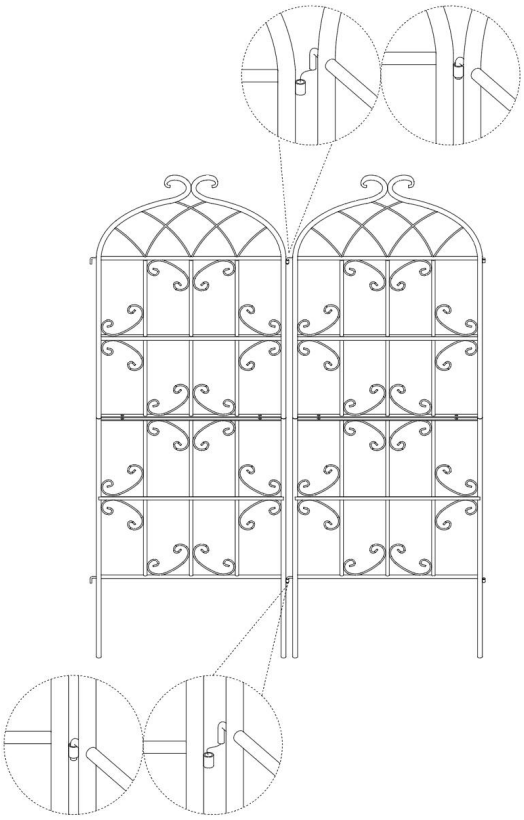

Tillverkare : Shanghaimuxinmuyeyouxiangongsi
Adress: Shuangchenglu 803nong11hao1602A-1609shi, baoshanqu, shanghai 200000 CN.
Importerad till Australien: SIHAO PTY LTD. 1 ROKEVA STREETEASTWOOD NSW 2122 Australien
Importerad till USA: Sanven Technology Ltd. Suite 250, 9166 Anaheim Plats, Rancho Cucamonga, Kalifornien 91730

EC REP

E-CrossStu GmbH
Mainzer Landstr.69, 60329 Frankfurt am Main.

UK REP

YH CONSULTING LIMITED.
C/O YH Consulting Limited Office 147, Centurion House,
London Road, Staines-upon-Thames, Surrey, TW18 4AX



VEVOR

Upgrade · The Home Creator Way

ENREJADO PARA FLORES DE JARDÍN

Modelo: TFHPJ51180-2

VEVOR
Upgrade·The Home Creator Way

GARDEN FLOWER TRELLIS

Modelo: TFHPJ51180-2

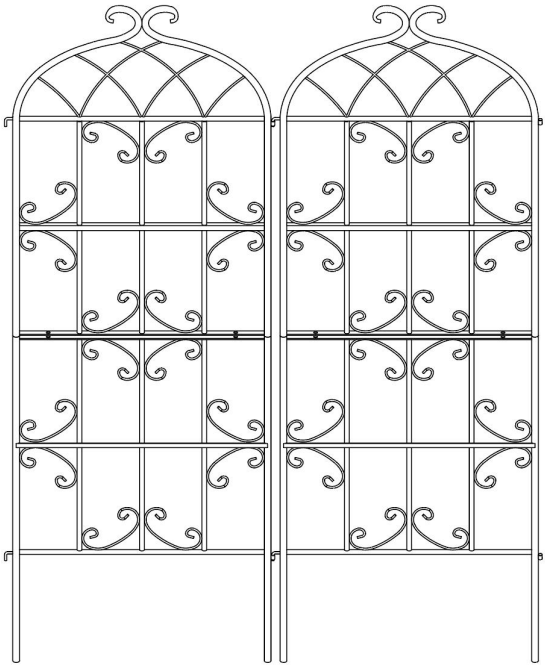

Estas son las instrucciones originales. Lea atentamente todas las instrucciones del manual antes de usar el producto. VEVOR se reserva el derecho de interpretar este manual de usuario. El aspecto del producto puede variar. Le pedimos disculpas por no informarle sobre actualizaciones de tecnología o software de nuestro producto.

ADVERTENCIA:

Lea este material antes de usar este producto. De lo contrario, podría sufrir lesiones graves.

Precauciones de montaje

1. Ensamble únicamente siguiendo estas instrucciones. Un ensamblaje incorrecto puede generar riesgos.
2. Para garantizar su propia seguridad, asegúrese de usar gafas de seguridad aprobadas por ANSI y guantes de trabajo resistentes al instalar este producto.
3. Mantenga el área de ensamblaje limpia y bien iluminada.
4. Mantenga a los curiosos fuera del área durante la reunión.
5. No lo arme si estoy cansado o si estoy bajo la influencia del alcohol, drogas o medicamentos.
6. Las capacidades del producto se aplican únicamente al producto correctamente y completamente ensamblado.

Utilice precauciones

PARA PREVENIR LESIONES GRAVES Y LA MUERTE POR VOLCAMIENTO DE OBSTRUCCIONES:

1. NO SE SENTE NI SE PARE SOBRE ESTE ARTÍCULO.
2. Este producto no es un juguete. No permita que los niños jueguen con él ni cerca de él. Mantenga las piezas pequeñas fuera del alcance de los niños.
3. Utilizar únicamente según las instrucciones.
4. Inspeccione antes de cada uso; no lo use si las piezas están sueltas o dañadas.
5. Recomendamos que la instalación la realicen 2 o más personas.

PRESUPUESTO

Modelo	TFHPJ51180-2
Tamaño del producto	51 * 1 80 cm * 2
Color	Negro

COMPONENTES

 A×2PCS	 B×2PCS	M6*20mm  C×4PCS	M6  D×4PCS	M6  E×1PC	M6  F×1PC

Instrucciones de montaje

Step 1

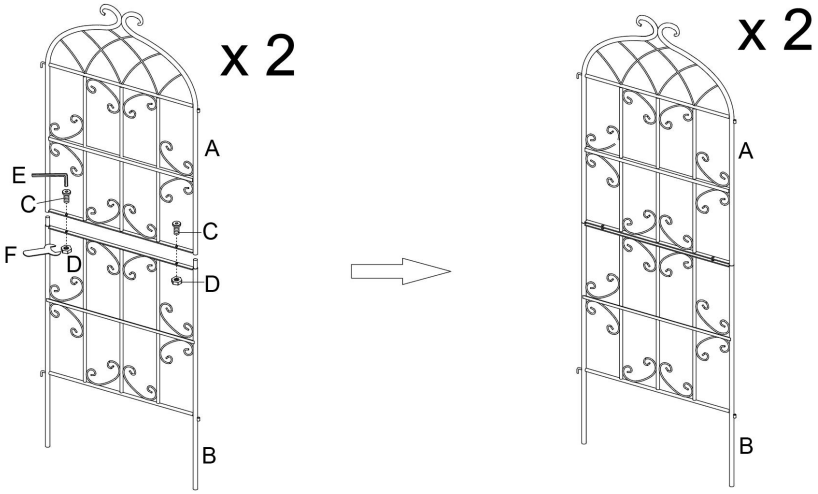

Step 2

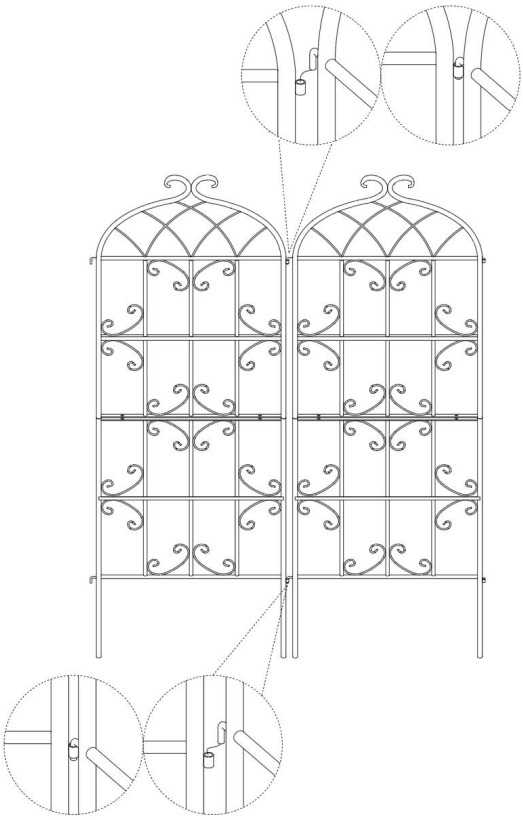

Fabricante : Shanghaimuxinmuyeyouxiangongsi
Dirección: Shuangchenglu 803nong11hao1602A-1609shi, baoshanqu, shanghai 200000 CN.
Importado a Australia: SIHAO PTY LTD. 1 ROKEVA STREET, EASTWOOD NSW 2122, Australia
Importado a EE. UU.: Sanven Technology Ltd. Suite 250, 9166 Anaheim Lugar: Rancho Cucamonga, CA 91730

EC REP

E-CrossStu GmbH
Mainzer Landstr.69, 60329 Frankfurt am Main.

UK REP

YH CONSULTING LIMITED.
C/O YH Consulting Limited Office 147, Centurion House,
London Road, Staines-upon-Thames, Surrey, TW18 4AX



VEVOR

Upgrade · The Home Creator Way

TRALICCIO PER FIORI DA GIARDINO

Modello: TFHPJ51180-2

VEVOR
Upgrade·The Home Creator Way

GARDEN FLOWER TRELLIS

Modello: TFHPJ51180-2

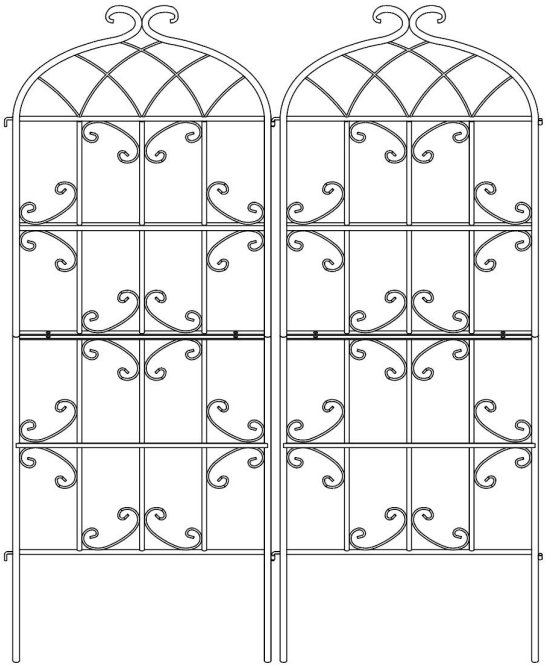

Queste sono le istruzioni originali, si prega di leggere attentamente tutte le istruzioni del manuale prima dell'uso. VEVOR si riserva la piena interpretazione del proprio manuale utente. L'aspetto del prodotto dipenderà dal prodotto ricevuto. Vi preghiamo di non informarvi più in caso di aggiornamenti tecnologici o software sul nostro prodotto.

AVVERTIMENTO:

Leggere attentamente questo materiale prima di utilizzare il prodotto. La mancata osservanza di questa indicazione può causare gravi lesioni.

Precauzioni di montaggio

1. Eseguire il montaggio solo seguendo queste istruzioni. Un montaggio improprio può comportare pericoli.
2. Per garantire la propria sicurezza, assicurarsi di indossare occhiali protettivi approvati ANSI e guanti da lavoro resistenti durante l'installazione di questo prodotto.
3. Mantenere l'area di assemblaggio pulita e ben illuminata.
4. Tenere gli astanti fuori dall'area durante l'assemblaggio.
5. Non riunirsi quando si è stanchi o sotto l'effetto di alcol, droghe o medicinali.
6. Le capacità del prodotto si applicano solo al prodotto correttamente e completamente assemblato.

Precauzioni d'uso

PER PREVENIRE LESIONI GRAVI E MORTALI DOVUTE AL RIBALTAMENTO:

1. NON SEDERSI O STARE IN PIEDI SU QUESTO OGGETTO.
2. Questo prodotto non è un giocattolo. Non permettere ai bambini di giocare con questo articolo o nelle sue vicinanze. Tenere i pezzi di ricambio di piccole dimensioni fuori dalla portata dei bambini.
3. Utilizzare solo come previsto.
4. Ispezionare prima di ogni utilizzo; non utilizzare se alcune parti sono allentate o danneggiate.
5. Si consiglia l'installazione da parte di 2 o più persone.

SPECIFICHE

Modello	Modello TFHPJ51180-2
Dimensioni del prodotto	51 *1 80 centimetri *2
Colore	Nero

COMPONENTI

 A×2PCS	 B×2PCS	M6*20mm  C×4PCS	M6  D×4PCS	M6  E×1PC	M6  F×1PC

Istruzioni di montaggio

Step 1

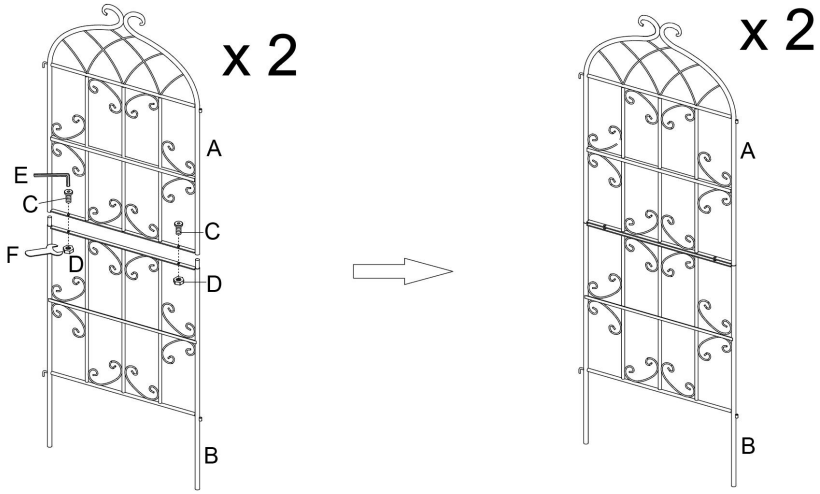

Step 2

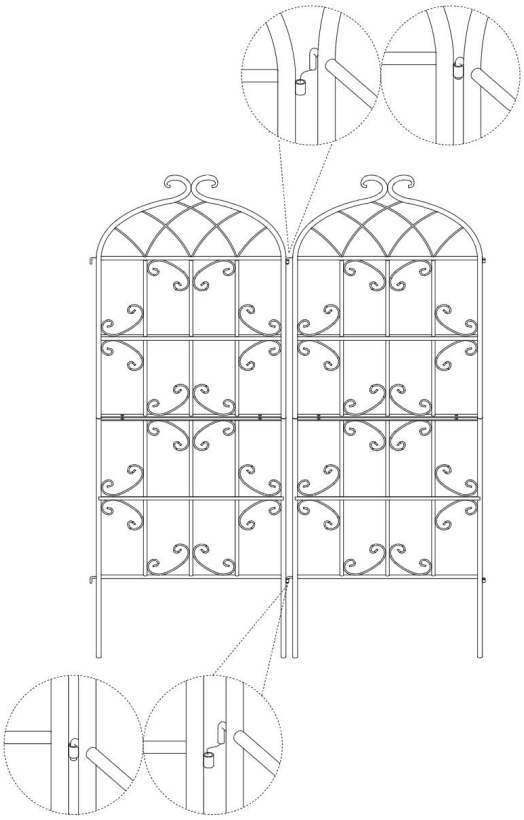

Produttore : Shanghaimuxinmuyeyouxiangongsi
Indirizzo: Shuangchenglu 803nong11hao1602A-1609shi, baoshanqu, shanghai 200000 CN.
Importato in AUS: SIHAO PTY LTD. 1 ROKEVA STREETEASTWOOD NSW 2122 Australia
Importato negli USA: Sanven Technology Ltd. Suite 250, 9166 Anaheim Luogo, Rancho Cucamonga, CA 91730

EC REP

E-CrossStu GmbH
Mainzer Landstr.69, 60329 Frankfurt am Main.

UK REP

YH CONSULTING LIMITED.
C/O YH Consulting Limited Office 147, Centurion House,
London Road, Staines-upon-Thames, Surrey, TW18 4AX



VEVOR

Upgrade · The Home Creator Way

KRATKA OGRODOWA

Model:TFHPJ51180-2

VEVOR
Upgrade·The Home Creator Way

GARDEN FLOWER TRELLIS

Model:TFHPJ51180-2

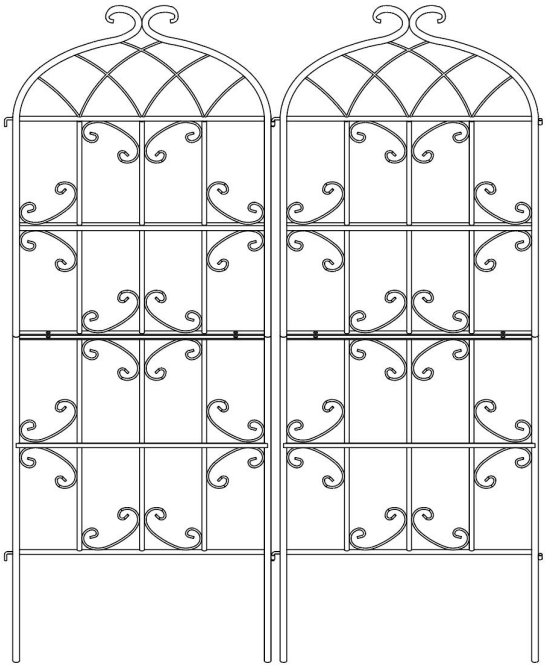

To jest oryginalna instrukcja obsługi. Przed użyciem prosimy o dokładne zapoznanie się z treścią instrukcji. Firma VEVOR zastrzega sobie prawo do jednoznacznej interpretacji niniejszej instrukcji obsługi. Wygląd produktu zależy od stanu, w jakim go otrzymali Państwo. Prosimy o wyrozumiałość, ale nie będziemy Państwa ponownie informować o aktualizacjach technologicznych lub

oprogramowania naszego produktu.

OSTRZEŻENIE:

Przeczytaj ten materiał przed użyciem produktu. Nieprzestrzeganie tego zalecenia może spowodować poważne obrażenia.

Środki ostrożności podczas montażu

1. Montaż należy wykonywać wyłącznie zgodnie z niniejszą instrukcją. Nieprawidłowy montaż może stwarzać zagrożenie.
2. Aby zapewnić sobie bezpieczeństwo, podczas montażu tego produktu należy używać okularów ochronnych i wytrzymałych rękawic roboczych posiadających atest ANSI.
3. Utrzymuj miejsce zgromadzenia w czystości i dobrym oświetleniu.
4. Podczas montażu nie dopuszczać osób postronnych na teren montażu.
5. Nie należy uczestniczyć w zgromadzeniach, jeśli jest się zmęczonym lub pod wpływem alkoholu, narkotyków lub leków.
6. Możliwości produktu odnoszą się wyłącznie do produktu prawidłowo i kompletnie zmontowanego.

Zachowaj środki ostrożności

ABY ZAPOBIEC POWAŻNYM OBRAŻENIOM I ŚMIERCI SPOWODOWANEJ PRZEWRÓCENIEM:

1. NIE WOLNO SIEDZIEĆ ANI STAWAĆ NA TYM PRZEDMIOCIE.
2. Ten produkt nie jest zabawką. Nie pozwalaj dzieciom bawić się nim ani przebywać w jego pobliżu. Przechowuj małe części zamienne poza zasięgiem dzieci.
3. Używać wyłącznie zgodnie z przeznaczeniem.
4. Przed każdym użyciem należy przeprowadzić kontrolę. Nie należy używać produktu, jeśli jakieś części są luźne lub uszkodzone.
5. Zalecamy, aby instalację wykonały co najmniej dwie osoby.

SPECYFIKACJE

Model	TFHPJ51180-2
Rozmiar produktu	51 *1 80 cm *2
Kolor	Czarny

KOMPONENTY

 A×2PCS	 B×2PCS	M6*20mm  C×4PCS	M6  D×4PCS	M6  E×1PC	M6  F×1PC

Instrukcja montażu

Step 1

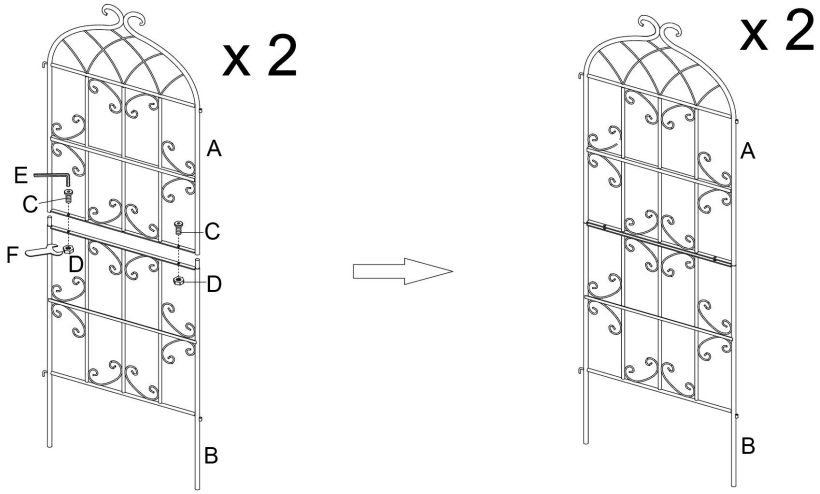

Step 2

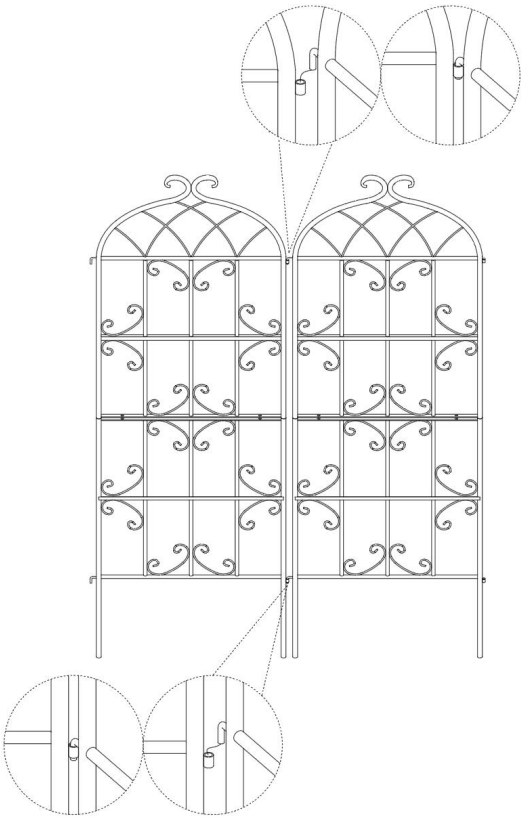

Producent : Shanghaimuxinmuyeyouxiangongsi
Adres: Shuangchenglu 803nong11hao1602A-1609shi, baoshanqu, szanghaj 200000 CN.
Importowane do Australii: SIHAO PTY LTD. 1 ROKEVA STREETEASTWOOD NSW 2122 Australia
Importowane do USA: Sanven Technology Ltd. Suite 250, 9166 Anaheim Miejsce, Rancho Cucamonga, CA 91730

EC REP

E-CrossStu GmbH
Mainzer Landstr.69, 60329 Frankfurt am Main.

UK REP

YH CONSULTING LIMITED.
C/O YH Consulting Limited Office 147, Centurion House,
London Road, Staines-upon-Thames, Surrey, TW18 4AX

