VEVOR

Affordable. Reliable. Home Improvement.

SHOWER DOOR

MODEL: CNH-PP-S722-A

Installation video

VEVOR

Affordable. Reliable. Home Improvement.

SHOWER DOOR

MODEL: CNH-PP-S722-A

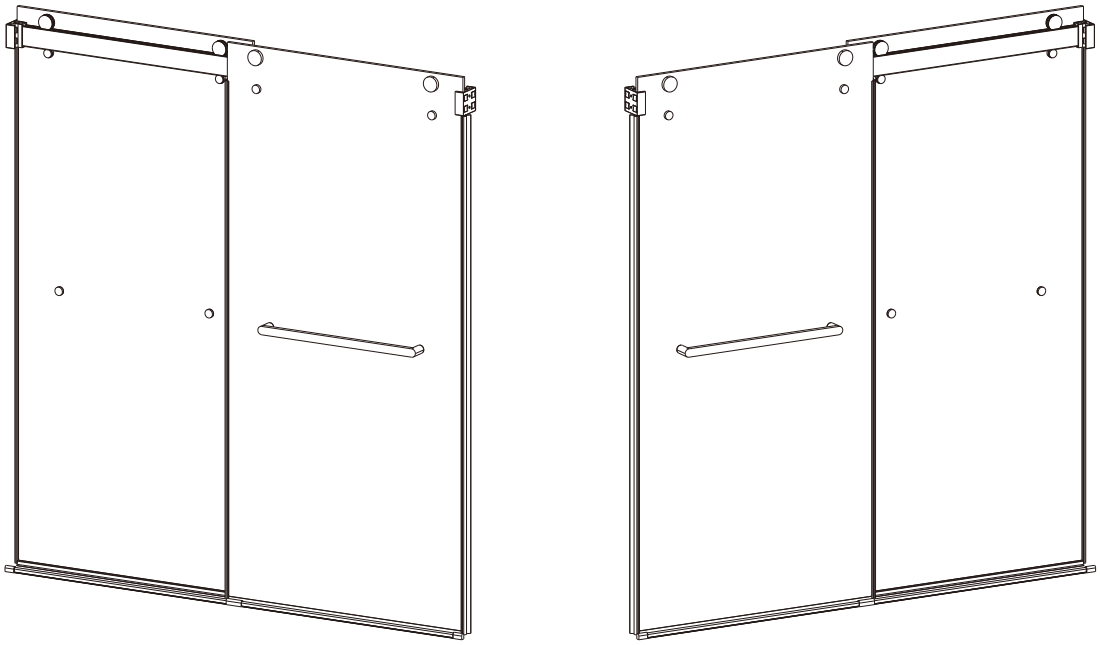

Photo for reference

This is the original instruction, please read all manual instructions carefully before operating. VEVOR reserves a clear interpretation of our user manual. The appearance of the product shall be subject to the product you received. Please forgive us that we won't inform you again if there are any technology or software updates on our product.

SAFETY INSTRUCTION AND PRECAUTIONS



Please read this user manual carefully !

Assembly precautions

1. Carefully check the box for any damages. If damaged, please take a photo for your record and contact our service team for help.
2 . It is dangerous if not installed correctly. Fasten all screws, nuts before using it.
3 .Please assemble according to these instructions. Improper assembly can create hazards.
4 . Wear ANSI-approved safety goggles and heavy-duty work gloves during assembly.
5 . Keep the assembly area clean and well-lit.
6 . Please do not discard the box until after you have finished assembling the shower door.
7 . Do not assemble when tired or when under the influence of alcohol , drugs or medication.
8 . Do not alter this product in any manner.
9 . The box contains some small components; Please place them properly before installation to keep them away from kids and ensure safety.

Installation instructions

1 . Dimensional measurement

Before installing the bathroom door, it is necessary to first measure the size of the door correctly. Firstly, measure the width and height of the door opening to determine the dimensions of the door leaf and frame. It should be noted that bathroom doors require more sealing than regular doors, so there may be some special size requirements. It is important to measure carefully to ensure that the door size meets the requirements.

2 . Door frame installation

When installing the door frame, attention should be paid to the verticality and levelness of the door frame. The verticality of the door frame can be achieved by installing support blocks and adjusting the horizontal and vertical alignment, while the levelness of the door frame needs to be calibrated on the basis of installing a leveling instrument. In addition, in order to increase the waterproof performance of the door frame, it is necessary to perform sealing treatment at the bottom and side of the door frame, fill the gaps with waterproof adhesive, and install waterproof film on the inside of the door frame.

After installation, you can choose to stick explosion-proof film on the glass door. Even if the glass door breaks, its glass debris will not splash to various parts of the bathroom, not only minimizing the probability of accidental injury, but also facilitating people's cleaning.

NOTE: We recommend two people to assemble the shower door. It will need to take about half hour, Please check the parts carefully according to the parts list. If you are missing any parts, please contact our customer service department.

Part List

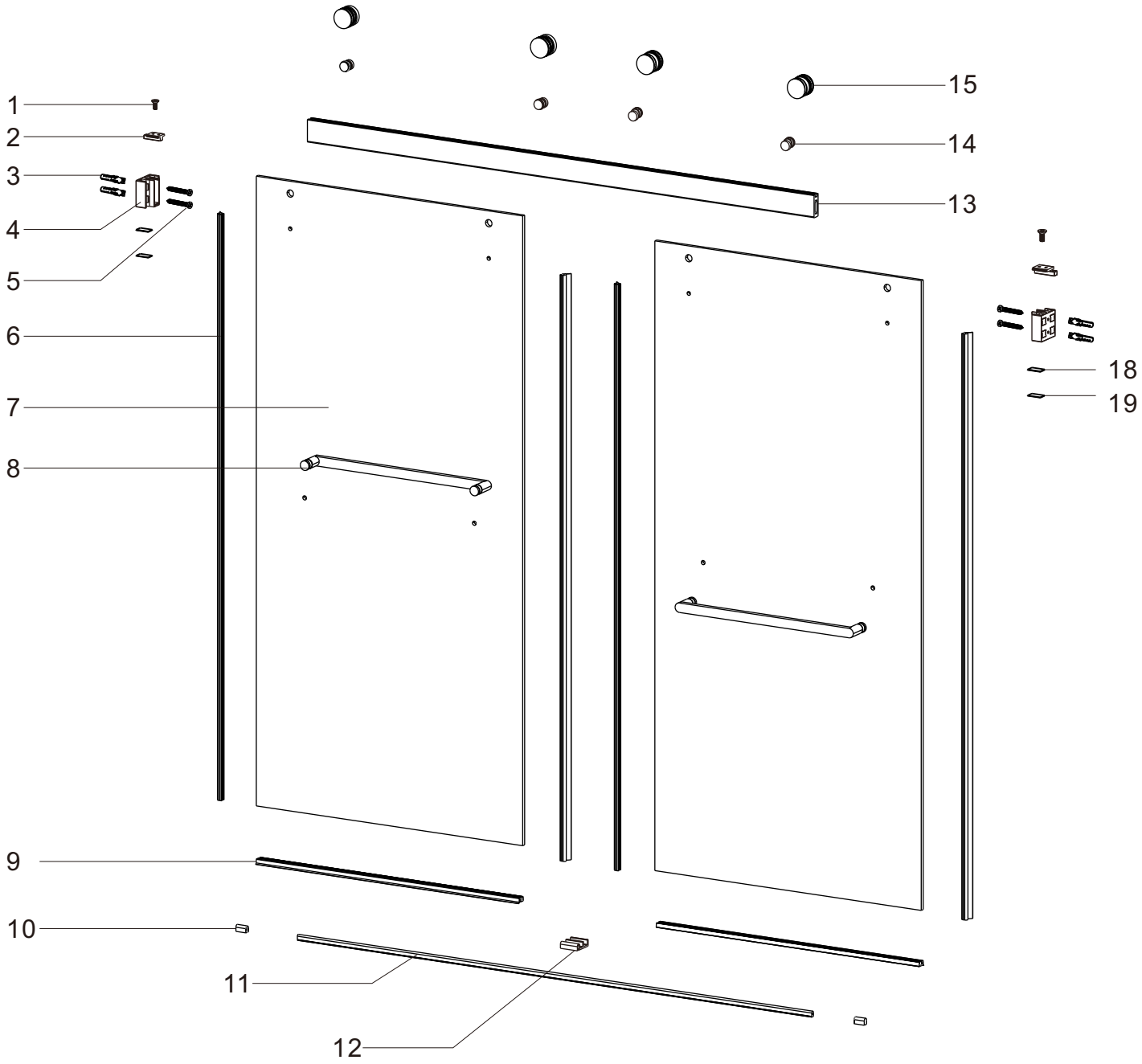

1 X2 	2 X2 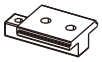	3 X4 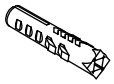	4 X2 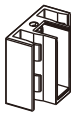	5 X4 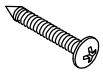
6 X4 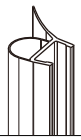	7 X2 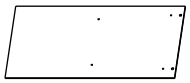	8 X2 	9 X2 	10 X2 
11 X1 	12 X1 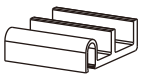	13 X1 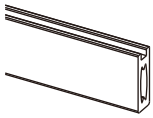	14 X4 	15 X4 
16 X1 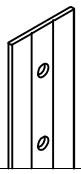	17 X3 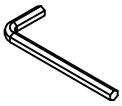 2.5mm 3mm 4mm	18 X1  1.5mm	19 X1  1mm	

Tools Required:

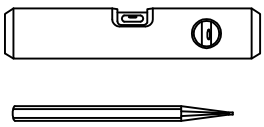
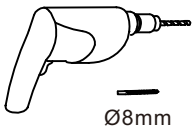

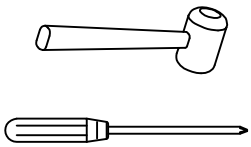
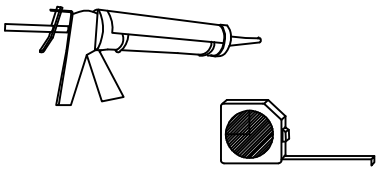

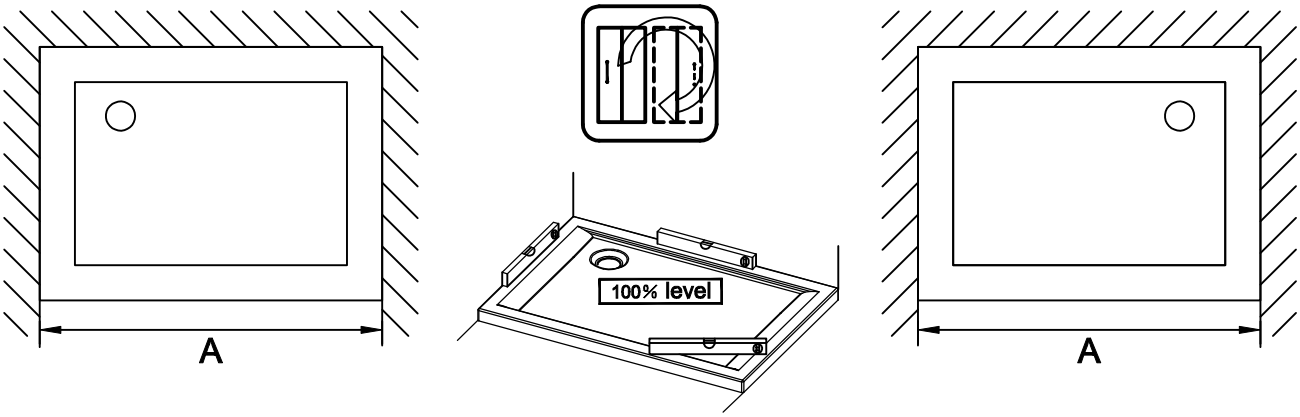

The shower door in the above listed sizes can be installed on the floor or on the shower tray that must be 100% balanced.

NOTE: We recommend two people to assemble the Shower door. It will need to take about an hour.

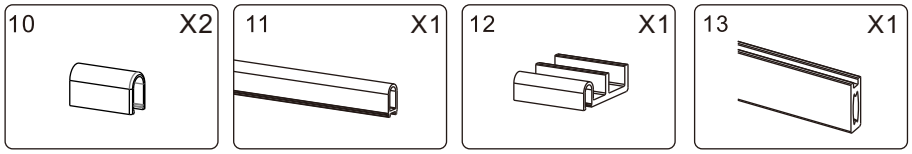

Install Step

When measured the size of the alcove is X, the top header size is X-1/2” (12mm), and the threshold should be X-4/25” (4mm). Mark the position on the middle of shower tray as below.

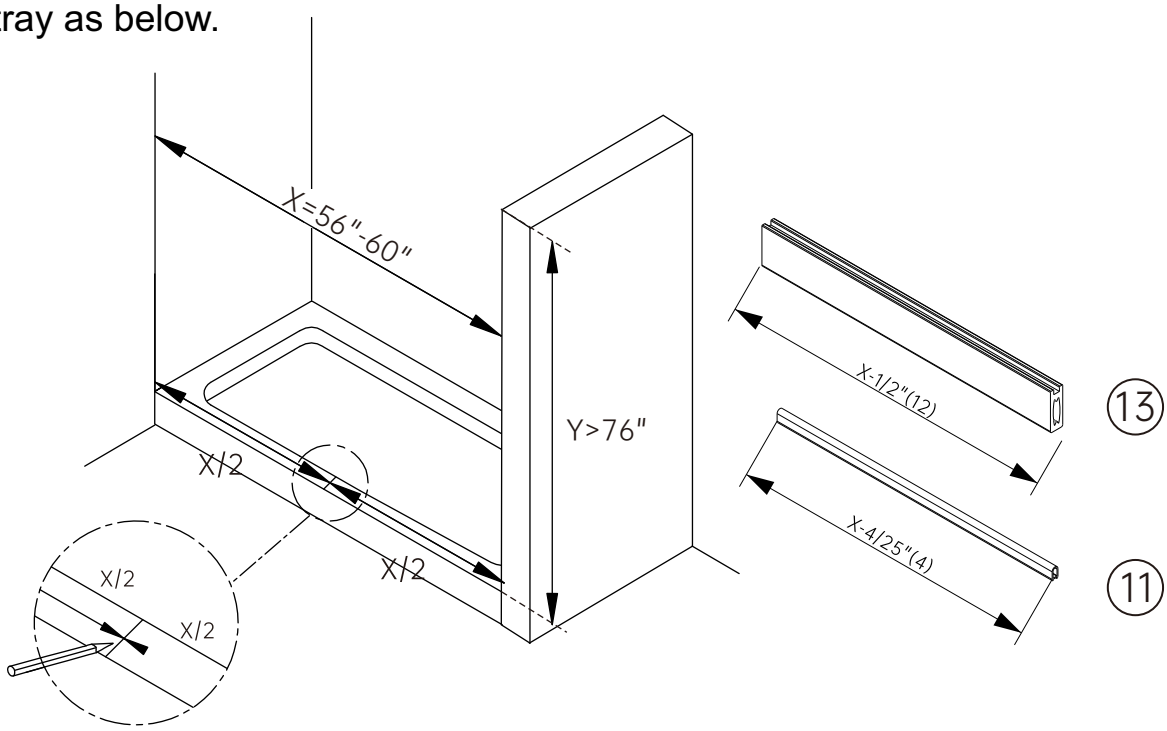

Fit the bottom guide to the mark position, 5mm from outer edge of tray. Remove the tape under the bottom guide, fit the bottom guide to the bottom rail. Fit the end cap to the bottom rail.

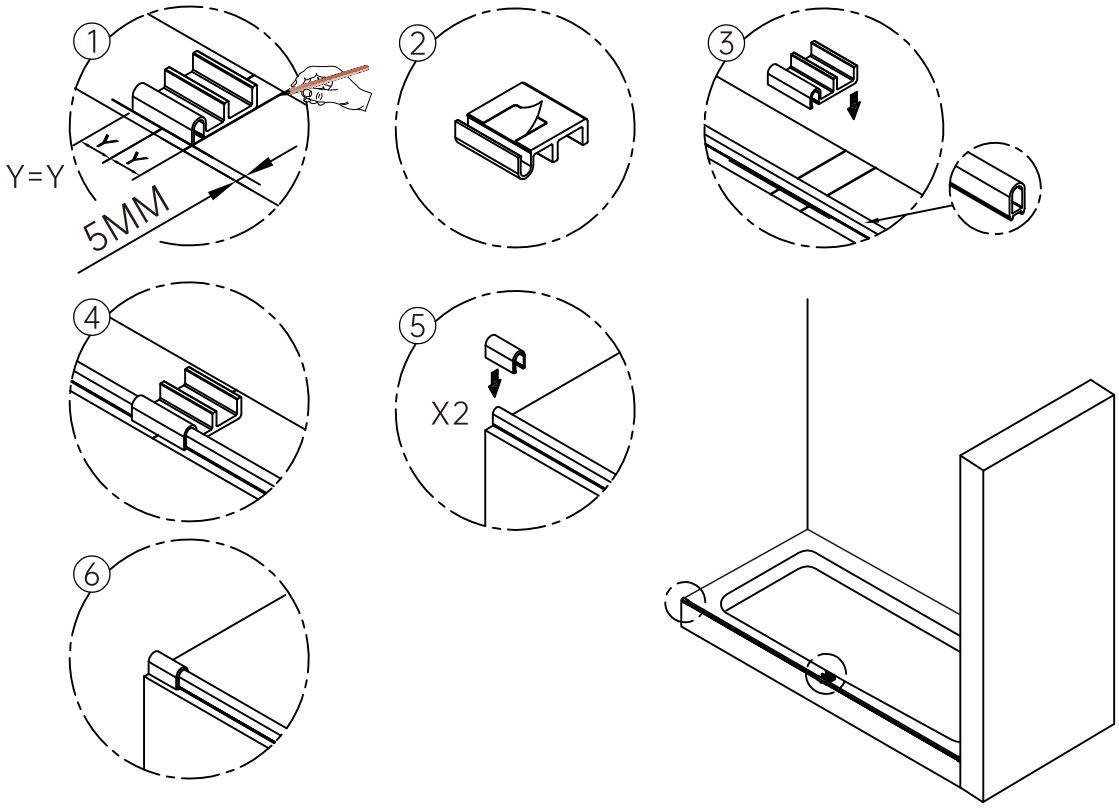

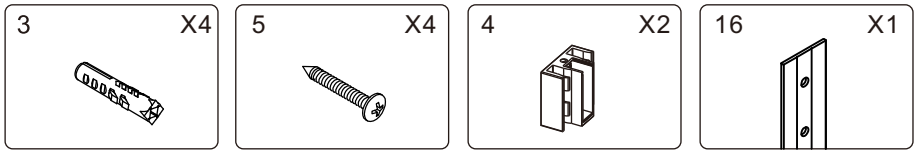

Put the fixture on wall 33mm from outer edge of shower tray. Mark 4 holes on wall. Drill the holes with 6mm drill bit, and put into wall plug.

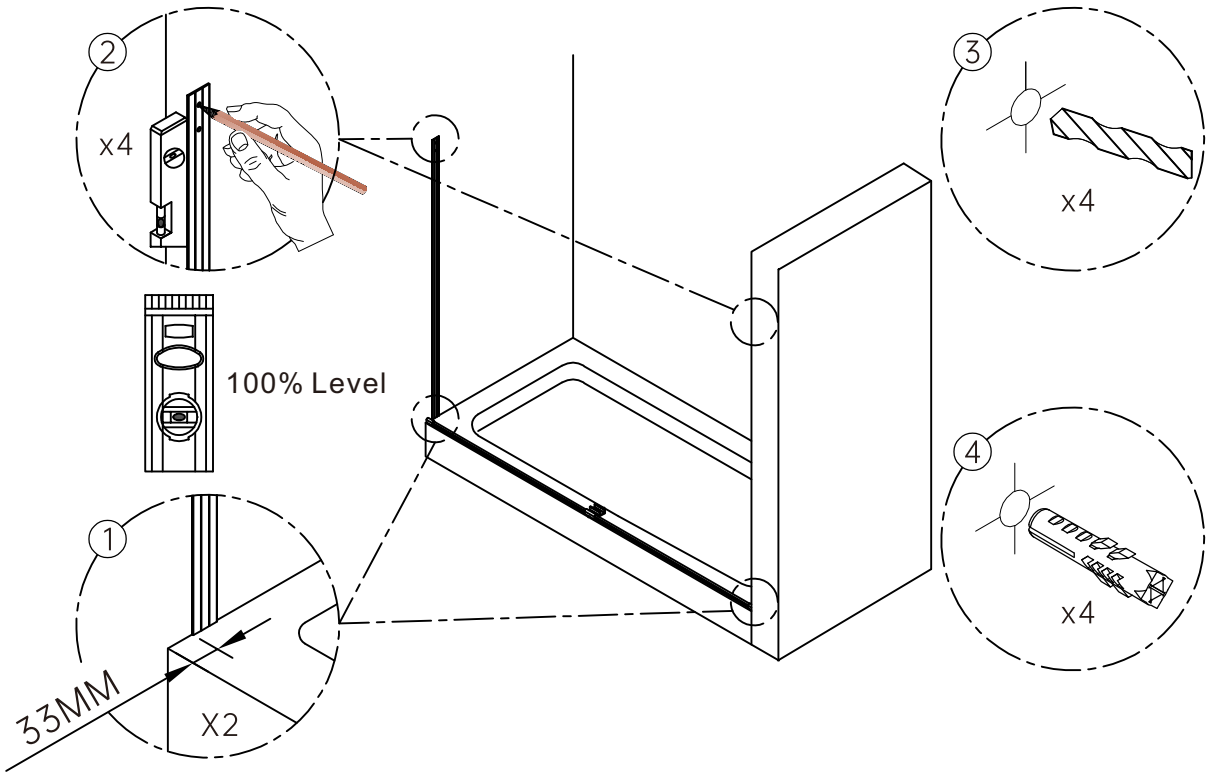

Fix the wall bracket using ST4*30 screws.

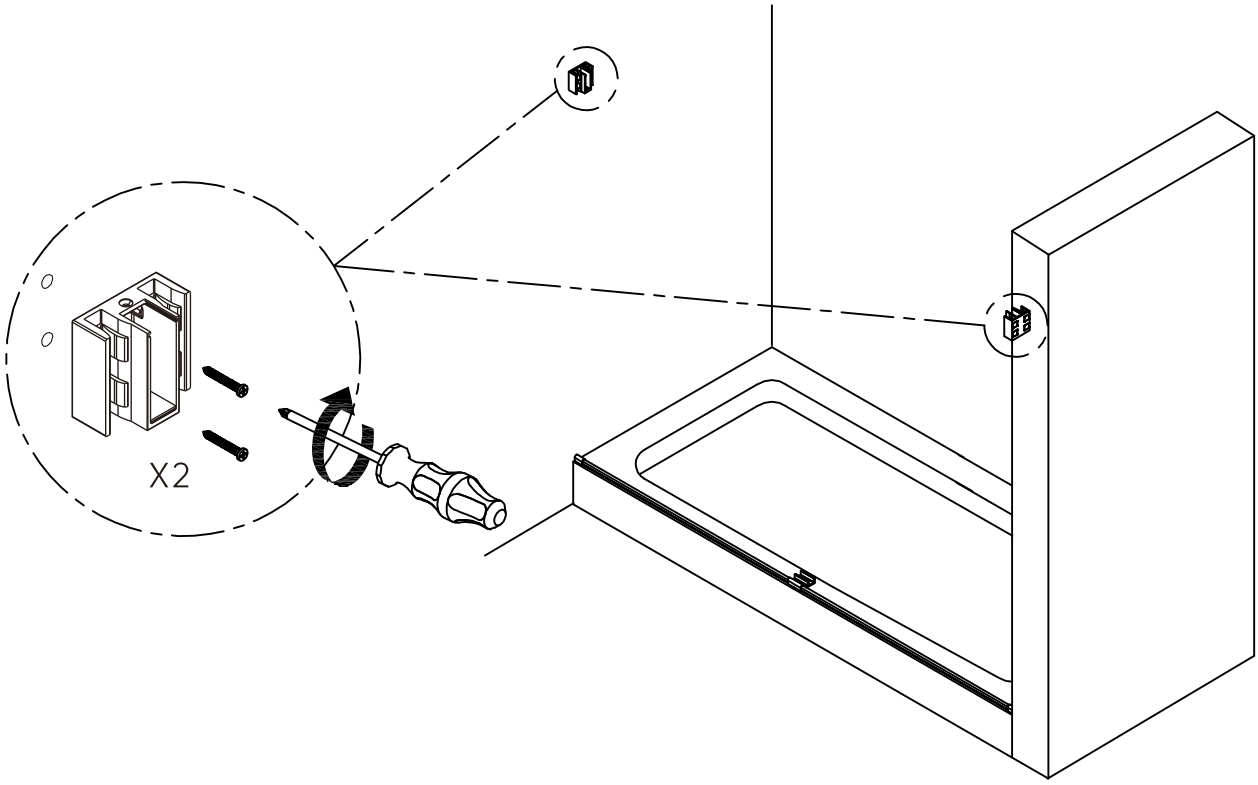

2 X2	18 X1	19 X1
	 1.5mm	 1mm

Fit the top header to the wall bracket.

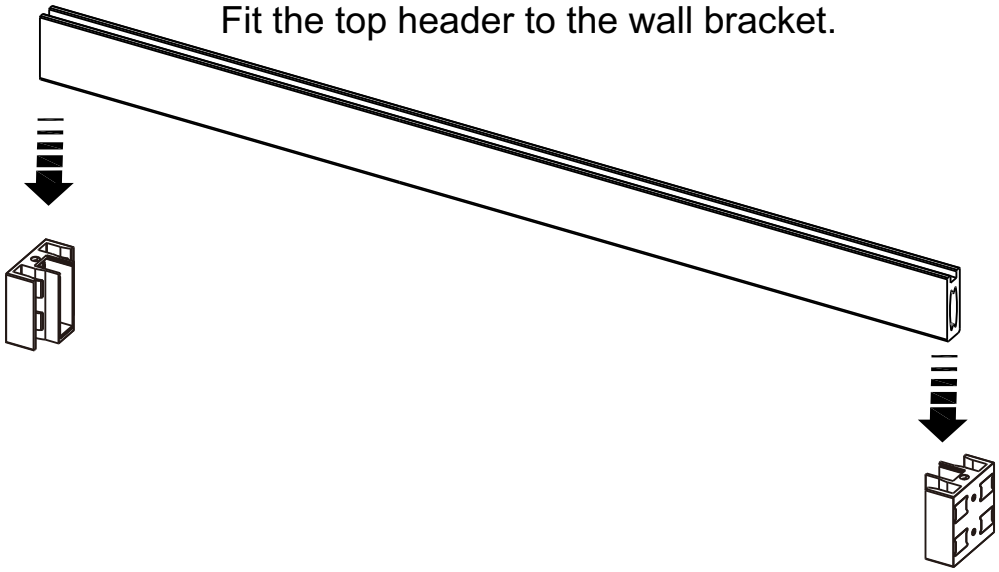

Put the spirit level on top of header, insert 1.5mm/1mm washer to glass clamp to adjust the header to be level.

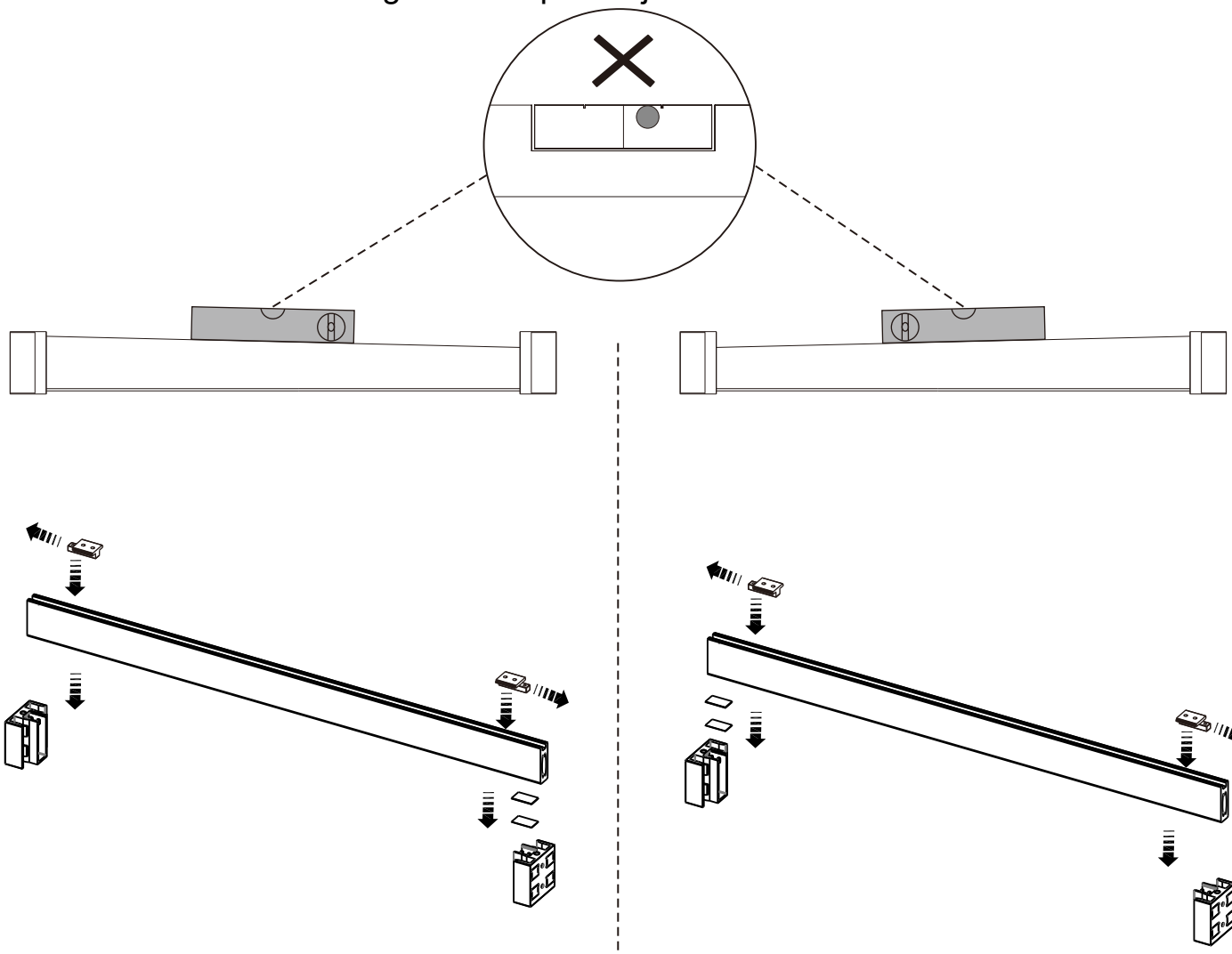

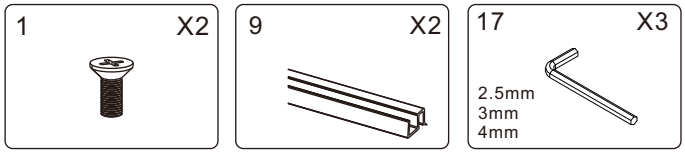

After adjust the header to be level, fix the header with M4*12 screws, and tighten the wall bracket with spanner.

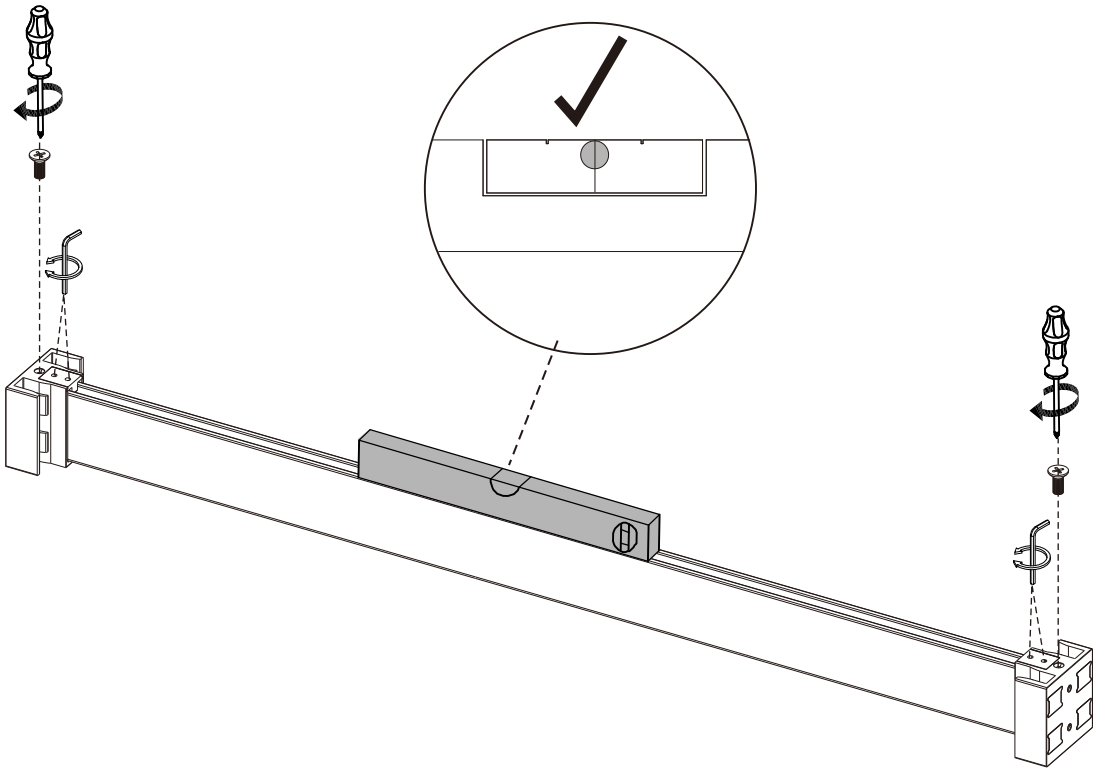

Fit the bottom gasket to bottom of glass, the bottom gasket is 5mm from glass edge.

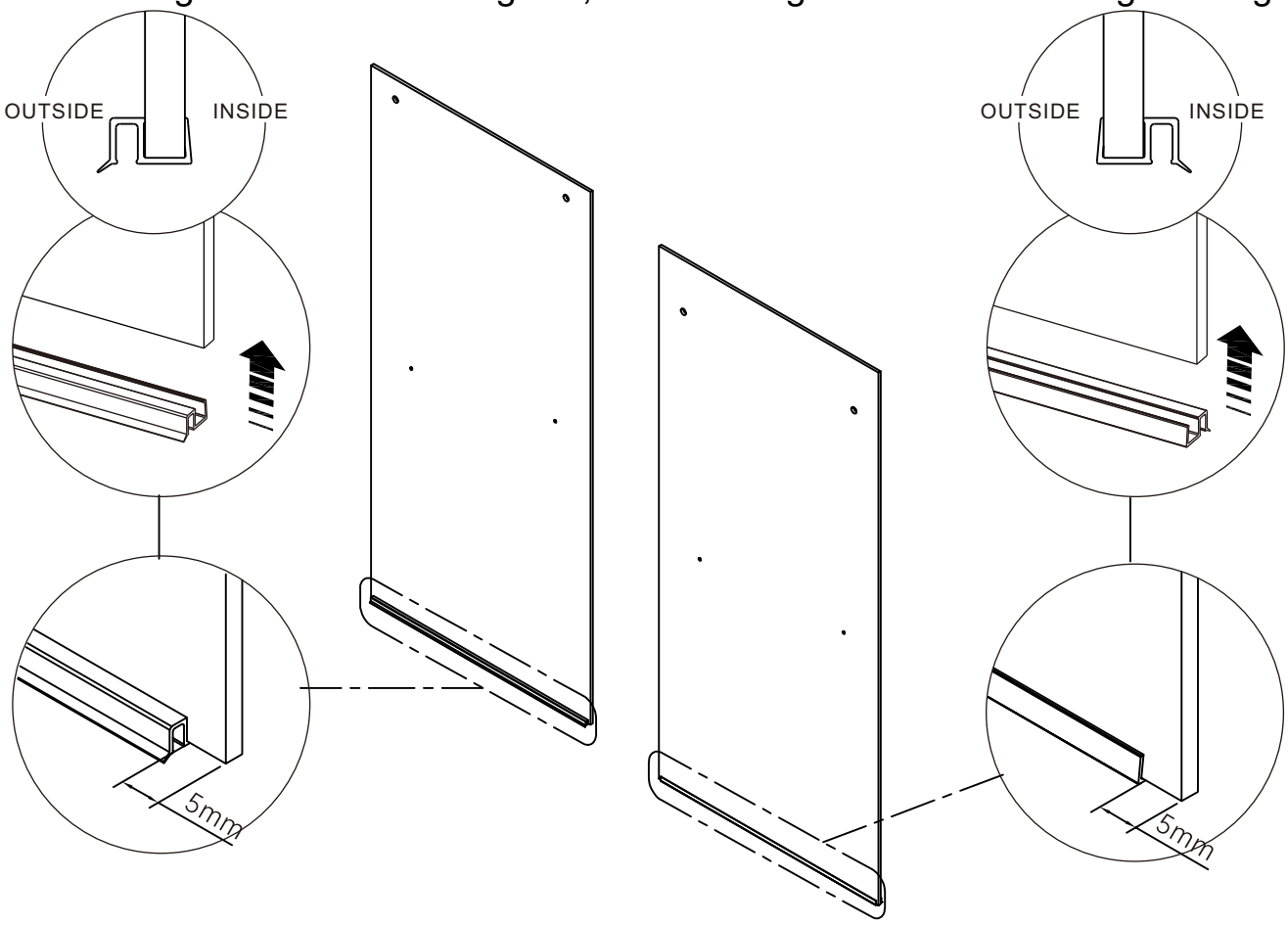

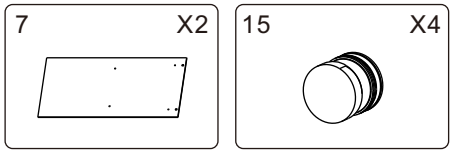

Fit the roller to glass.

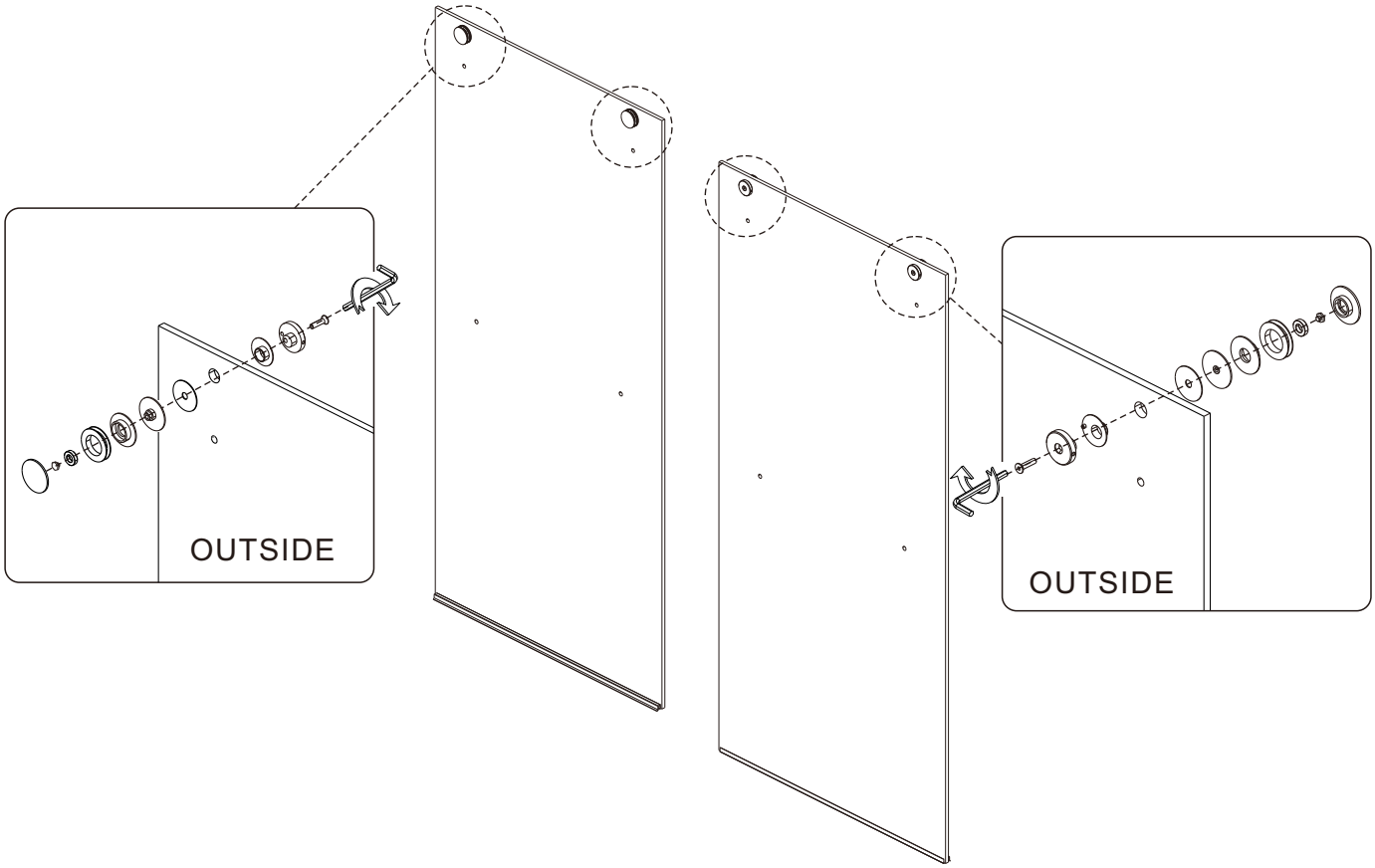

Slant hanging the inside glass to the top header, fit the bottom gasket to the bottom of glass. Fit the anti stopper to the glass.

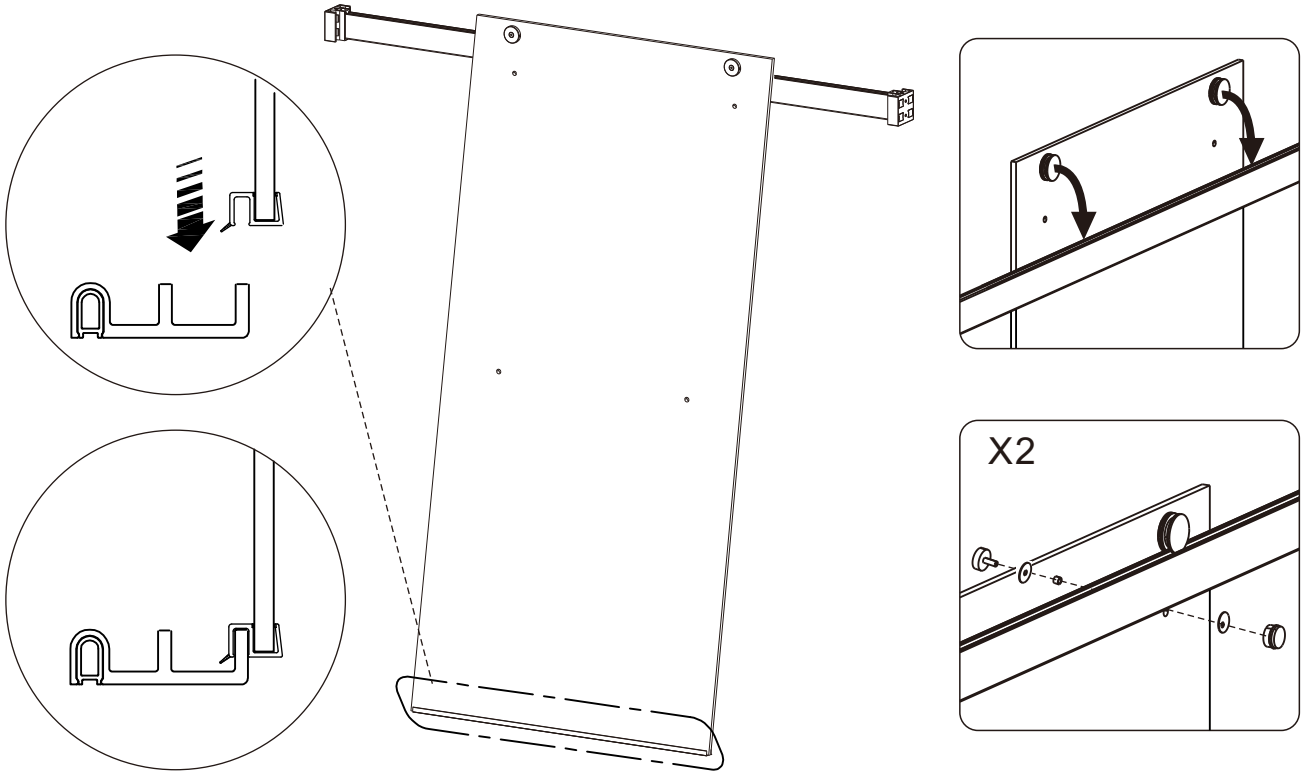

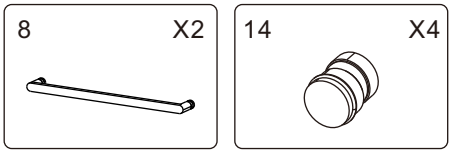

Slant hanging the outer glass to the top header, fit the bottom gasket to bottom of glass, and fit the anti stopper to glass.

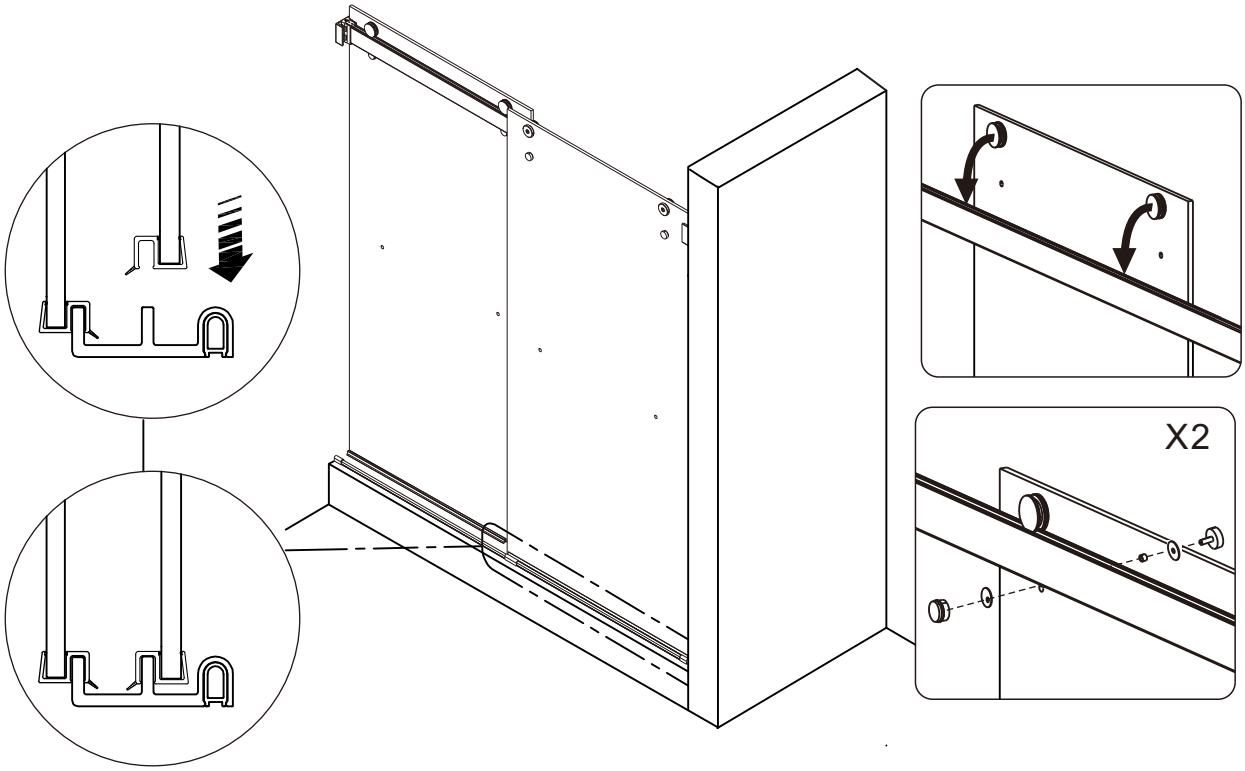

Fit the handle to glass panel.

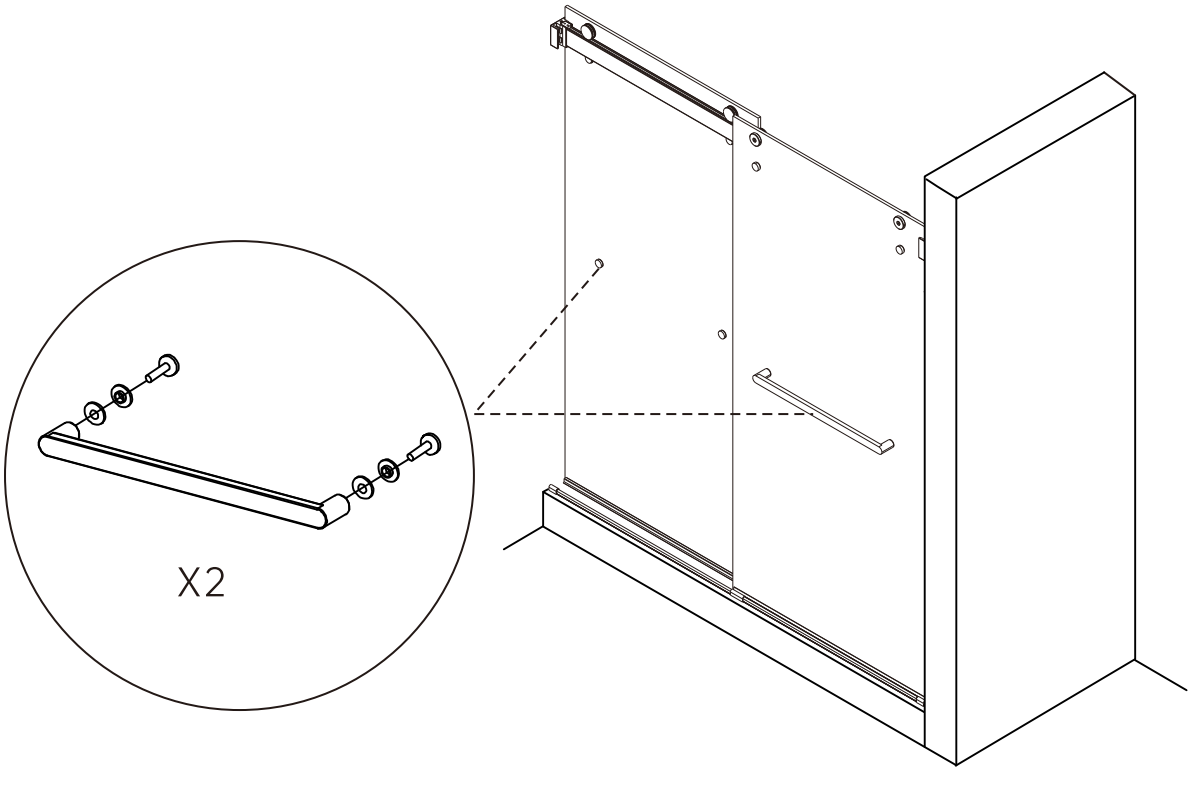

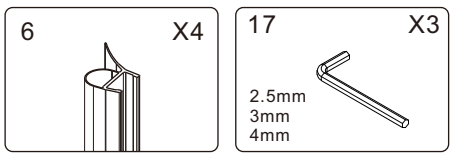

Fit the bubble gasket to the glass panel.

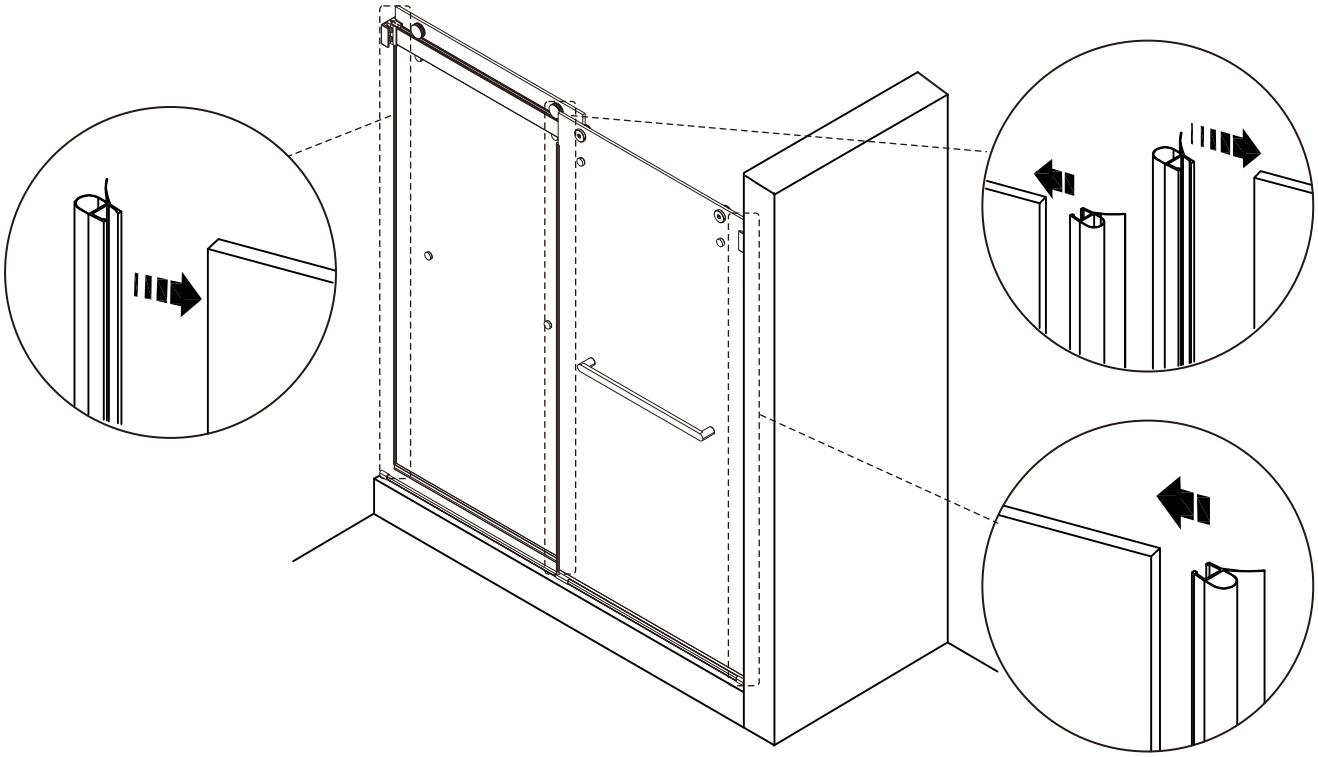

If the glass is not level, use spanner to adjust the roller, and rotate the anti-jump to ensure that glass remains vertical to the wall. After adjusting it to be level, rotate the roller cover to lock it in place.

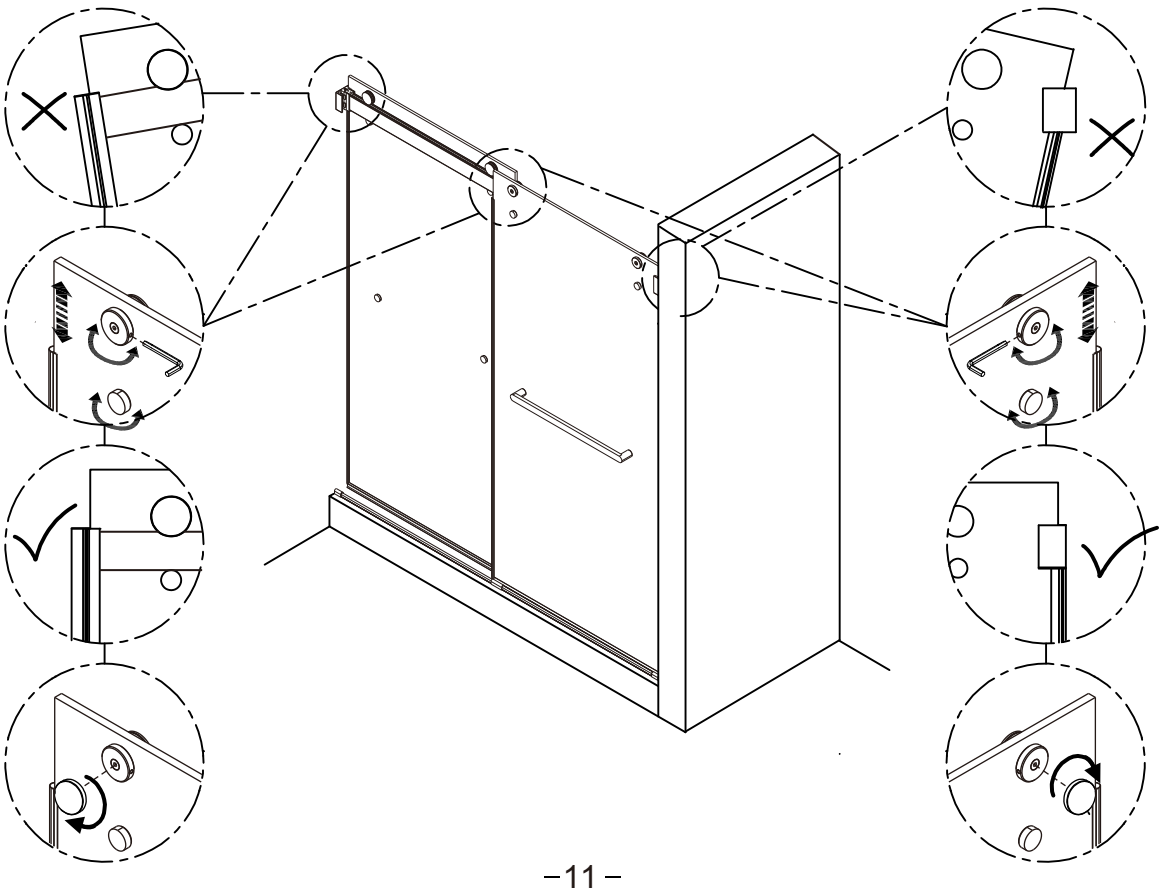

Apply silicon outside of shower as drawing showed,
DO NOT use within 24 hours.



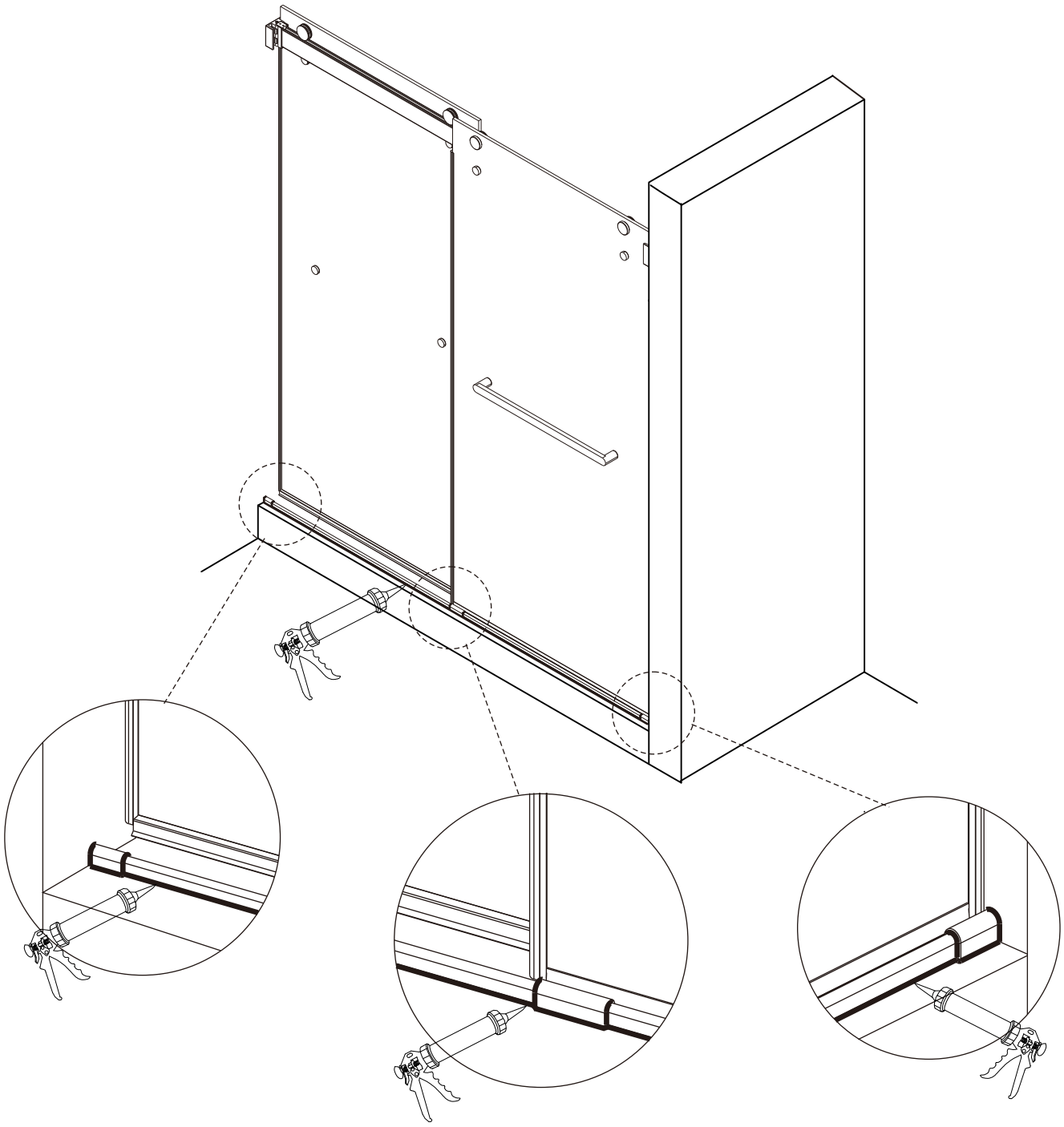

Manufacturer: Shanghaimuxinmuyeyouxiangongsi
Address: Shuangchenglu 803nong11hao1602A-1609shi, baoshanqu, shanghai 200000 CN.
EC REP: E-CrossStu GmbH.
Mainzer Landstr.69, 60329 Frankfurt am Main.
UK REP: YH CONSULTING LIMITED.
C/O YH Consulting Limited Office 147, Centurion House, London Road, Staines-upon-Thames, Surrey, TW18 4AX
Imported to AUS: SIHAO PTY LTD.
1 ROKEVA STREETEASTWOOD NSW 2122 Australia
Imported to USA: Sanven Technology Ltd.
Suite 250, 9166 Anaheim Place, Rancho Cucamonga, CA 91730



VEVOR

Affordable. Reliable. Home Improvement.

DRZWI PRYSZNICOWE

MODEL: CNH-PP-S722-A

Film instruktażowy dotyczący instalacji

VEVOR

Affordable. Reliable. Home Improvement.

SHOWER DOOR

MODEL CNH-PP-S722-A :

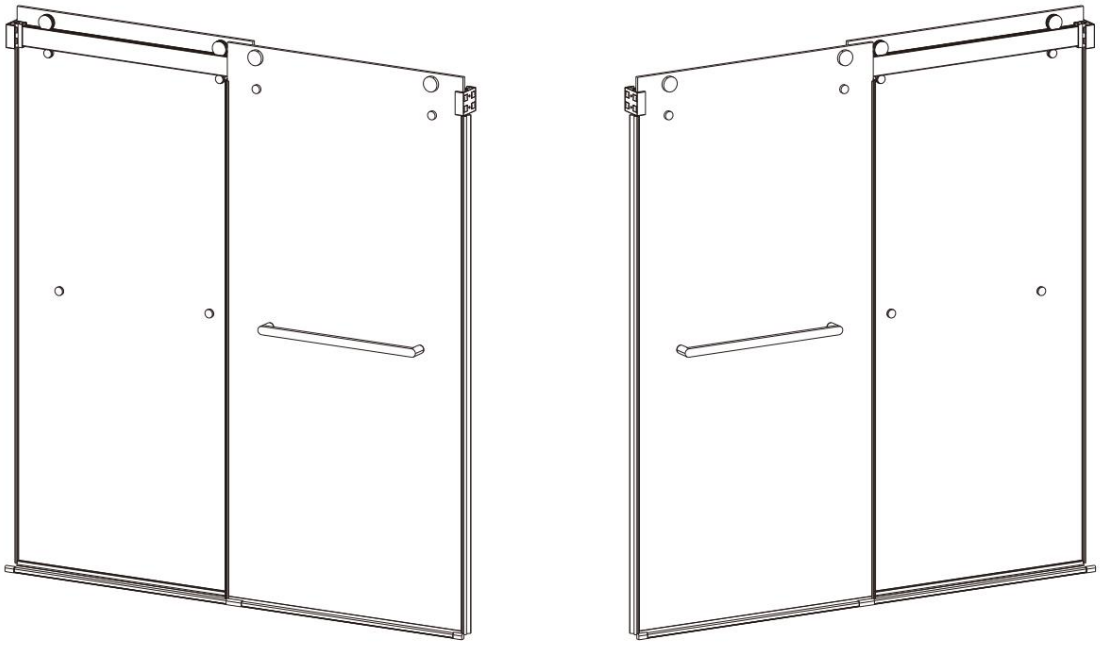

Zdjęcie w celach informacyjnych

To jest oryginalna instrukcja obsługi. Przed użyciem prosimy o dokładne zapoznanie się z treścią instrukcji. Firma VEVOR zastrzega sobie prawo do jednoznacznej interpretacji niniejszej instrukcji obsługi. Wygląd produktu zależy od stanu, w jakim go otrzymali Państwo. Prosimy o wyrozumiałość, ale nie będziemy Państwa ponownie informować o aktualizacjach technologicznych lub oprogramowania naszego produktu.

INSTRUKCJA BEZPIECZEŃSTWA I ŚRODKI OSTROŻNOŚCI



Proszę uważnie przeczytać tę instrukcję obsługi !

Środki ostrożności podczas montażu: 1. Dokładnie sprawdź opakowanie pod kątem uszkodzeń. W przypadku uszkodzenia, zrób zdjęcie dla celów ewidencyjnych i skontaktuj się z naszym serwisem, aby uzyskać pomoc.

2. Nieprawidłowy montaż może stwarzać zagrożenie. Przed użyciem należy dokręcić wszystkie śruby i nakrętki.

3. Proszę zmontować zgodnie z niniejszą instrukcją. Nieprawidłowy montaż może stwarzać zagrożenie.

4. Podczas montażu należy nosić okulary ochronne zatwierdzone przez ANSI oraz wytrzymałe rękawice robocze.

5. Utrzymuj miejsce zgromadzenia w czystości i dobrym oświetleniu.

6. Nie wyrzucaj pudełka, dopóki nie zakończysz montażu drzwi prysznicowych.

7. Nie należy uczestniczyć w zgromadzeniach, gdy jest się zmęczonym lub pod wpływem alkoholu, narkotyków lub leków.

8. Nie modyfikuj tego produktu w żaden sposób.

9. W opakowaniu znajdują się niewielkie elementy. Przed montażem należy je odpowiednio rozmieścić, aby zabezpieczyć je przed dziećmi i zapewnić bezpieczeństwo.

Instrukcja montażu 1. Pomiar wymiarów Przed montażem drzwi łazienkowych należy najpierw dokładnie zmierzyć ich rozmiar. Najpierw zmierz szerokość i wysokość otworu drzwiowego, aby określić wymiary skrzydła i ościeżnicy. Należy pamiętać, że drzwi łazienkowe wymagają większego uszczelnienia niż standardowe drzwi, dlatego mogą obowiązywać pewne specjalne wymagania dotyczące wymiarów. Ważne jest, aby dokładnie zmierzyć, aby upewnić się, że rozmiar drzwi spełnia wymagania.

2. Montaż ościeżnicy. Podczas montażu ościeżnicy należy zwrócić uwagę na jej pionowość i wypoziomowanie. Pionowość ościeżnicy można uzyskać poprzez montaż klocków podporowych i regulację położenia poziomego i pionowego, natomiast wypoziomowanie ościeżnicy należy skalibrować za pomocą niwelatora. Ponadto, aby zwiększyć wodoodporność ościeżnicy, należy wykonać uszczelnienie u dołu i z boku ościeżnicy, wypełnić szczeliny klejem wodoodpornym oraz zamontować folię wodoodporną po wewnętrznej stronie ościeżnicy.

Po montażu możesz zdecydować się na naklejenie na drzwi szklane folii przeciwwybuchowej.
Nawet jeśli szklane drzwi się rozbiją, odłamki szkła nie rozprysną się po całej łazience. Dzięki temu nie tylko zminimalizujesz ryzyko przypadkowego zranienia, ale także ułatwisz sobie sprzątanie.

UWAGA: Zalecamy montaż drzwi prysznicowych przez dwie osoby. Zajmie to około pół godziny. Prosimy o dokładne sprawdzenie części zgodnie z listą części. W przypadku braku jakichkolwiek części prosimy o kontakt z naszym działem obsługi klienta.

Lista części

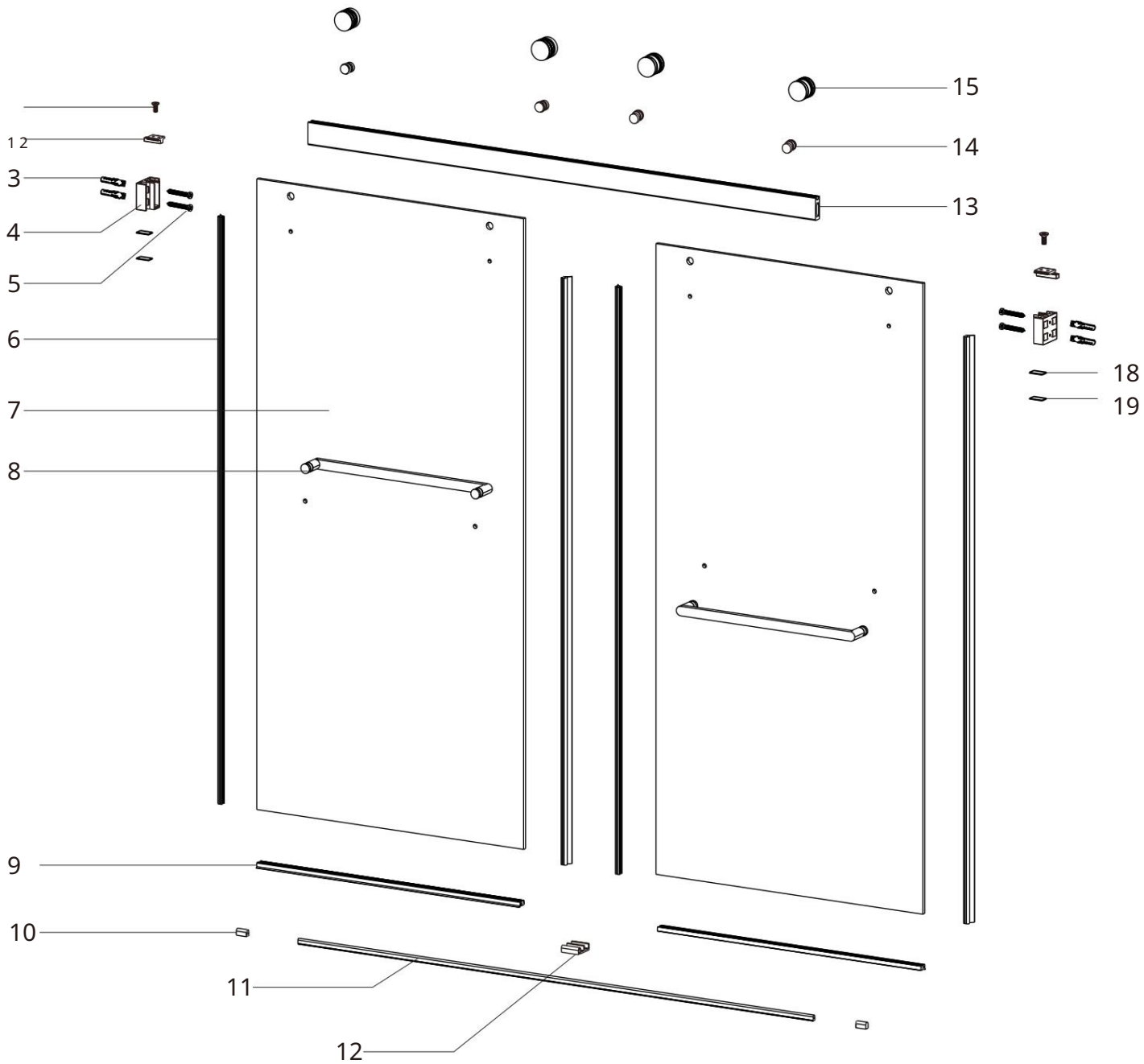

1 X2 	2 X2 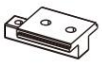	3 X4 	4 X2 	5 X4 
6 X4 	7 X2 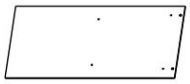	8 X2 	9 X2 	10 X2 
11 X1 	12 X1 	13 X1 	14 X4 	15 X4 
16 X1 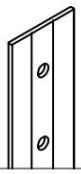	17 X3  2,5 mm 3 mm 4 mm	18 X1  1,5 mm	19 X1  1 mm	

Tools Required:

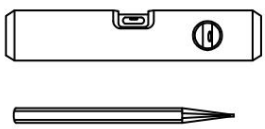
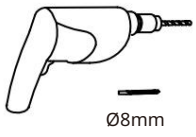

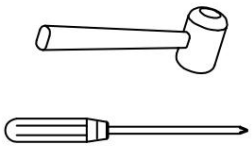
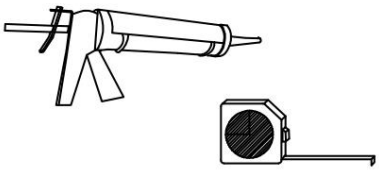

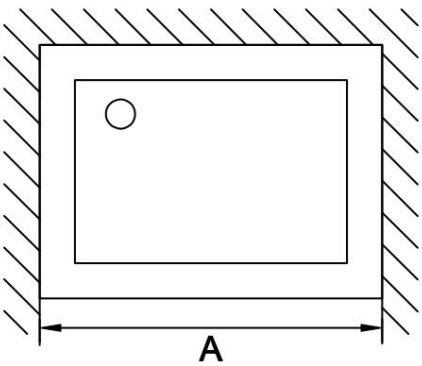

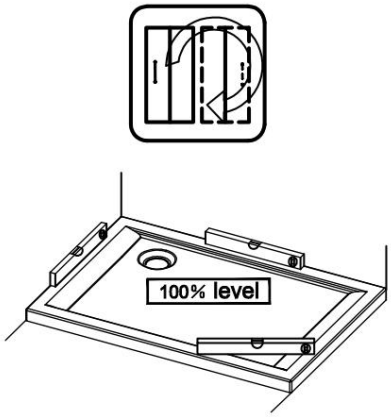

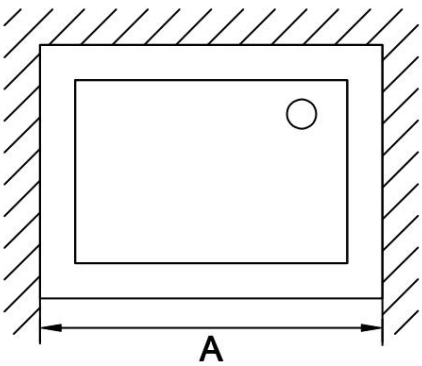

Drzwi prysznicowe w podanych wyżej rozmiarach można montować na podłodze lub na podłodze.
brodzik, który musi być w 100% zrównoważony.

UWAGA: Do montażu drzwi prysznicowych zalecamy dwie osoby. Będzie to wymagało
około godziny.

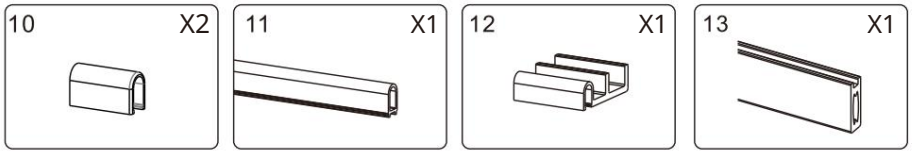

Krok instalacji

Po zmierzeniu wnęki rozmiar wnęki wynosi X, górny rozmiar kolektora wynosi X-1/2” (12 mm), a próg powinien wynosić X-4/25” (4 mm). Zaznacz punkt na środku brodzika, jak poniżej.

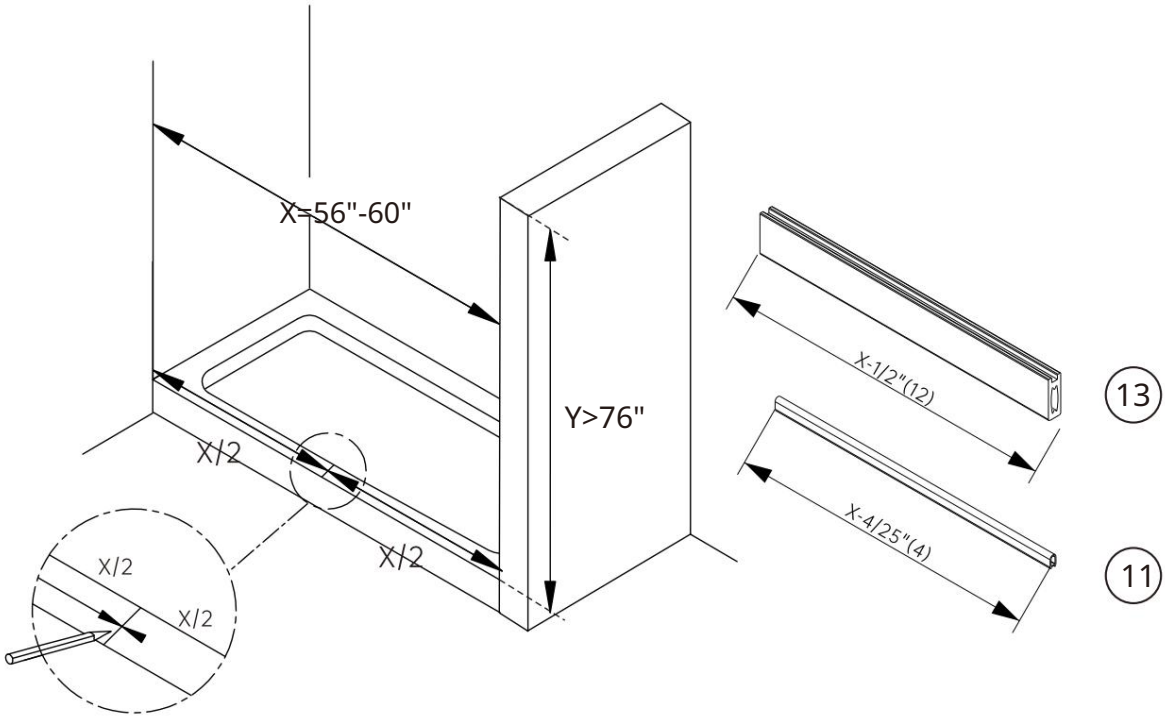

Dopasuj dolną prowadnicę do zaznaczonej pozycji, 5 mm od zewnętrznej krawędzi tacy. Usuń taśmę zabezpieczającą spod dolnej prowadnicy i dopasuj dolną prowadnicę do dolnej szyny. Załóż zaślepkę do dolnej szyny.

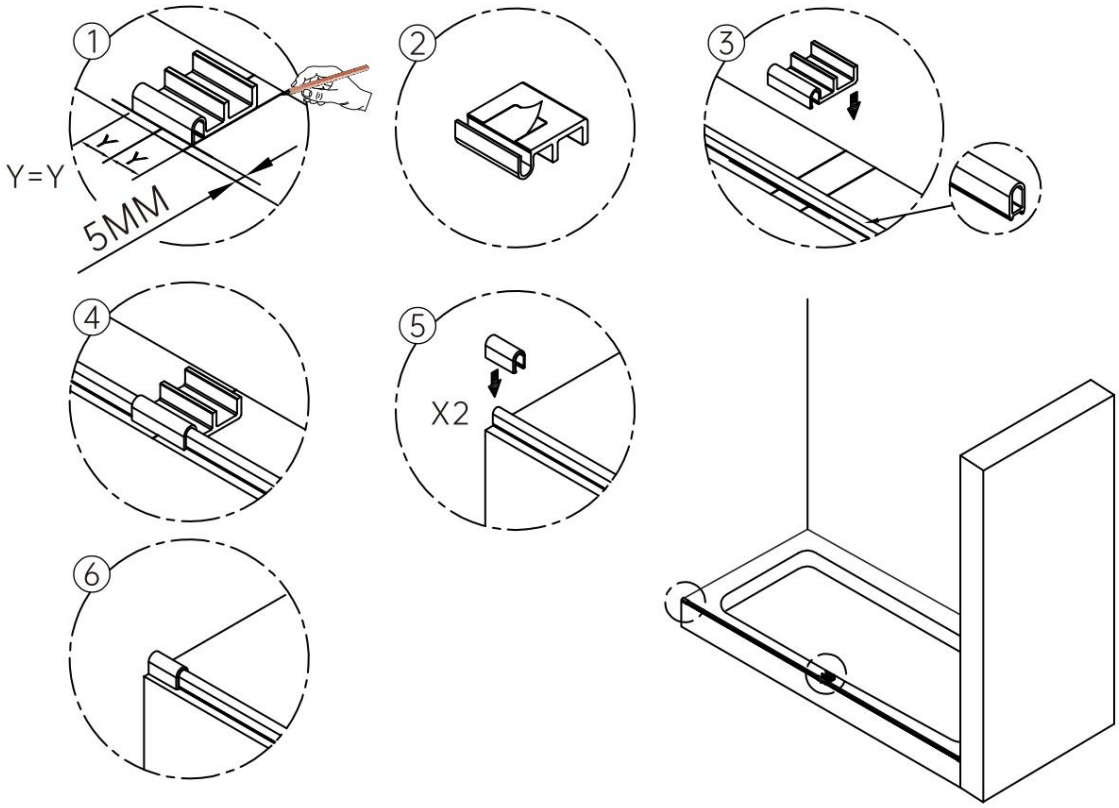

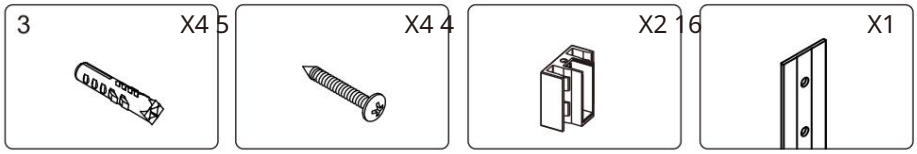

Zamontuj element na ścianie w odległości 33 mm od zewnętrznej krawędzi brodzika. Zaznacz 4 otwory na ścianie. Wywierć otwory wiertłem 6 mm i umieść w nich kołki rozporowe.

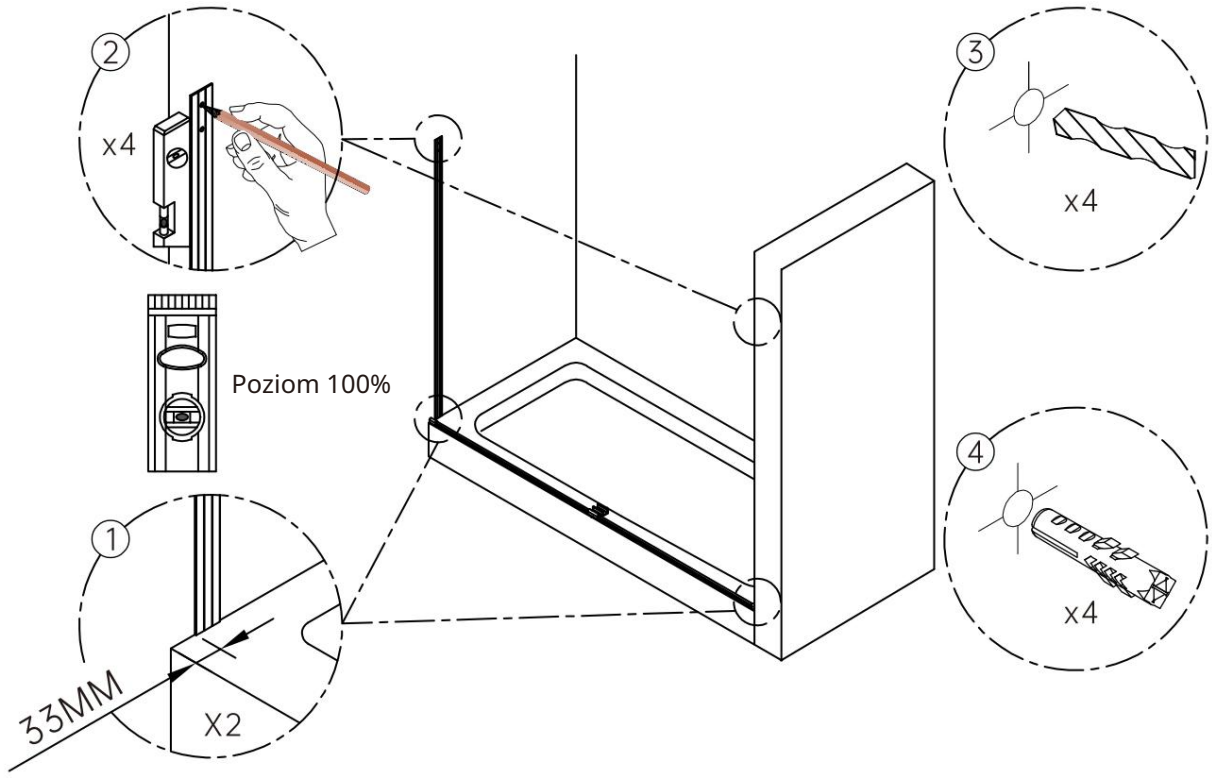

Zamocuj uchwyt ścienny za pomocą śrub ST4*30.

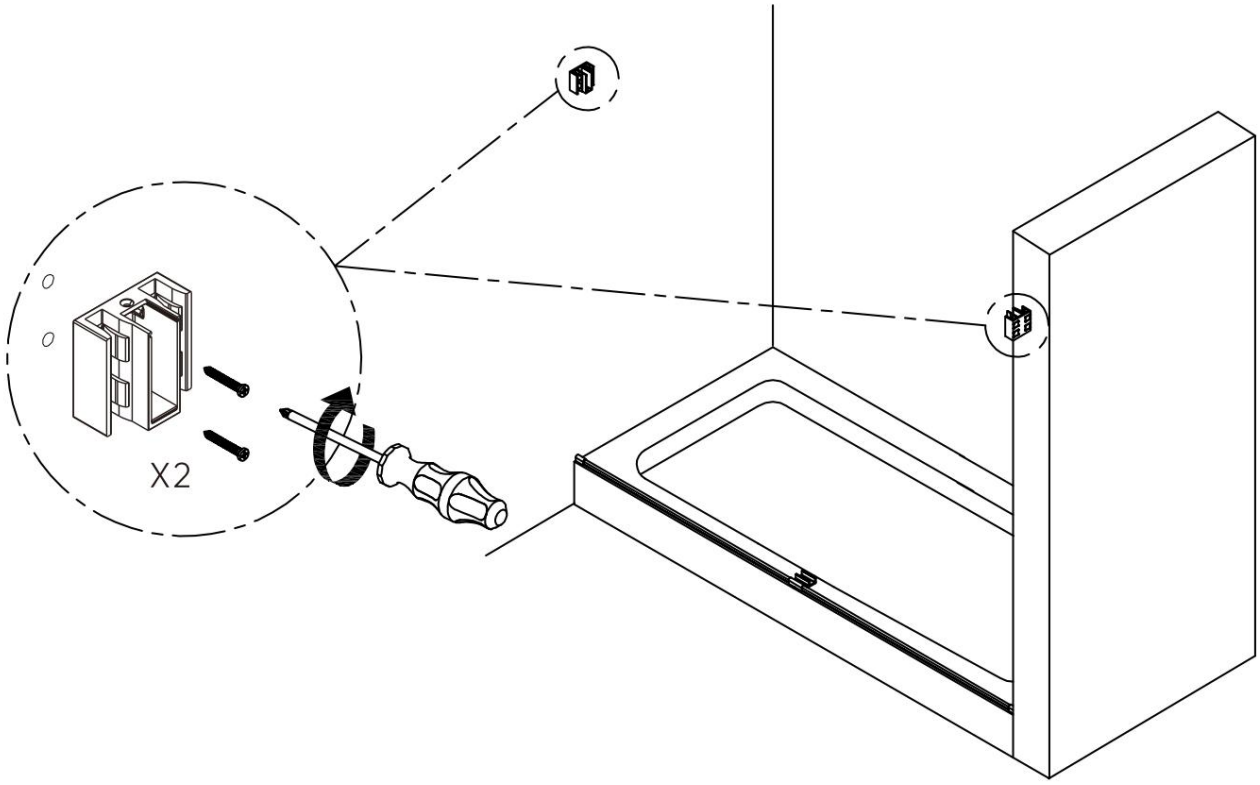

2	18	19
X2	X1	X1
	 1,5 mm	 1 mm

Zamontuj górny listewkę w uchwycie ściennym.

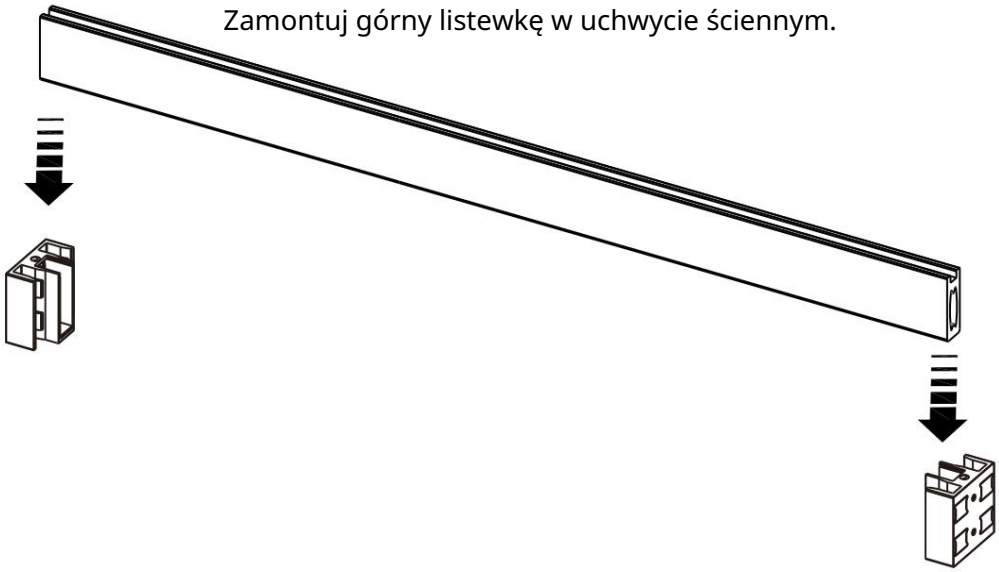

Przyłóż poziomicę do górnej części kolektora, włóż podkładkę 1,5 mm/ 1 mm do zacisku szklanego, aby wypoziomować kolektor.

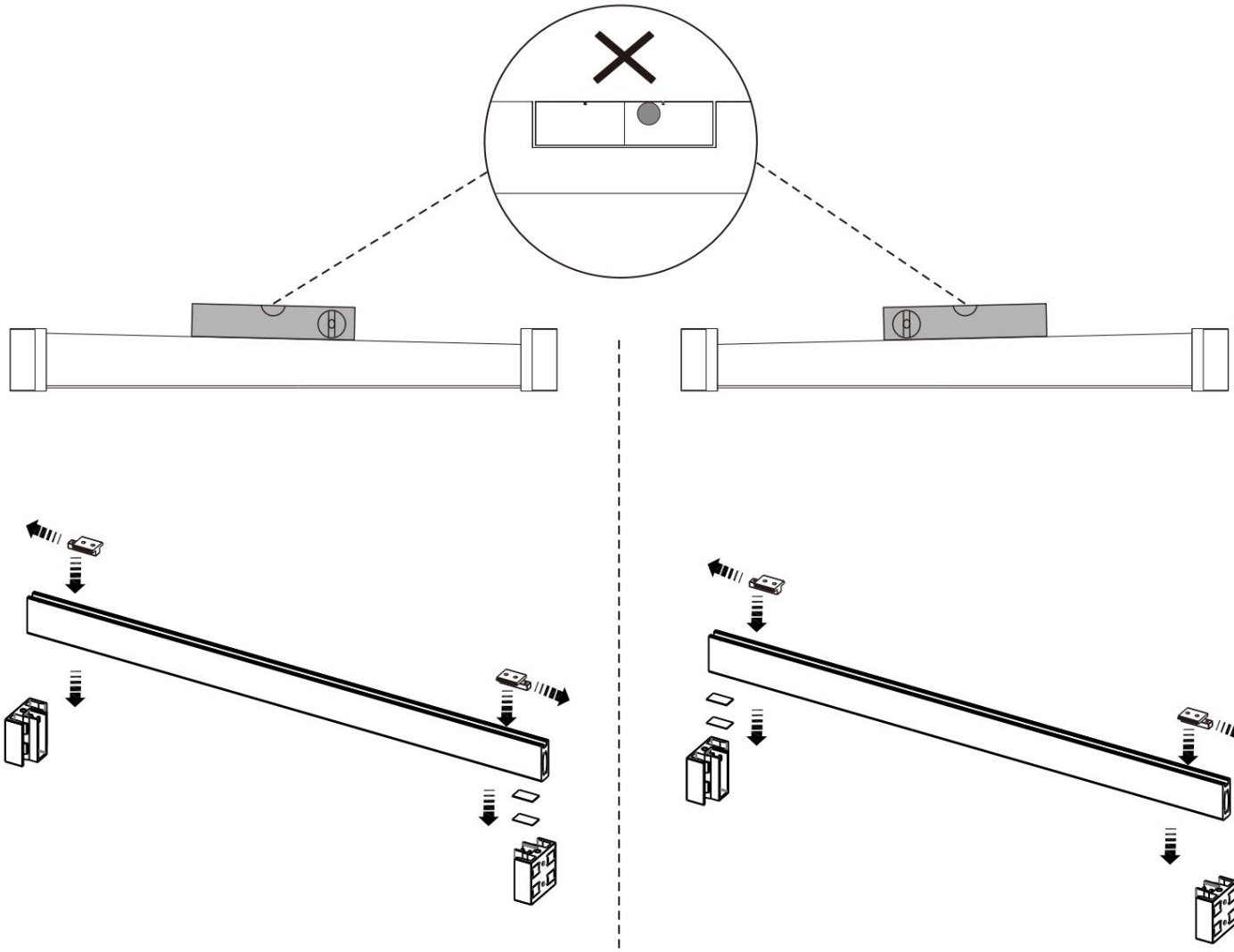

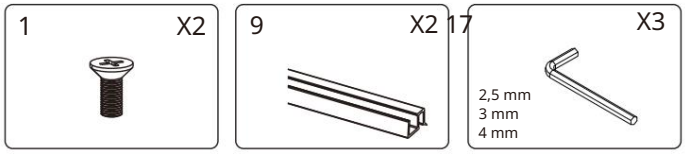

Po wypoziomowaniu listwy przymocuj ją za pomocą śrub M4*12 i dokręć uchwyt ścienny kluczem.

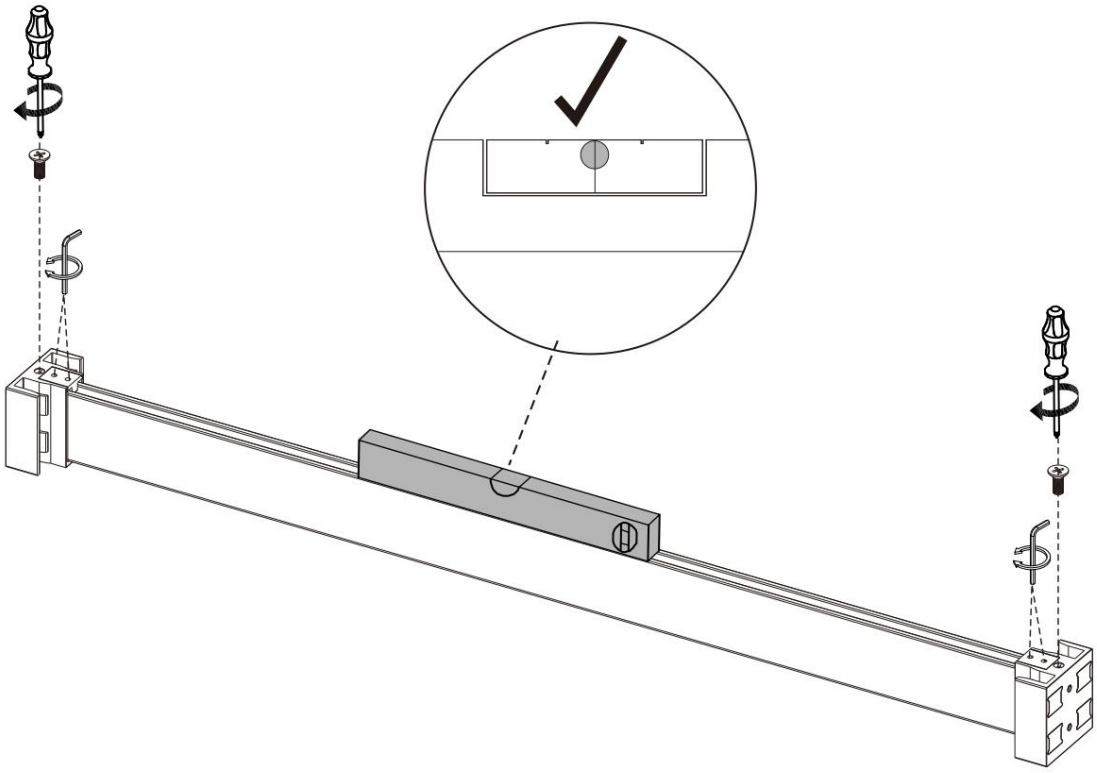

Dopasuj dolną uszczelkę do dolnej krawędzi szyby. Dolna uszczelka powinna znajdować się 5 mm od krawędzi szyby.

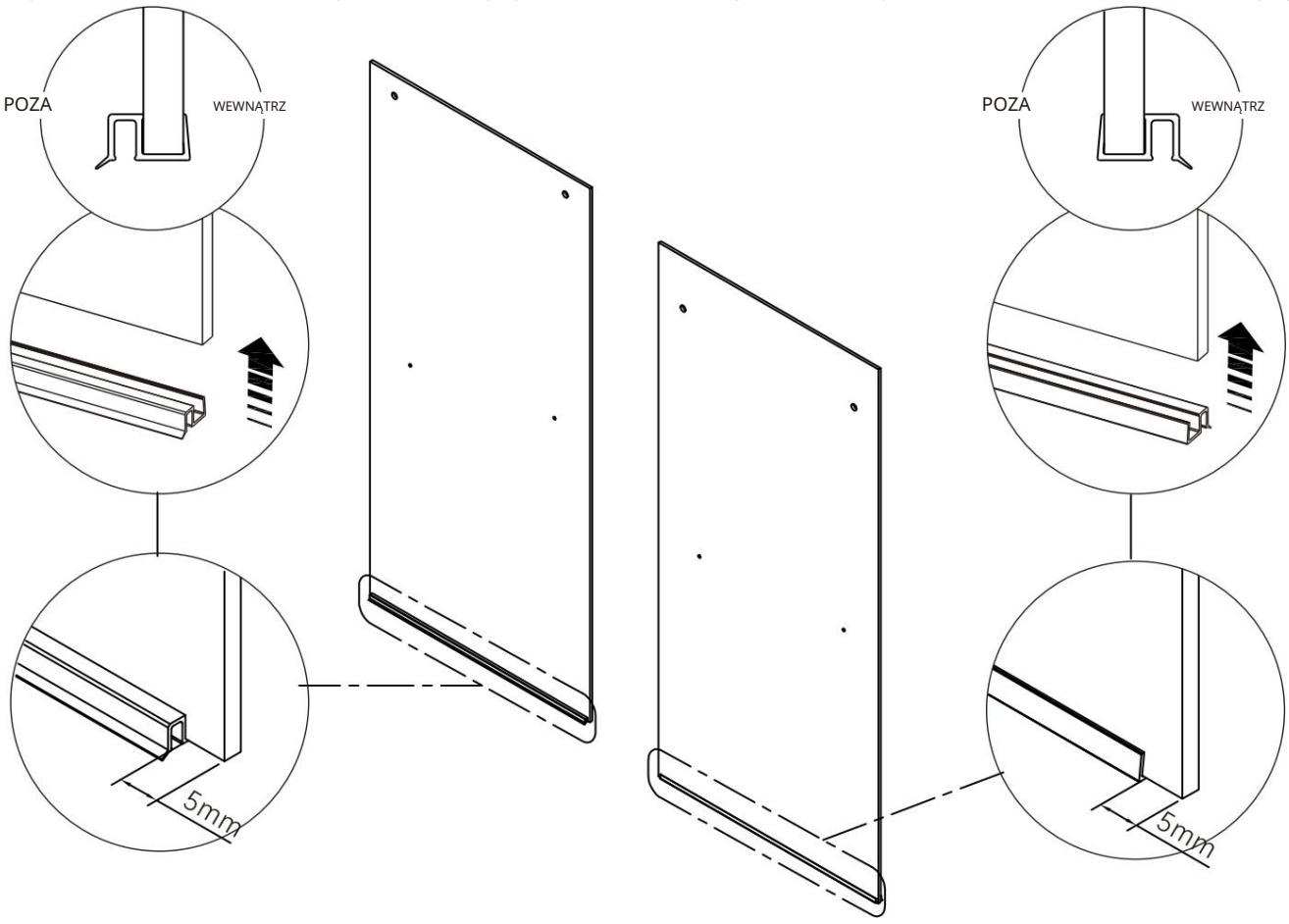

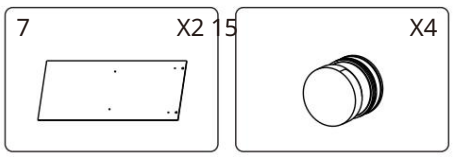

Zamontuj wałek na szkle.

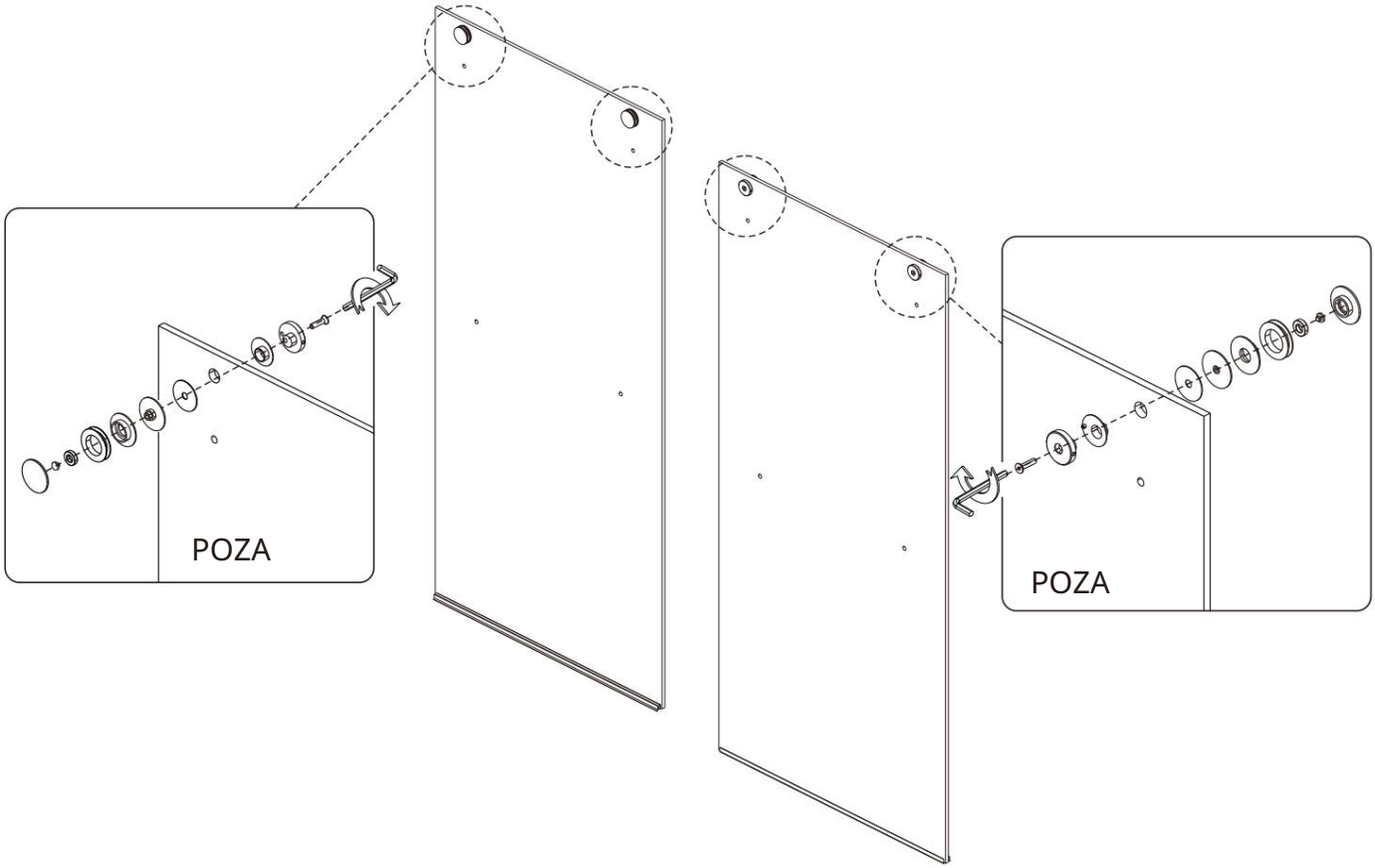

Zawieś szybę wewnętrzną na skos do górnego nadkola, dopasuj dolną uszczelkę do dolnej krawędzi szyby. Zamontuj blokadę antykorekcyjną do szyby.

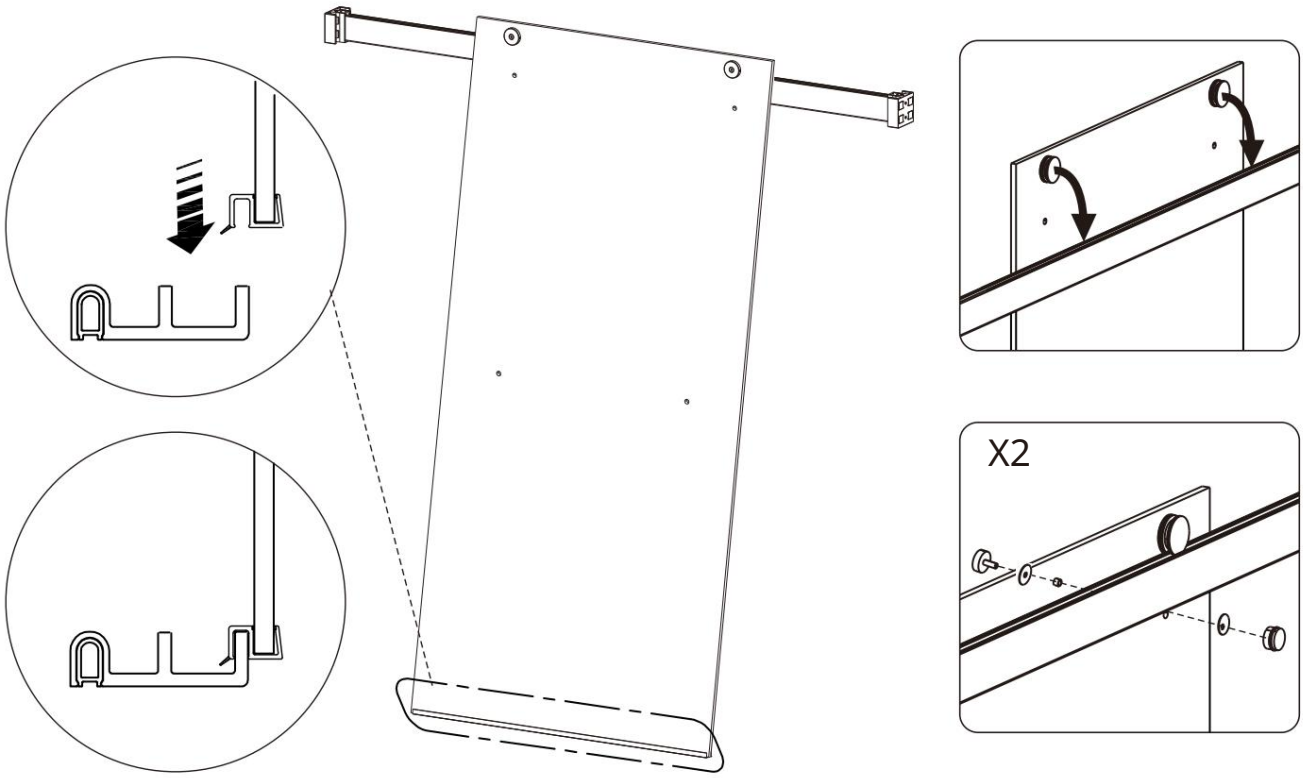

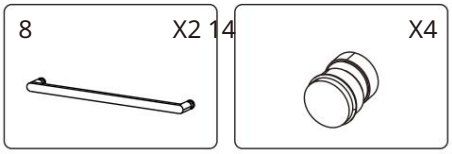

Zawieś zewnętrzną szybę na górnym nadkolu, dopasuj dolną uszczelkę do dolnej krawędzi szyby i zamocuj zabezpieczenie przed korkiem do szyby.

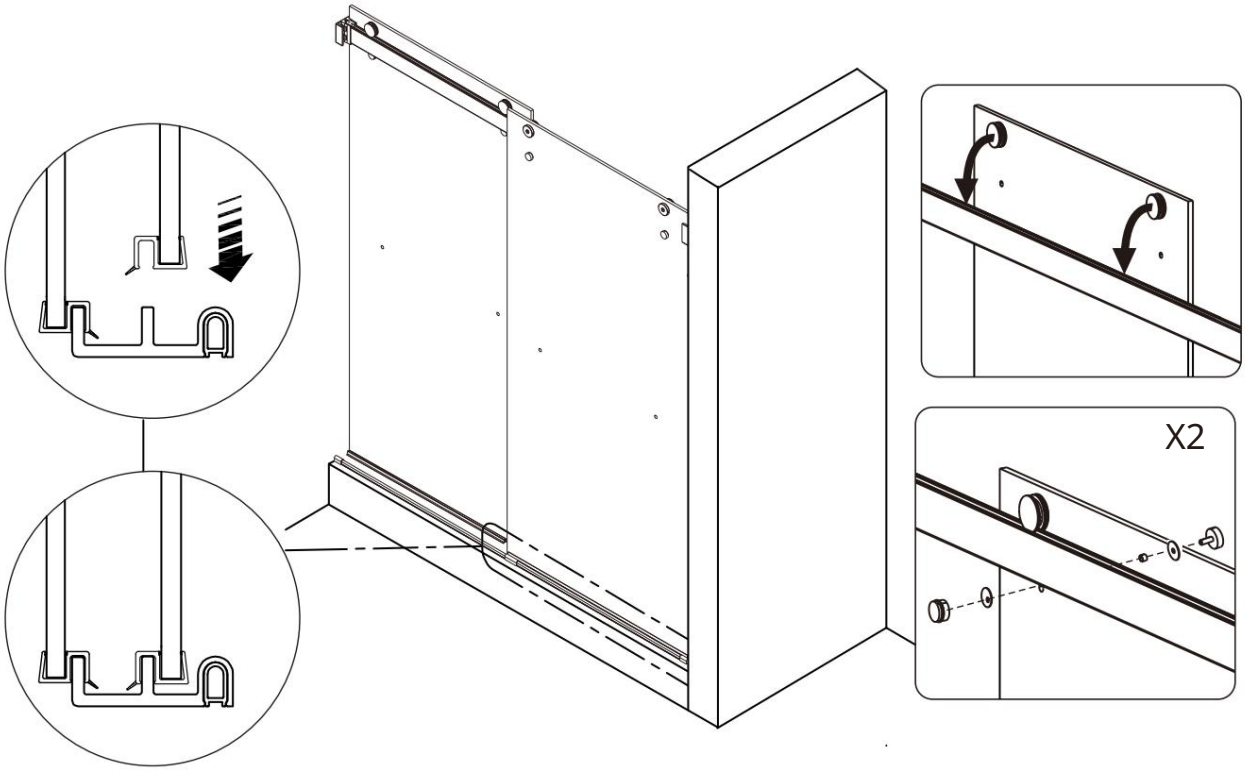

Zamontuj uchwyt na panelu szklanym.

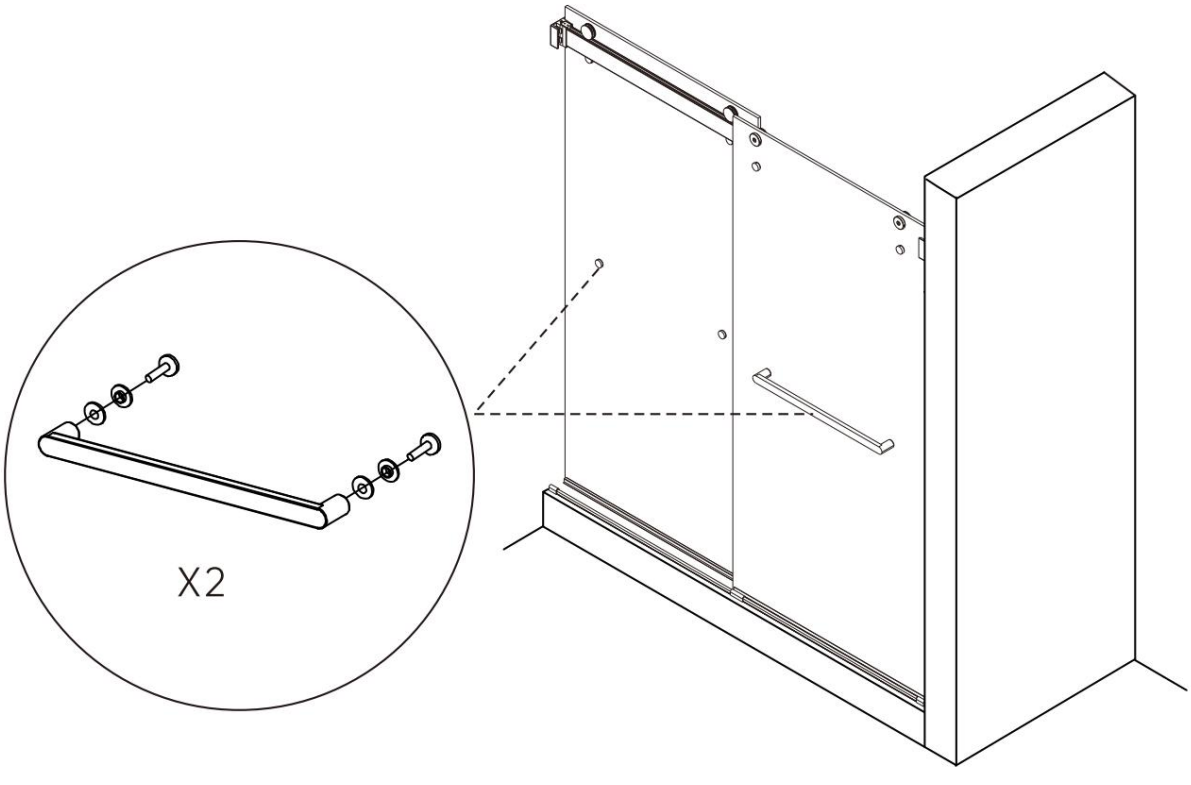

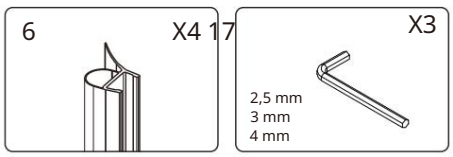

Zamontuj uszczelkę bąbelkową na panelu szklanym.

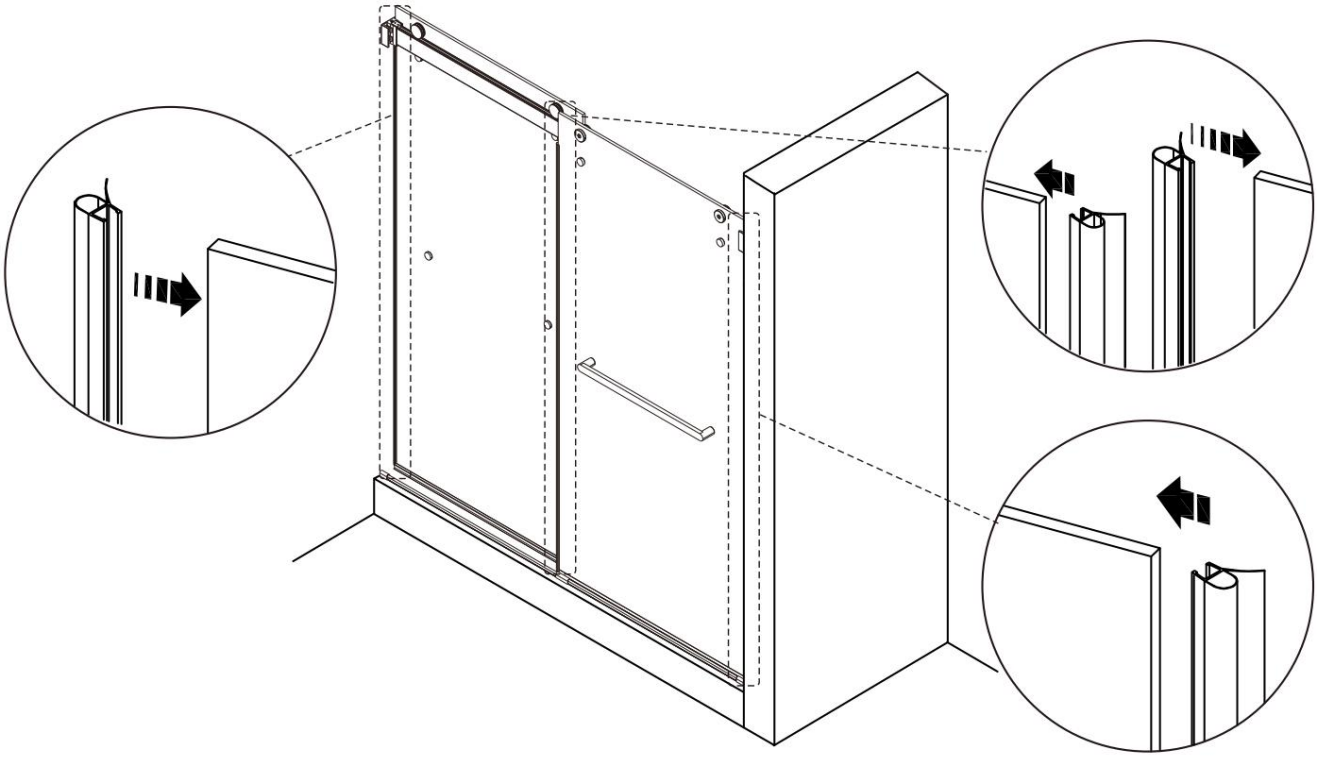

Jeśli szyba nie jest wypoziomowana, użyj klucza, aby wyregulować rolkę i obróć blokadę, aby upewnić się, że szyba pozostaje pionowo względem ściany. Po wypoziomowaniu obróć osłonę rolki, aby ją zablokować.

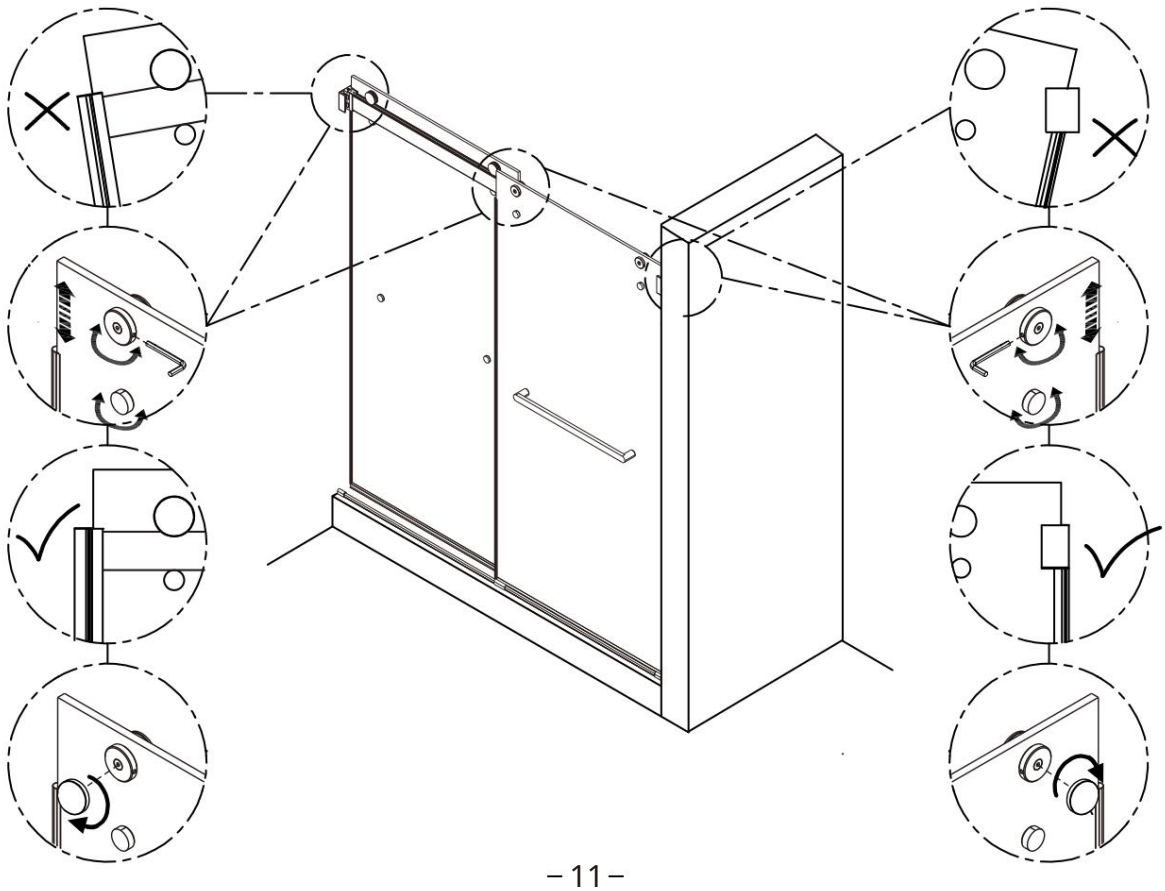

Nałóż silikon na zewnątrz prysznica, zgodnie z rysunkiem. NIE używaj w ciągu 24 godzin.



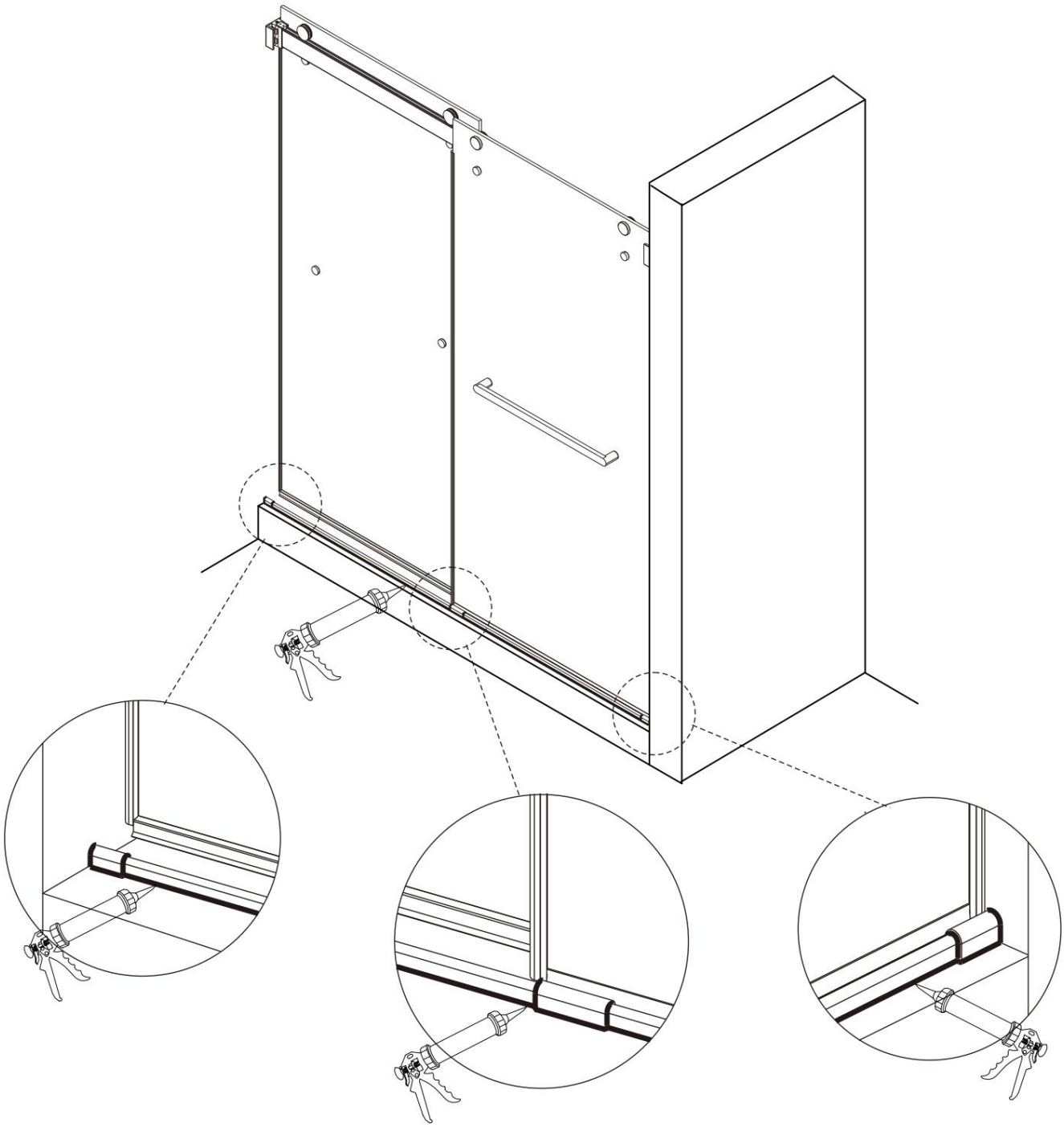

Producent: Shanghaimuxinmuyeyouxiangongsi
Adres: Shuangchenglu 803nong11hao1602A-1609shi, baoshanqu, szanghaj 200000 CN.

Przedstawiciel WE: E-CrossStu GmbH.

Mainzer Landstr.69, 60329 Frankfurt nad Menem.

PRZEDSTAWICIEL W WIELKIEJ BRYTANII: YH CONSULTING LIMITED.

C/O YH Consulting Limited Biuro 147, Centurion House, London Road, Staines-upon-Thames, Surrey, TW18 4AX

Importowane do AUS: SIHAO PTY LTD.
1 ROKEVA STREETEASTWOOD NSW 2122 Australia

Importowane do USA: Sanven Technology Ltd.

Apartament 250, 9166 Anaheim Place, Rancho Cucamonga, CA 91730



VEVOR

Affordable. Reliable. Home Improvement.

PORTA DOCCIA

MODELLO: CNH-PP-S722-A

Video di installazione

VEVOR
Affordable. Reliable. Home Improvement.

SHOWER DOOR

MODELLO CNH-PP-S722-A :

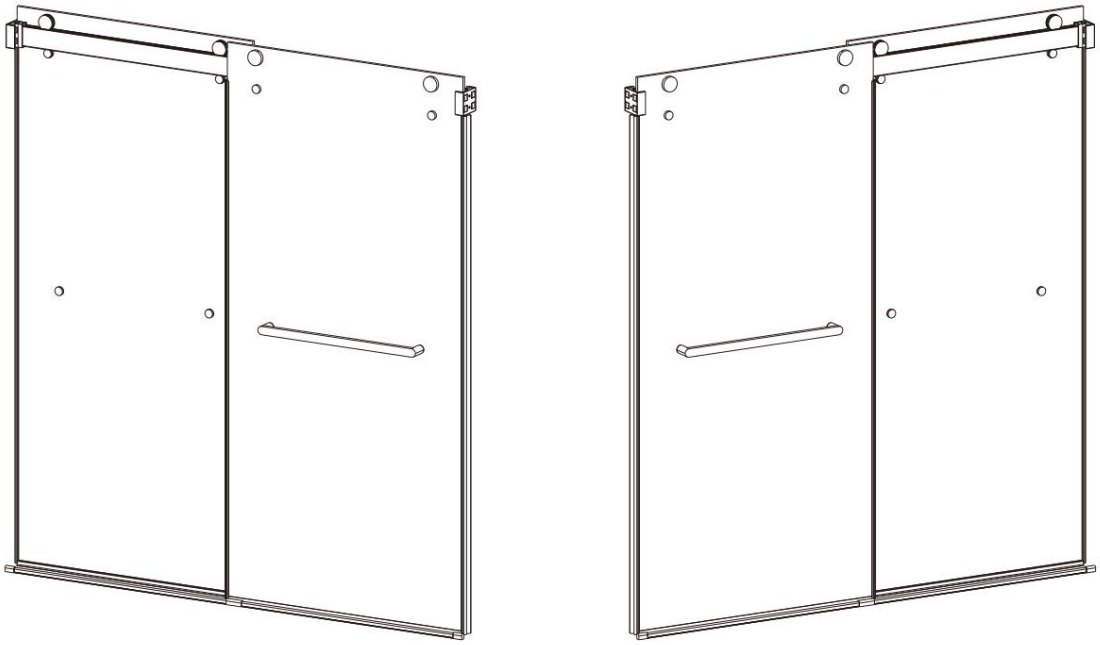

Foto di riferimento

Queste sono le istruzioni originali, si prega di leggere attentamente tutte le istruzioni del manuale prima dell'uso. VEVOR si riserva la piena interpretazione del proprio manuale utente. L'aspetto del prodotto dipenderà dal prodotto ricevuto. Vi preghiamo di scusarci se non vi informeremo più in caso di aggiornamenti tecnologici o software sul nostro prodotto.

ISTRUZIONI DI SICUREZZA E PRECAUZIONI



Si prega di leggere attentamente questo manuale utente !

Precauzioni per il montaggio 1.

Controllare attentamente la scatola per verificare la presenza di eventuali danni. In caso di danni, scattare una foto per i propri archivi e contattare il nostro team di assistenza per assistenza.

2. È pericoloso se non installato correttamente. Serrare tutte le viti e i dadi prima dell'uso.

3. Si prega di assemblare seguendo queste istruzioni. Un assemblaggio improprio può comportare pericoli.

4. Indossare occhiali di sicurezza approvati ANSI e guanti da lavoro resistenti durante il montaggio.

5. Mantenere l'area di assemblaggio pulita e ben illuminata.

6. Non gettare la scatola prima di aver completato il montaggio della porta della doccia.

7. Non montare quando si è stanchi o sotto l'effetto di alcol, droghe o medicinali.

8. Non alterare in alcun modo il prodotto.

9. La scatola contiene alcuni piccoli componenti; posizionarli correttamente prima dell'installazione per tenerli lontani dalla portata dei bambini e garantire la sicurezza.

Istruzioni di installazione 1.

Misurazione dimensionale Prima di installare la

porta del bagno, è necessario misurarne correttamente le dimensioni. Innanzitutto, misurare la larghezza e l'altezza dell'apertura della porta per determinare le dimensioni dell'anta e del telaio. È importante notare che le porte del bagno richiedono una maggiore tenuta rispetto alle porte normali, quindi potrebbero esserci requisiti di dimensioni speciali. È importante misurare con attenzione per garantire che le dimensioni della porta soddisfino i requisiti.

2. Installazione del telaio della

porta. Durante l'installazione del telaio della porta, è necessario prestare attenzione alla verticalità e alla planarità del telaio. La verticalità del telaio della porta può essere ottenuta installando blocchi di supporto e regolando l'allineamento orizzontale e verticale, mentre la planarità del telaio della porta deve essere calibrata mediante l'installazione di uno strumento di livellamento. Inoltre, per aumentare le prestazioni di impermeabilità del telaio della porta, è necessario eseguire un trattamento di sigillatura nella parte inferiore e laterale del telaio della porta, riempire gli spazi vuoti con adesivo impermeabile e installare una pellicola impermeabile all'interno del telaio della porta.

Dopo l'installazione, è possibile scegliere di applicare una pellicola antideflagrante sulla porta in vetro. Anche se la porta in vetro si rompe, i frammenti di vetro non schizzeranno in varie parti del bagno, riducendo non solo la probabilità di lesioni accidentali, ma facilitando anche la pulizia.

NOTA: Si consiglia di montare la porta della doccia in due persone. L'operazione richiederà circa mezz'ora. Si prega di controllare attentamente i componenti in base all'elenco. Se mancano dei pezzi, si prega di contattare il nostro servizio clienti.

Elenco delle parti

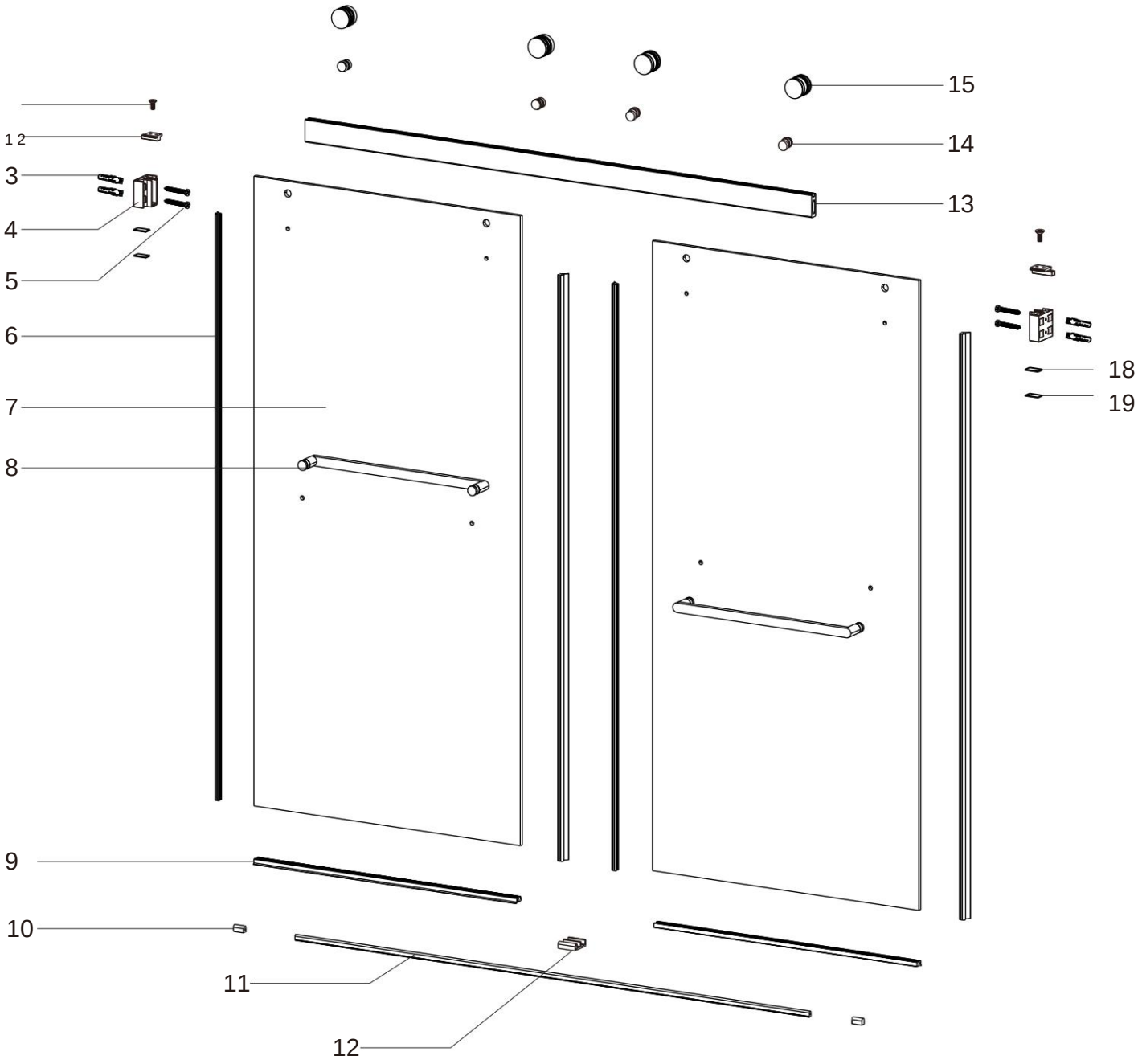

1 X2 	2 X2 	3 X4 	4 X2 	5 X4 
6 X4 	7 X2 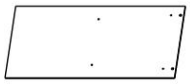	8 X2 	9 X2 	10 X2 
11 X1 	12 X1 	13 X1 	14 X4 	15 X4 
16 X1 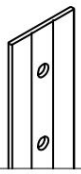	17 X3  2,5 mm 3 millimetri 4 millimetri	18 X1  1,5 mm	19 X1  1 millimetro	

Tools Required:

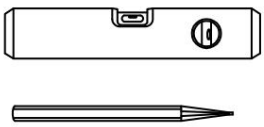
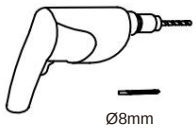

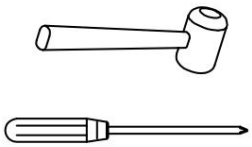
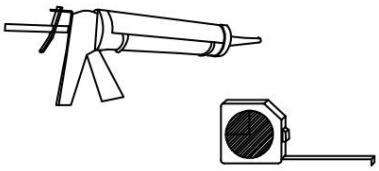

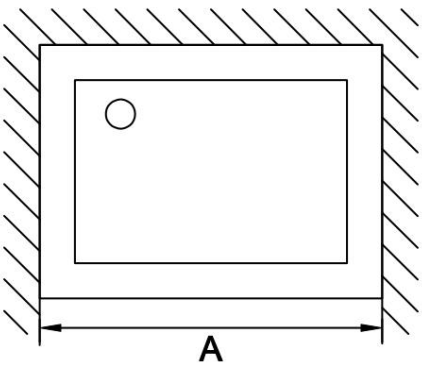

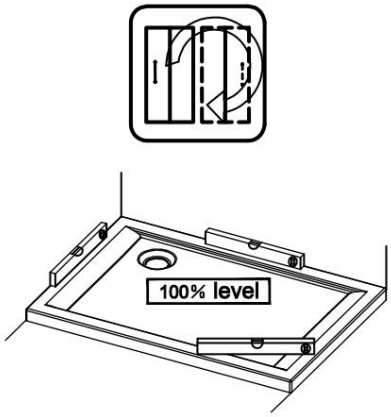

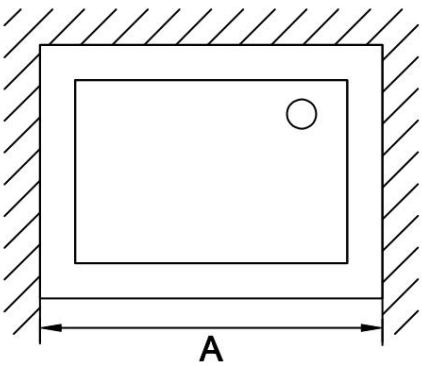

La porta doccia nelle misure sopra elencate può essere installata a pavimento o a filo pavimento.

piatto doccia che deve essere bilanciato al 100%.

NOTA: Si consiglia di montare la porta della doccia in due persone. Ci vorranno circa un'ora.

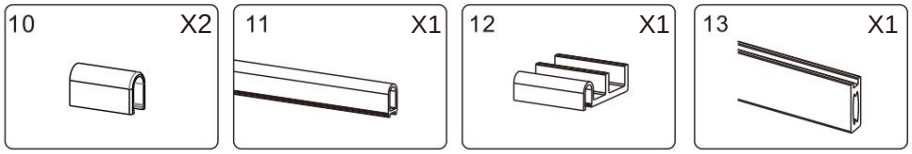

Fase di installazione

Una volta misurata, la dimensione della nicchia è X, la dimensione della testata superiore è X-1/2" (12 mm) e la soglia dovrebbe essere X-4/25" (4 mm). Segnare la posizione al centro del piatto doccia come di seguito.

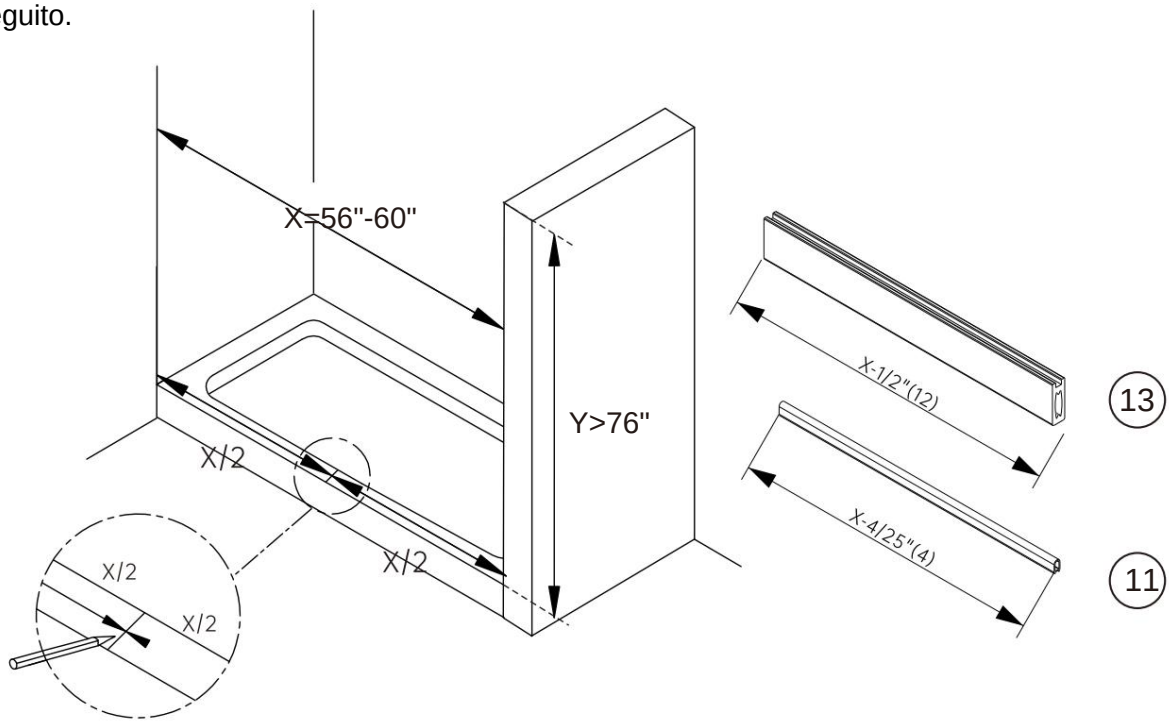

Posizionare la guida inferiore sulla posizione contrassegnata, a 5 mm dal bordo esterno del vassoio.

Rimuovere il nastro adesivo sotto la guida inferiore e posizionarla sulla guida inferiore. Posizionare il tappo terminale sulla guida inferiore.

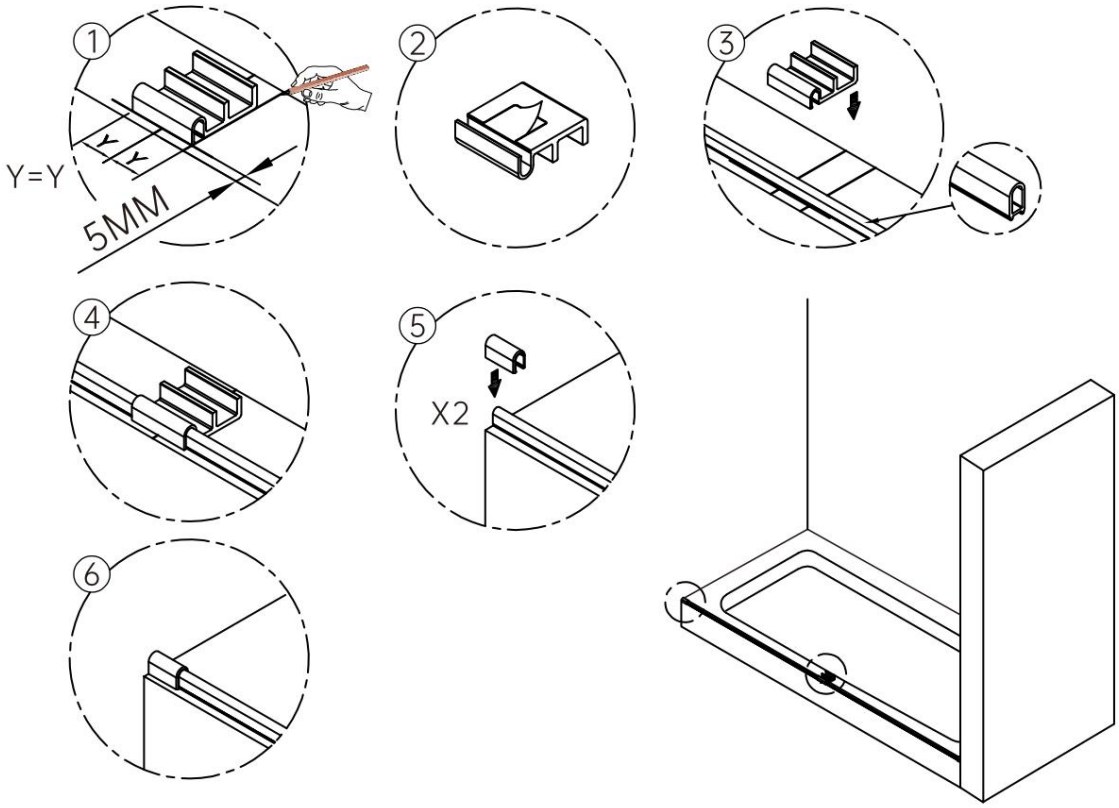

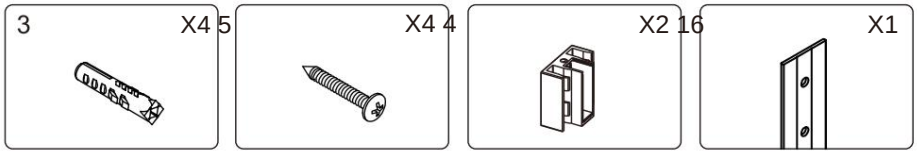

Posizionare il dispositivo sulla parete a 33 mm dal bordo esterno del piatto doccia. Segnare 4 fori sulla parete. Praticare i fori con una punta da trapano da 6 mm e inserirli nel tassello.

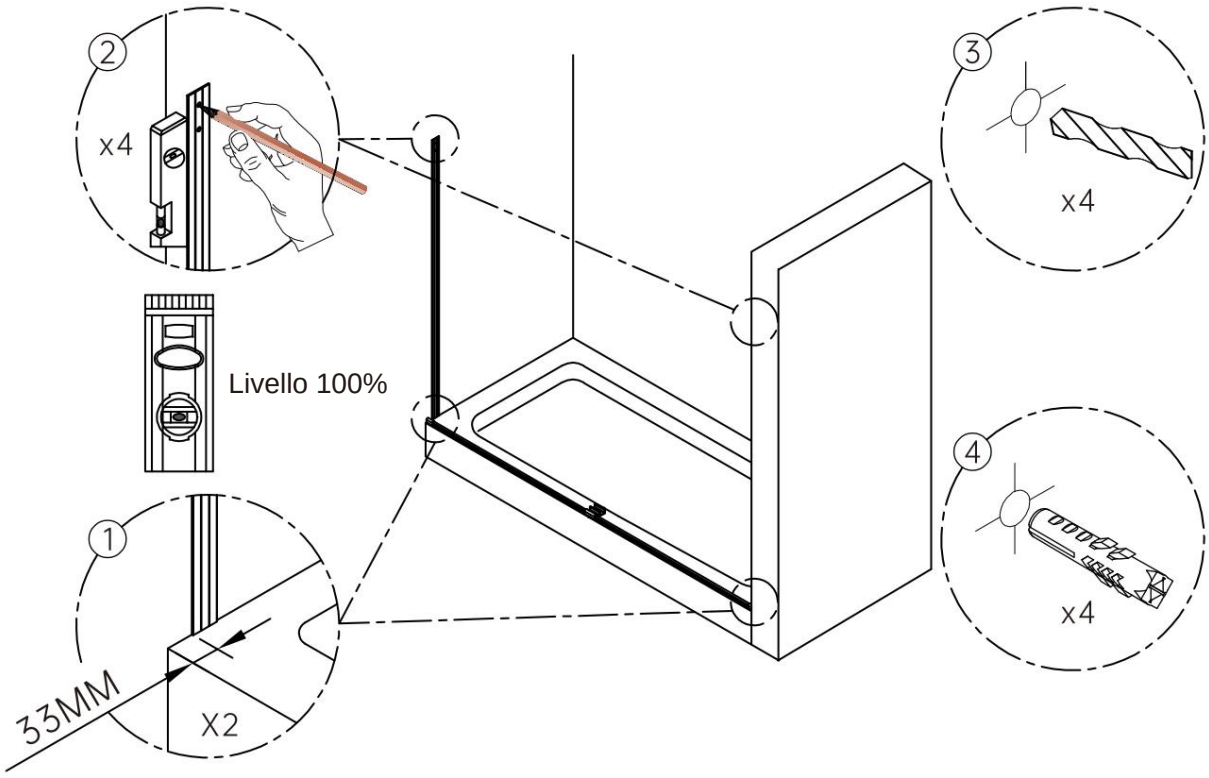

Fissare la staffa a parete utilizzando viti ST4*30.

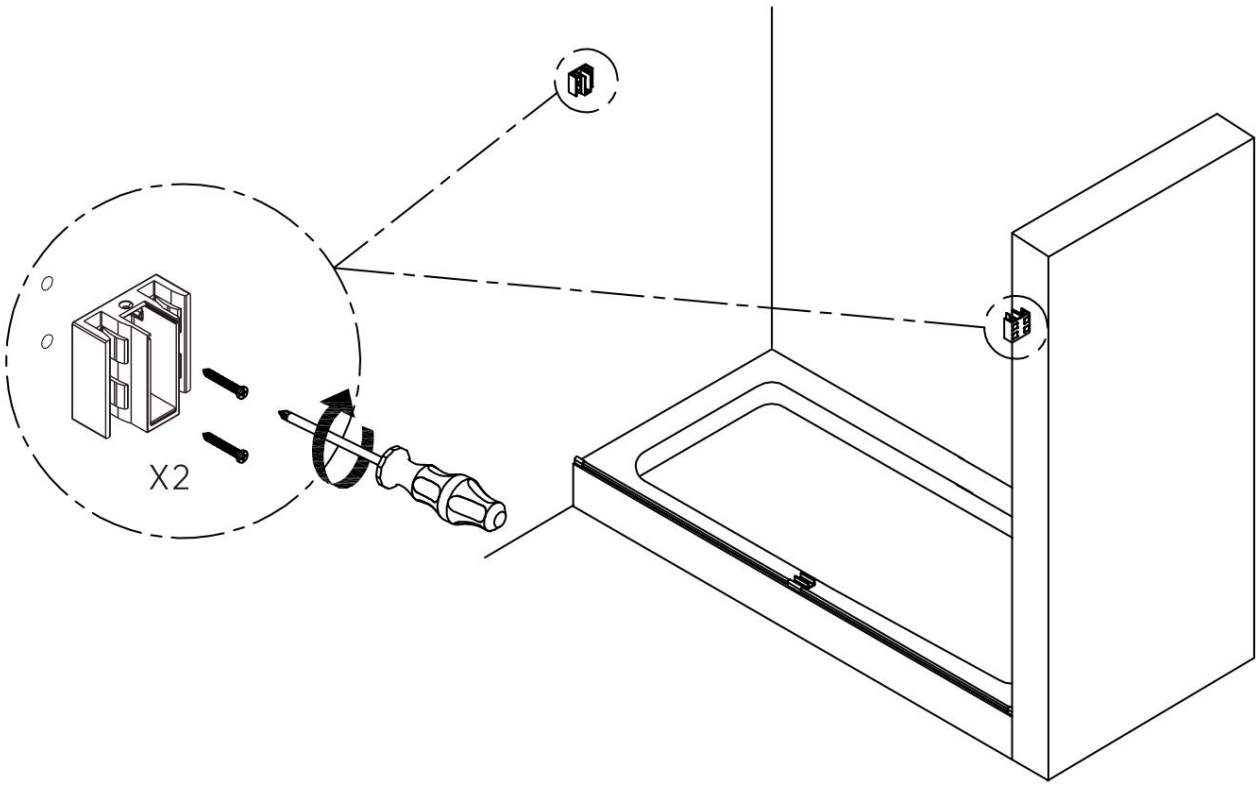

2	18	19
X2	X1	X1
	 1,5 mm	 1 millimetro

Montare la testata superiore sulla staffa a parete.

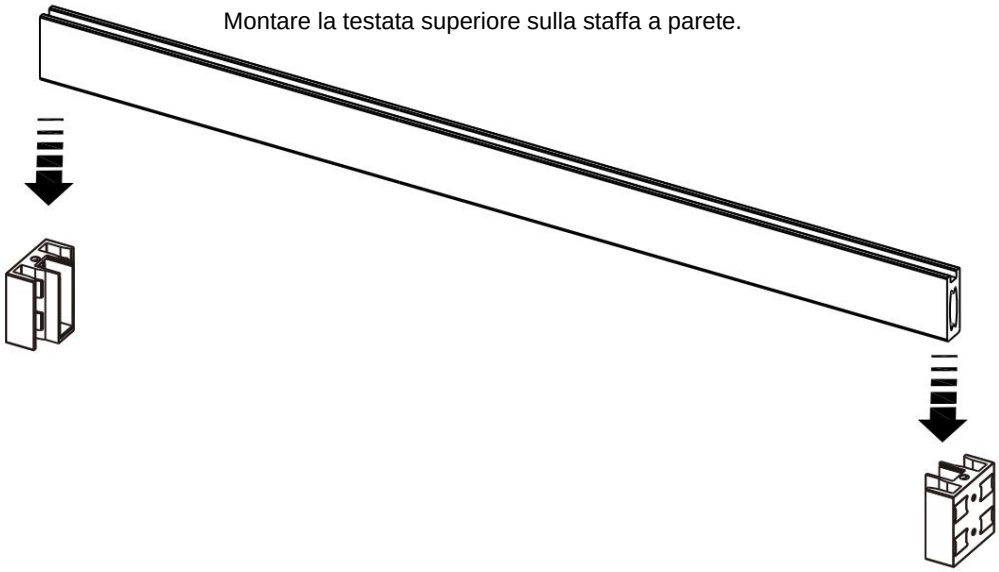

Posizionare la livella a bolla sulla parte superiore della testata, inserire una rondella da 1,5 mm/1 mm nel morsetto del vetro per regolare la testata in modo che sia a livello.

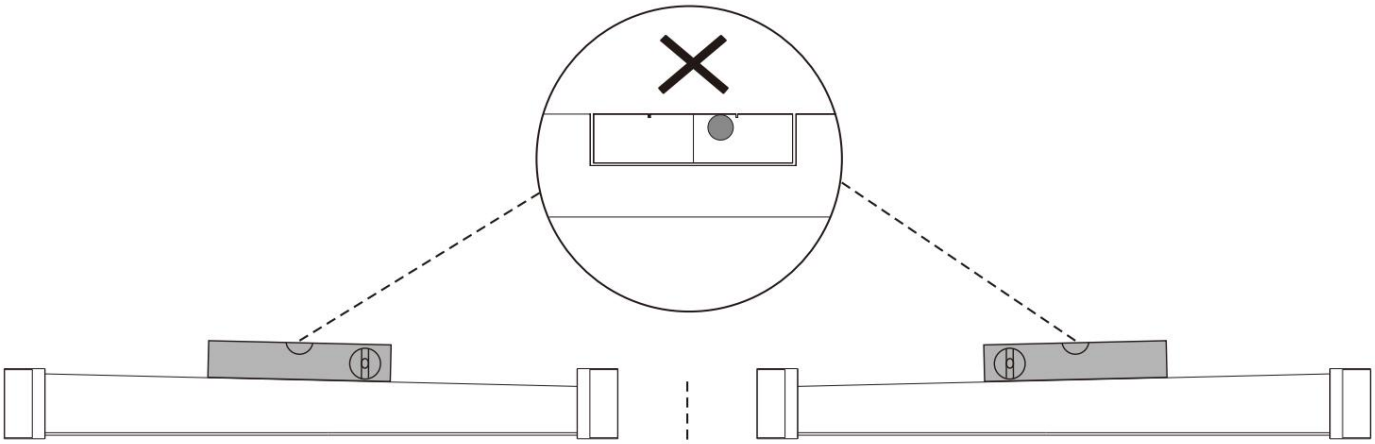

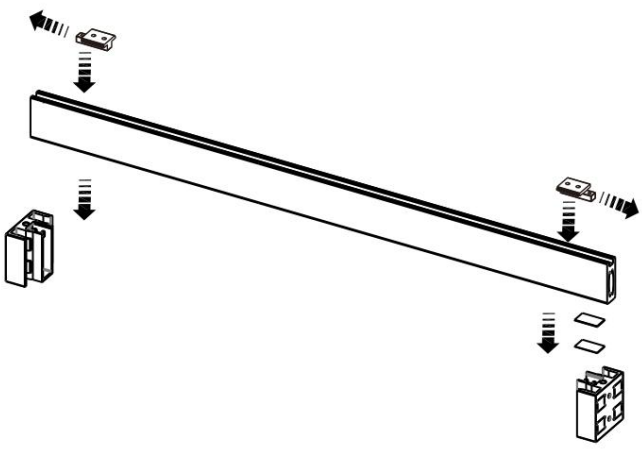

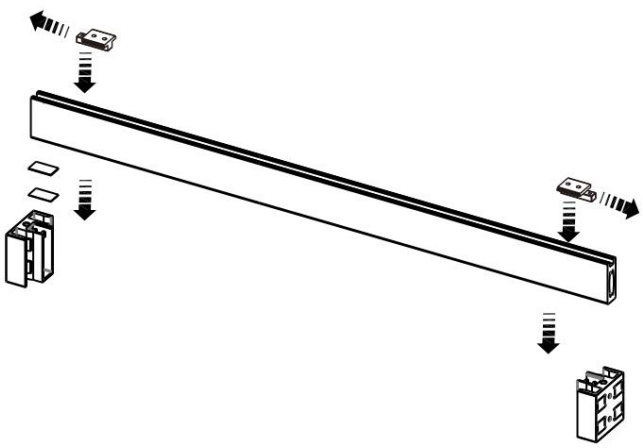

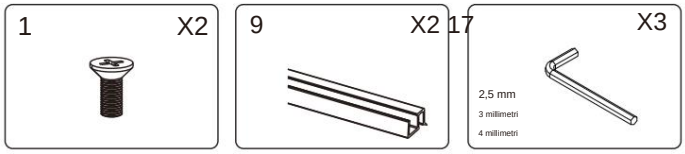

Dopo aver regolato la testata in modo che sia a livello, fissarla con viti M4*12 e stringere la staffa a parete con una chiave inglese.

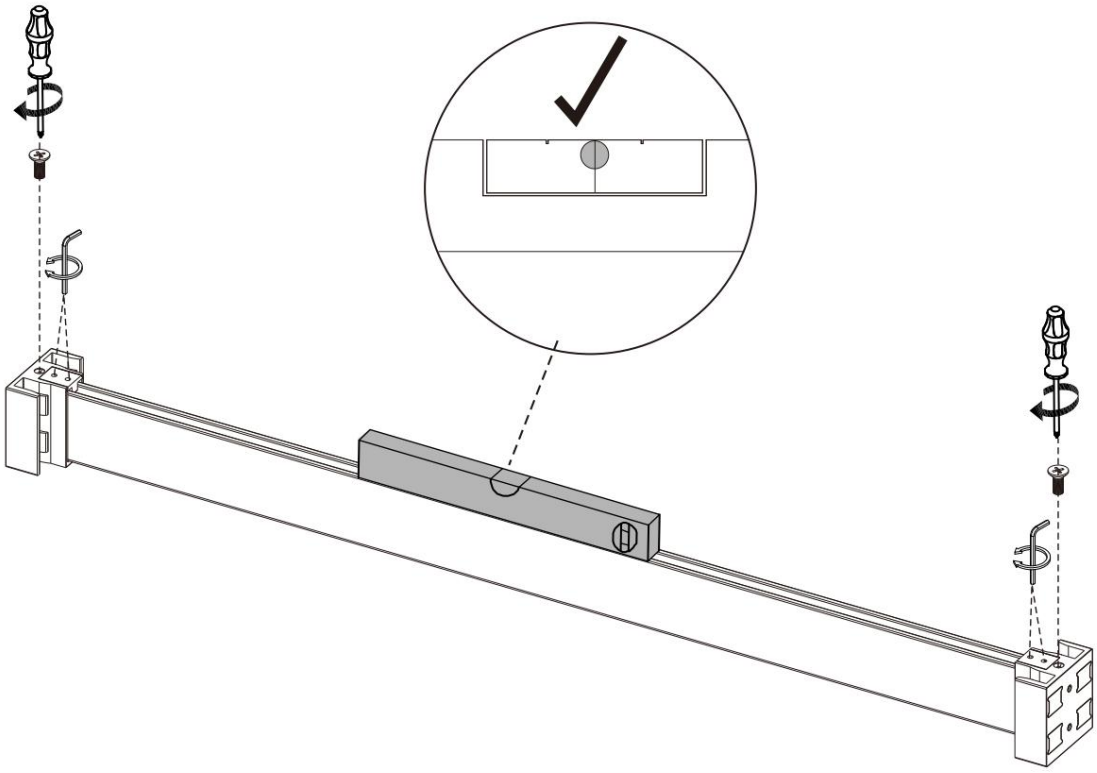

Montare la guarnizione inferiore sul fondo del vetro; la guarnizione inferiore si trova a 5 mm dal bordo del vetro.

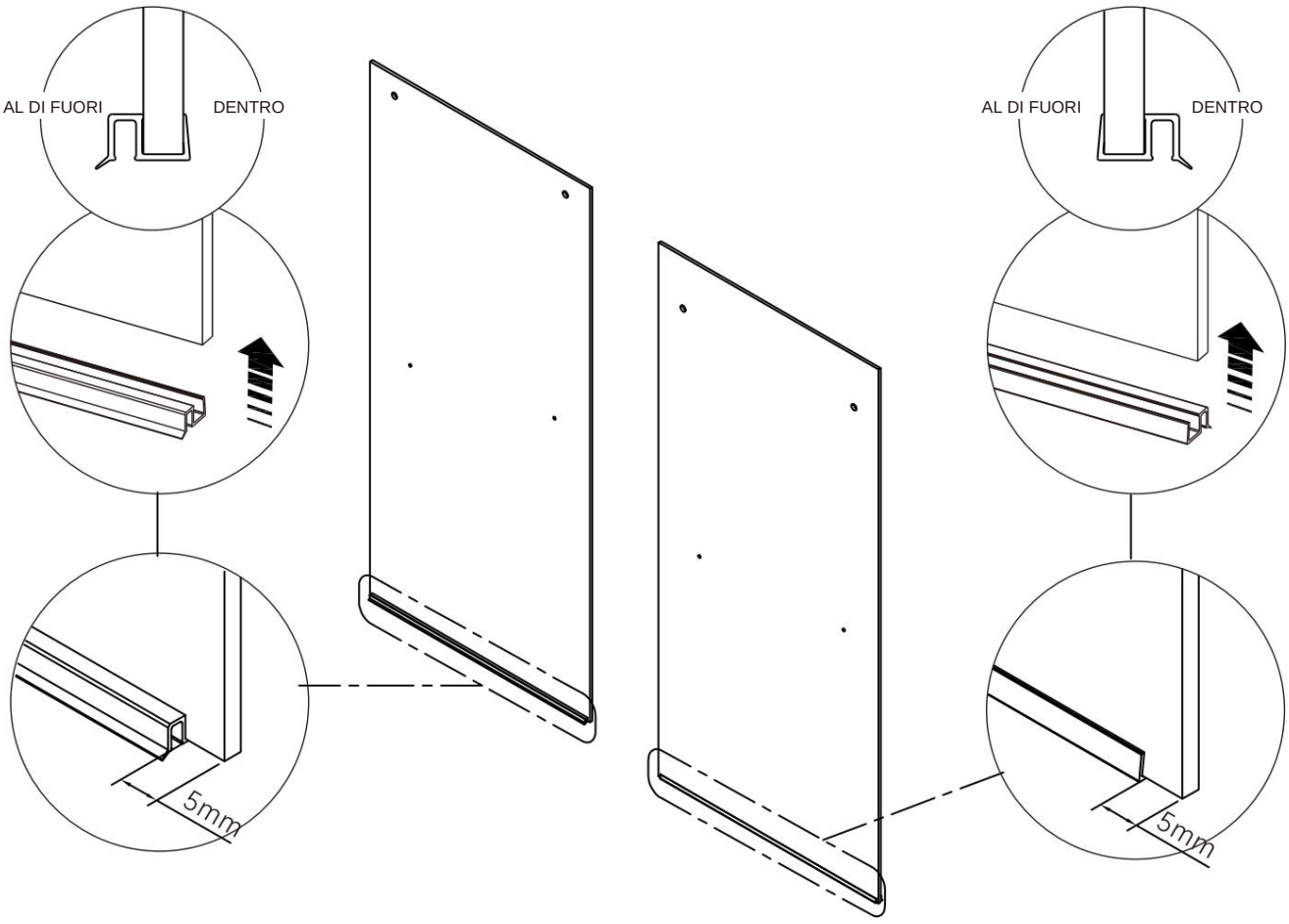

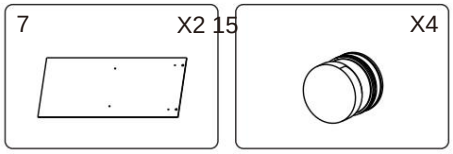

Adattare il rullo al vetro.

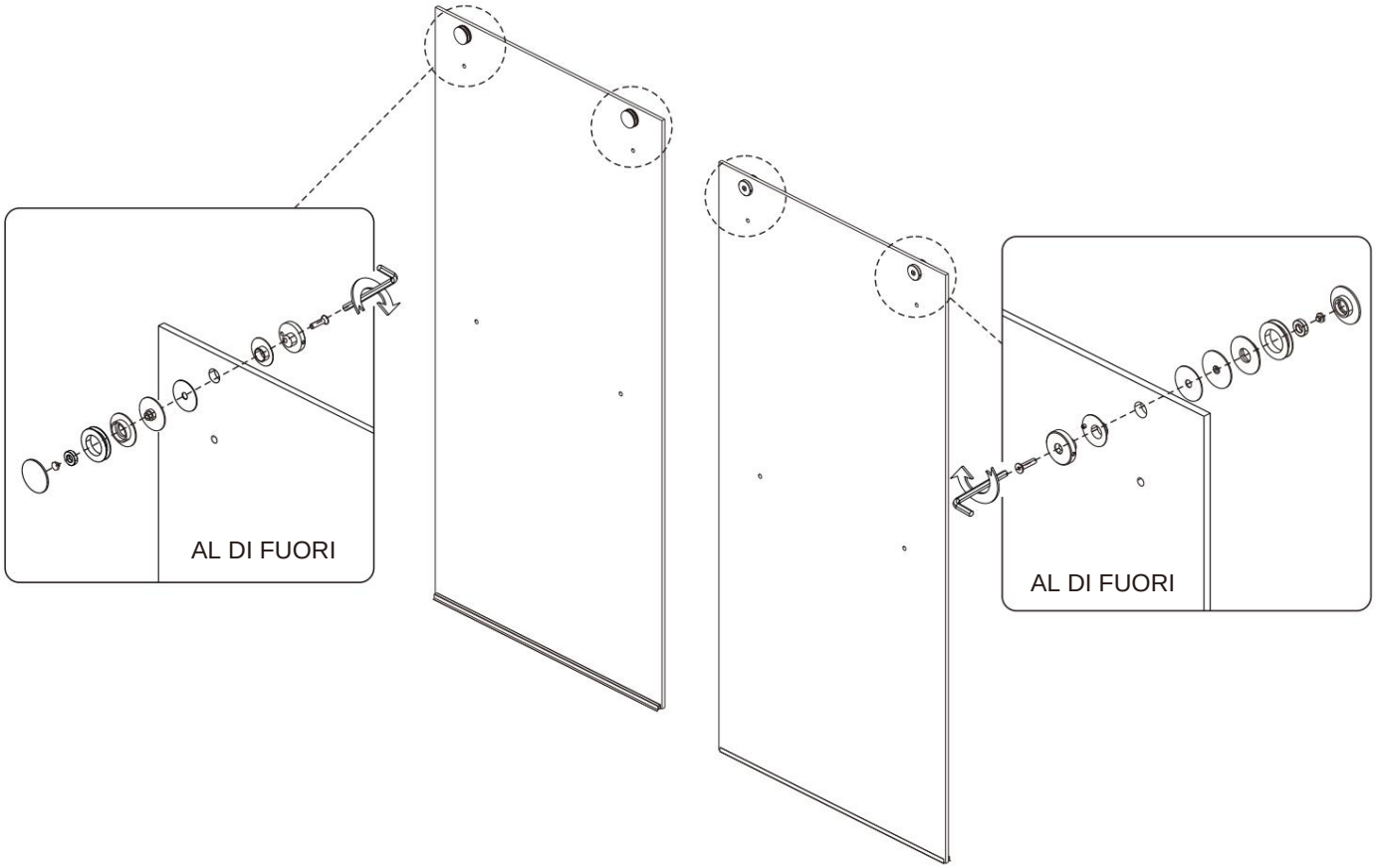

Appendere il vetro interno inclinato alla traversa superiore, montare la guarnizione inferiore alla base del vetro. Montare l'anti-tappo sul vetro.

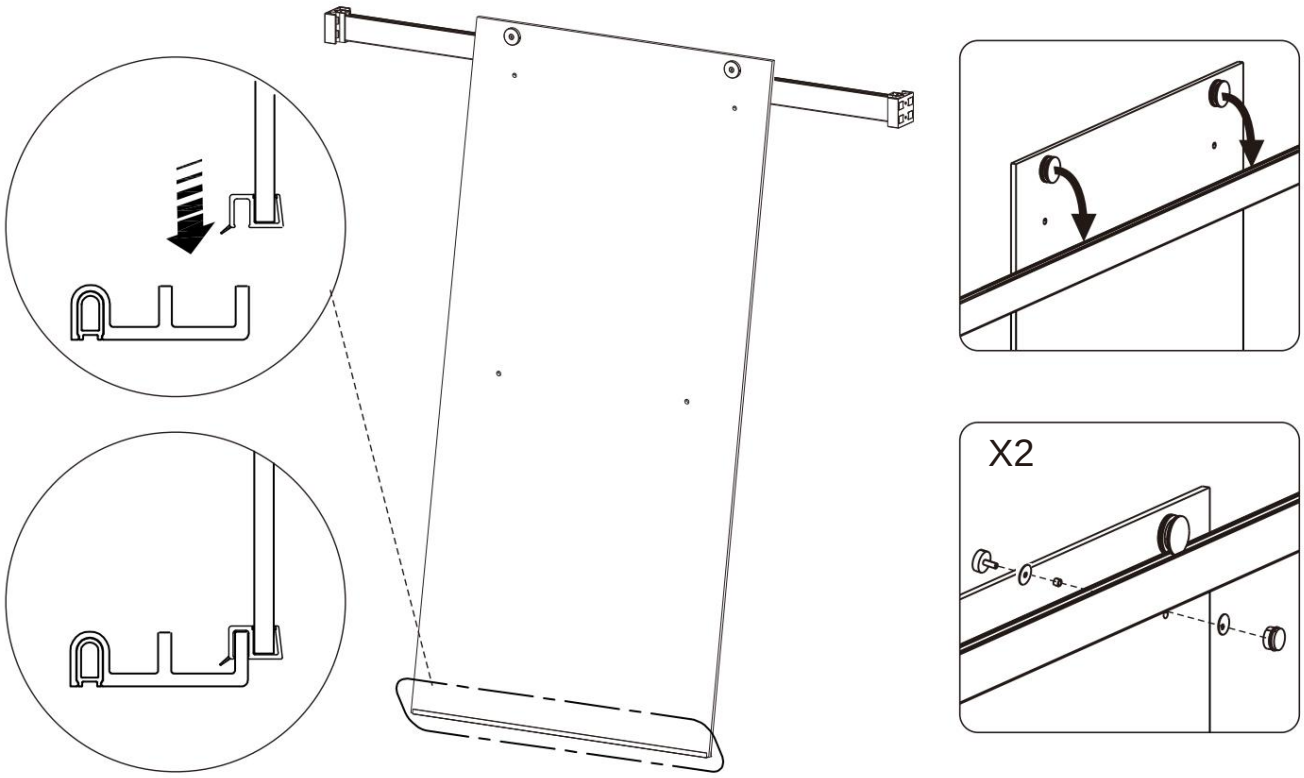

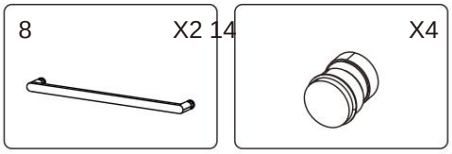

Appendere inclinato il vetro esterno alla testata superiore, montare la guarnizione inferiore sul fondo del vetro e montare l'anti-tappo sul vetro.

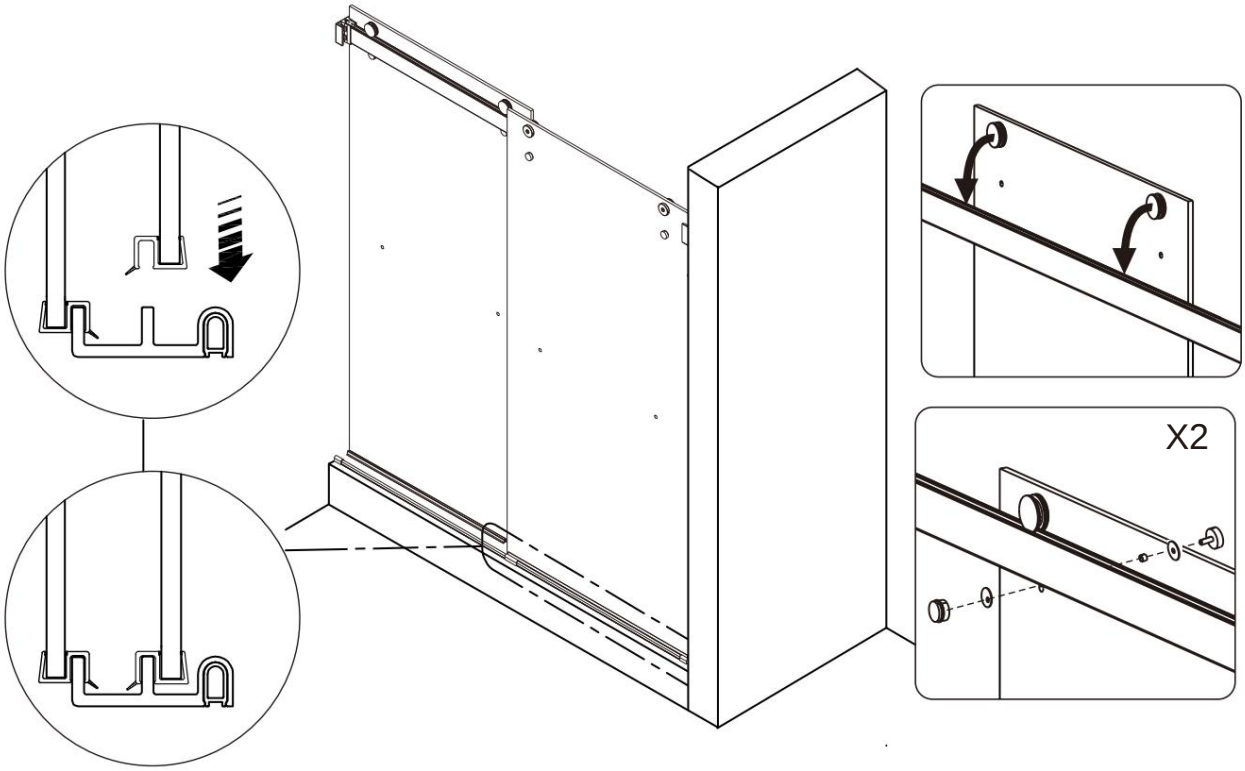

Montare la maniglia sul pannello di vetro.

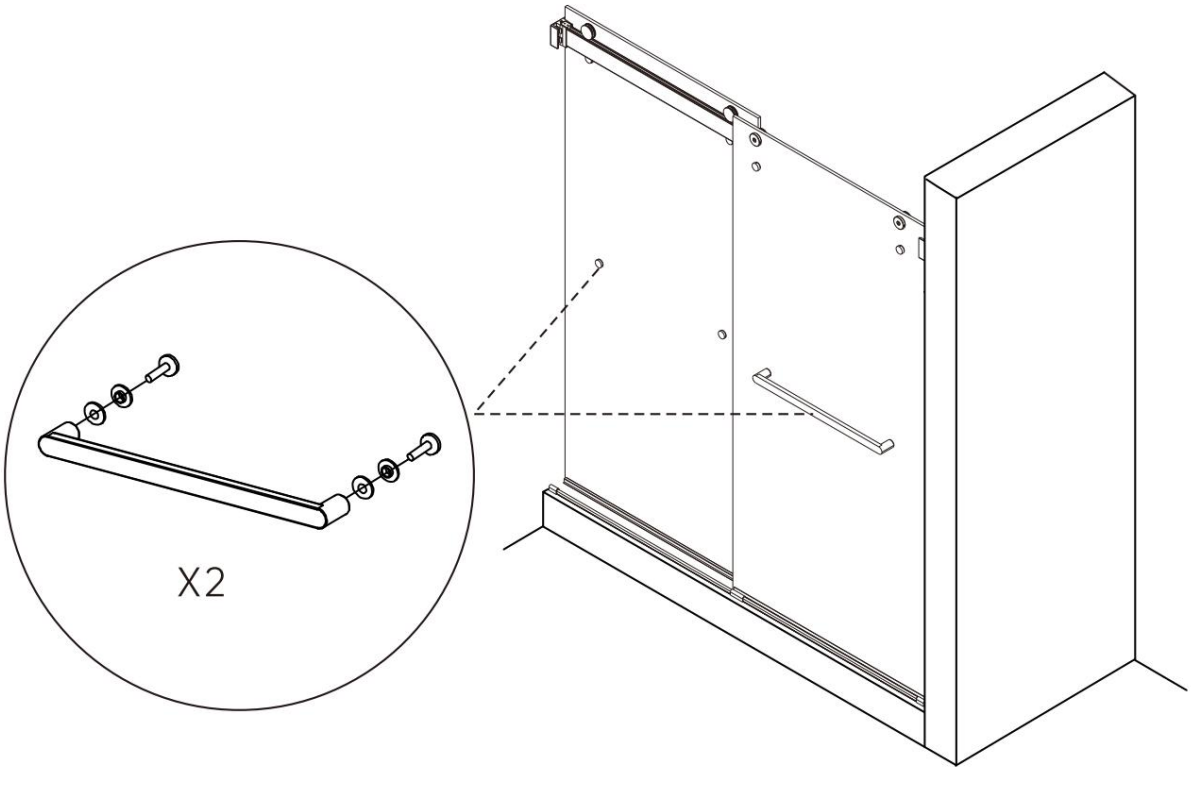

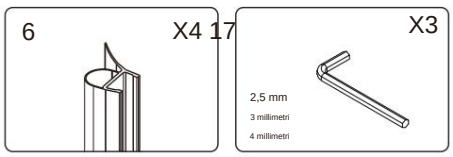

Montare la guarnizione a bolle sul pannello di vetro.

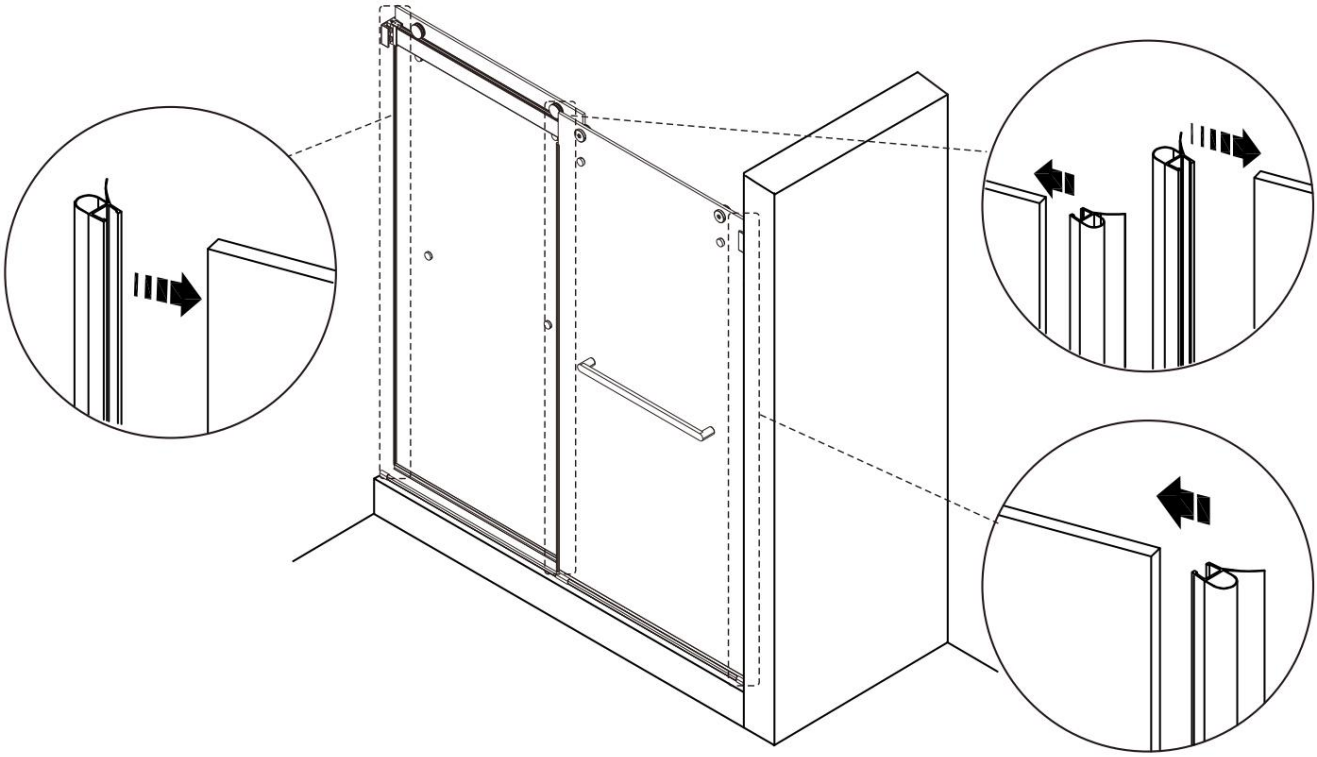

Se il vetro non è a livello, utilizzare una chiave inglese per regolare il rullo e ruotare il dispositivo anti-salto per assicurarsi che il vetro rimanga perpendicolare alla parete. Dopo averlo regolato per livellarlo, ruotare il coperchio del rullo per bloccarlo in posizione.

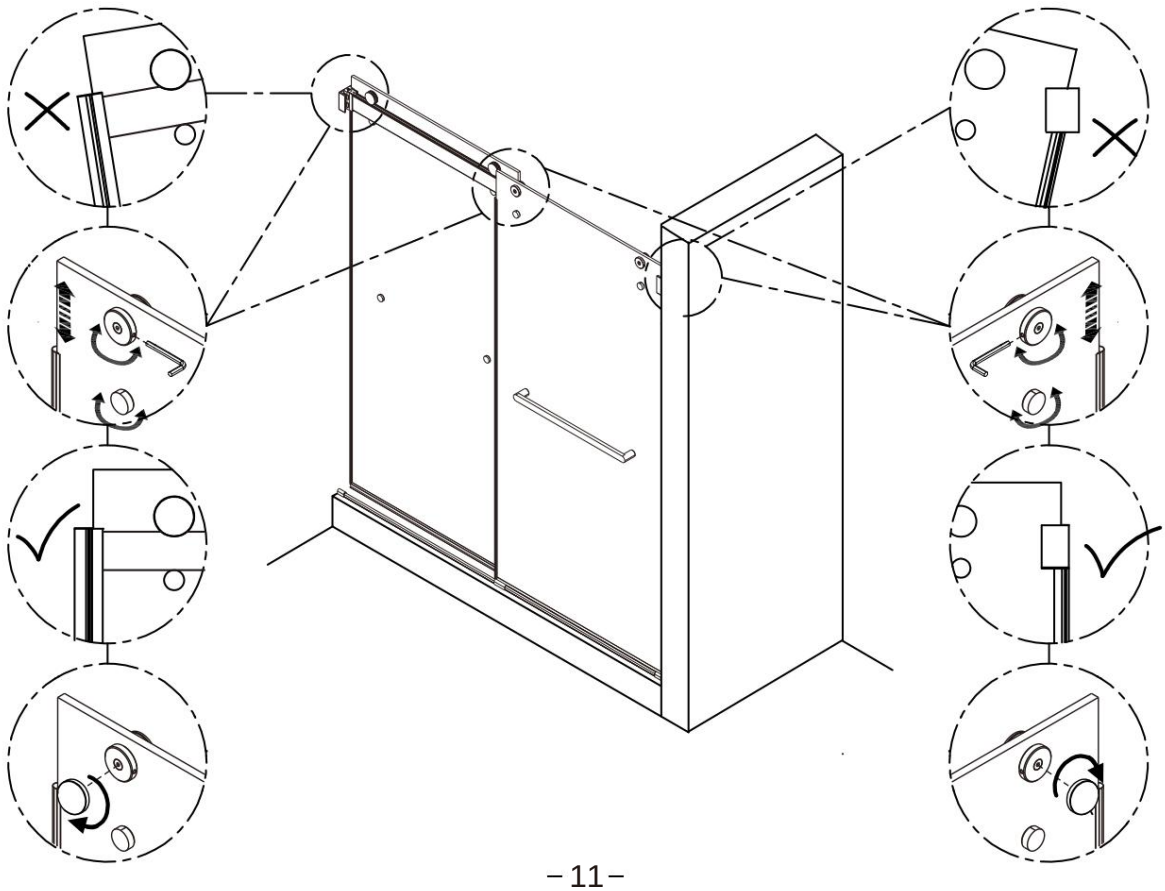

Applicare il silicone fuori dalla doccia come mostrato nel disegno.
NON utilizzare entro 24 ore.



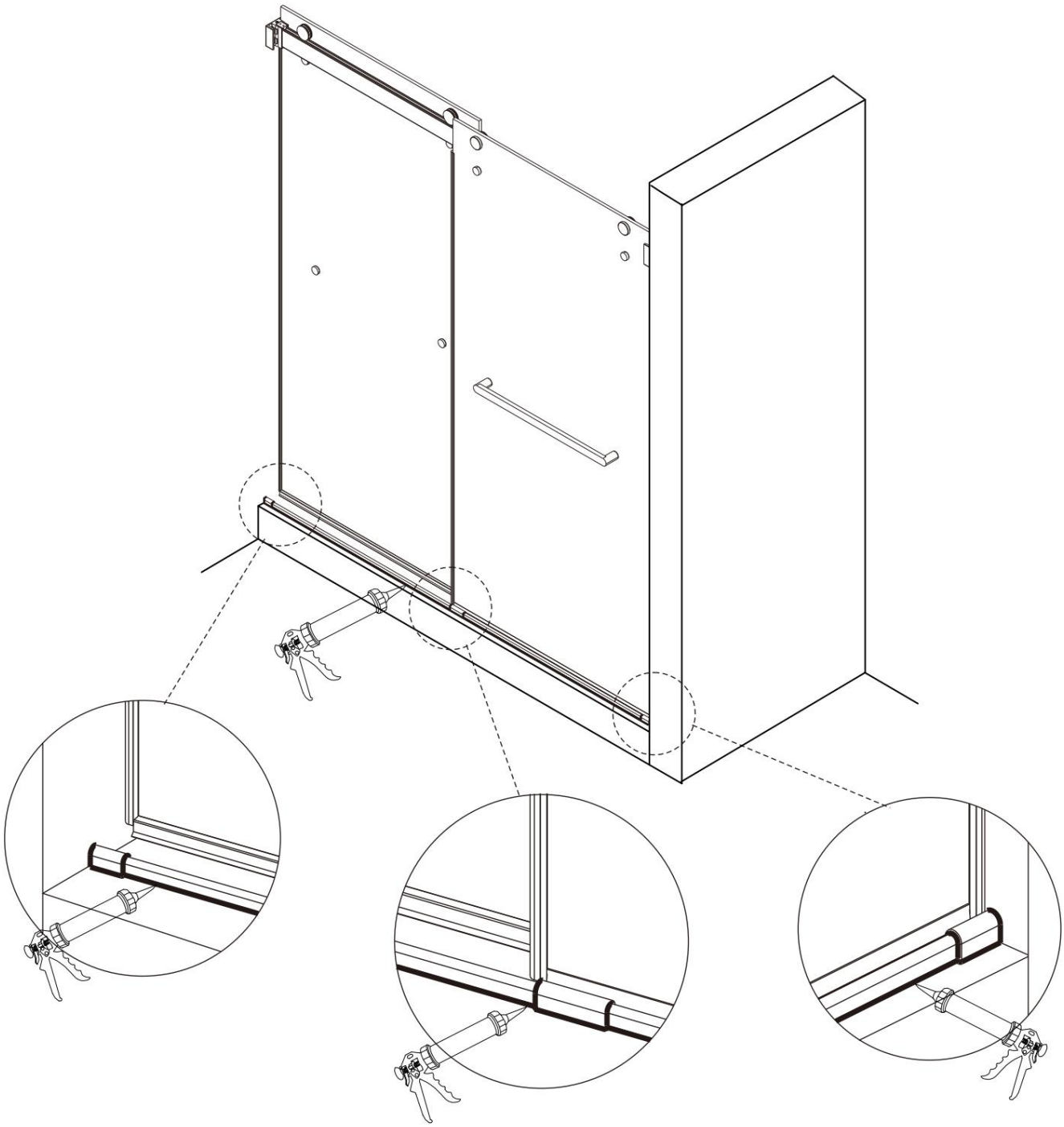

Produttore: Shanghaimuxinmuyeyouxiangongsi

Indirizzo: Shuangchenglu 803nong11hao1602A-1609shi, baoshanqu, shanghai 200000 CN.

RAPPRESENTANTE CE: E-CrossStu GmbH.

Mainzer Landstr.69, 60329 Francoforte sul Meno.

RAPPRESENTANTE DEL REGNO UNITO: YH CONSULTING LIMITED.

C/O YH Consulting Limited Ufficio 147, Centurion House, London Road, Staines-upon-Thames, Surrey, TW18 4AX

Importato in AUS: SIHAO PTY LTD.
1 ROKEVA STREETEASTWOOD NSW 2122 Australia

Importato negli USA: Sanven Technology Ltd.

Suite 250, 9166 Anaheim Place, Rancho Cucamonga, CA 91730



VEVOR

Affordable. Reliable. Home Improvement.

PUERTA DE DUCHA

MODELO: CNH-PP-S722-A

Vídeo de instalación

VEVOR

Affordable. Reliable. Home Improvement.

SHOWER DOOR

MODELO CNH-PP-S722-A :

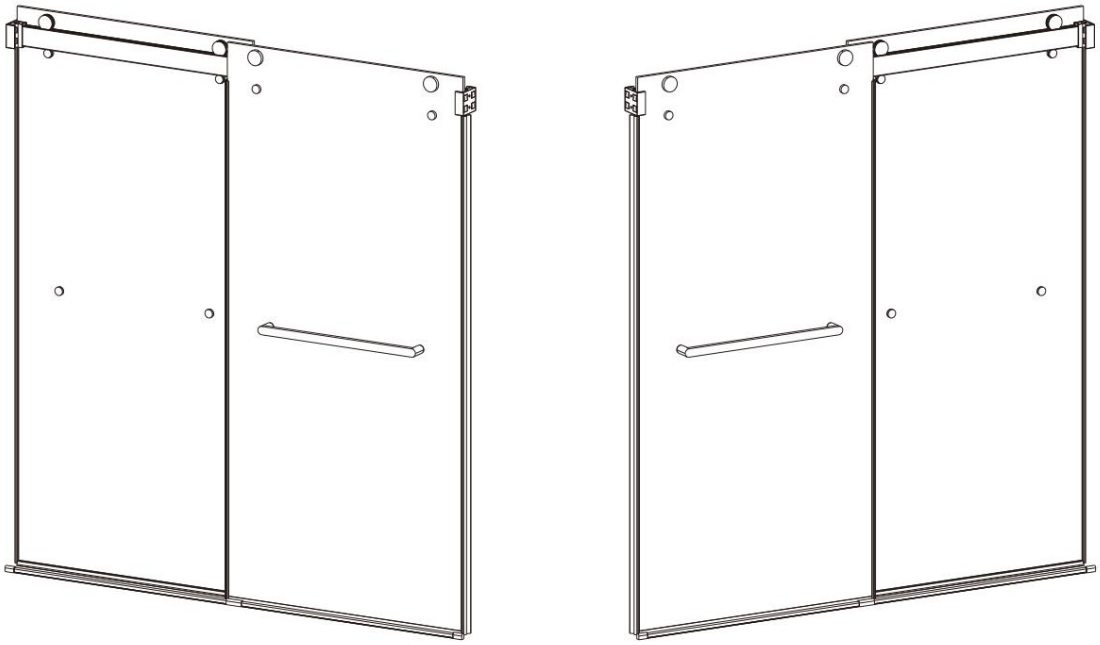

Foto de referencia

Estas son las instrucciones originales. Lea atentamente todas las instrucciones del manual antes de usar el producto. VEVOR se reserva el derecho de interpretar este manual de usuario. El aspecto del producto puede variar. Le pedimos disculpas por no informarle sobre actualizaciones de tecnología o software de nuestro producto.

INSTRUCCIONES Y PRECAUCIONES DE SEGURIDAD



Lea atentamente este manual de usuario. i

Precauciones de montaje: 1.
Revise cuidadosamente la caja para detectar cualquier daño. Si está dañada, tome una foto como comprobante y póngase en contacto con nuestro equipo de servicio para obtener ayuda.
2. Es peligroso si no se instala correctamente. Apriete todos los tornillos y tuercas antes de usarlo.
3. Siga estas instrucciones para el montaje. Un montaje incorrecto puede provocar riesgos.

4. Utilice gafas de seguridad aprobadas por ANSI y guantes de trabajo resistentes durante el montaje.
5. Mantenga el área de ensamblaje limpia y bien iluminada.
6. No deseche la caja hasta que haya terminado de ensamblar la puerta de la ducha.

7. No se arme cuando esté cansado o bajo la influencia del alcohol, drogas o medicamentos.

8. No altere este producto de ninguna manera.
9. La caja contiene algunos componentes pequeños; colóquelos adecuadamente antes de la instalación para mantenerlos fuera del alcance de los niños y garantizar la seguridad.

Instrucciones de instalación
1. Medición de dimensiones Antes de instalar la puerta del baño, es necesario medir correctamente sus dimensiones. Primero, mida el ancho y el alto del hueco de la puerta para determinar las dimensiones de la hoja y el marco. Tenga en cuenta que las puertas de baño requieren un sellado más hermético que las puertas convencionales, por lo que pueden tener requisitos de tamaño especiales. Es importante medir con cuidado para asegurarse de que las dimensiones de la puerta cumplan con los requisitos.

2. Instalación del marco de la puerta. Al instalar el marco de la puerta, se debe prestar atención a su verticalidad y nivelación. La verticalidad se logra instalando bloques de soporte y ajustando la alineación horizontal y vertical, mientras que la nivelación se calibra con un nivelador. Además, para mejorar la impermeabilidad, se recomienda sellar la parte inferior y los laterales del marco, rellenar las juntas con adhesivo impermeable e instalar una lámina impermeable en el interior.

Tras la instalación, puede optar por pegar una película a prueba de explosiones en la puerta de cristal. Incluso si la puerta de cristal se rompe, los fragmentos de vidrio no salpicarán diversas partes del baño, lo que no solo minimiza la probabilidad de lesiones accidentales, sino que también facilita la limpieza.

NOTA: Recomendamos que dos personas monten la puerta de la ducha. El montaje lleva aproximadamente media hora. Compruebe cuidadosamente las piezas según la lista de piezas. Si falta alguna pieza, póngase en contacto con nuestro servicio de atención al cliente.

Lista de piezas

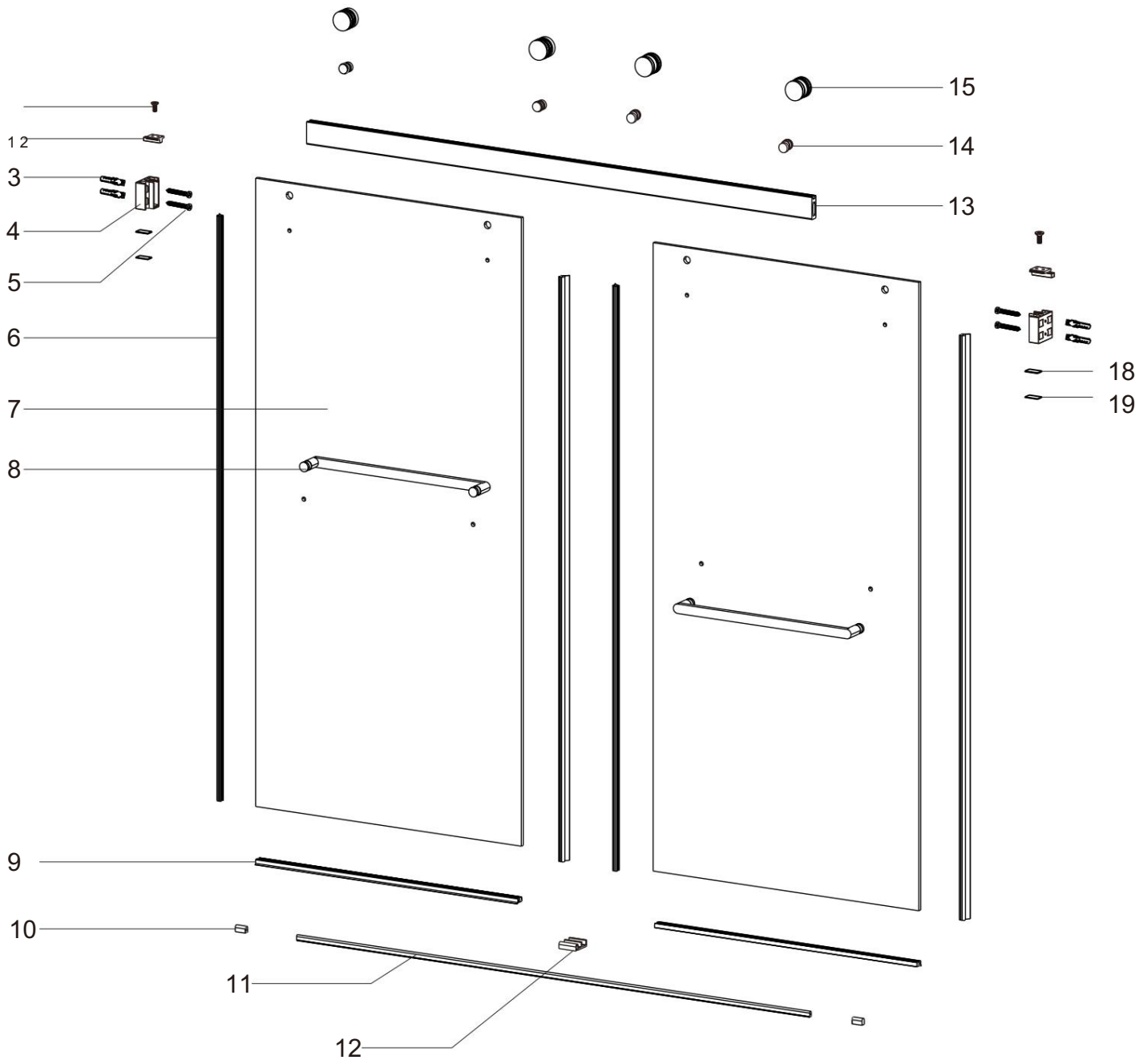

1 X2 	2 X2 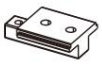	3 X4 	4 X2 	5 X4 
6 X4 	7 X2 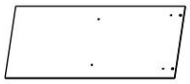	8 X2 	9 X2 	10 X2 
11 X1 	12 X1 	13 X1 	14 X4 	15 X4 
16 X1 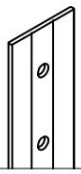	17 X3  2,5 mm 3 mm 4 mm	18 X1  1,5 mm	19 X1  1 mm	

Tools Required:

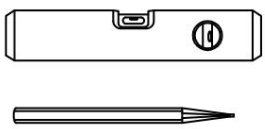
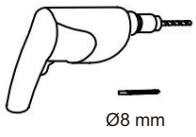

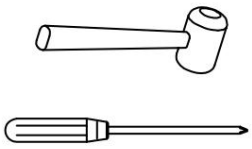
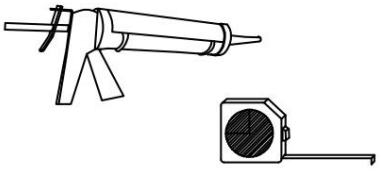

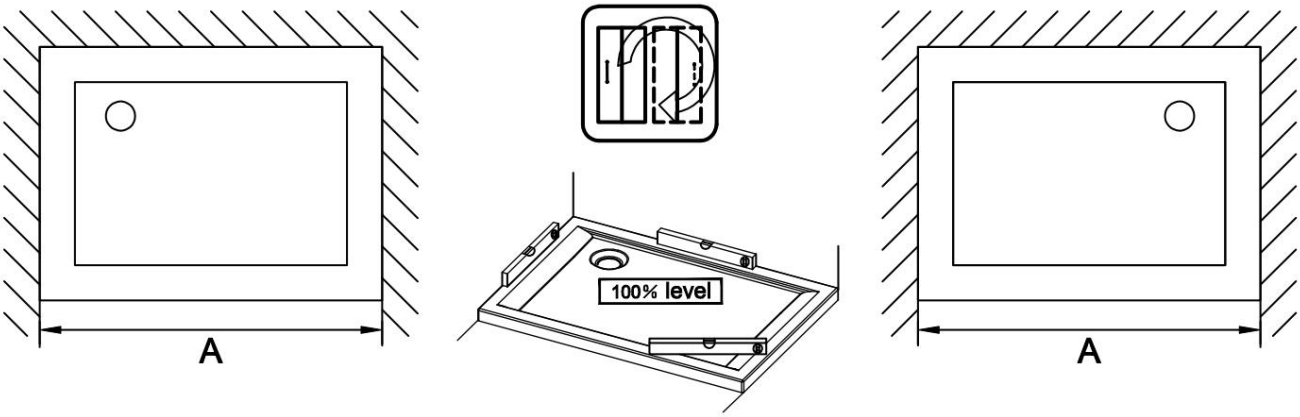

La puerta de ducha en los tamaños indicados anteriormente se puede instalar en el suelo o sobre la encimera.

Plato de ducha que debe estar 100% nivelado.

NOTA: Recomendamos que dos personas monten la puerta de la ducha. Se necesitará tiempo.

aproximadamente una hora.

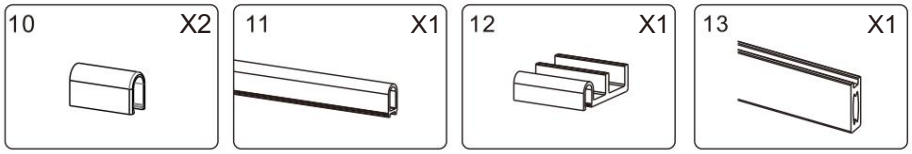

Paso de instalación

Cuando se mida el tamaño del nicho, este será X, el cabezal superior tendrá un tamaño de X-1/2” (12 mm) y el umbral de X-4/25” (4 mm). Marque la posición en el centro del plato de ducha como se muestra a continuación.

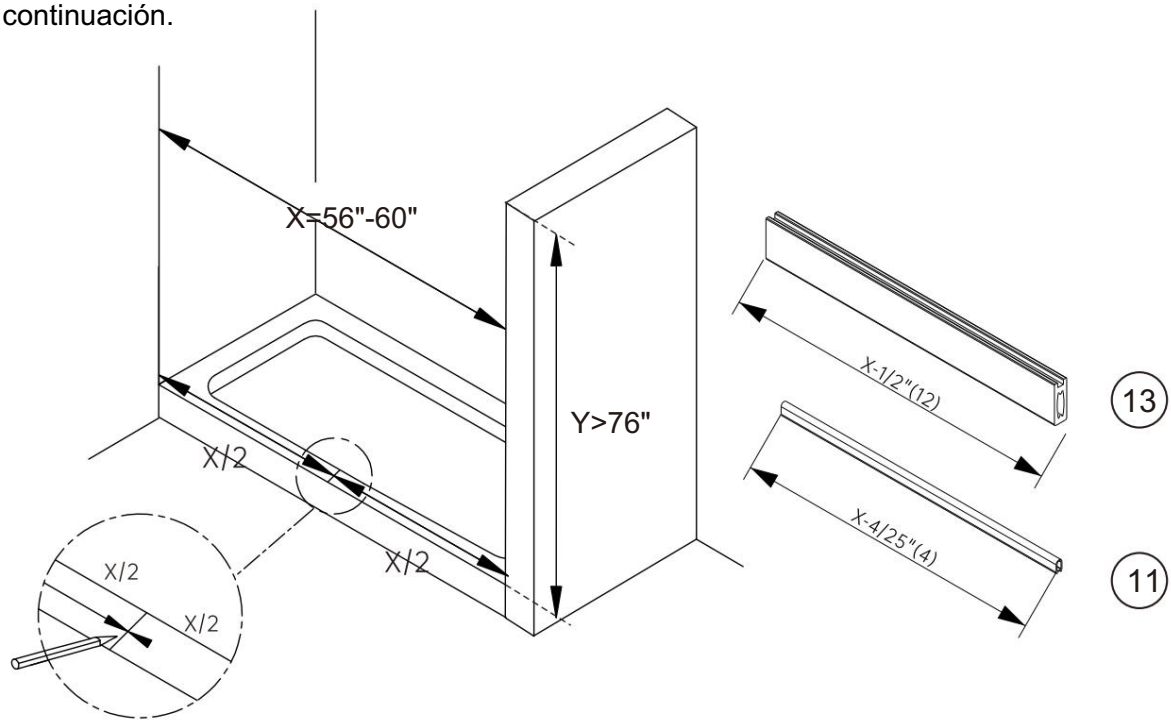

Coloque la guía inferior en la posición marcada, a 5 mm del borde exterior de la bandeja. Retire la cinta adhesiva debajo de la guía inferior y fíjela al riel inferior. Coloque la tapa del extremo en el riel inferior.

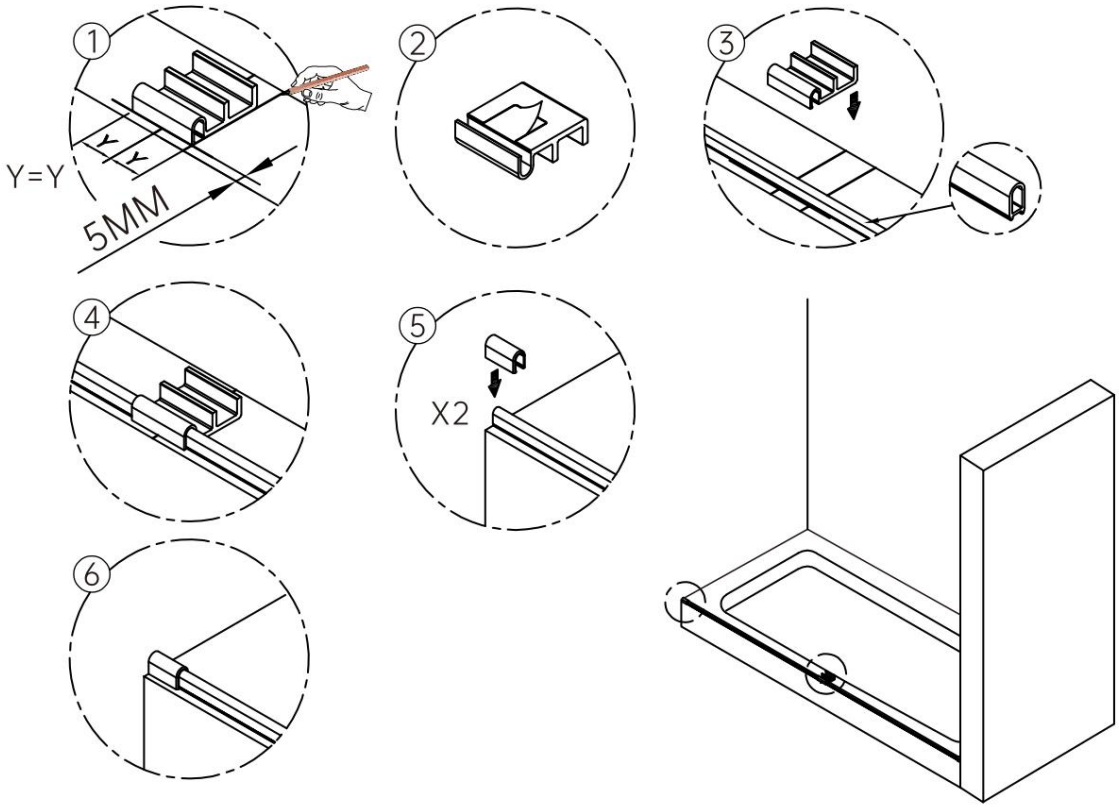

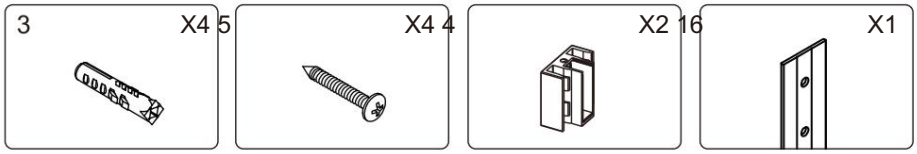

Coloque el accesorio en la pared a 33 mm del borde exterior del plato de ducha. Marque 4 agujeros en la pared.

Taladre los agujeros con una broca de 6 mm e insértelos en los tacos de pared.

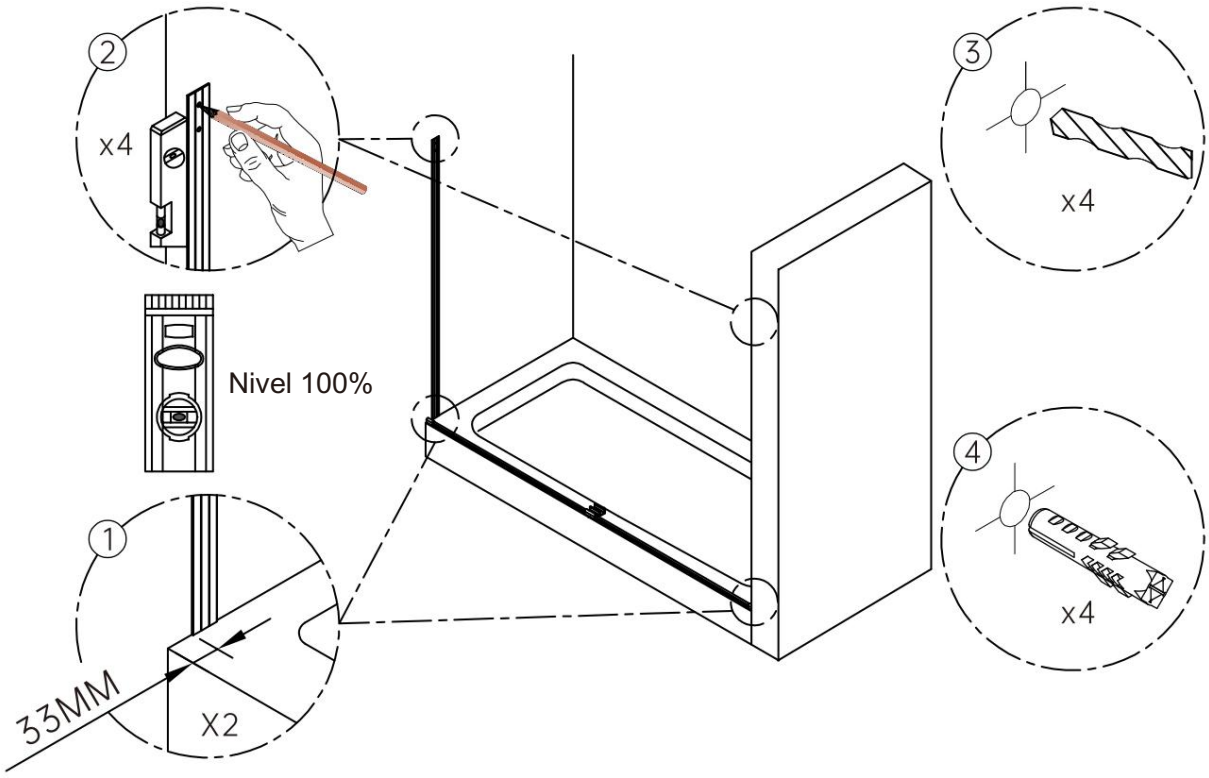

Fije el soporte de pared con tornillos ST4*30.

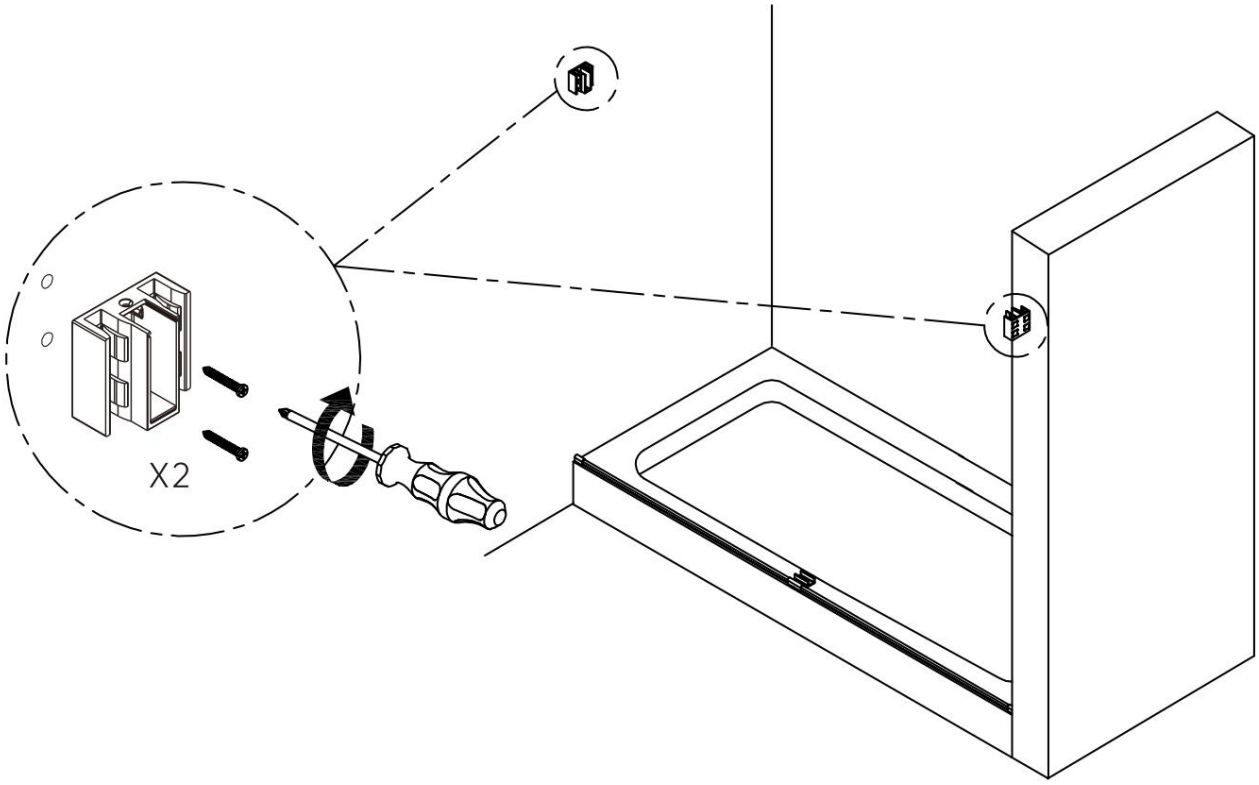

2	18	19
X2	X1	X1
	 1,5 mm	 1 mm

Ajuste el cabezal superior al soporte de pared.

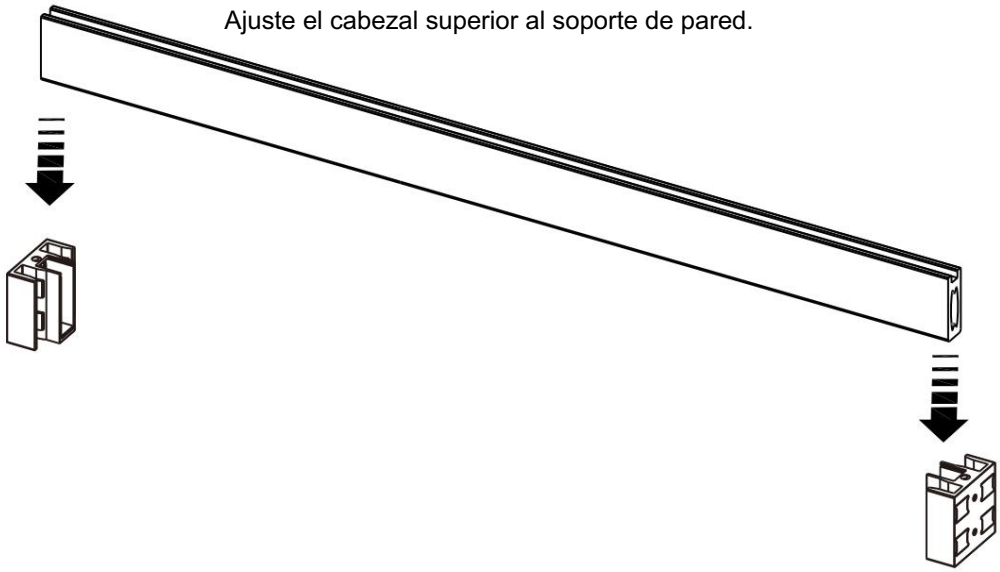

Coloque el nivel de burbuja sobre el cabezal, inserte una arandela de 1,5 mm/
1 mm en la abrazadera de vidrio para ajustar el cabezal hasta que esté nivelado.

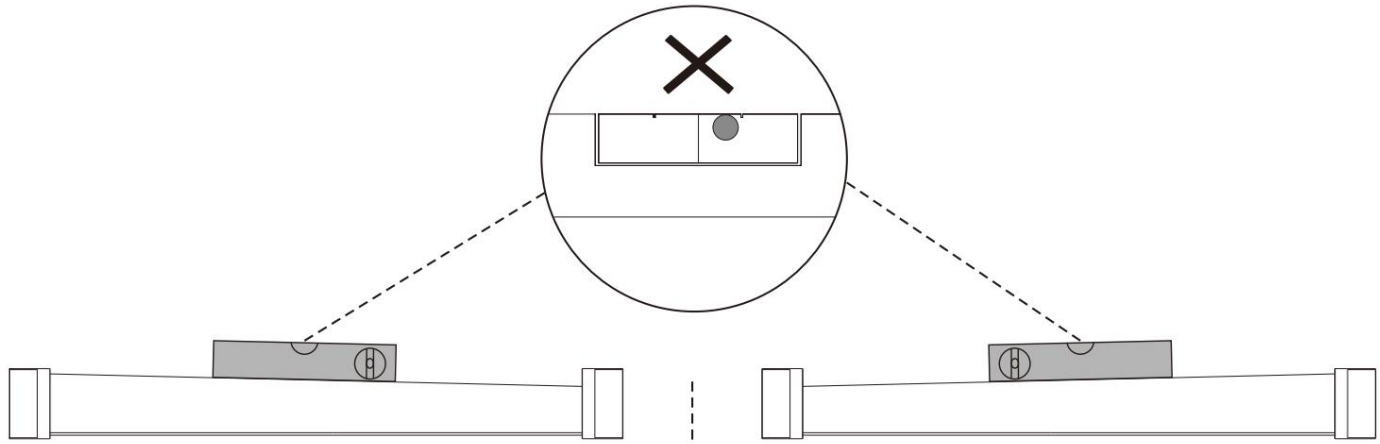

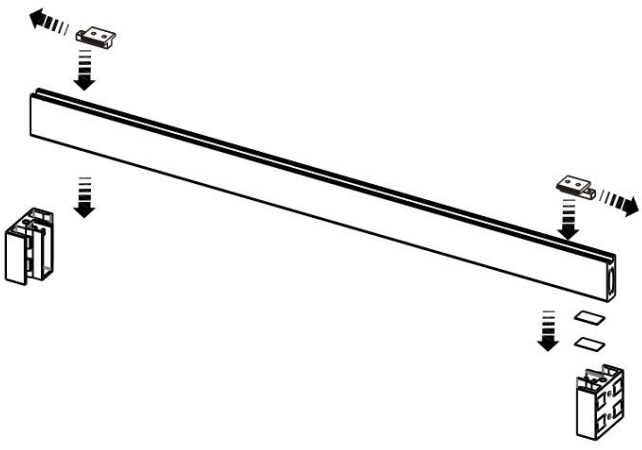

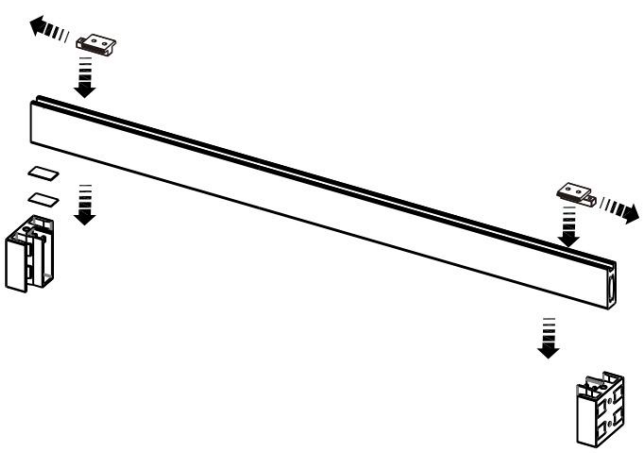

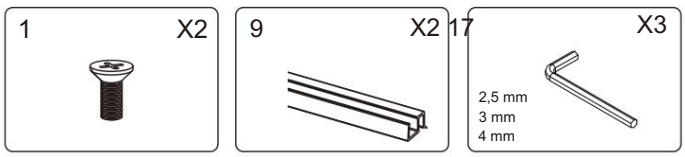

Después de nivelar el cabezal, fíjelo con tornillos M4*12 y apriete el soporte de pared con una llave inglesa.

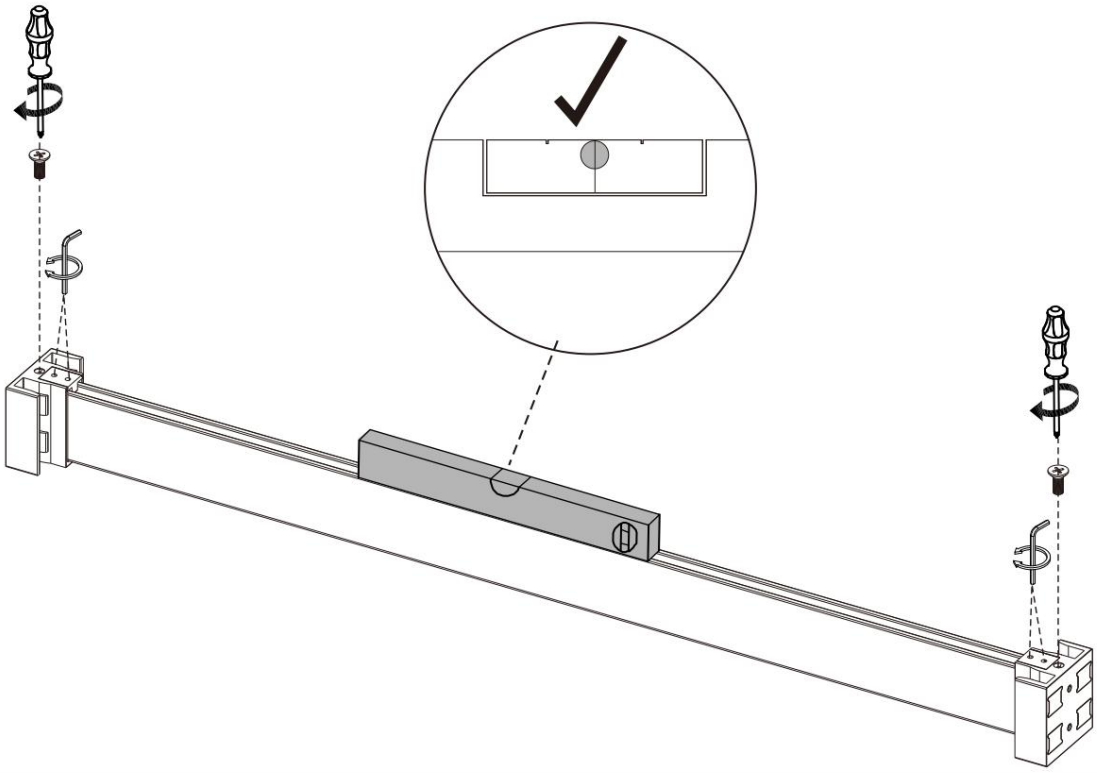

Coloque la junta inferior en la parte inferior del cristal, a 5 mm del borde del cristal.

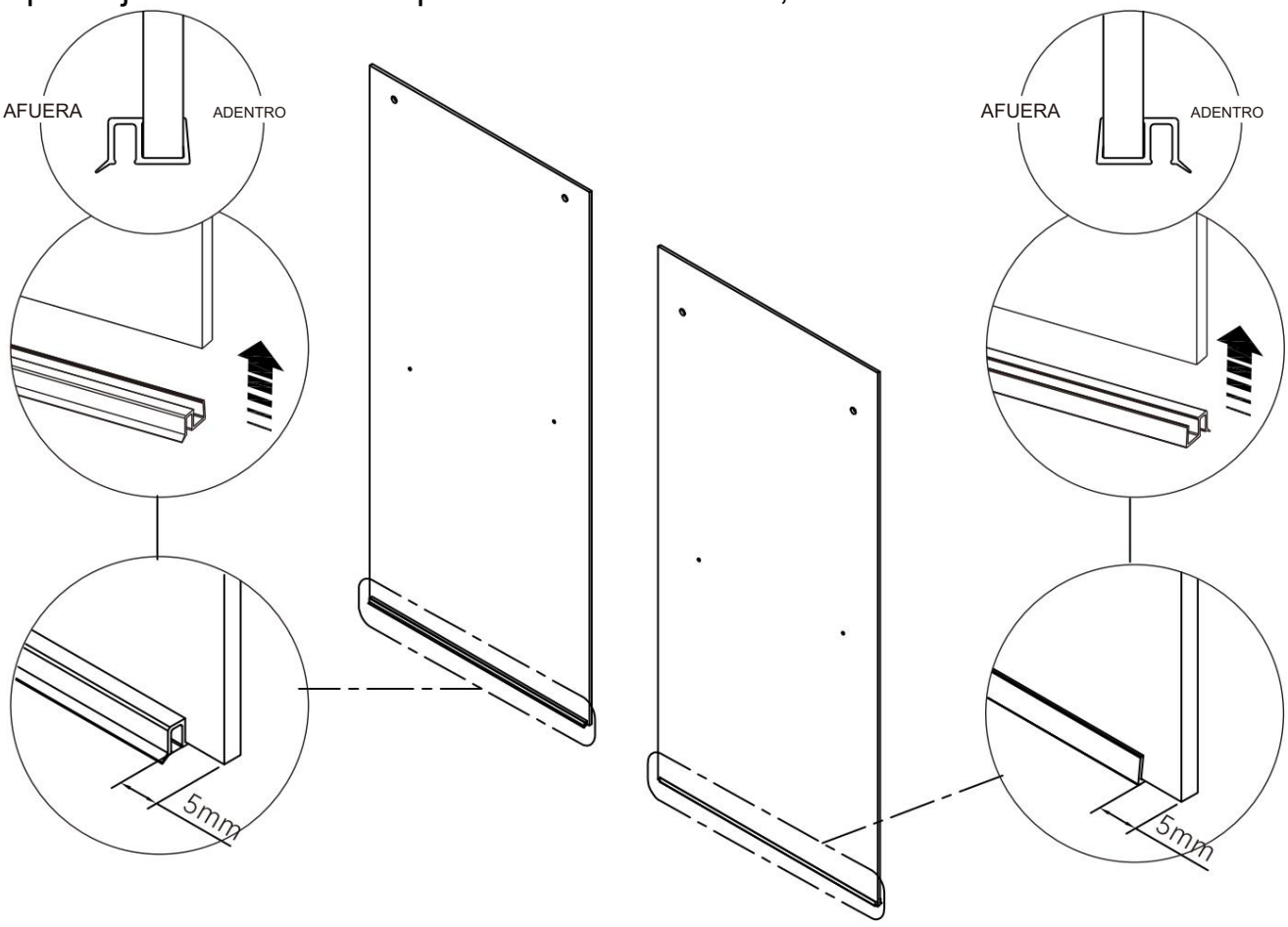

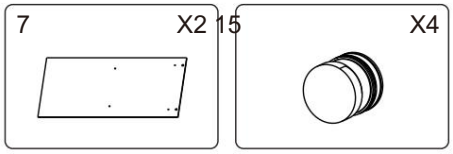

Ajuste el rodillo al cristal.

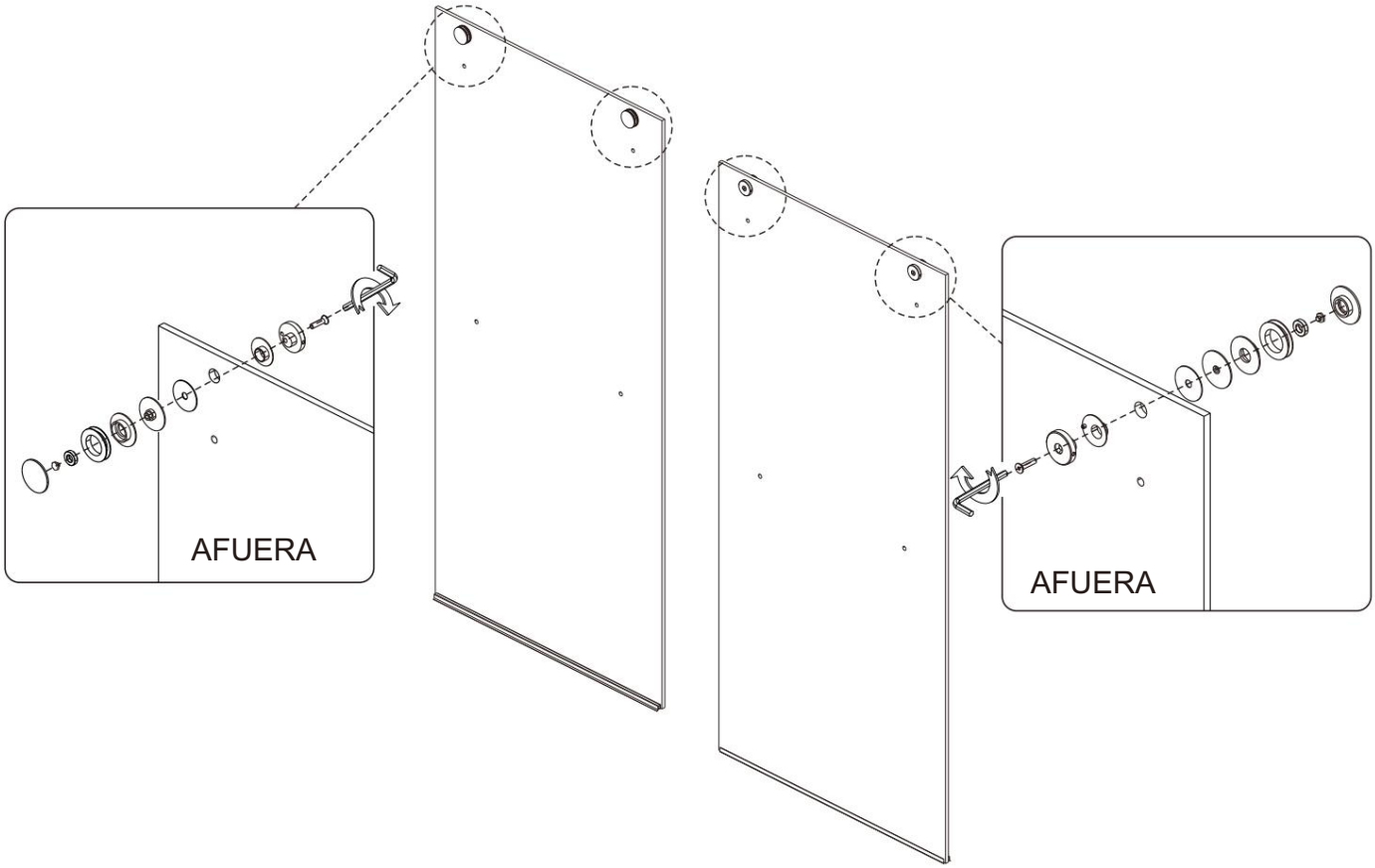

Cuelgue el cristal interior inclinado en el cabezal superior, coloque la junta inferior en la parte inferior del cristal. Coloque el tope antirrobo en el cristal.

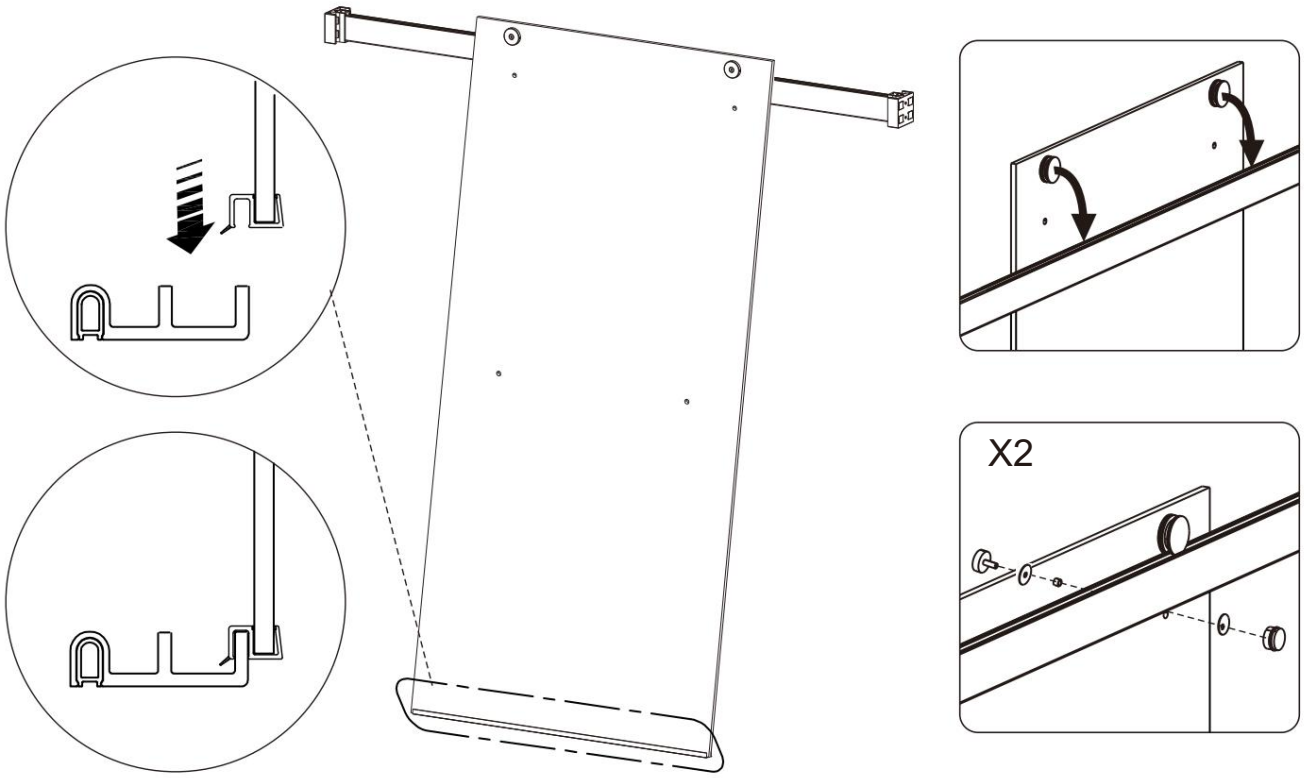

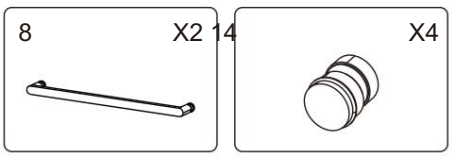

Cuelgue el cristal exterior en diagonal en el cabezal superior, coloque la junta inferior en la parte inferior del cristal y coloque el tope antivuelco en el cristal.

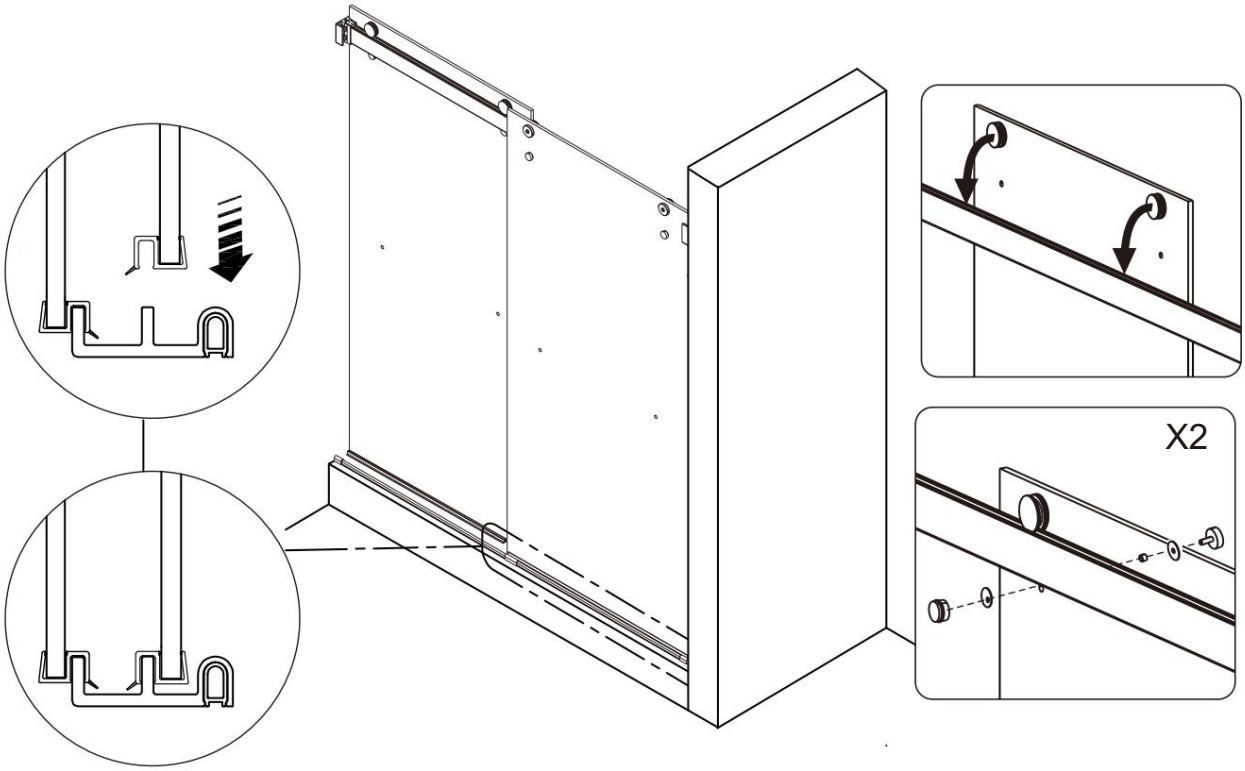

Coloque la manija en el panel de vidrio.

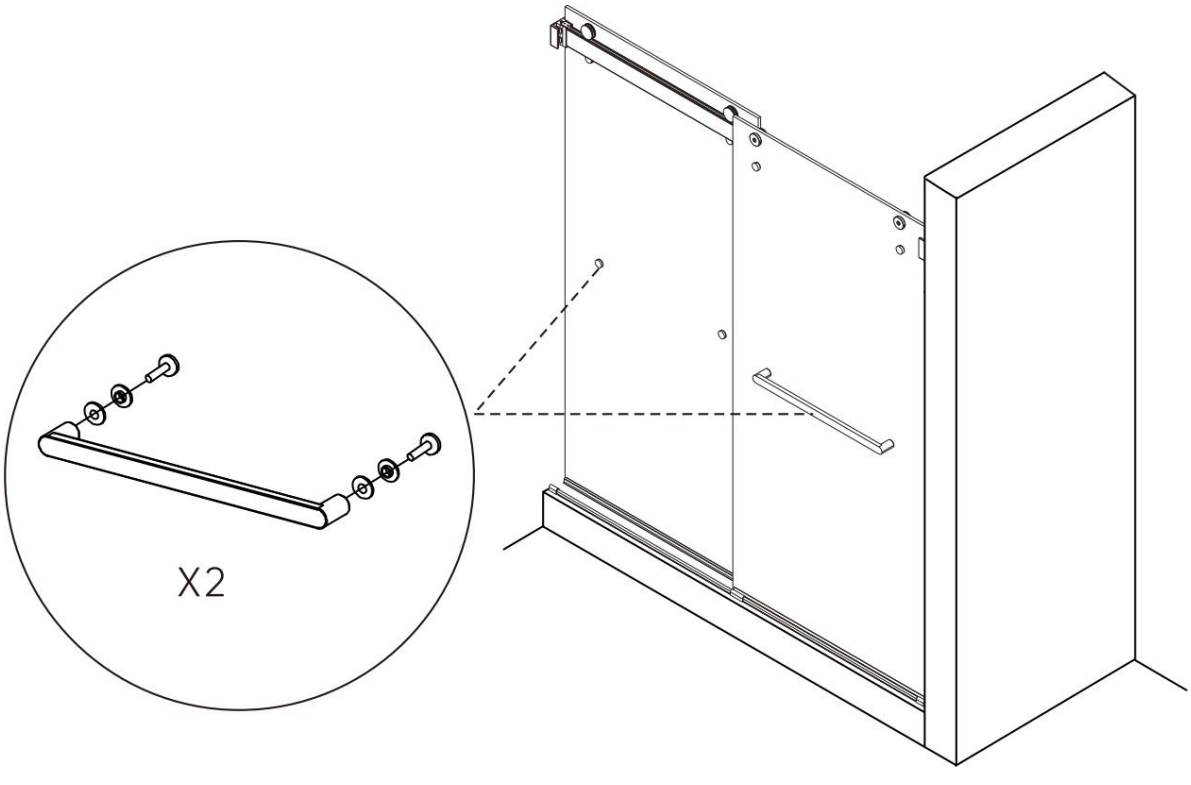

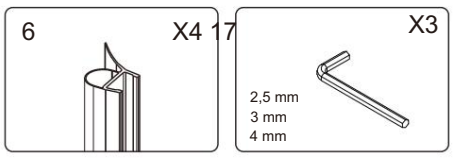

Coloque la junta de burbuja en el panel de vidrio.

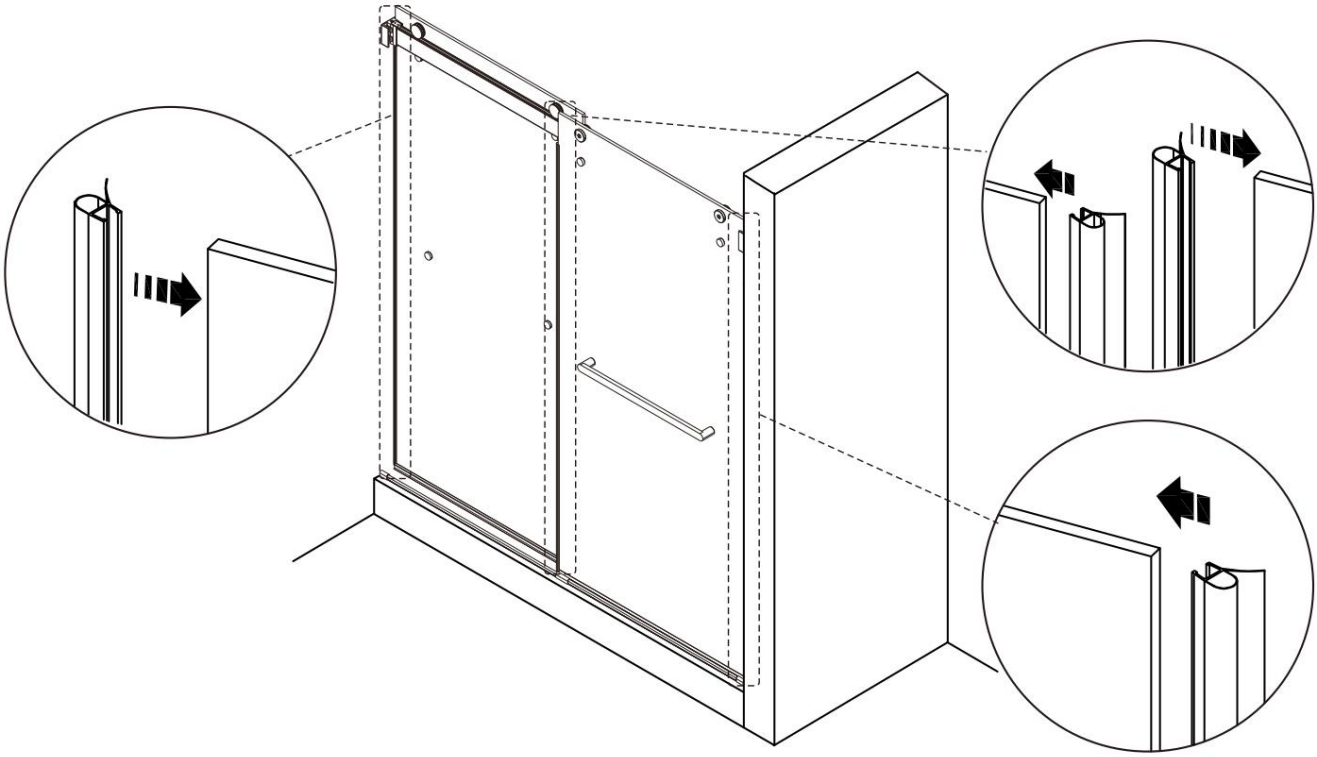

Si el cristal no está nivelado, utilice una llave inglesa para ajustar el rodillo y gire el tope antivuelco para asegurar que el cristal permanezca vertical a la pared. Una vez nivelado, gire la cubierta del rodillo para fijarlo en su lugar.

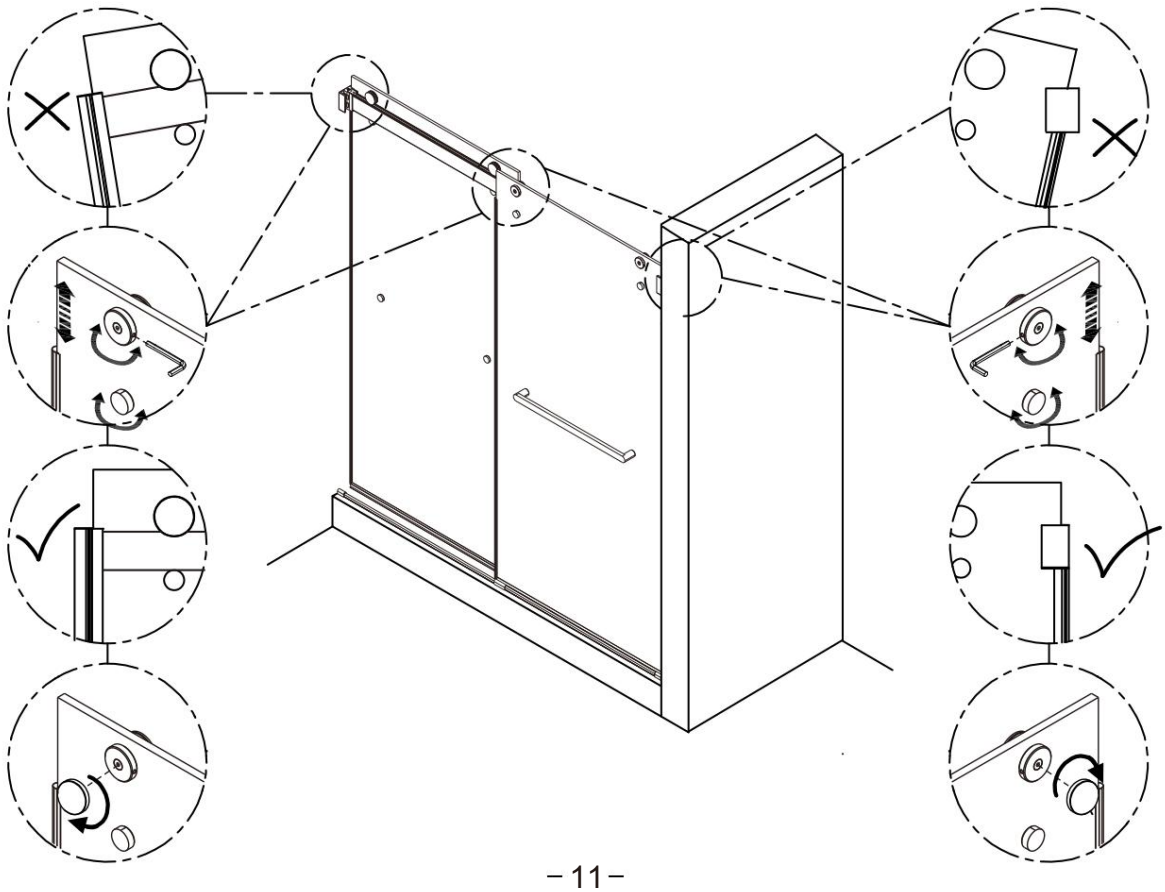

Aplique la silicona en el exterior de la ducha como se muestra en el dibujo, NO la use dentro de las 24 horas.



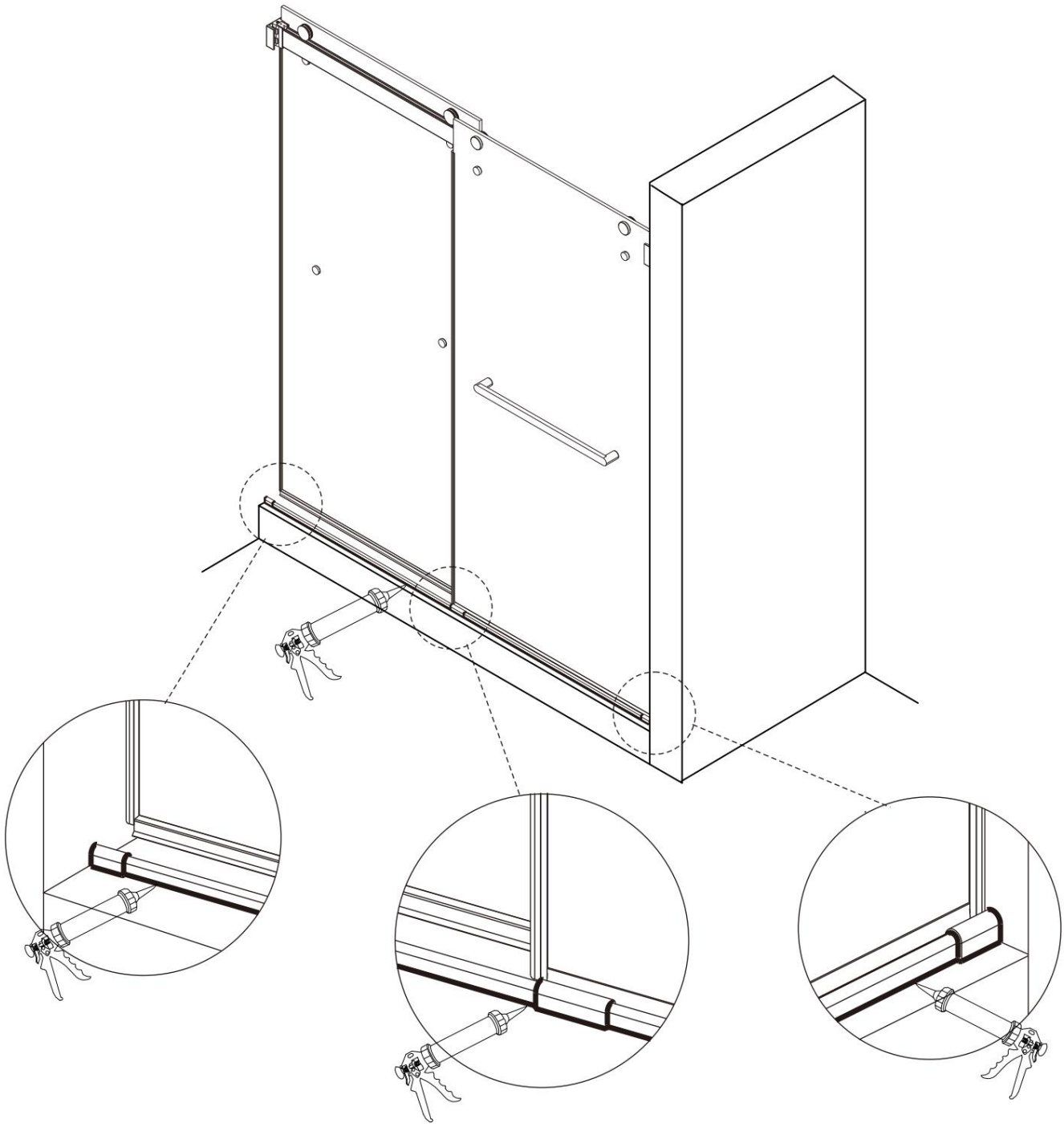

Fabricante: Shanghaimuxinmuyeyouxiangongsi

Dirección: Shuangchenglu 803nong11hao1602A-1609shi, baoshanqu, shanghai 200000 CN.

REPRESENTANTE CE: E-CrossStu GmbH.

Mainzer Landstr.69, 60329 Fráncfort del Meno.

REPRESENTANTE EN EL REINO UNIDO: YH CONSULTING LIMITED.

A la atención de YH Consulting Limited, Oficina 147, Centurion House, London Road, Staines-upon-Thames, Surrey, TW18 4AX

Importado a Australia: SIHAO PTY LTD.
1 ROKEVA STREET, EASTWOOD, NSW 2122, Australia

Importado a EE. UU.: Sanven Technology Ltd.

Suite 250, 9166 Anaheim Place, Rancho Cucamonga, CA 91730



VEVOR

Affordable. Reliable. Home Improvement.

DUSCHDÖRR

MODELL: CNH-PP-S722-A

Installationsvideo

VEVOR

Affordable. Reliable. Home Improvement.

SHOWER DOOR

CNH-PP-S722-A **MODELL:**

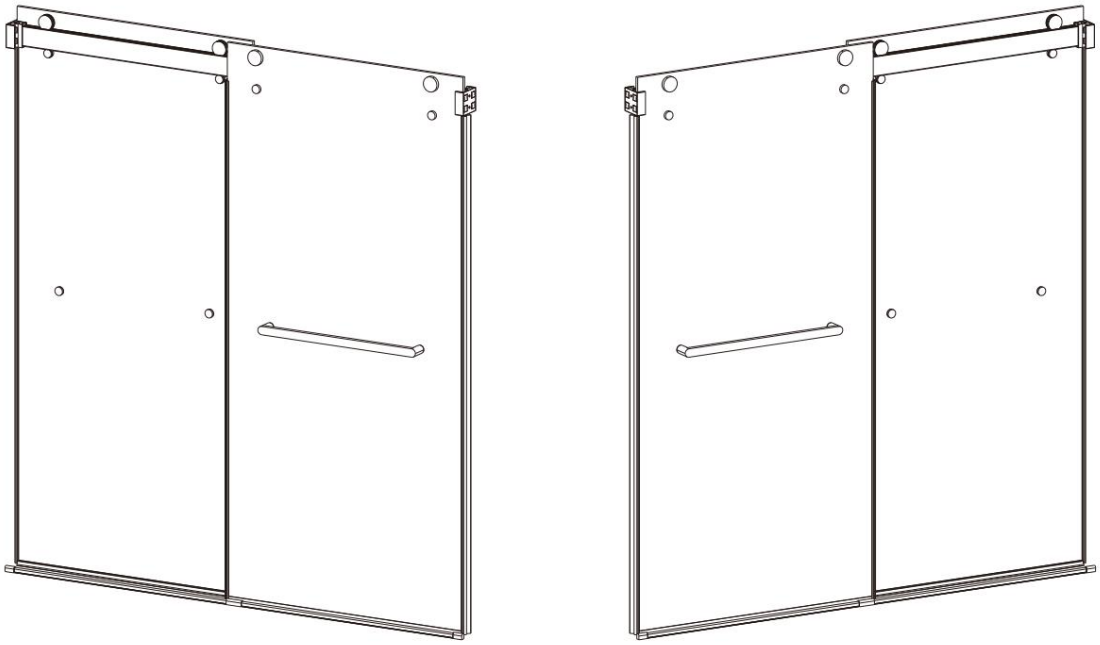

Foto för referens

Detta är originalinstruktionerna, vänligen läs alla instruktioner noggrant innan du använder produkten. VEVOR förbehåller sig en tydlig tolkning av vår användarmanual. Produktens utseende ska vara beroende av den produkt du mottagit. Vi ber om ursäkt för att vi inte kommer att informera dig igen om det finns några teknik- eller programuppdateringar för vår produkt.

SÄKERHETSINSTRUKTIONER OCH FÖRSIKTIGHETSÅTGÄRDER



Läs denna användarmanual noggrant !

Monteringsföreskrifter 1.
Kontrollera noggrant att lådan inte har några skador. Om den är skadad, ta ett foto för dina register och kontakta vårt serviceteam för hjälp.
2. Det är farligt om det inte installeras korrekt. Dra åt alla skruvar och muttrar innan du använder det.
3. Montera enligt dessa instruktioner. Felaktig montering kan skapa risker.

4. Använd ANSI-godkända skyddsglasögon och kraftiga arbetshandskar under monteringen.

5. Håll samlingsområdet rent och väl upplyst.
6. Släng inte lådan förrän du är klar med monteringen av duschdörren.

7. Montera inte när du är trött eller påverkad av alkohol, droger eller mediciner.

8. Ändra inte denna produkt på något sätt.
9. Lådan innehåller några smådelar. Placera dem ordentligt före installation för att hålla dem utom räckhåll för barn och garantera säkerheten.

Installationsanvisningar 1.
Måttmått Innan badrumsdörren installeras
är det nödvändigt att först mäta dörrens storlek korrekt. Mät först bredden och höjden på dörröppningen för att bestämma måtten på dörrbladet och karmen. Det bör noteras att badrumsdörrar kräver mer tätning än vanliga dörrar, så det kan finnas vissa speciella storlekskrav. Det är viktigt att mäta noggrant för att säkerställa att dörrstorleken uppfyller kraven.

2. Montering av dörrkarm Vid
montering av dörrkarmen bör uppmärksamhet ägnas åt dörrkarmens vertikalitet och jämnhet.
Dörrkarmens vertikalitet kan uppnås genom att installera stödblock och justera den horisontella och vertikala justeringen, medan dörrkarmens jämnhet måste kalibreras med hjälp av installation av ett nivelleringsinstrument. För att öka dörrkarmens vattentäthet är det dessutom nödvändigt att utföra tätningsbehandling på dörrkarmens undersida och sida, fylla springorna med vattentätt lim och installera vattentät film på insidan av dörrkarmen.

Efter installationen kan du välja att klistra fast explosionssäker film på glasdörren.
Även om glasdörren går sönder kommer inte glasskräp att stänka på olika delar av badrummet, vilket inte bara minimerar sannolikheten för oavsiktliga skador utan också underlättar städningen.

OBS: Vi rekommenderar att två personer monterar duschdörren. Det tar ungefär en halvtimme. Kontrollera delarna noggrant enligt reservdelslistan. Om du saknar några delar, vänligen kontakta vår kundtjänst.

Dellista

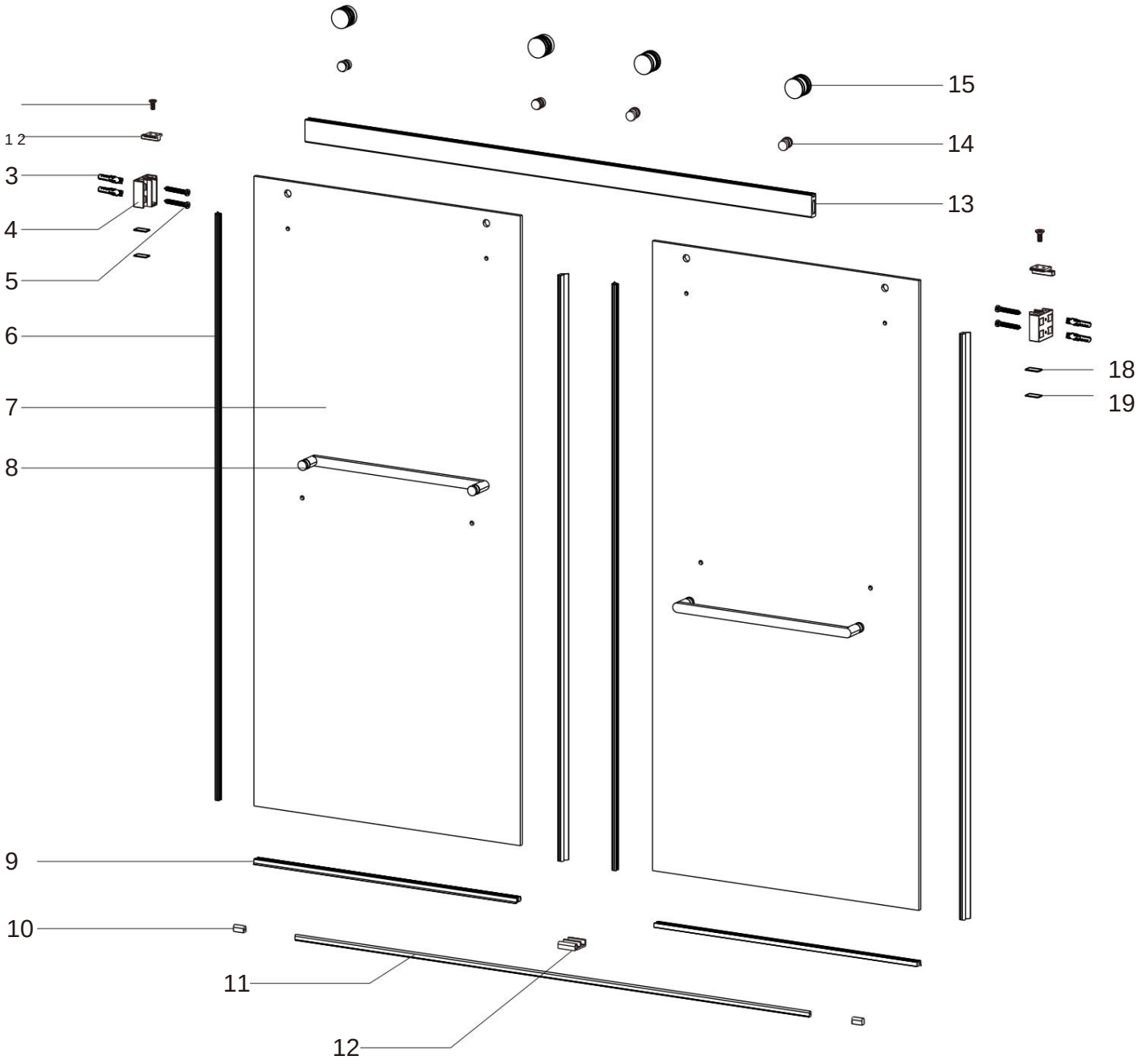

1 X2 	2 X2 	3 X4 	4 X2 	5 X4 
6 X4 	7 X2 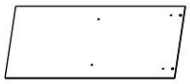	8 X2 	9 X2 	10 X2 
11 X1 	12 X1 	13 X1 	14 X4 	15 X4 
16 X1 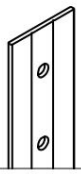	17 X3  2,5 mm 3 mm 4mm	18 X1  1,5 mm	19 X1  1 mm	

Tools Required:

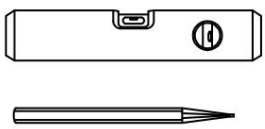
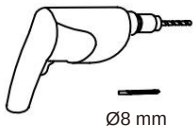
Ø8 mm
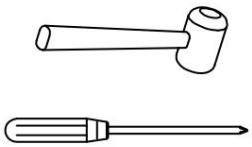
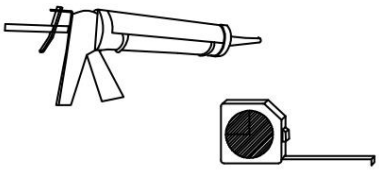

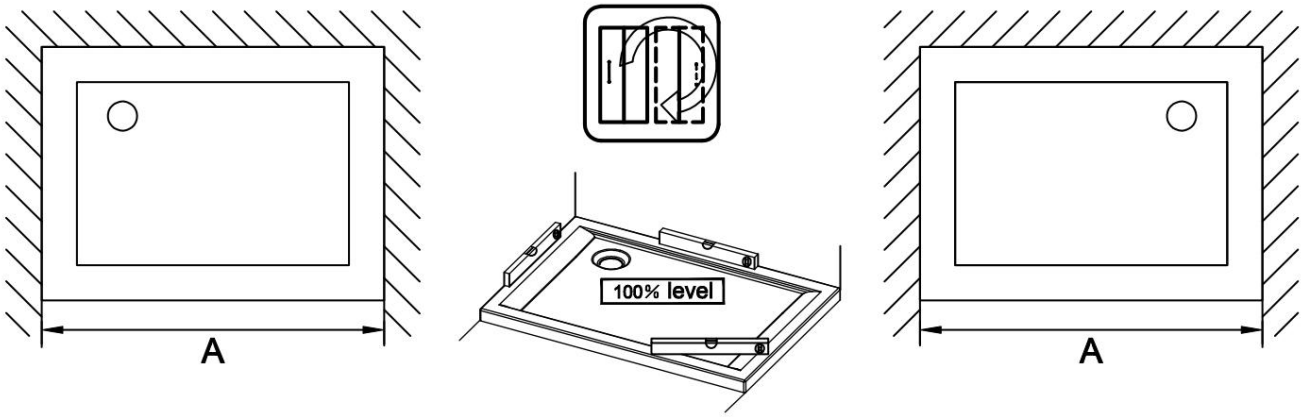

Duschdörren i ovanstående storlekar kan installeras på golvet eller på duschkar som måste vara 100 % balanserat.

OBS: Vi rekommenderar att två personer monterar duschdörren. Det kommer att behövas ungefär en timme.

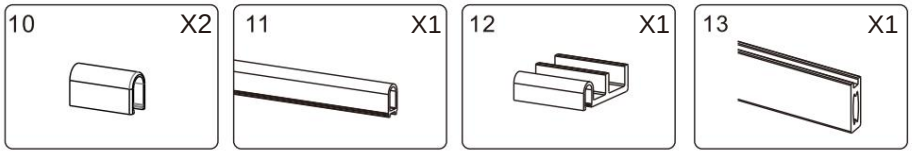

Installationssteg

Vid uppmätning är nischens storlek X, den övre samlingsstorleken är X-1/2” (12 mm) och tröskeln ska vara X-4/25” (4 mm). Markera positionen mitt på duschkaret enligt nedan.

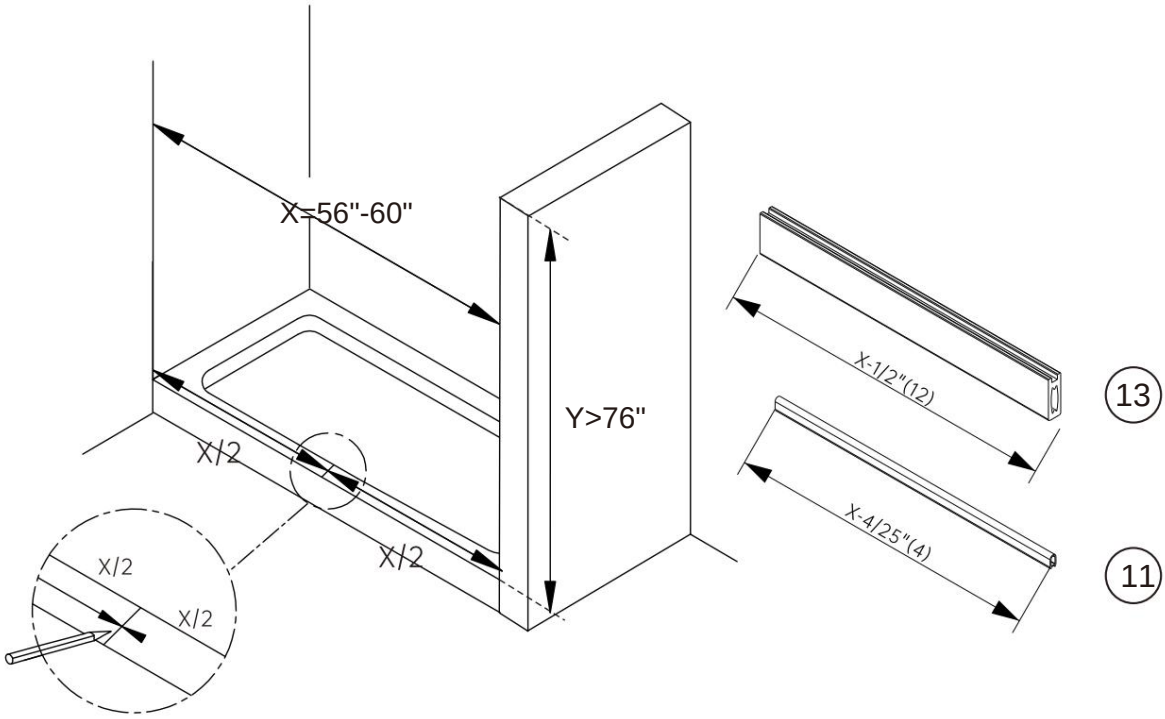

Montera den nedre styrskenan till markeringspositionen, 5 mm från fackets ytterkant. Ta bort tejpen under den nedre styrskenan, montera den nedre styrskenan på den nedre skenan. Montera ändkåpan på den nedre skenan.

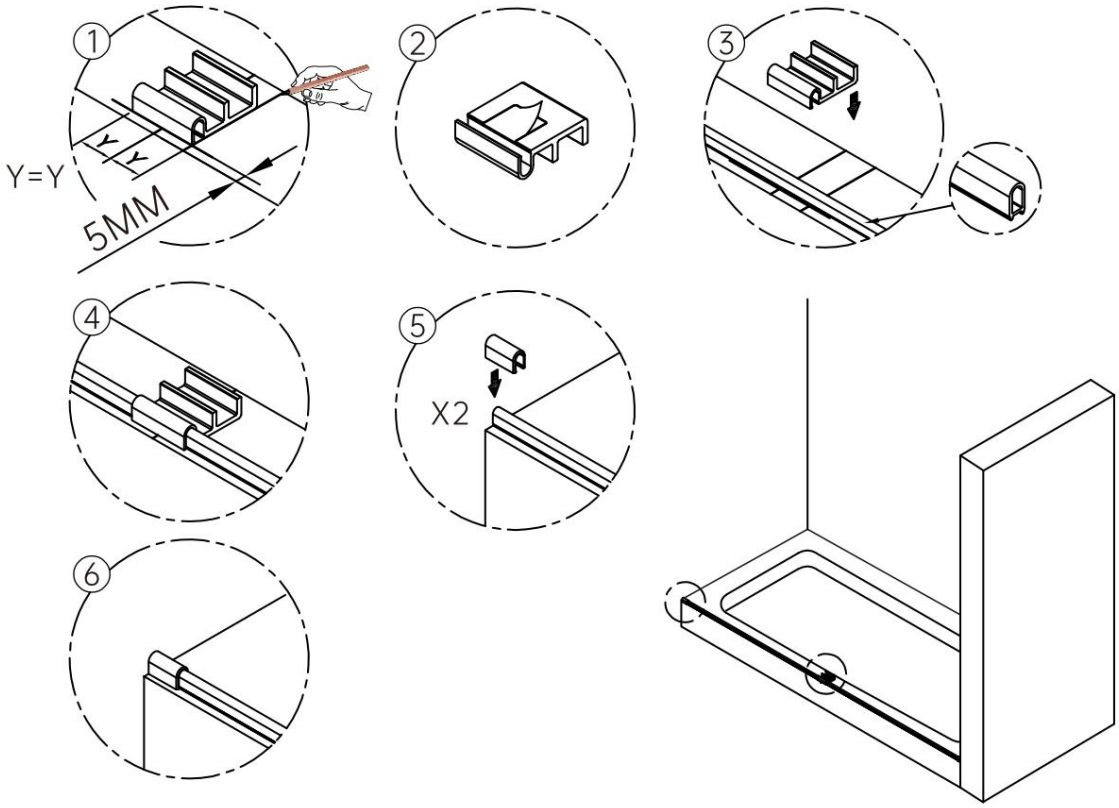

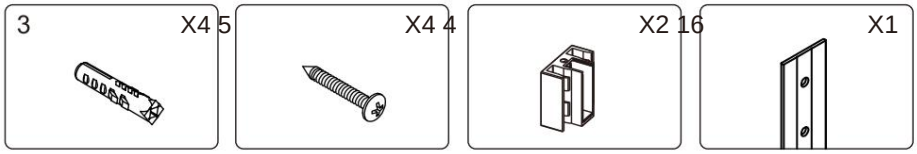

Placera armaturen på väggen 33 mm från duschkarets ytterkant. Markera 4 hål på väggen. Borra hålen med ett 6 mm borr och sätt i väggpluggen.

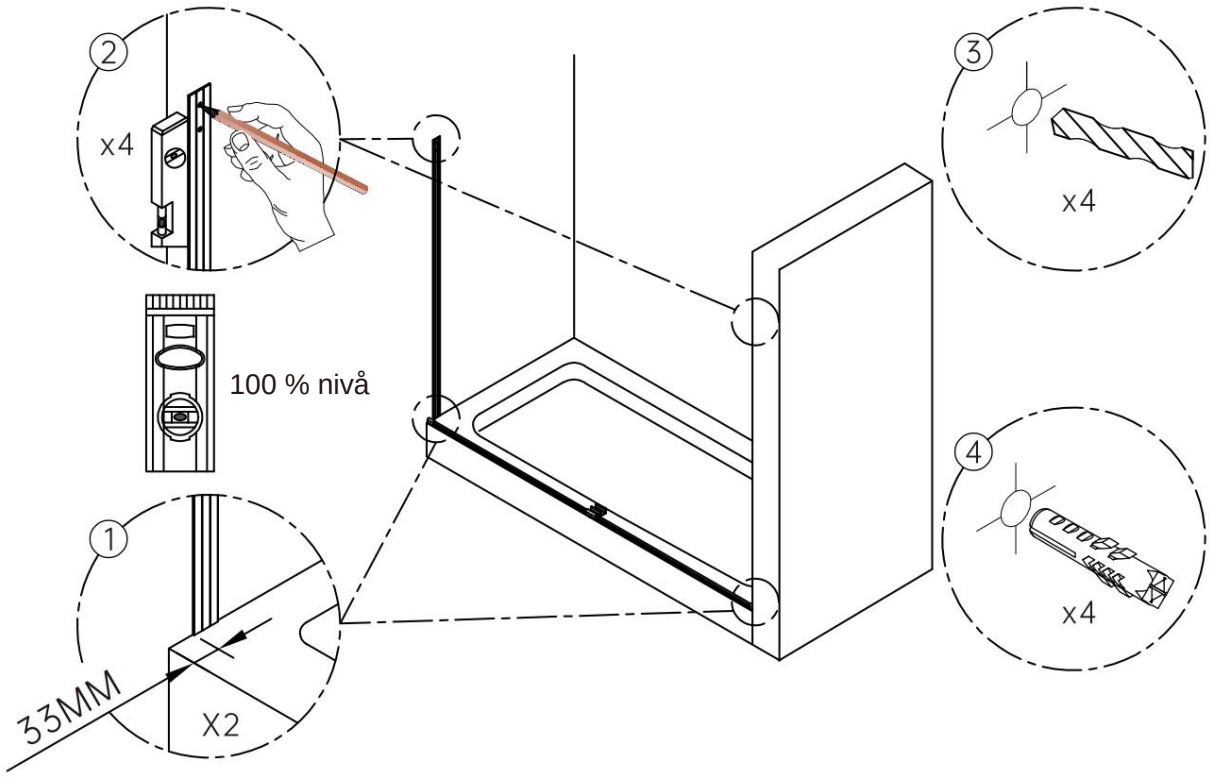

Fäst väggfästet med ST4*30-skruvar.

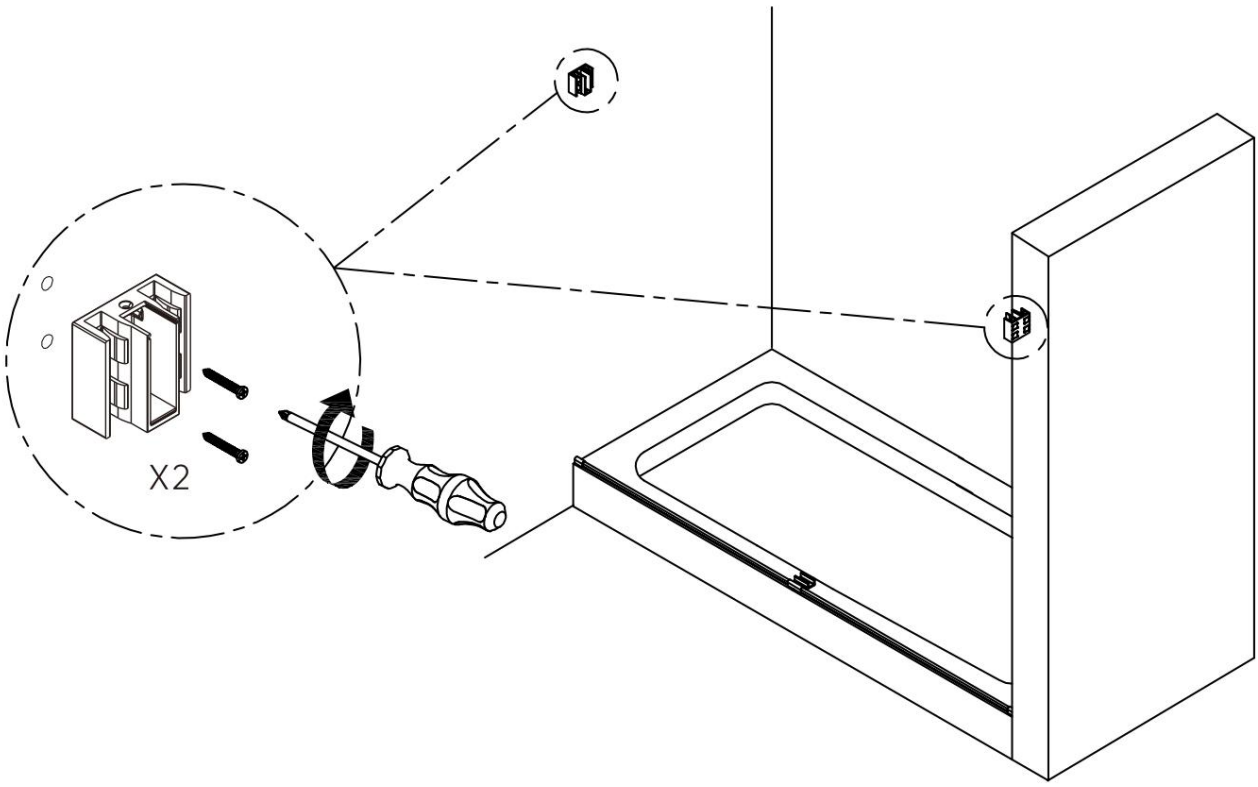

2	18	19
X2	X1	X1
	 1,5 mm	 1 mm

Montera den övre grenröret på väggfästet.

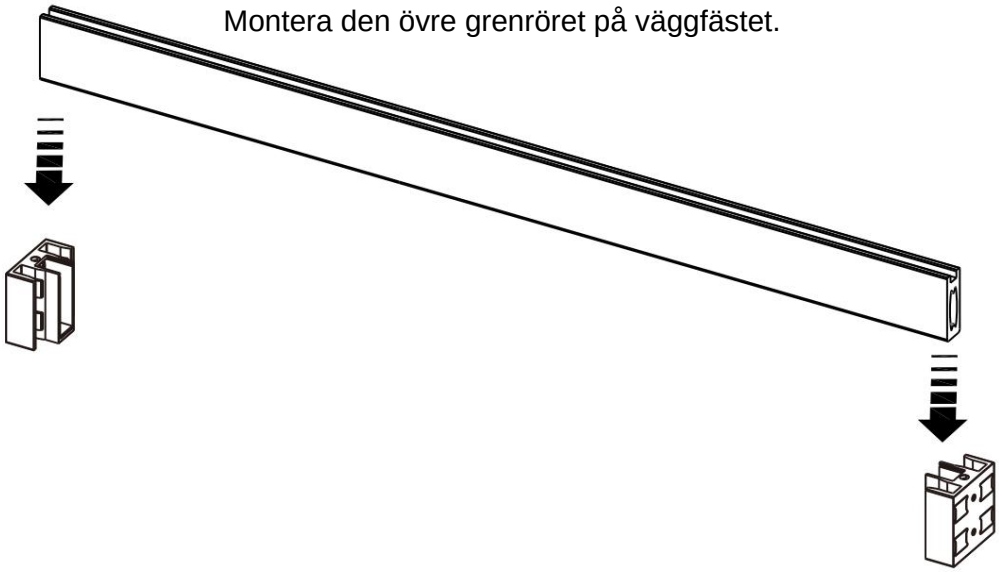

Placera vattenpasset ovanpå samlingsröret, sätt i en 1,5 mm/1 mm bricka i glasklämman för att justera samlingsröret så att det är vågrätt.

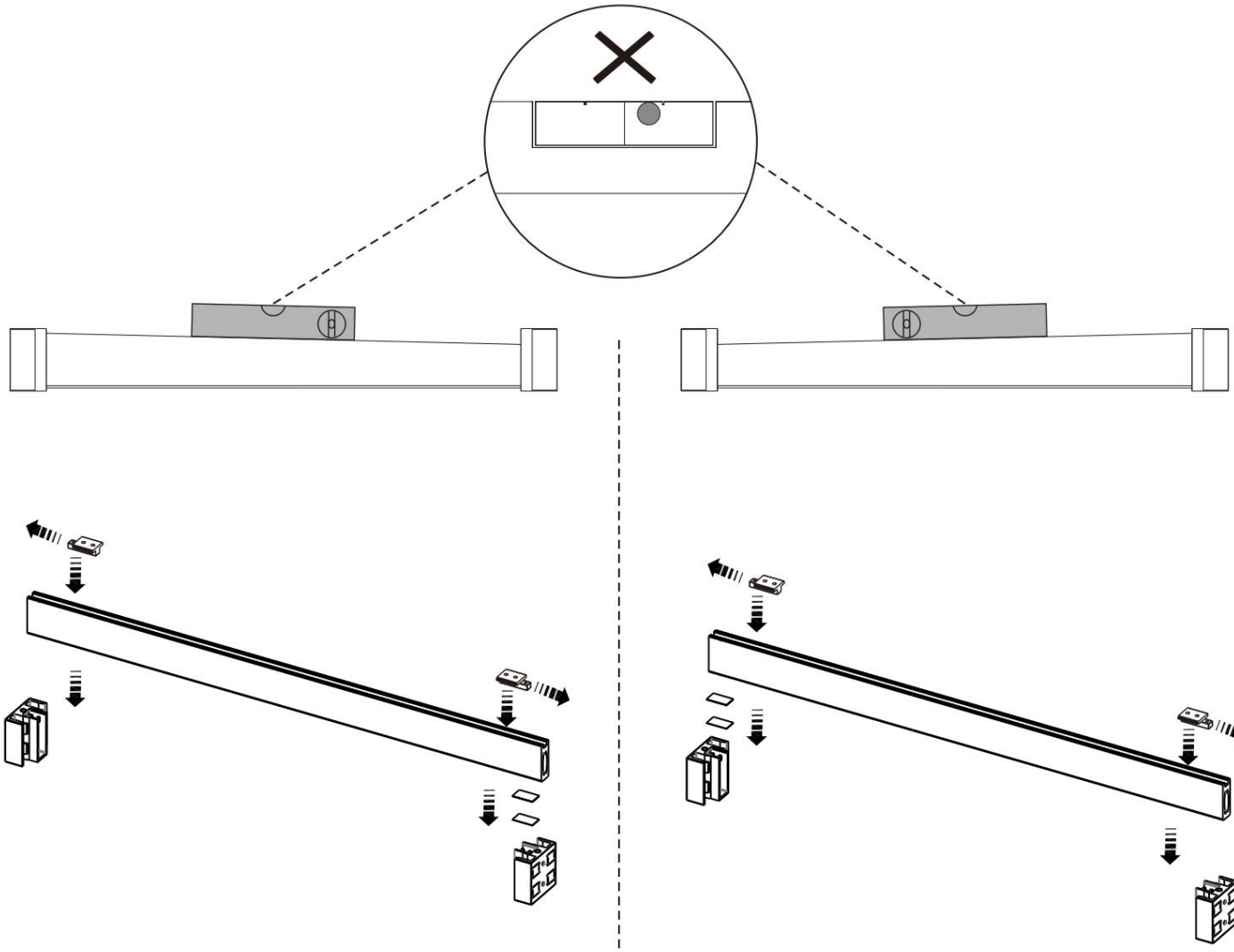

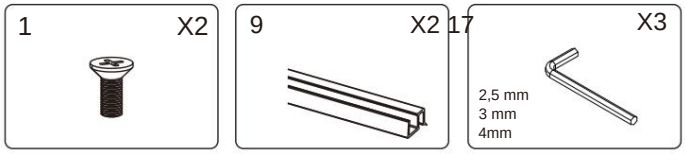

Efter att ha justerat grenröret så att det är i våg, fäst grenröret med M4*12-skruvar och dra åt väggfästet med en skiftnyckel.

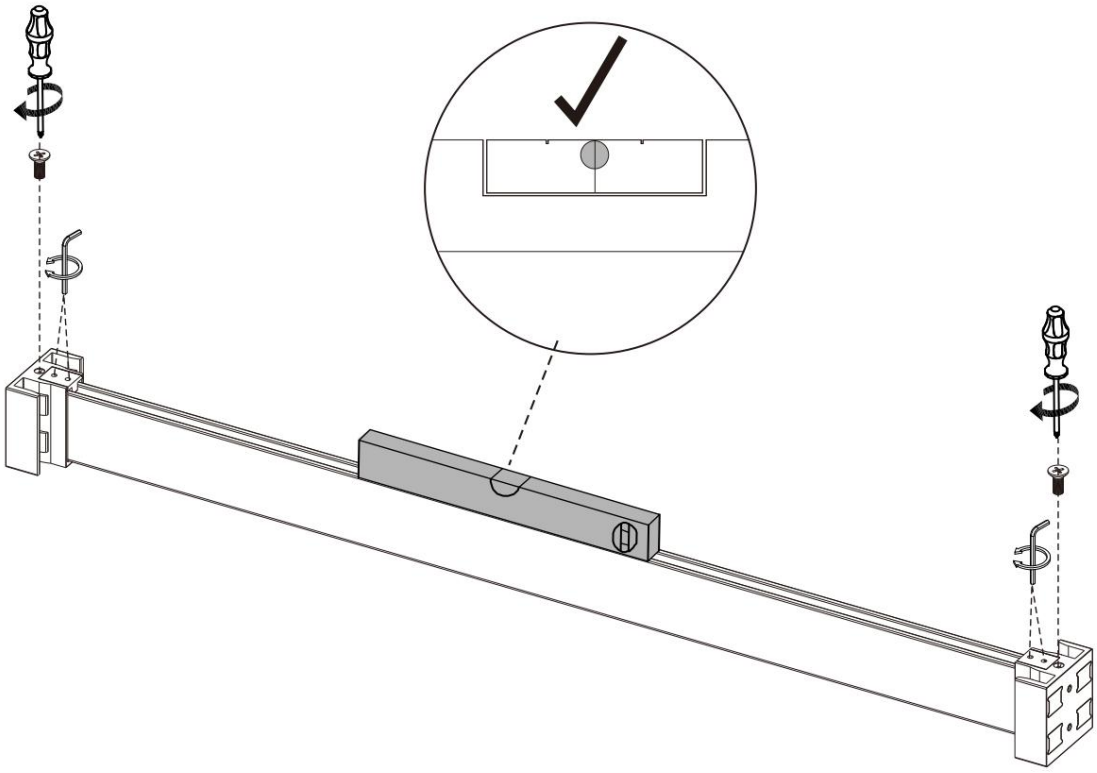

Montera den nedre packningen på glasets undersida, den nedre packningen är 5 mm från glaskanten.

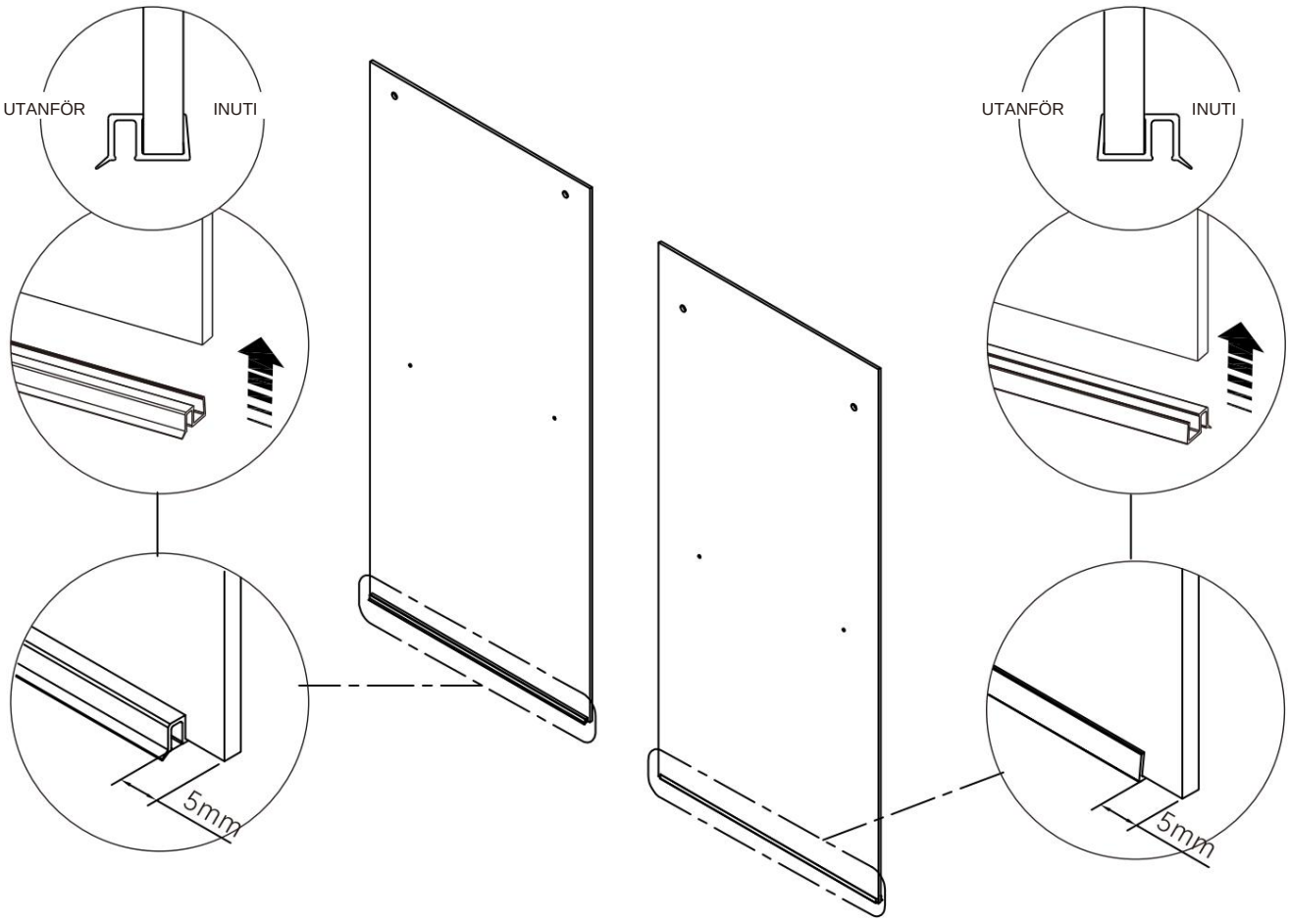

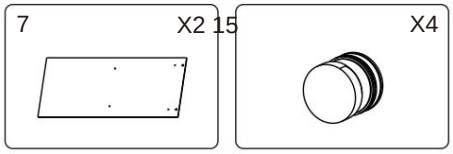

Montera rullen på glaset.

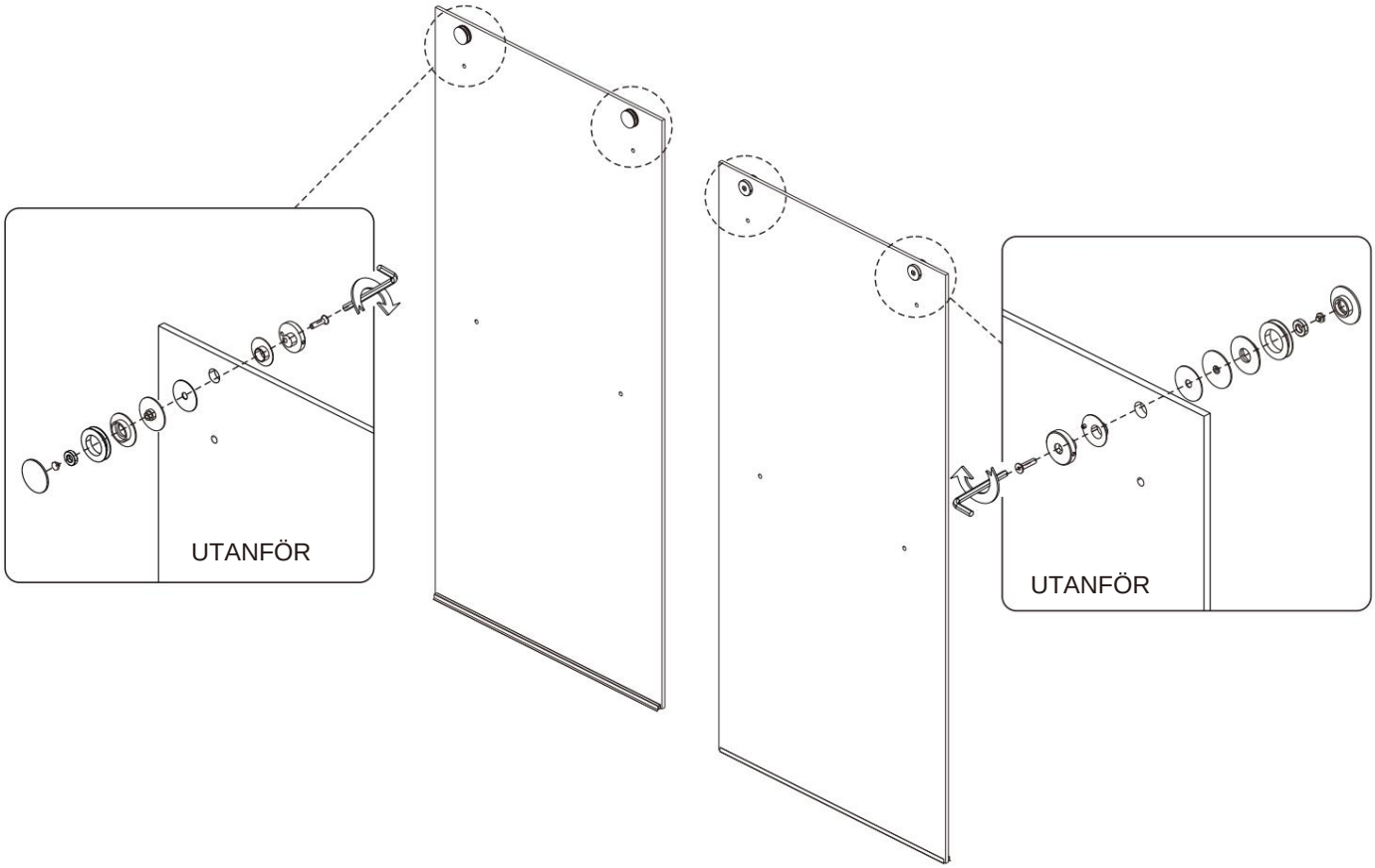

Häng det inre glaset snett mot den övre samlingen, montera den nedre packningen mot glasets undersida. Montera antistoppet på glaset.

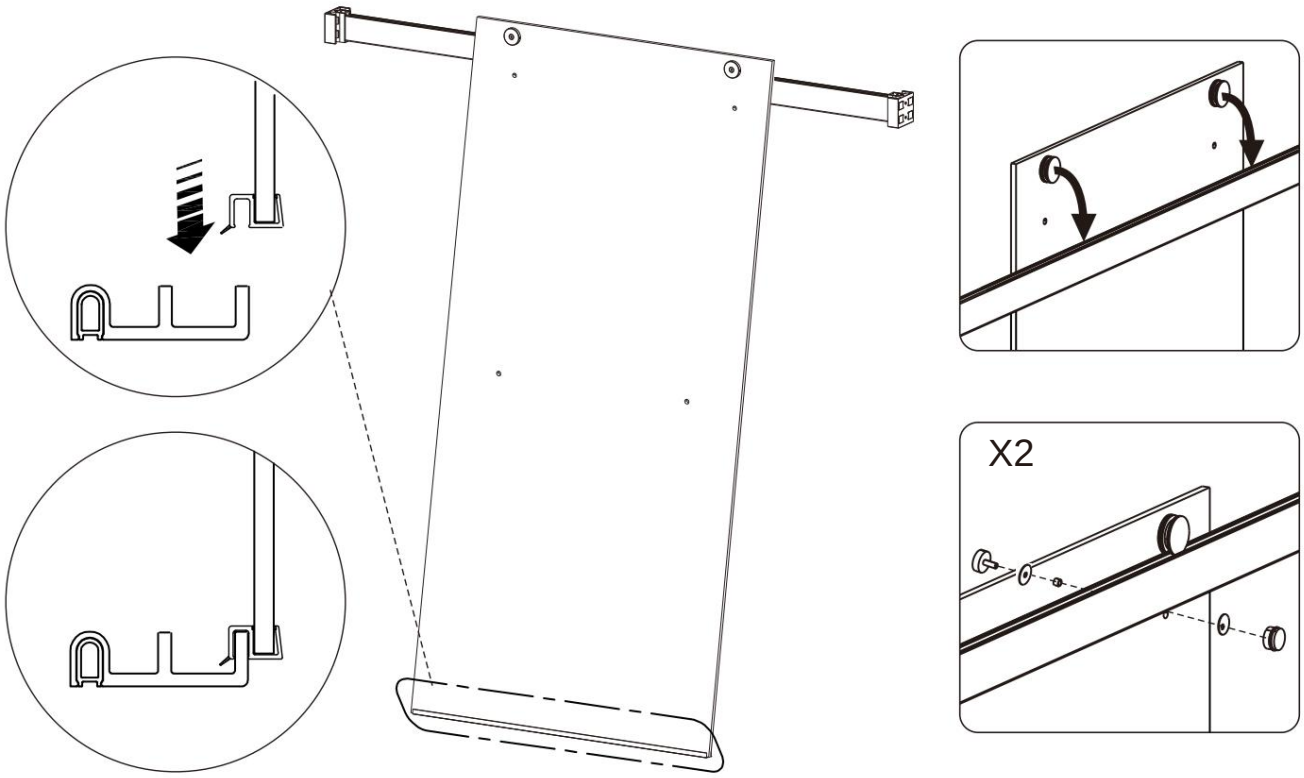

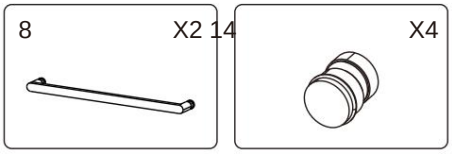

Häng det yttre glaset snett mot den övre samlingen, montera den nedre packningen på glasets undersida och montera antistoppet på glaset.

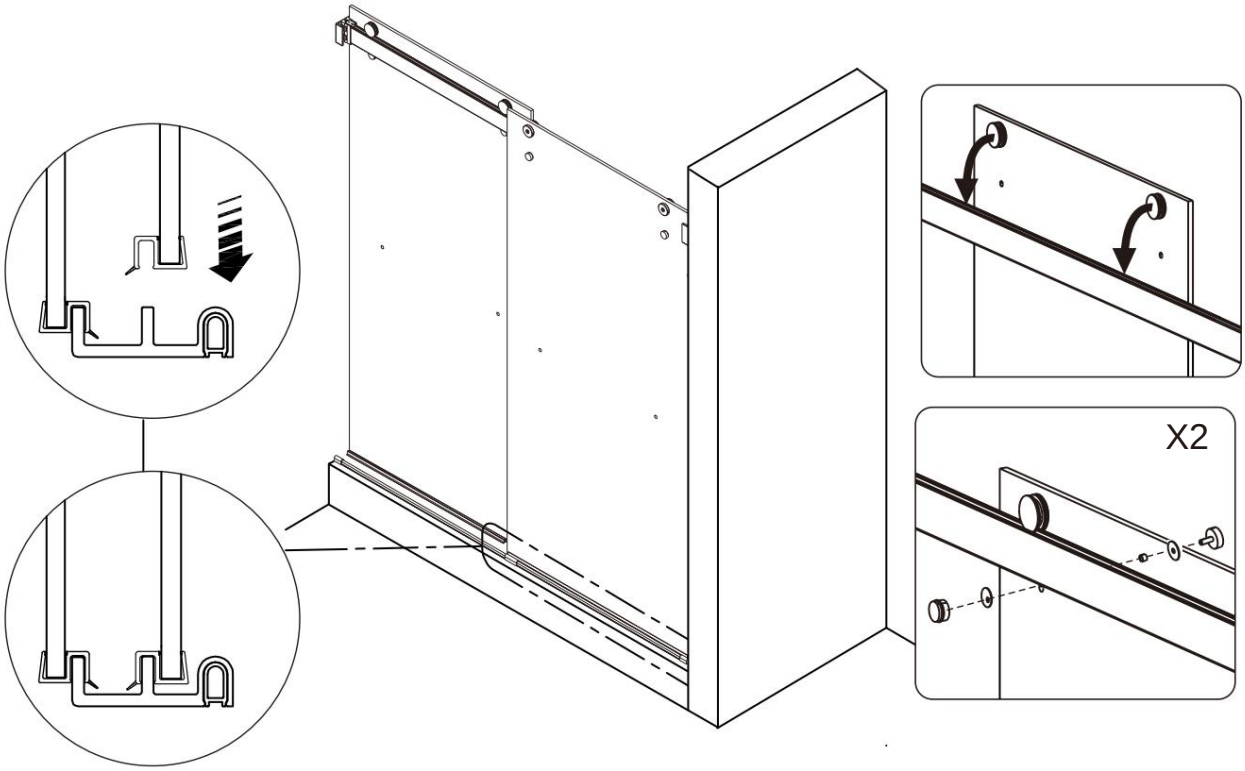

Montera handtaget på glaspanelen.

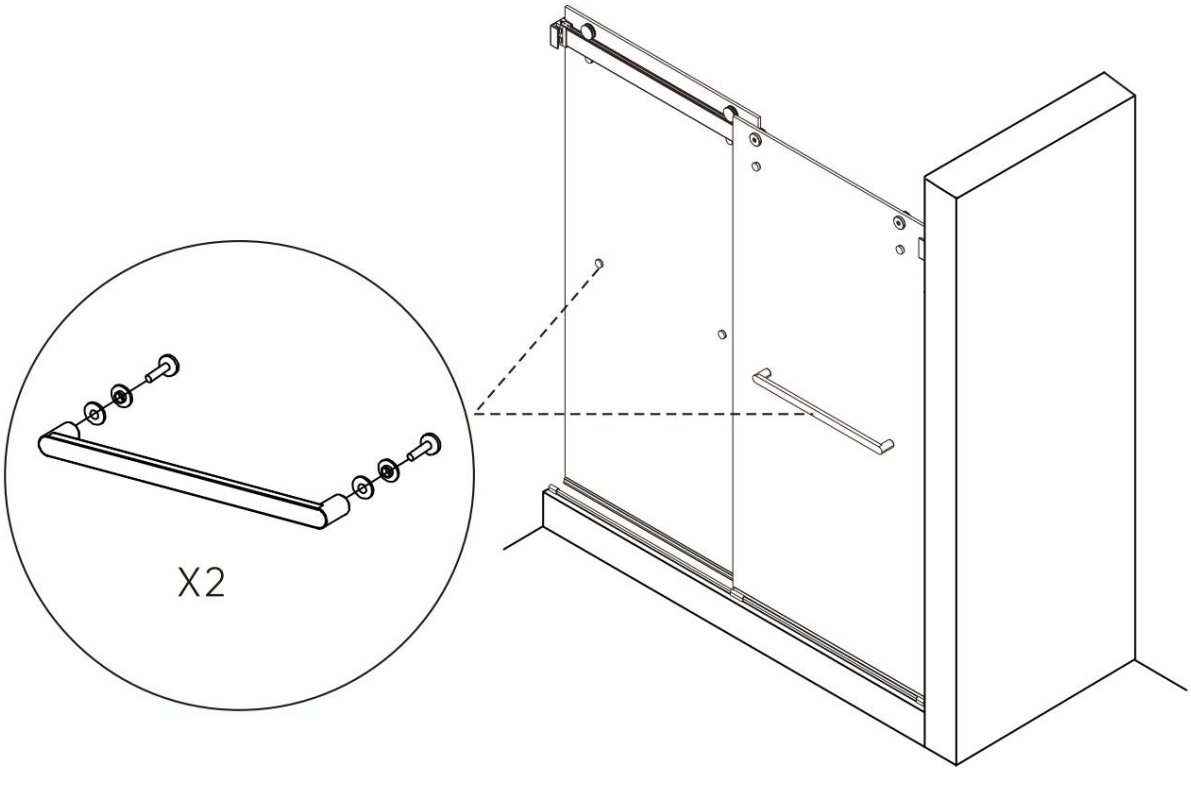

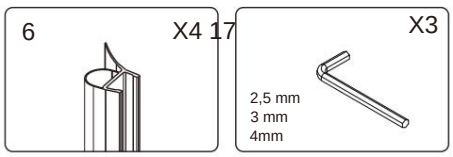

Montera bubbelpackningen på glaspanelen.

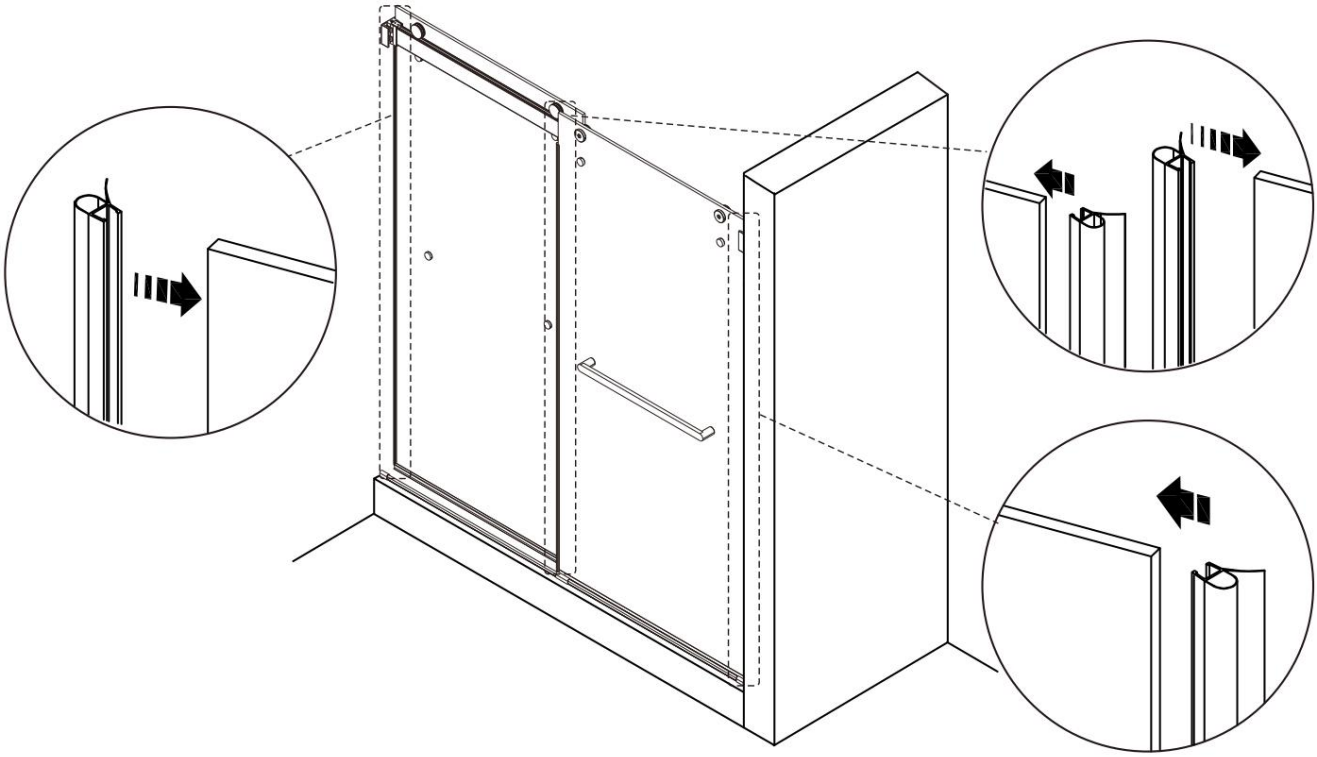

Om glaset inte är i våg, använd en skiftnyckel för att justera rullen och rotera hoppsäkringen för att säkerställa att glaset förblir vertikalt mot väggen. Efter att ha justerat det för att vara i våg, rotera rullens skydd för att låsa det på plats.

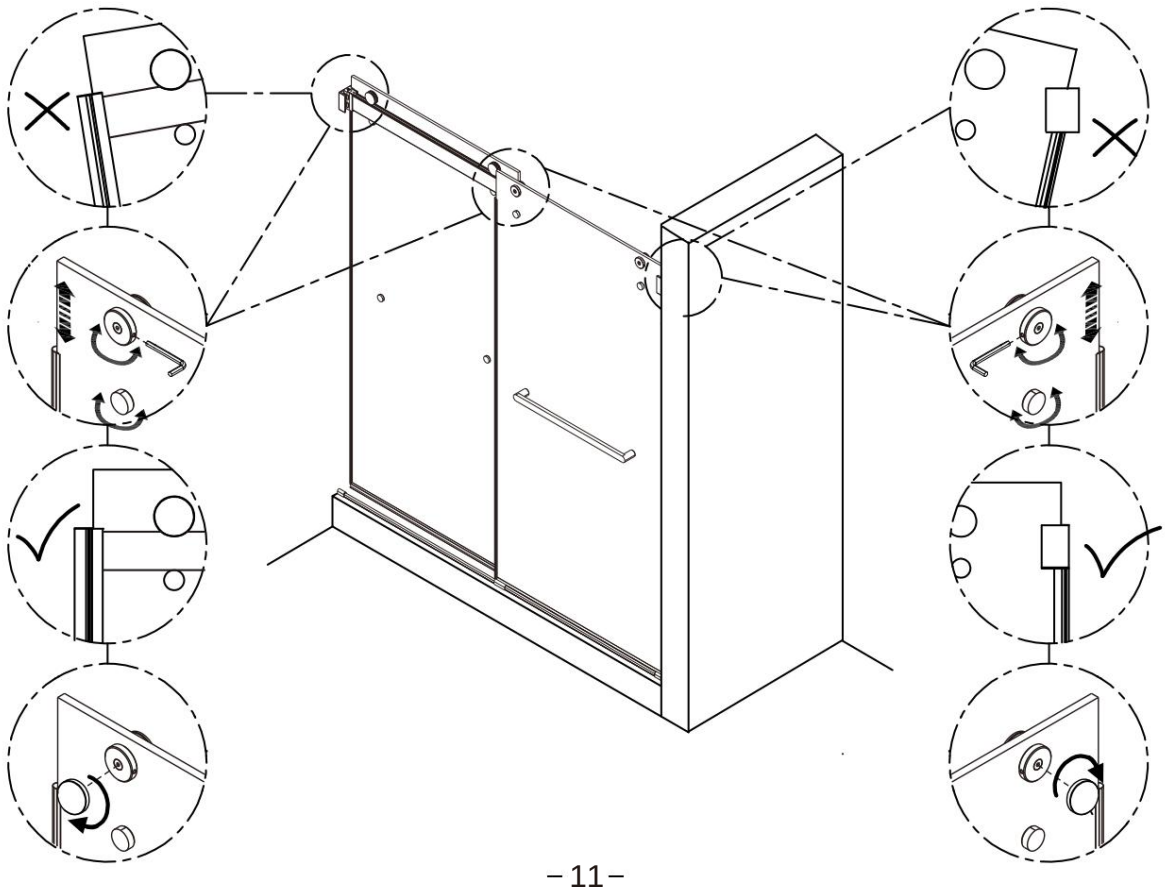

Applicera silikon utanför duschen enligt bilden, använd INTE inom 24 timmar.



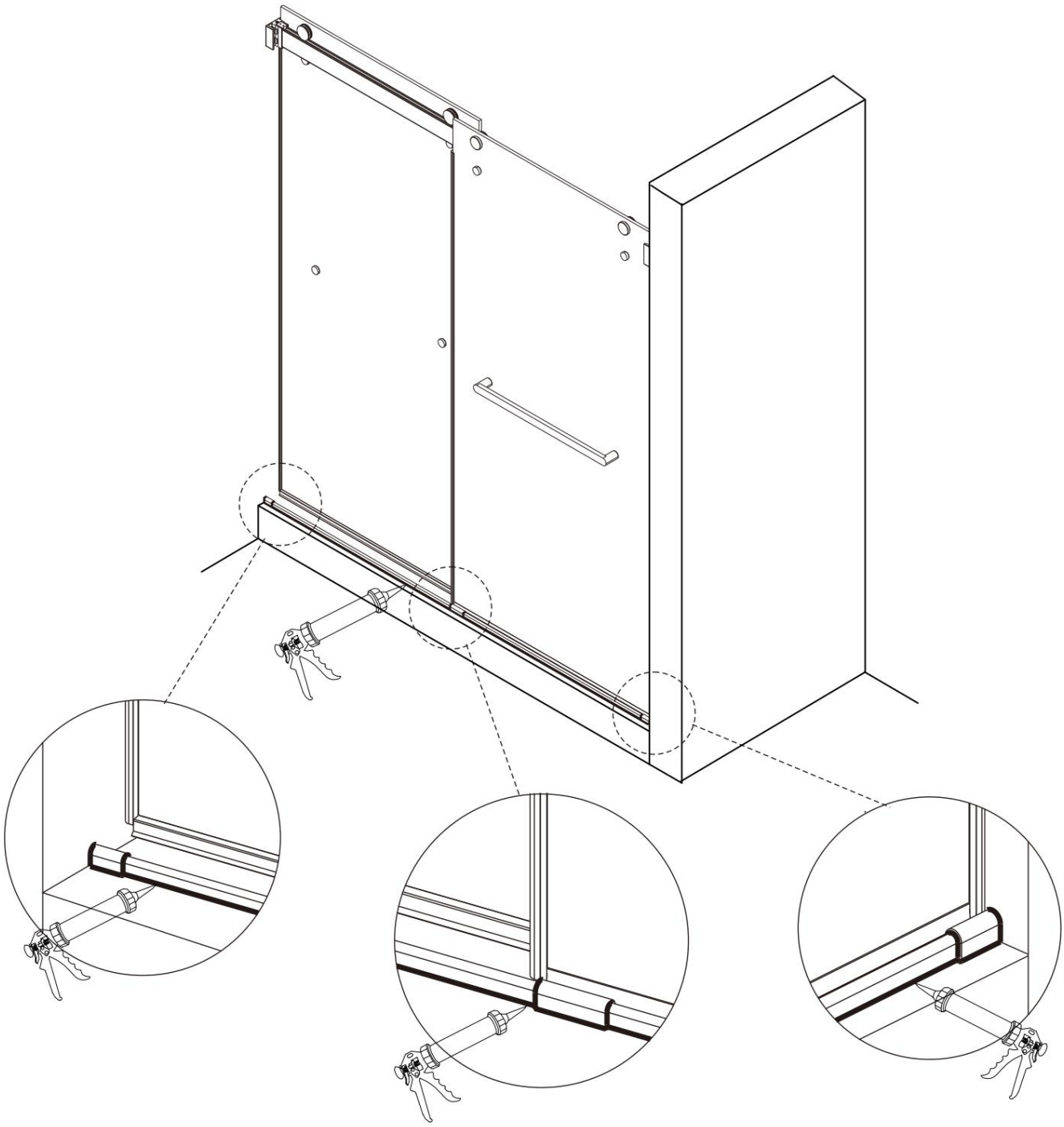

Tillverkare: Shanghaimuxinmuyeyouxiangongsi

Adress: Shuangchenglu 803nong11hao1602A-1609shi, baoshanqu, shanghai 200000 CN.

EU-representant: E-CrossStu GmbH.

Mainzer Landstr.69, 60329 Frankfurt am Main.

REPRESENTANT FÖR STORBRITANNIEN: YH CONSULTING LIMITED.

C/O YH Consulting Limited Kontor 147, Centurion House, London Road, Staines-upon-Thames, Surrey, TW18 4AX

Importerad till Australien: SIHAO PTY LTD.
1 ROKEVA STREETEASTWOOD NSW 2122 Australien

Importerad till USA: Sanven Technology Ltd.

Svit 250, 9166 Anaheim Place, Rancho Cucamonga, CA 91730



VEVOR

Affordable. Reliable. Home Improvement.

DOUCHEDEUR

MODEL: CNH-PP-S722-A

Installatievideo

VEVOR

Affordable. Reliable. Home Improvement.

SHOWER DOOR

CNH-PP-S722-A **MODEL:**

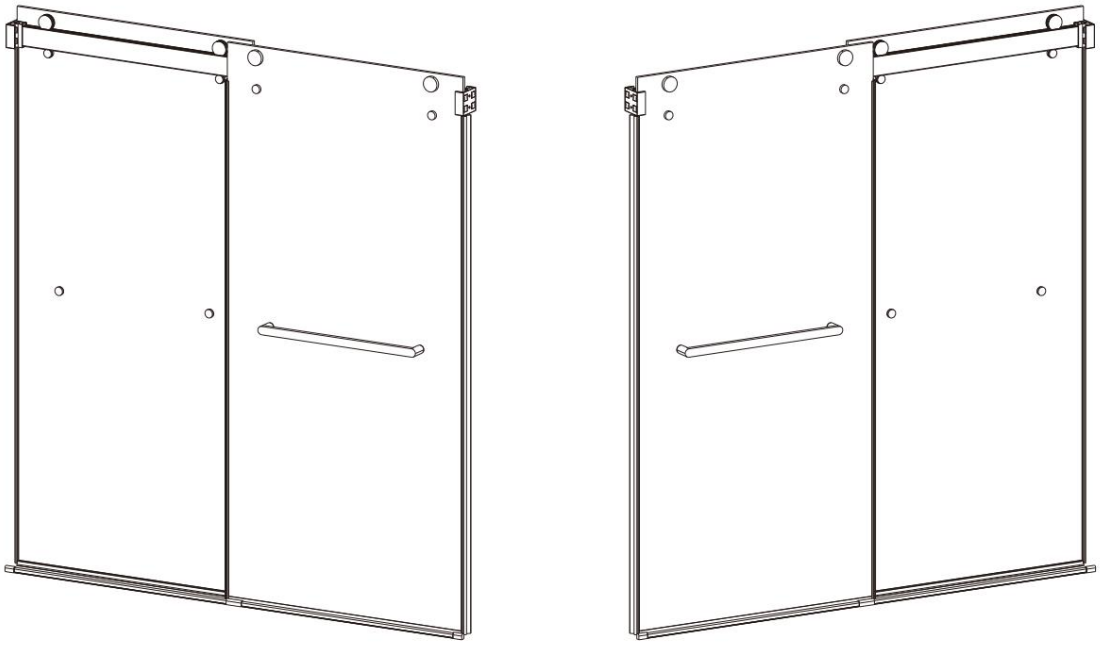

Foto ter referentie

Dit is de originele handleiding. Lees alle instructies zorgvuldig door voordat u het product gebruikt. VEVOR behoudt zich het recht voor om de gebruiksaanwijzing duidelijk te interpreteren. Het uiterlijk van het product is afhankelijk van het product dat u hebt ontvangen. Neemt u het ons niet kwalijk dat we u niet meer op de hoogte stellen van eventuele technologische of software-updates voor ons product.

VEILIGHEIDSINSTRUCTIES EN VOORZORGSMAATREGELEN



Lees deze gebruikershandleiding zorgvuldig door !

Montagevoorzorgsmaatregelen

1. Controleer de doos zorgvuldig op eventuele schade. Maak indien nodig een foto voor uw administratie en neem contact op met ons serviceteam voor hulp.
2. Het is gevaarlijk als het niet correct is geïnstalleerd. Draai alle schroeven en moeren vast voordat u het gebruikt.
3. Monteer het product volgens deze instructies. Onjuiste montage kan gevaarlijk zijn.

4. Draag tijdens de montage een ANSI-goedgekeurde veiligheidsbril en stevige werkhandschoenen.

5. Houd de verzamelplaats schoon en goed verlicht.
6. Gooi de doos pas weg als u klaar bent met het monteren van de douchedeur.

7. Kom niet in actie als u moe bent of onder invloed van alcohol, drugs of medicijnen.

8. Breng op geen enkele wijze wijzigingen aan in dit product.
9. De doos bevat enkele kleine onderdelen. Plaats deze voor installatie op de juiste plaats, zodat ze buiten bereik van kinderen blijven en de veiligheid gewaarborgd is.

Installatie-instructies 1.

Maatvoering Voordat u de badkamerdeur

installeert, is het noodzakelijk om eerst de juiste maatvoering van de deur te bepalen. Meet eerst de breedte en hoogte van de deuropening om de afmetingen van het deurblad en kozijn te bepalen. Houd er rekening mee dat badkamerdeuren meer afdichting nodig hebben dan gewone deuren, waardoor er speciale maatvoeringsvereisten kunnen zijn. Het is belangrijk om zorgvuldig te meten om er zeker van te zijn dat de deurmaat aan de eisen voldoet.

2. Installatie van het deurkozijn Bij

de installatie van het deurkozijn moet aandacht worden besteed aan de verticaliteit en waterpasheid van het kozijn. De verticaliteit van het kozijn kan worden bereikt door steunblokken te plaatsen en de horizontale en verticale uitlijning aan te passen, terwijl de waterpasheid van het kozijn moet worden gekalibreerd met behulp van een waterpasinstrument. Om de waterbestendigheid van het kozijn te verbeteren, is het bovendien noodzakelijk om de onder- en zijkant van het kozijn af te dichten, de kieren te vullen met waterdichte lijm en waterdichte folie aan de binnenkant van het kozijn aan te brengen.

Na de installatie kunt u ervoor kiezen om explosieveilige folie op de glazen deur te plakken.
Zelfs als de glazen deur breekt, zal het glasafval niet op verschillende plekken in de badkamer terechtkomen. Hierdoor wordt niet alleen de kans op verwondingen verkleind, maar wordt ook het schoonmaken een stuk gemakkelijker.

LET OP: We raden aan om de douchedeur met twee personen te monteren. Het duurt ongeveer een half uur. Controleer de onderdelen zorgvuldig aan de hand van de onderdelenlijst. Mocht u onderdelen missen, neem dan contact op met onze klantenservice.

Onderdelenlijst

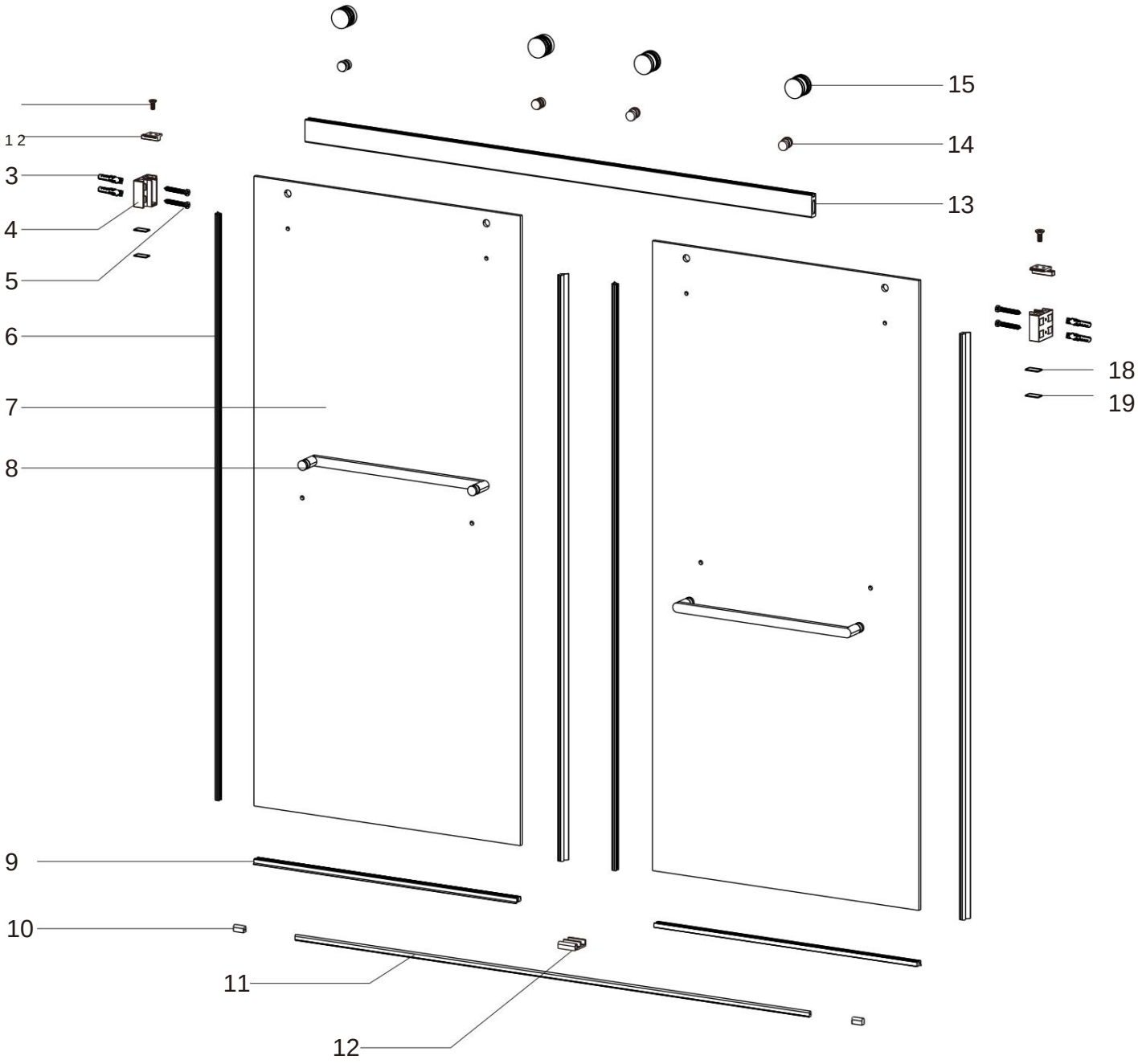

1 X2 	2 X2 	3 X4 	4 X2 	5 X4 
6 X4 	7 X2 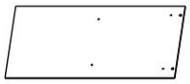	8 X2 	9 X2 	10 X2 
11 X1 	12 X1 	13 X1 	14 X4 	15 X4 
16 X1 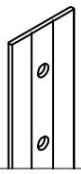	17 X3  2,5 mm 3 mm 4 mm	18 X1  1,5 mm	19 X1  1 mm	

Tools Required:

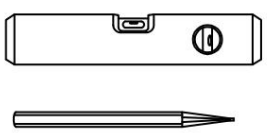
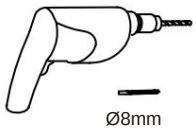

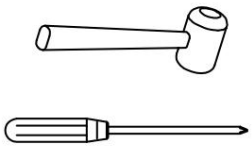
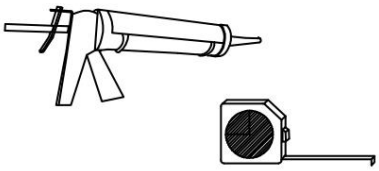

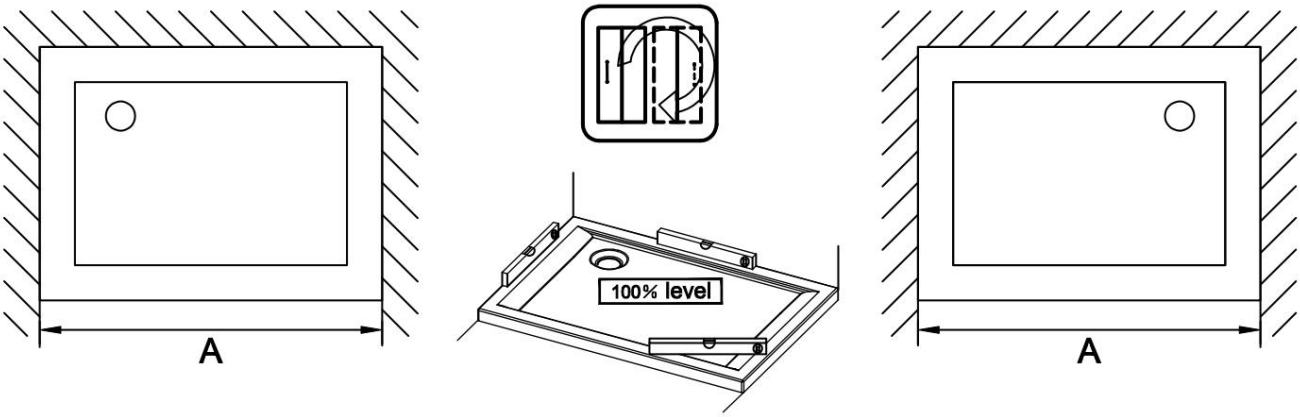

De douchedeur in de hierboven genoemde maten kan op de vloer of op de

Douchebak die 100% in evenwicht moet zijn.

LET OP: We raden aan dat twee personen de douchedeur monteren. Het zal ongeveer 2 uur duren. ongeveer een uur.

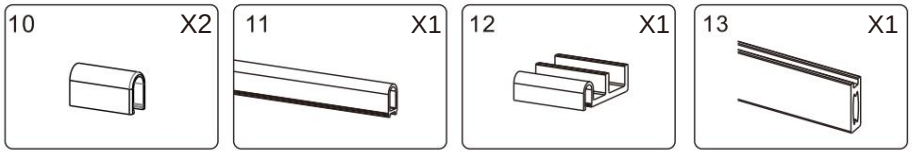

Installatiestap

De maat van de nis is X, de maat van de bovenste kop is X-1/2" (12 mm) en de dorpel moet X-4/25" (4 mm) zijn. Markeer de positie in het midden van de douchebak zoals hieronder.

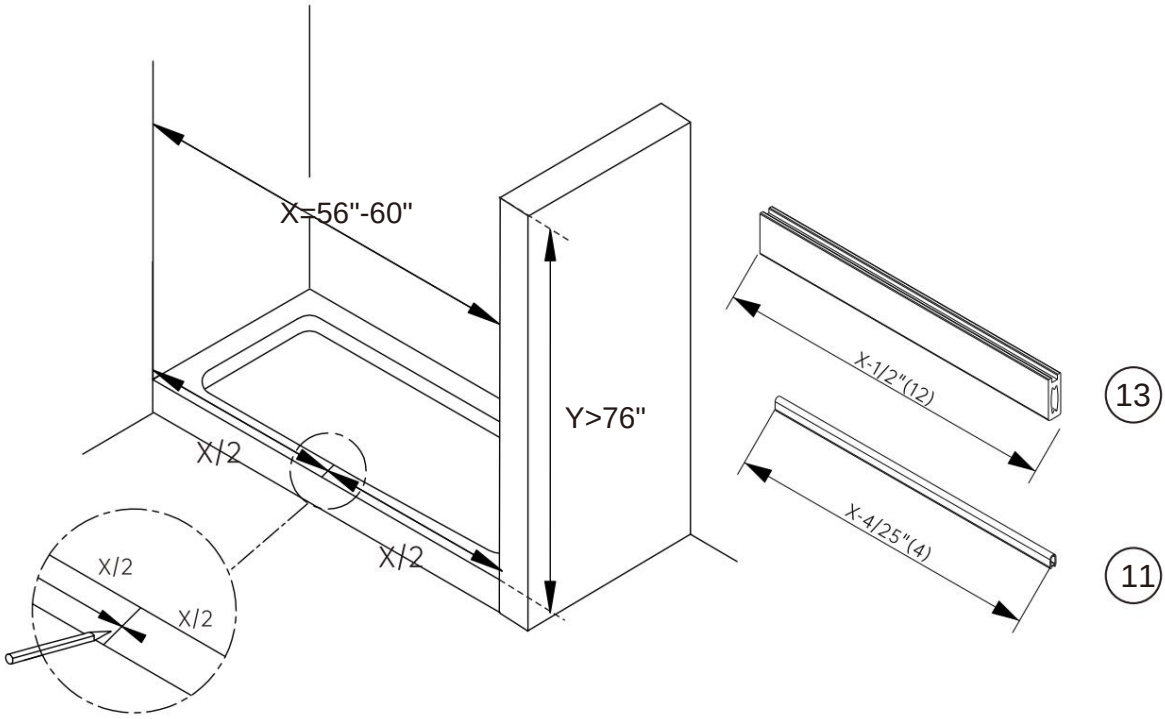

Plaats de onderste geleider op de gemarkeerde positie, 5 mm vanaf de buitenrand van de lade. Verwijder de tape onder de onderste geleider en plaats de onderste geleider op de onderste rail. Plaats de eindkap op de onderste rail.

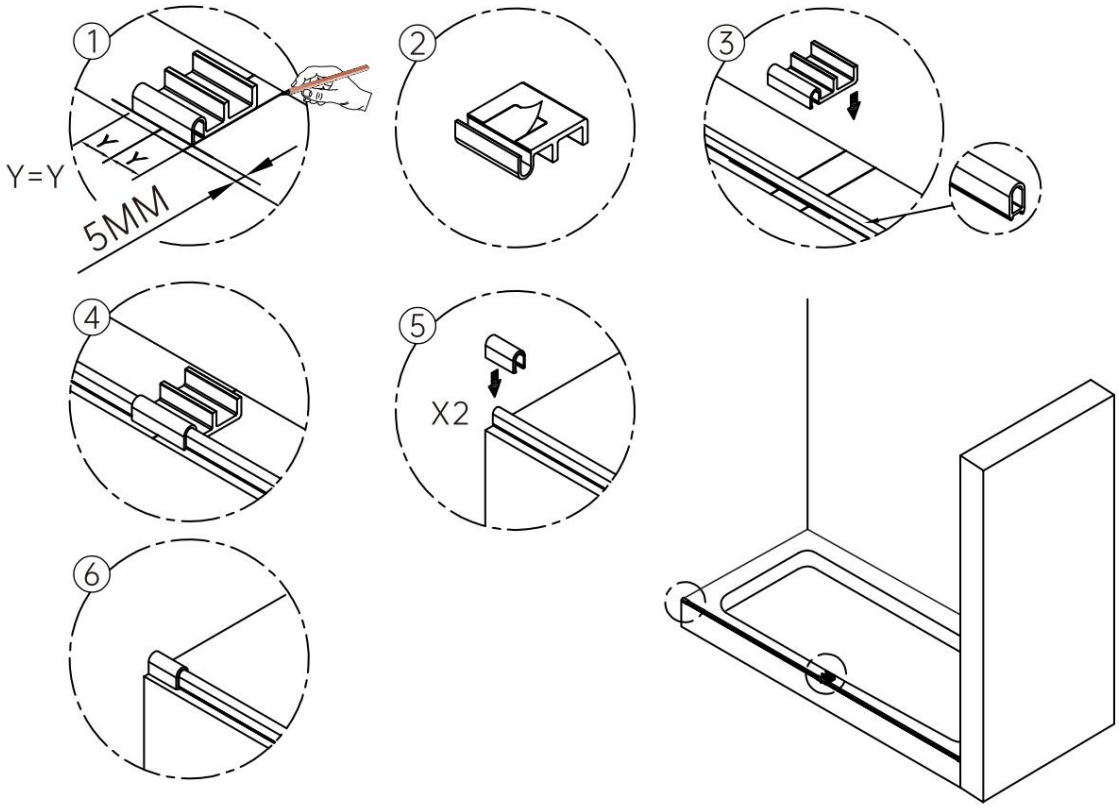

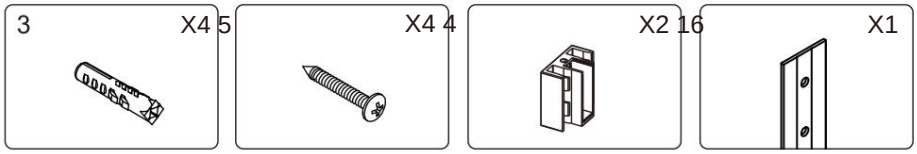

Plaats het armatuur op de muur, 33 mm vanaf de buitenrand van de douchebak. Markeer 4 gaten op de muur.

Boor de gaten met een boortje van 6 mm en plaats de pluggen in de muur.

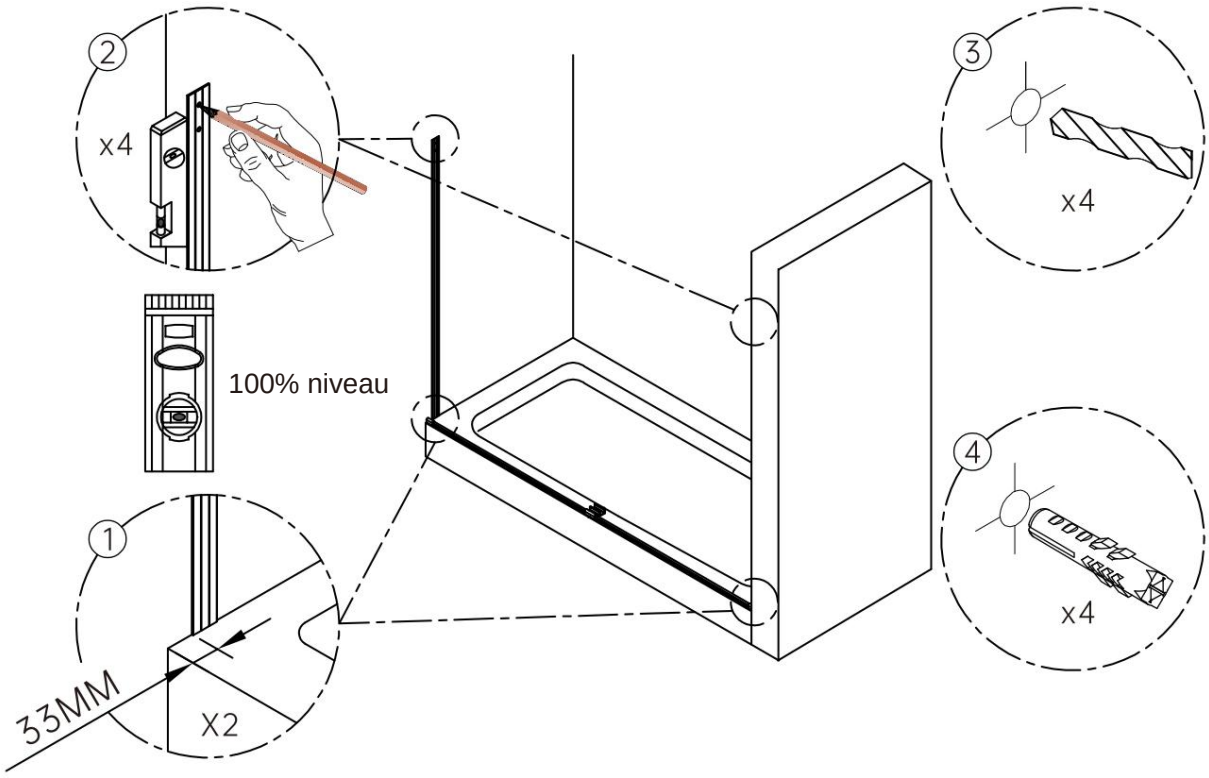

Bevestig de muurbeugel met schroeven van het type ST4*30.

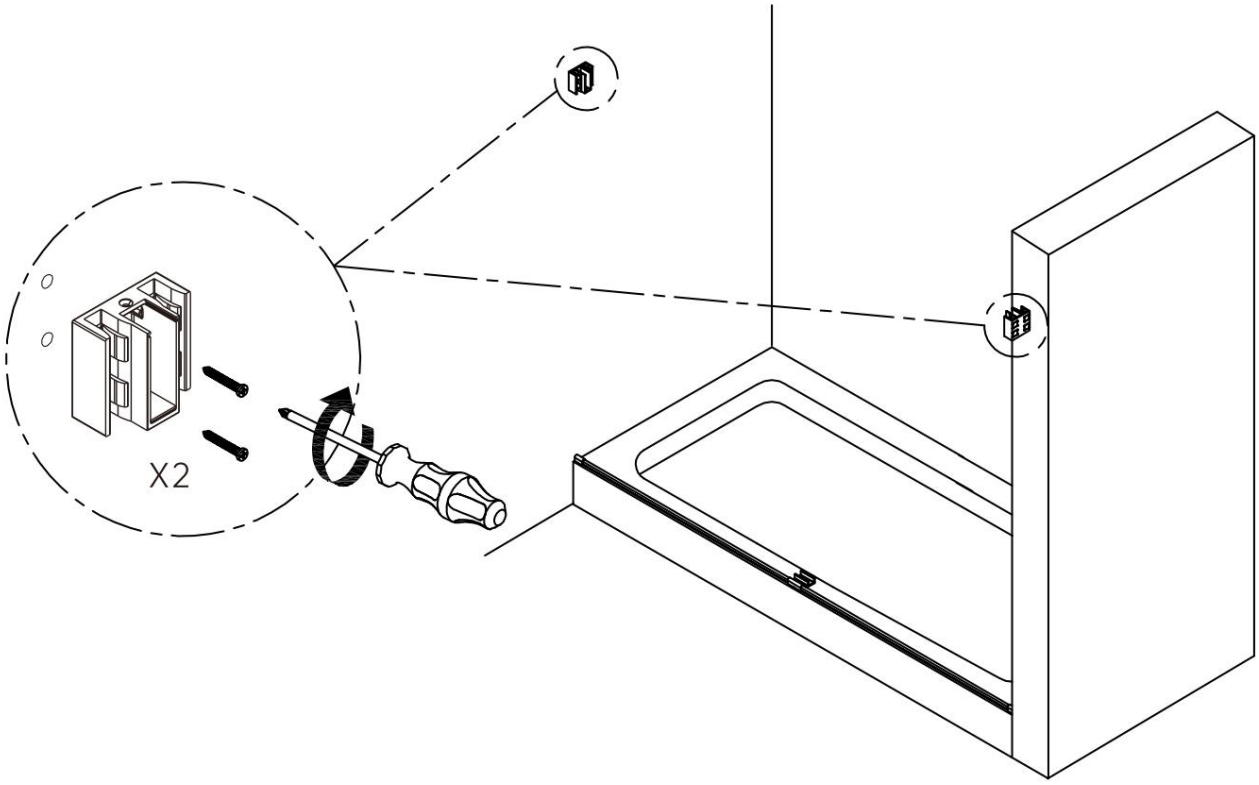

2 X2	18 X1	19 X1
	 1,5 mm	 1 mm

Bevestig de bovenste kop aan de muurbeugel.

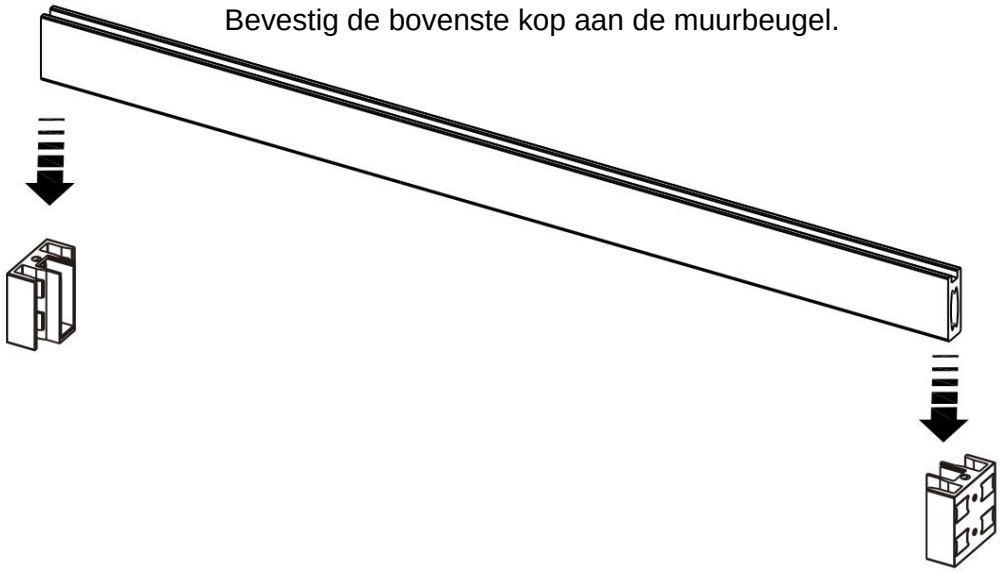

Plaats de waterpas op de kopregel en plaats een 1,5 mm/1 mm ringetje op de glasklem om de kopregel waterpas te zetten.

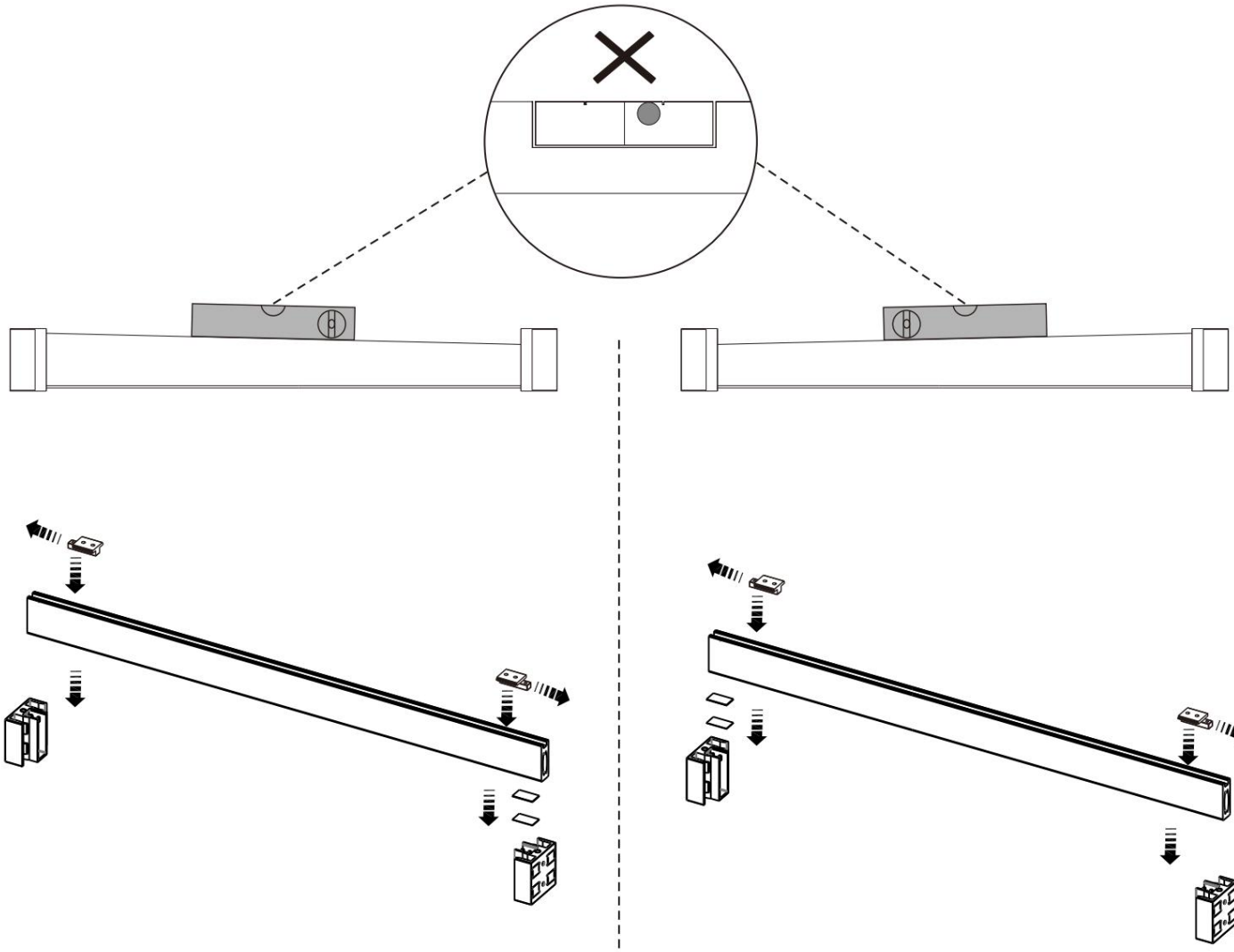

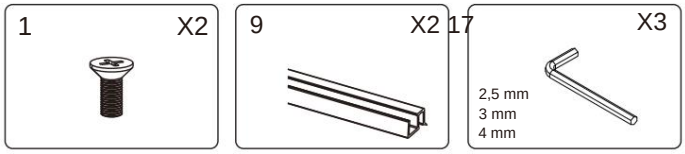

Nadat u de header waterpas hebt gesteld, bevestigt u de header met M4*12-schroeven en draait u de muurbeugel vast met een sleutel.

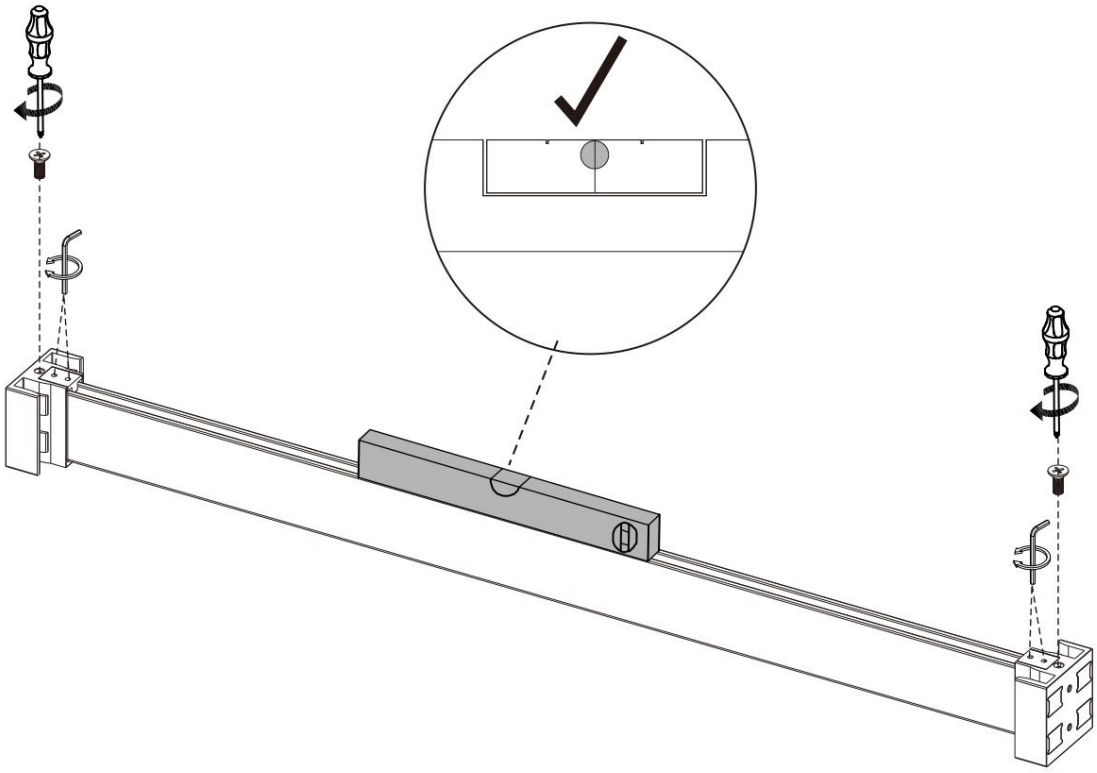

Plaats de onderste pakking op de onderkant van het glas. De onderste pakking moet 5 mm van de glasrand verwijderd zijn.

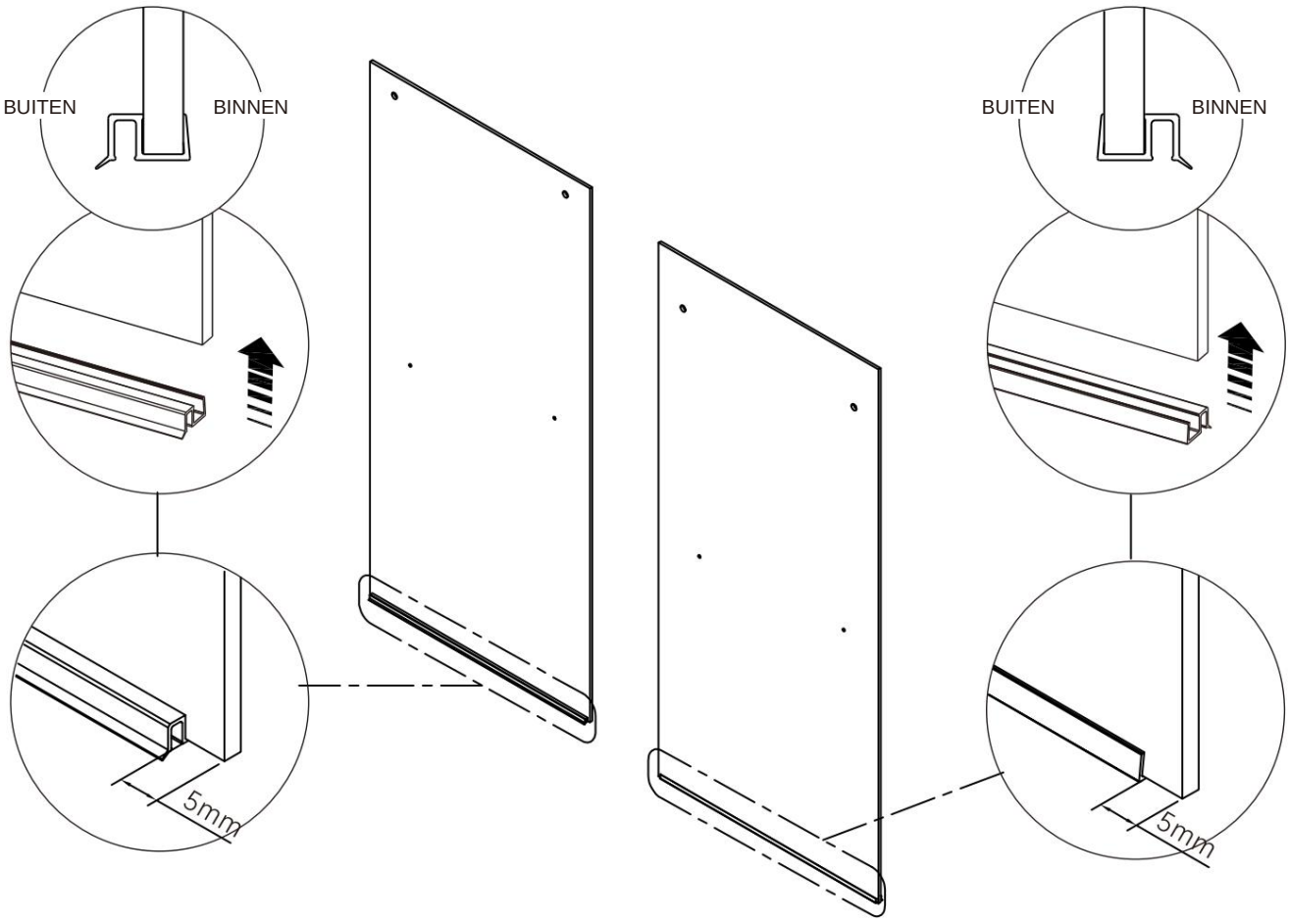

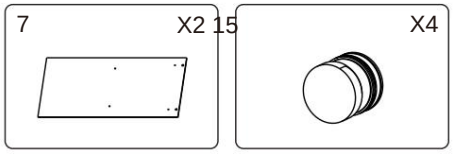

Bevestig de roller op het glas.

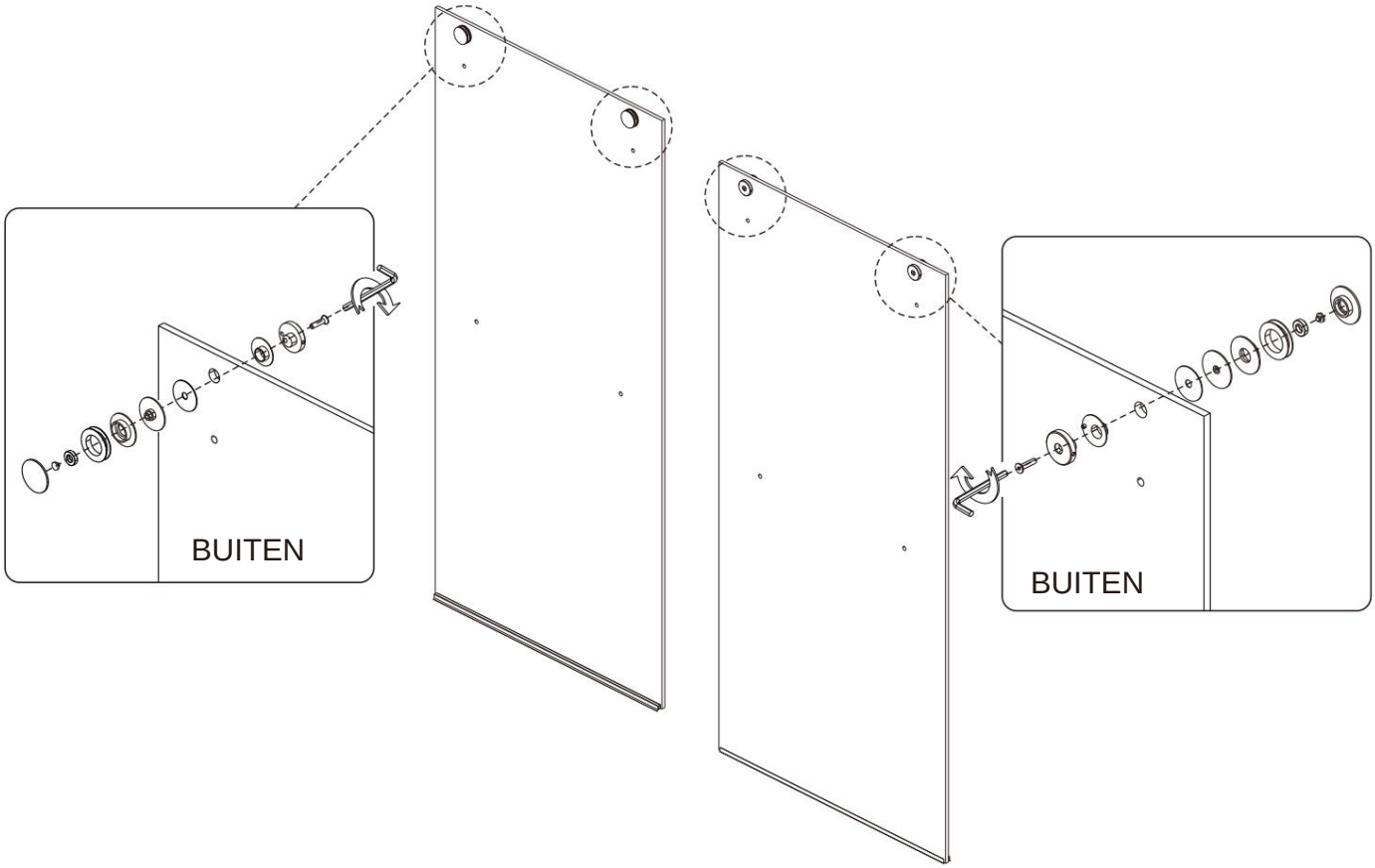

Hang het binnenglas schuin aan de bovenste kop, monteer de onderste pakking aan de onderkant van het glas en monteer de anti-stopper op het glas.

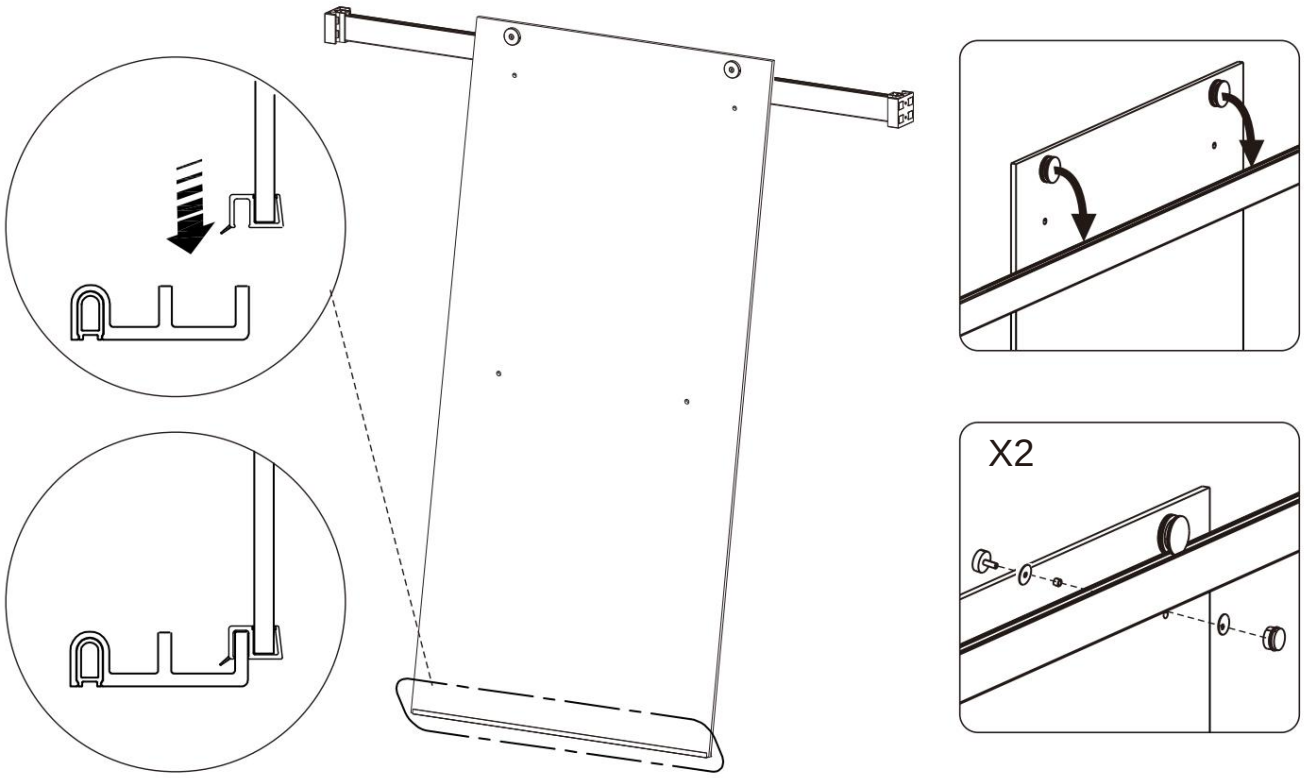

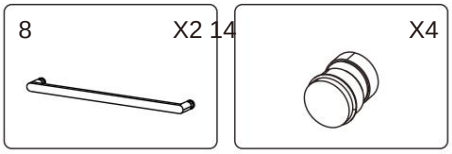

Hang het buitenste glas schuin aan de bovenste kopregel, bevestig de onderste pakking aan de onderkant van het glas en bevestig de anti-stopper aan het glas.

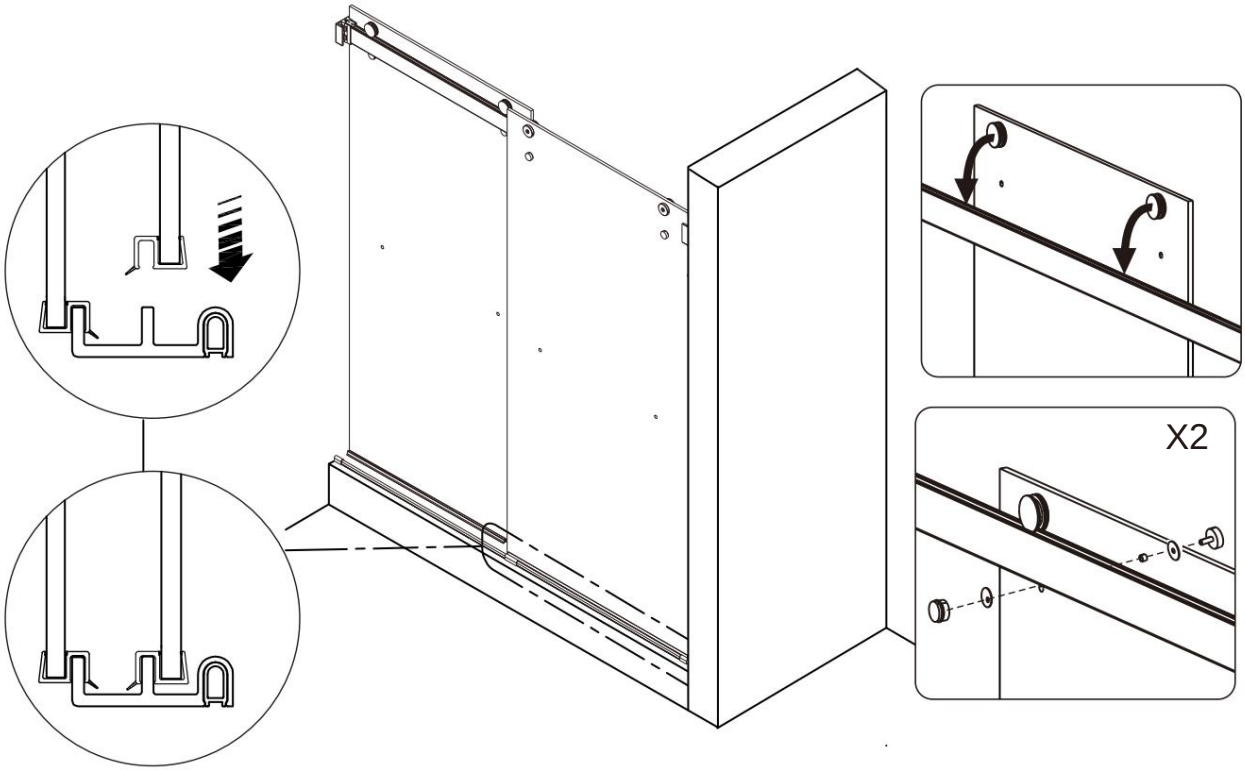

Bevestig de handgreep op het glaspaneel.

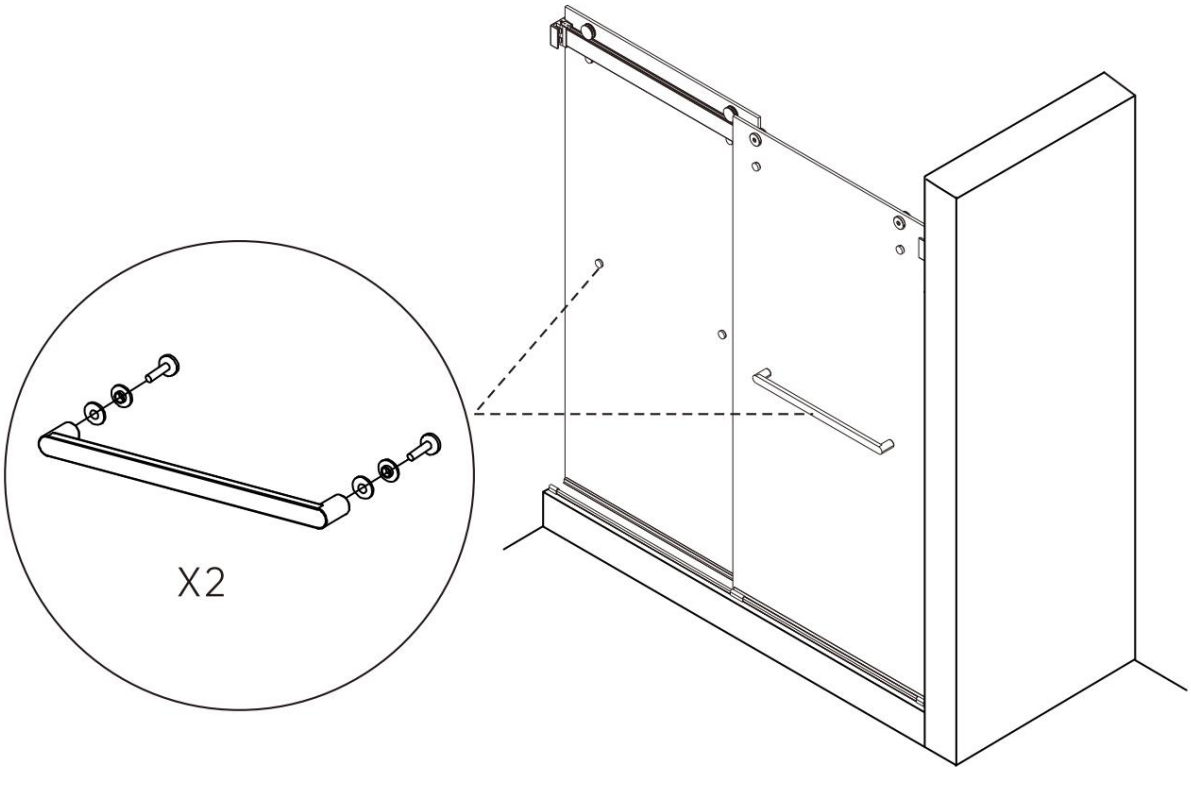

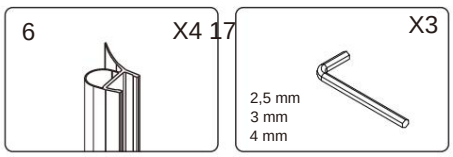

Plaats de bubbelafdichting op het glaspaneel.

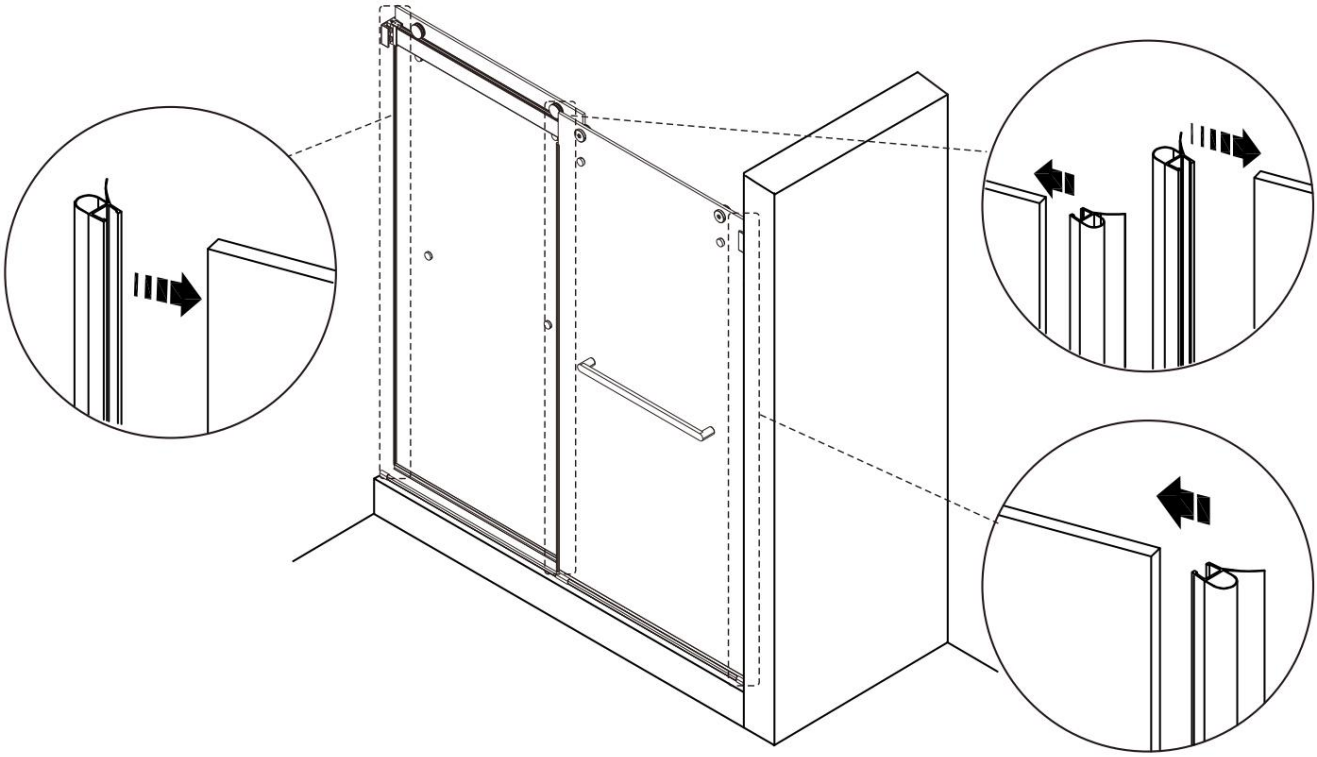

Als het glas niet waterpas staat, gebruik dan een sleutel om de rol te verstellen en draai de anti-jump om ervoor te zorgen dat het glas verticaal tegen de muur blijft staan. Nadat u het waterpas hebt gesteld, draait u de rolkap om deze te vergrendelen.

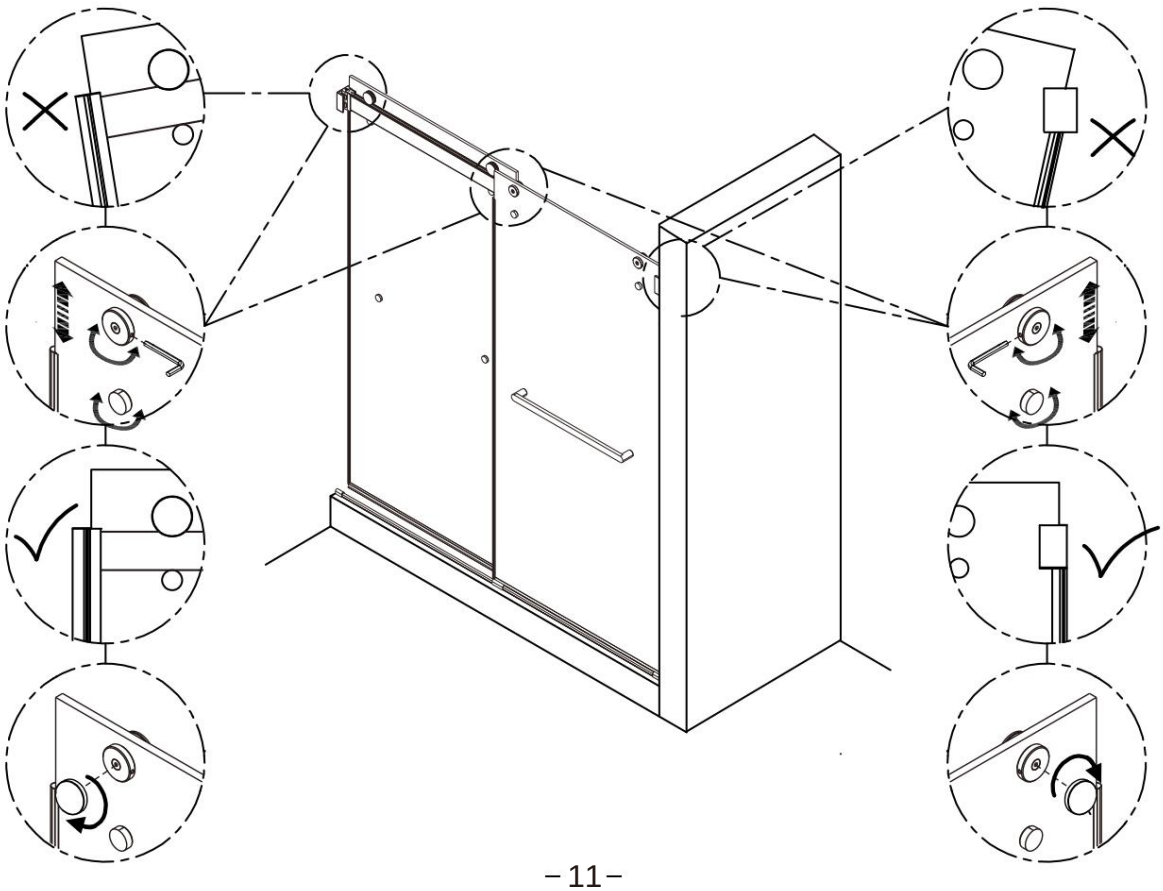

Breng de siliconenkit aan buiten de douche zoals aangegeven op de tekening. NIET gebruiken binnen 24 uur.



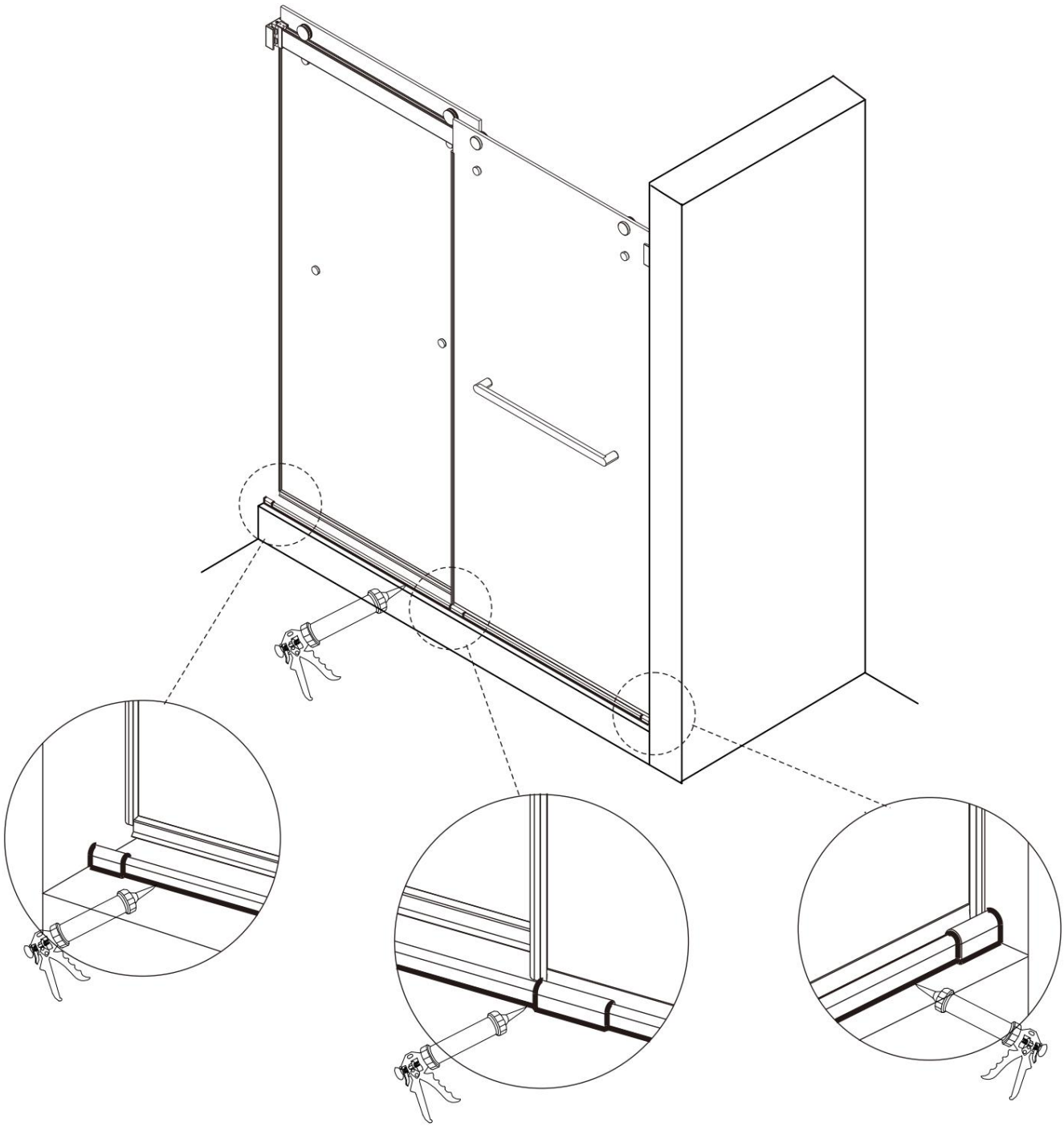

Fabrikant: Shanghaimuxinmuyeyouxiangongsi
Adres: Shuangchenglu 803nong11hao1602A-1609shi, baoshanqu, shanghai 200000 CN.

EG-vertegenwoordiger: E-CrossStu GmbH.
Mainzer Landstr.69, 60329 Frankfurt am Main.
VK VERTEGENWOORDIGER: YH CONSULTING LIMITED.
T.a.v. YH Consulting Limited Kantoor 147, Centurion House, London Road, Staines-upon-Thames, Surrey, TW18 4AX
Geïmporteerd naar AUS: SIHAO PTY LTD.
1 ROKEVA STREETEASTWOOD NSW 2122 Australië
Geïmporteerd naar de VS: Sanven Technology Ltd.
Suite 250, 9166 Anaheim Place, Rancho Cucamonga, CA 91730



VEVOR

Affordable. Reliable. Home Improvement.

PORTE DE DOUCHE

MODÈLE : CNH-PP-S722-A

Vidéo d'installation

VEVOR

Affordable. Reliable. Home Improvement.

SHOWER DOOR

MODÈLE CNH-PP-S722-A :

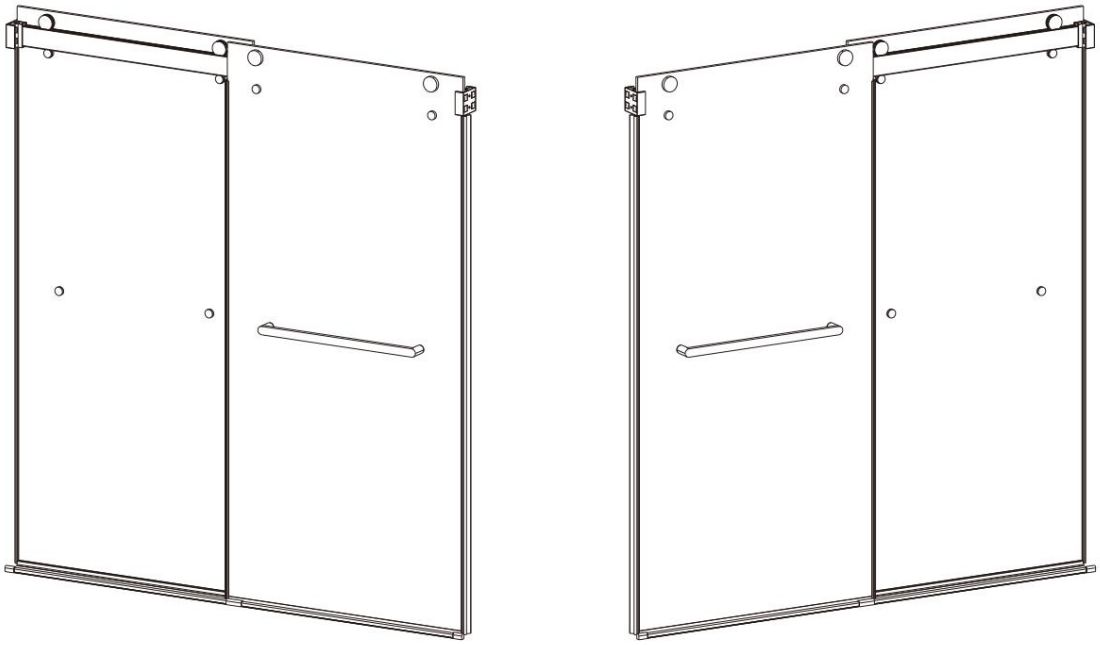

Photo à titre de référence

Voici le mode d'emploi original. Veuillez lire attentivement toutes les instructions du manuel avant utilisation. VEVOR se réserve le droit d'interpréter ce manuel à sa guise. L'apparence du produit que vous recevrez peut différer. Nous vous prions de nous excuser si nous ne vous informons pas des mises à jour techniques ou logicielles concernant notre produit.

CONSIGNES DE SÉCURITÉ ET PRÉCAUTIONS



Veuillez lire attentivement ce manuel d'utilisation. !

Précautions de montage : 1.

Vérifiez soigneusement l’état du colis. En cas de dommages, veuillez prendre une photo et contacter notre service client.

2. Son installation est dangereuse si elle n'est pas correcte. Serrez toutes les vis et tous les écrous avant utilisation.

3. Veuillez procéder à l'assemblage conformément à ces instructions. Un assemblage incorrect peut engendrer des risques.

4. Portez des lunettes de sécurité approuvées ANSI et des gants de travail robustes pendant l'assemblage.

5. Gardez la zone de rassemblement propre et bien éclairée.

6. Veuillez ne pas jeter la boîte avant d'avoir fini d'assembler la porte de douche.

7. Ne pas assembler en cas de fatigue ou sous l'influence de l'alcool, de drogues ou de médicaments.

8. Ne modifiez en aucune façon ce produit.

9. La boîte contient de petites pièces ; veuillez les ranger correctement avant l'installation afin de les tenir hors de portée des enfants et d'assurer la sécurité.

Instructions d'installation 1.

Mesure des dimensions Avant d'installer

la porte de salle de bain, il est indispensable de mesurer correctement les dimensions de l'ouverture. Mesurez la largeur et la hauteur de l'ouverture afin de déterminer les dimensions du vantail et du cadre. Notez que les portes de salle de bain nécessitent une meilleure étanchéité que les portes classiques ; des dimensions spécifiques peuvent donc être requises. Il est important de mesurer avec précision pour s'assurer que les dimensions de la porte correspondent aux exigences.

2. Installation du cadre de porte :

Lors de l’installation du cadre de porte, il convient de veiller à sa verticalité et à son niveau. La verticalité peut être assurée par l’installation de cales de support et le réglage de l’alignement horizontal et vertical. Le niveau du cadre doit être vérifié à l’aide d’un niveau à bulle. De plus, afin d’améliorer l’étanchéité du cadre, il est nécessaire de réaliser un traitement d’étanchéité au bas et sur les côtés, de combler les interstices avec un mastic étanche et d’installer un film d’étanchéité à l’intérieur du cadre.

Après l'installation, vous pouvez choisir de coller un film anti-explosion sur la porte vitrée.
Même si la porte vitrée se brise, les débris de verre ne risquent pas d'éclabousser différentes parties de la salle de bain, minimisant ainsi les risques de blessures accidentelles et facilitant le nettoyage.

REMARQUE : Nous recommandons d'être deux pour assembler la porte de douche. Le montage prendra environ une demi-heure. Veuillez vérifier attentivement les pièces en vous référant à la liste des pièces. Si des pièces sont manquantes, veuillez contacter notre service client.

Liste des pièces

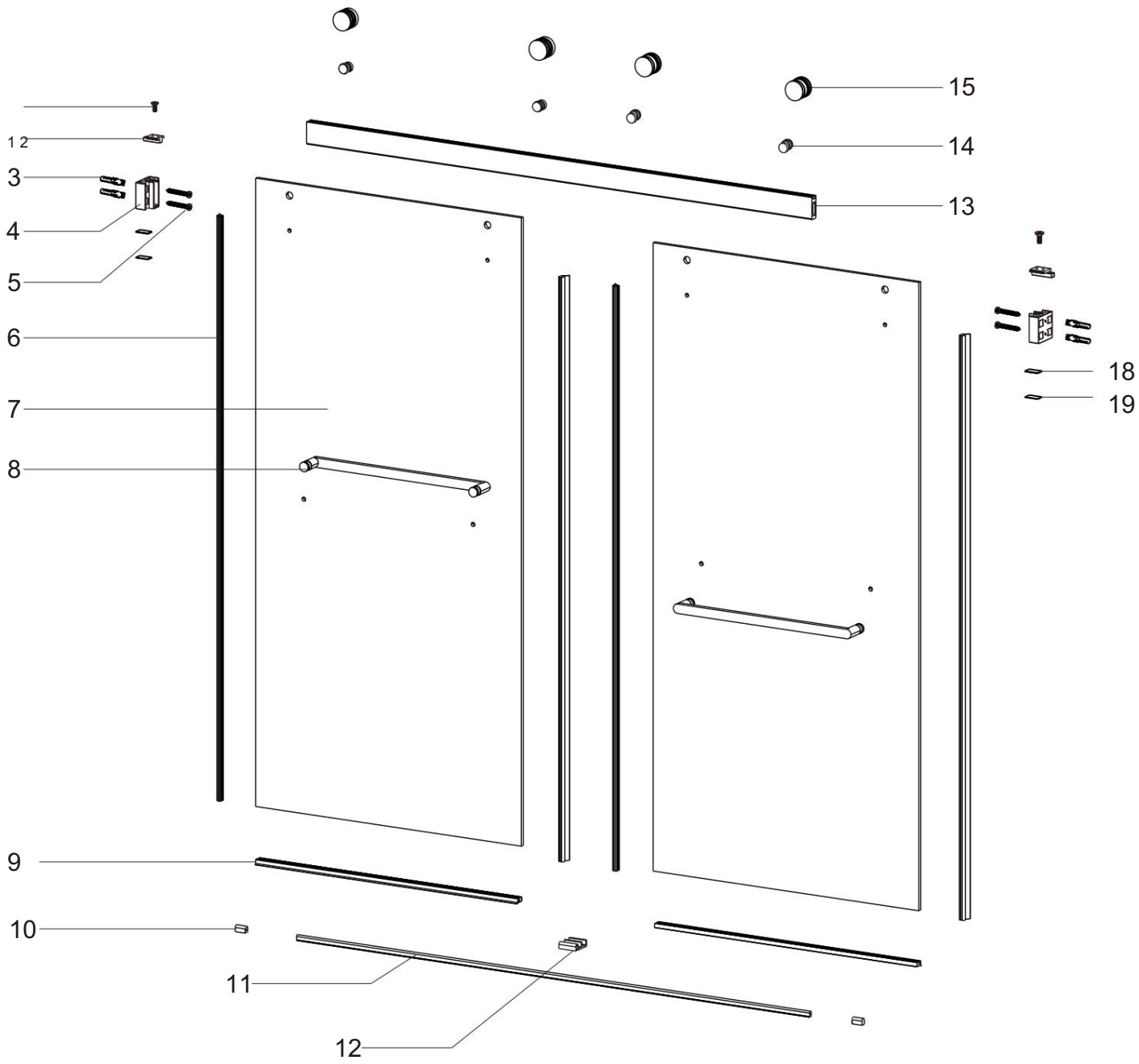

1 X2 	2 X2 	3 X4 	4 X2 	5 X4 
6 X4 	7 X2 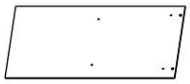	8 X2 	9 X2 	10 X2 
11 X1 	12 X1 	13 X1 	14 X4 	15 X4 
16 X1 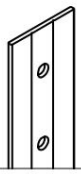	17 X3  2,5 mm 3 mm 4 mm	18 X1  1,5 mm	19 X1  1 mm	

Tools Required:

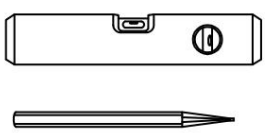
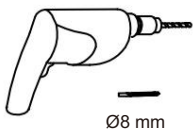

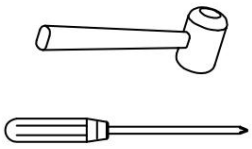
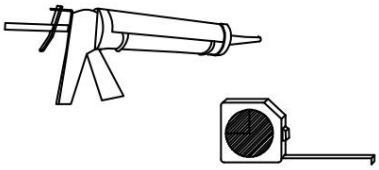

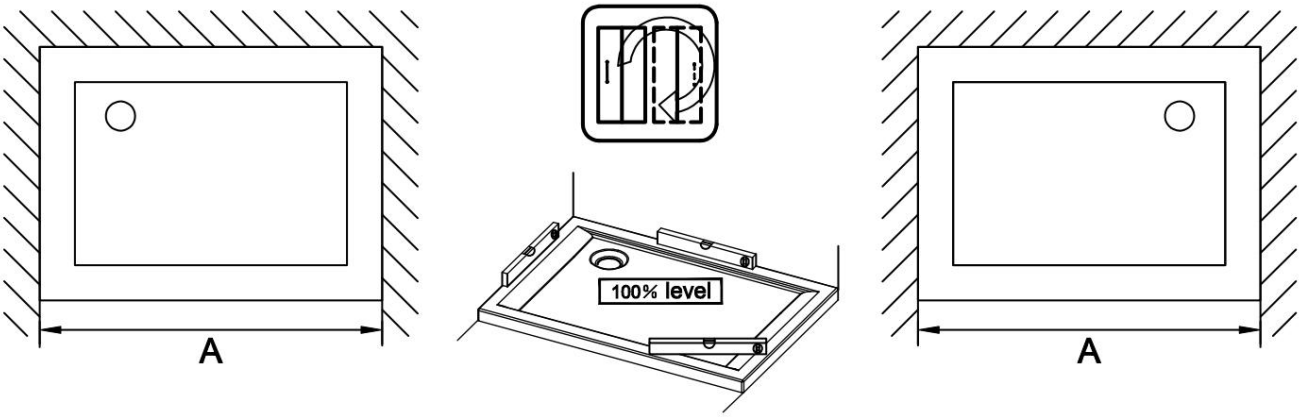

La porte de douche, dans les dimensions indiquées ci-dessus, peut être installée au sol ou sur le dessus.

Receveur de douche qui doit être parfaitement équilibré.

REMARQUE : Nous recommandons d'être deux pour assembler la porte de douche. Cela prendra un certain temps. environ une heure.

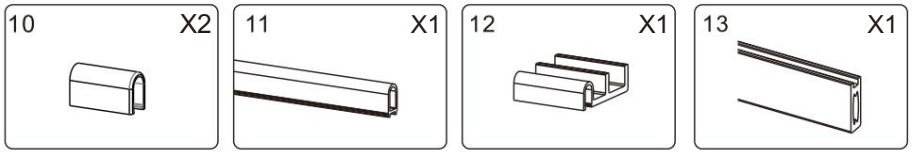

Étape d'installation

Une fois la dimension de l'alcôve mesurée (X), la hauteur du linteau supérieur doit être de X-1/2" (12 mm) et le seuil de X-4/25" (4 mm). Marquez l'emplacement au milieu du receveur de douche comme indiqué ci-dessous.

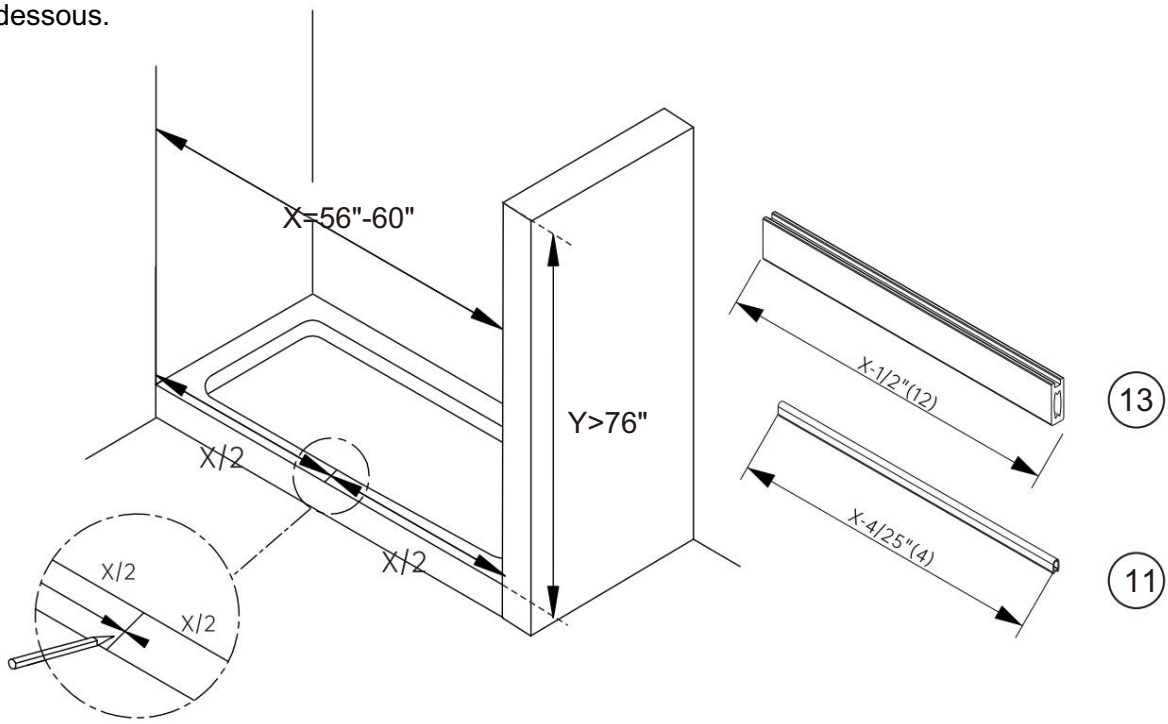

Positionnez le guide inférieur sur le repère, à 5 mm du bord extérieur du plateau. Retirez le ruban adhésif sous le guide inférieur, puis fixez ce dernier sur le rail inférieur. Installez le capuchon d'extrémité sur le rail inférieur.

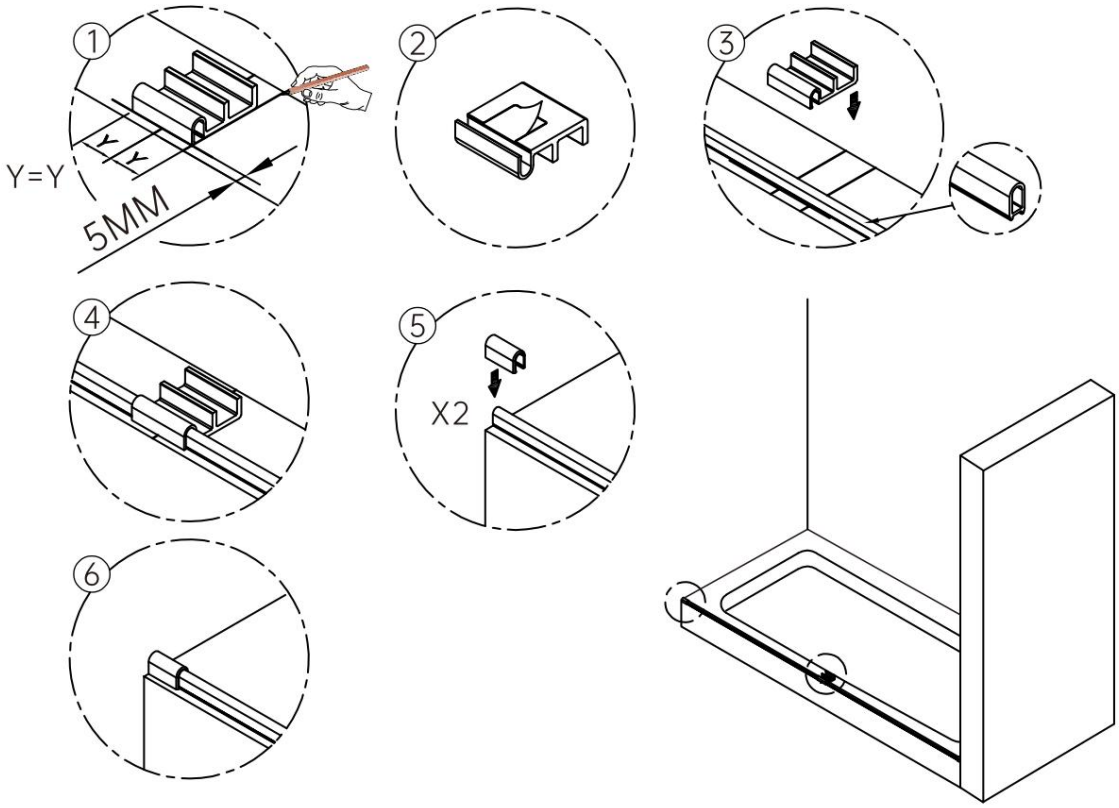

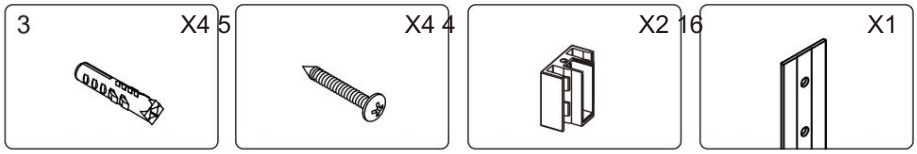

Fixez le support au mur à 33 mm du bord extérieur du receveur de douche. Marquez 4 emplacements pour les trous dans le mur. Percez les trous avec un foret de 6 mm et insérez-le dans la cheville murale.

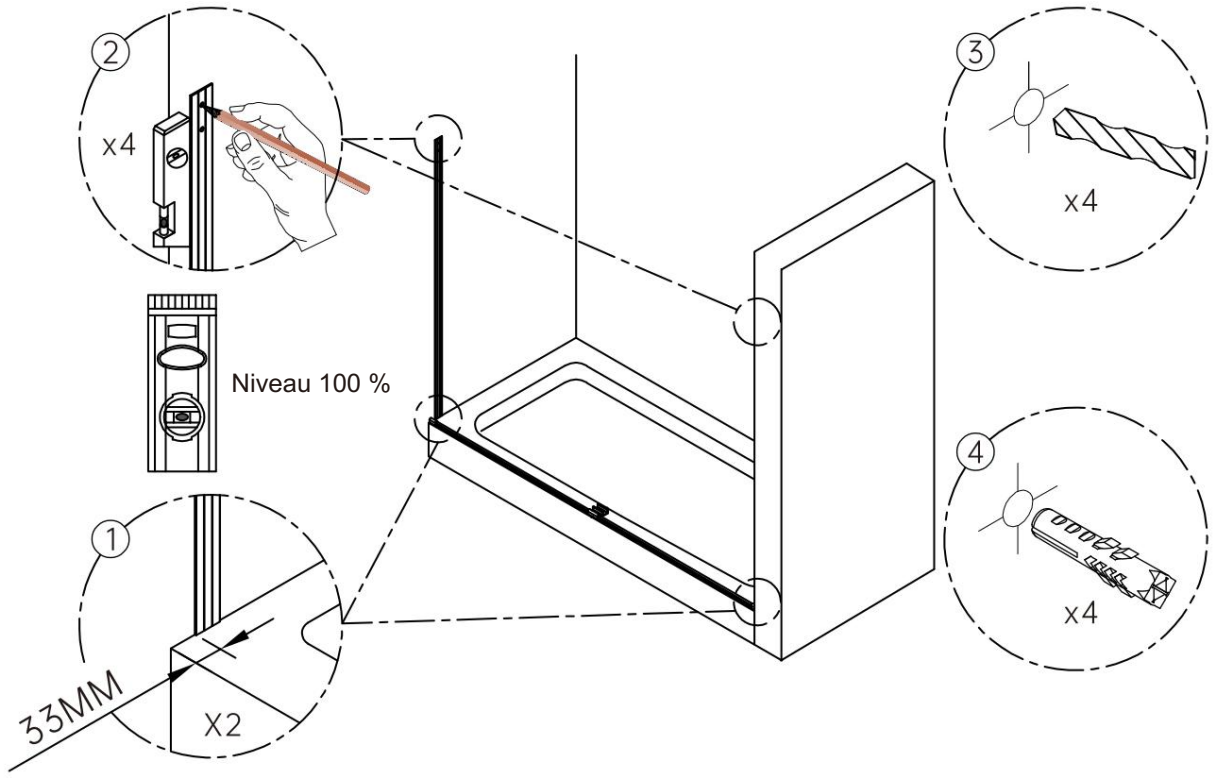

Fixez le support mural à l'aide de vis ST4*30.

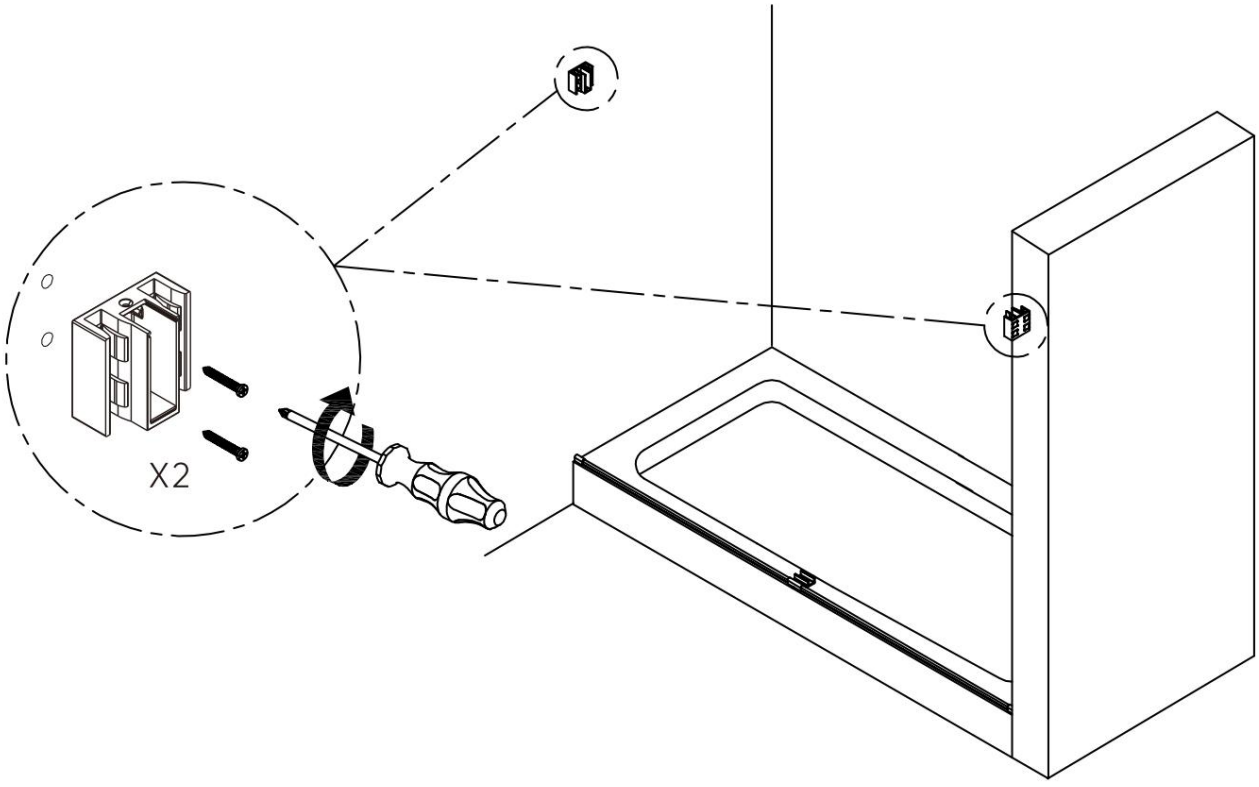

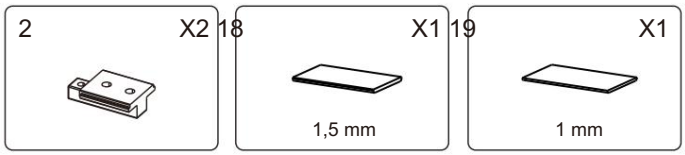

Fixez le linteau supérieur au support mural.

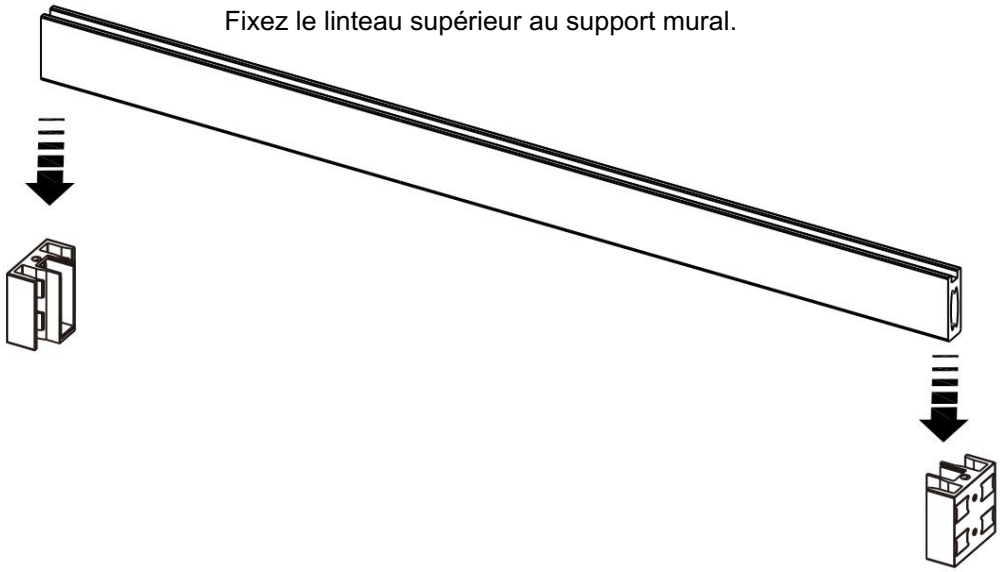

Placez le niveau à bulle sur le dessus du linteau, insérez une rondelle de 1,5 mm/1 mm dans la pince à verre pour ajuster le linteau et le mettre à niveau.

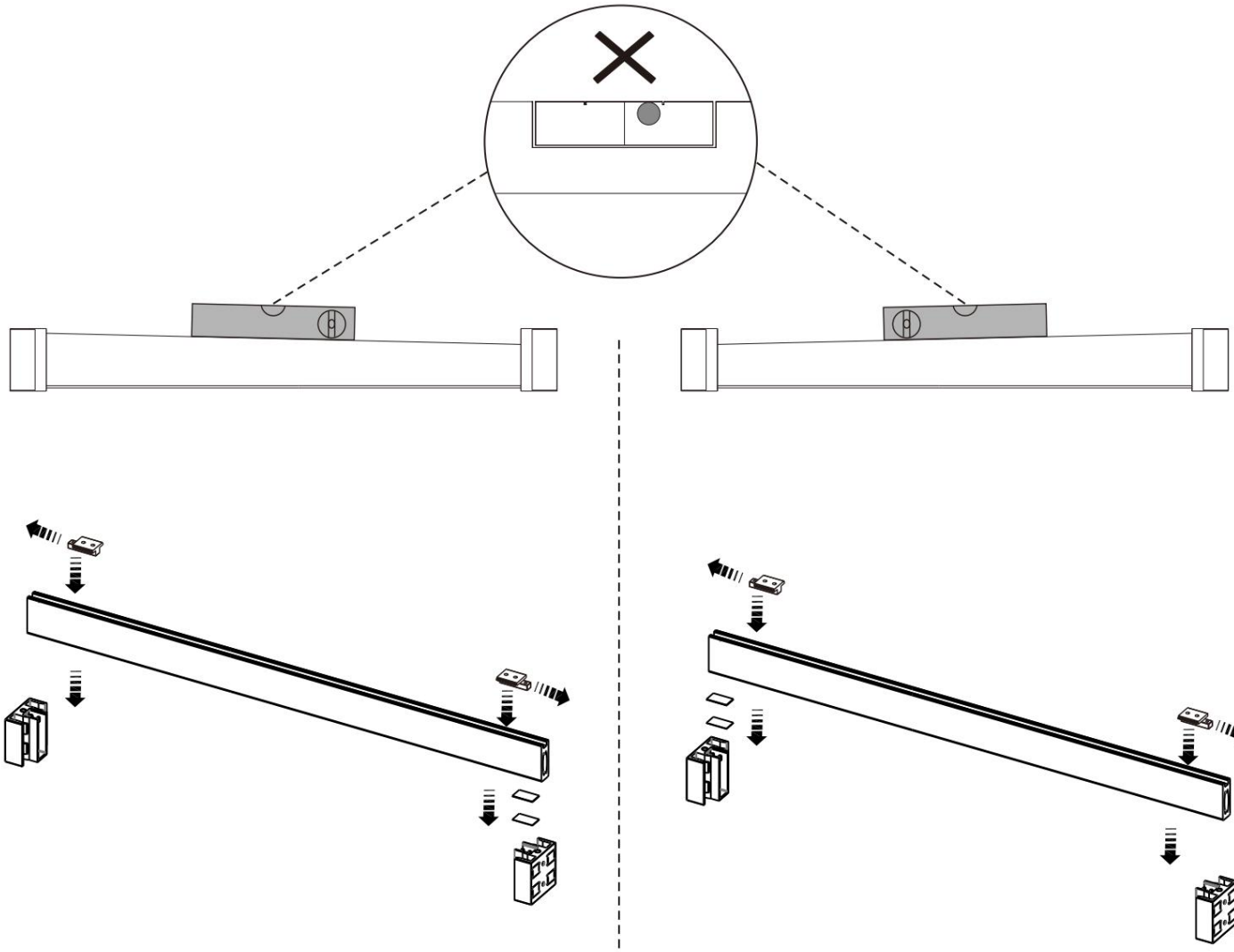

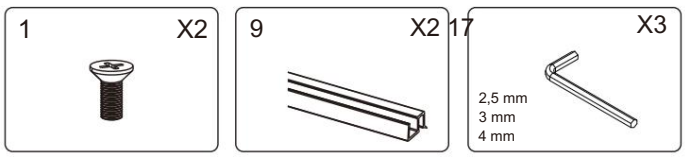

Après avoir ajusté le linteau pour qu'il soit de niveau, fixez-le avec des vis M4*12 et serrez le support mural avec une clé.

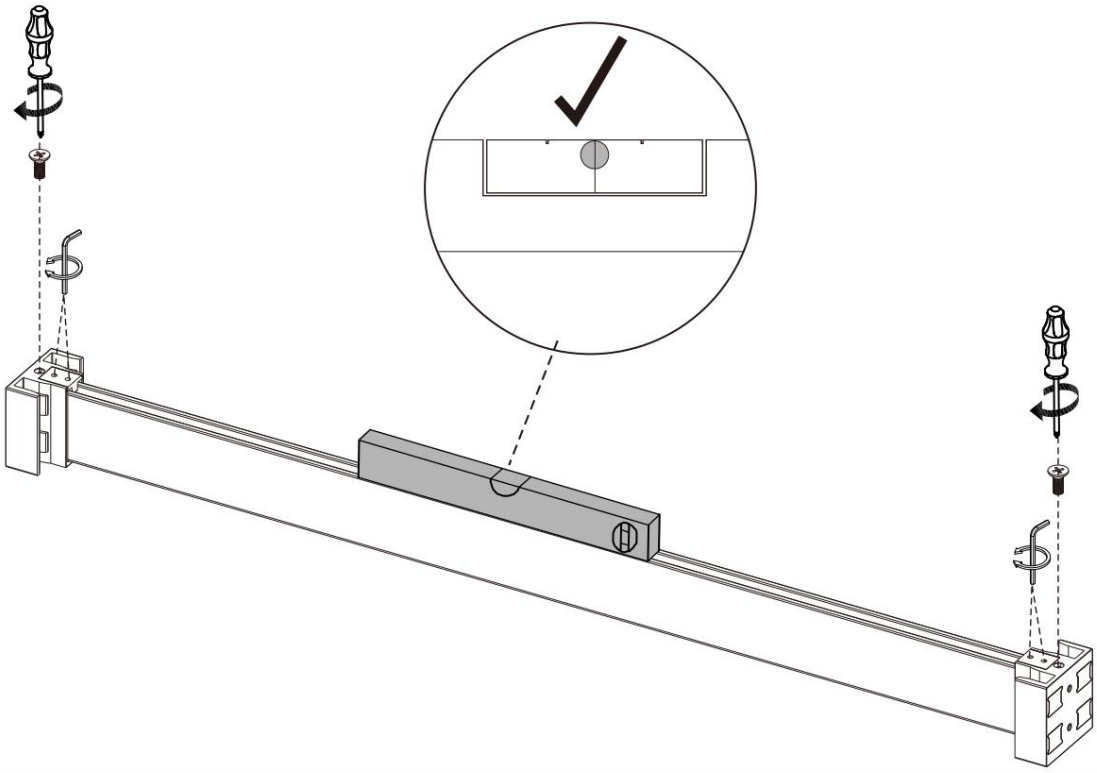

Placez le joint inférieur sur le dessous du verre ; le joint inférieur se trouve à 5 mm du bord du verre.

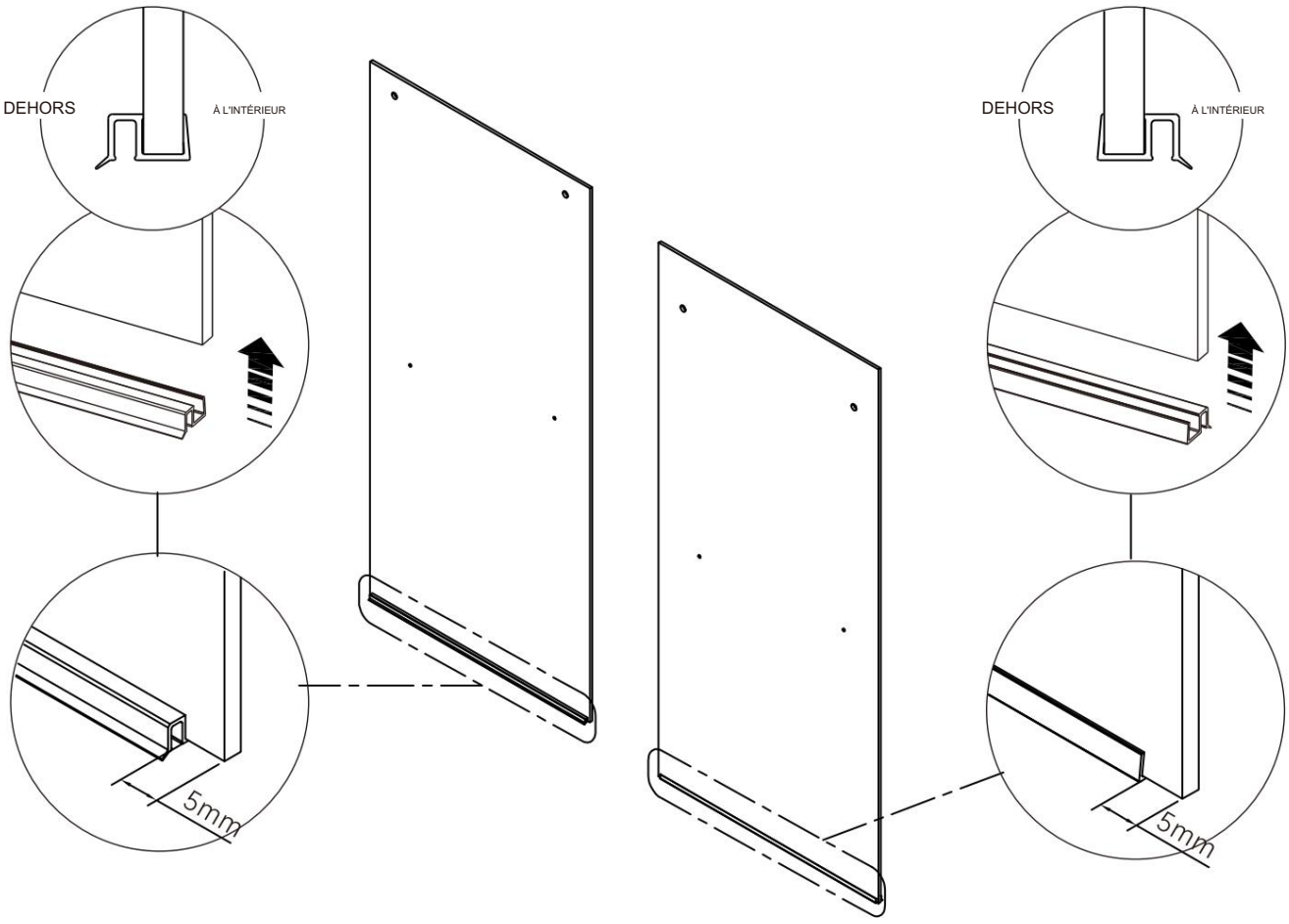

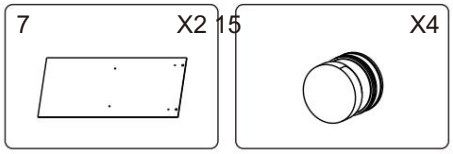

Fixez le rouleau sur le verre.

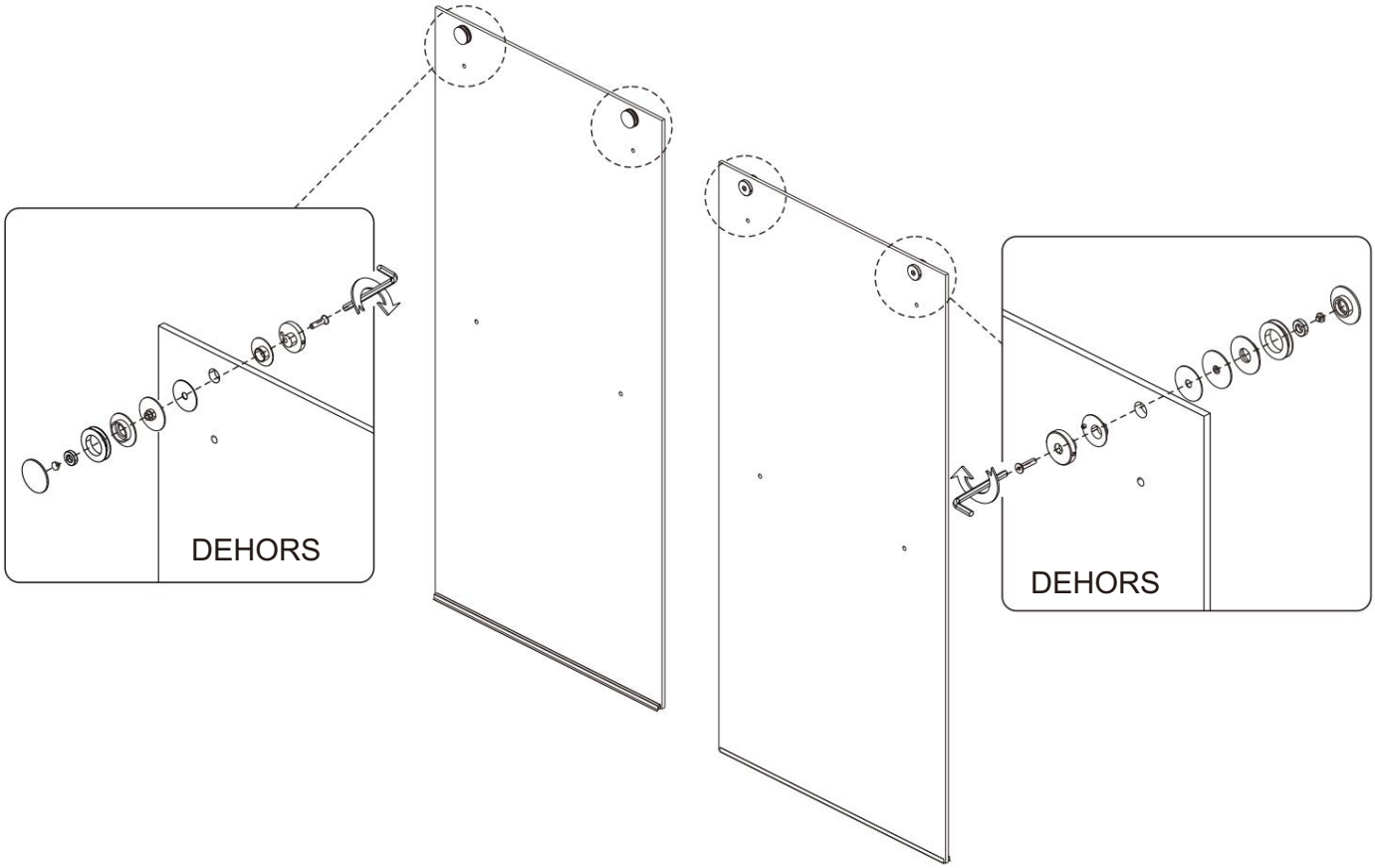

Inclinez la vitre intérieure vers le haut, placez le joint inférieur sur la vitre. Installez le dispositif anti-retour sur la vitre.

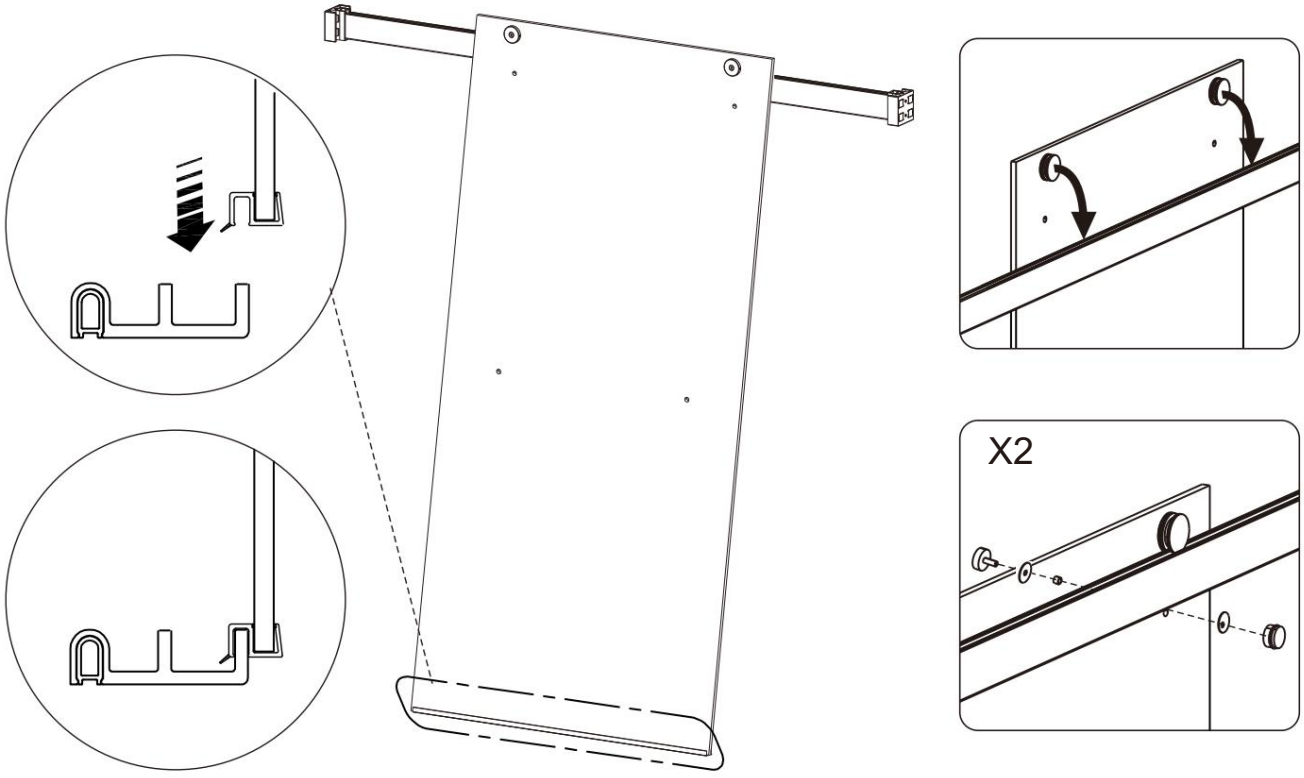

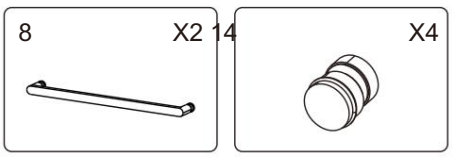

Inclinez la vitre extérieure vers le haut, placez le joint inférieur sur le bas de la vitre et fixez le dispositif anti-retour sur la vitre.

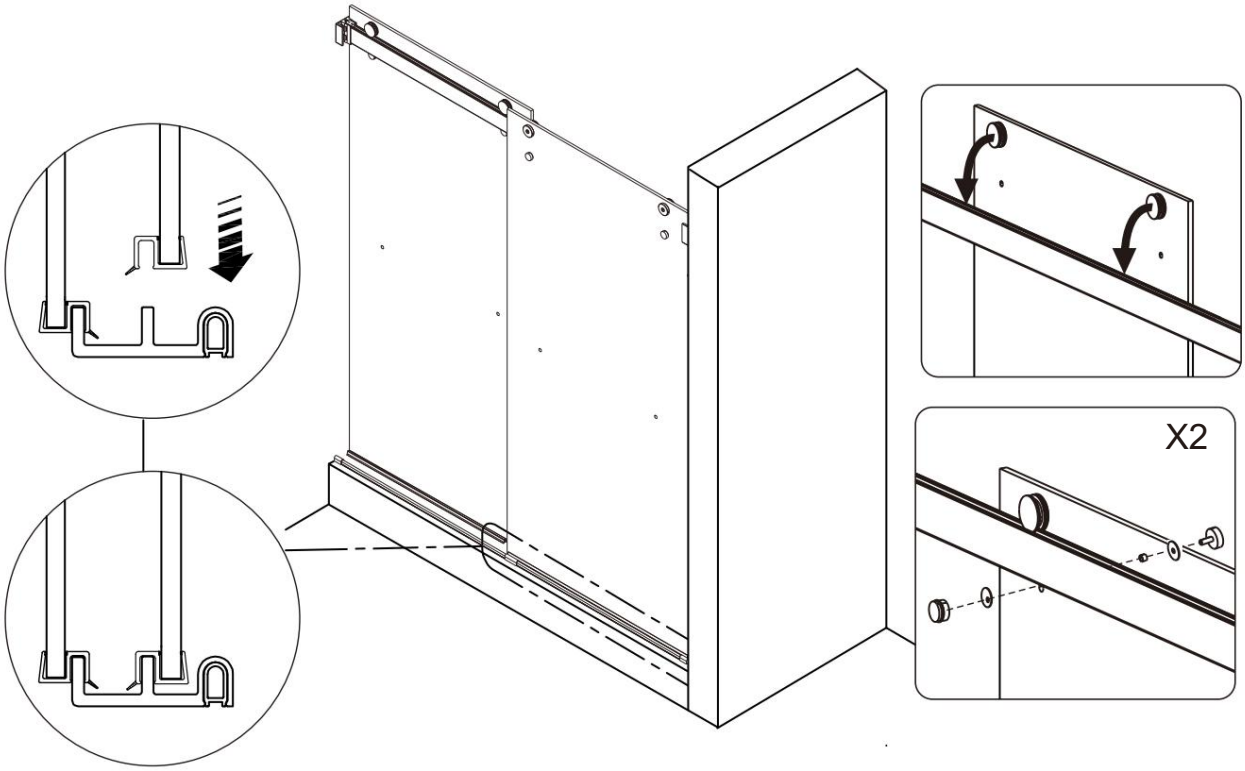

Fixez la poignée au panneau de verre.

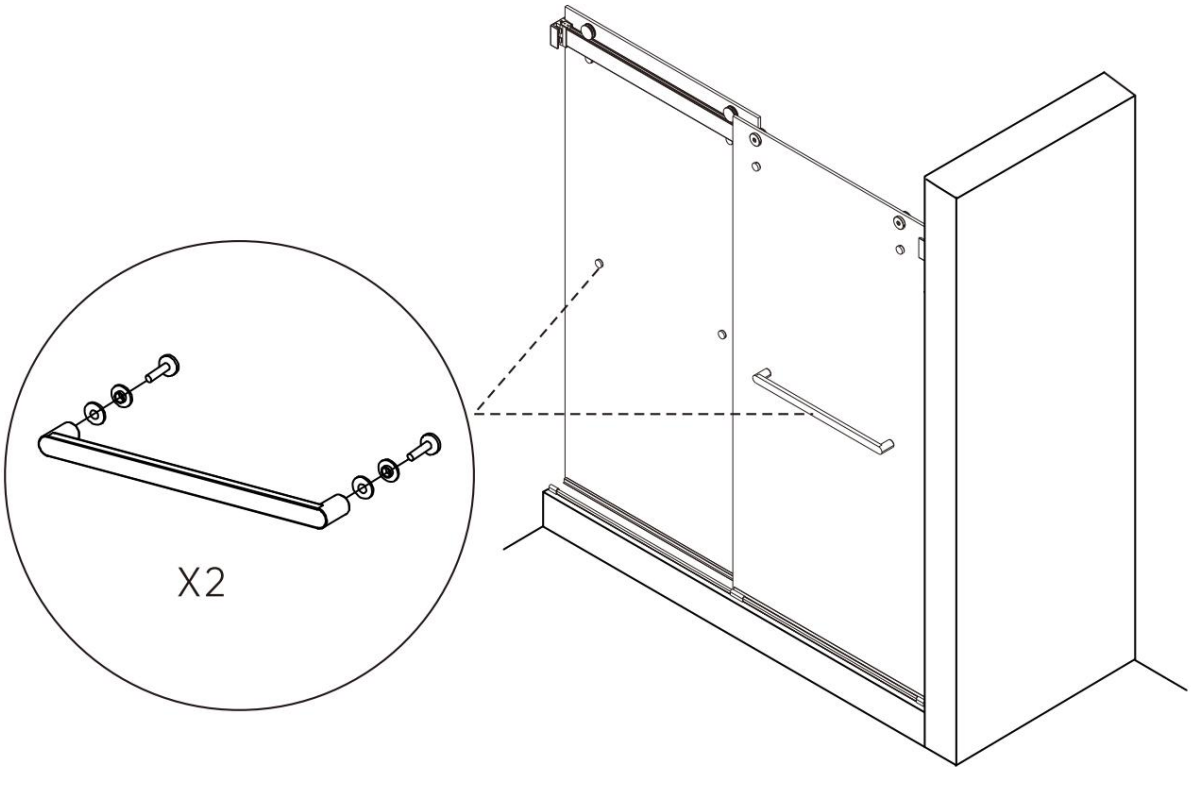

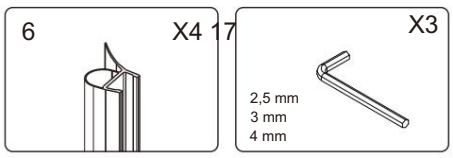

Fixez le joint à bulle sur le panneau de verre.

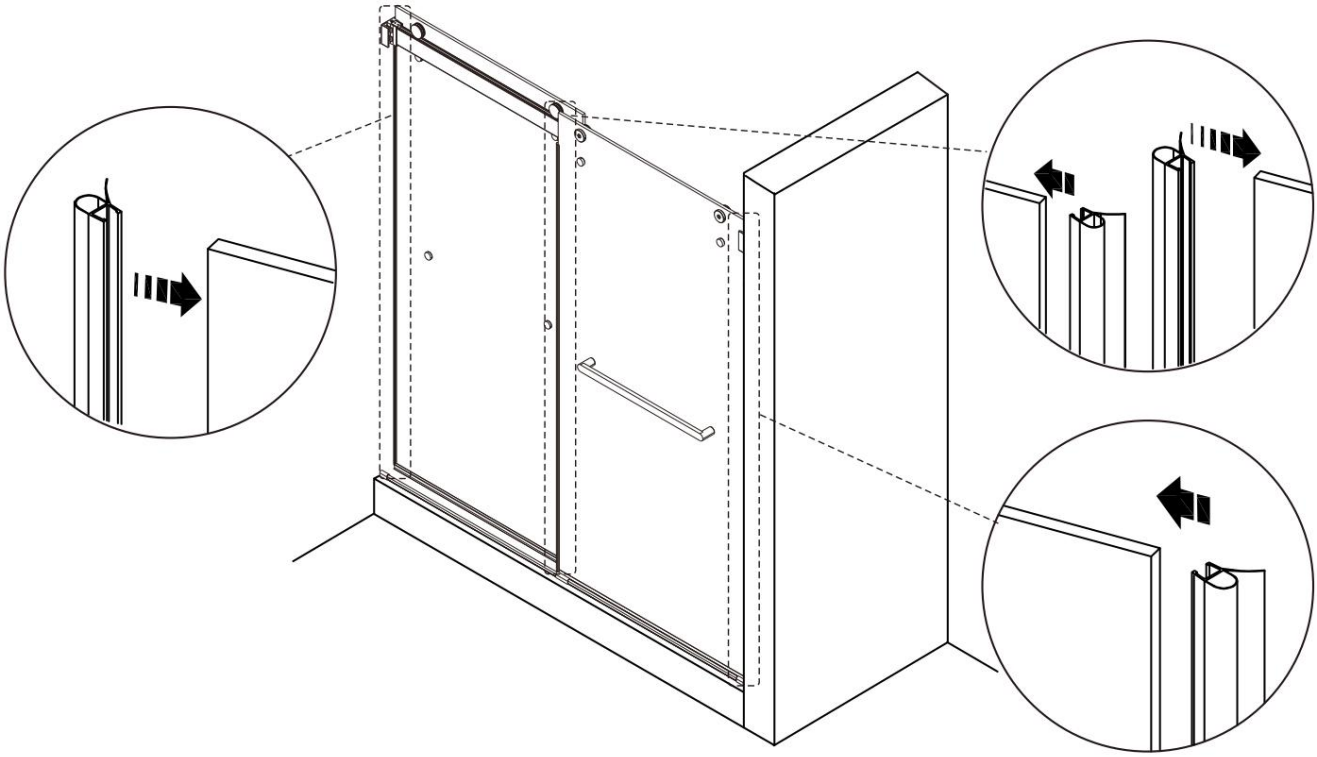

Si la vitre n'est pas de niveau, utilisez une clé pour ajuster le rouleau et tournez le dispositif anti-déraillement afin de garantir la verticalité de la vitre par rapport au mur. Une fois la vitre de niveau, tournez le couvercle du rouleau pour la verrouiller.

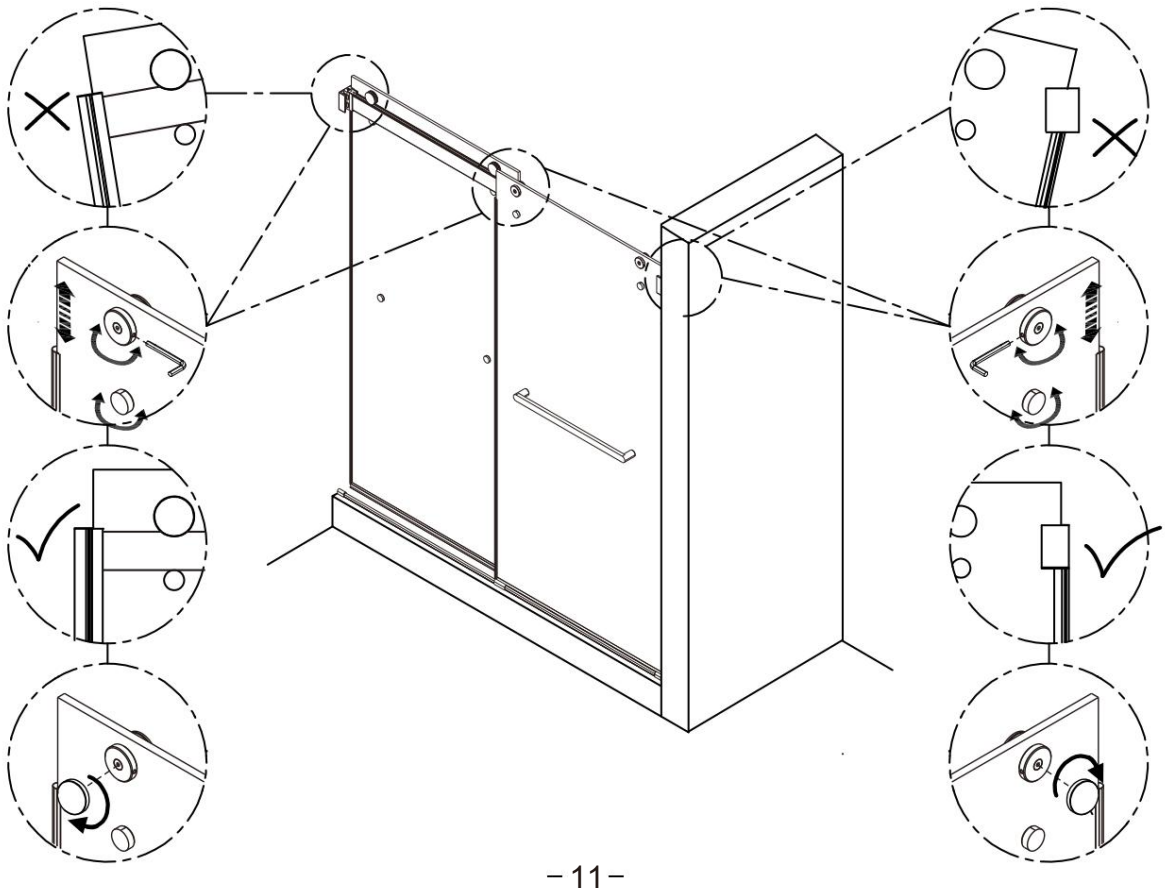

Appliquez le silicone à l'extérieur de la douche comme indiqué sur le schéma. NE PAS utiliser dans les 24 heures.



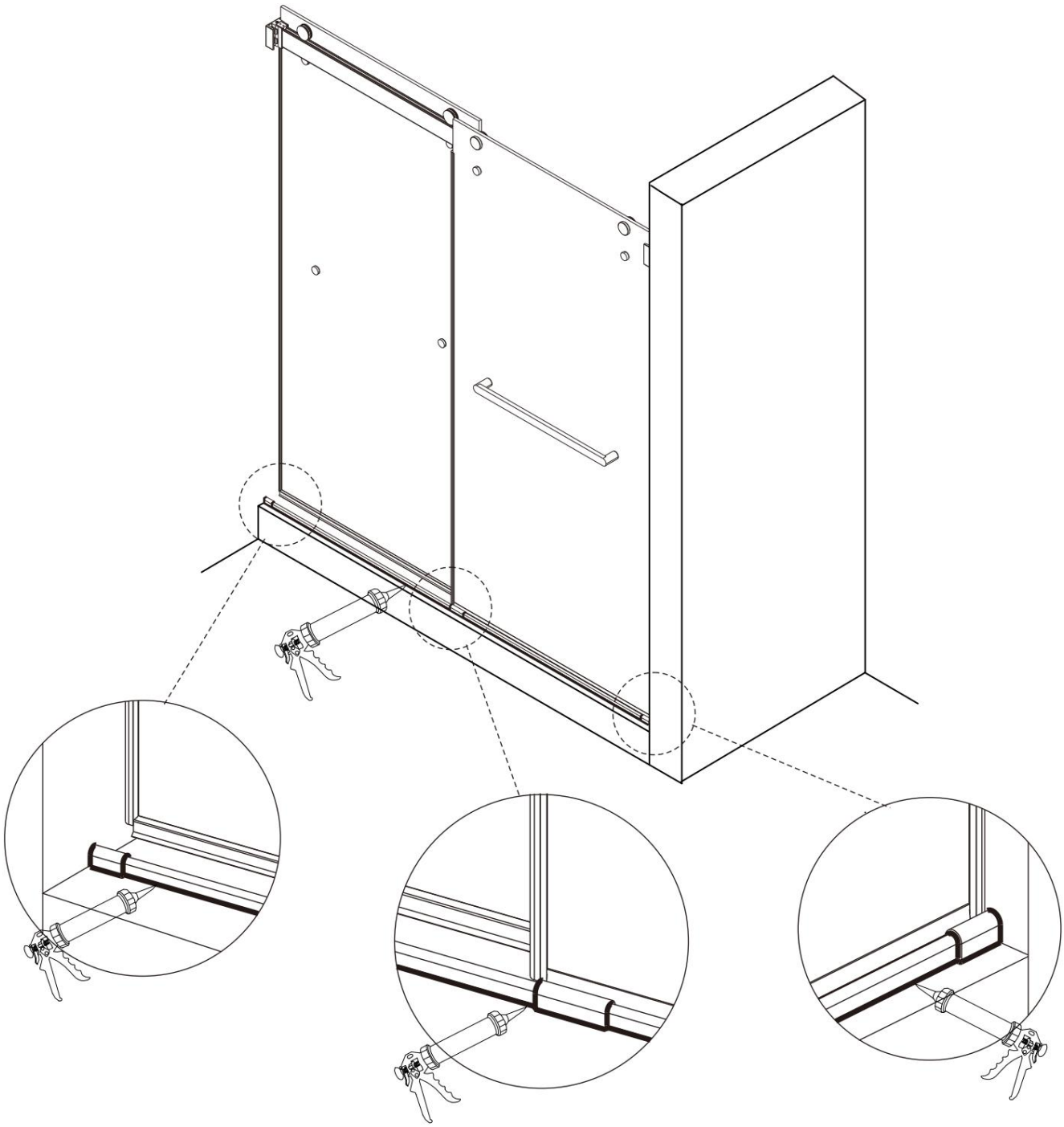

Fabricant : Shanghaimuxinmuyeyouxiangongsi
Adresse : Shuangchenglu 803nong11hao1602A-1609shi, baoshanqu, shanghai 200000 CN.

Représentant CE : E-CrossStu GmbH.
Mainzer Landstr.69, 60329 Francfort-sur-le-Main.
REPRÉSENTANT AU ROYAUME-UNI : YH CONSULTING LIMITED.
À l'attention de YH Consulting Limited, Bureau 147, Centurion House, London Road, Staines-upon-Thames, Surrey, TW18 4AX
Importé en Australie : SIHAO PTY LTD.
1 ROKEVE STREET, ESTWOOD NSW 2122, Australie
Importé aux États-Unis : Sanven Technology Ltd.
Suite 250, 9166 Anaheim Place, Rancho Cucamonga, CA 91730



VEVOR

Affordable. Reliable. Home Improvement.

Duschtür

MODELL: CNH-PP-S722-A

Installationsvideo

VEVOR

Affordable. Reliable. Home Improvement.

SHOWER DOOR

CNH-PP-S722-A **MODELL:**

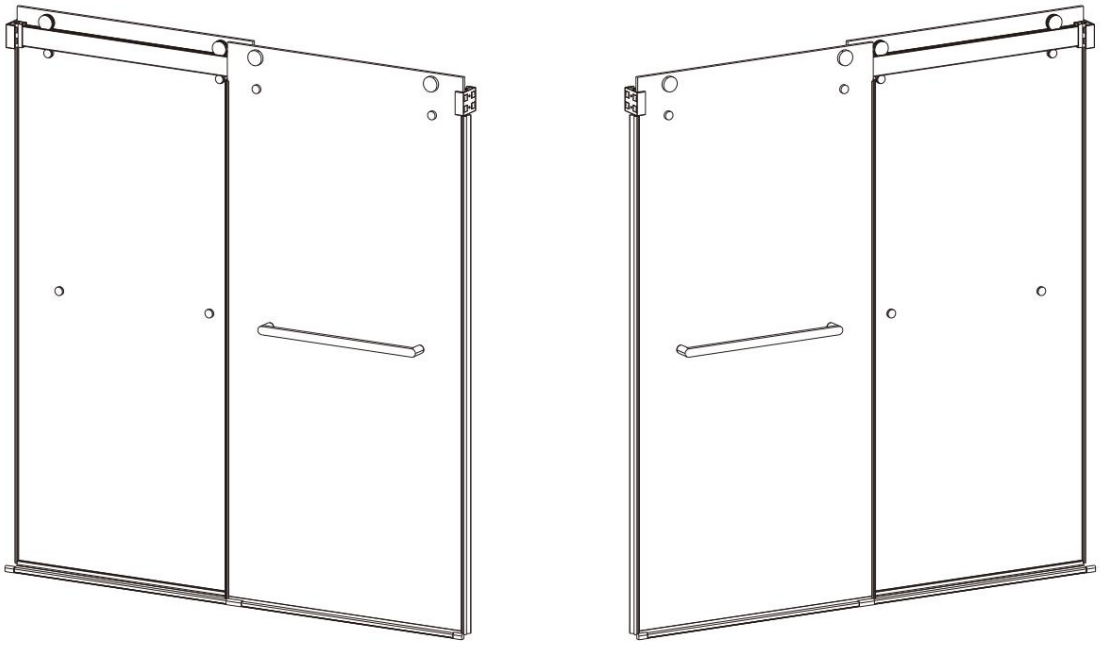

Foto dient als Referenz

Dies ist die Originalanleitung. Bitte lesen Sie die gesamte Bedienungsanleitung vor der Inbetriebnahme sorgfältig durch. VEVOR behält sich die Auslegung der Bedienungsanleitung vor. Das Aussehen des Produkts kann von dem gelieferten Produkt abweichen. Wir bitten um Verständnis, dass wir Sie nicht erneut über etwaige Technologie- oder Software-Updates informieren werden.

SICHERHEITSHINWEISE UND VORSICHTSMASSNAHMEN



Bitte lesen Sie diese Bedienungsanleitung sorgfältig durch. !

Montagehinweise: 1. Überprüfen

Sie den Karton sorgfältig auf Beschädigungen. Sollte der Karton beschädigt sein, machen Sie bitte ein Foto für Ihre Unterlagen und kontaktieren Sie unser Serviceteam.

2. Bei unsachgemäßer Installation besteht Gefahr. Alle Schrauben und Muttern vor Gebrauch festziehen.

3. Bitte montieren Sie das Produkt gemäß dieser Anleitung. Eine unsachgemäße Montage kann Gefahren bergen.

4. Tragen Sie während der Montage eine ANSI-geprüfte Schutzbrille und robuste Arbeitshandschuhe.

5. Halten Sie den Montagebereich sauber und gut beleuchtet.

6. Bitte entsorgen Sie den Karton erst, nachdem Sie die Duschtür vollständig montiert haben.

7. Die Montage sollte nicht erfolgen, wenn Sie müde sind oder unter dem Einfluss von Alkohol, Drogen oder Medikamenten stehen.

8. Dieses Produkt darf in keiner Weise verändert werden.

9. Die Box enthält einige Kleinteile; bitte legen Sie diese vor der Installation so hin, dass sie für Kinder unzugänglich sind und die Sicherheit gewährleistet ist.

Montageanleitung 1.

Maßmessung Vor der Montage der

Badezimmertür müssen die Türmaße genau ermittelt werden. Messen Sie zunächst Breite und Höhe der Türöffnung, um die Maße von Türblatt und Rahmen zu bestimmen. Beachten Sie, dass Badezimmertüren eine bessere Abdichtung benötigen als normale Türen, weshalb besondere Maßanforderungen gelten können. Messen

Sie sorgfältig, um sicherzustellen, dass die Tür die Anforderungen erfüllt.

2. Türrahmenmontage: Bei der

Montage des Türrahmens ist auf dessen Vertikalität und Ebenheit zu achten. Die Vertikalität kann durch die Verwendung von Stützklötzen und die Justierung der horizontalen und vertikalen Ausrichtung sichergestellt werden. Die Ebenheit muss mithilfe einer Wasserwaage überprüft werden. Um die Wasserdichtigkeit des Türrahmens zu erhöhen, ist es außerdem notwendig, die Unterseite und die Seiten abzudichten, die Spalten mit wasserdichtem Klebstoff zu füllen und die Innenseite des Türrahmens mit einer wasserdichten Folie zu versehen.

Nach der Installation können Sie optional eine explosionsgeschützte Folie auf die Glastür kleben. Selbst wenn die Glastür zerbricht, spritzen die Glassplitter nicht in verschiedene Teile des Badezimmers, wodurch nicht nur die Wahrscheinlichkeit von Unfällen minimiert, sondern auch die Reinigung erleichtert wird.

Hinweis: Wir empfehlen, die Duschabtrennung zu zweit zu montieren. Die Montage dauert etwa eine halbe Stunde. Bitte überprüfen Sie die Teile sorgfältig anhand der Teileliste. Sollten Teile fehlen, wenden Sie sich bitte an unseren Kundenservice.

Teileliste

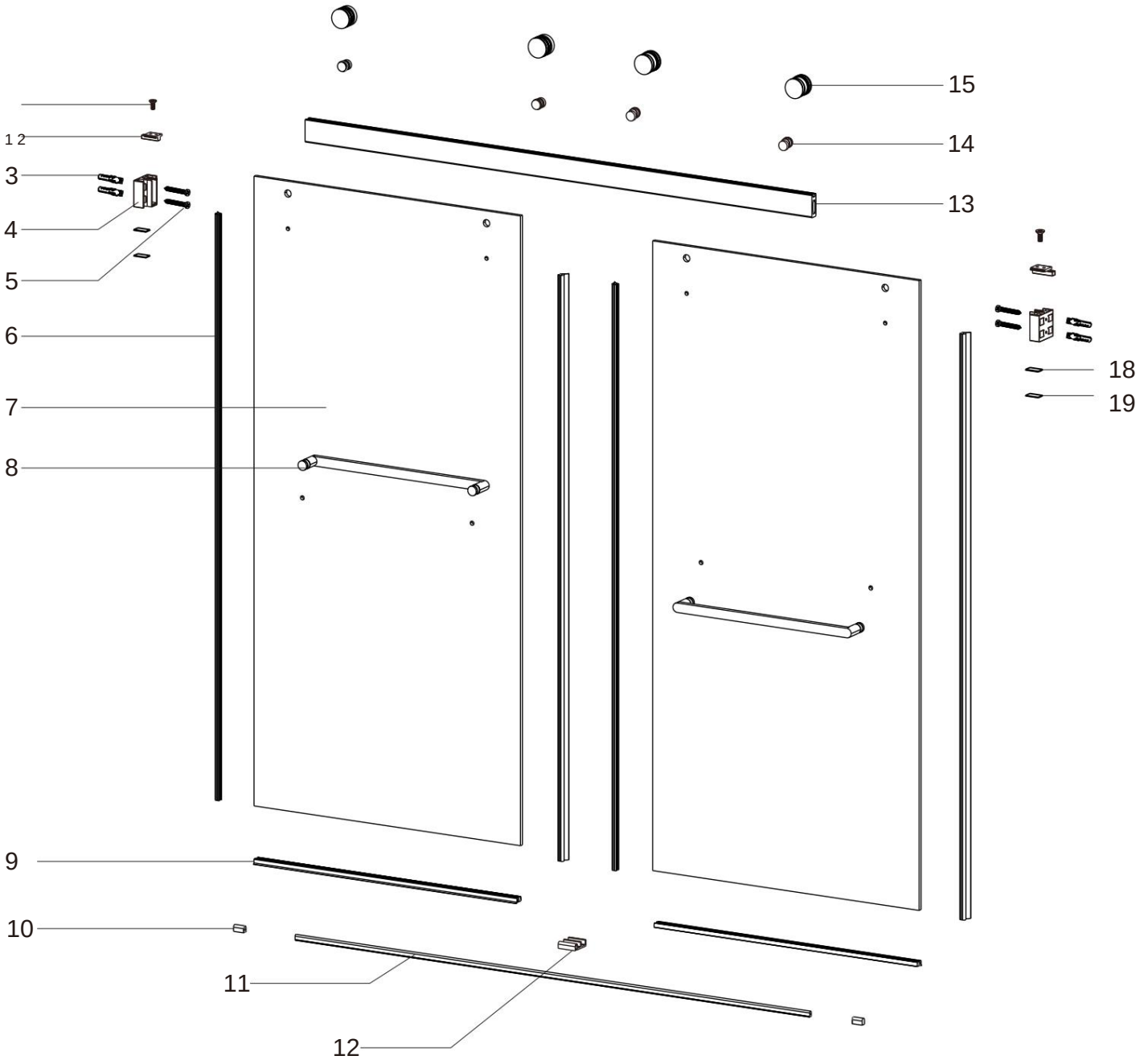

1 X2 	2 X2 	3 X4 	4 X2 	5 X4 
6 X4 	7 X2 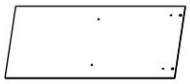	8 X2 	9 X2 	10 X2 
11 X1 	12 X1 	13 X1 	14 X4 	15 X4 
16 X1 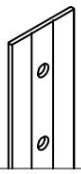	17 X3  2,5 mm 3 mm 4 mm	18 X1  1,5 mm	19 X1  1 mm	

Tools Required:

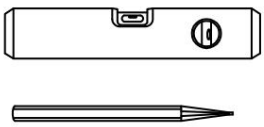
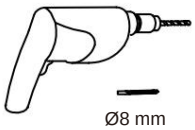

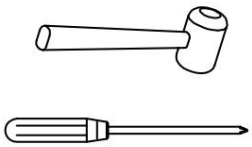
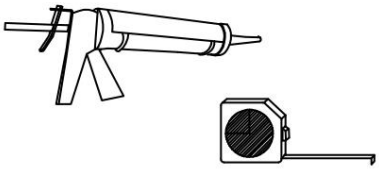

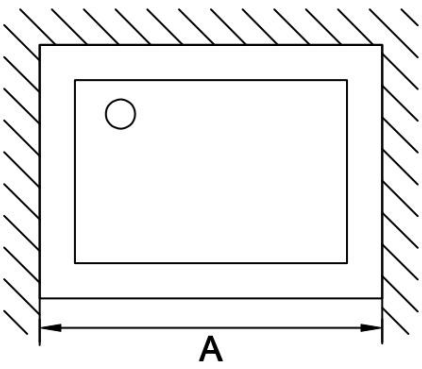

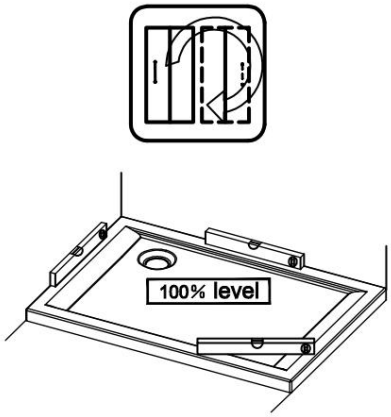

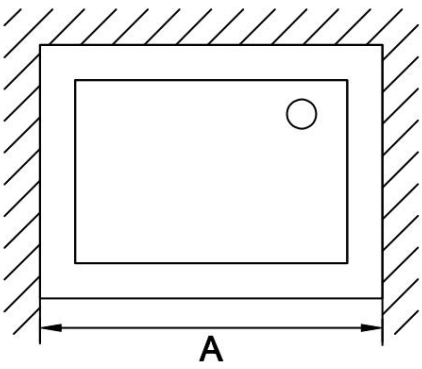

Die Duschabtrennung in den oben genannten Größen kann auf dem Boden oder auf der Wand montiert werden.

Duschwanne, die zu 100% ausbalanciert sein muss.

Hinweis: Wir empfehlen, die Duschtür zu zweit zu montieren. Es dauert einige Zeit.
etwa eine Stunde.

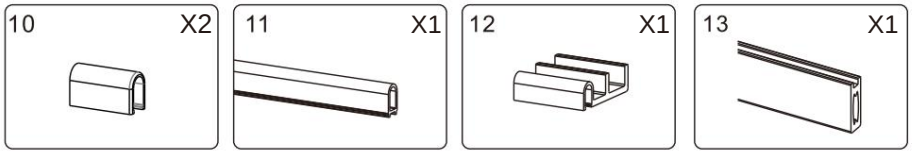

Installationsschritt

Wenn die Größe der Nische X beträgt, beträgt die Größe des oberen Abschlussprofils X-1/2 Zoll (12 mm) und die Schwelle sollte X-4/25 Zoll (4 mm) betragen. Markieren Sie die Position in der Mitte der Duschwanne wie unten dargestellt.

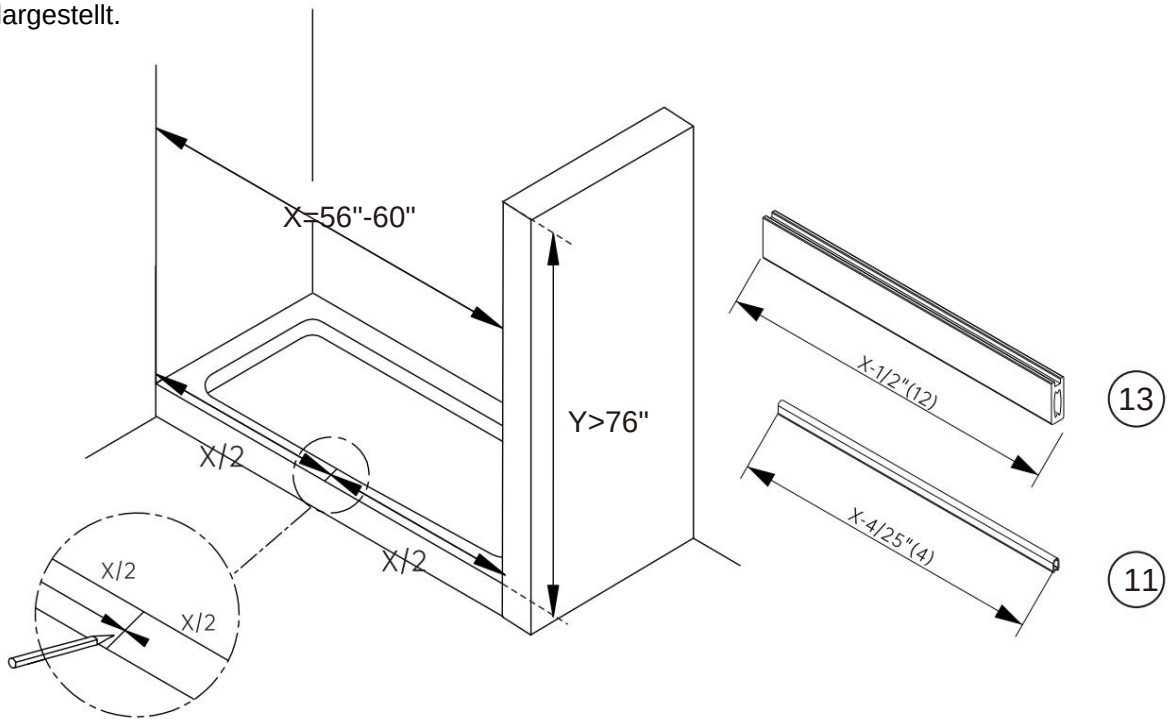

Setzen Sie die untere Führung an der Markierung, 5 mm vom äußeren Rand der Ablage, ein. Entfernen Sie das Klebeband unter der unteren Führung und setzen Sie diese in die untere Schiene ein. Setzen Sie die Endkappe in die untere Schiene ein.

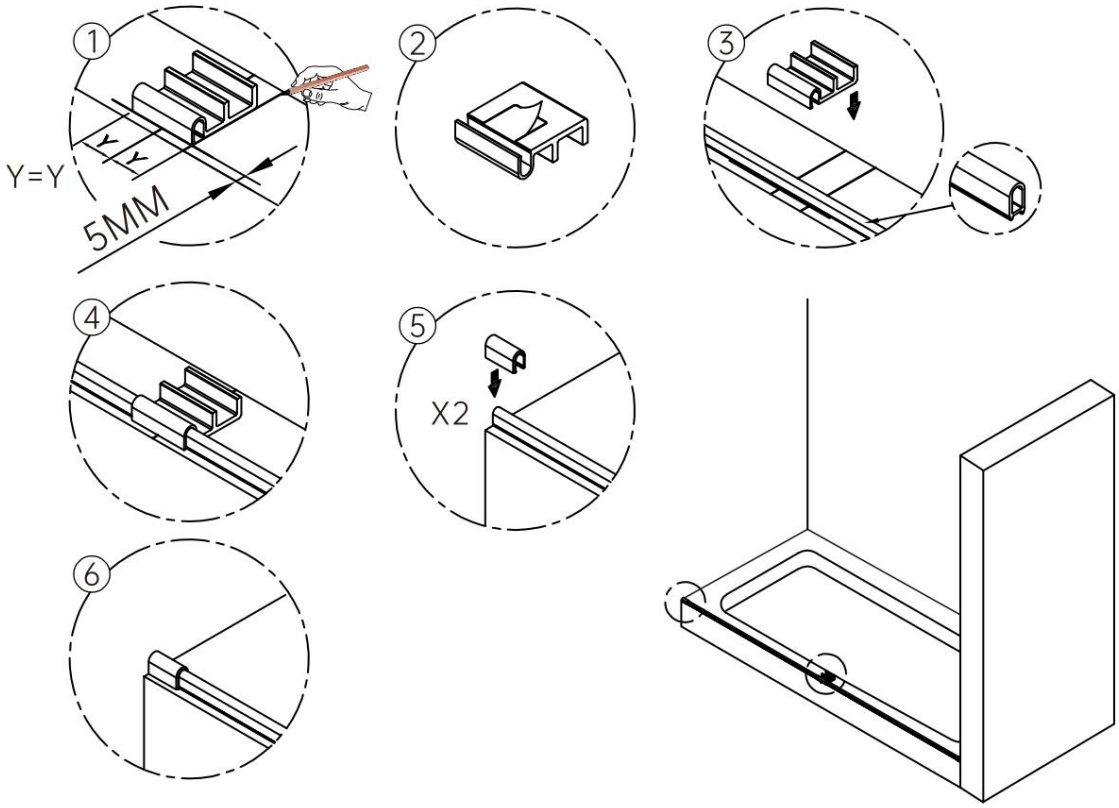

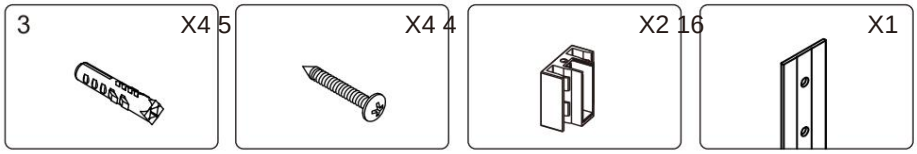

Bringen Sie die Armatur 33 mm vom äußeren Rand der Duschwanne entfernt an der Wand an. Markieren Sie 4 Löcher an der Wand. Bohren Sie die Löcher mit einem 6-mm-Bohrer und setzen Sie den Dübel ein.

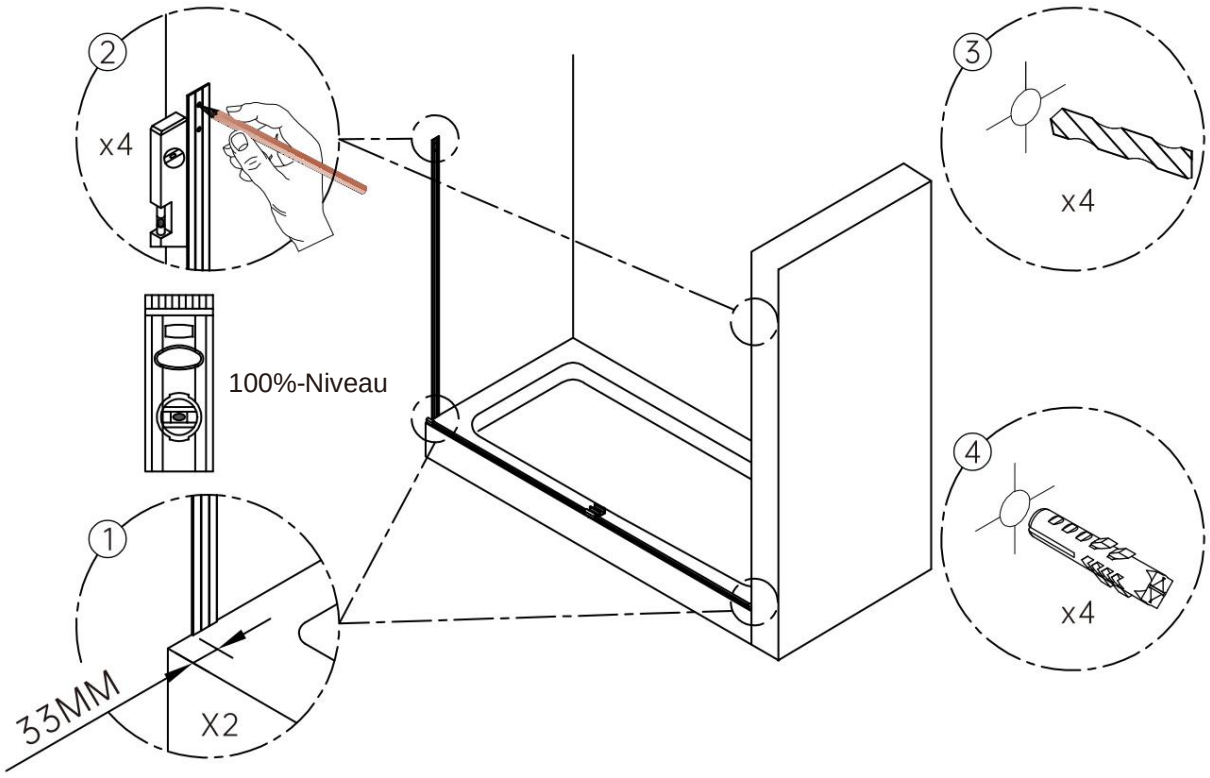

Befestigen Sie die Wandhalterung mit ST4*30 Schrauben.

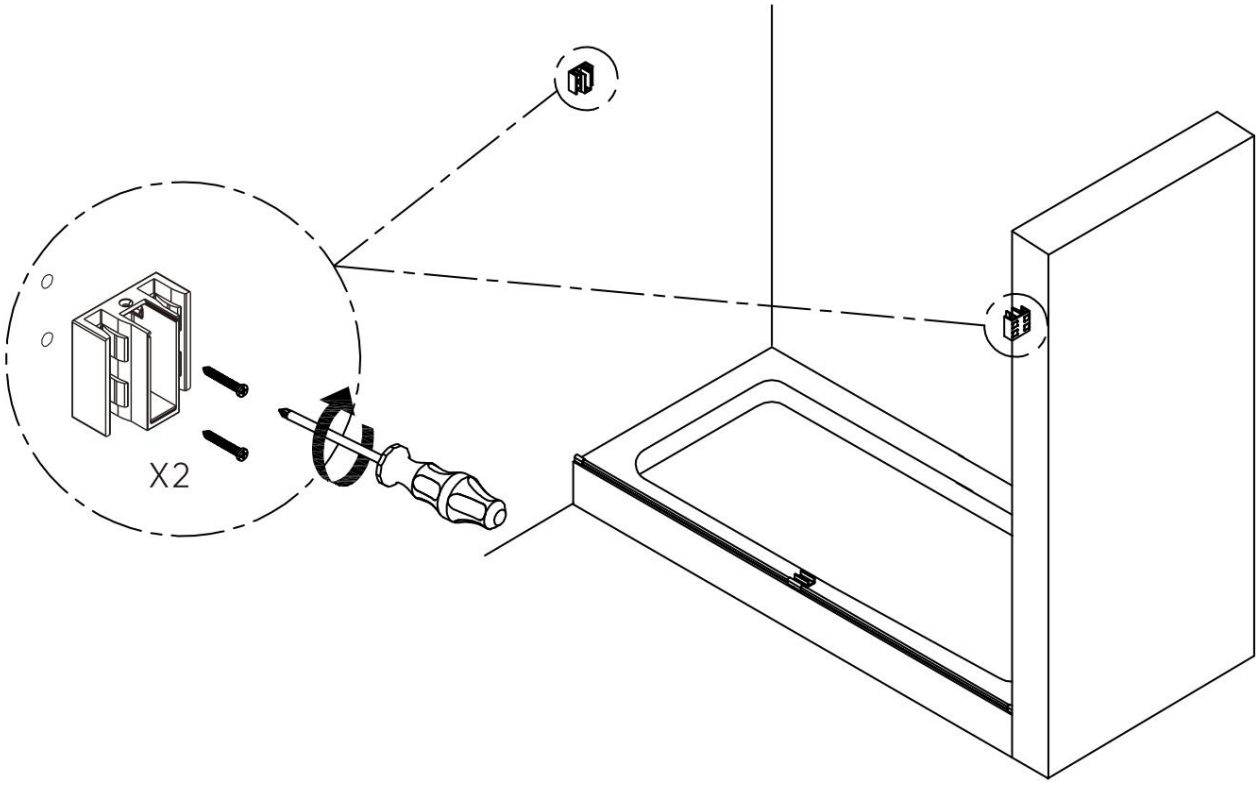

2	X2	18	X1	19	X1
		 1,5 mm		 1 mm	

Befestigen Sie den oberen Querbalken an der Wandhalterung.

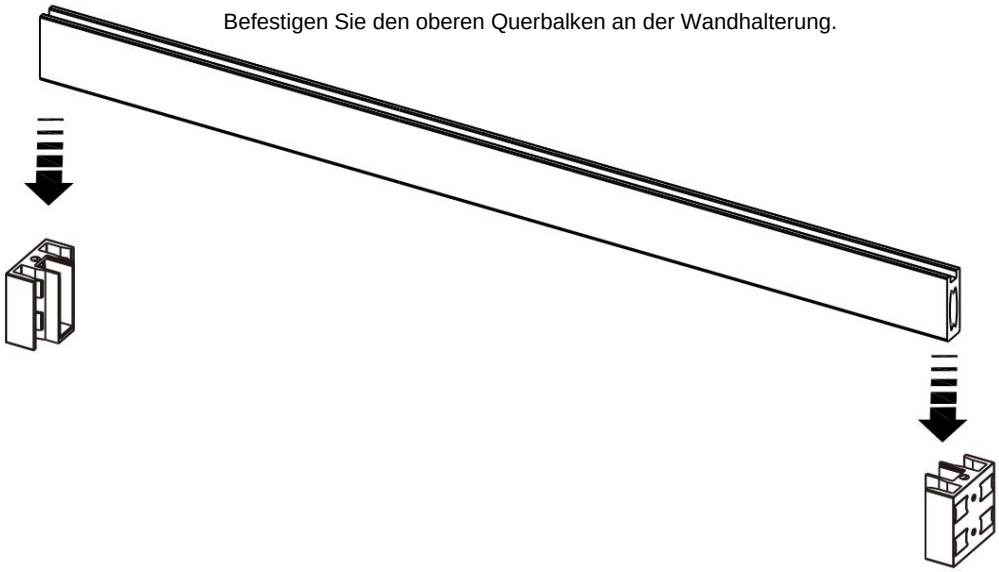

Setzen Sie die Wasserwaage oben auf den Rahmen und führen Sie eine 1,5 mm/1 mm Unterlegscheibe in die Glasklemme ein, um den Rahmen waagerecht auszurichten.

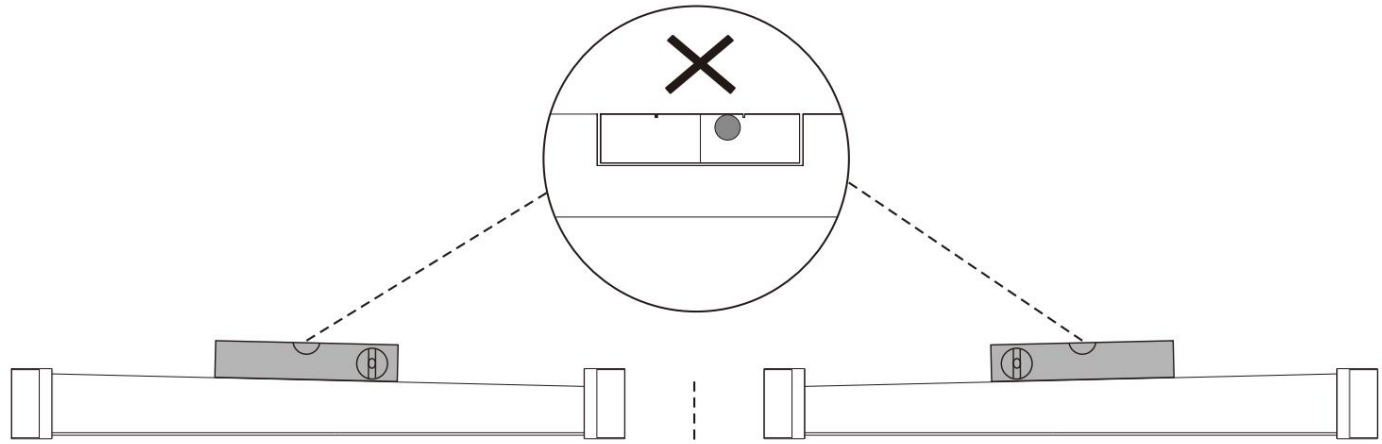

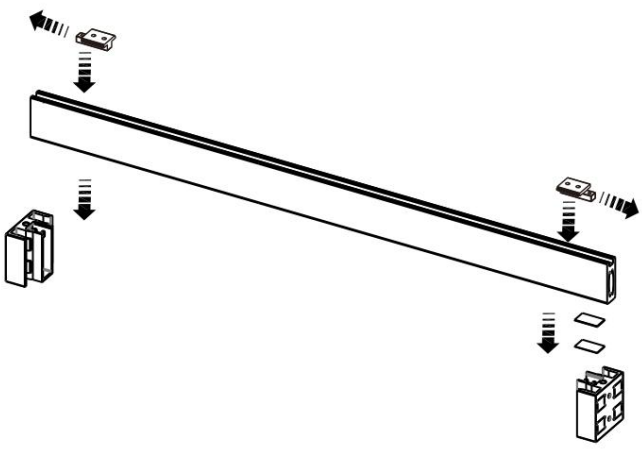

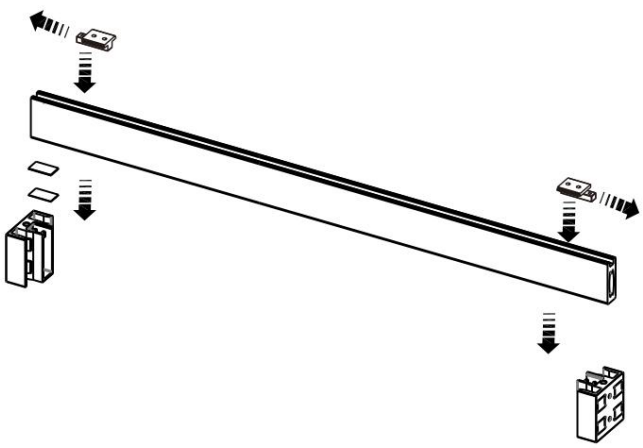

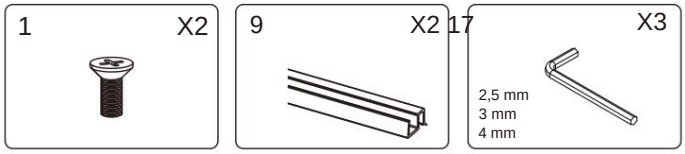

Nachdem Sie den Querbalken waagerecht ausgerichtet haben, befestigen Sie ihn mit M4*12-Schrauben und ziehen Sie die Wandhalterung mit einem Schraubenschlüssel fest.

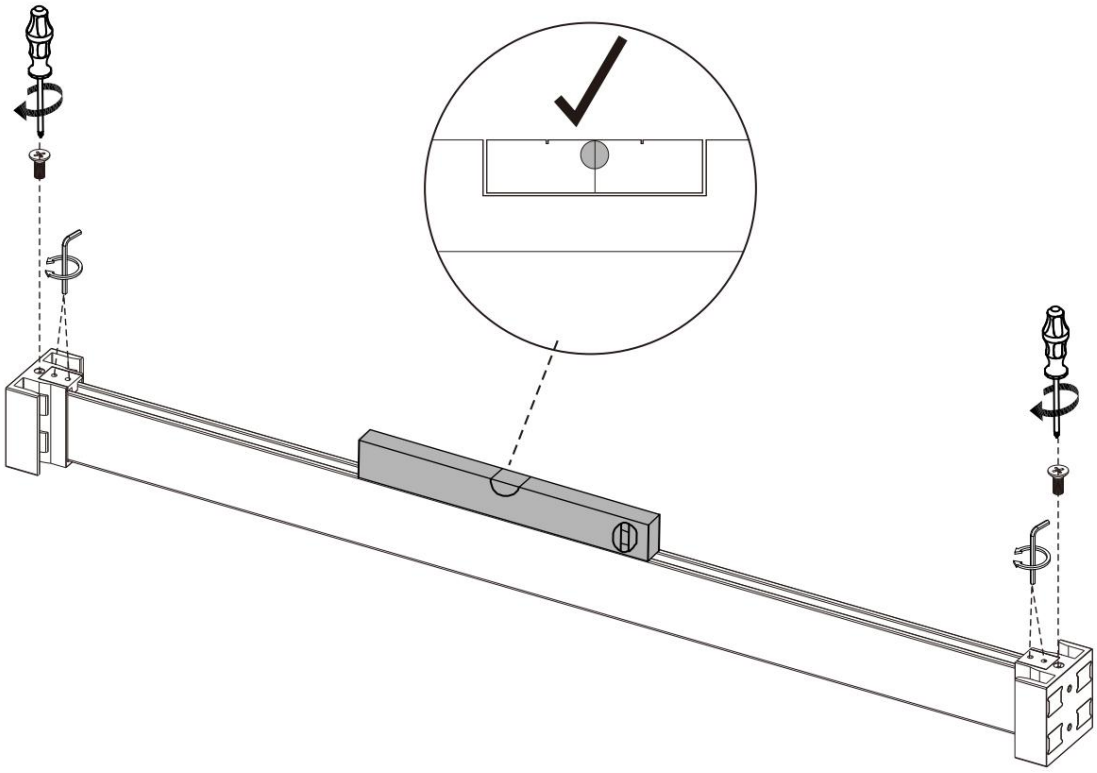

Die untere Dichtung wird an der Unterseite des Glases angebracht; der Abstand der unteren Dichtung zum Glasrand beträgt 5 mm.

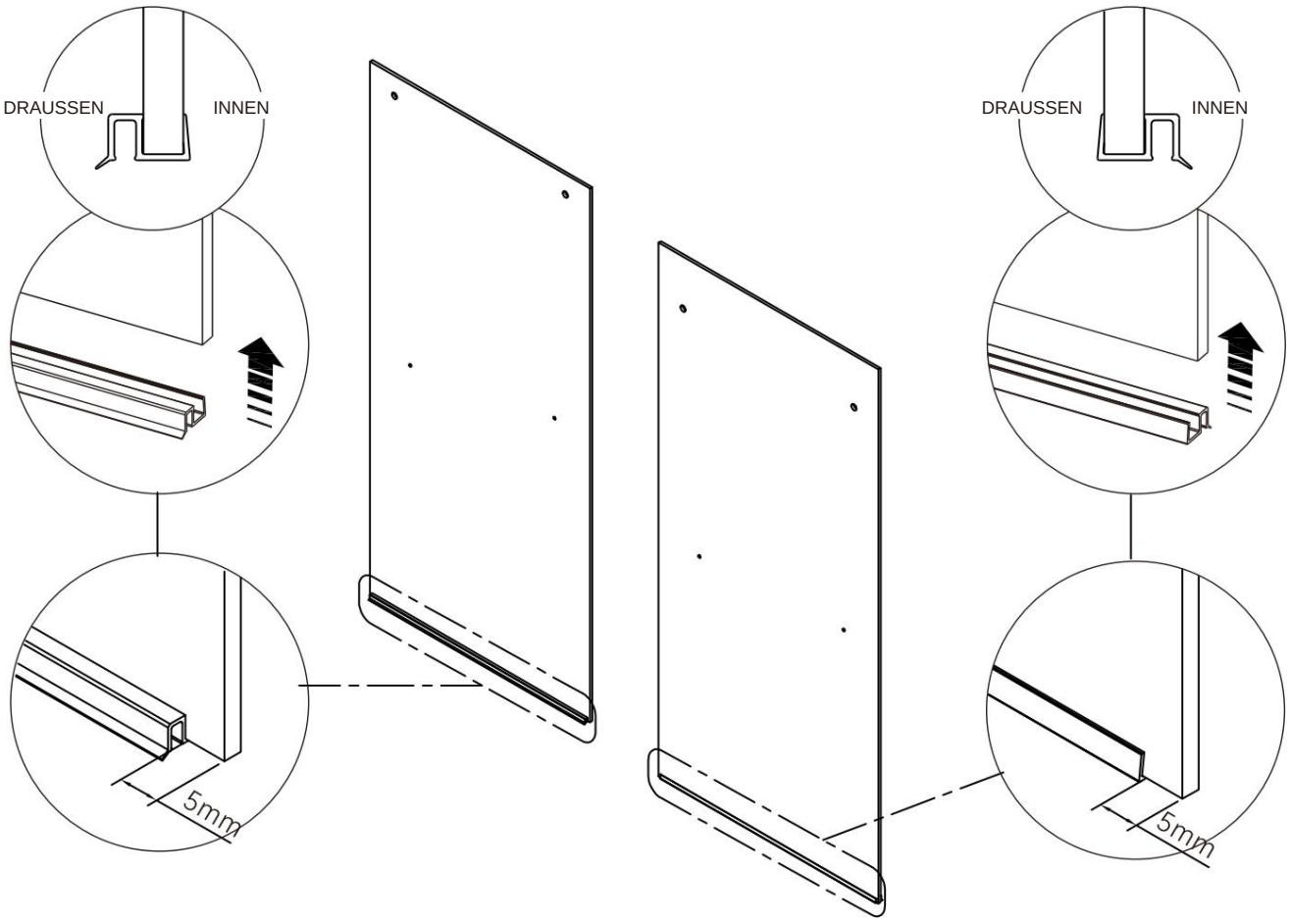

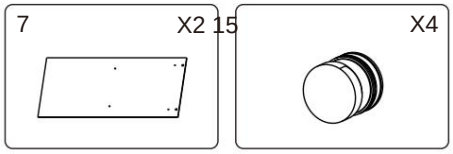

Die Rolle am Glas befestigen.

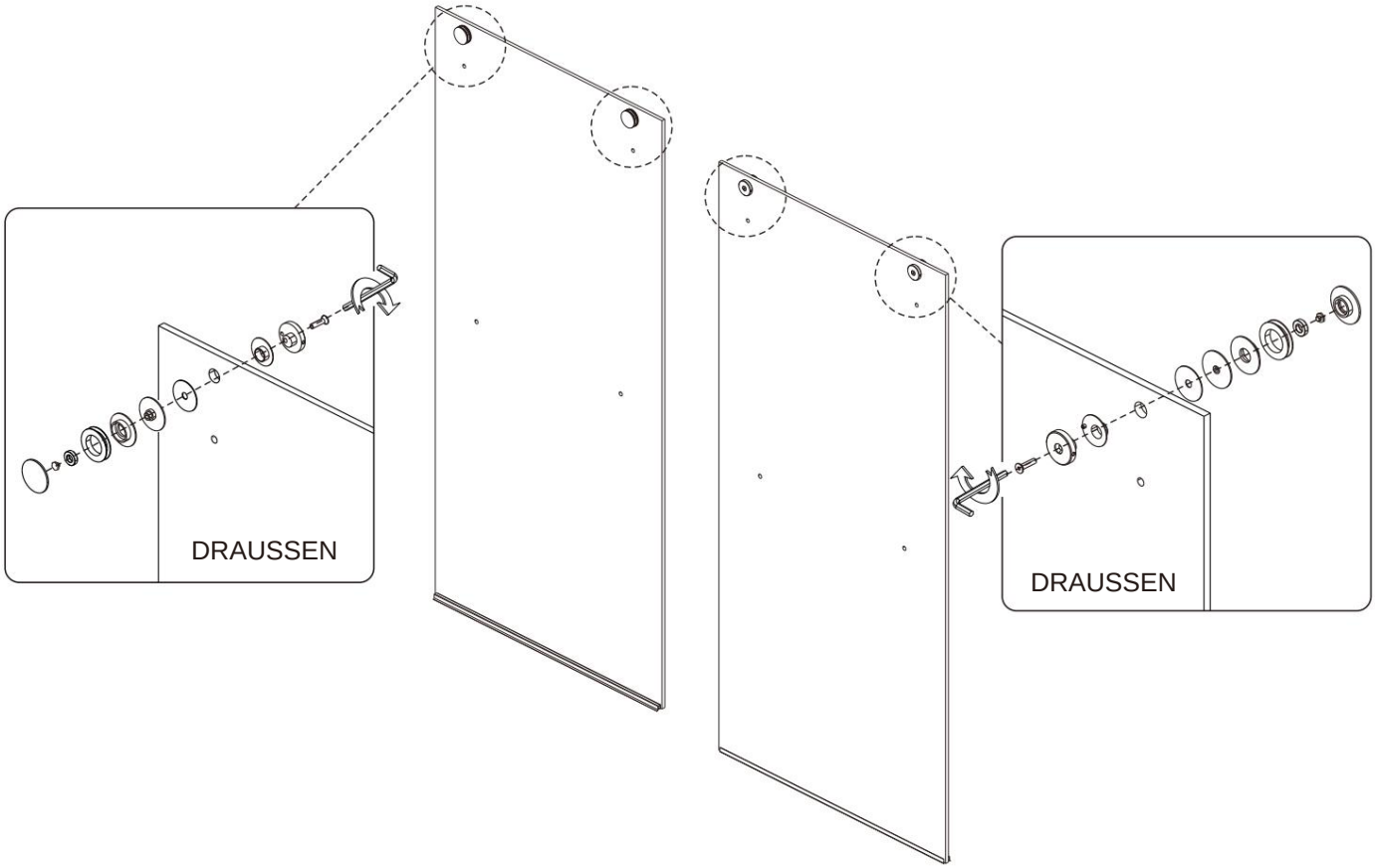

Hängen Sie die innere Glasscheibe schräg an den oberen Rahmen, setzen Sie die untere Dichtung an die Unterseite der Scheibe an. Befestigen Sie den Anschlag an der Scheibe.

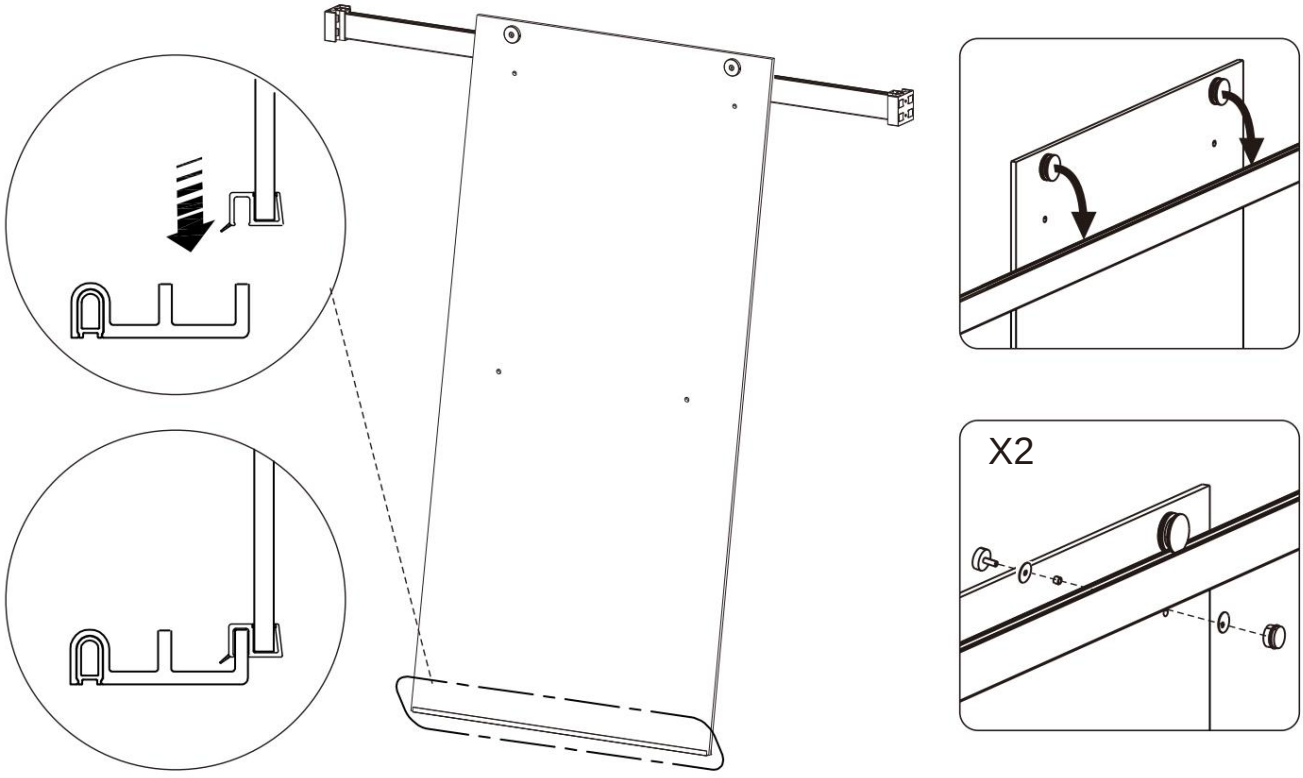

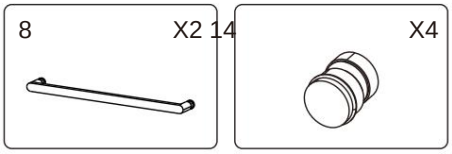

Hängen Sie das äußere Glas schräg an den oberen Rahmen, setzen Sie die untere Dichtung an die Unterseite des Glases und befestigen Sie den Anschlag am Glas.

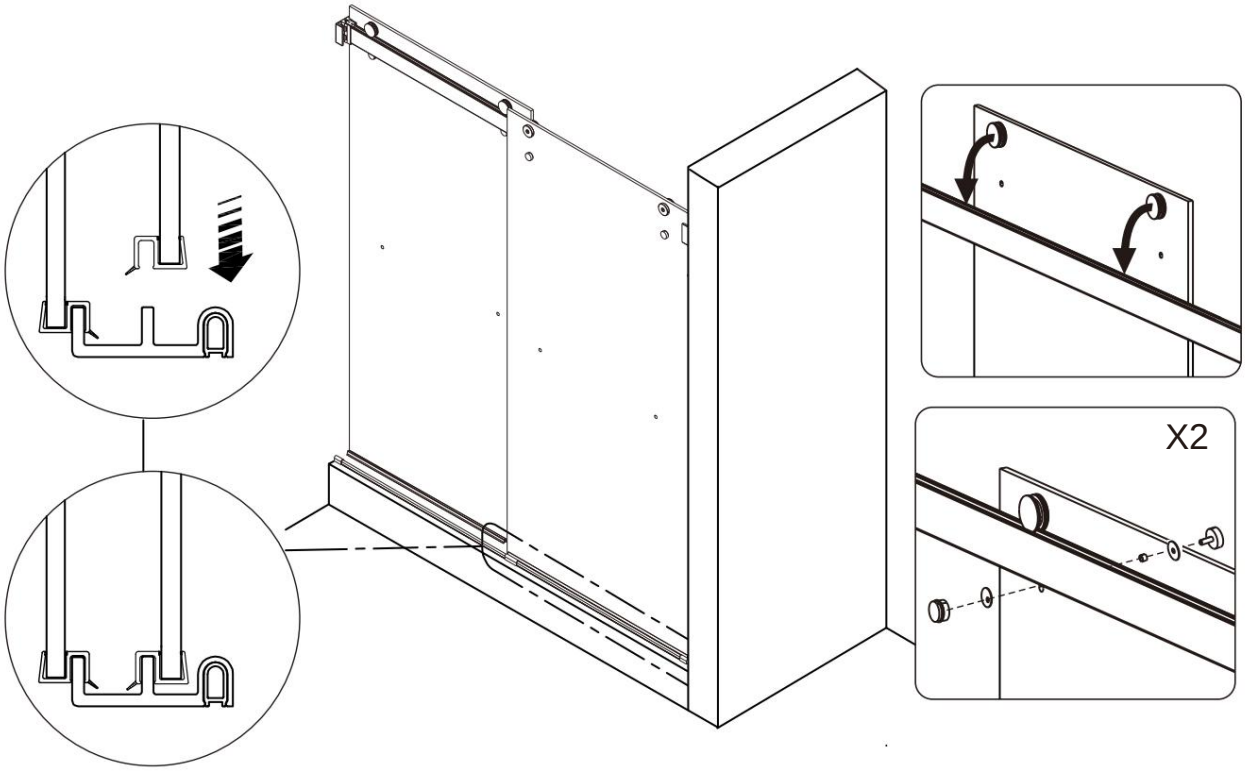

Den Griff an der Glasscheibe befestigen.

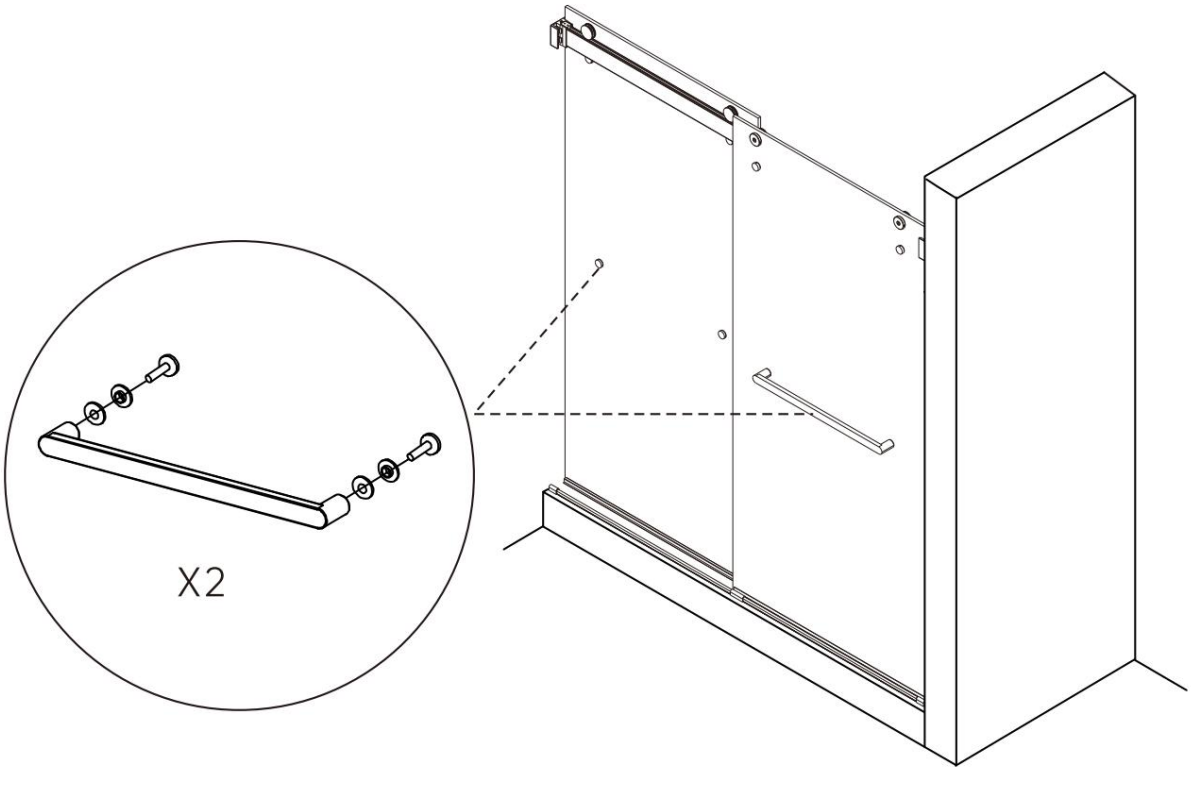

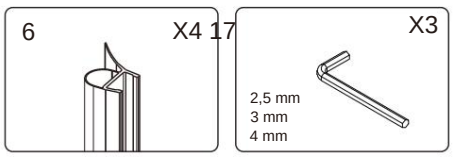

Bringen Sie die Blasendichtung an der Glasscheibe an.

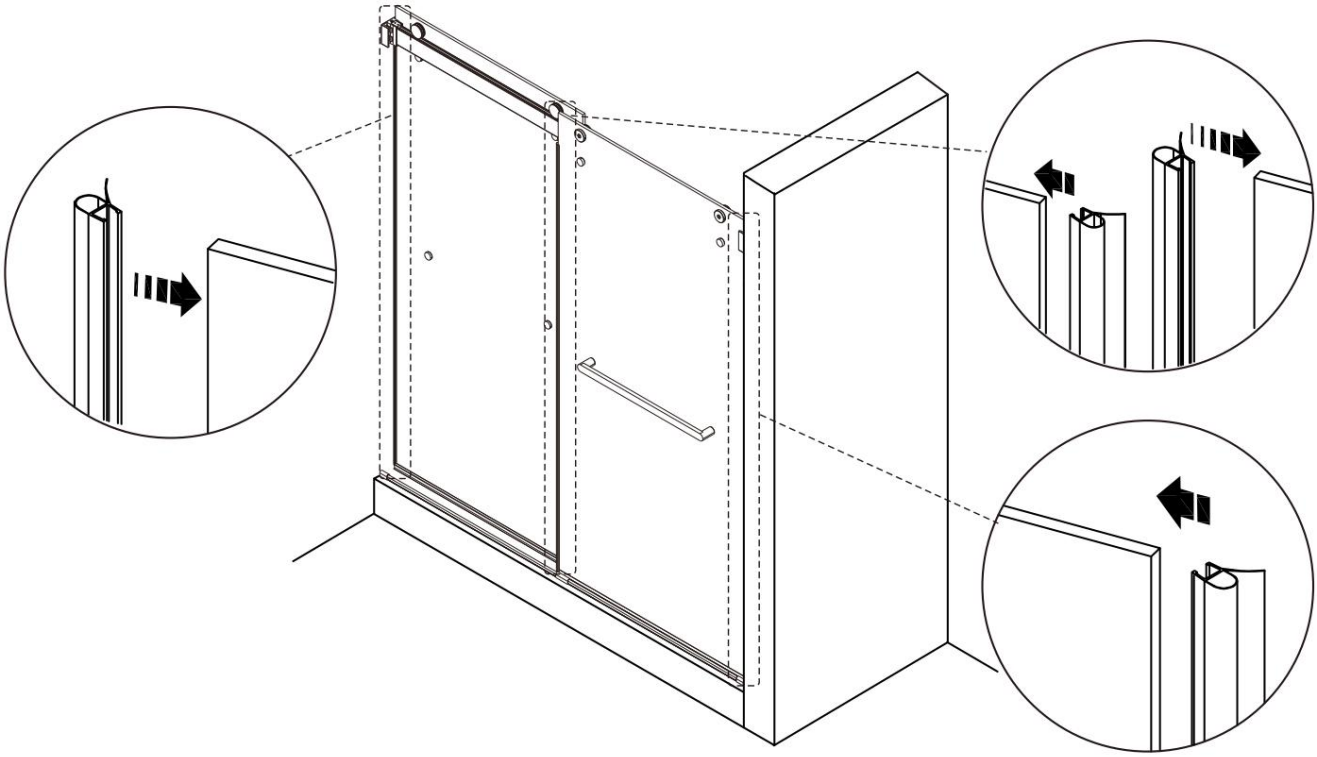

Wenn die Glasscheibe nicht waagerecht ist, justieren Sie die Rolle mit einem Schraubenschlüssel und drehen Sie die Anti-Jump-Funktion, um sicherzustellen, dass die Scheibe senkrecht zur Wand steht. Nachdem Sie die Scheibe waagerecht ausgerichtet haben, drehen Sie die Rollenabdeckung, um sie zu arretieren.

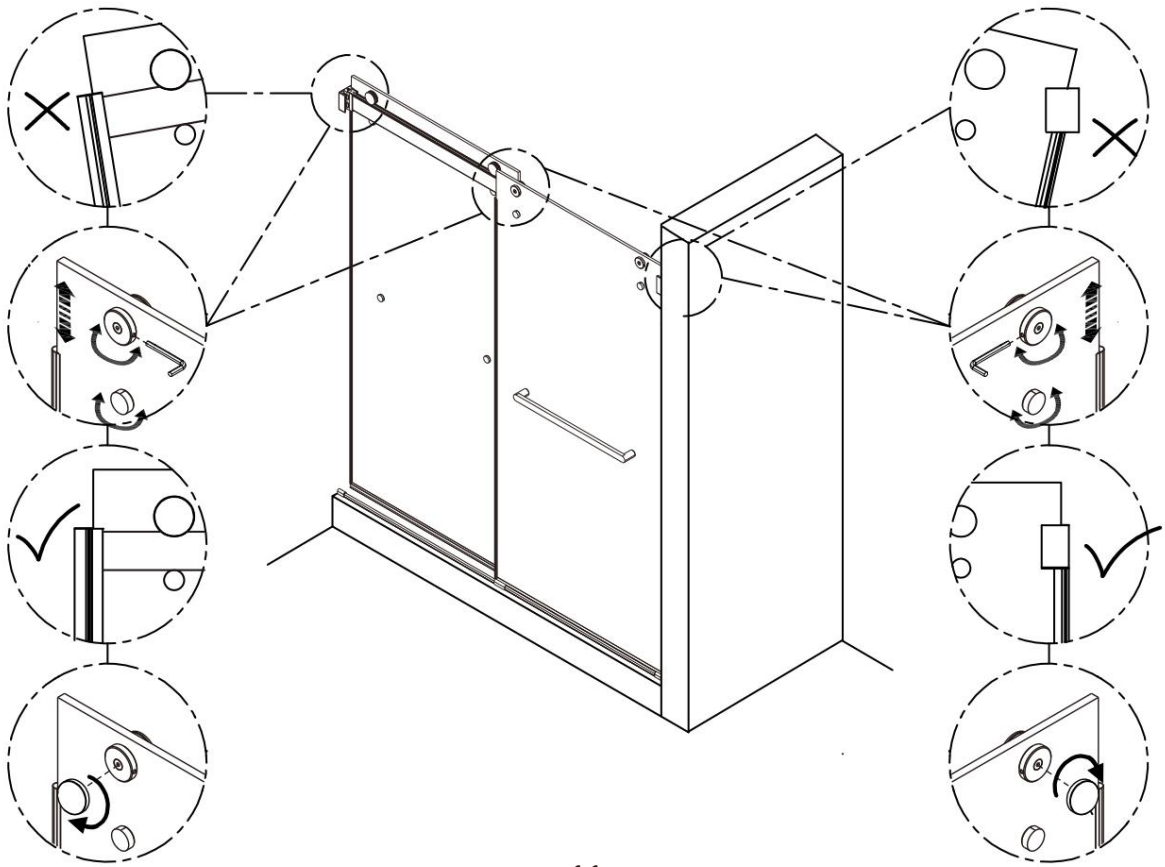

Silikon außerhalb der Dusche wie in der Zeichnung gezeigt auftragen.
Nicht innerhalb von 24 Stunden verwenden.



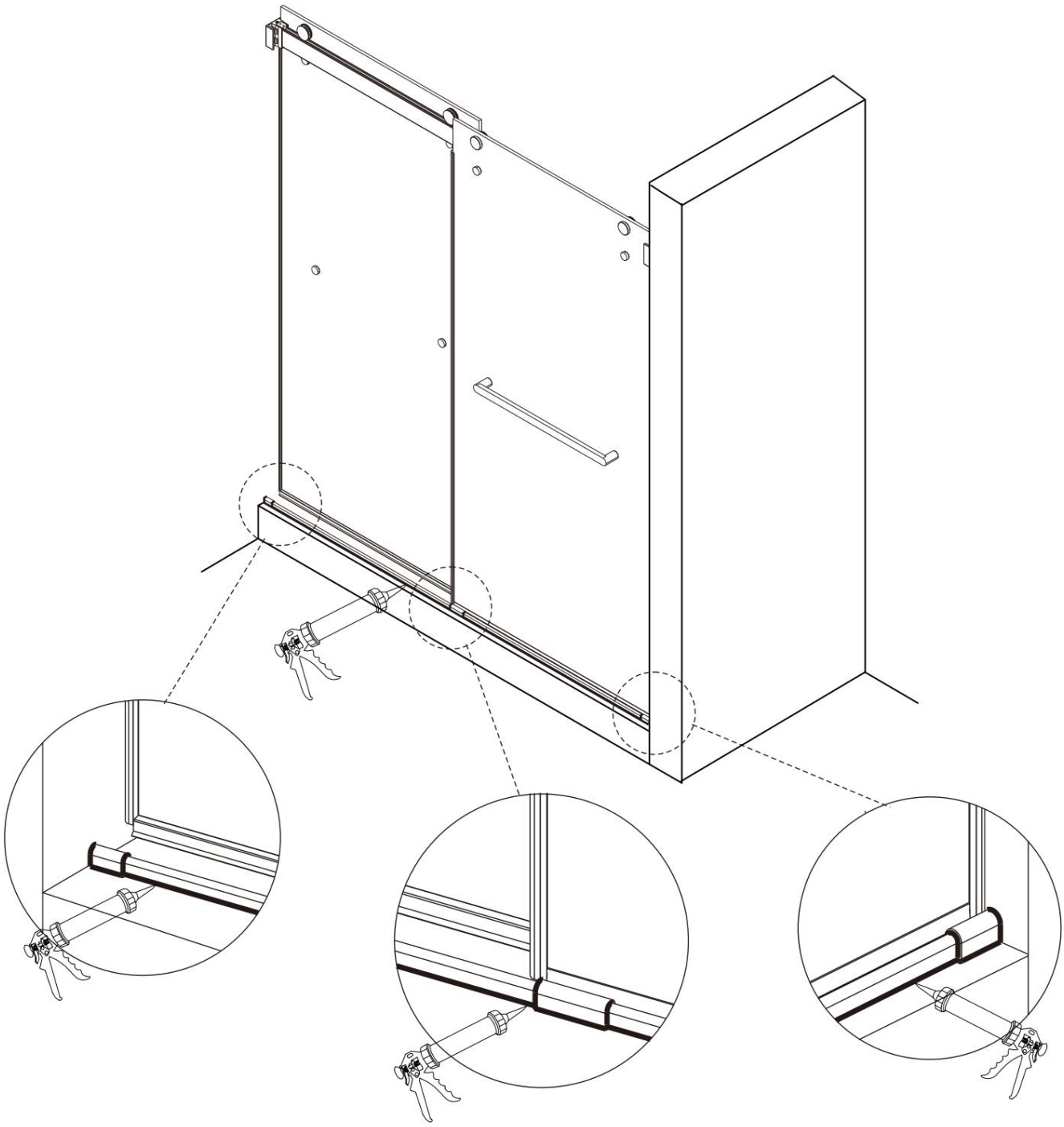

Hersteller: Shanghaimuxinmuyeyouxiangongsi
Adresse: Shuangchenglu 803nong11hao1602A-1609shi, baoshanqu, Shanghai 200000 CN.

EG-Vertreter: E-CrossStu GmbH.
Mainzer Landstr.69, 60329 Frankfurt am Main.
Vertretung in Großbritannien: YH CONSULTING LIMITED.
C/O YH Consulting Limited, Büro 147, Centurion House, London Road, Staines-upon-Thames, Surrey, TW18 4AX
Importiert nach AUS: SIHAO PTY LTD.
1 ROKEVA STREET, EASTWOOD NSW 2122, Australien
Importiert in die USA: Sanven Technology Ltd.
Suite 250, 9166 Anaheim Place, Rancho Cucamonga, CA 91730

