VEVOR

Affordable. Reliable. Home Improvement.

GARDEN TRAILER

MODEL: BTC002D / BTC002E

VEVOR

Affordable. Reliable. Home Improvement.

GARDEN TRAILER

MODEL: BTC002D / BTC002E

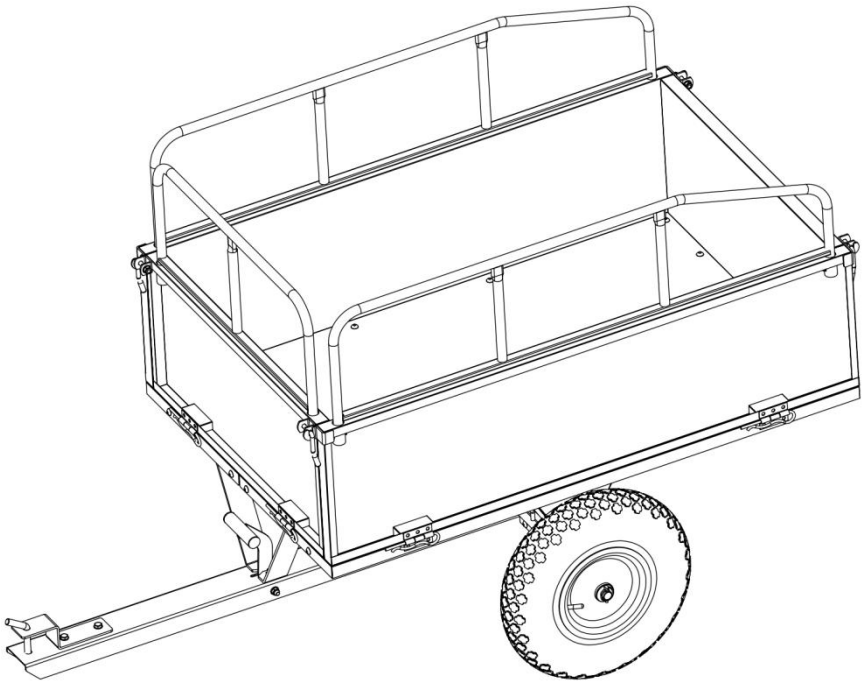

https://youtu.be/1ZUXkEoKIdQ

For the installation video, please scan the QR code to access.

This is the original instruction, please read all manual instructions carefully before operating. VEVOR reserves a clear interpretation of our user manual. The appearance of the product shall be subject to the product you received. Please forgive us that we won't inform you again if there are any technology or software updates on our product.

SAFETY INSTRUCTIONS

WARNING:
Read this material before using this product. Failure to do so can result in serious injury.

Assembly precautions

1. Assemble only according to these instructions. Improper assembly can create hazards.
2. Wear ANSI-approved safety goggles and heavy-duty work gloves during assembly.
3. Keep the assembly area clean and well-lit.
4. Keep bystanders out of the area during assembly.
5. Do not assemble if tired or when under the influence of alcohol, drugs or medication.
6. The product capabilities apply to properly and completely assembled products only.
7. Assemble on a flat, level, hard and smooth surface capable of safely supporting the Garden Trailer.
8. For additional information regarding the parts listed in the following pages, please refer to the Assembly Diagram of this manual. Unwrap and separate all parts in a clean work area.
9. It is estimated that the installation of this product can be completed in 20 minutes by 2 person.
10. Since a large number of screws are required for assembling this product, we have provided spare screws. Therefore, there is no need to worry if you have any remaining screws after completing the product assembly.

Use precautions

1. DO NOT SIT OR STAND ON THIS ITEM.
2. This product is not a toy. Do not allow children to play with or near this item.
3. Do not exceed specified weight capacities.
4. Use only on a flat, level, hard, and smooth surface that can safely support a fully loaded Garden Trailer.
5. Use as intended only.
6. Inspect before every use; do not use if parts are loose or damaged.

SAVE THIS MANUAL

PARTS LIST

No.	Part	QTY.	No.	Part	QTY.
1	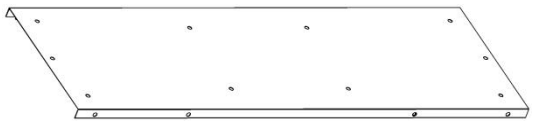	2	2	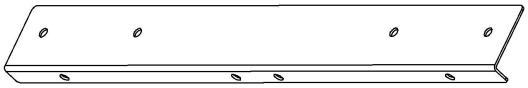	2
3	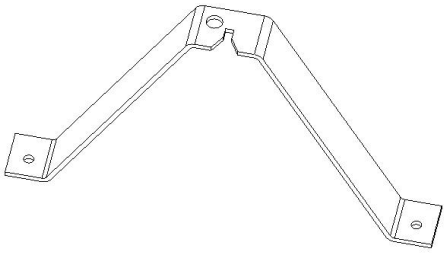	1	4	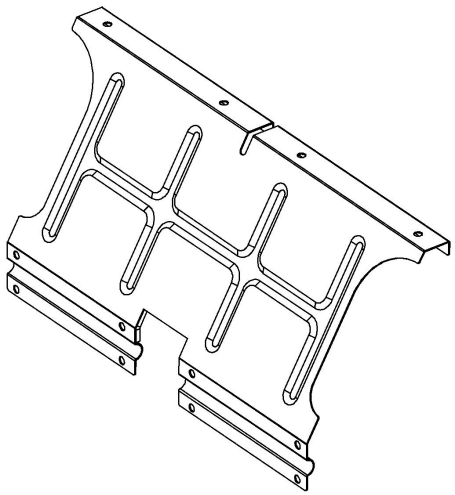	2
5		1	6	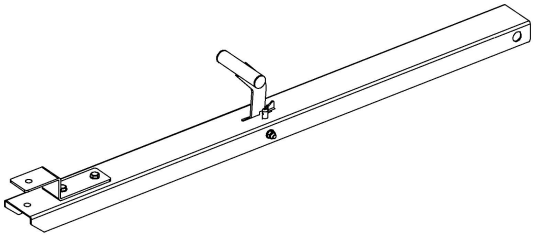	1
7	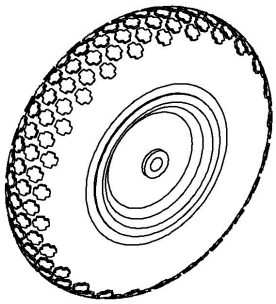	2	8	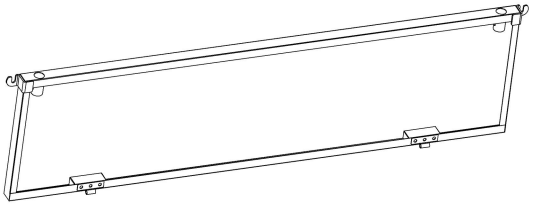	2
9	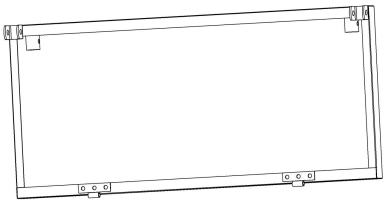	1	10	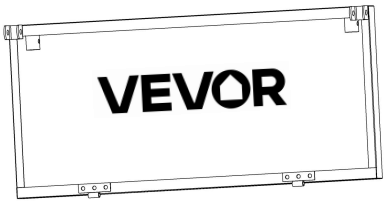	1
11	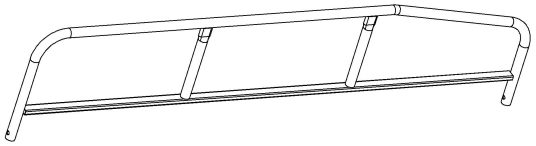	2	12	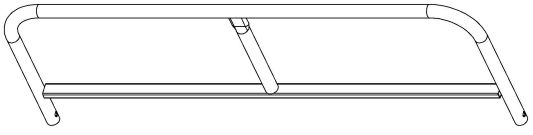	1

A	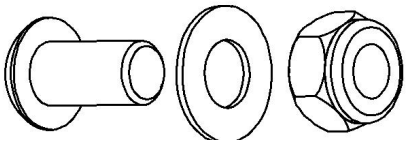 M8*15mm	32	B	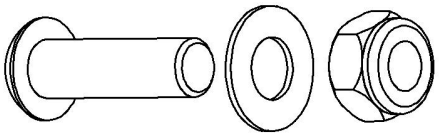 M8*30mm	2
C	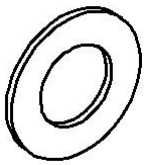	4	D	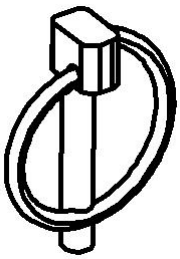	2
E		8	F		2
G		1			
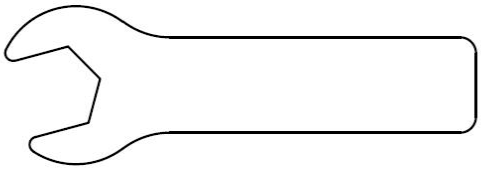		1			1

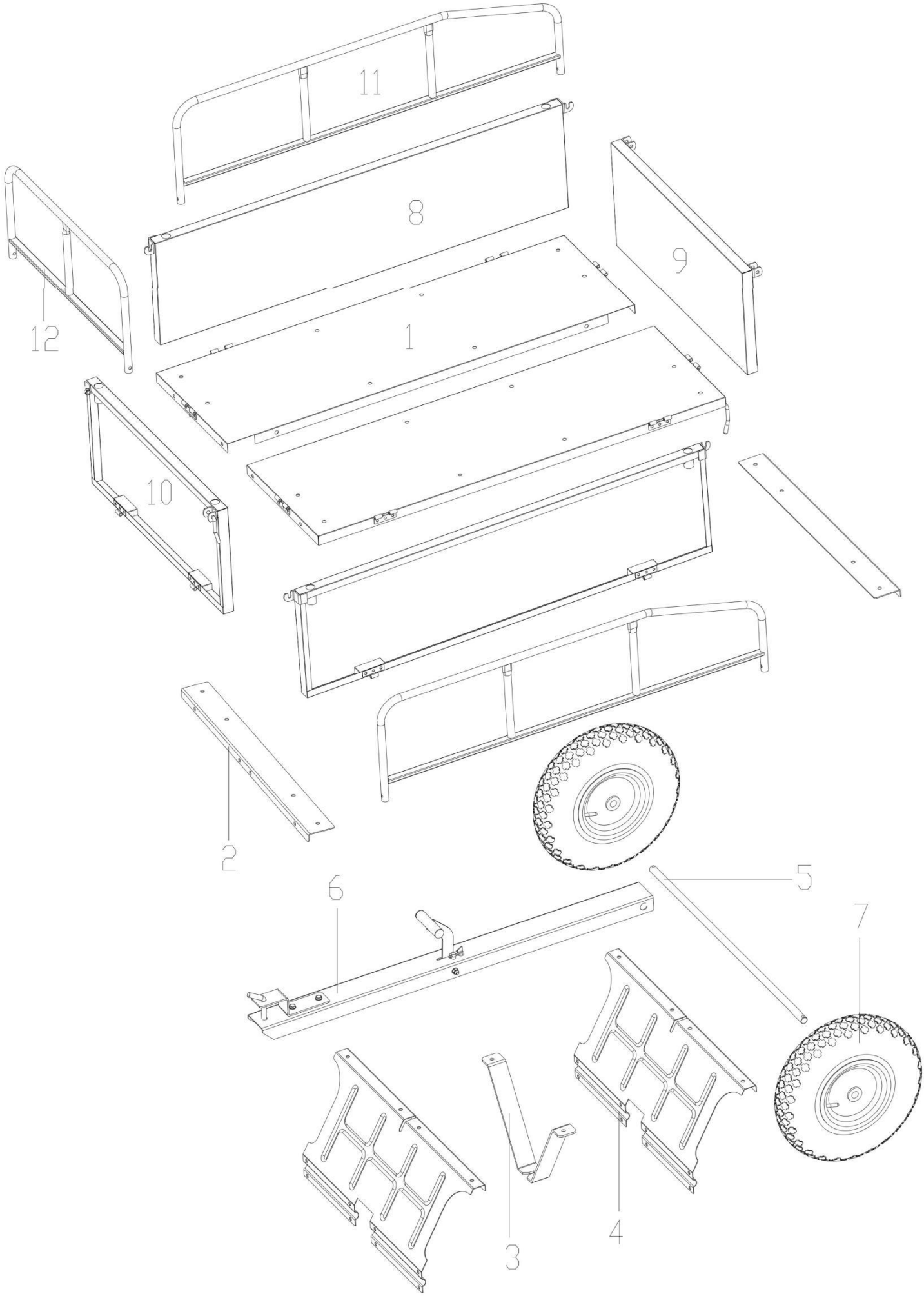
11
8
9
12
1
10
2
6
5
7
4
3

ASSEMBLY STEP

Step 1	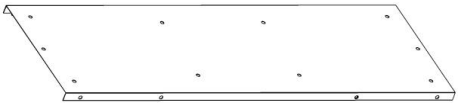 1 x2	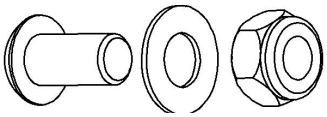 A x2

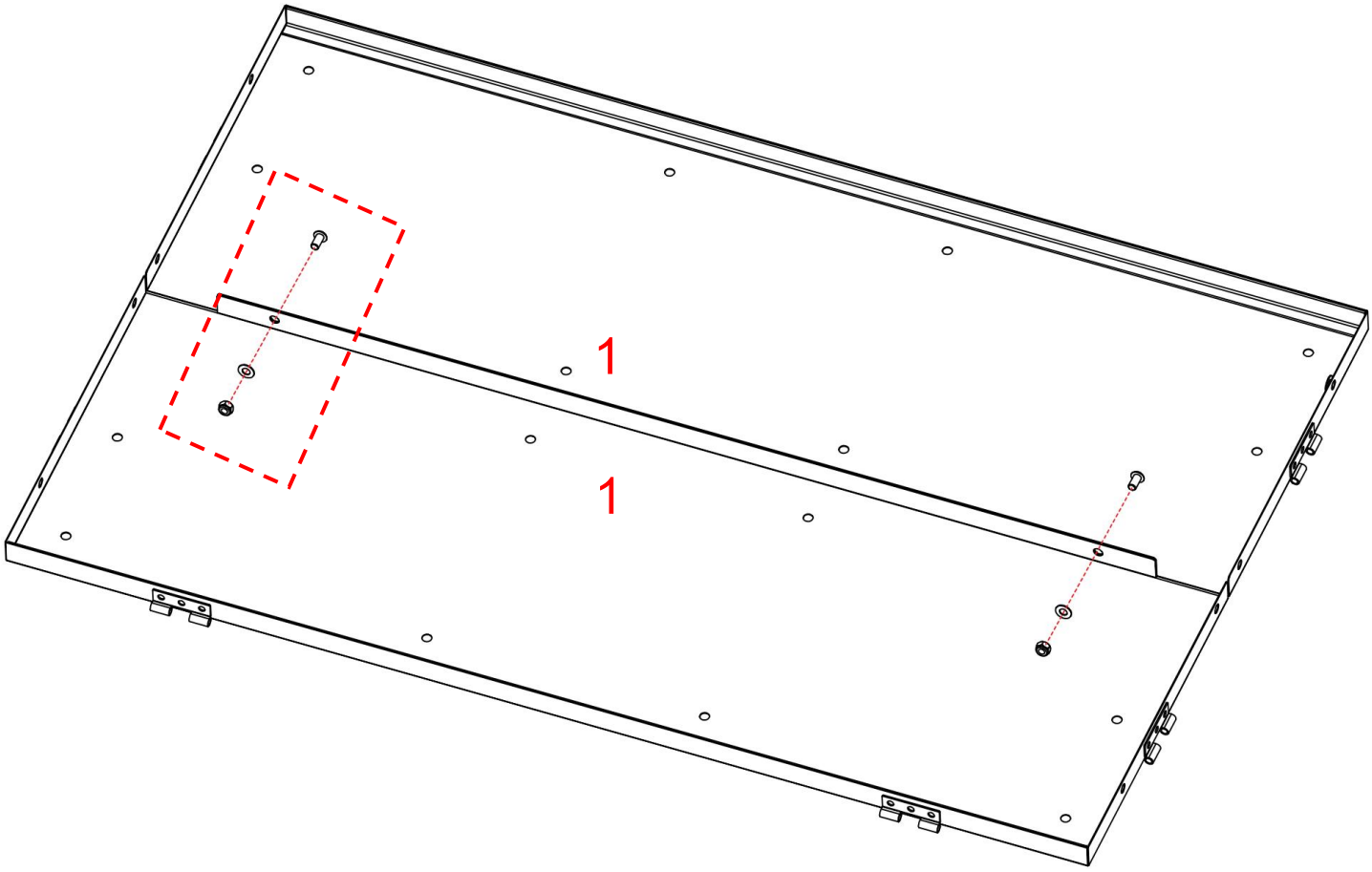

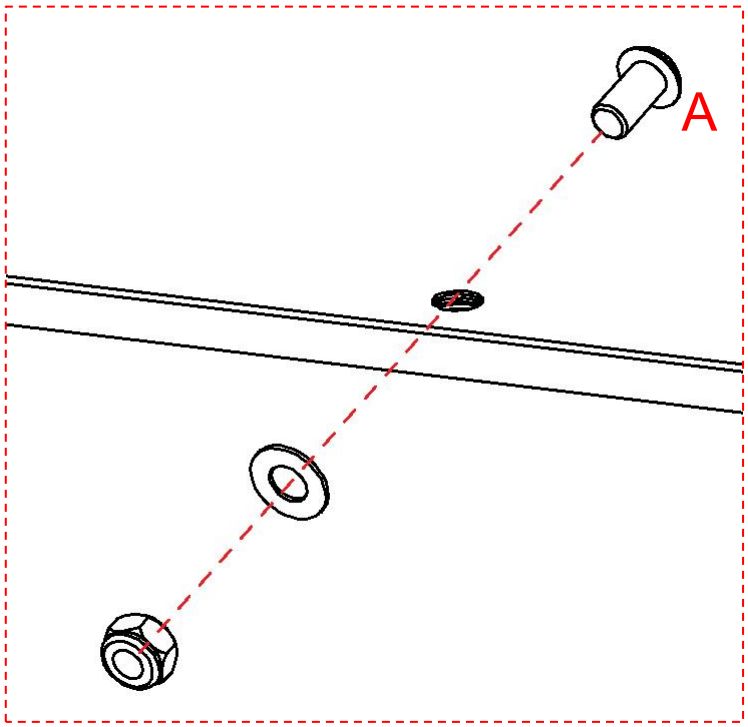

Close the two base plates(1 x2) and align them, then fasten them with screws(A).

Step 2



2 x2

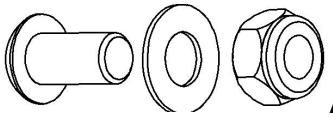

A x14

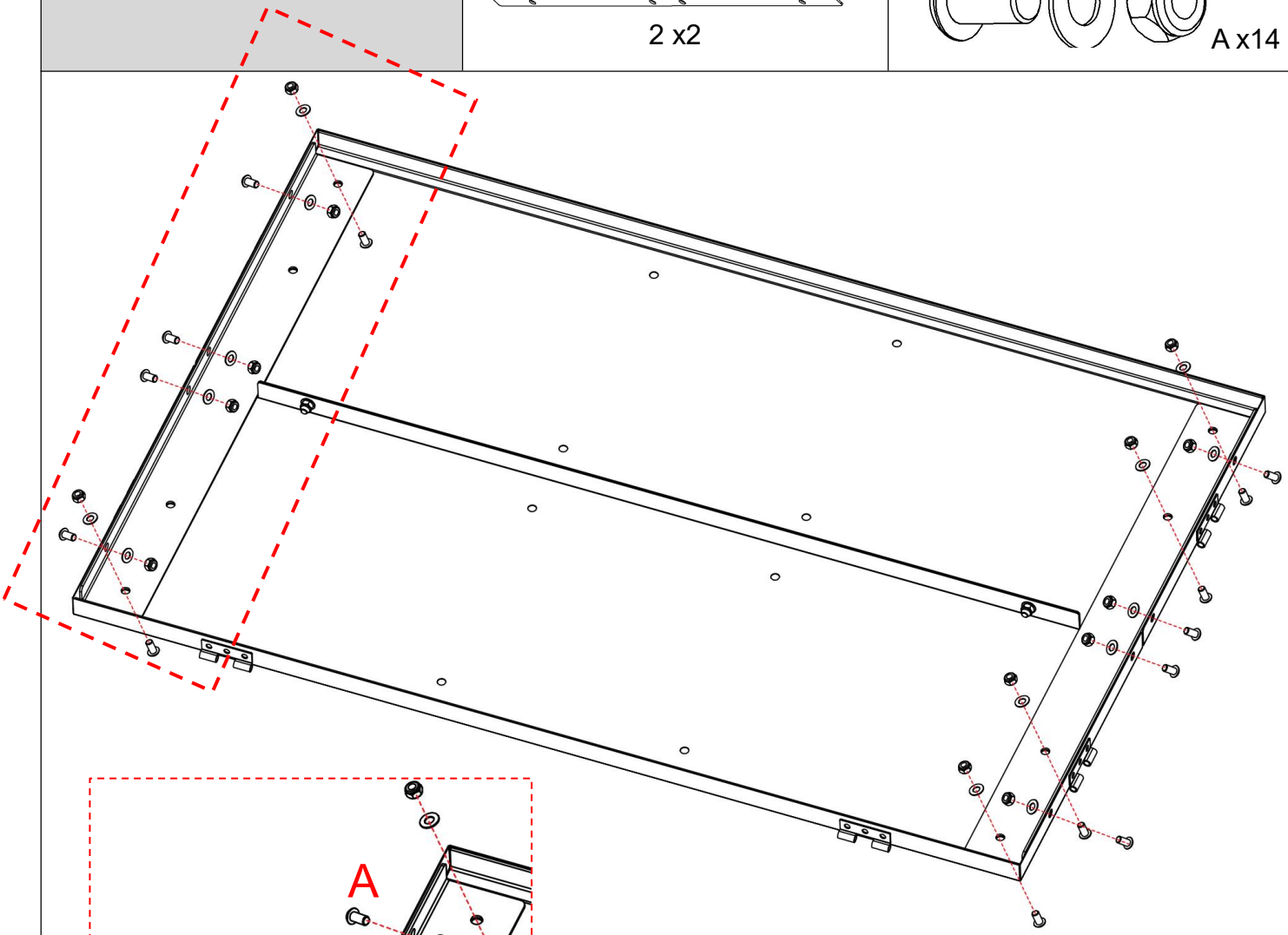

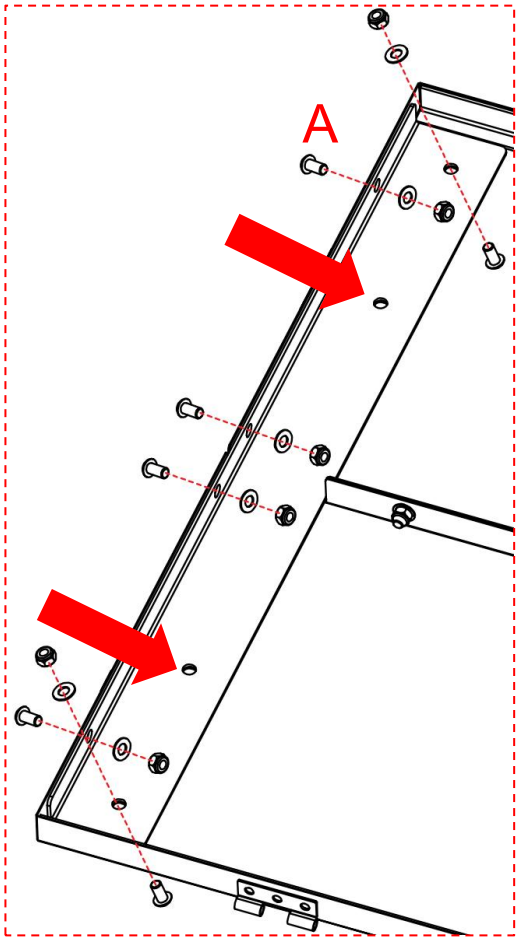

1. Flip the base plate to the other side and then install it.
2. Install angle iron(2 x2) at both ends respectively, and fasten them with screws(A).

Caution: Do not screw the two mounting holes marked by the arrow on angle iron for the time being; they are reserved for use in subsequent installation steps.

Step 3	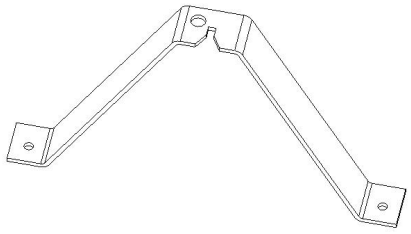 3 x1	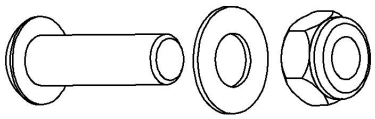 B x2

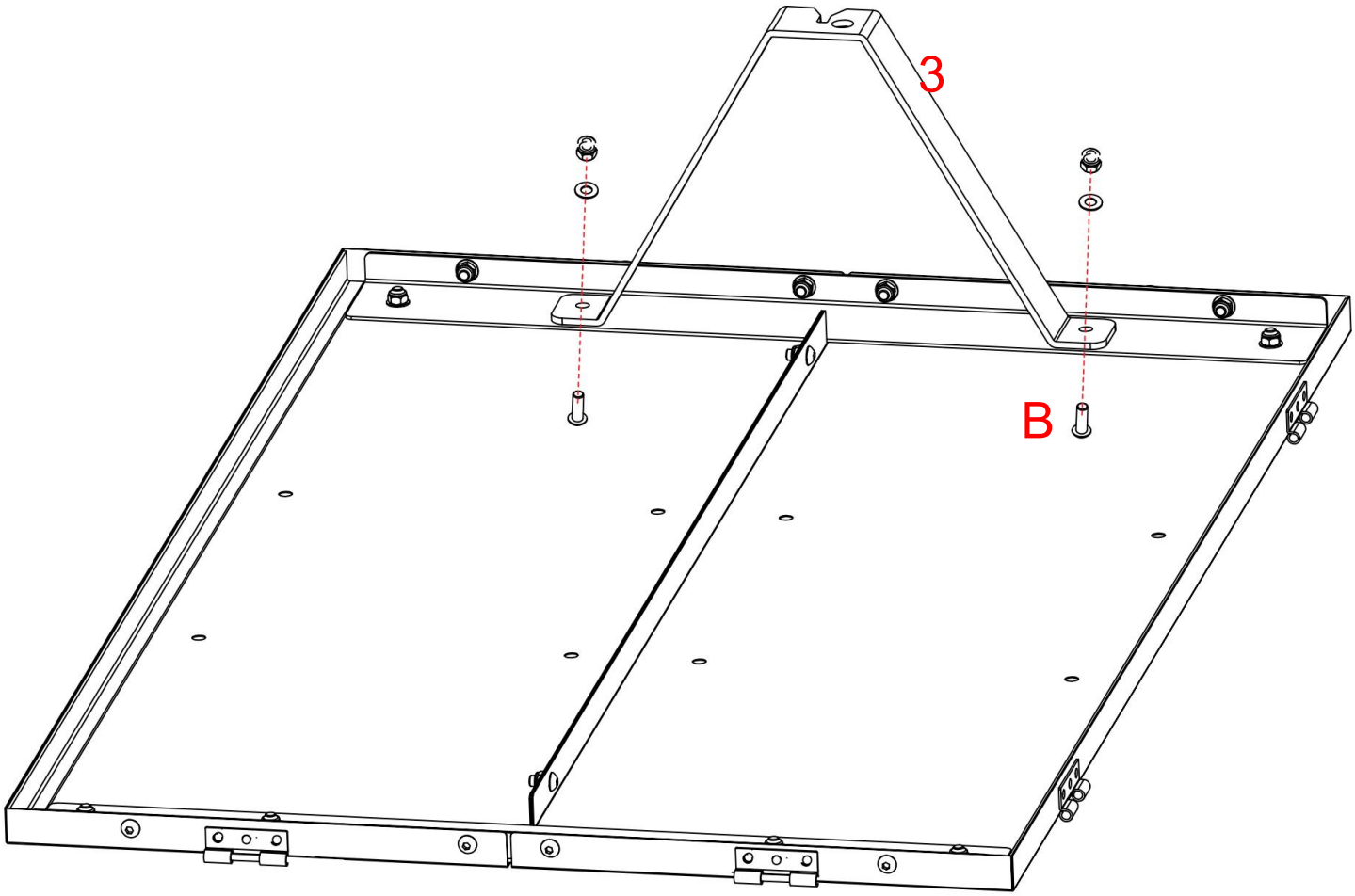

Install the V-shaped bracket(3) onto the base plate and fasten it with the corresponding screws (B)(these screws are relatively long).

Step 4

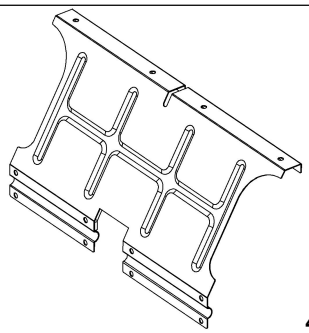

4 x2

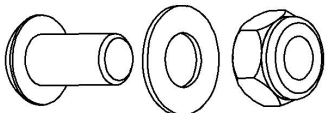

A x8

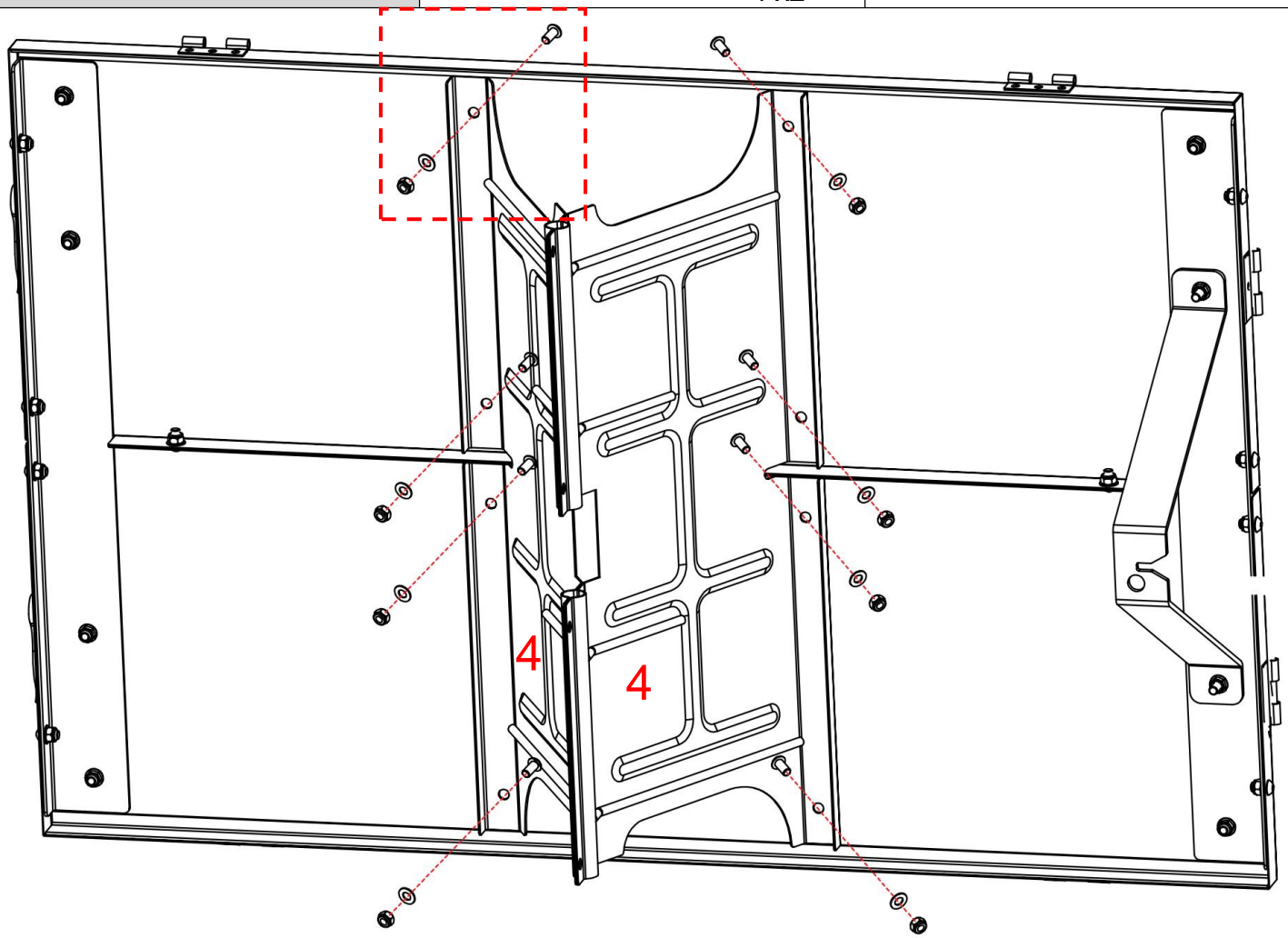

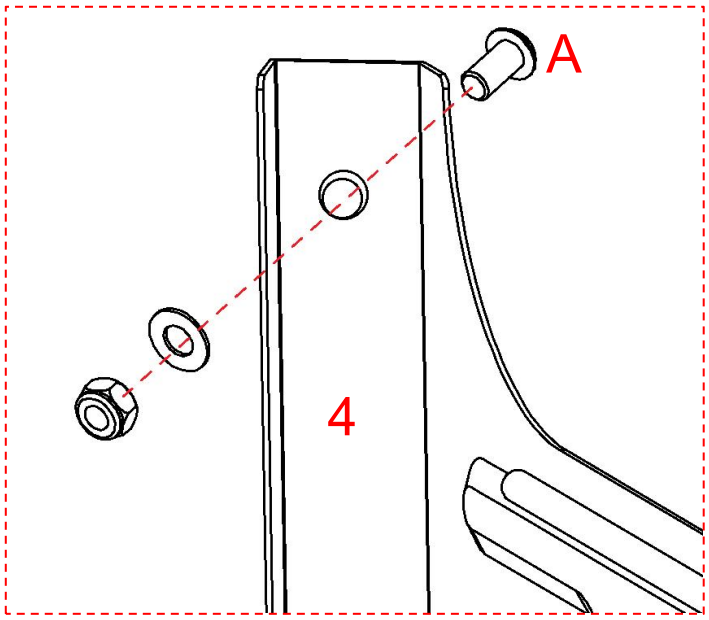

Place the iron plate(4) in the direction shown in the diagram, align it at the middle position, and then fix it to the base plate with screws(A).

Caution: Do not tighten the screws here for the time being; they are reserved to be fully tightened in subsequent steps.

Step 5

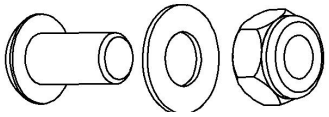

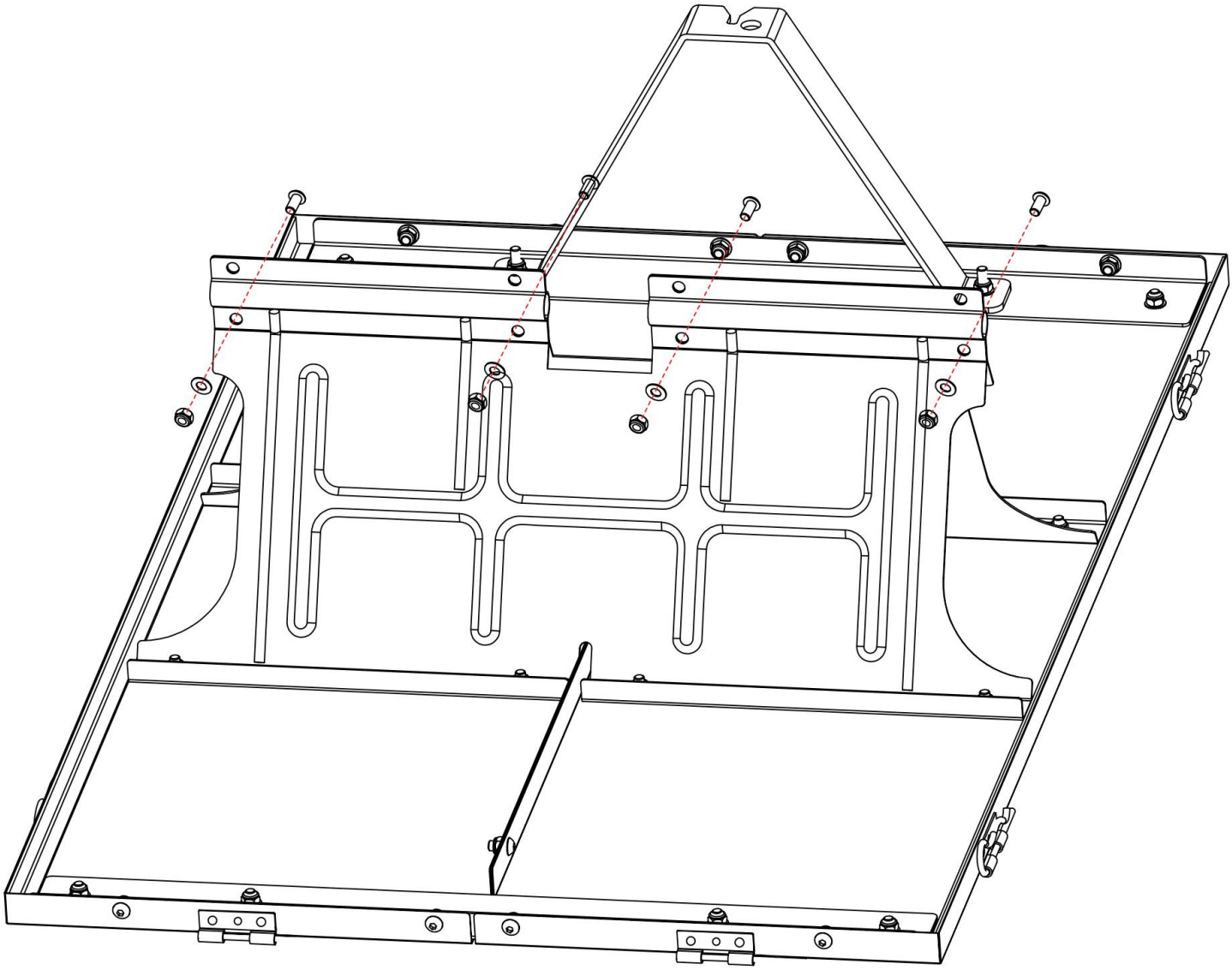

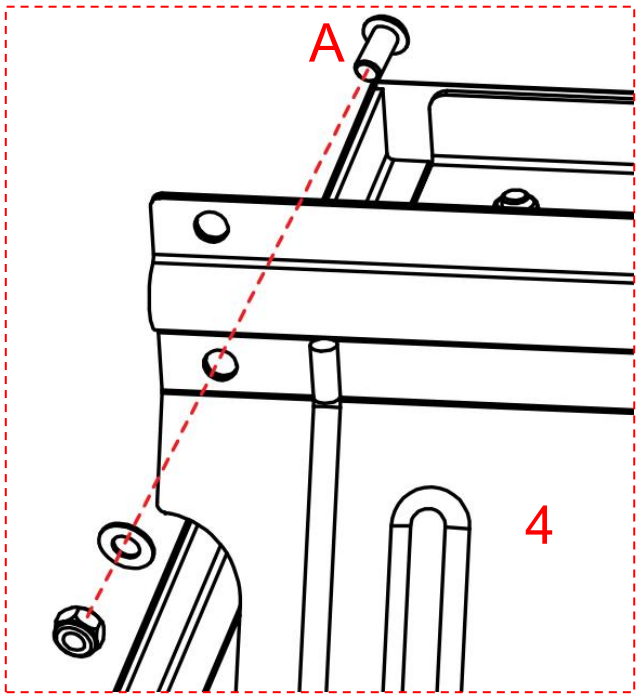

1. Securely connect the two iron plates(4) with screws(A).

2. Caution:There are a total of 8 screw holes here. At this stage, only the 4 lower ones need to be tightened, and the remaining holes are reserved for tightening in subsequent steps.

3.Caution: Do not tighten the screws here for the time being; they are reserved to be fully tightened in subsequent steps.

Step 6

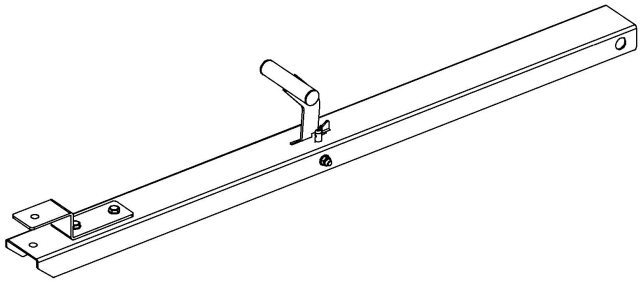

6 x1



5 x1

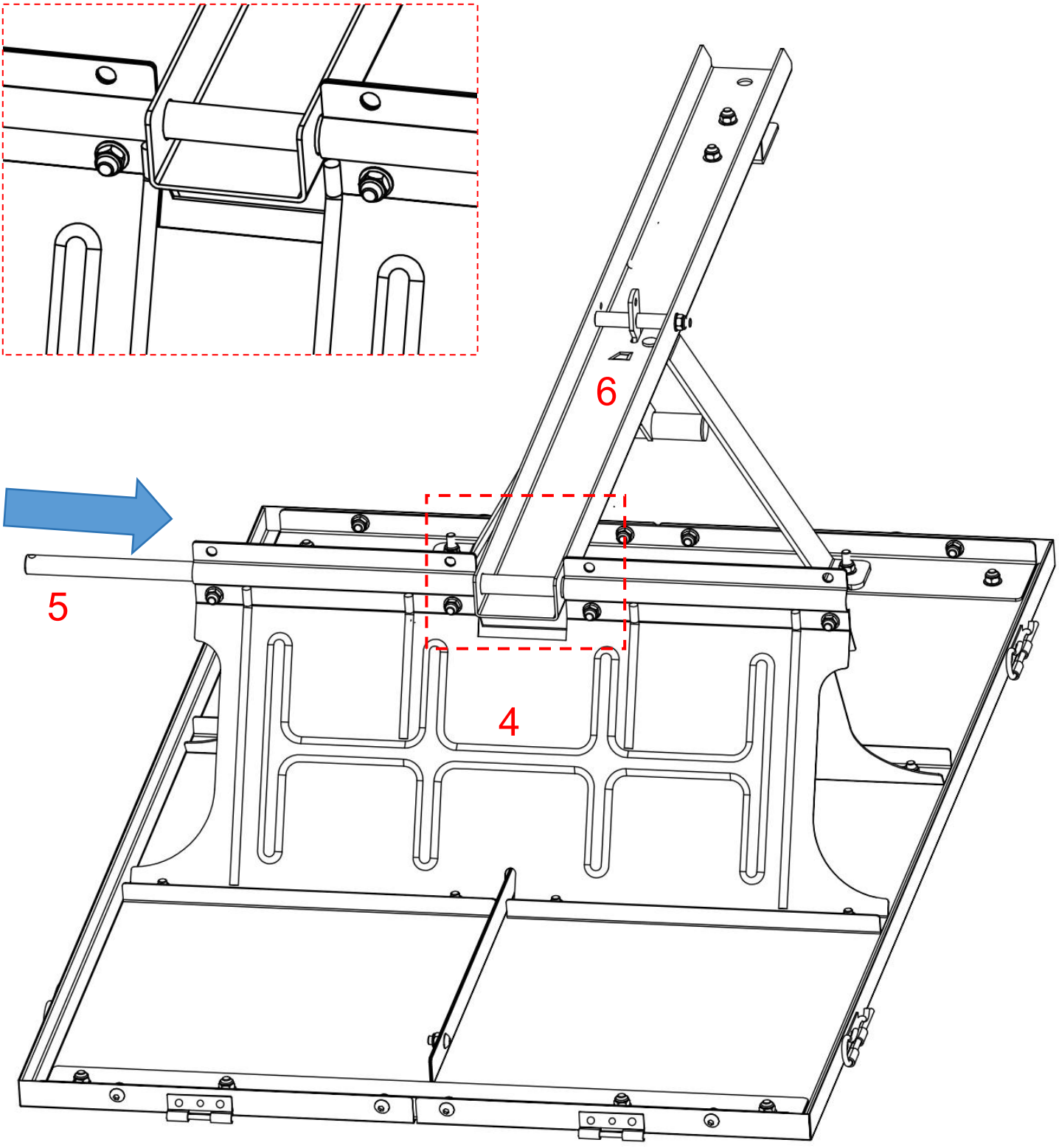

Pass the iron shaft(5) through the slot between the iron plates and insert it into the traction rod(6) at the middle position.

Caution: The traction rod must be installed in the direction shown in the diagram.

Step 7

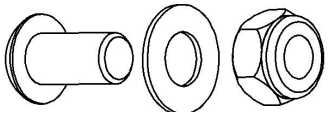

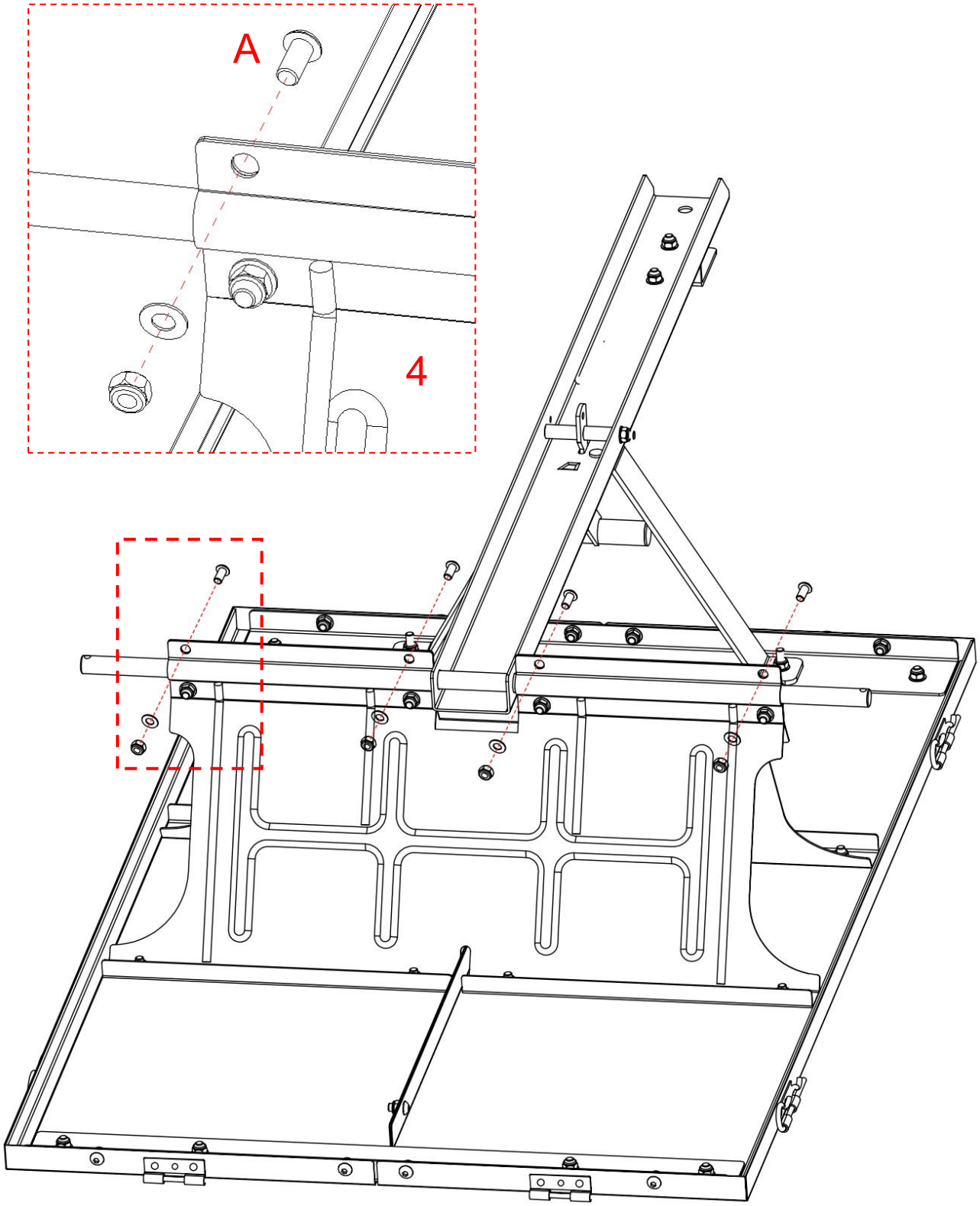

When fixing and connecting the two iron plates(4), fasten the remaining 4 screw holes with screws(A).
Caution: Do not tighten the screws here for the time being; they are reserved to be fully tightened in subsequent steps.

Step 8

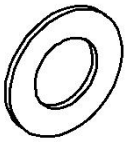

C x4

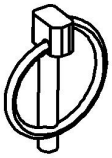

D x2

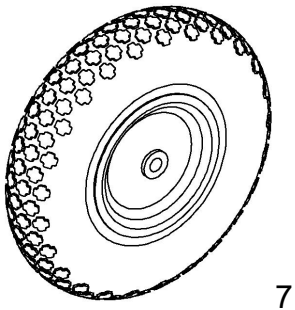

7 x2

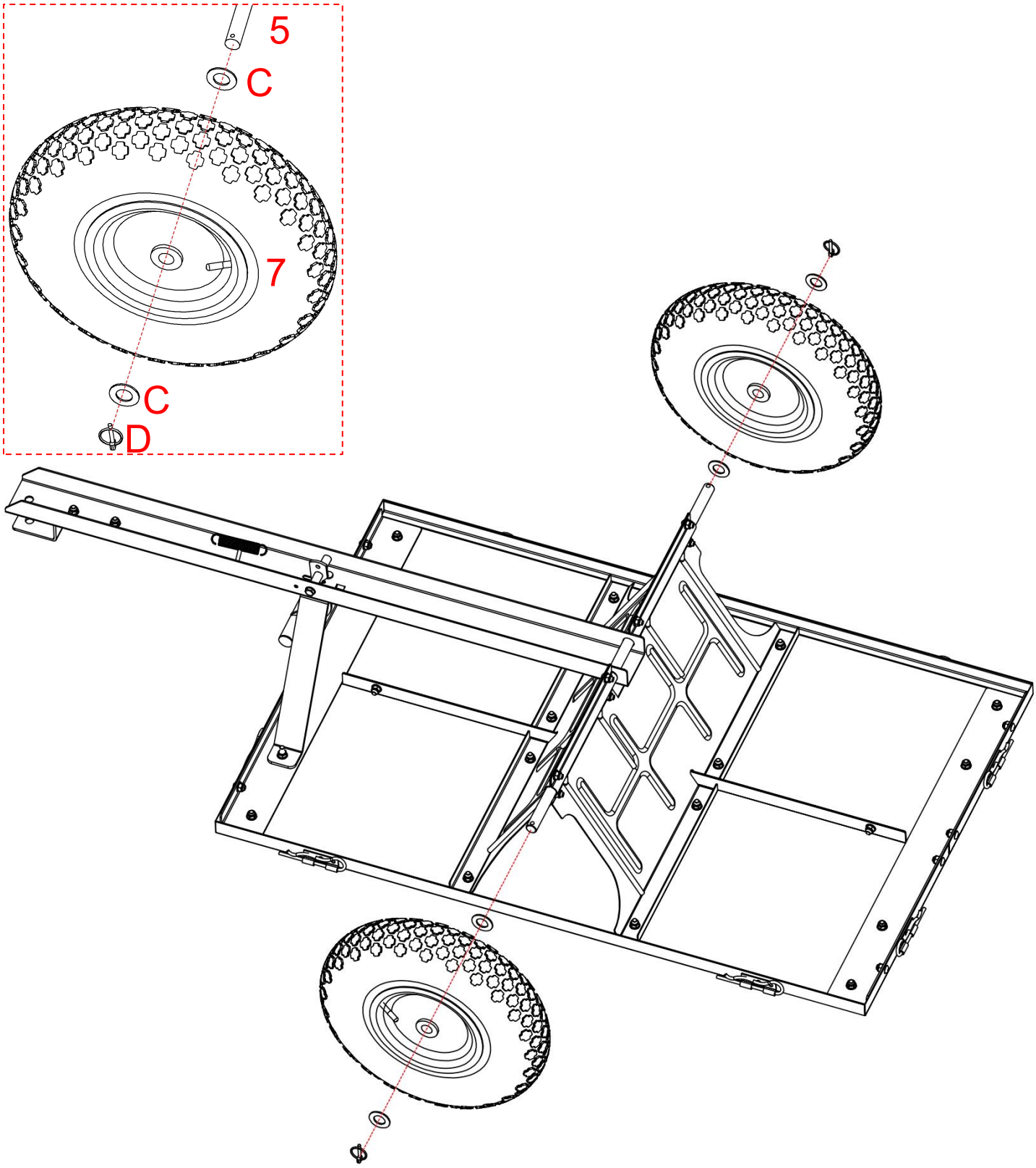

Please install the components on the axle(5) in the following order: first, fit the washer(C); next, mount the wheel(7); then, fit another washer(C); and finally, insert the O-pin(D) to secure them.

Step 9

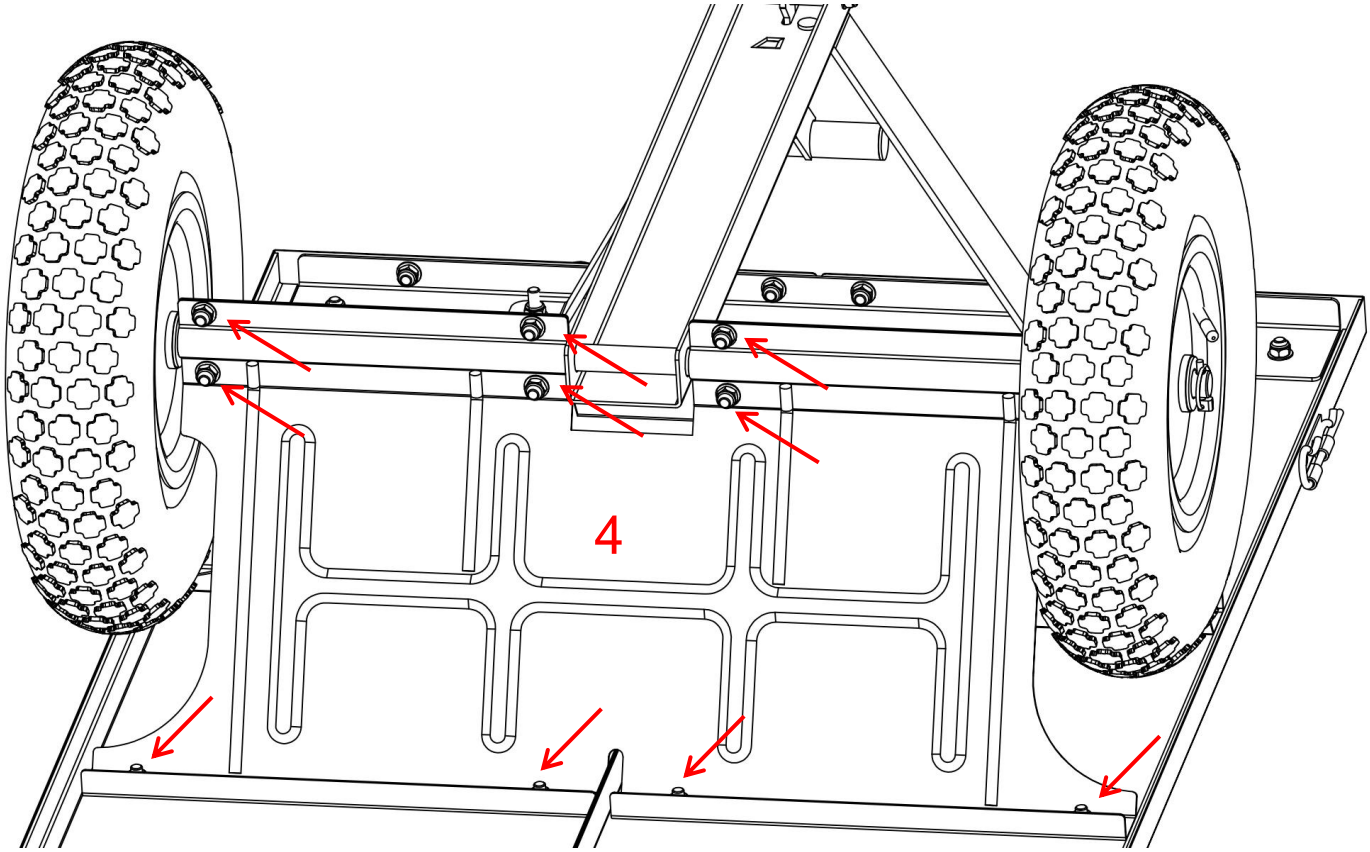

Please fully tighten all 16 screws that secure the iron plate(4).

Step 10

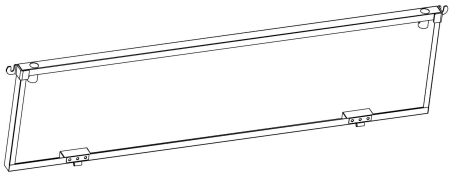

8 x2



E x4

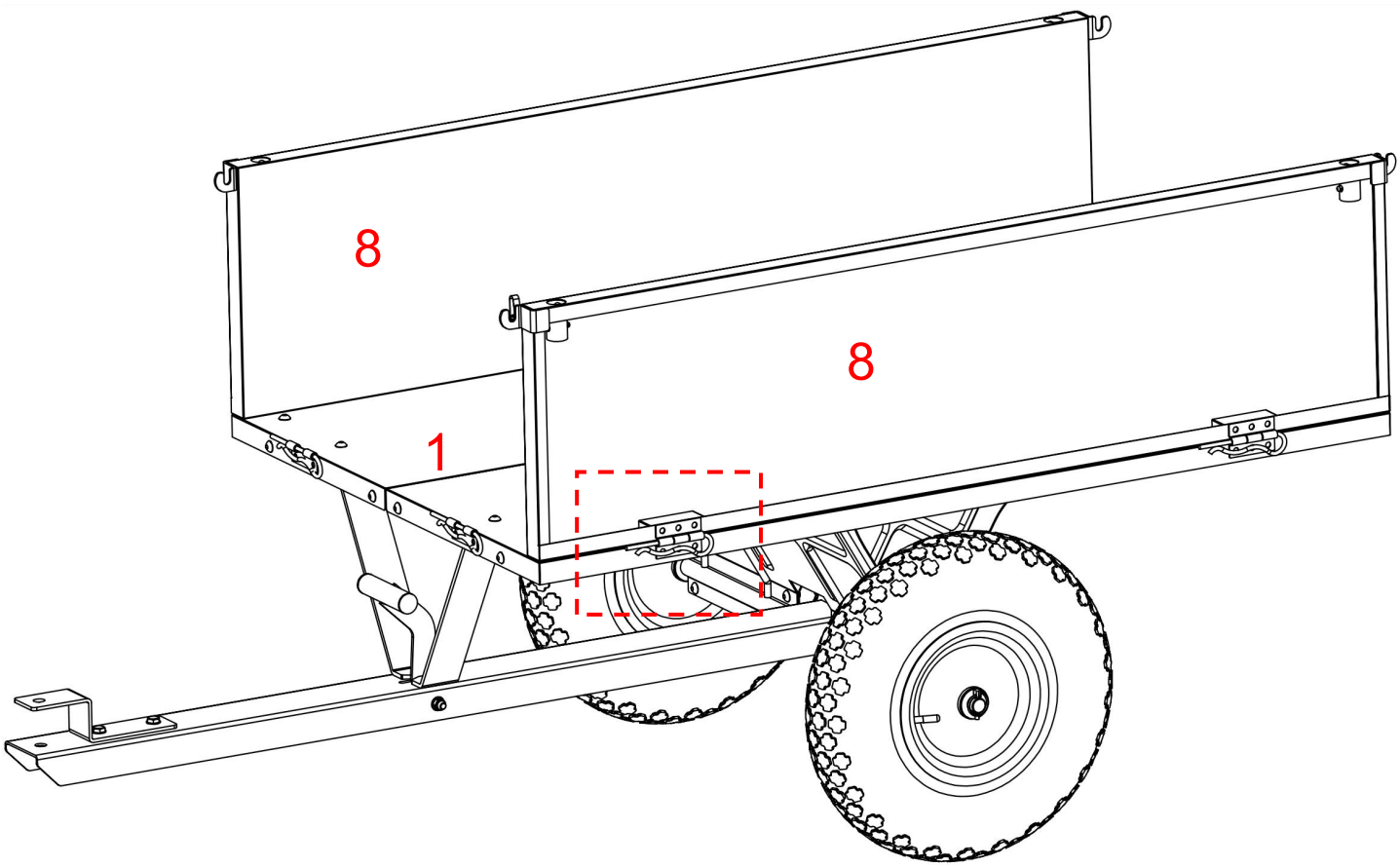

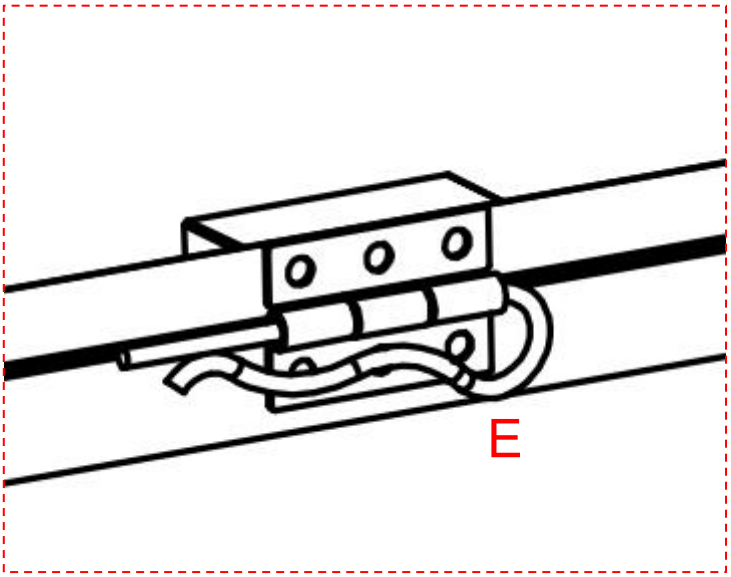

Install the side plate(8) on the base plate(1) and secure it with an R-pin(E).

Step 11



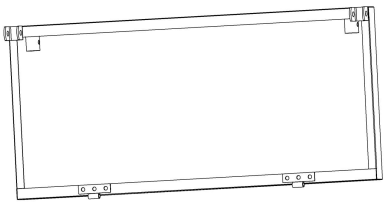

9 x1

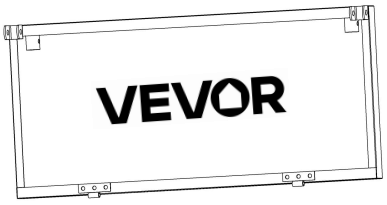

10 x1

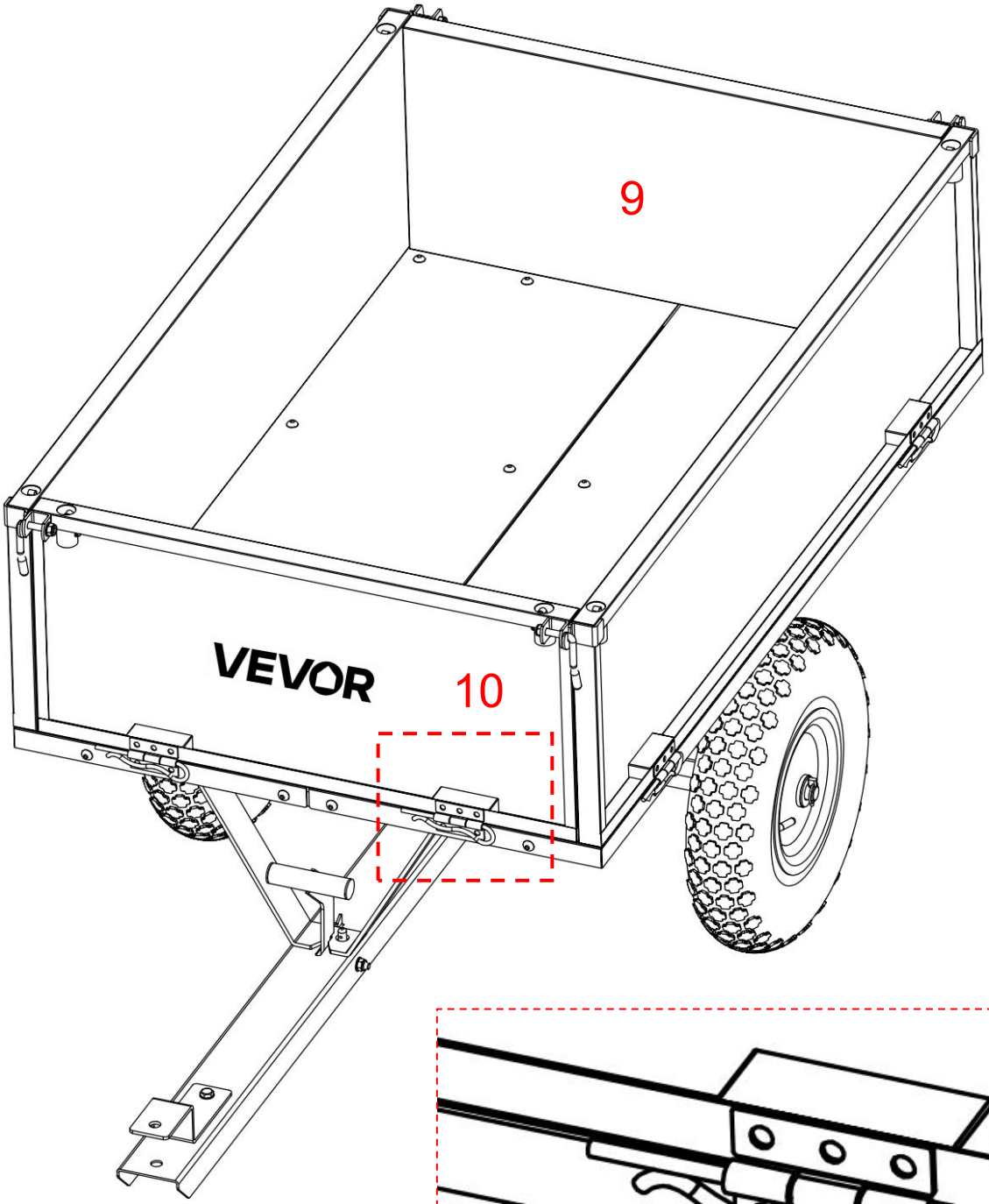

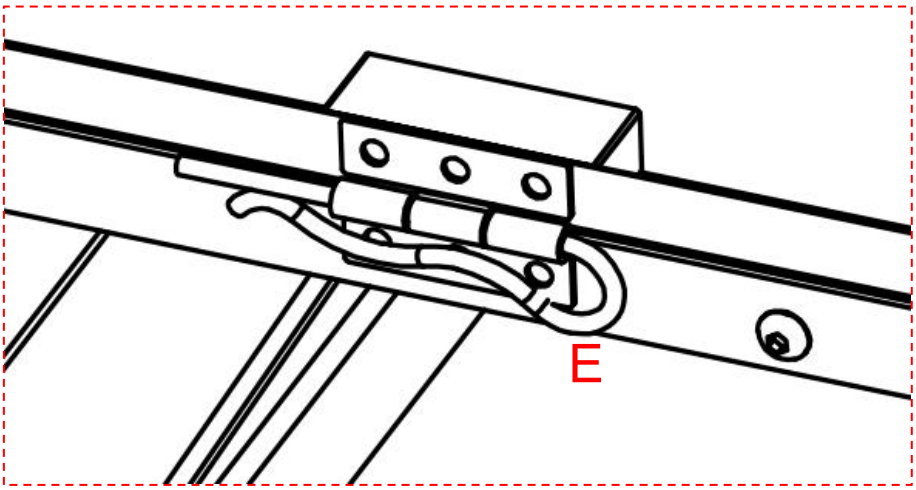

Install the side plate(9;10) on the base plate(1) and secure it with an R-pin(E).

Step 12

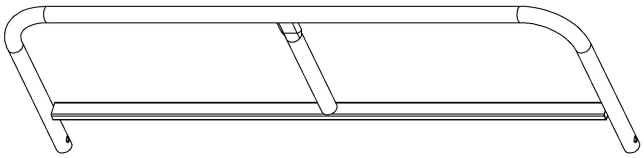

12 x1

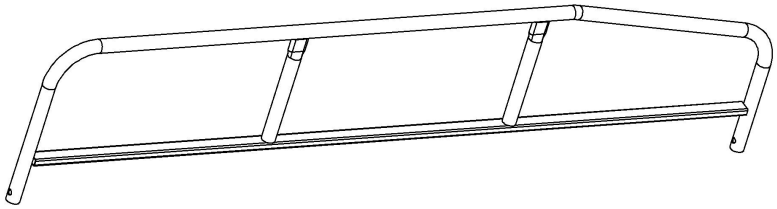

11 x2

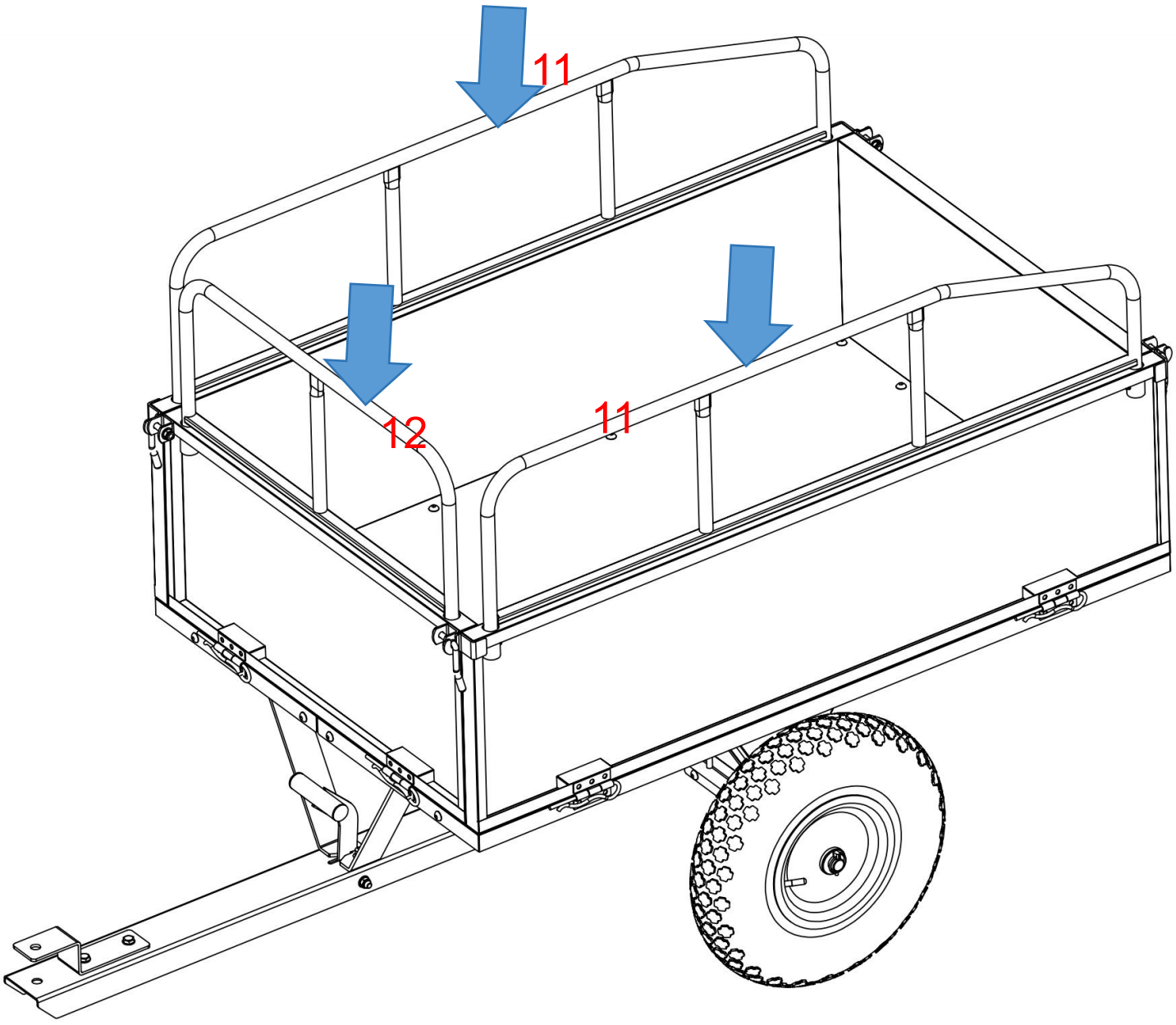

Please accurately insert the guardrail(11;12) into the mounting hole on the side.

Step 13

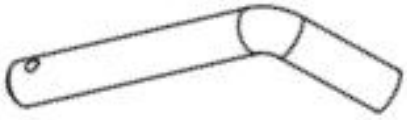

G x1



F x1

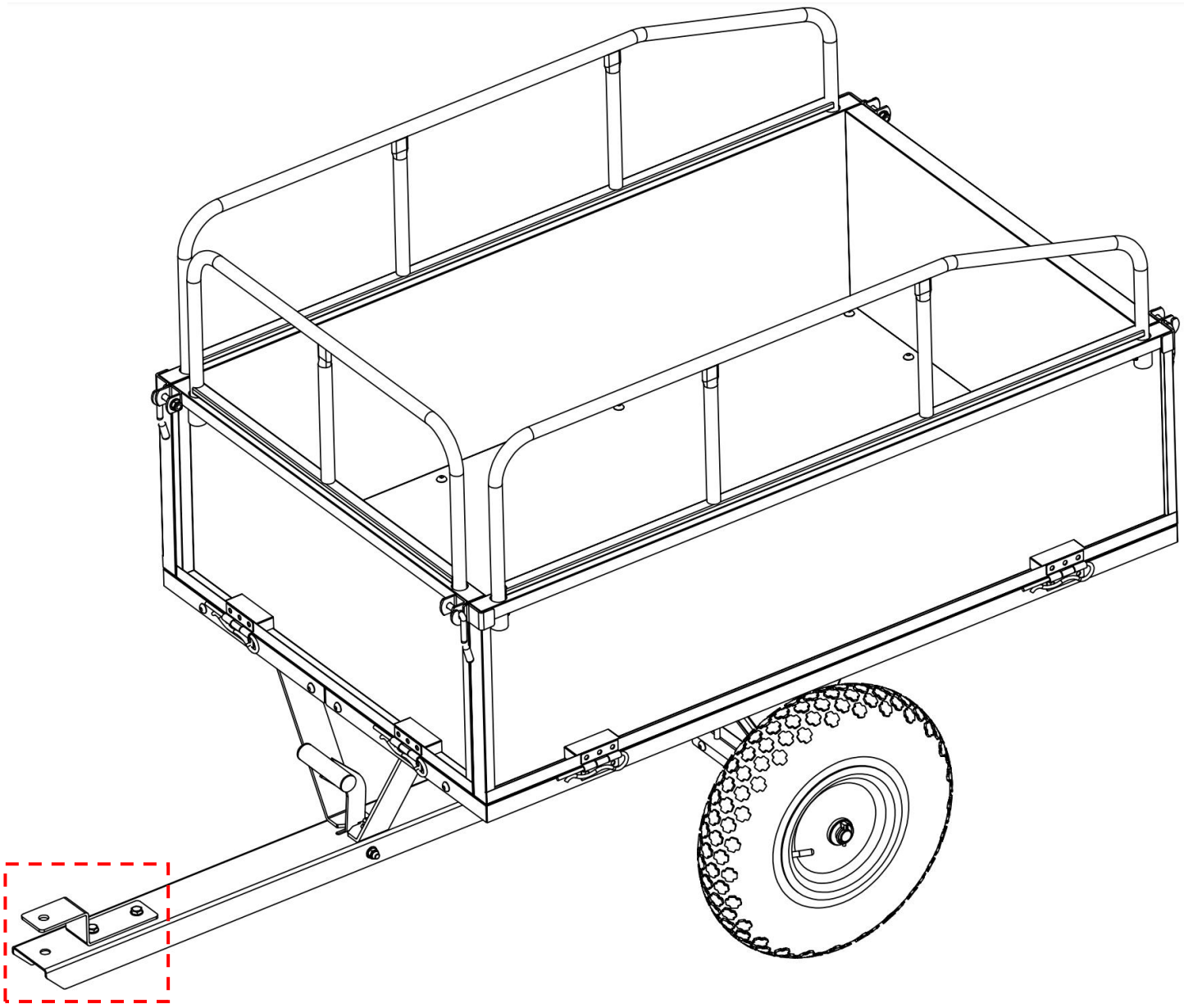

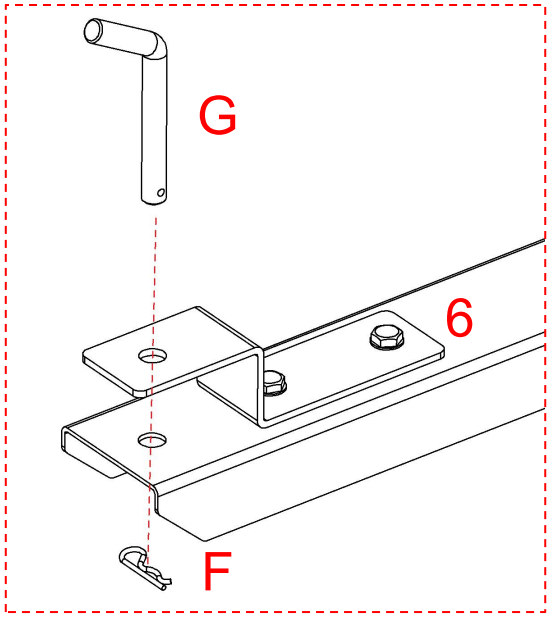

Please insert the bolt(G) into the hole of the drawbar(6) and secure it with an R-pin(F).
Caution: The function of this bolt and R-pin is to connect the trailer to the towing vehicle.

Step 14



F x1

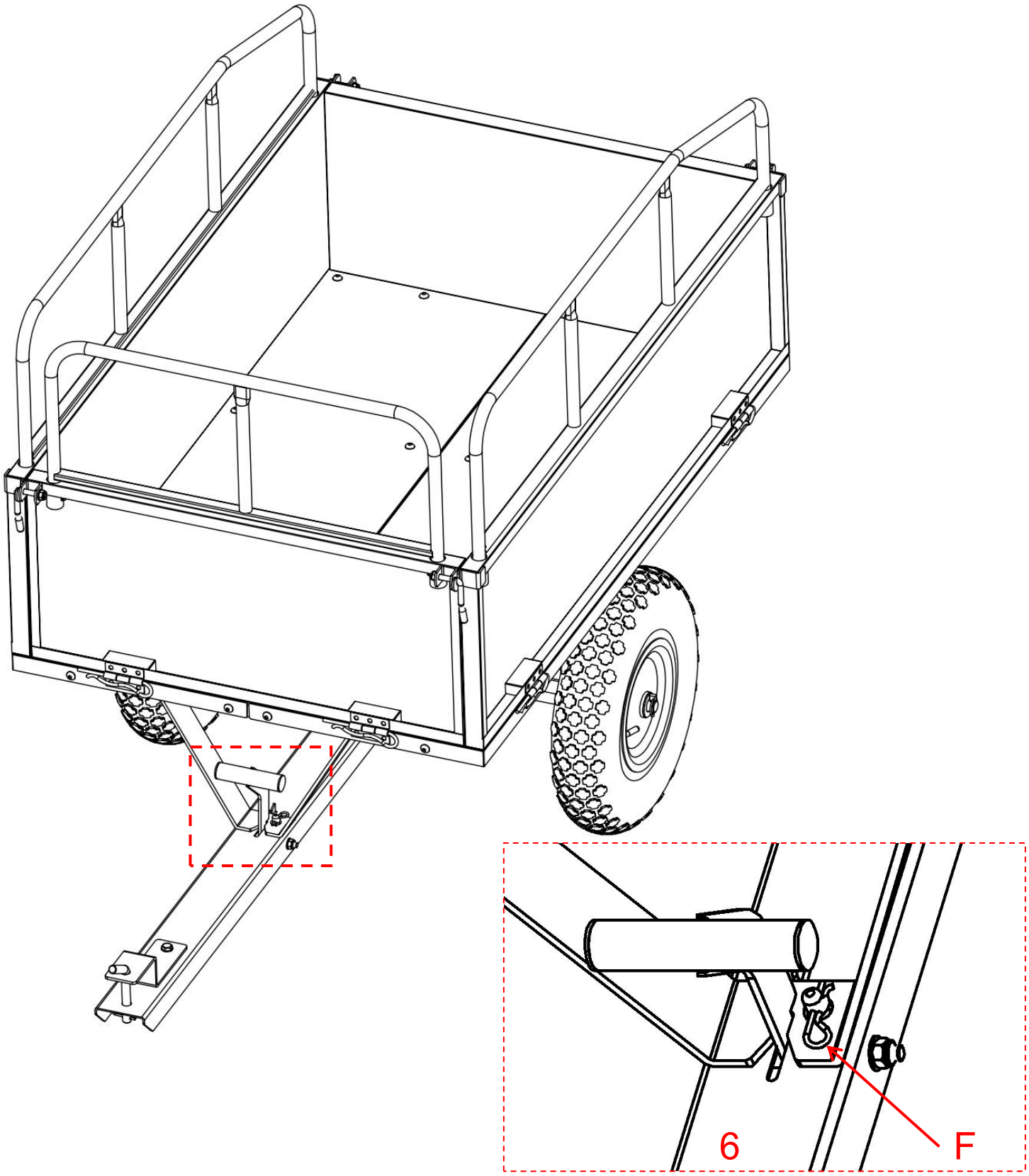

Insert the R-pin(F) into the corresponding hole of the drawbar(6).

Caution: he core function of this R-pin is to firmly lock the opening-closing device during the trailer towing phase, preventing the opening-closing device from accidentally popping open due to road bumps, vibrations, etc. during transportation, thereby ensuring the safety and stability of the towing and transportation process.

PRODUCT PARAMETER

Model	BTC002D
Volume	10 cu.ft
Carriage size	990*760*420mm 40*29.5*16.5inch
Maximum loading capacity	500 LBS

Model	BTC002E
Volume	17cu.ft
Carriage size	1070*760*585mm 42.1*30*23inch
Maximum loading capacity	600 LBS

Address: Shuangchenglu 803nong11hao1602A-1609shi, baoshanqu, shanghai 200000 CN.
EC REP: E-CrossStu GmbH.
Mainzer Landstr.69, 60329 Frankfurt am Main.
UK REP: YH CONSULTING LIMITED.
C/O YH Consulting Limited Office 147, Centurion House, London Road, Staines-upon-Thames, Surrey, TW18 4AX
Imported to AUS: SIHAO PTY LTD.
1 ROKEVA STREETEASTWOOD NSW 2122 Australia
Imported to USA: Sanven Technology Ltd.
Suite 250, 9166 Anaheim Place, Rancho Cucamonga, CA 91730



VEVOR

Affordable. Reliable. Home Improvement.

REMOLQUE DE JARDÍN

MODELO: BTC002D / BTC002E

VEVOR

Affordable. Reliable. Home Improvement.

GARDEN TRAILER

MODELO: BTC002D / BTC002E

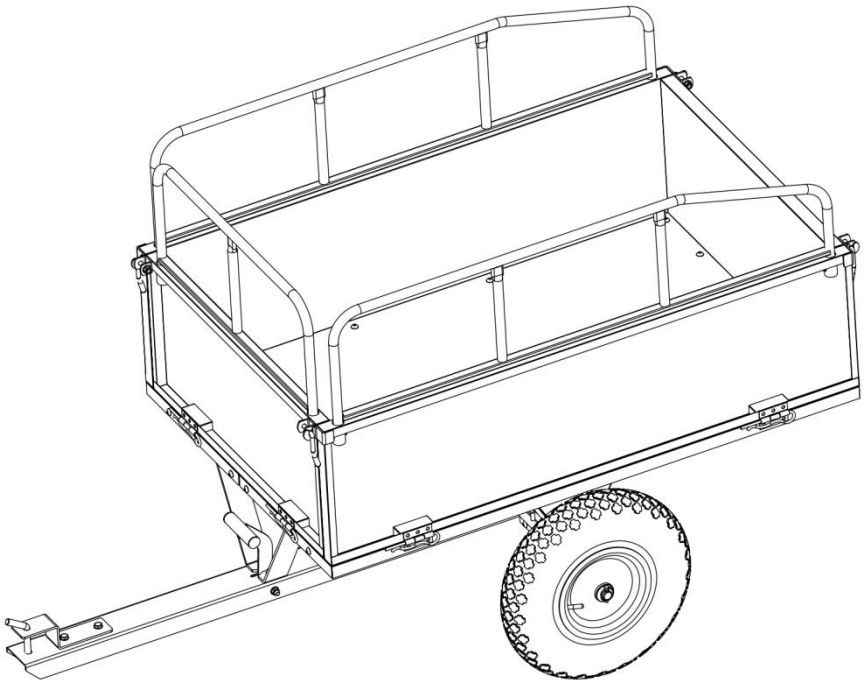

https://youtu.be/1ZUXkEoKIdQ

Para ver el video de instalación, escanee el código QR para acceder.

Estas son las instrucciones originales; lea atentamente todas las instrucciones del manual antes de utilizarlo. VEVOR se reserva el derecho de interpretar este manual de usuario. La apariencia del producto dependerá del producto que haya recibido. Le rogamos que nos disculpe si no le informamos de nuevo si hay actualizaciones

tecnológicas o de software en nuestro producto.

SAFETY INSTRUCTIONS

ADVERTENCIA:
Lea este material antes de usar este producto. De lo contrario, podría sufrir lesiones graves.

Precauciones de montaje

11. Ensamble únicamente según estas instrucciones. Un montaje incorrecto puede causar peligros.
12. Use gafas de seguridad aprobadas por ANSI y guantes de trabajo resistentes durante el montaje.
13. Mantenga el área de reunión limpia y bien iluminada.
14. Mantenga a los transeúntes fuera del área durante el montaje.
15. No se reúna si está cansado o bajo la influencia del alcohol, drogas o medicamentos.
16. Las capacidades del producto se aplican únicamente a productos ensamblados de forma correcta y completa.
17. Móntelo sobre una superficie plana, nivelada, dura y lisa capaz de soportar de forma segura el remolque de jardín.
18. Para obtener más información sobre las piezas que se enumeran en las siguientes páginas, consulte el diagrama de montaje de este manual. Desembale y separe todas las piezas en un área de trabajo limpia.
19. Se estima que la instalación de este producto puede completarse en 20 minutos por 2 personas .
20. Dado que se requiere una gran cantidad de tornillos para ensamblar este producto, proporcionamos tornillos de repuesto. Por lo tanto, no se preocupe si le sobran tornillos después de completar el ensamblaje.

Tome precauciones

7. NO SE SIENTA NI SE PARE SOBRE ESTE ARTÍCULO.
8. Este producto no es un juguete. No permita que los niños jueguen con él ni cerca de él.
9. No exceda lo especificado capacidades de peso.
10. Úselo únicamente sobre una superficie plana, nivelada, dura y lisa que pueda soportar de manera segura un remolque de jardín completamente cargado.
11. Úselo únicamente según lo previsto.
12. Inspeccione antes de cada uso; no lo utilice si las piezas están sueltas o dañadas.

GUARDE ESTE MANUAL

PARTS LIST

No.	Parte	CANTIDAD.	No.	Parte	CANTIDAD.
1	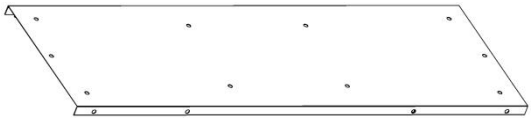	2	2	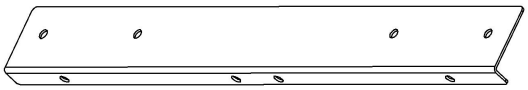	2
3	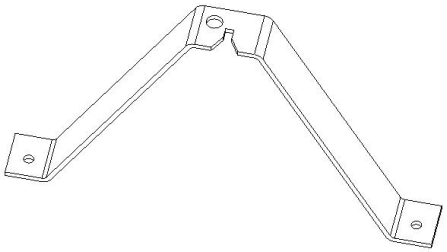	1	4	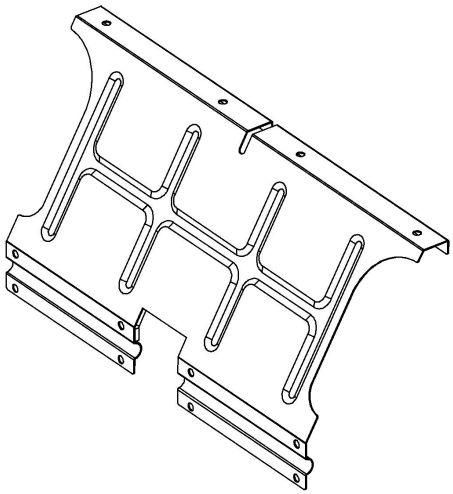	2
5		1	6	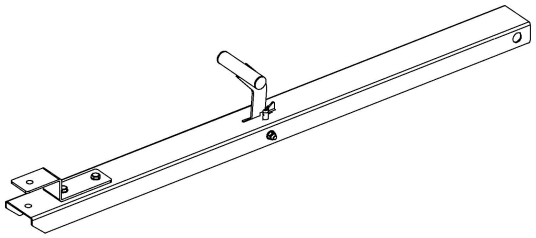	1
7	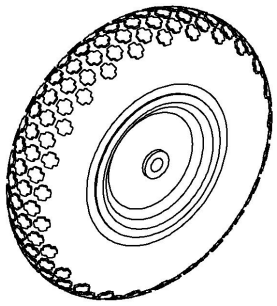	2	8	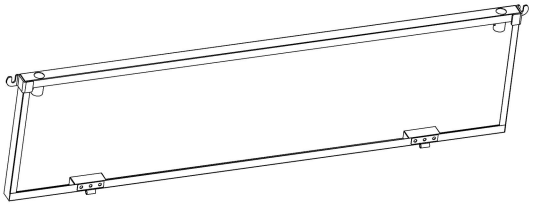	2
9	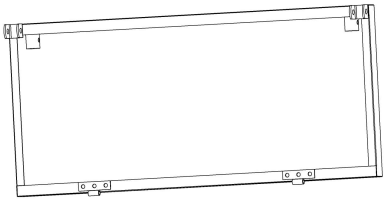	1	10	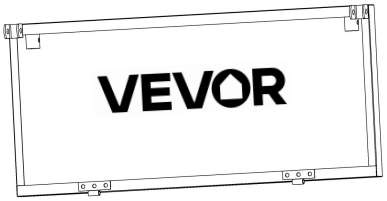	1
11	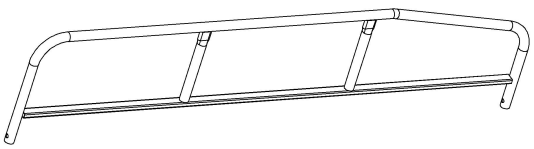	2	12	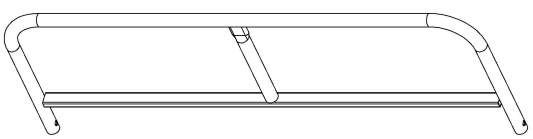	1

A	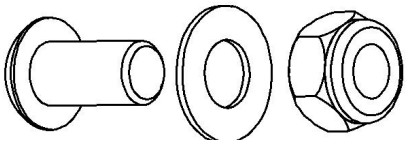 M8*15 mm	32	B	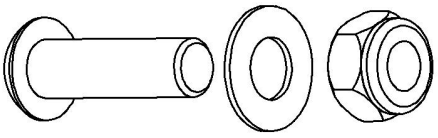 M8*30 mm	2
do	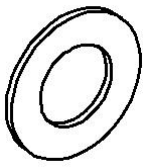	4	D	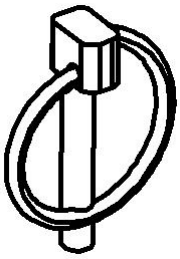	2
mi		8	F		2
GRAMO		1			
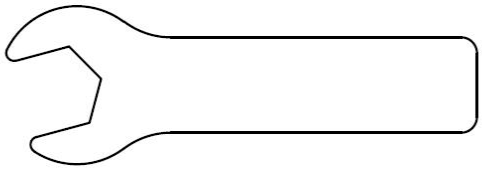		1			1

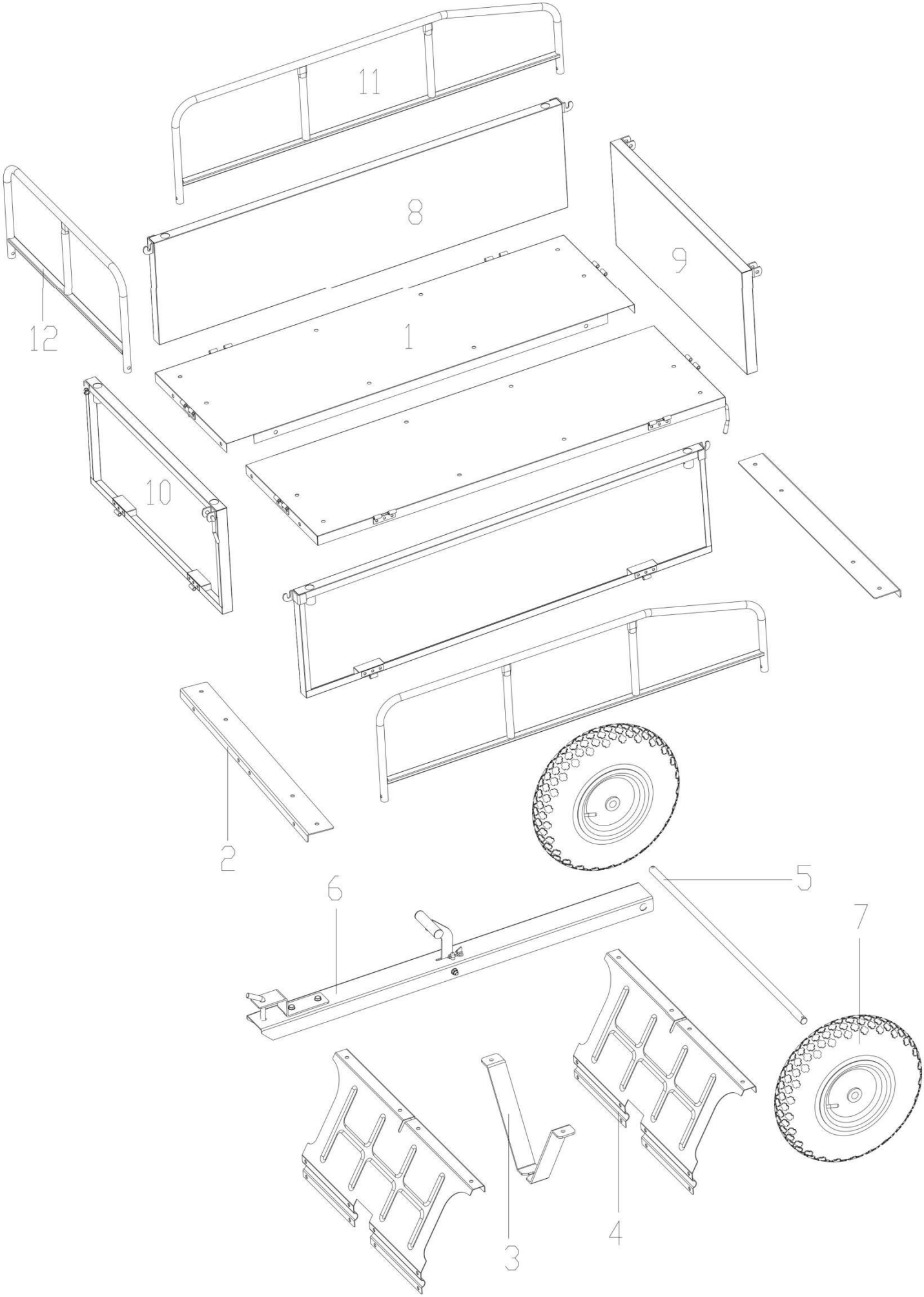
11
8
9
12
1
10
2
6
5
7
4
3

ASSEMBLY STEP

Paso 1	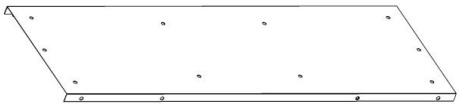 1 x 2	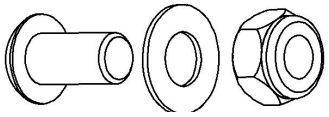 Un x2

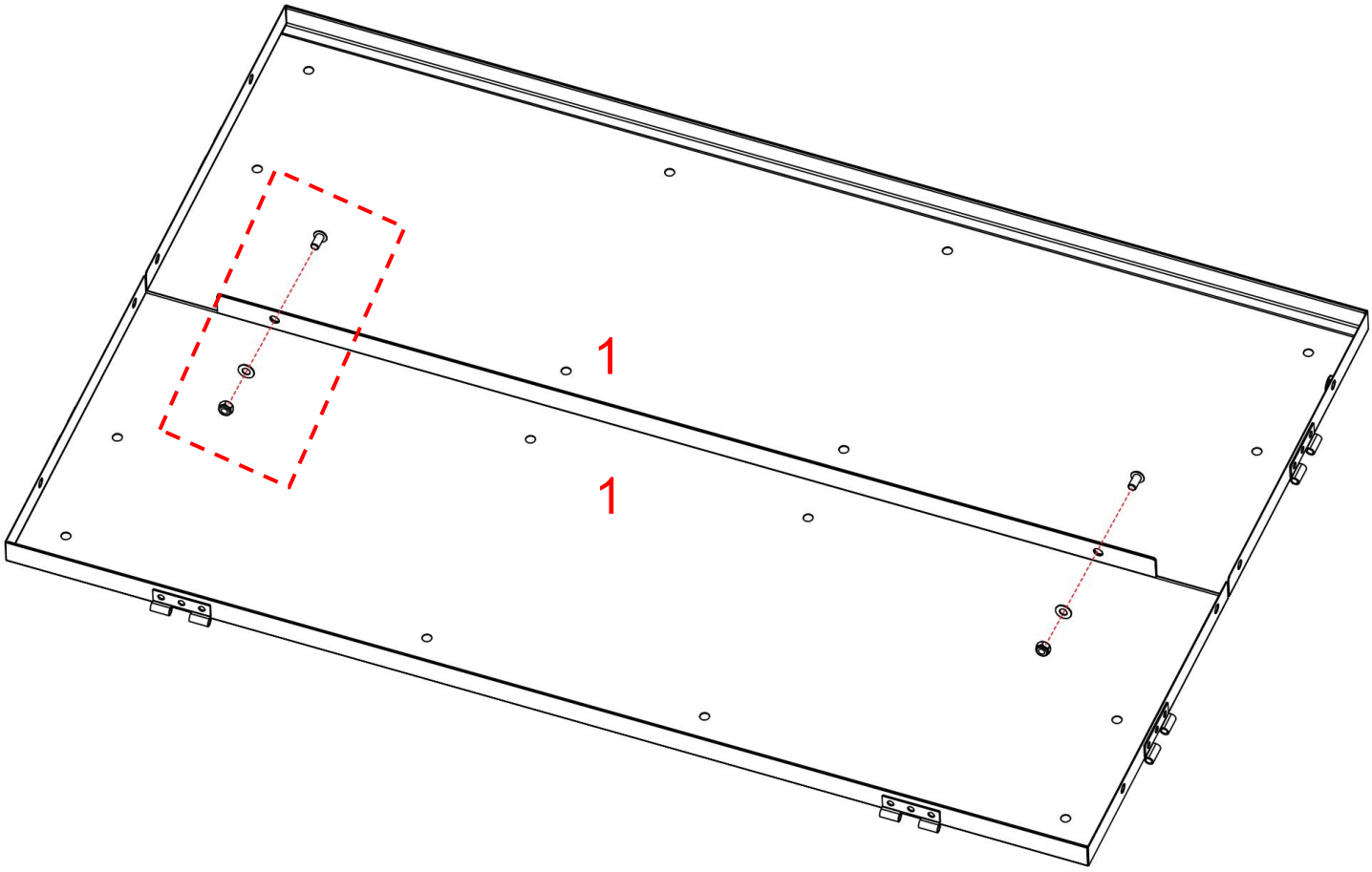

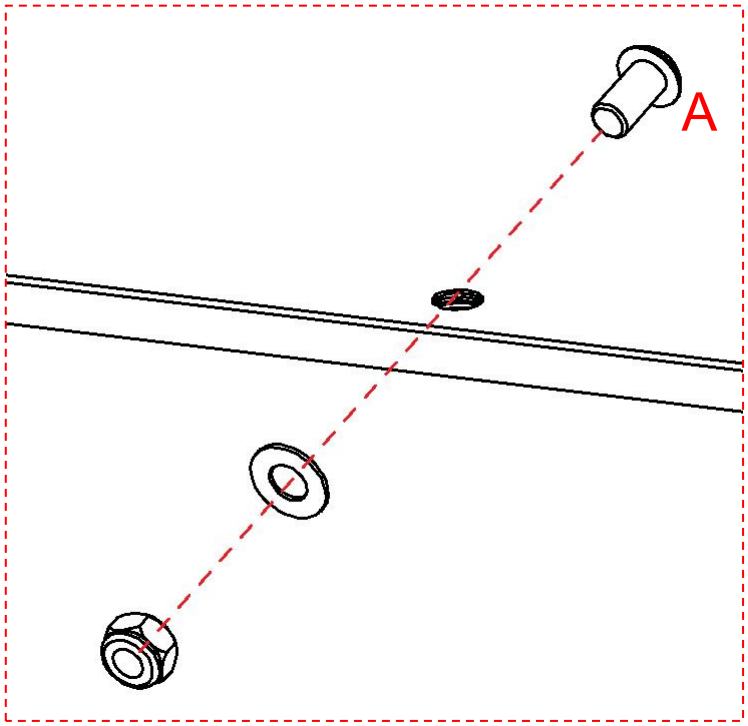

Cierre las dos placas base (1 x 2) y alinéelas, luego fíjelas con los tornillos (A) .

Paso 2



2x2

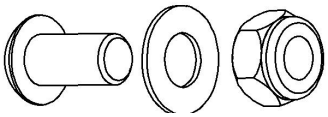

Un x14

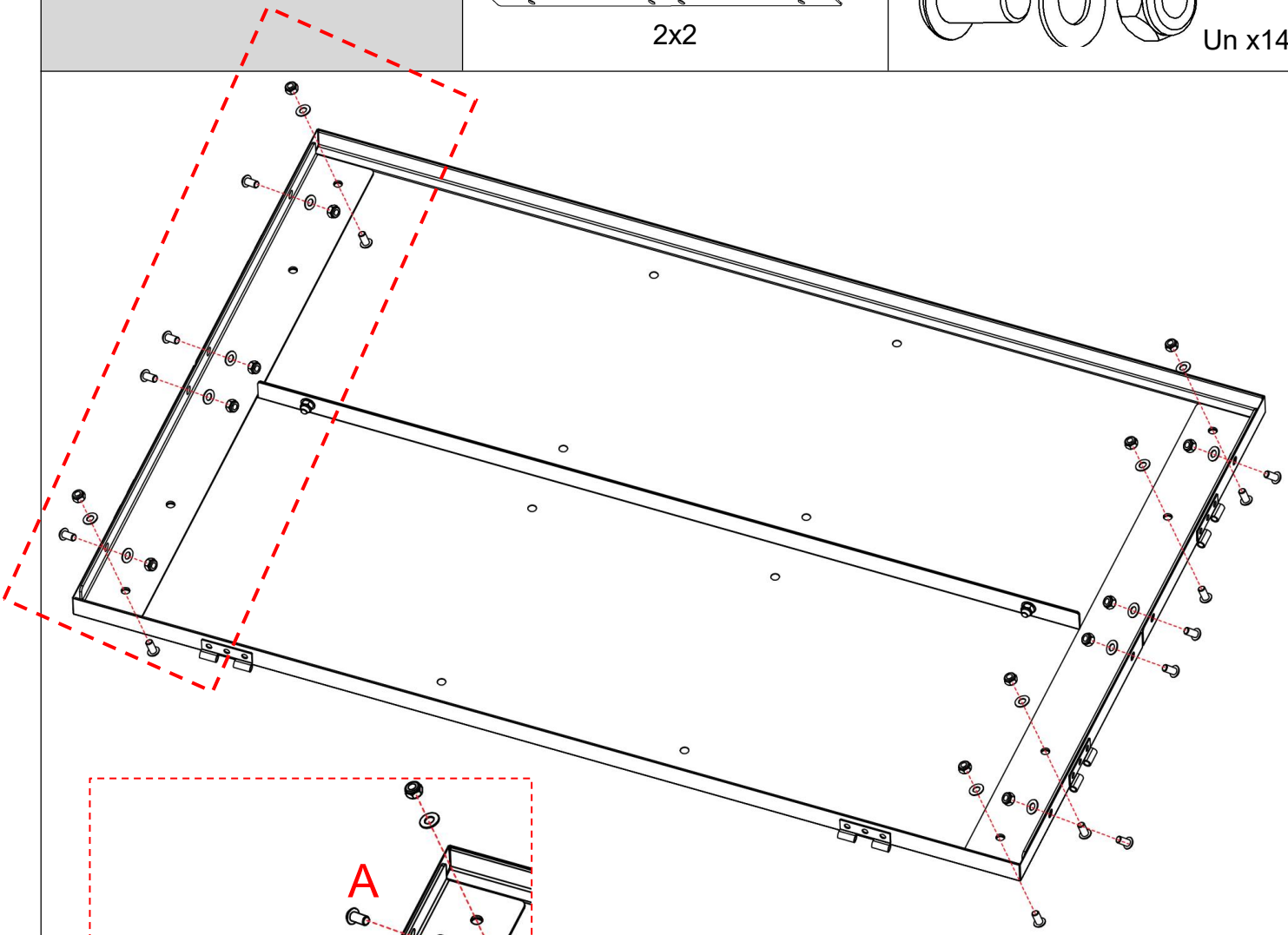

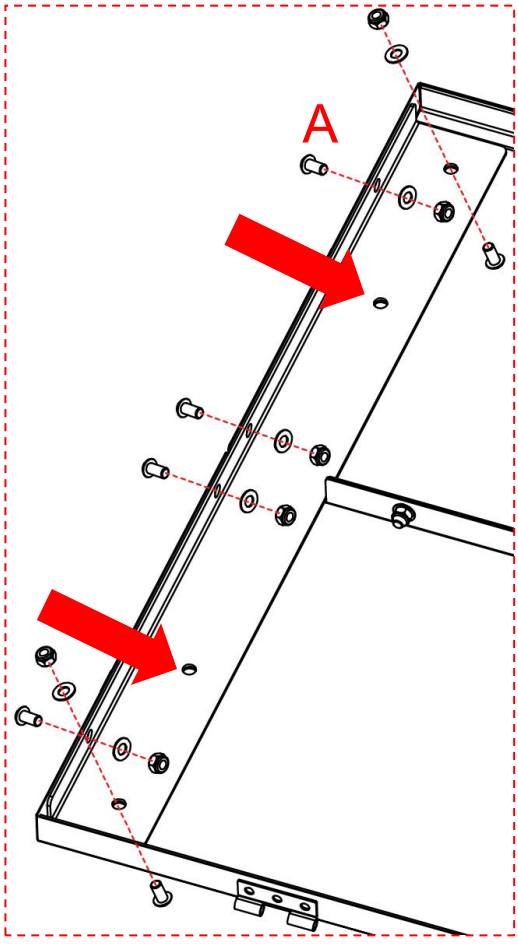

3. Gire la placa base hacia el otro lado y luego instálela.
4. Coloque ángulos de hierro (2 x 2) en ambos extremos respectivamente y fíjelos con tornillos (A) .

Precaución: No atornille por el momento los dos orificios de montaje marcados con la flecha en el ángulo de hierro; están reservados para su uso en los pasos de instalación posteriores.

Paso 3	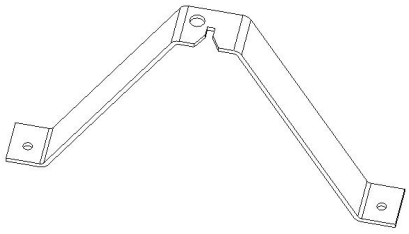 3x1	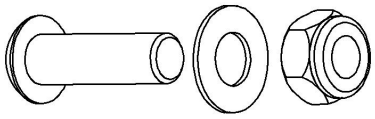 B x2

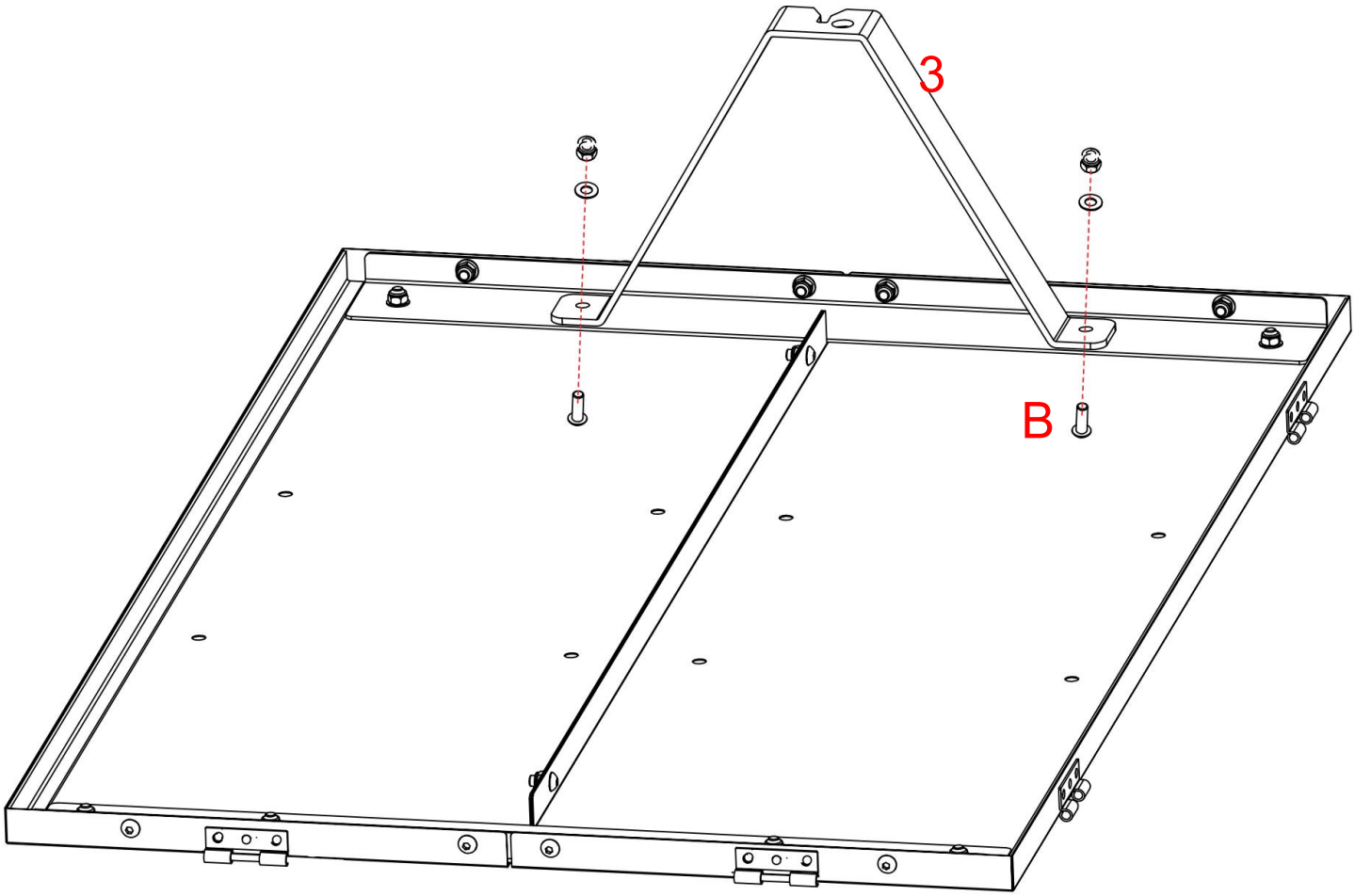

Instale el soporte en forma de V (3) en la placa base y fíjelo con los tornillos correspondientes (B) (estos tornillos son relativamente largos).

Paso 4

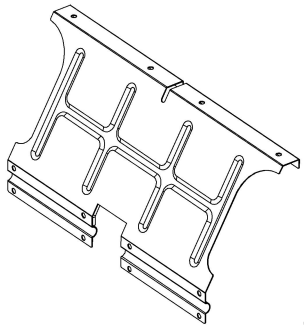

4x2

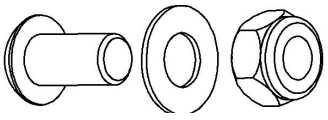

Un x8

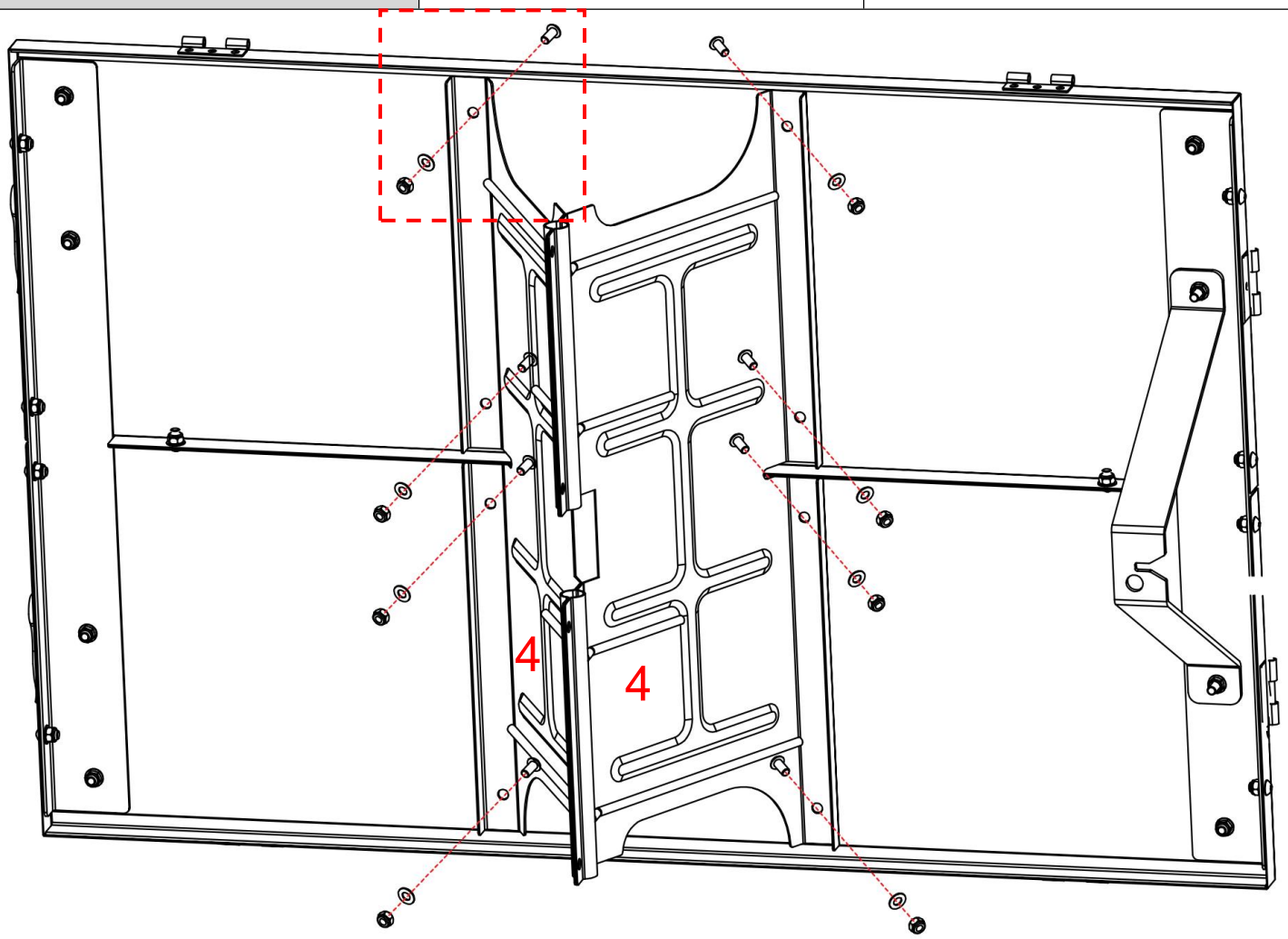

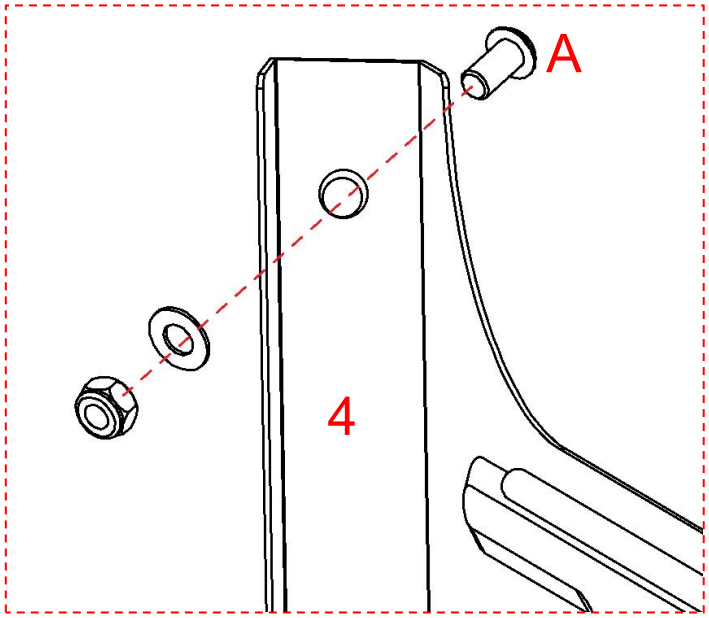

Place the iron plate(4) in the direction shown in the diagram, align it at the middle position, and then fix it to the base plate with screws(A).

Caution: Do not tighten the screws here for the time being; they are reserved to be fully tightened in subsequent steps.

Paso 5

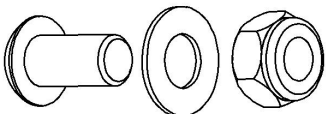

Un x4

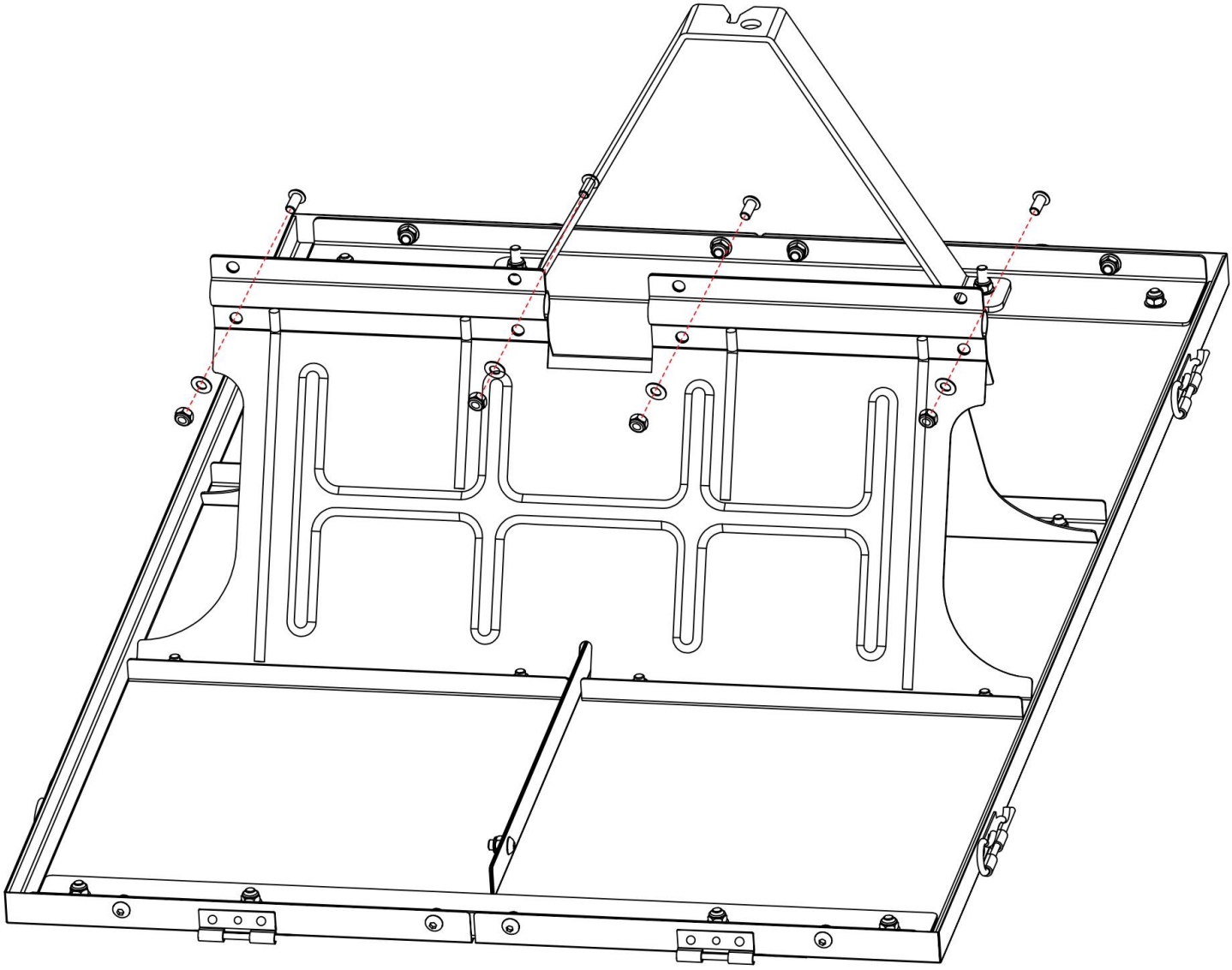

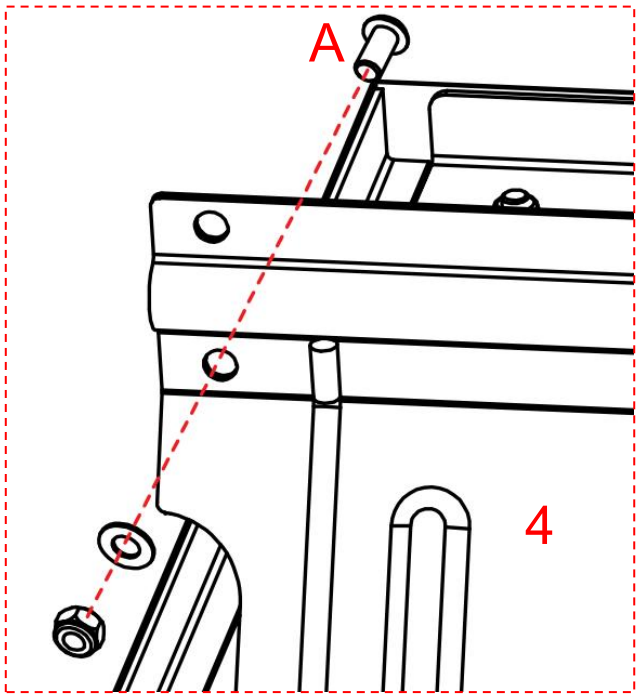

3. Securely connect the two iron plates(4) with screws(A).

4. Caution:There are a total of 8 screw holes here. At this stage, only the 4 lower ones need to be tightened, and the remaining holes are reserved for tightening in subsequent steps.

3.Caution: Do not tighten the screws here for the time being; they are reserved to be fully tightened in subsequent steps.

Paso 6

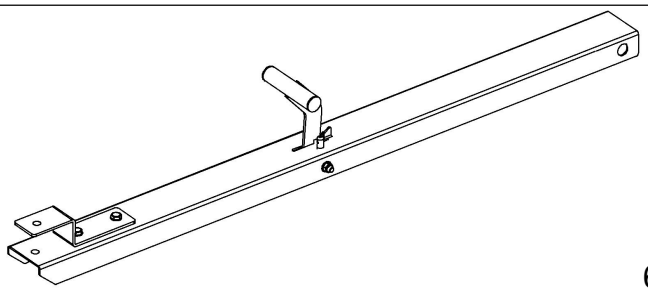

6x1



5x1

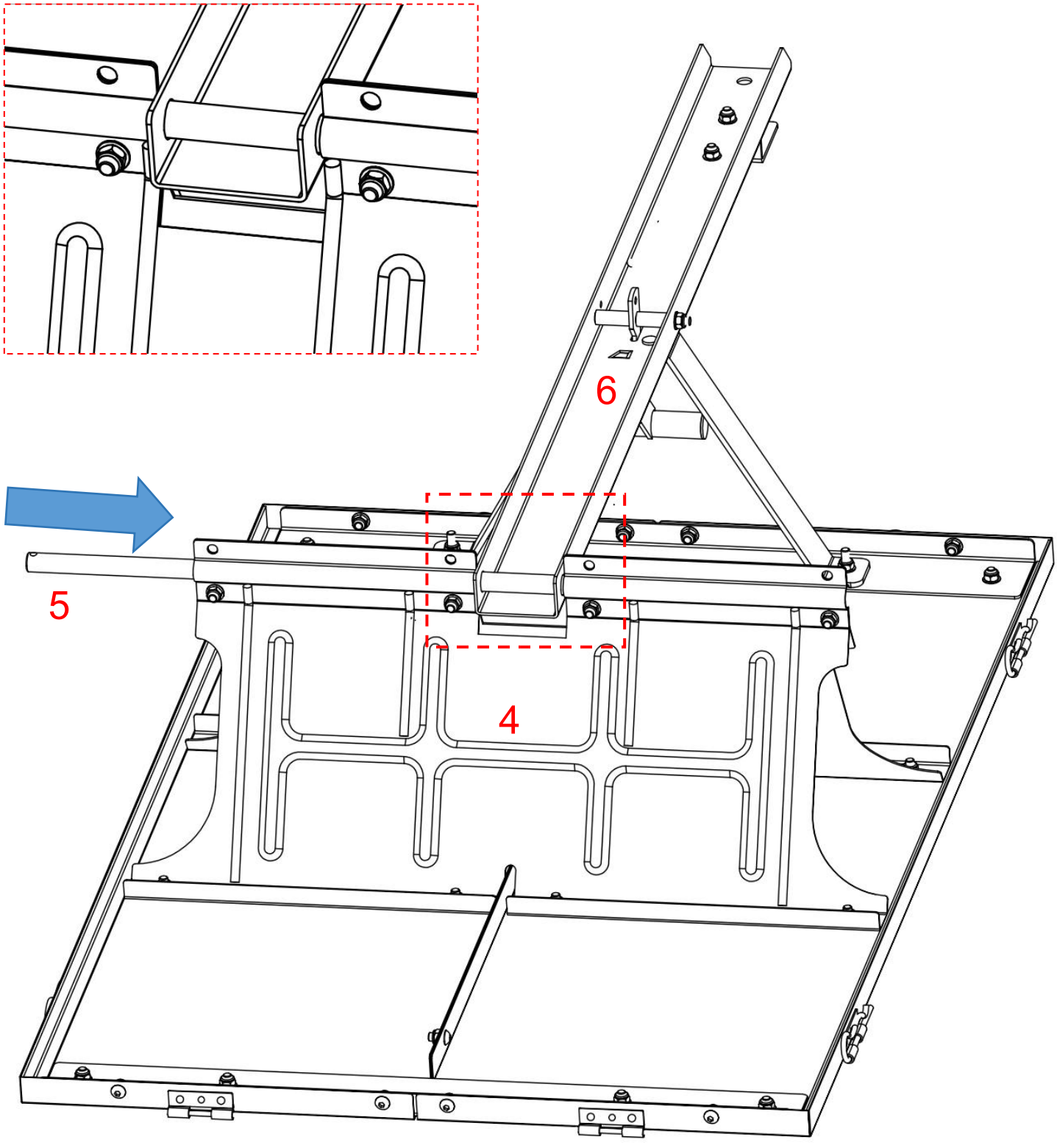

Pase el eje de hierro (5) a través de la ranura entre las placas de hierro e insértelo en la varilla de tracción (6) en la posición media.

Precaución: La barra de tracción debe instalarse en la dirección que se muestra en el diagrama.

Paso 7

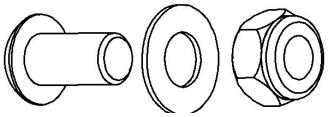

Un x4

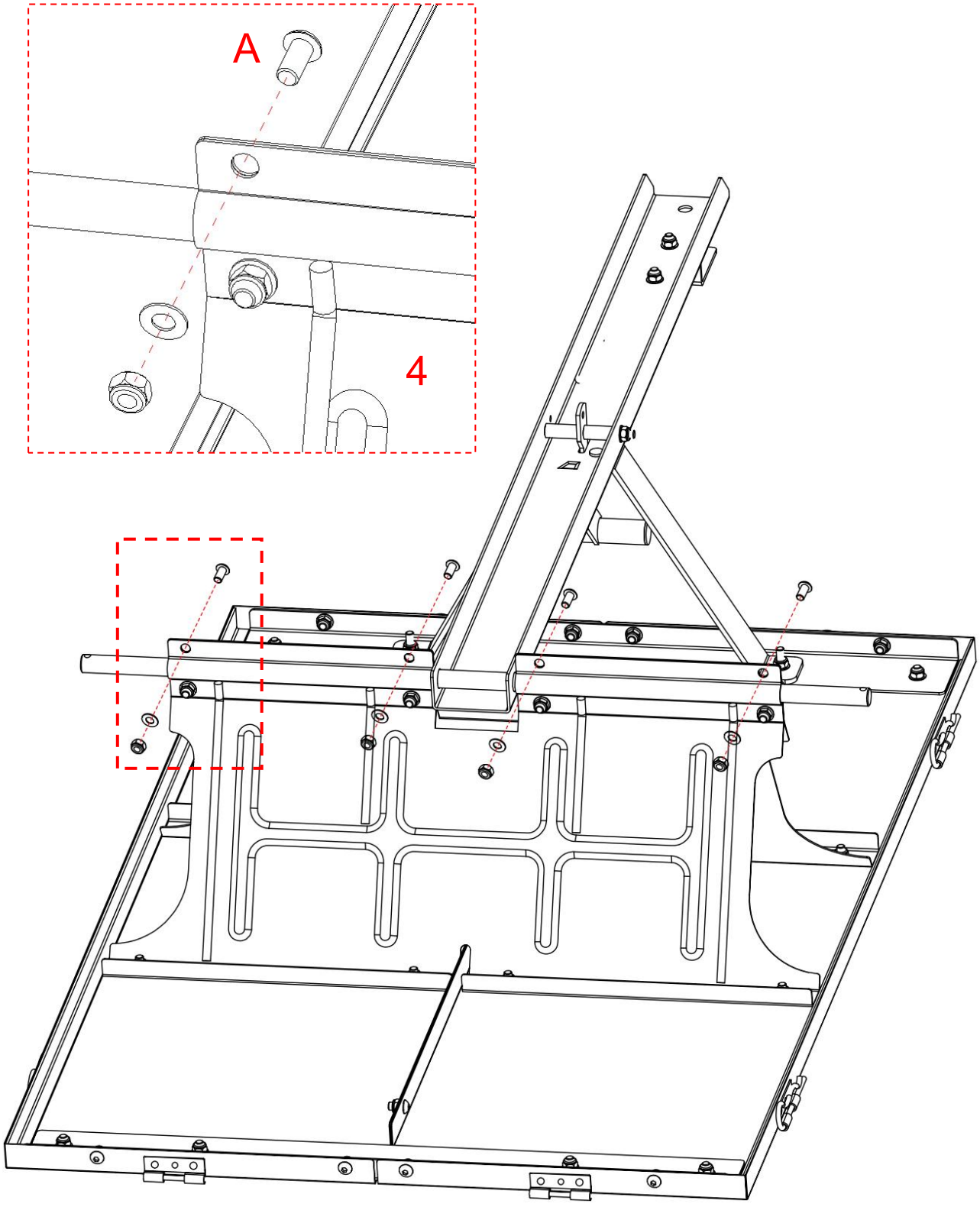

Al fijar y conectar las dos placas de hierro (4) , fije los 4 orificios para tornillos restantes con los tornillos (A) .

Precaución: No apriete los tornillos aquí por el momento; están reservados para apretarlos por completo en los pasos siguientes.

Paso 8

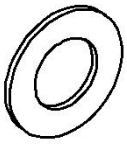

C x4

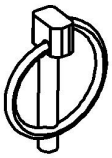

D x2

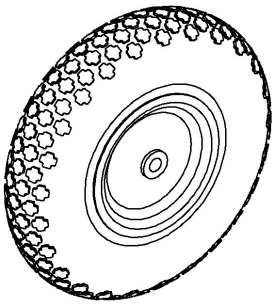

7 x 2

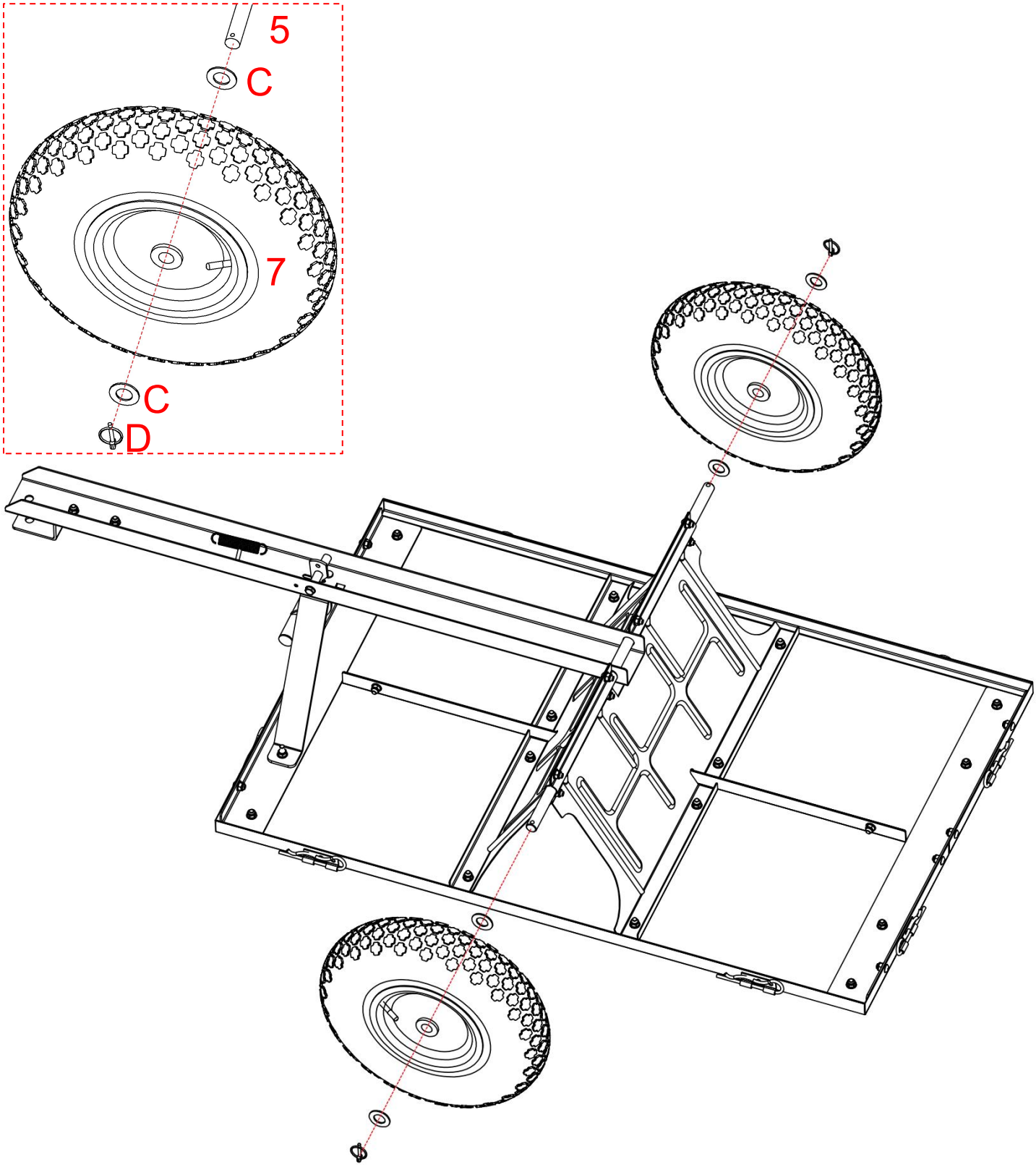

Por favor, instale los componentes en el eje (5) en el siguiente orden: primero, coloque la arandela (C) ; a continuación, monte la rueda (7) ; luego, coloque otra arandela (C) ; y finalmente, inserte el O-pin (D) para asegurarlos.

Paso 9

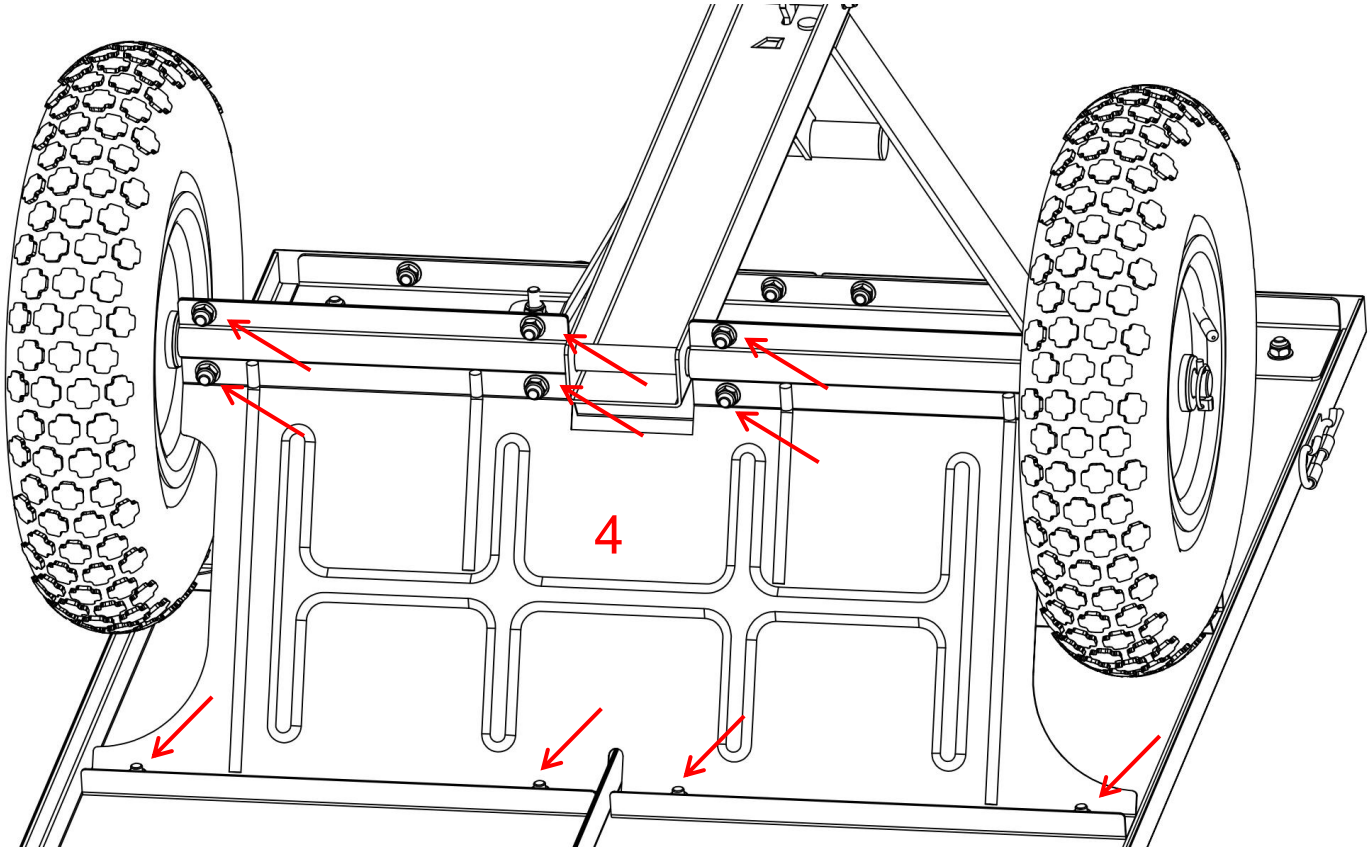

Apriete completamente los 16 tornillos que fijan la placa de hierro (4) .

Paso 10	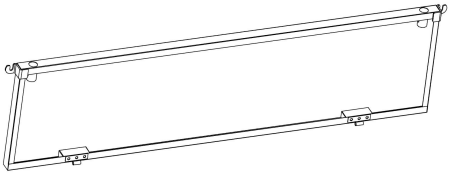 8 x 2	 E x4

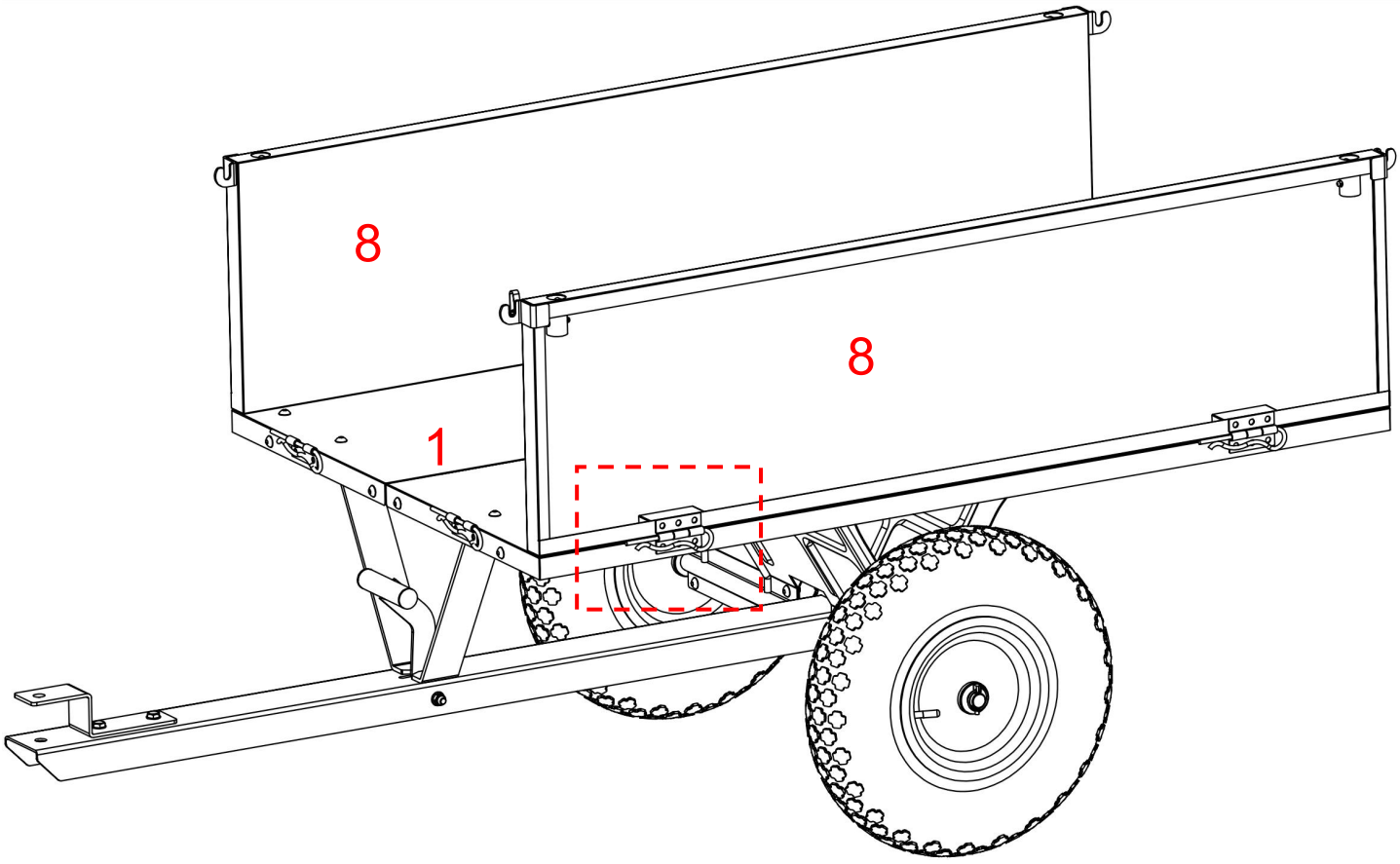

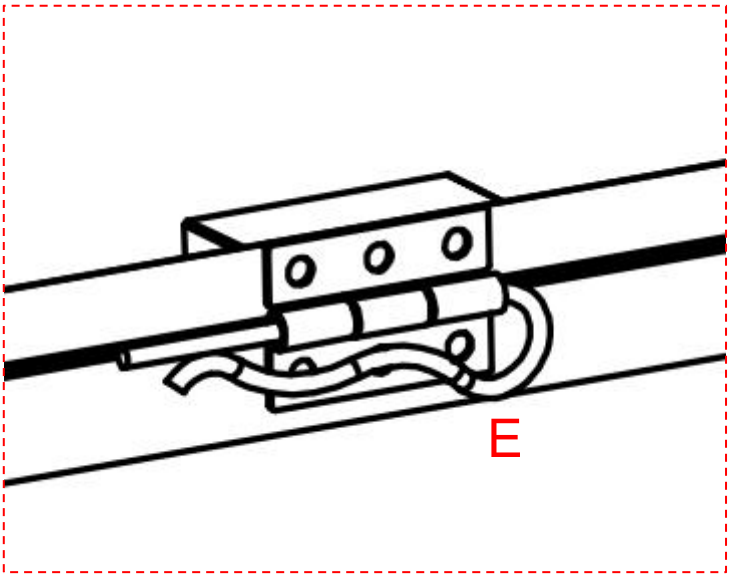

Instale la placa lateral (8) en la placa base (1) y fíjela con un pasador R (E) .

Paso 11



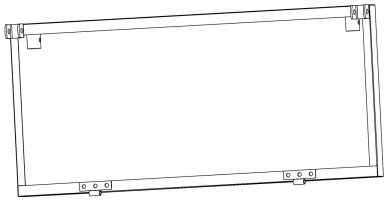

9x1

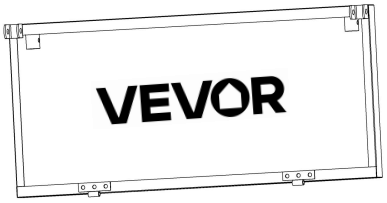

10 x 1

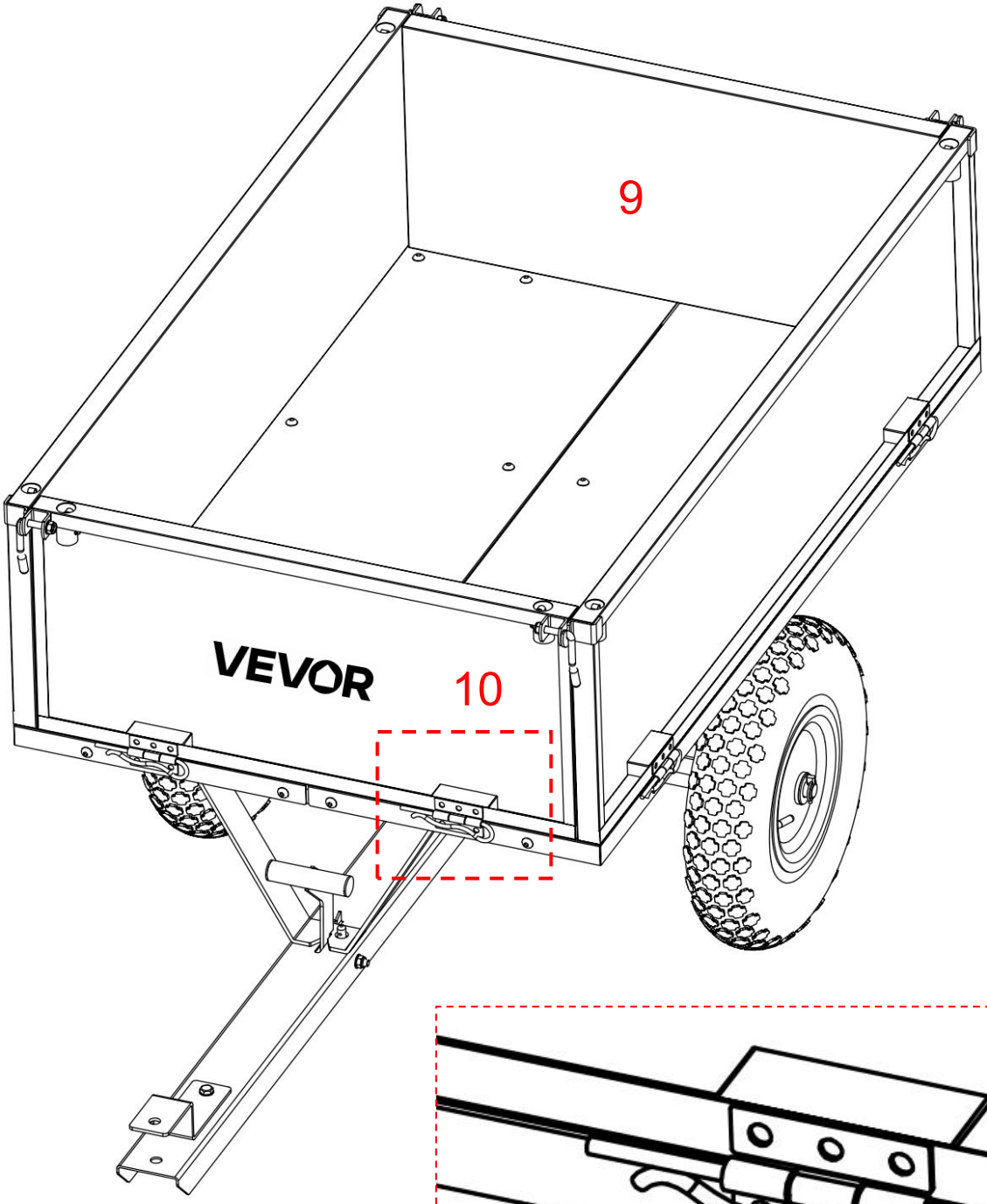

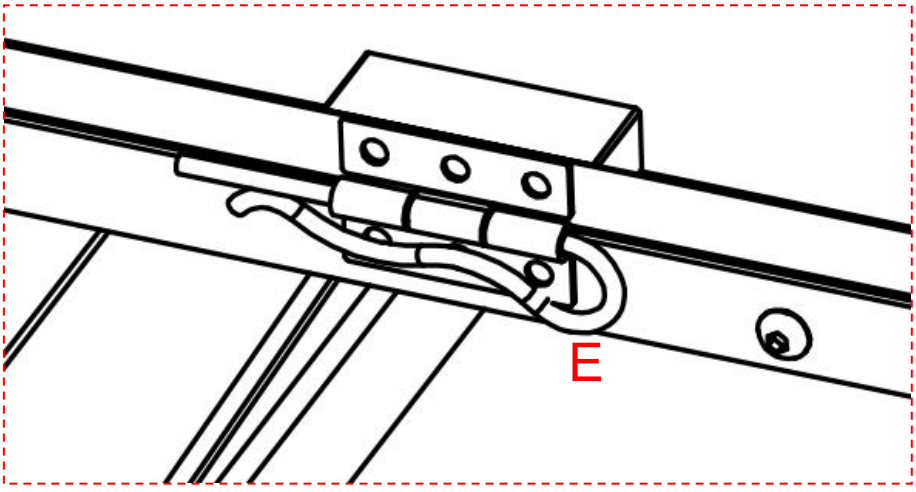

Instale la placa lateral (9;10) en la placa base (1) y fíjela con un pasador R (E) .

Paso 12

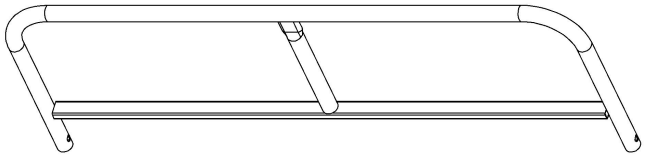

12 x 1

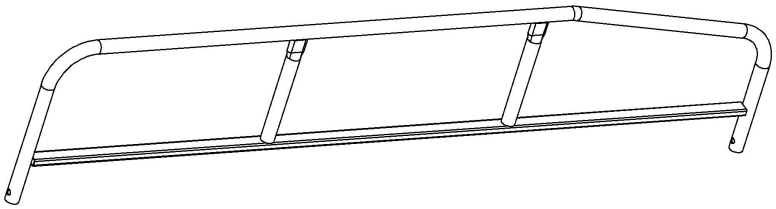

11 x 2

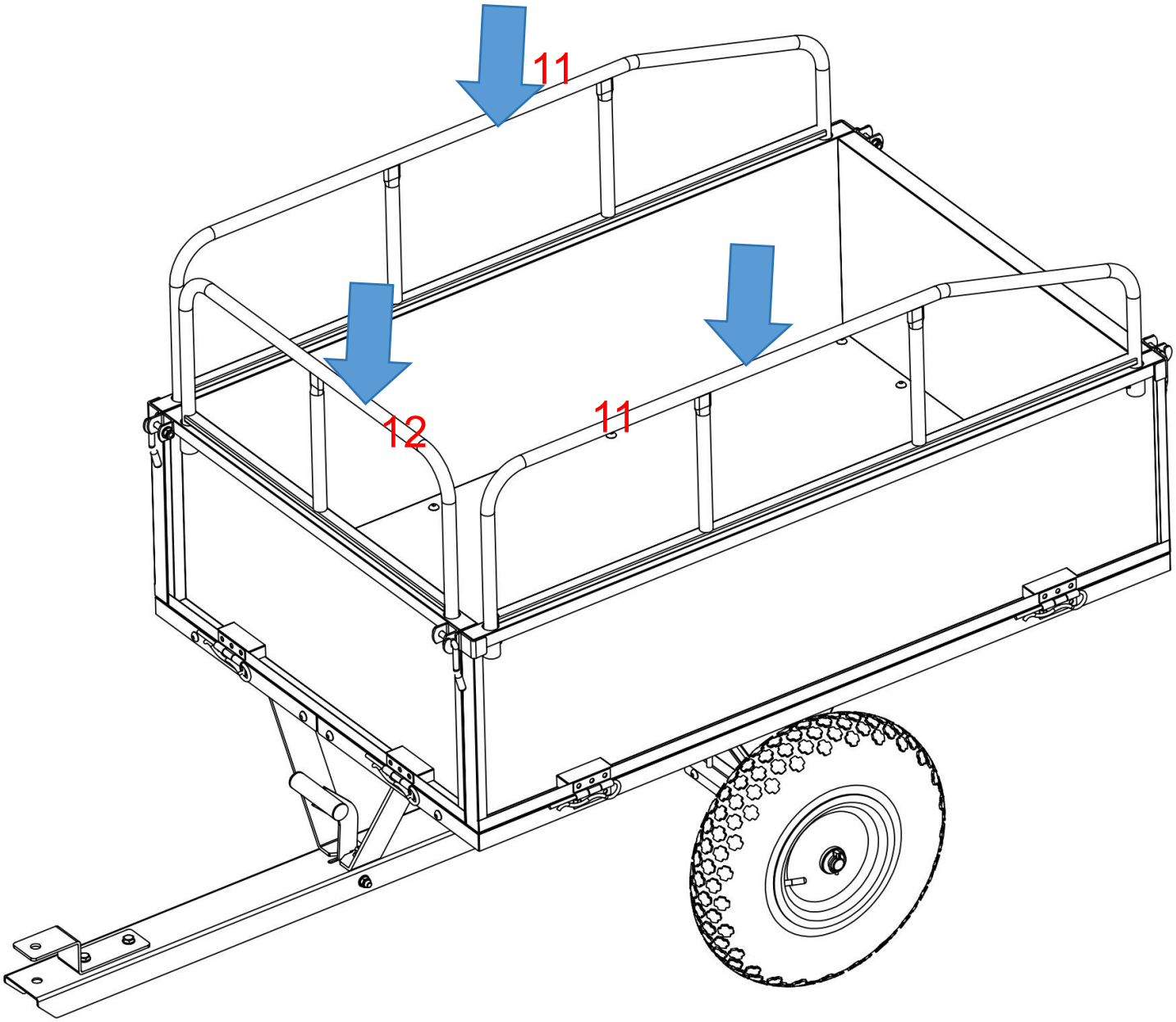

Inserte con precisión la barandilla (11;12) en el orificio de montaje lateral.

Paso 13	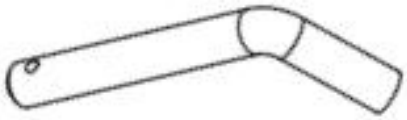 G x1	 F x1

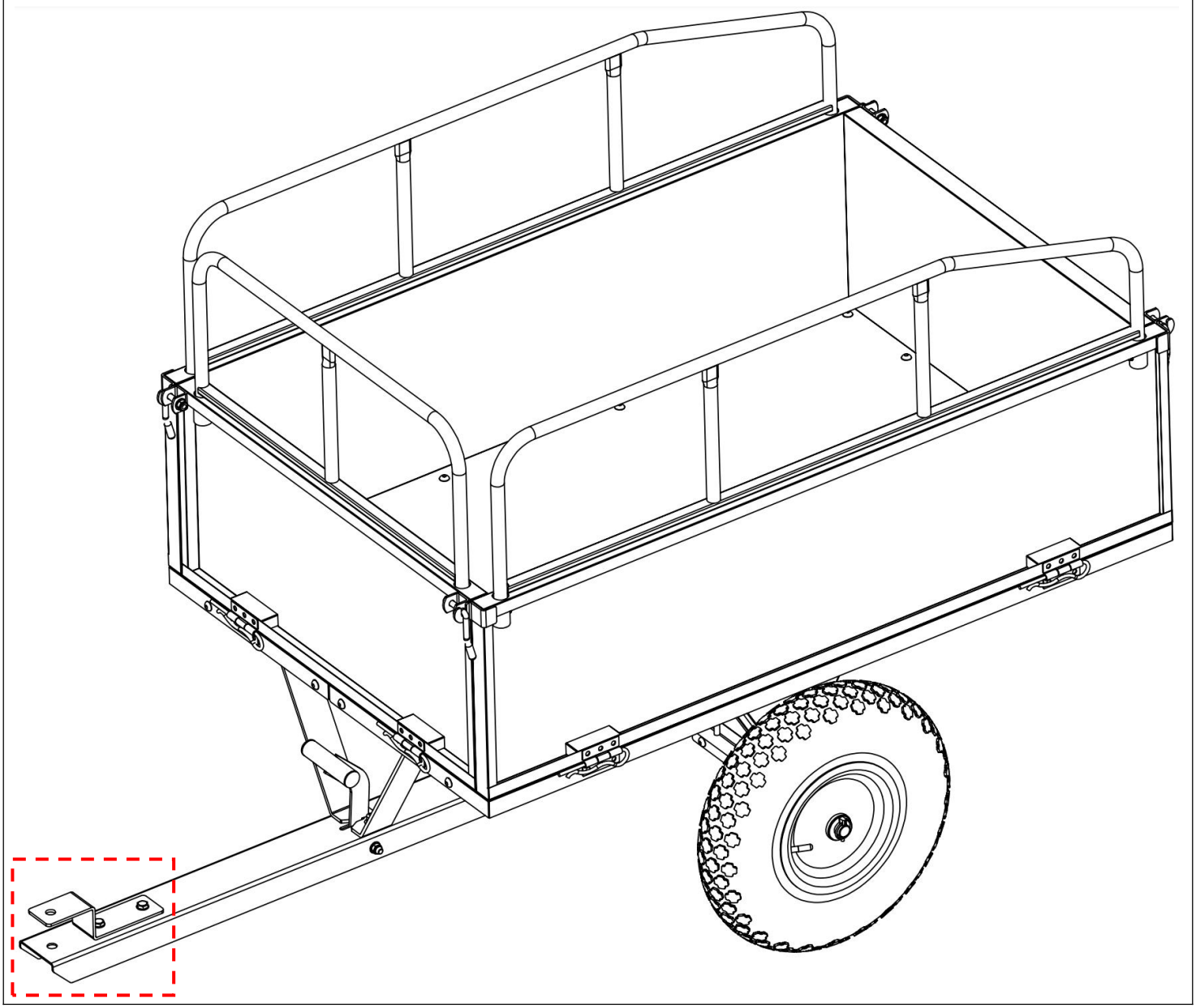

G

6

F

Please insert the bolt(G) into the hole of the drawbar(6) and secure it with an R-pin(F).
Caution: The function of this bolt and R-pin is to connect the trailer to the towing vehicle.

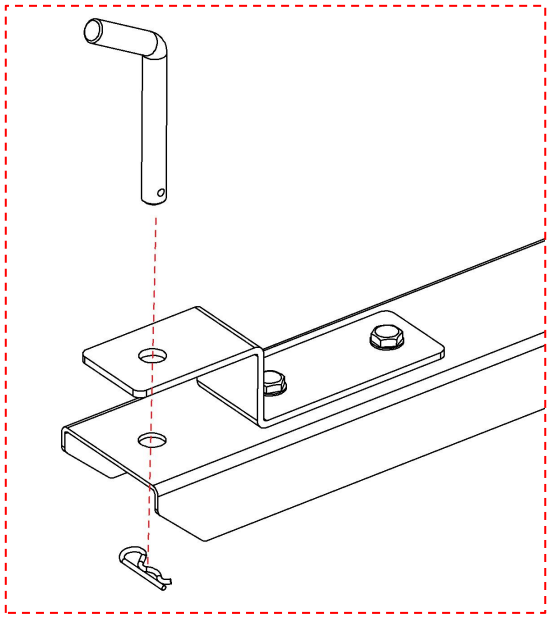

Paso 14



F x1

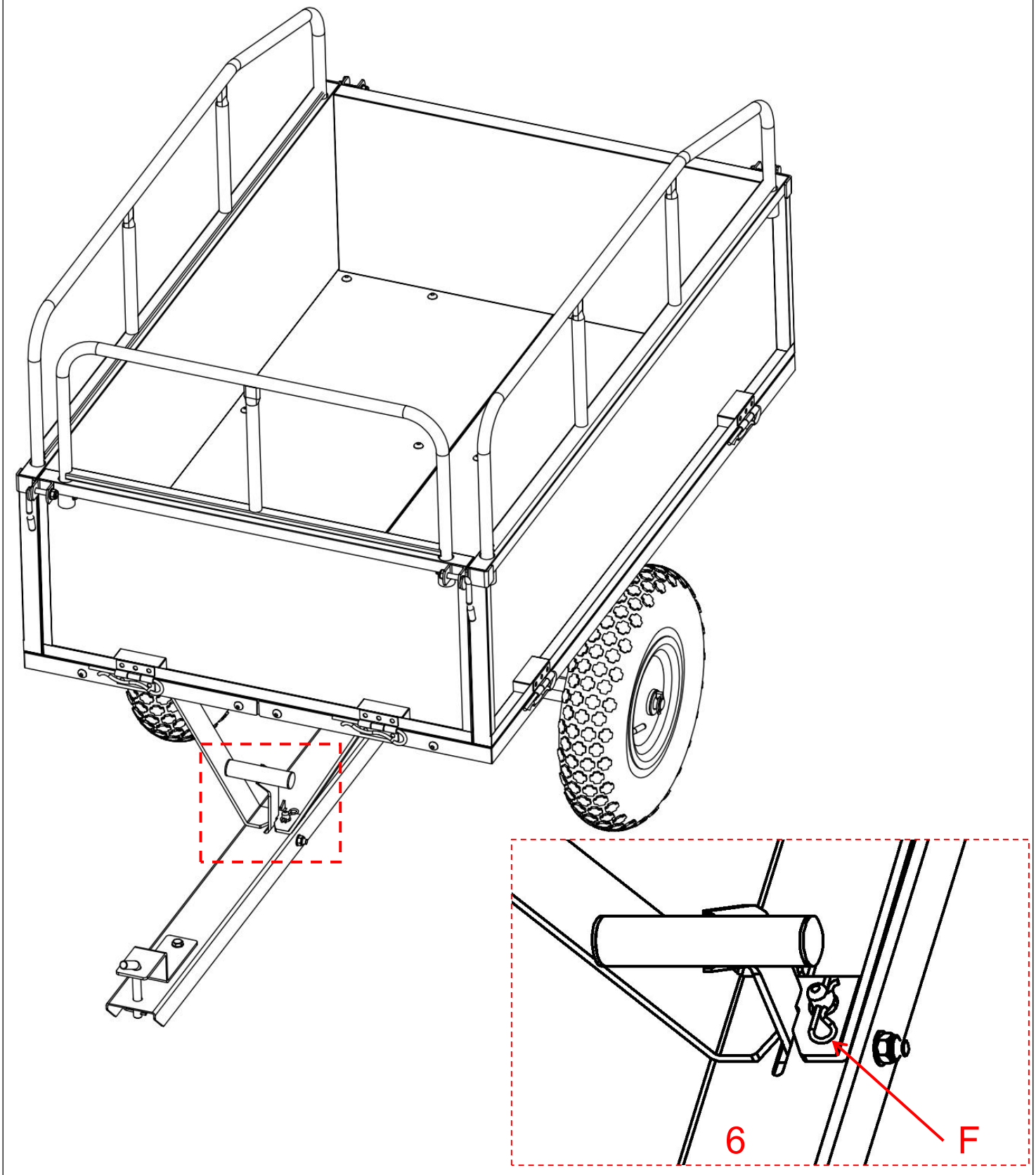

Inserte el pasador R (F) en el orificio correspondiente de la barra de tiro (6) .

Precaución: la función principal de este pasador R es bloquear firmemente el dispositivo de apertura y cierre durante la fase de remolque del remolque, evitando que el dispositivo de apertura y cierre se abra accidentalmente debido a baches en la carretera, vibraciones, etc. durante el transporte, lo que garantiza la seguridad y estabilidad del proceso de remolque y transporte.

PRODUCT PARAMETER

Modelo	BTC002 D
Volumen	10 pies cúbicos
Tamaño del carro	990*760*420 mm 40 x 29,5 x 16,5 pulgadas
Capacidad máxima de carga	5 00 Libras

Modelo	BTC002E
Volumen	17 pies cúbicos
Tamaño del carro	1070*760*585 mm 42,1 x 30 x 23 pulgadas
Capacidad máxima de carga	6 00 Libras

Dirección: Shuangchenglu 803nong11hao1602A-1609shi, baoshanqu, shanghai 200000 CN.
REPRESENTANTE CE: E-CrossStu GmbH.
Mainzer Landstr.69, 60329 Fráncfort del Meno.
REPRESENTANTE DEL REINO UNIDO: YH CONSULTING LIMITED.
C/O YH Consulting Limited Oficina 147, Centurion House, London Road, Staines-upon-Thames, Surrey, TW18 4AX
Importado a AUS: SIHAO PTY LTD.
1 ROKEVA STREET, EASTWOOD, NSW 2122, Australia
Importado a EE.UU.: Sanven Technology Ltd.
Suite 250, 9166 Anaheim Place, Rancho Cucamonga, CA 9173 0



VEVOR

Affordable. Reliable. Home Improvement.

TRÄDGÅRDSVAGN

MODELL: BTC002D / BTC002E

VEVOR

Affordable. Reliable. Home Improvement.

GARDEN TRAILER

MODELL: BTC002D / BTC002E

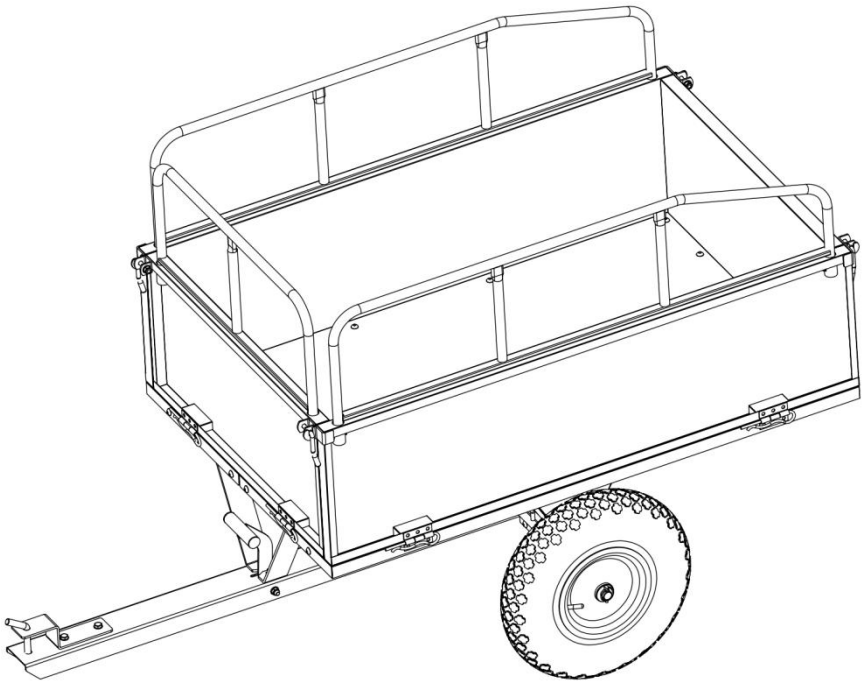

https://youtu.be/1ZUXkEoKIdQ

För installationsvideon, vänligen skanna QR-koden för att komma åt den.

Detta är originalinstruktionerna, vänligen läs alla instruktioner noggrant innan du använder produkten. VEVOR förbehåller sig en tydlig tolkning av vår användarmanual. Produktens utseende ska vara beroende av den produkt du mottagit. Vi ber om ursäkt för att vi inte kommer att informera dig igen om det finns några teknik- eller

programuppdateringar för vår produkt.

SAFETY INSTRUCTIONS

VARNING:
Läs detta material innan du använder produkten. Underlåtenhet att göra det kan leda till allvarliga skador.

Monteringsförsiktighetsåtgärder

21. Montera endast enligt dessa instruktioner. Felaktig montering kan skapa risker.
22. Använd ANSI-godkända skyddsglasögon och kraftiga arbetshandskar under monteringen.
23. Håll samlingsområdet rent och väl upplyst.
24. Håll åskådare borta från området under monteringen.
25. Montera inte om du är trött eller påverkad av alkohol, droger eller mediciner.
26. Produktegenskaperna gäller endast korrekt och fullständigt monterade produkter.
27. Montera på en plan, jämn, hård och slät yta som säkert kan bära trädgårdsvagnen.
28. För ytterligare information om delarna som listas på följande sidor, se monteringsschemat i denna manual. Packa upp och separera alla delar på en ren arbetsyta.
29. Det uppskattas att installationen av denna produkt kan slutföras på 20 minuter av 2 personer .
30. Eftersom ett stort antal skruvar krävs för att montera den här produkten har vi tillhandahållit reservskruvar. Därför finns det ingen anledning att oroa sig om du har några kvarvarande skruvar efter att du har slutfört produktmonteringen.

Använd försiktighetsåtgärder

13. SITTA ELLER STÅ INTE PÅ DENNA FÖRENING.
14. Denna produkt är inte en leksak. Låt inte barn leka med eller i närheten av denna produkt.
15. Överskrid inte angivna viktkapacitet.
16. Använd endast på en plan, jämn, hård och slät yta som säkert kan bära en fullastad trädgårdsvagn.
17. Använd endast som avsett.
18. Kontrollera före varje användning; använd inte om delar är lösa eller skadade.

SPARA DENNA HANDBOK

PARTS LIST

Inga.	Del	ANTAL	Inga.	Del	ANTAL
1	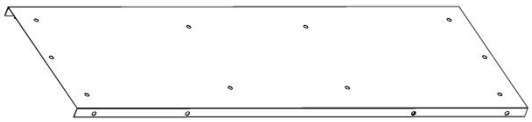	2	2	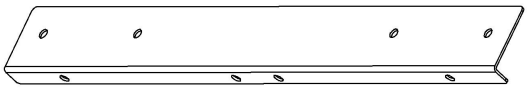	2
3	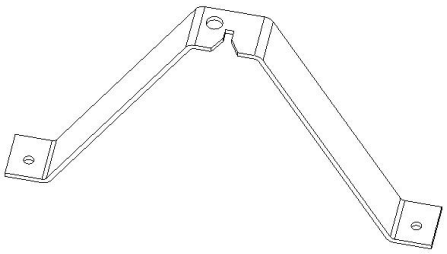	1	4	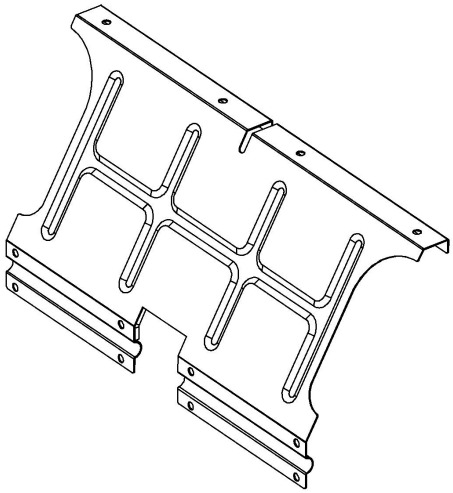	2
5		1	6	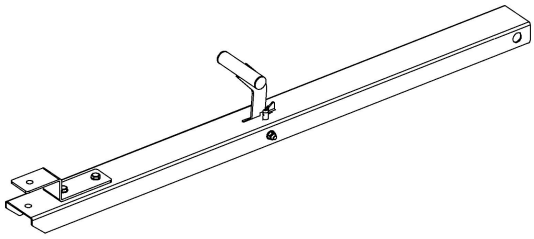	1
7	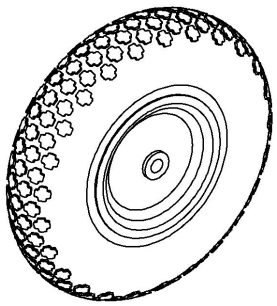	2	8	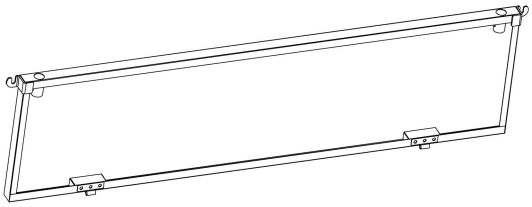	2
9	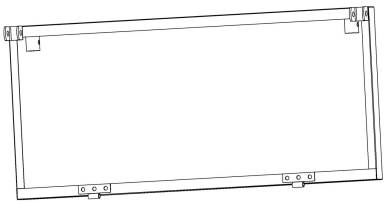	1	10	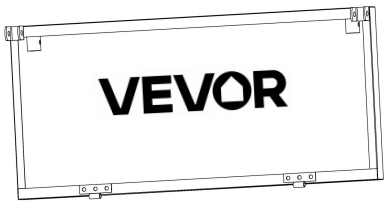	1
11	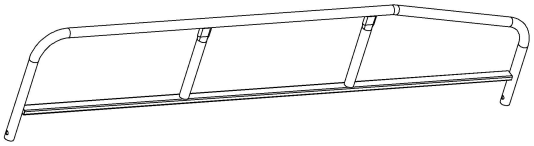	2	12	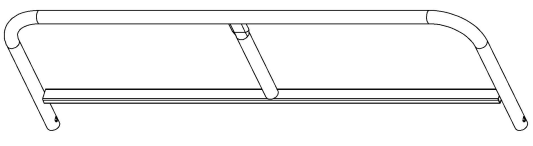	1

En	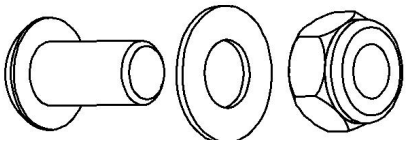 M8*15mm	32	B	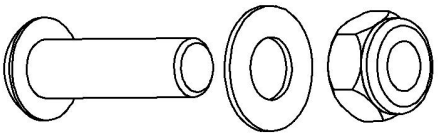 M8*30mm	2
C	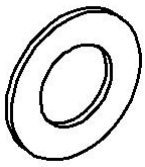	4	D	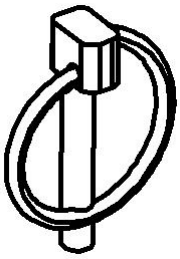	2
E		8	F		2
G	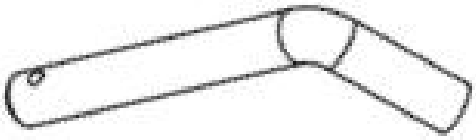	1			
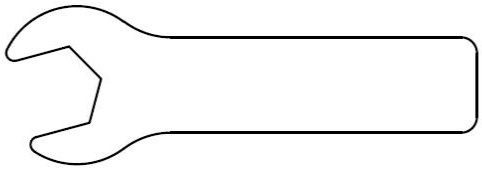		1			1

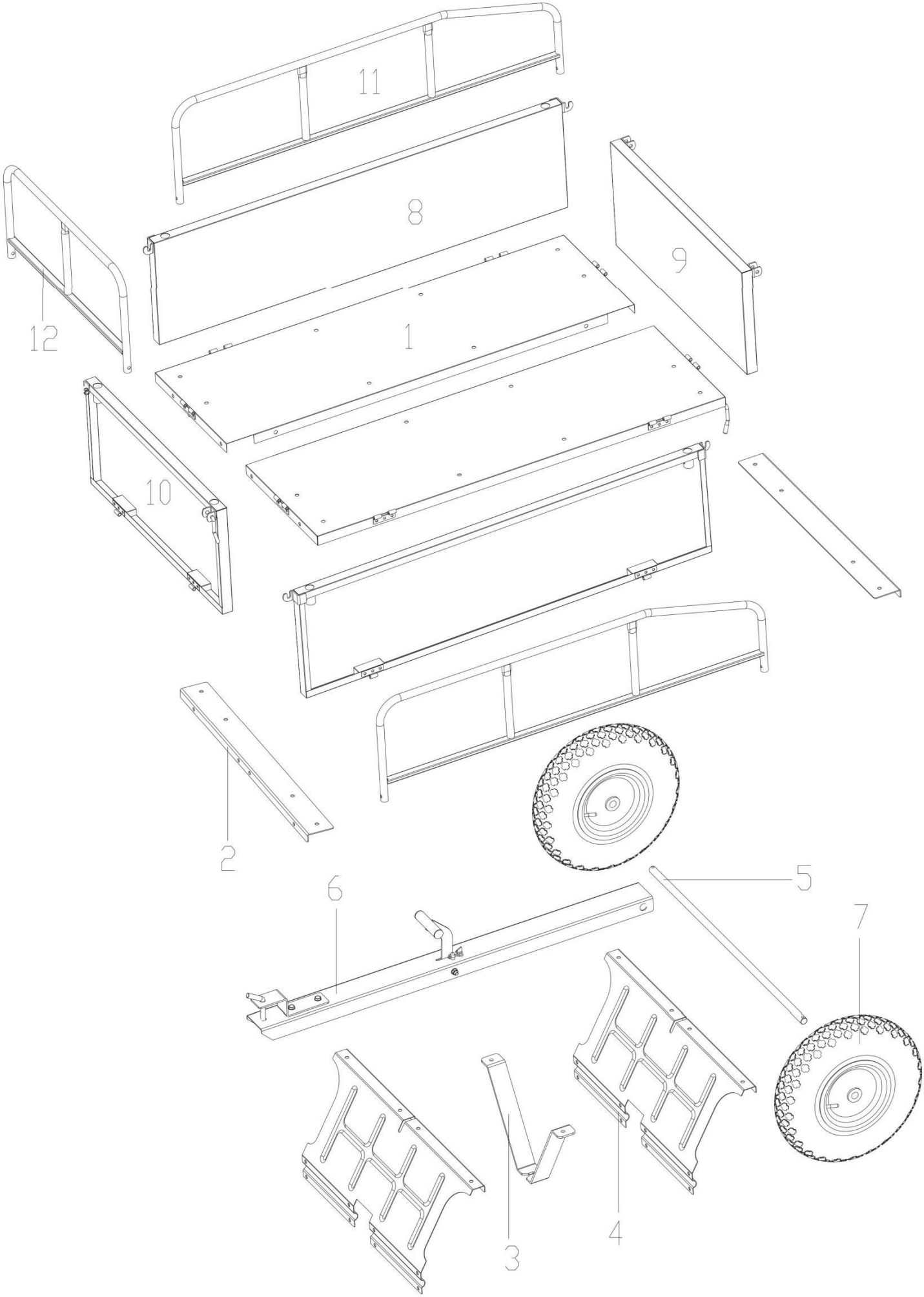
11
8
9
12
1
10
2
6
5
7
4
3

ASSEMBLY STEP

Steg 1	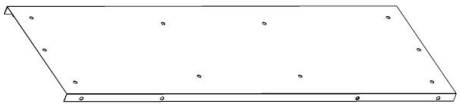 1 x 2	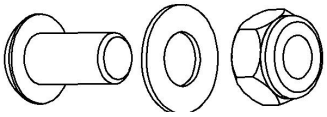 En x2

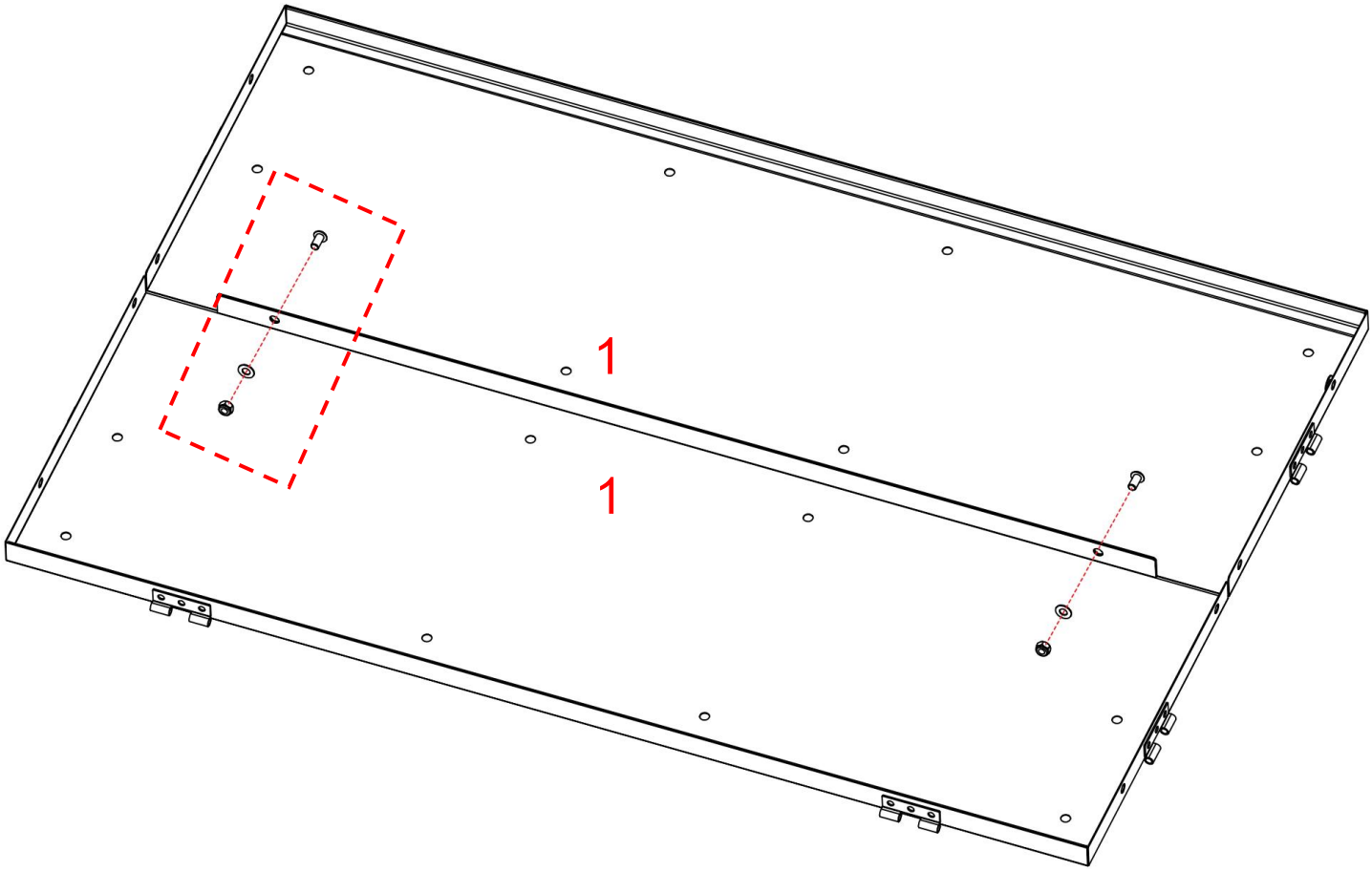

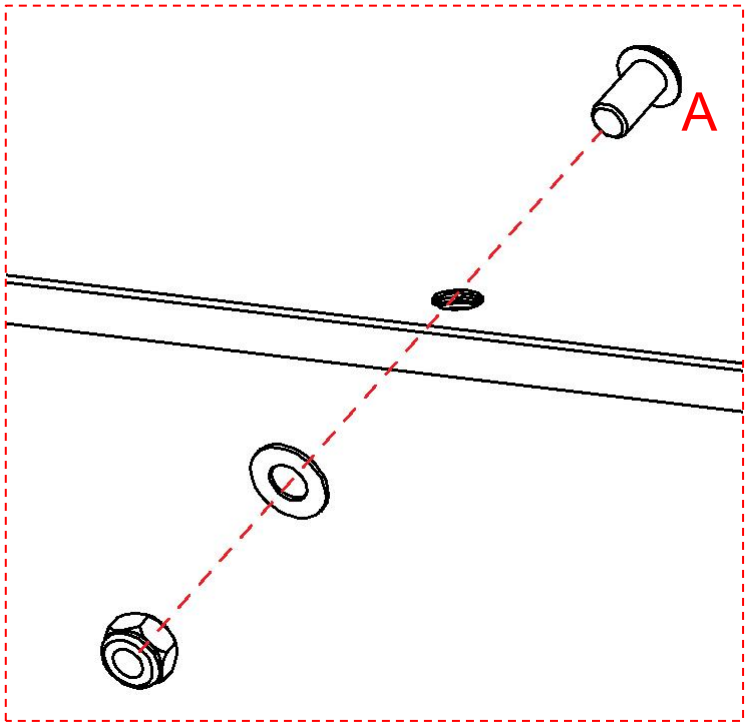

Stäng de två bottenplattorna (1 x 2) och rikta in dem, fäst dem sedan med skruvar (A) .

Steg 2



2x2

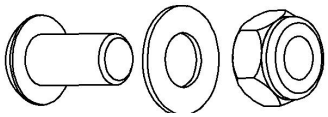

En x14

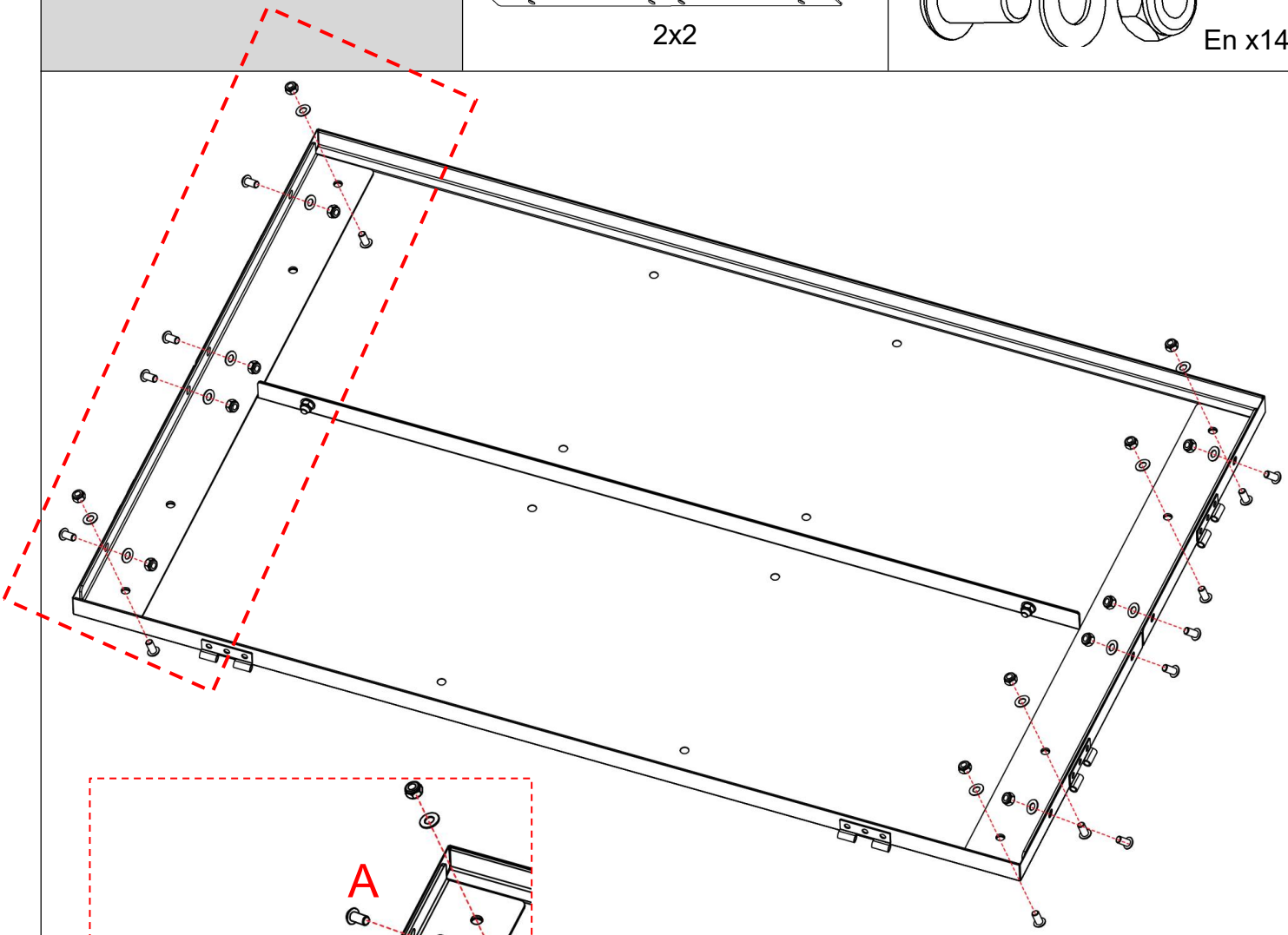

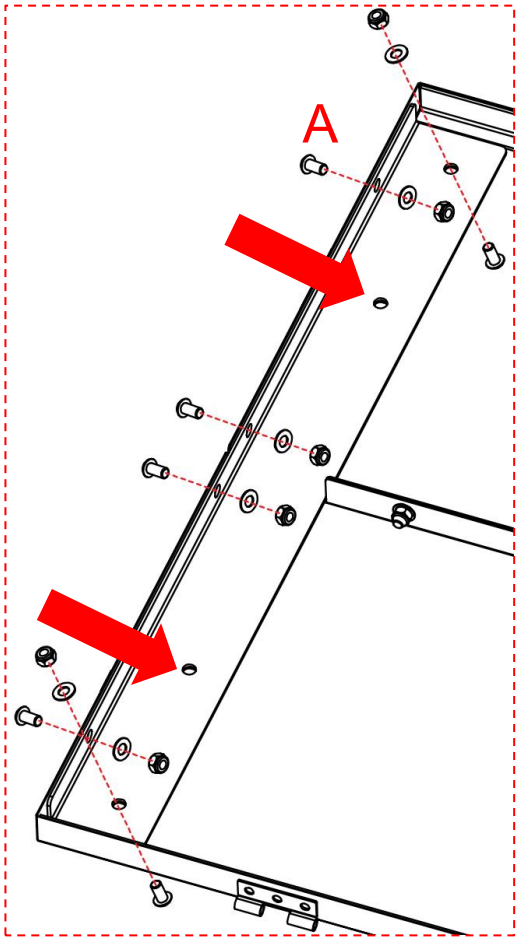

5. Vänd bottenplattan åt andra sidan och montera den sedan.
6. Montera vinkeljärn (2 x 2) i båda ändar och fäst dem med skruvar (A) .

Varning: Skruva inte fast de två monteringshålen som är markerade med pilen på vinkeljärnet tills vidare; de är reserverade för användning i efterföljande installationssteg.

Steg 3

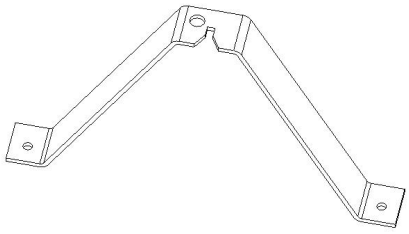

3 x 1

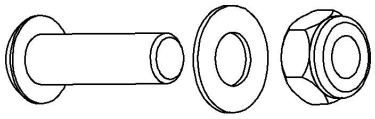

B x2

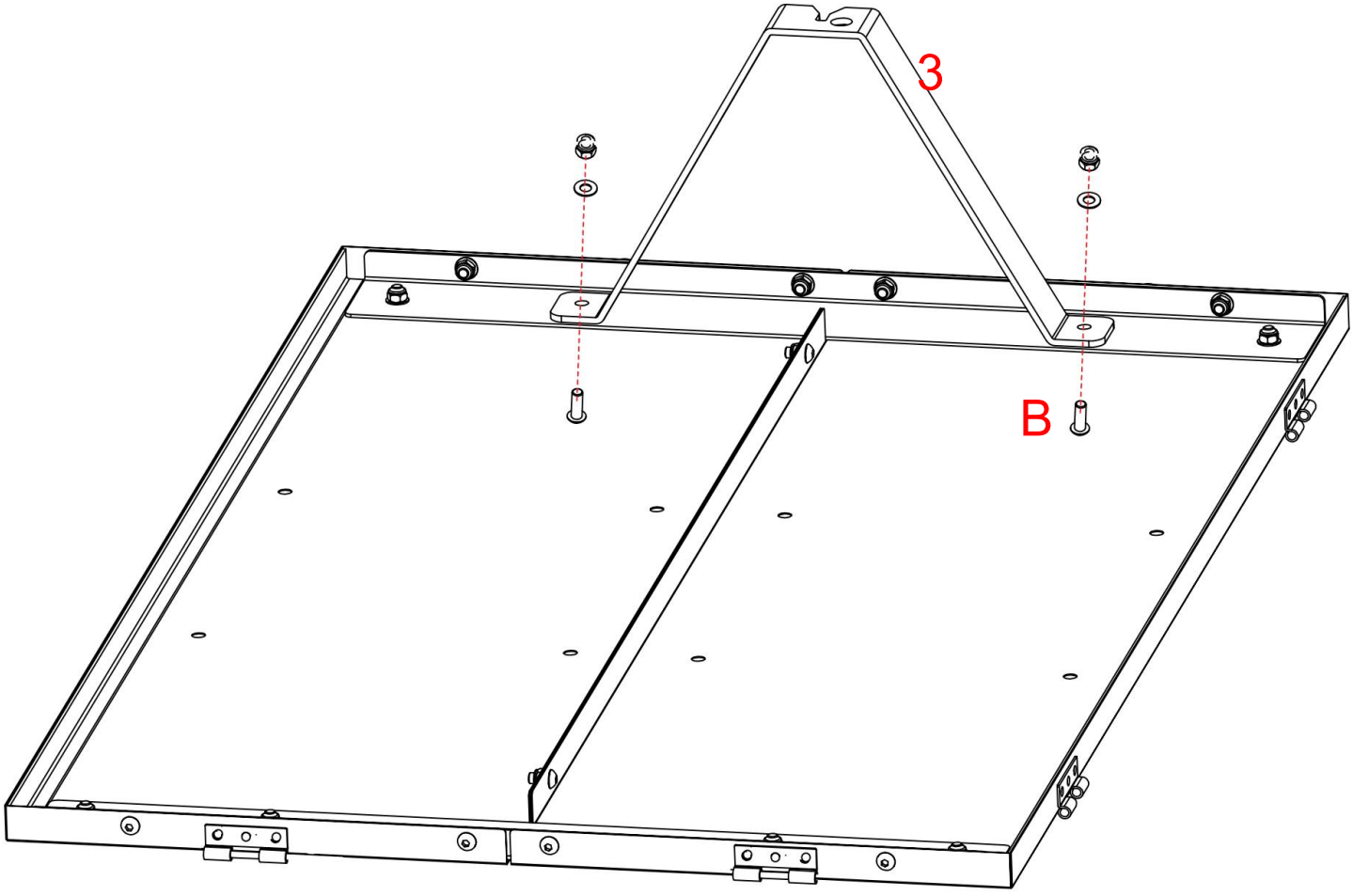

Montera det V-formade fästet (3) på bottenplattan och fäst det med motsvarande skruvar (B) (dessa skruvar är relativt långa).

Steg 4

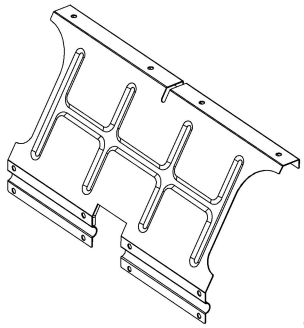

4x2

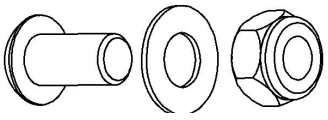

En x8

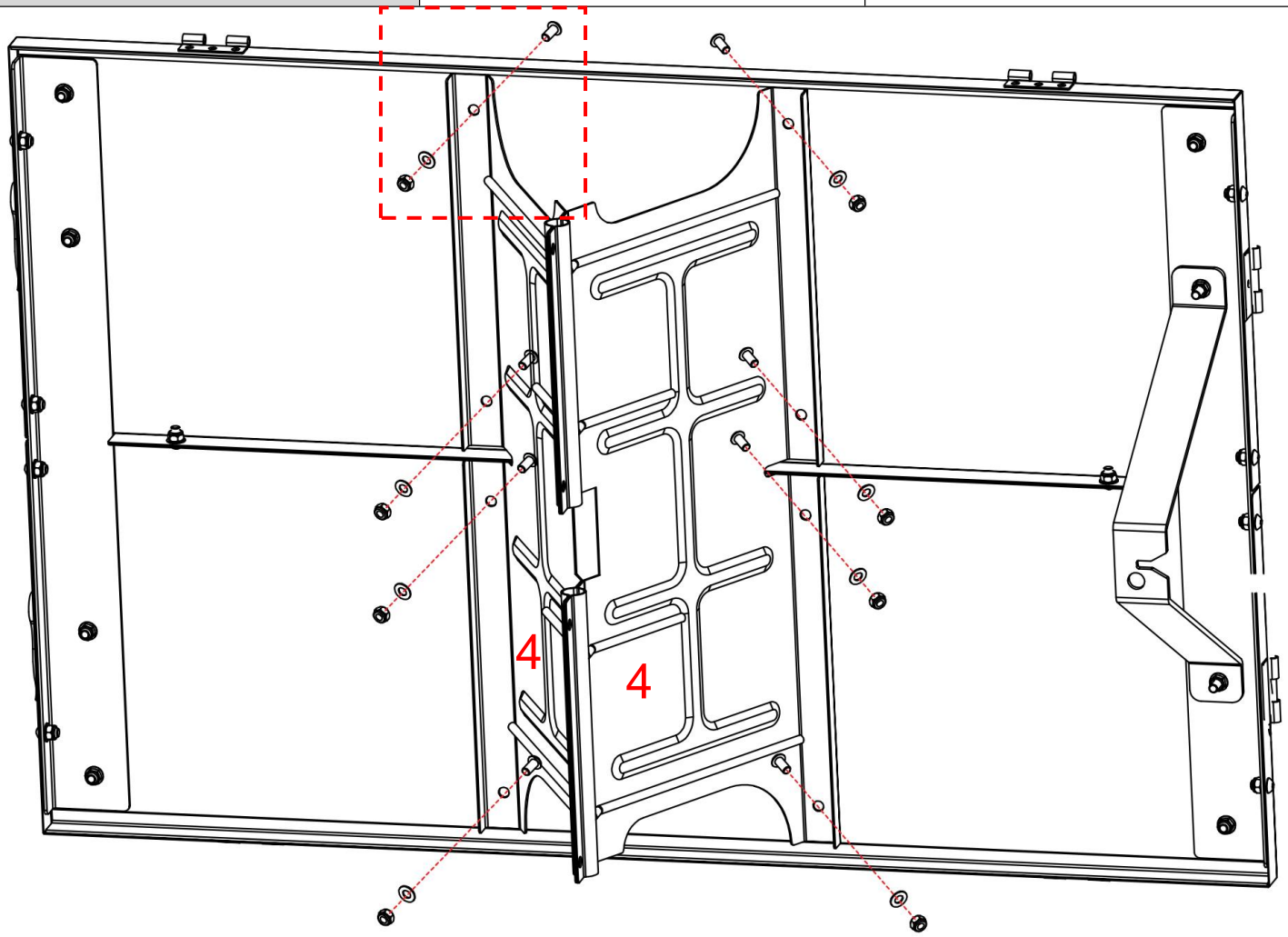

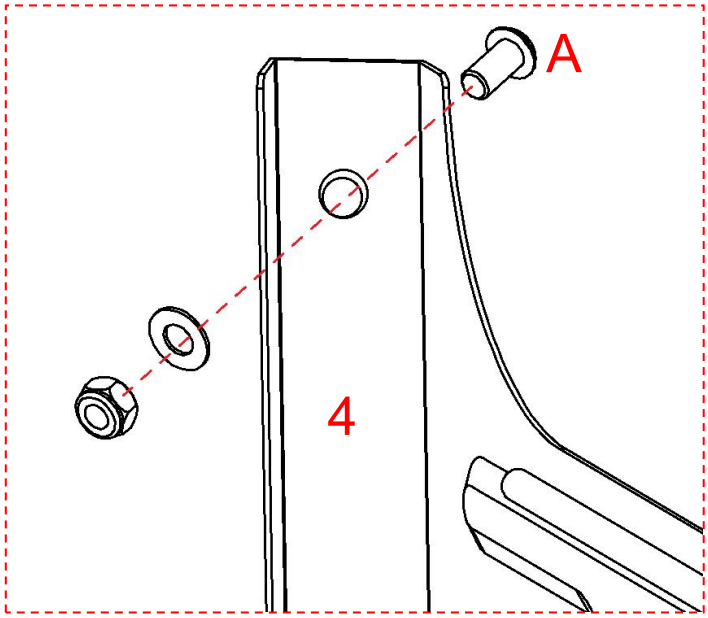

Place the iron plate(4) in the direction shown in the diagram, align it at the middle position, and then fix it to the base plate with screws(A).

Caution: Do not tighten the screws here for the time being; they are reserved to be fully tightened in subsequent steps.

Steg 5

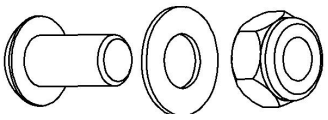

En x4

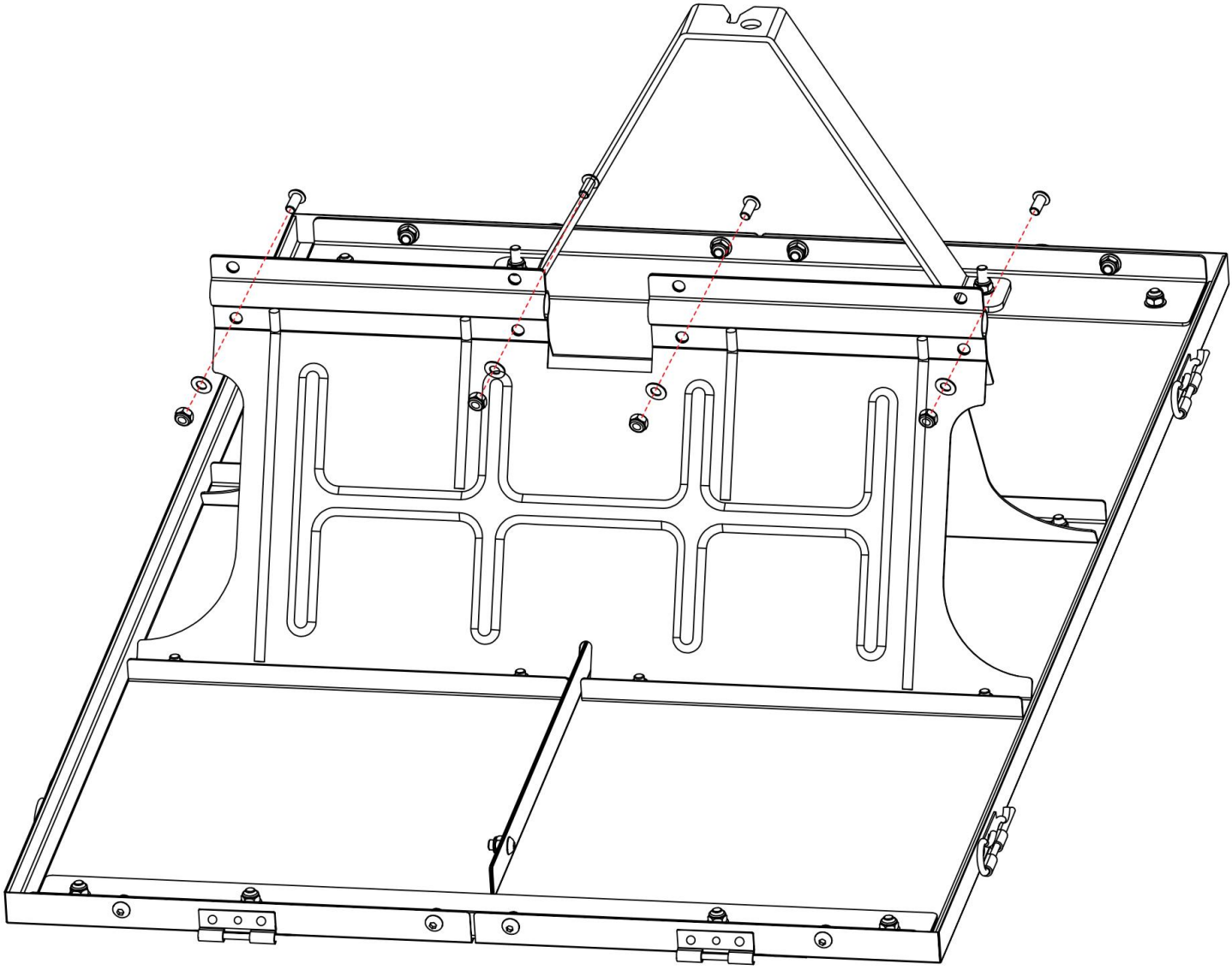

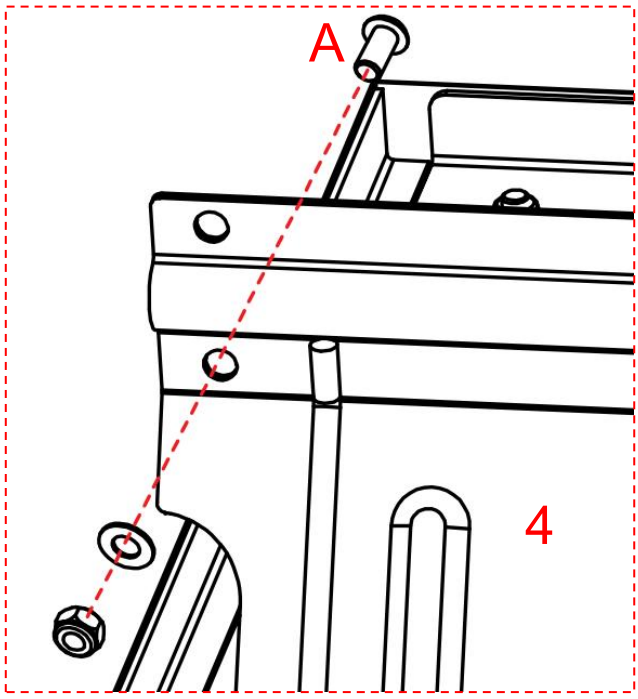

5. Securely connect the two iron plates(4) with screws(A).

6. Caution:There are a total of 8 screw holes here. At this stage, only the 4 lower ones need to be tightened, and the remaining holes are reserved for tightening in subsequent steps.

3.Caution: Do not tighten the screws here for the time being; they are reserved to be fully tightened in subsequent steps.

Steg 6

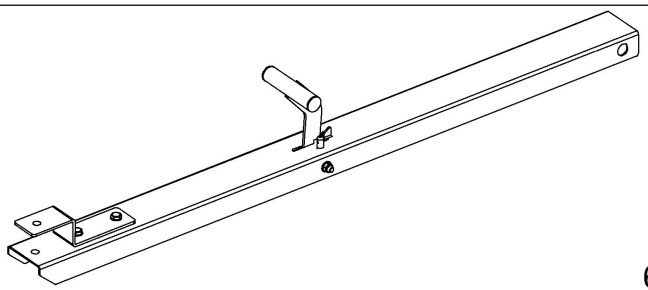

6x1



5x1

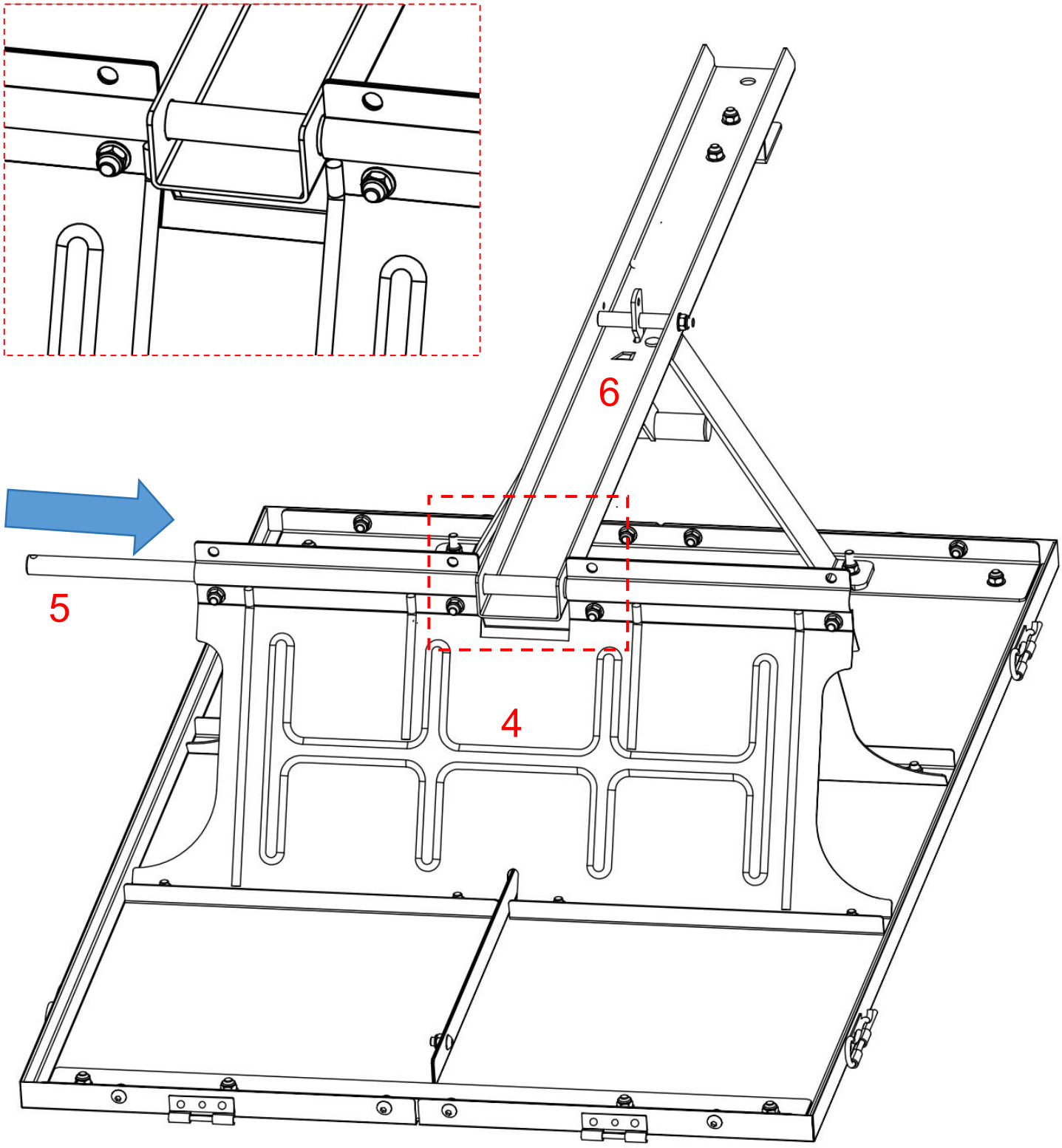

För järnskaftet (5) genom springan mellan järnplattorna och för in det i dragstången (6) i mittläget.
Försiktighet: Dragstången måste monteras i den riktning som visas i diagrammet.

Steg 7

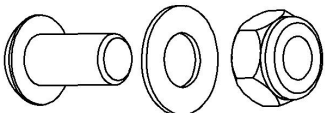

En x4

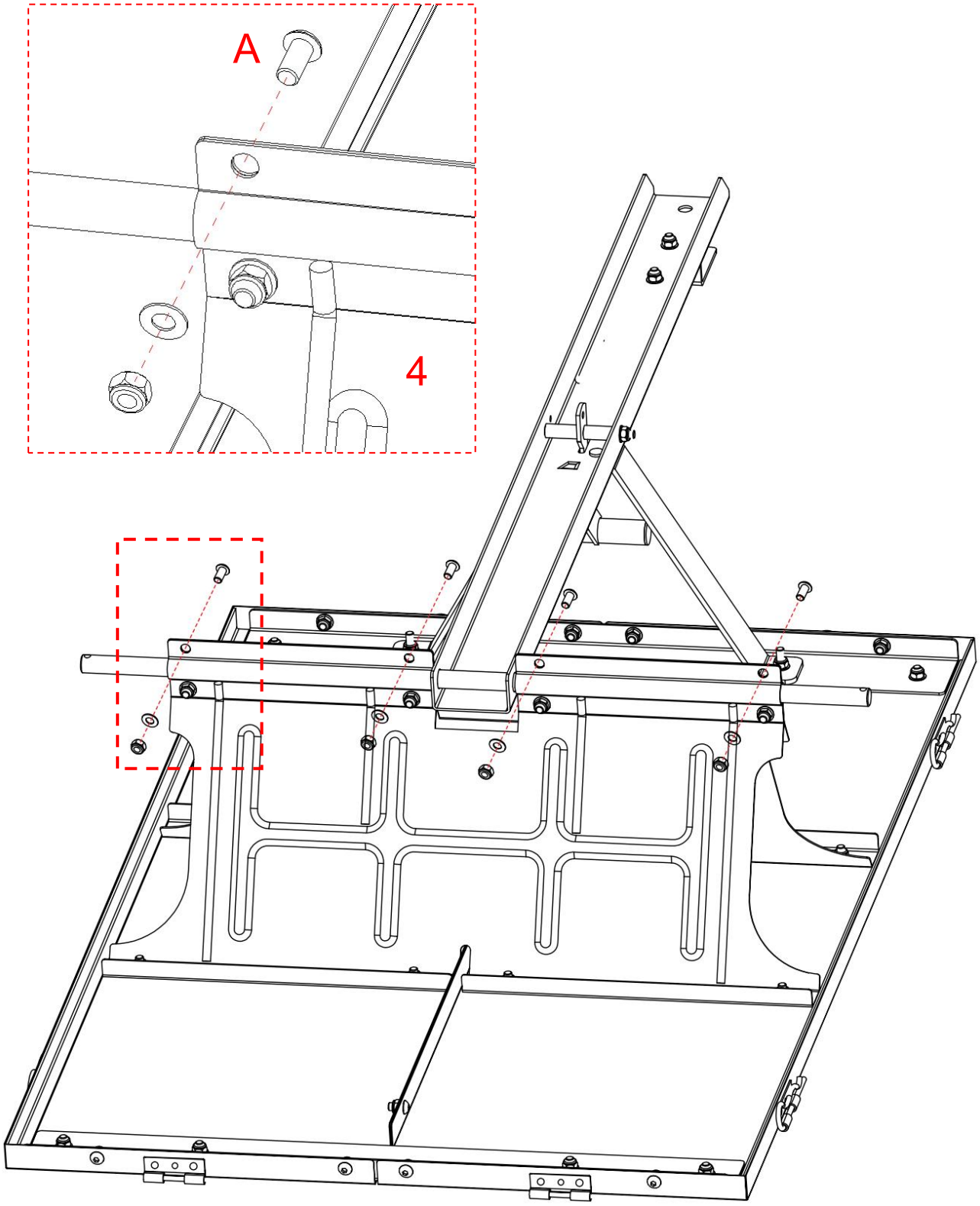

När du fäster och ansluter de två järnplattorna (4) , fäst de återstående 4 skruvhålen med skruvar (A) .
Varning: Dra inte åt skruvarna här för tillfället; de är reserverade för att dras åt helt i efterföljande steg.

Steg 8

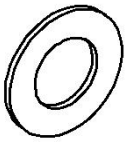

C x4

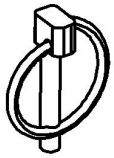

D x2

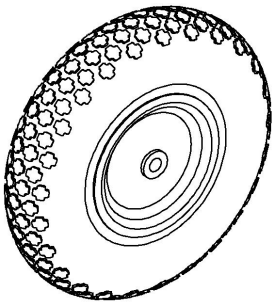

7x2

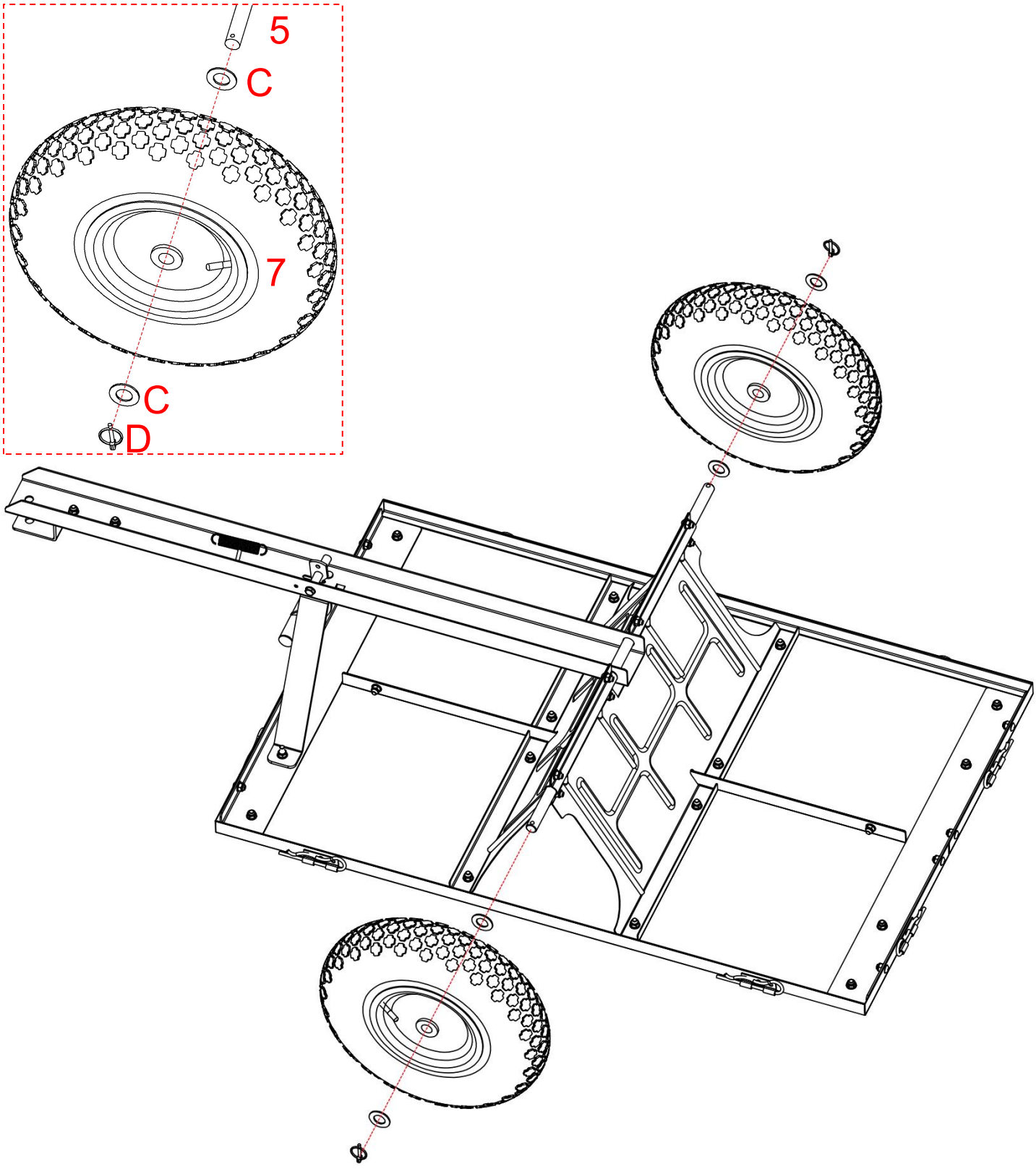

Montera komponenterna på axeln (5) i följande ordning: först montera brickan (C) ; sedan montera hjulet (7) ; montera sedan en annan bricka (C) ; och slutligen, sätt i O-stiftet (D) för att säkra dem.

Steg 9

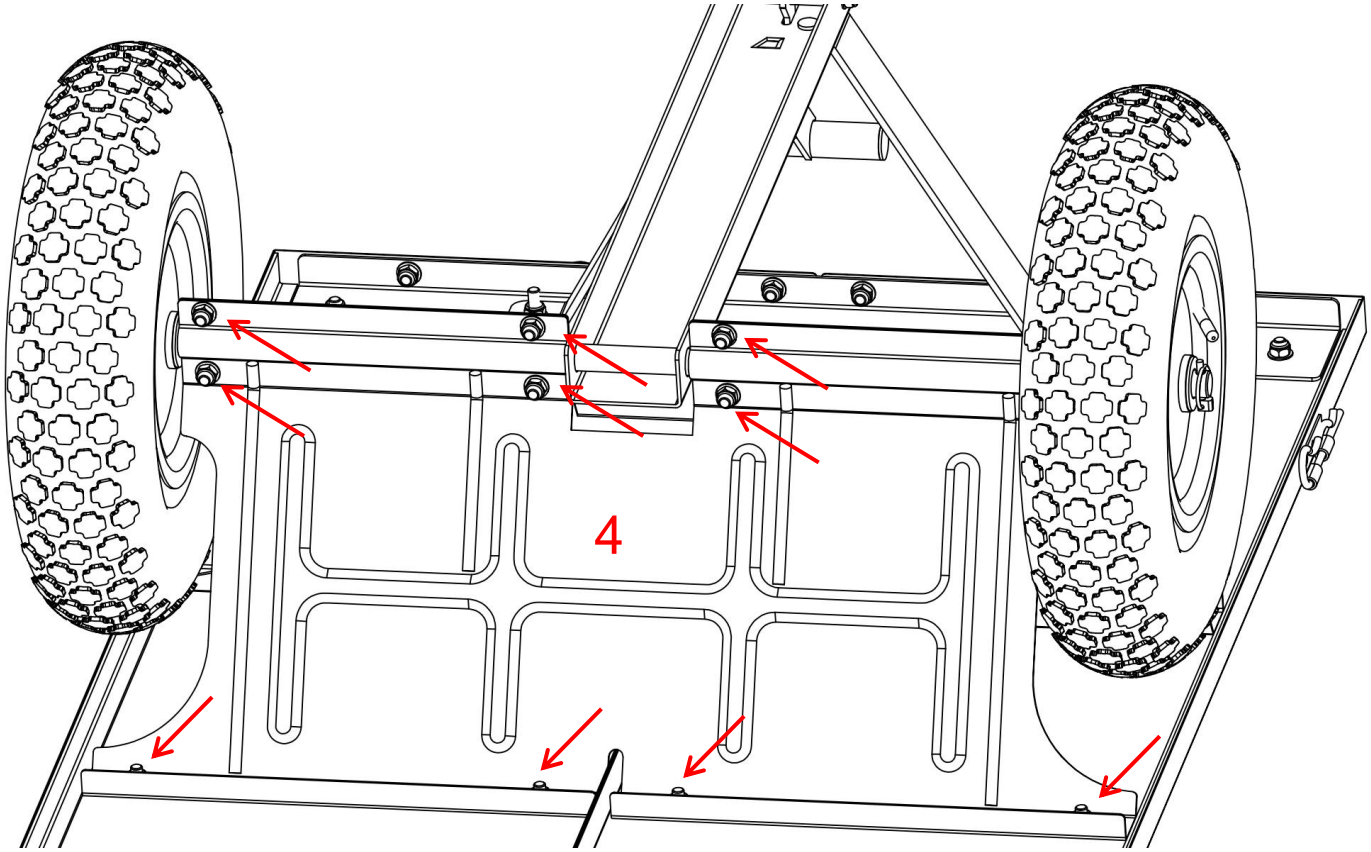

Dra åt alla 16 skruvar som håller fast järnplattan (4) helt .

Steg 10

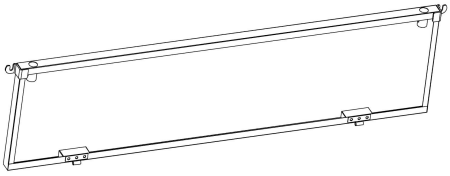

8x2



E x4

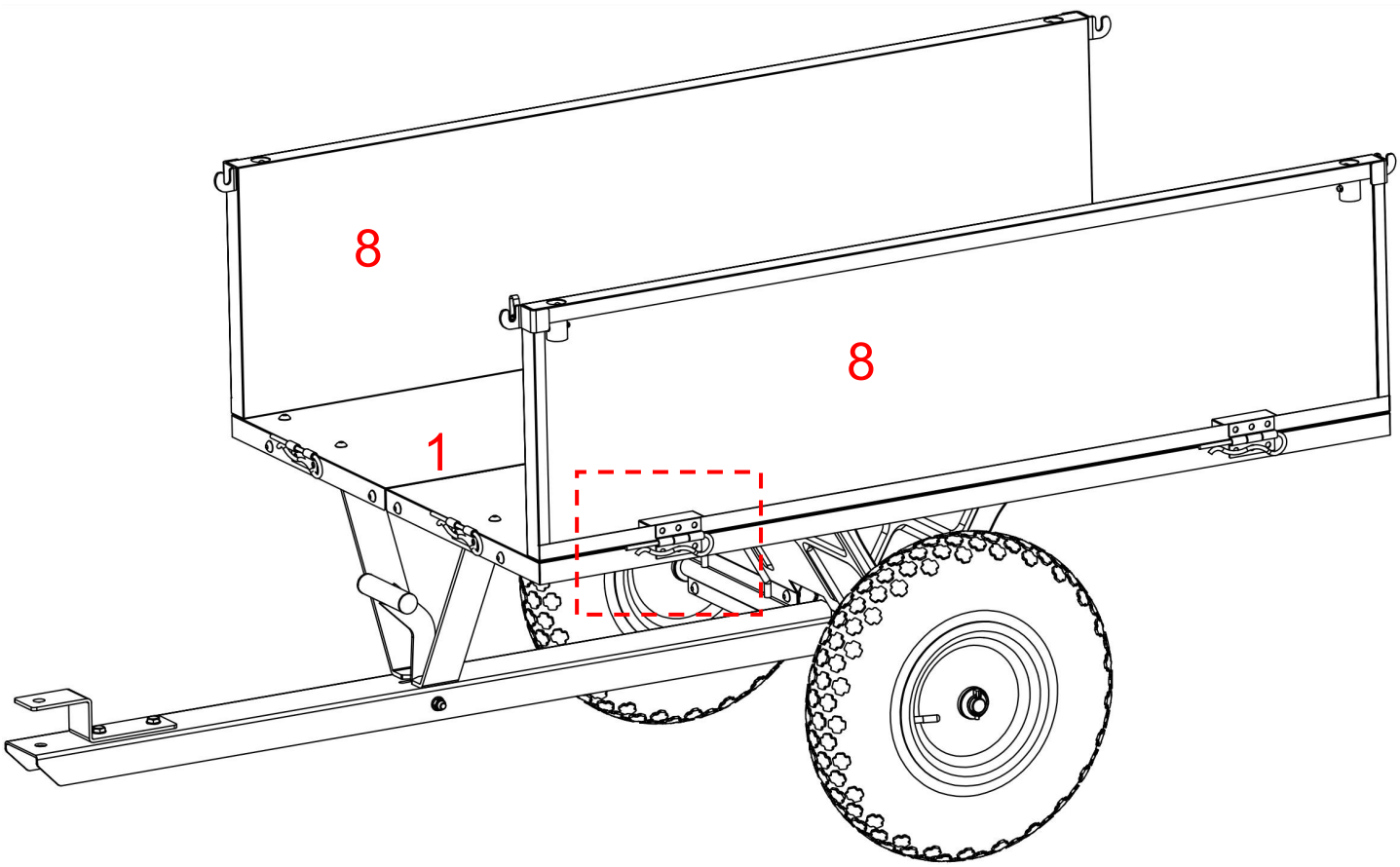

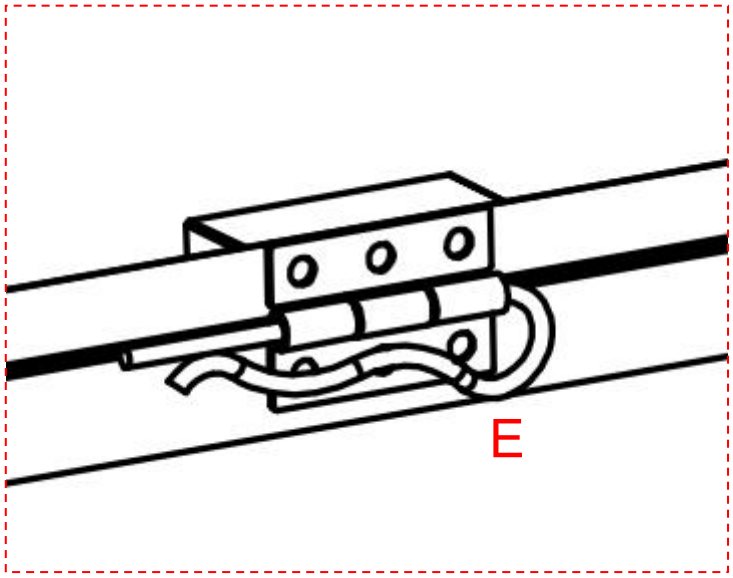

Montera sidoplattan (8) på bottenplattan (1) och säkra den med en R-sprint (E) .

Steg 11



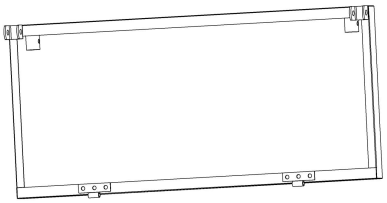

9x1

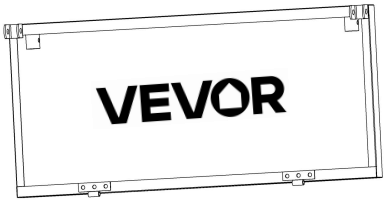

10 x 1

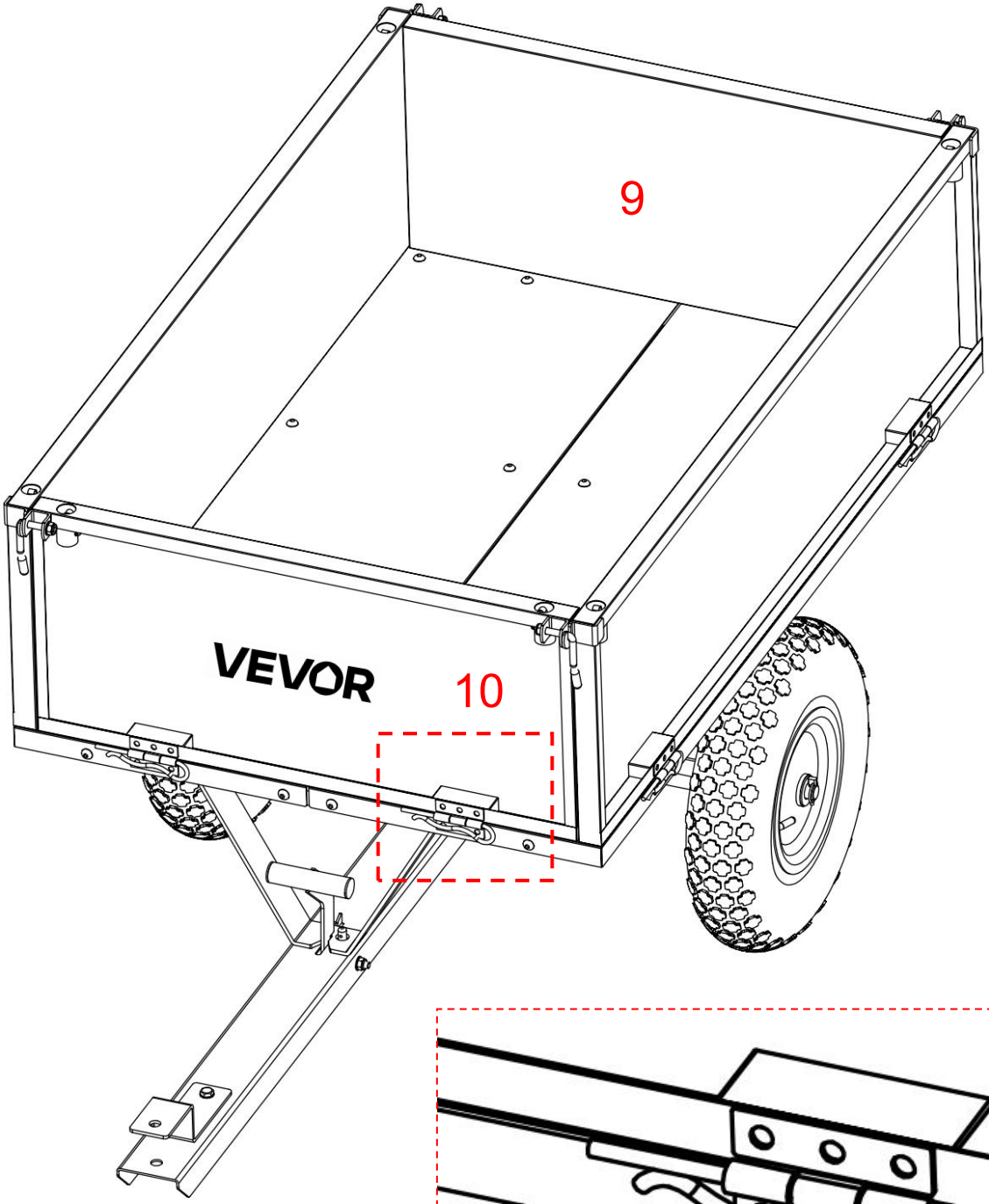

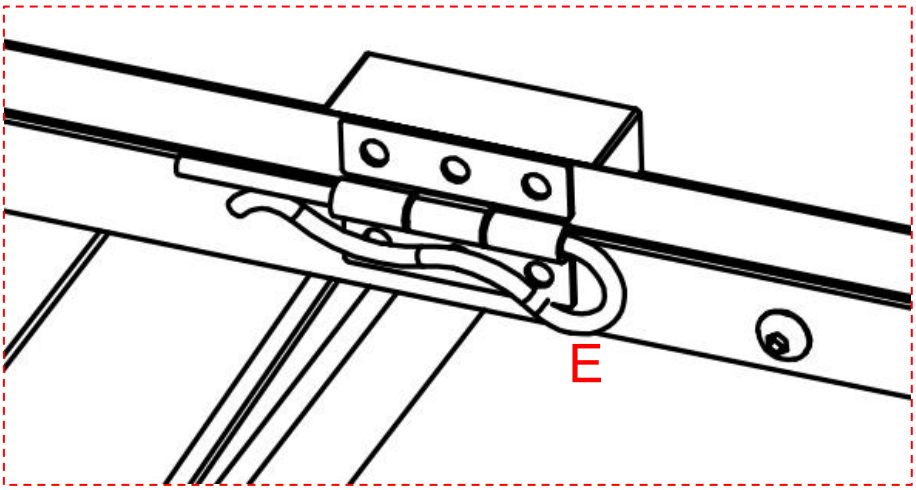

Montera sidoplattan (9;10) på bottenplattan (1) och säkra den med en R-sprint (E) .

Steg 12

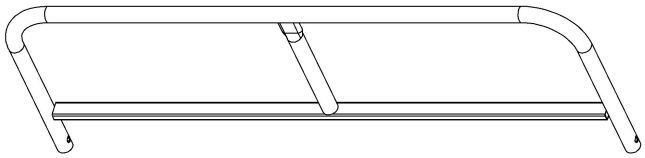

12 x 1

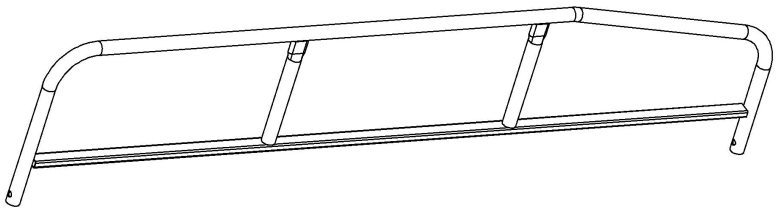

11 x 2

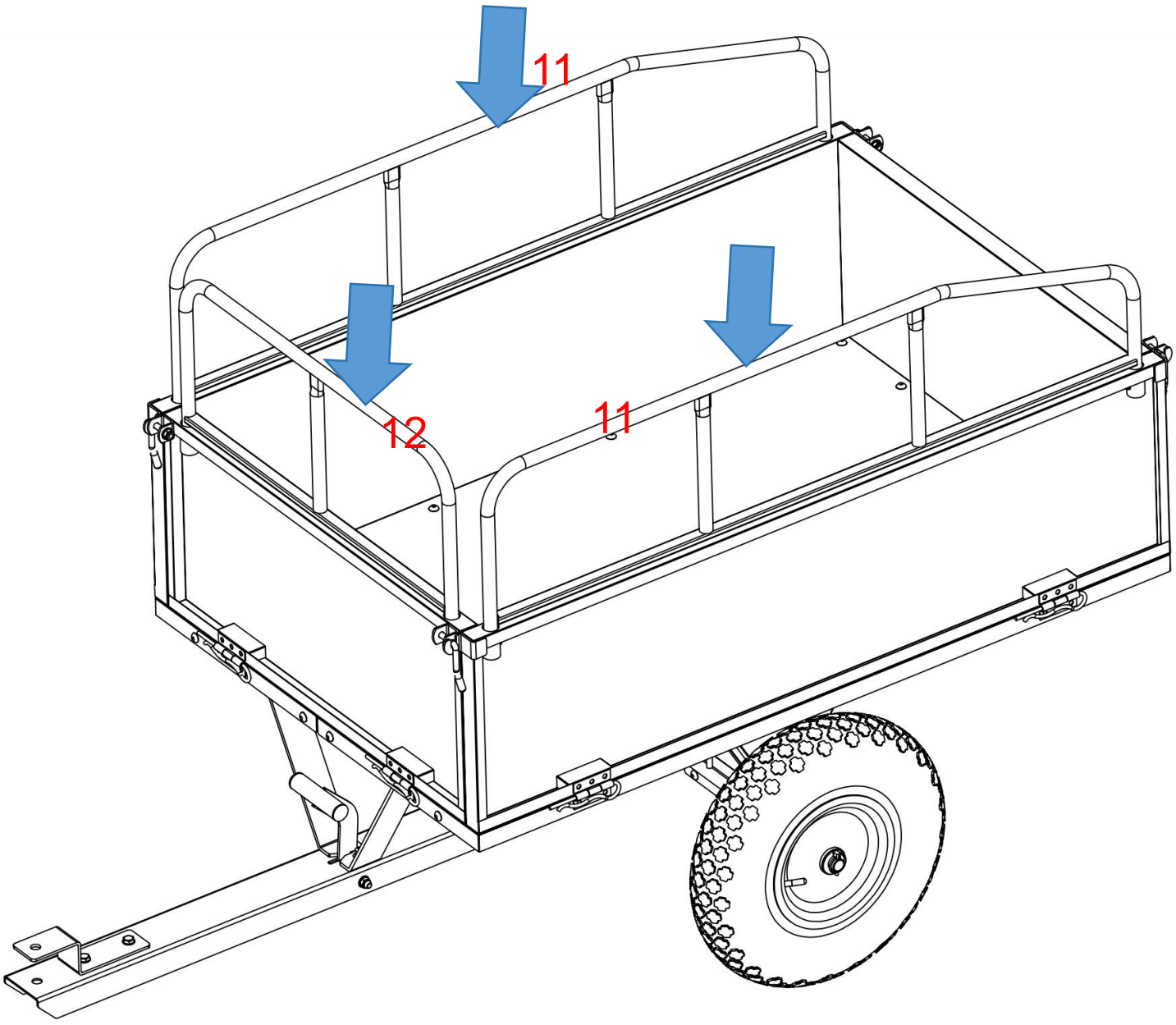

Sätt in skyddsräcket (11;12) noggrant i monteringshålet på sidan.

Steg 13

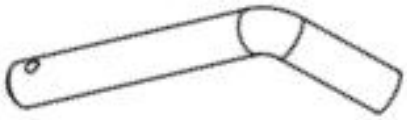

G x1



F x1

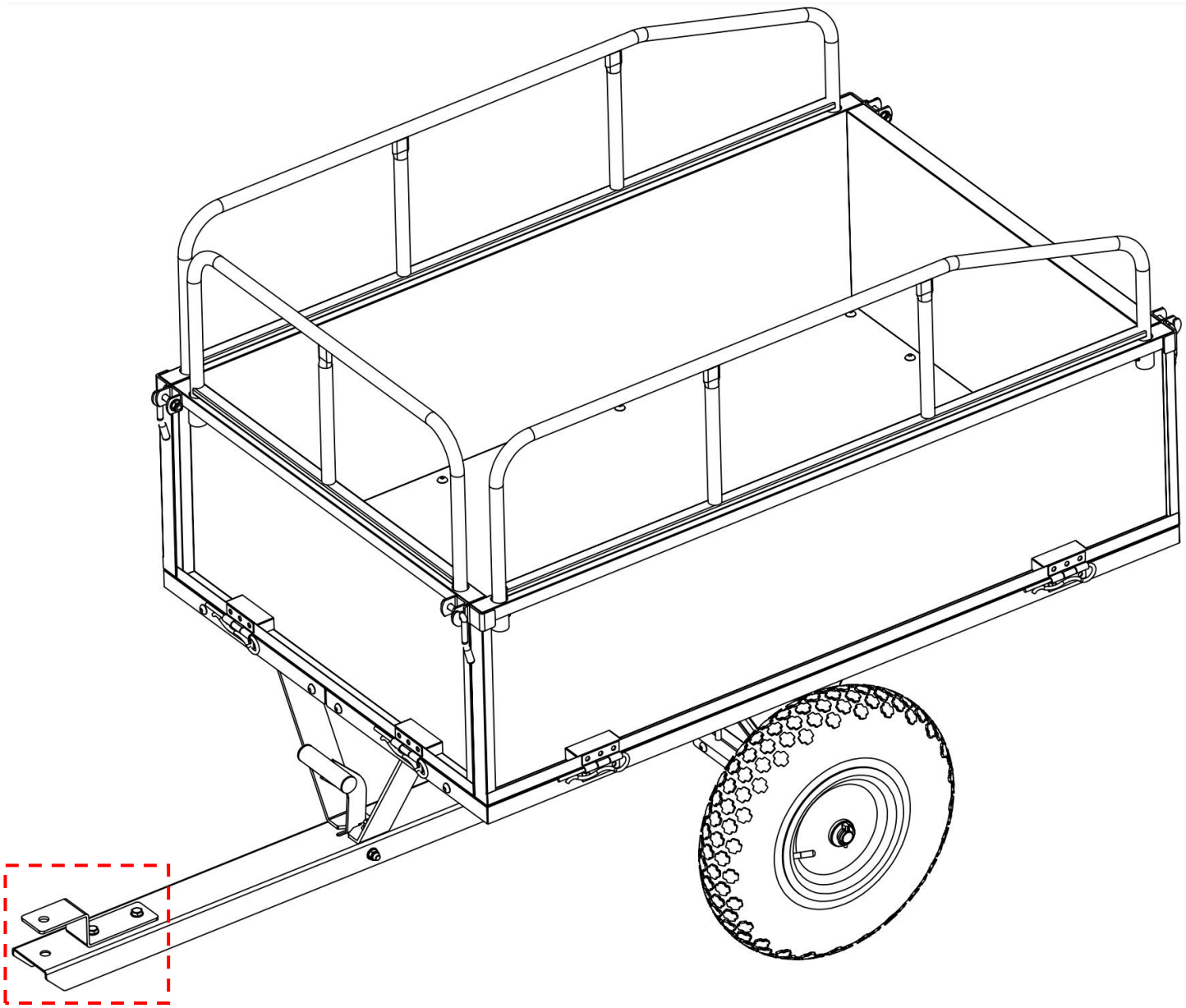

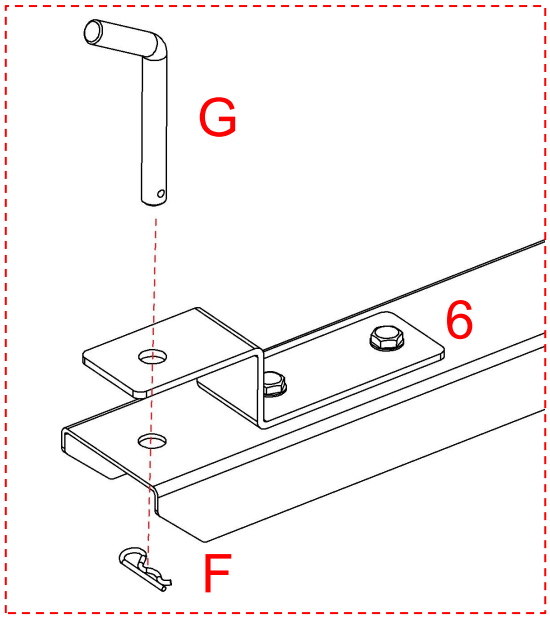

Please insert the bolt(G) into the hole of the drawbar(6) and secure it with an R-pin(F).
Caution: The function of this bolt and R-pin is to connect the trailer to the towing vehicle.

Steg 14



F x1

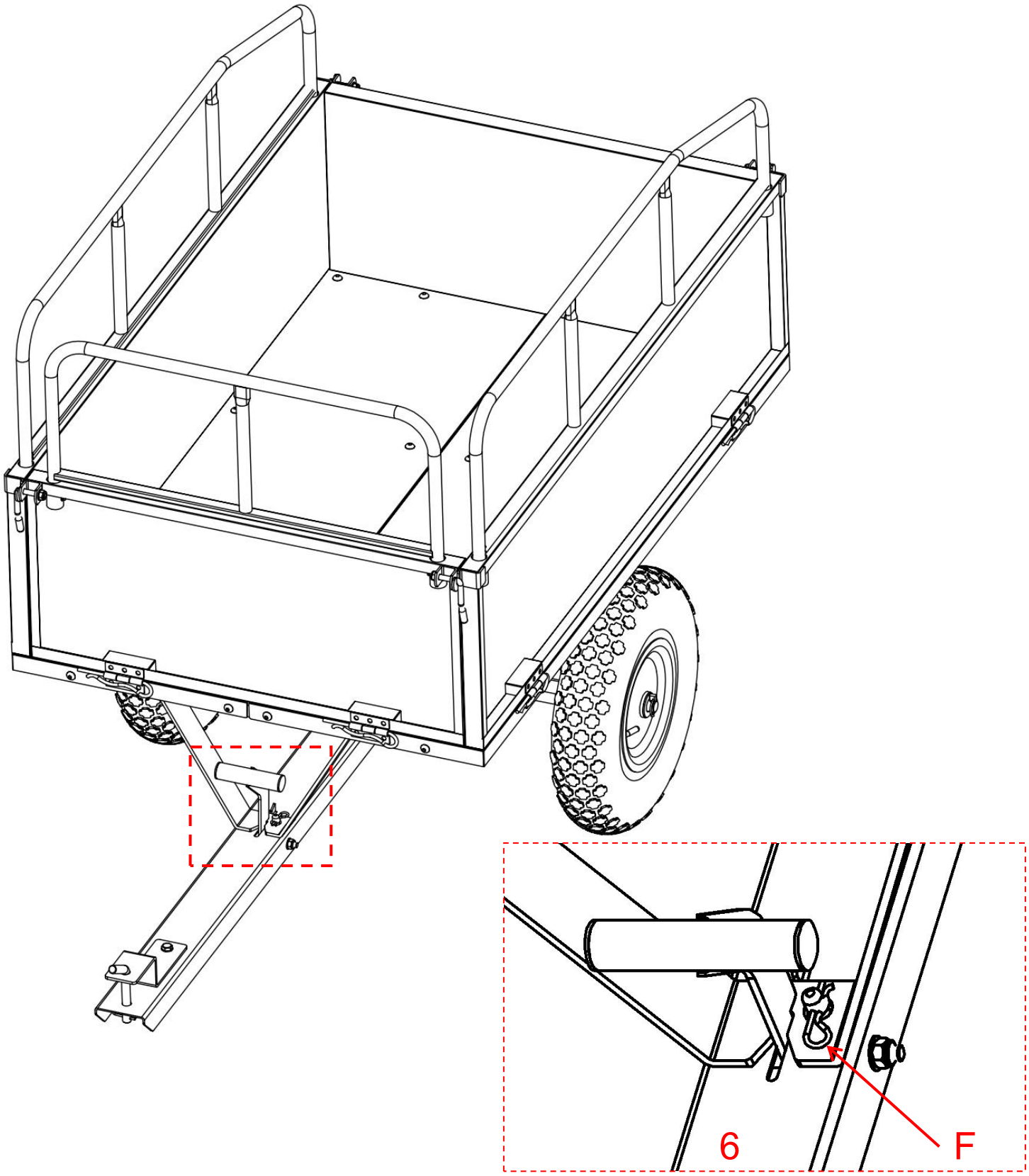

Sätt in R-stiftet (F) i motsvarande hål på dragstången (6) .

Varning: Denna R-stifts huvudfunktion är att låsa öppnings- och stängningsanordningen ordentligt under bogseringsfasen av släpvagnen, vilket förhindrar att öppnings- och stängningsanordningen av misstag öppnas på grund av gupp i vägen, vibrationer etc. under transport, och därigenom säkerställer säkerheten och stabiliteten under bogserings- och

transportprocessen.

PRODUCT PARAMETER

Modell	BTC002 D
Volym	10 kubikfot
Vagnstorlek	990*760*420 mm 40*29,5*16,5 tum
Maximal lastkapacitet	5 00 LBS

Modell	BTC002E
Volym	17 kubikfot
Vagnstorlek	1070*760*585 mm 42,1*30*23 tum
Maximal lastkapacitet	6 00 LBS

Adress: Shuangchenglu 803nong11hao1602A-1609shi, baoshanqu, shanghai 200000 CN.
EU-representant: E-CrossStu GmbH.
Mainzer Landstr.69, 60329 Frankfurt am Main.
REPRESENTANT FÖR STORBRITANNIEN: YH CONSULTING LIMITED.
C/O YH Consulting Limited Kontor 147, Centurion House, London Road, Staines-upon-Thames, Surrey, TW18 4AX
Importerad till Australien: SIHAO PTY LTD.
1 ROKEVA STREETEASTWOOD NSW 2122 Australien
Importerad till USA: Sanven Technology Ltd.
Svit 250, 9166 Anaheim Place, Rancho Cucamonga, CA 9173 0



VEVOR

Affordable. Reliable. Home Improvement.

TUINAANHANGWAGEN

MODEL: BTC002D / BTC002E

VEVOR

Affordable. Reliable. Home Improvement.

GARDEN TRAILER

MODEL: BTC002D / BTC002E

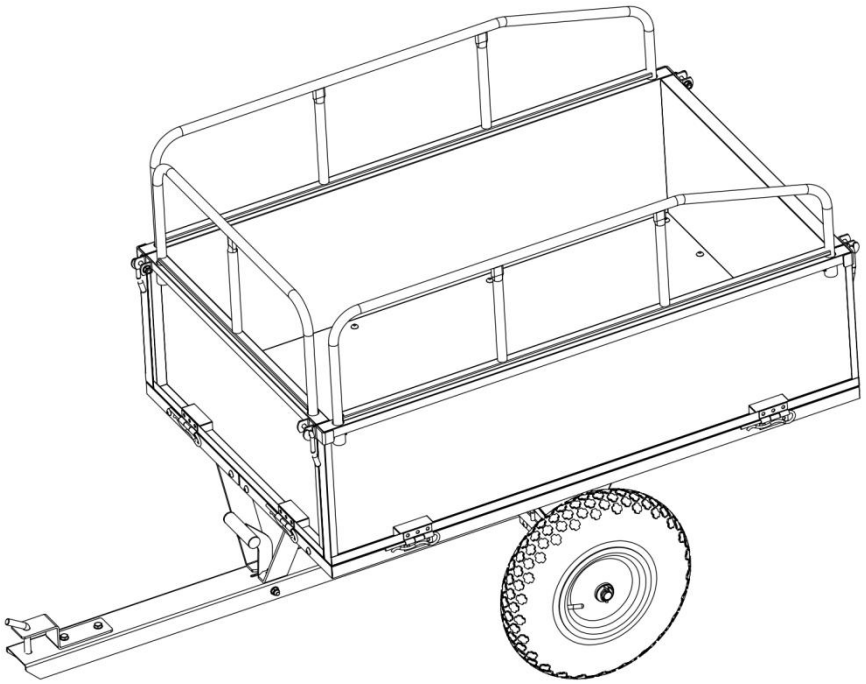

https://youtu.be/1ZUXkEoKIdQ

Scan de QR-code om toegang te krijgen tot de installatievideo.

Dit is de originele handleiding. Lees alle instructies zorgvuldig door voordat u het product gebruikt. VEVOR behoudt zich het recht voor om de gebruiksaanwijzing duidelijk te interpreteren. Het uiterlijk van het product is afhankelijk van het product dat u hebt ontvangen. Neemt u het ons niet kwalijk dat we u niet meer op de hoogte stellen

van eventuele technologische of software-updates voor ons product.

SAFETY INSTRUCTIONS

WAARSCHUWING:
Lees dit materiaal voordat u dit product gebruikt. Het niet naleven hiervan kan ernstig letsel tot gevolg hebben.

Voorzorgsmaatregelen bij de montage

31. Monteer uitsluitend volgens deze instructies. Onjuiste montage kan gevaarlijk zijn.
32. Draag tijdens de montage een ANSI-goedgekeurde veiligheidsbril en stevige werkhandschoenen.
33. Houd de verzamelplaats schoon en goed verlicht.
34. Houd omstanders tijdens de montage uit de buurt.
35. Kom niet in actie als u moe bent of onder invloed van alcohol, drugs of medicijnen.
36. De producteigenschappen gelden uitsluitend voor correct en volledig gemonteerde producten.
37. Garden Trailer veilig kan dragen .
38. Raadpleeg voor meer informatie over de onderdelen die op de volgende pagina's worden vermeld het montageschema in deze handleiding. Pak alle onderdelen uit en scheid ze van elkaar op een schone werkplek.
39. Naar schatting kan de installatie van dit product binnen 20 minuten door 2 personen worden voltooid .
40. Omdat er een groot aantal schroeven nodig is voor de montage van dit product, hebben we reserveschroeven meegeleverd. U hoeft zich dus geen zorgen te maken als u na de montage nog schroeven over heeft.

Gebruik voorzorgsmaatregelen

19. NIET OP DIT ITEM ZITTEN OF STAAN.
20. Dit product is geen speelgoed. Laat kinderen niet met of in de buurt van dit artikel spelen.
21. Niet overschrijden aangegeven gewichtscapaciteiten.
22. Gebruik de aanhanger alleen op een vlakke, egale, harde en gladde ondergrond die een volledig beladen tuintrailer veilig kan dragen.
23. Alleen gebruiken zoals bedoeld.
24. Controleer het product voor elk gebruik. Niet gebruiken als er onderdelen loszitten of beschadigd zijn.

BEWAAR DEZE HANDLEIDING

PARTS LIST

Nee.	Deel	AANTAL	Nee.	Deel	AANTAL
1	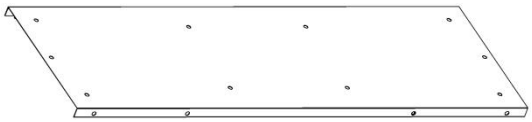	2	2	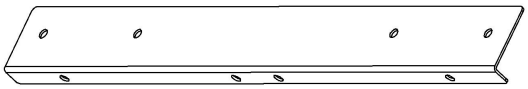	2
3	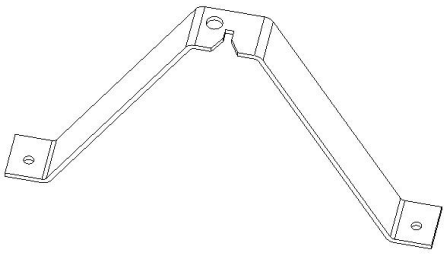	1	4	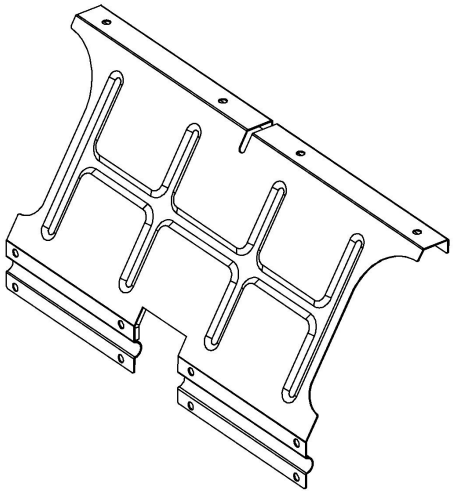	2
5		1	6	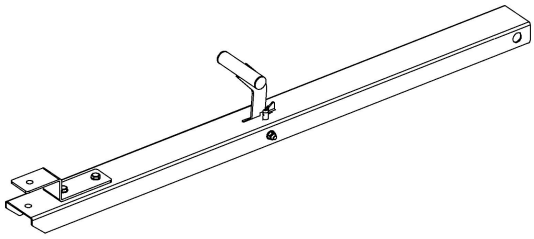	1
7	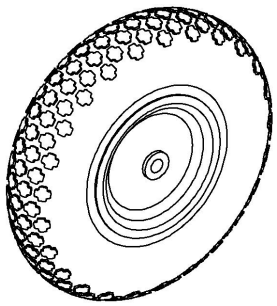	2	8	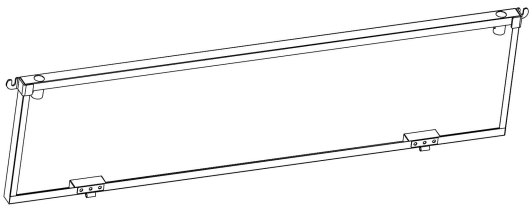	2
9	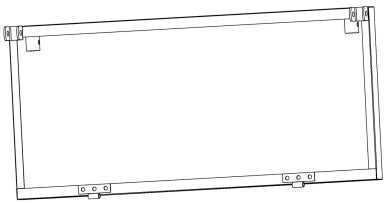	1	10	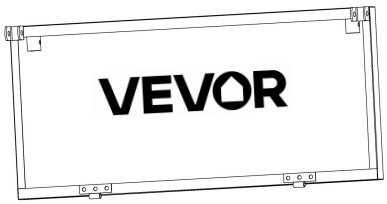	1
11	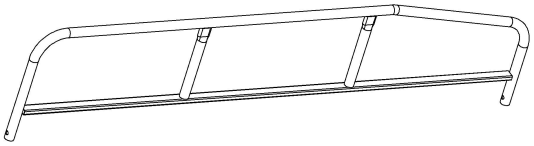	2	12	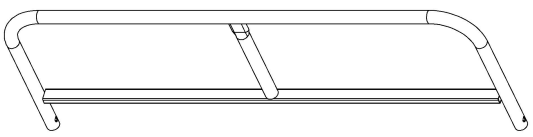	1

A	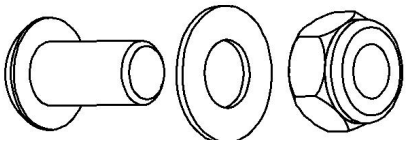 M8*15mm	32	B	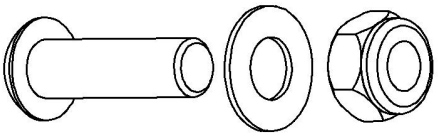 M8*30mm	2
C	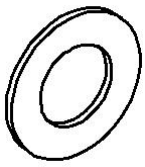	4	D	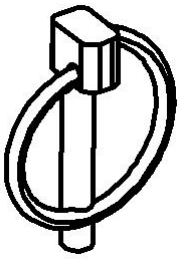	2
E		8	F		2
G	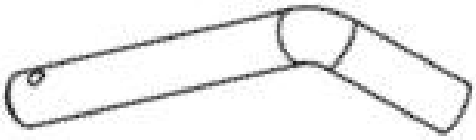	1			
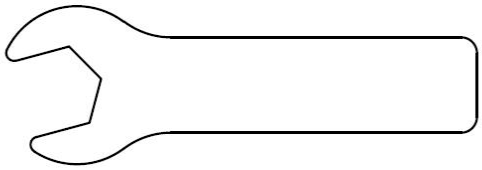		1			1

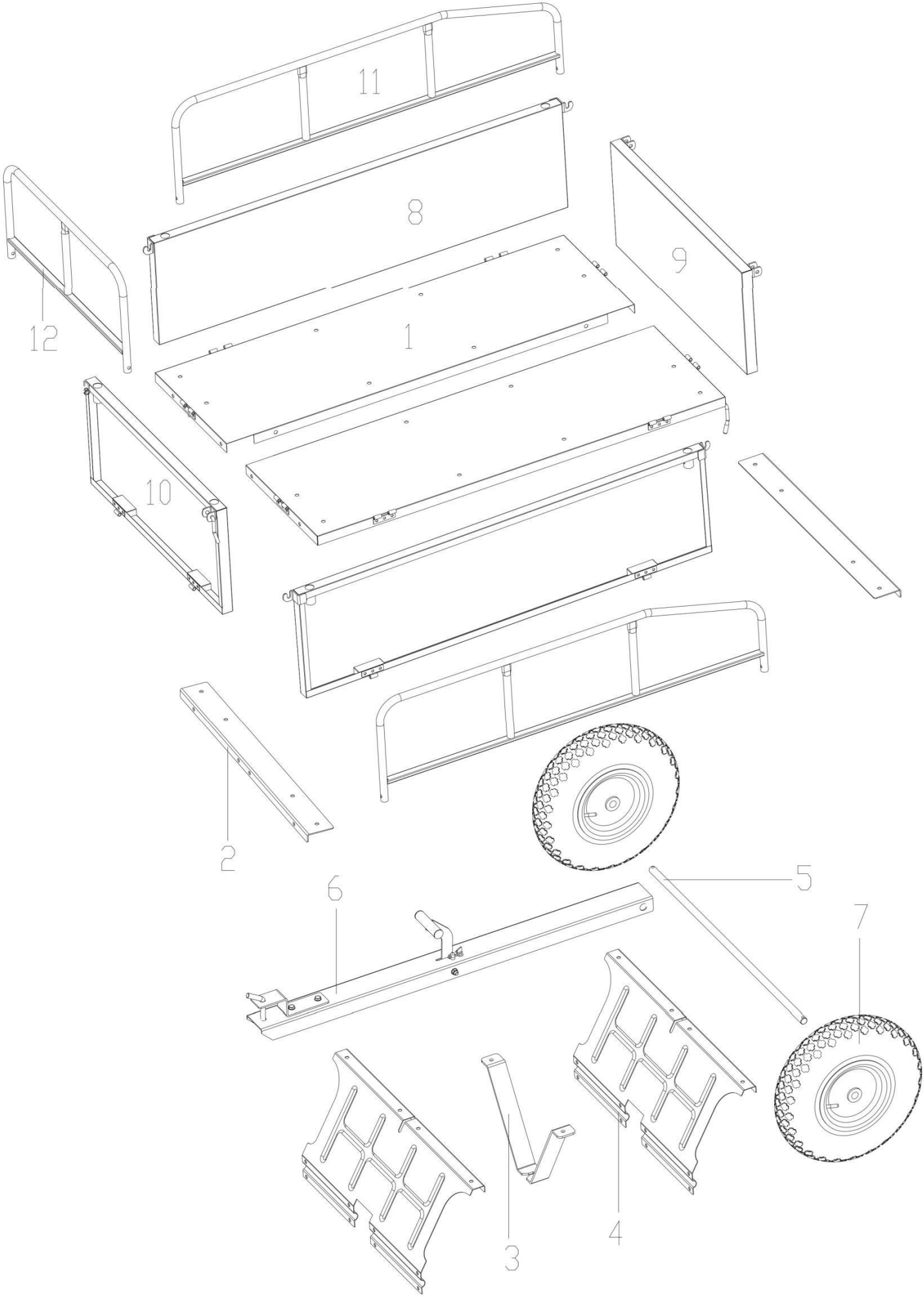
11
8
9
12
1
10
2
6
5
7
4
3

ASSEMBLY STEP

Stap 1	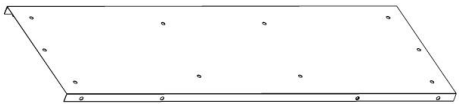 1x2	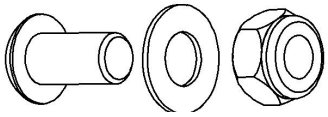 Een x2

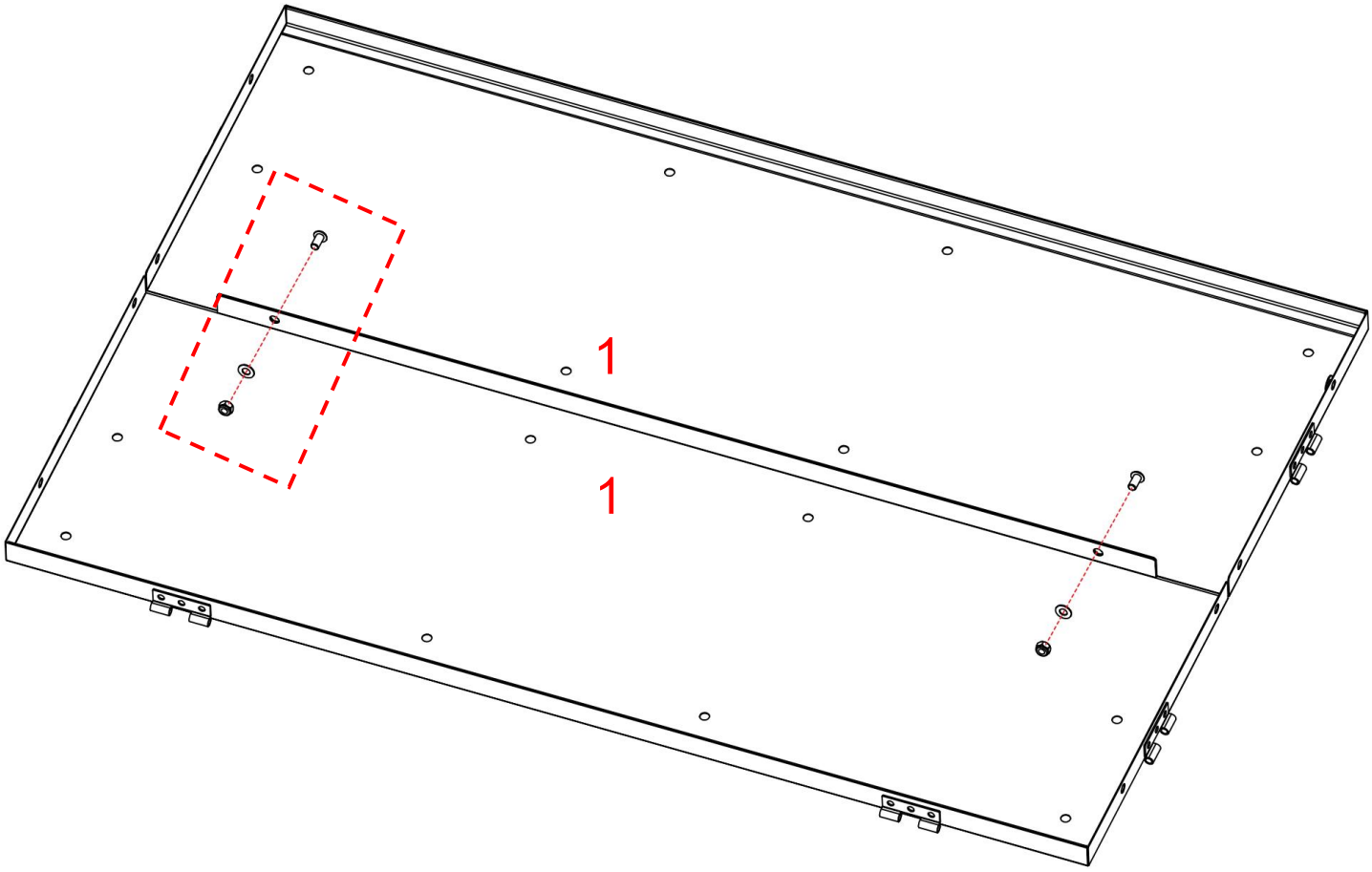

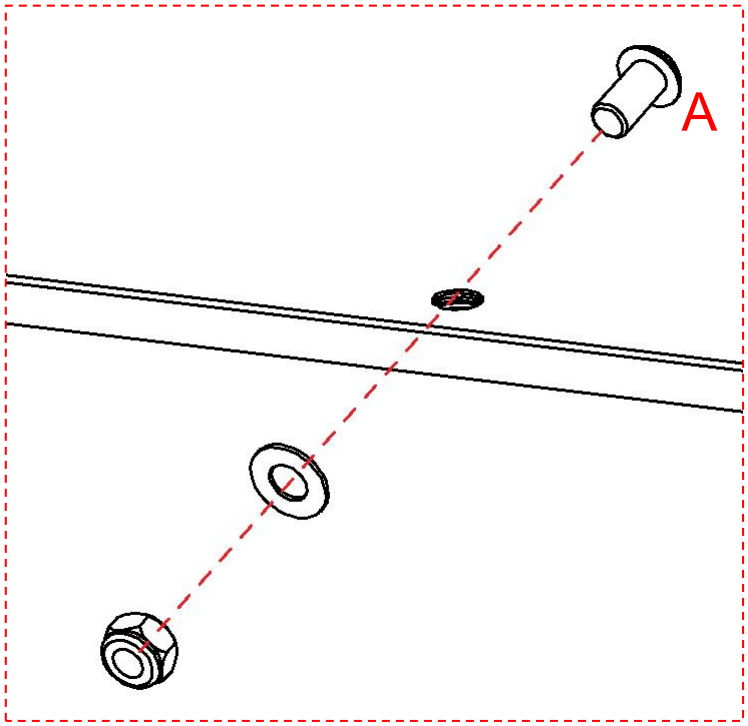

Sluit de twee basisplaten (1 x 2) en lijn ze uit. Bevestig ze vervolgens met schroeven (A) .

Stap 2



2x2

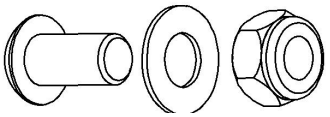

Een x14

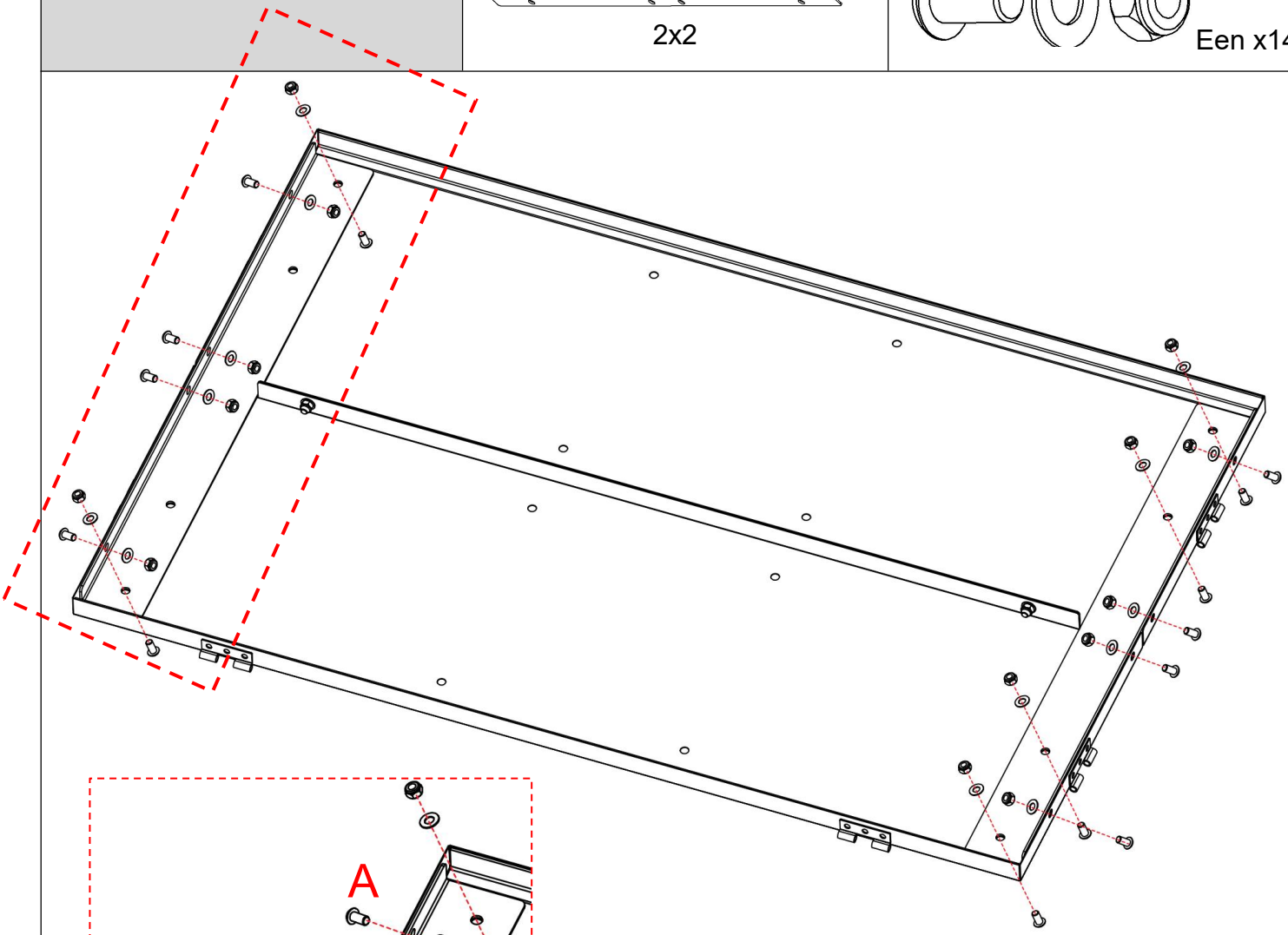

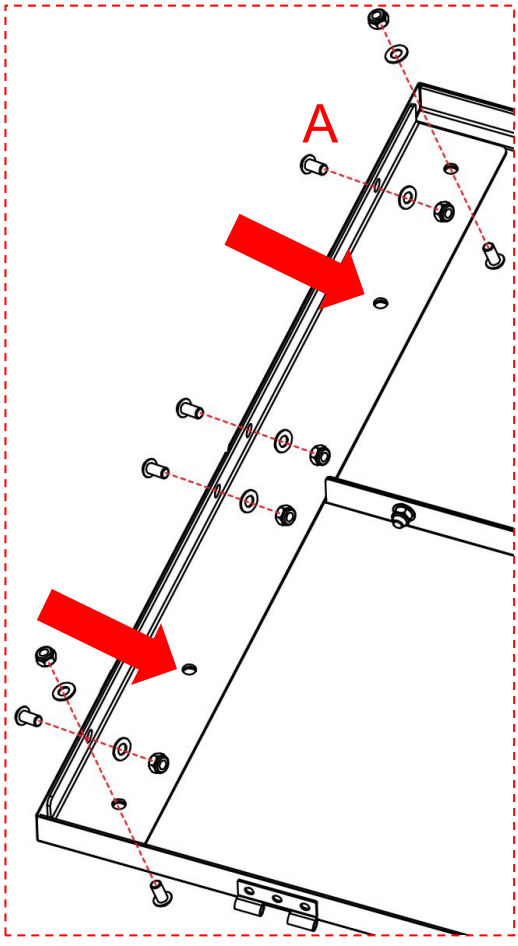

7. Draai de grondplaat om en plaats hem terug.
8. Plaats aan beide uiteinden hoekijzers (2 x 2) en bevestig deze met schroeven (A) .

Let op: Schroef de twee met de pijl gemarkeerde bevestigingsgaten op het hoekijzer voorlopig nog niet vast. Deze zijn gereserveerd voor latere montagestappen.

Stap 3	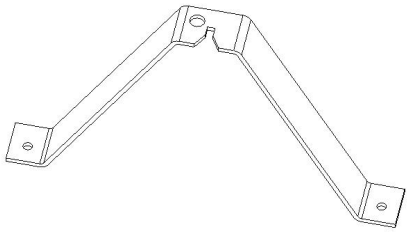 3x1	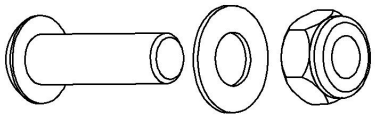 B x2

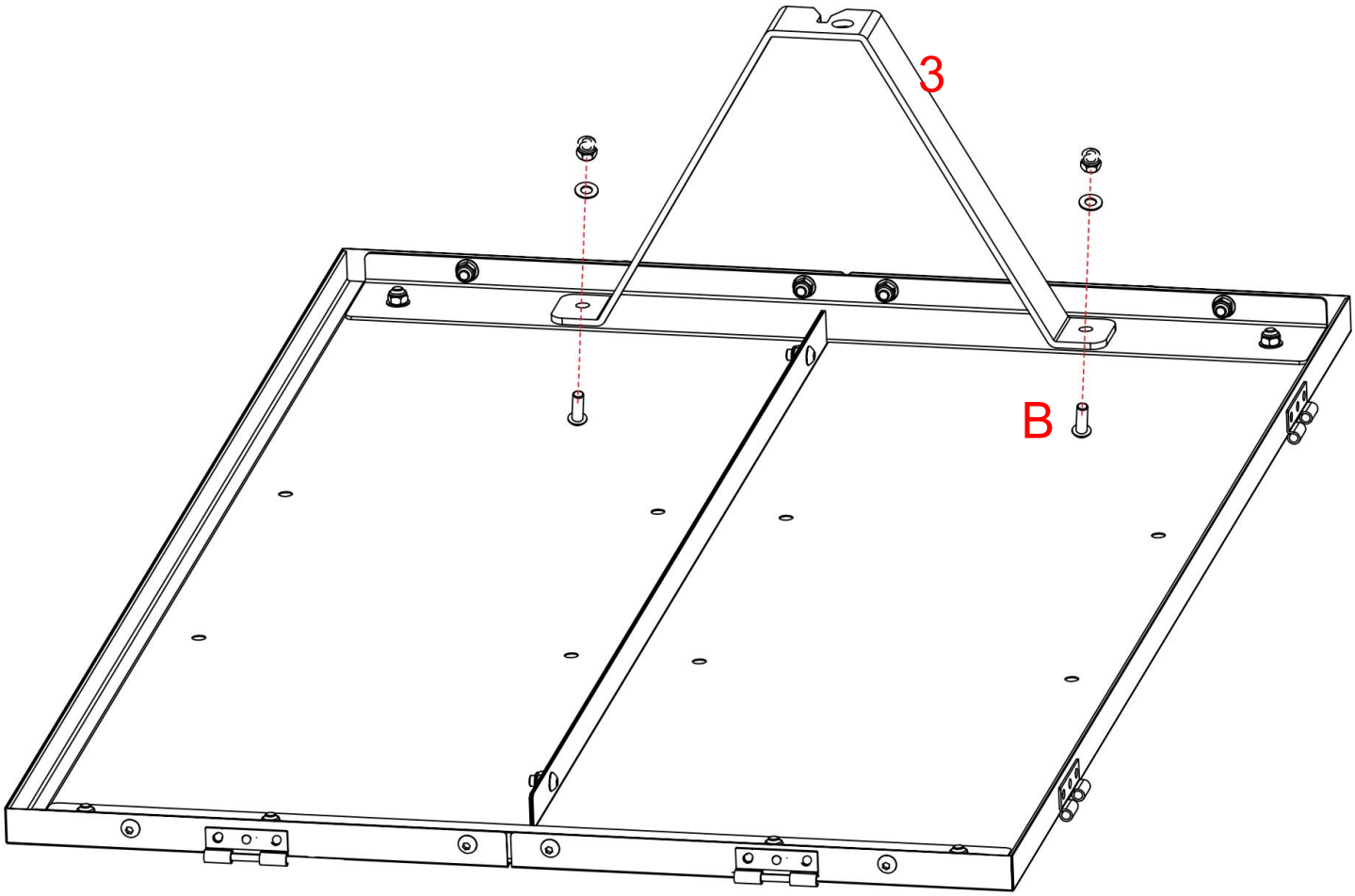

Plaats de V-vormige beugel (3) op de grondplaat en bevestig deze met de bijbehorende schroeven (B) (deze schroeven zijn relatief lang).

Stap 4

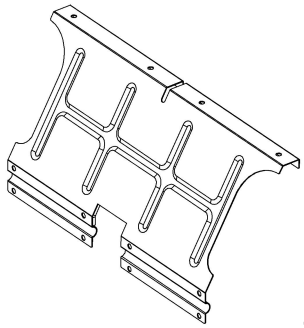

4x2

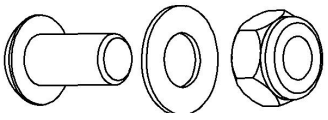

Een x8

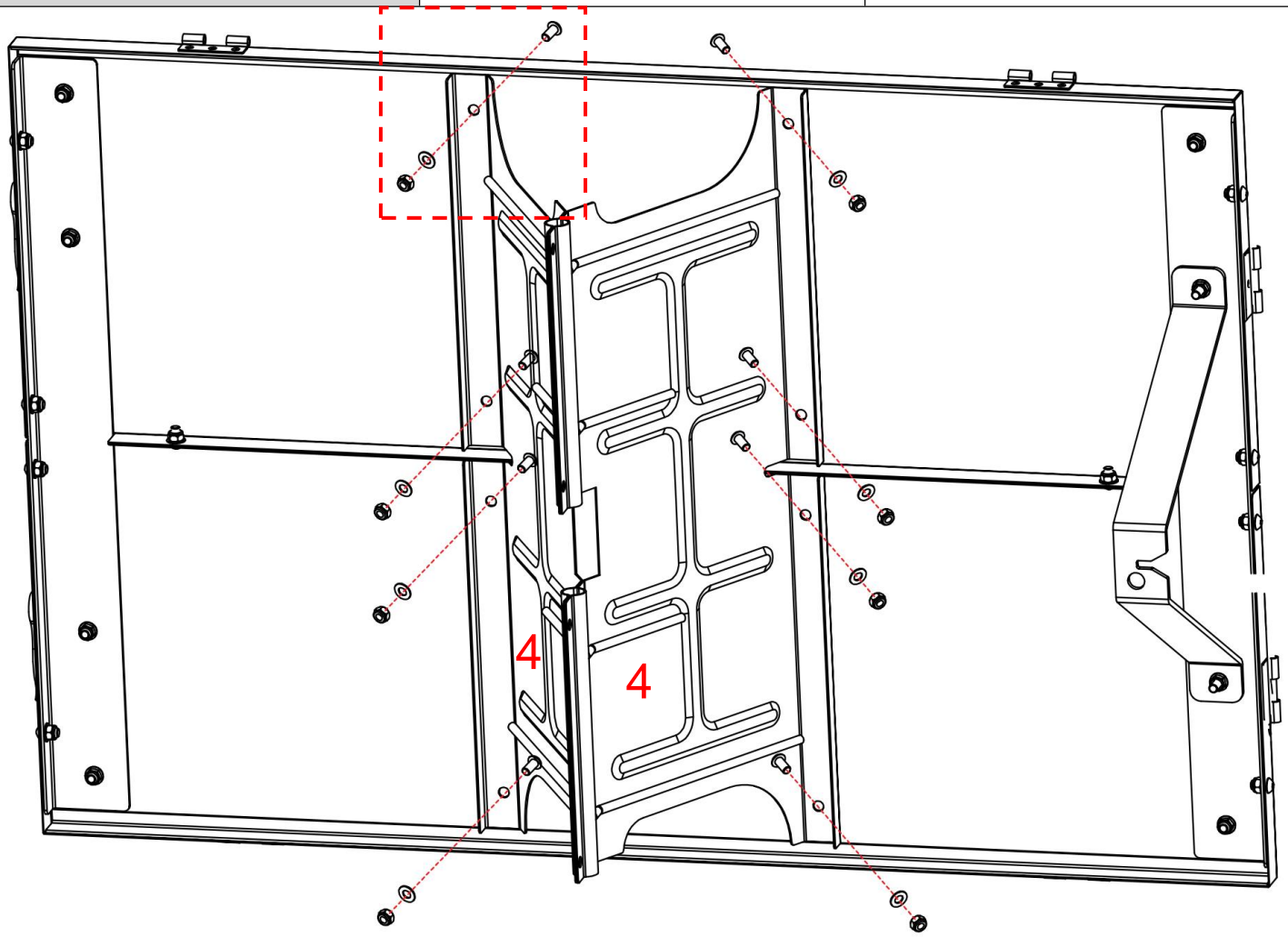

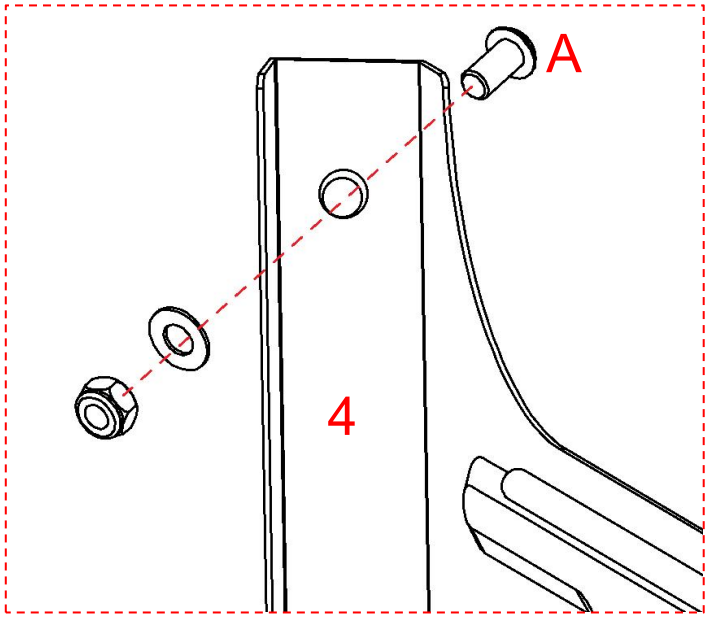

Place the iron plate(4) in the direction shown in the diagram, align it at the middle position, and then fix it to the base plate with screws(A).

Caution: Do not tighten the screws here for the time being; they are reserved to be fully tightened in subsequent steps.

Stap 5

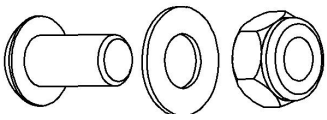

Een x4

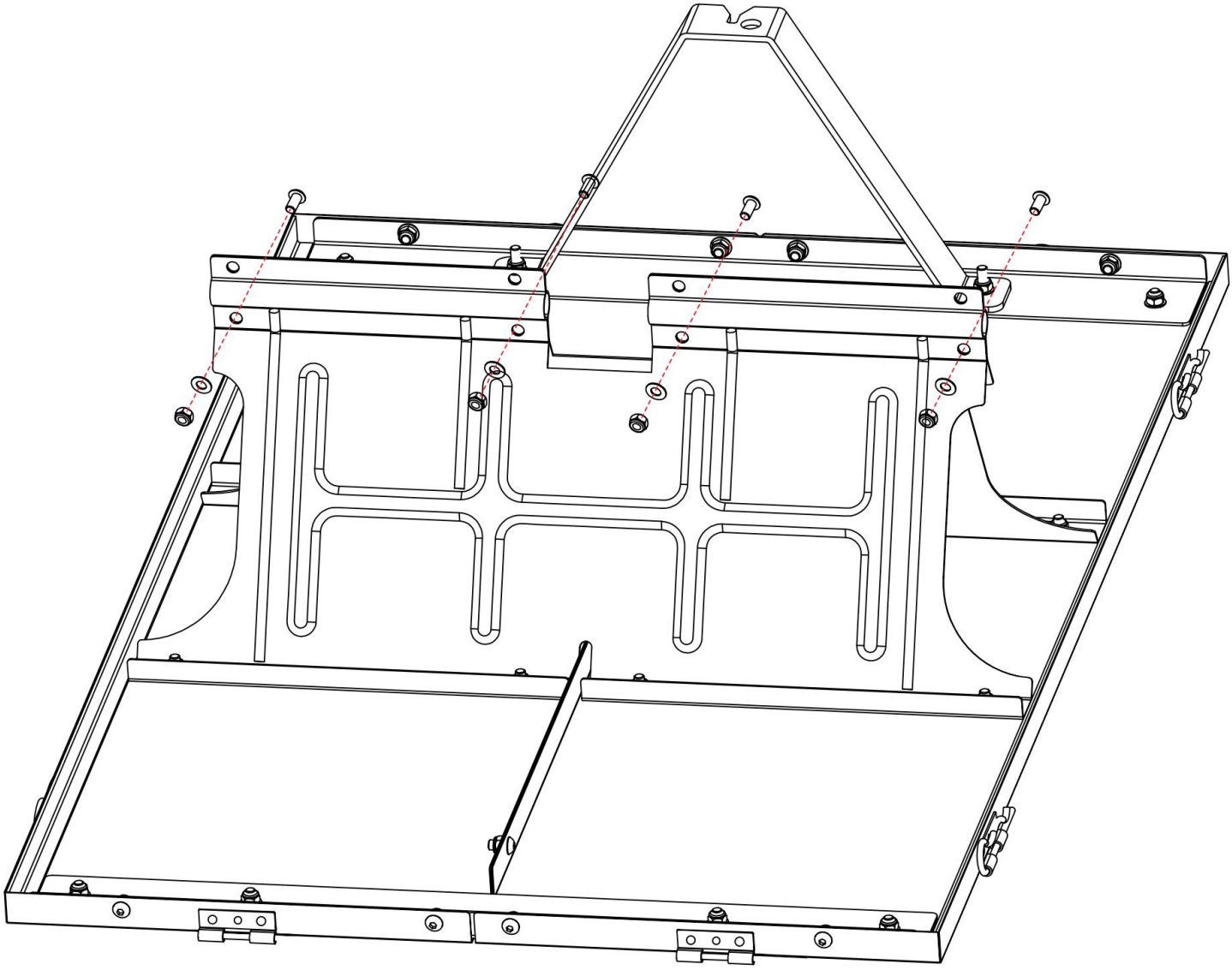

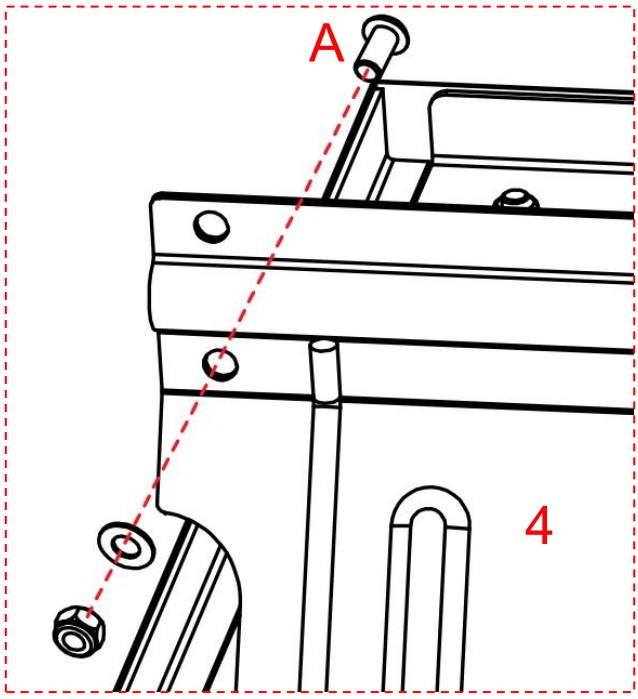

7. Securely connect the two iron plates(4) with screws(A).

8. Caution:There are a total of 8 screw holes here. At this stage, only the 4 lower ones need to be tightened, and the remaining holes are reserved for tightening in subsequent steps.

3.Caution: Do not tighten the screws here for the time being; they are reserved to be fully tightened in subsequent steps.

Stap 6

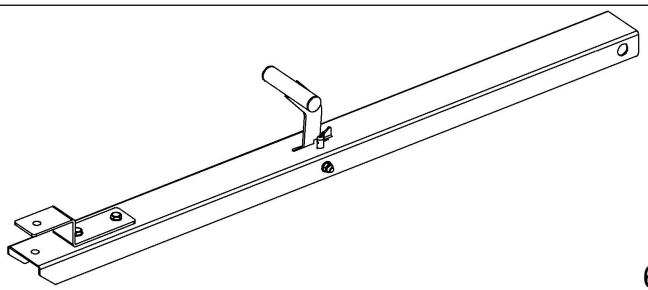

6x1



5x1

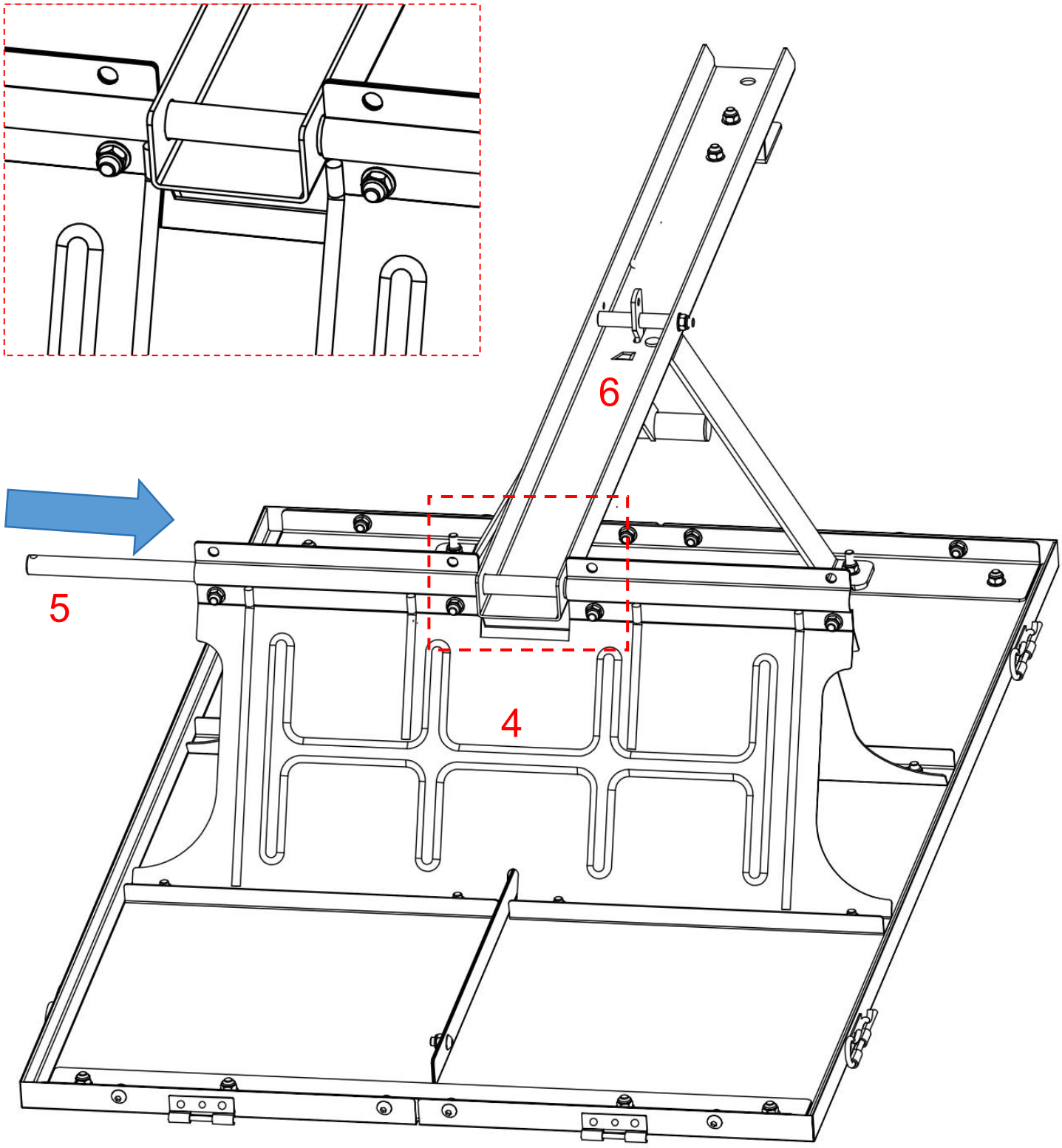

Steek de ijzeren as (5) door de gleuf tussen de ijzeren platen en plaats deze in de trekstang (6) op de middelste positie.

Voorzichtigheid: De trekstang moet in de op de tekening aangegeven richting worden gemonteerd.

Stap 7

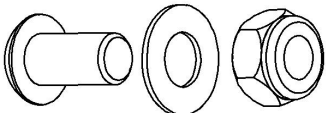

Een x4

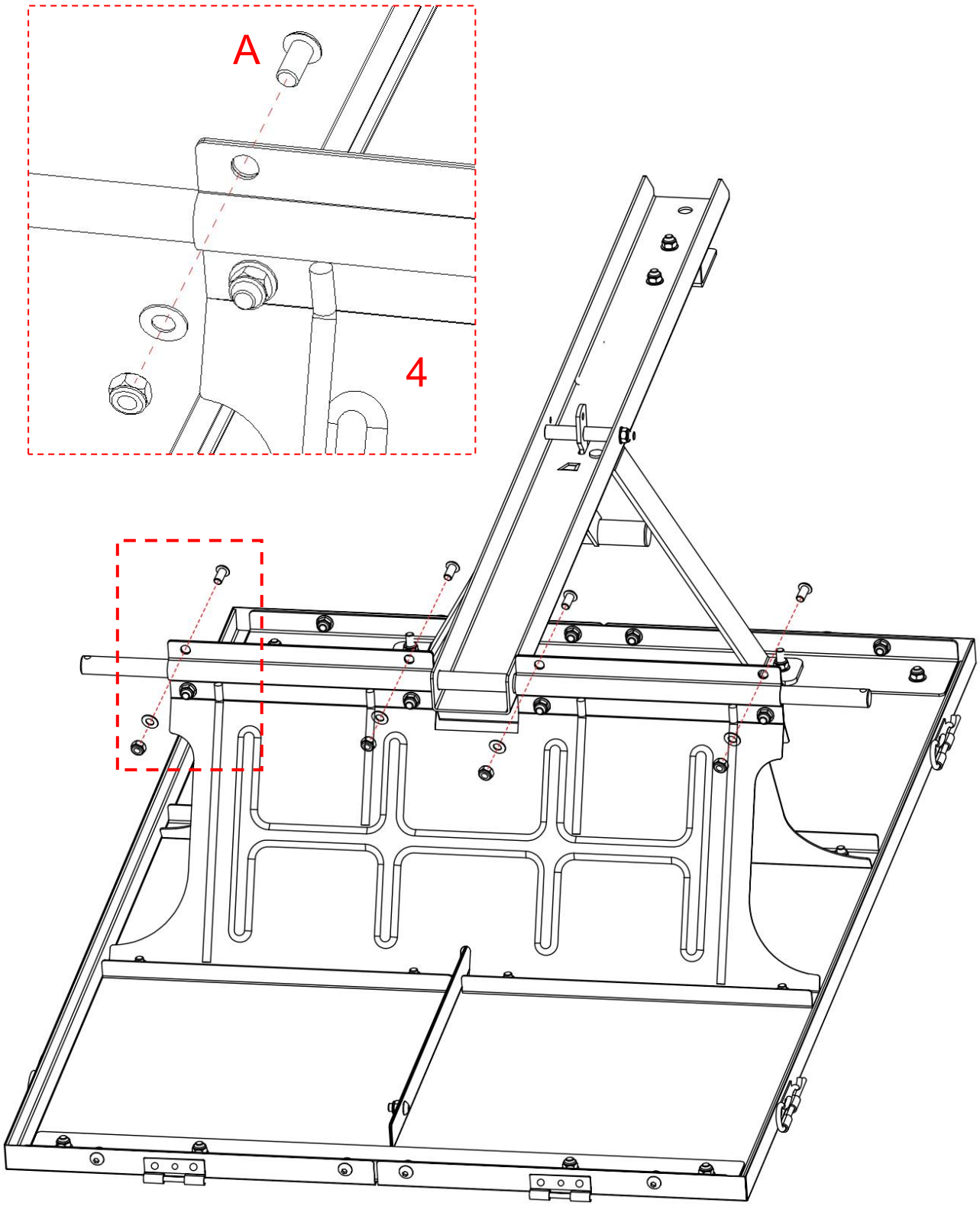

Bij het bevestigen en verbinden van de twee ijzeren platen (4) , de resterende 4 schroefgaten vastzetten met schroeven (A) .

Let op: Draai de schroeven hier voorlopig nog niet helemaal vast. Deze zijn bedoeld om in de volgende stappen volledig vastgedraaid te worden.

Stap 8	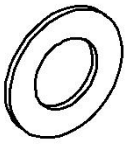 C x4	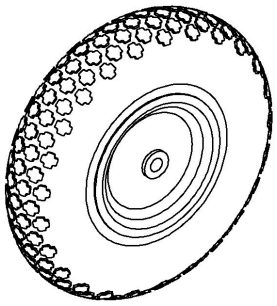 7x2
	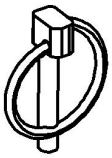 D x2	

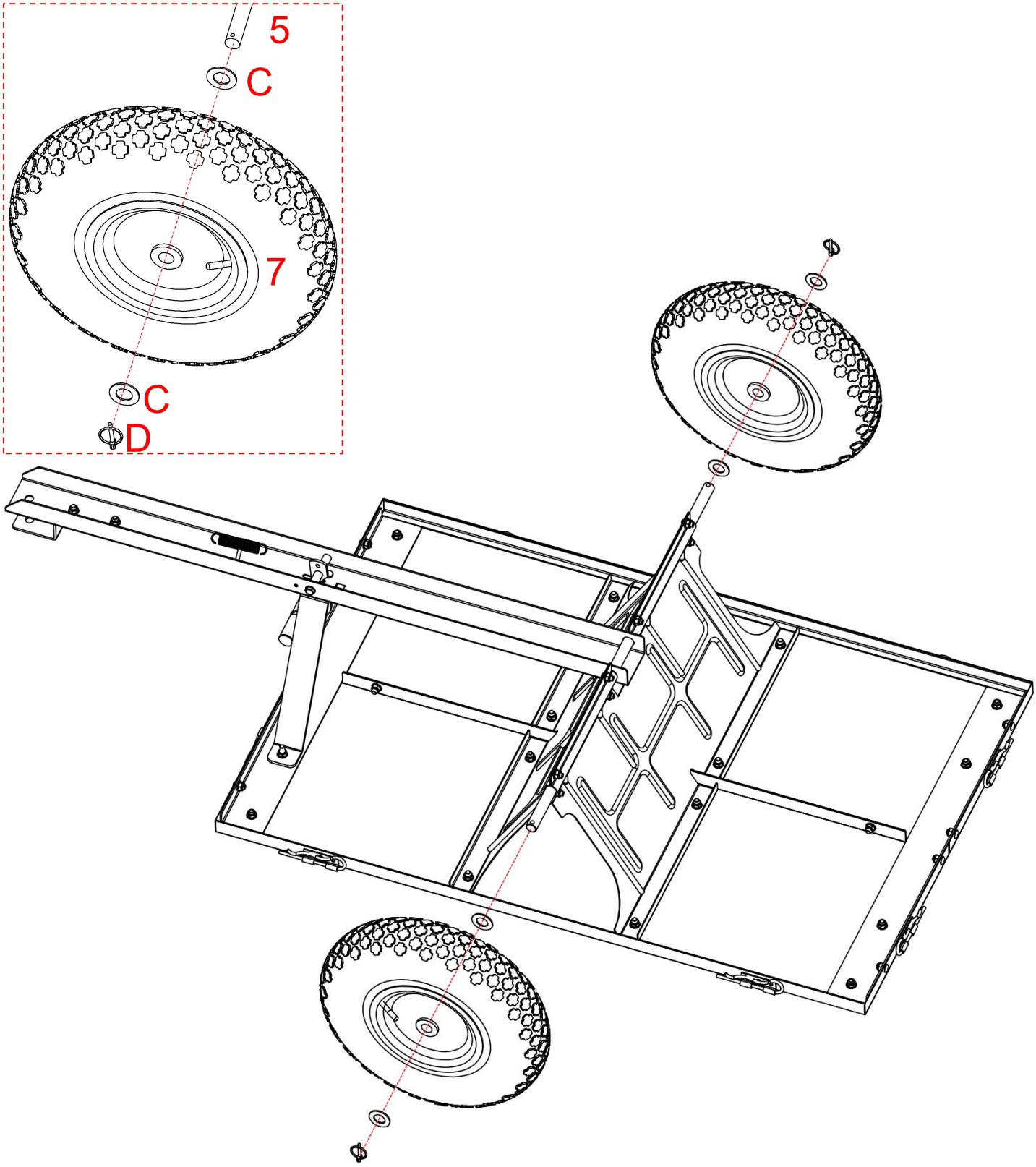

Monteer de componenten op de as (5) in de volgende volgorde: monteer eerst de ring (C) ; monteer vervolgens het wiel (7) ; monteer vervolgens nog een ring (C) ; en plaats ten slotte de O-pin (D) om ze vast te zetten.

Stap 9

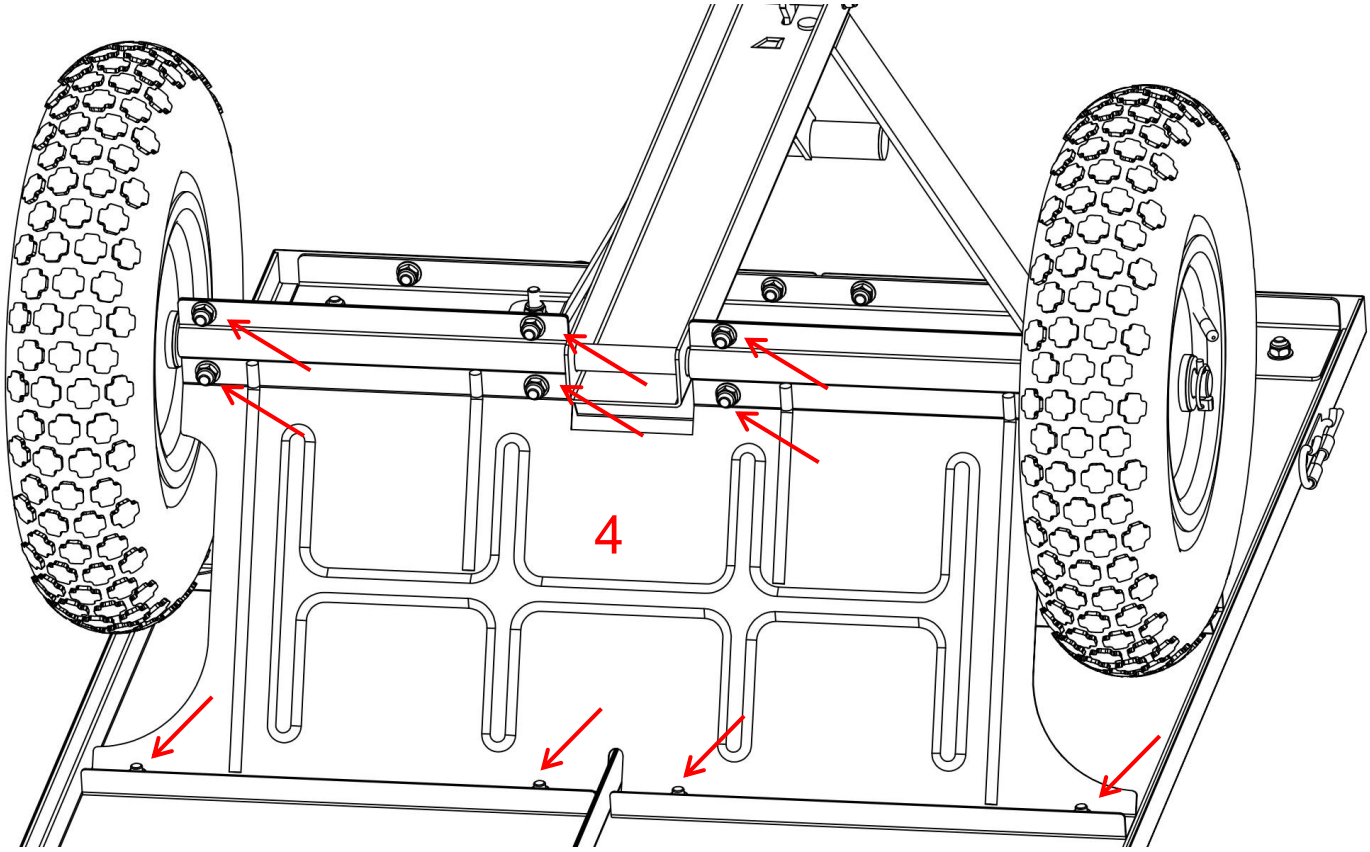

(4) bevestigen goed vast .

Stap 10	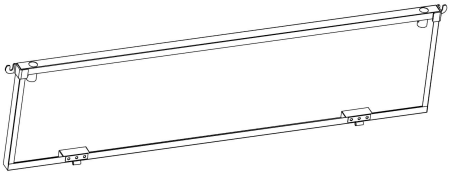 8 x 2	 E x4

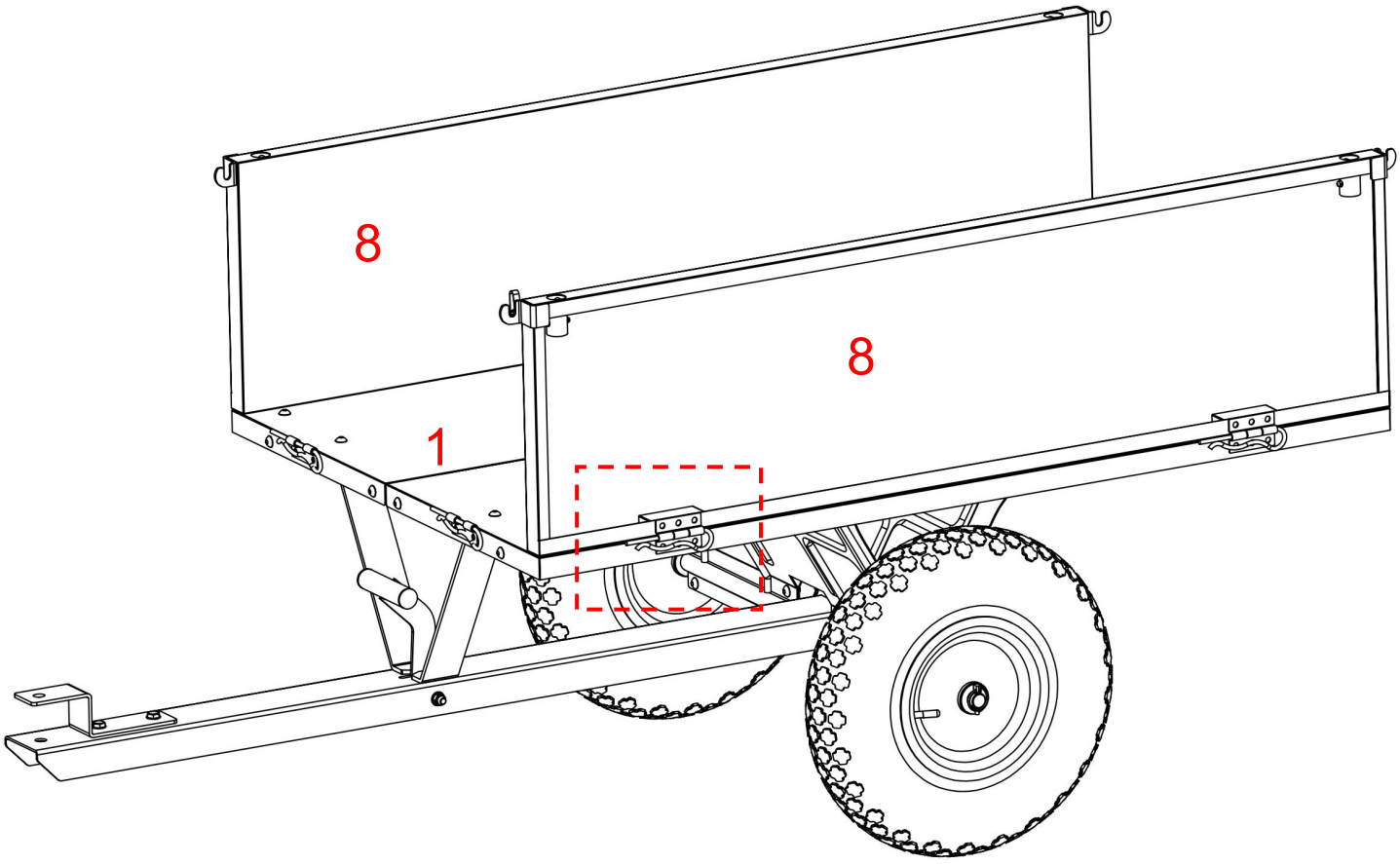

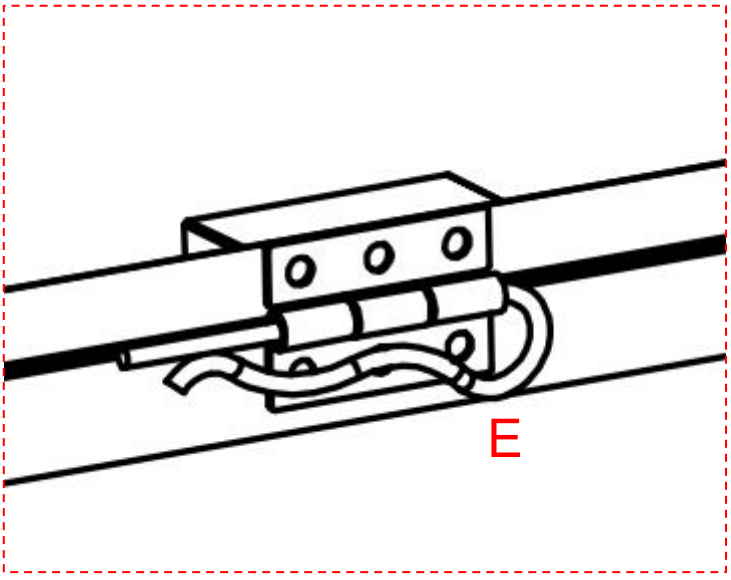

Plaats de zijplaat (8) op de grondplaat (1) en bevestig deze met een R-pin (E) .

Stap 11



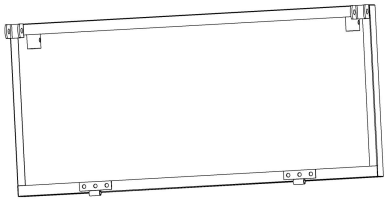

9x1

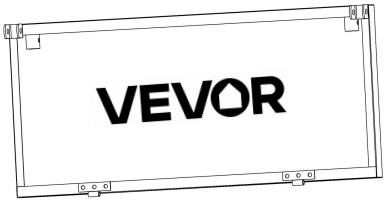

10x1

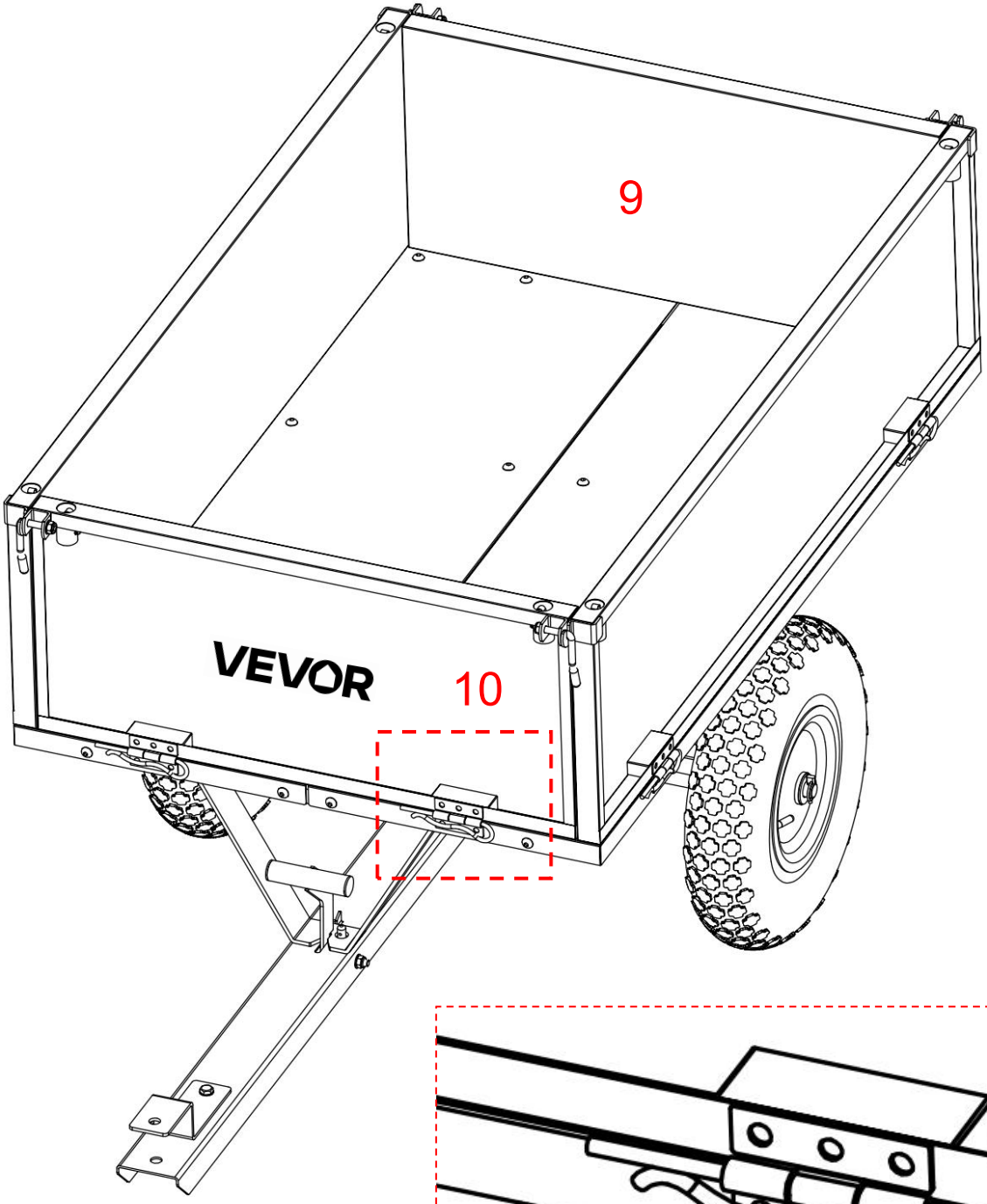

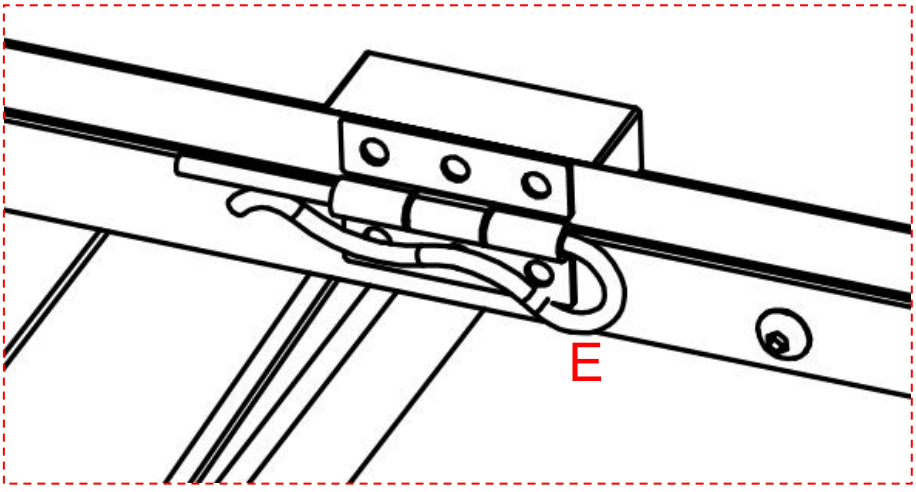

Plaats de zijplaat (9;10) op de grondplaat (1) en bevestig deze met een R-pin (E) .

Stap 12

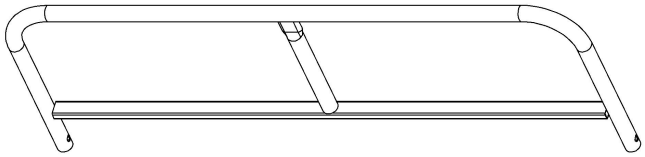

12 x 1

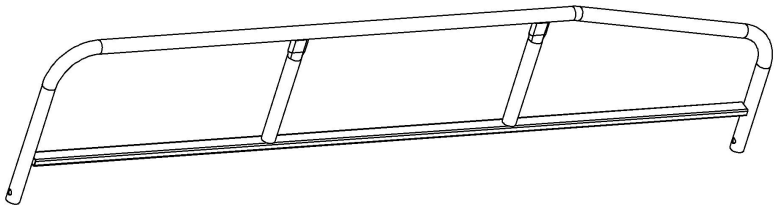

11 x2

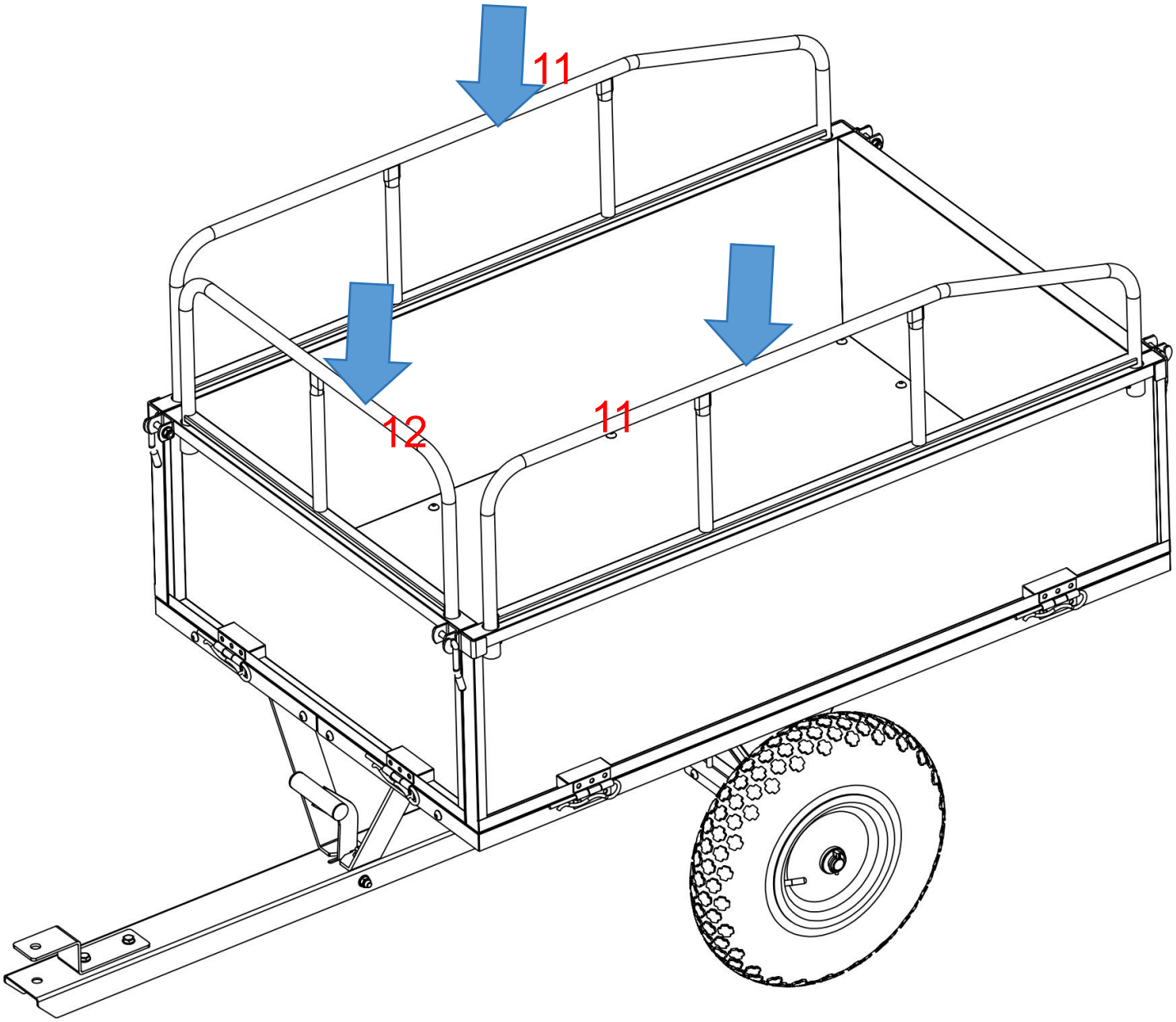

Plaats de leuning (11;12) nauwkeurig in het montagegat aan de zijkant.

Stap 13	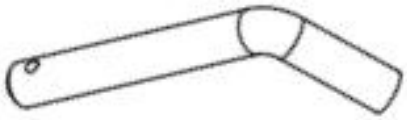 G x1	 F x1

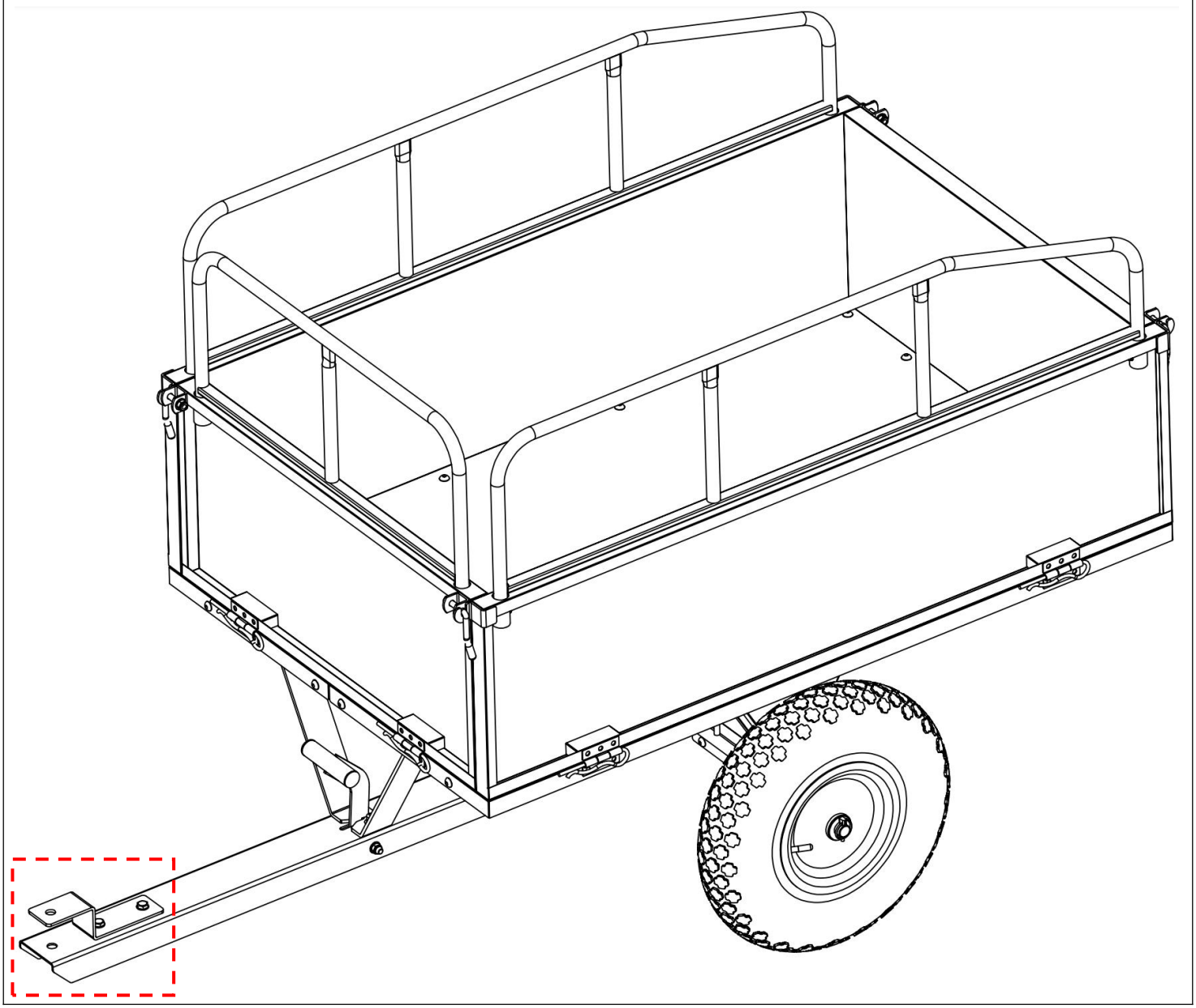

G

6

F

Please insert the bolt(G) into the hole of the drawbar(6) and secure it with an R-pin(F).
Caution: The function of this bolt and R-pin is to connect the trailer to the towing vehicle.

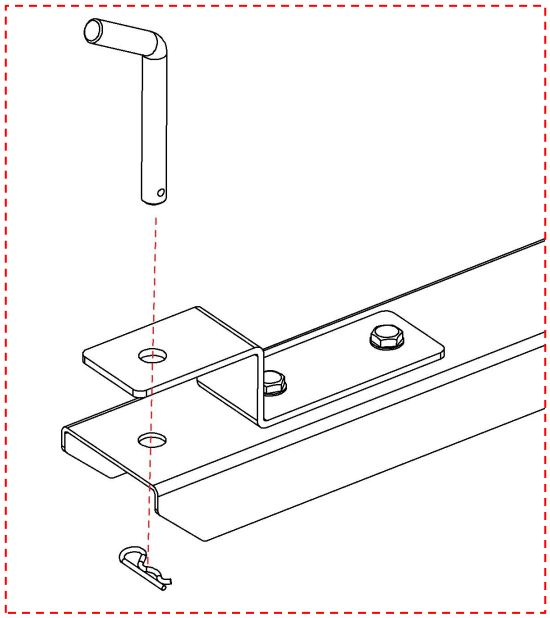

Stap 14



F x1

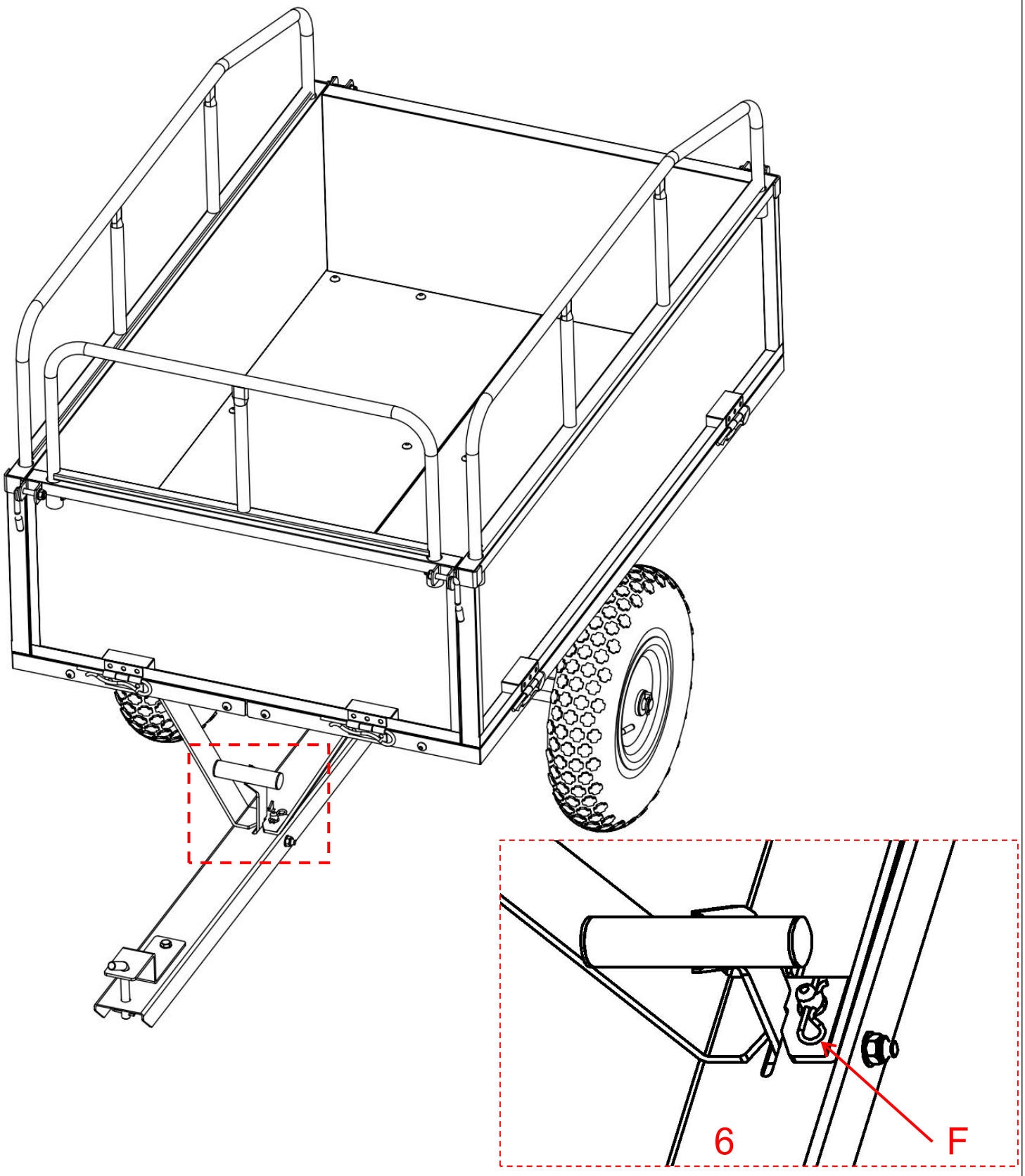

Plaats de R-pen (F) in het overeenkomstige gat van de trekstang (6) .

Let op: De belangrijkste functie van deze R-pin is om het openings-/sluitmechanisme stevig te vergrendelen tijdens het slepen van de aanhanger. Zo wordt voorkomen dat het openings-/sluitmechanisme per ongeluk openspringt door hobbels in de weg, trillingen, enz. tijdens het transport. Zo wordt de veiligheid en stabiliteit van het slepen en transporteren gewaarborgd.

PRODUCT PARAMETER

Model	BTC002D
Volume	10 kubieke voet
Wagengrootte	990*760*420mm 40*29,5*16,5 inch
Maximale laadcapaciteit	5 00 LBS

Model	BTC002E
Volume	17 kubieke voet
Wagengrootte	1070*760*585mm 42,1*30*23 inch
Maximale laadcapaciteit	6 00 LBS

Adres: Shuangchenglu 803nong11hao1602A-1609shi, baoshanqu, shanghai 200000 CN.
EG-vertegenwoordiger: E-CrossStu GmbH.
Mainzer Landstr.69, 60329 Frankfurt am Main.
VK VERTEGENWOORDIGER: YH CONSULTING LIMITED.
T.a.v. YH Consulting Limited Kantoor 147, Centurion House, London Road, Staines-upon-Thames, Surrey, TW18 4AX
Geïmporteerd naar AUS: SIHAO PTY LTD.
1 ROKEVA STREETEASTWOOD NSW 2122 Australië
Geïmporteerd naar de VS: Sanven Technology Ltd.
Suite 250, 9166 Anaheim Place, Rancho Cucamonga, CA 9173 0



VEVOR

Affordable. Reliable. Home Improvement.

REMORQUE DE JARDIN

MODÈLE : BTC002D / BTC002E

VEVOR

Affordable. Reliable. Home Improvement.

GARDEN TRAILER

MODÈLE: BTC002D / BTC002E

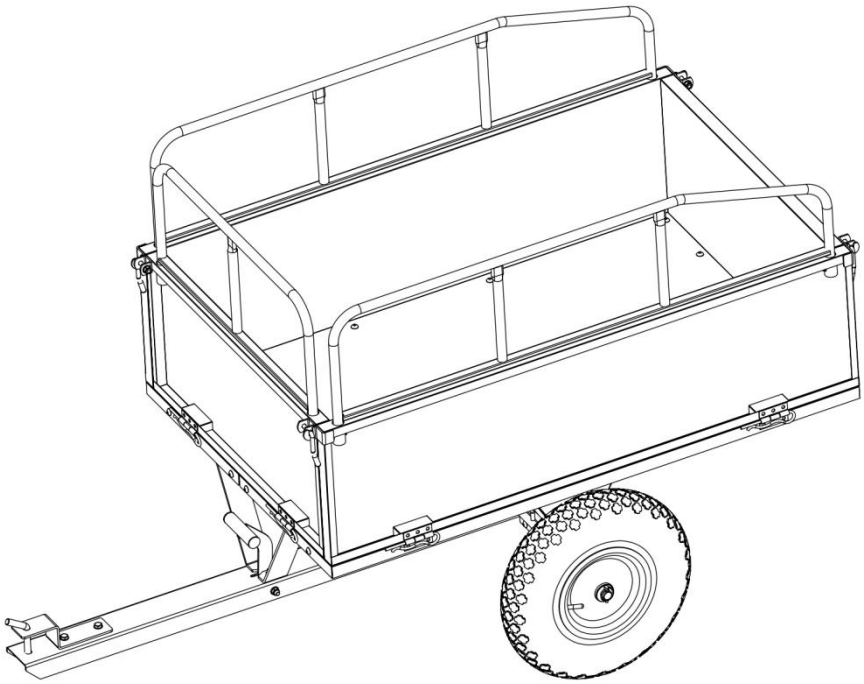

https://youtu.be/1ZUXkEoKIdQ

Pour la vidéo d'installation, veuillez scanner le code QR pour y accéder.

Ceci est le mode d'emploi d'origine. Veuillez lire attentivement l'intégralité du manuel avant utilisation. VEVOR se réserve le droit d'interpréter clairement ce manuel d'utilisation. L'apparence du produit dépend du produit que vous avez reçu. Veuillez nous excuser de ne pas vous informer ultérieurement des mises à jour technologiques

ou logicielles de notre produit.

SAFETY INSTRUCTIONS

AVERTISSEMENT:
Veuillez lire attentivement ce document avant d'utiliser ce produit. Le non-respect de ces instructions peut entraîner des blessures graves.

Précautions de montage

41. Assembler uniquement conformément à ces instructions. Un assemblage incorrect peut créer des dangers.
42. Portez des lunettes de sécurité approuvées ANSI et des gants de travail robustes pendant l'assemblage.
43. Gardez la zone de montage propre et bien éclairée.
44. Gardez les spectateurs hors de la zone pendant le montage.
45. Ne montez pas si vous êtes fatigué ou sous l'influence de l'alcool, de drogues ou de médicaments.
46. Les capacités du produit s'appliquent uniquement aux produits correctement et entièrement assemblés.
47. Assemblez sur une surface plane, de niveau, dure et lisse capable de supporter en toute sécurité la remorque de jardin.
48. Pour plus d'informations sur les pièces listées dans les pages suivantes, veuillez consulter le schéma d'assemblage de ce manuel. Déballez et séparez toutes les pièces dans un espace de travail propre.
49. On estime que l'installation de ce produit peut être réalisée en 20 minutes par 2 personnes .
50. Comme l'assemblage de ce produit nécessite un grand nombre de vis, nous avons fourni des vis de rechange. Ainsi, vous n'aurez plus à vous inquiéter s'il vous reste des vis après l'assemblage.

Précautions d'emploi

25. NE PAS S'ASSEOIR NI SE TENIR DEBOUT SUR CET ARTICLE.
26. Ce produit n'est pas un jouet. Ne laissez pas les enfants jouer avec ou à proximité de cet article.
27. Ne pas dépasser la dose spécifiée capacités de poids.
28. Utiliser uniquement sur une surface plane, de niveau, dure et lisse pouvant supporter en toute sécurité une remorque de jardin entièrement chargée.
29. Utiliser uniquement comme prévu.
30. Inspectez avant chaque utilisation ; ne pas utiliser si des pièces sont desserrées ou endommagées.

CONSERVEZ CE MANUEL

PARTS LIST

No n.	Partie	Qté.	No n.	Partie	Qté.
1	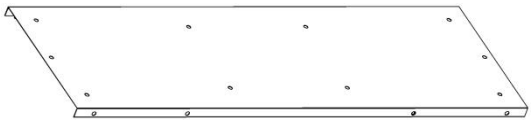	2	2	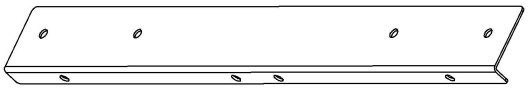	2
3	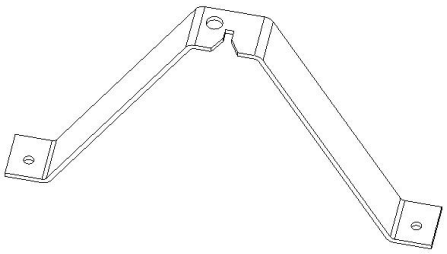	1	4	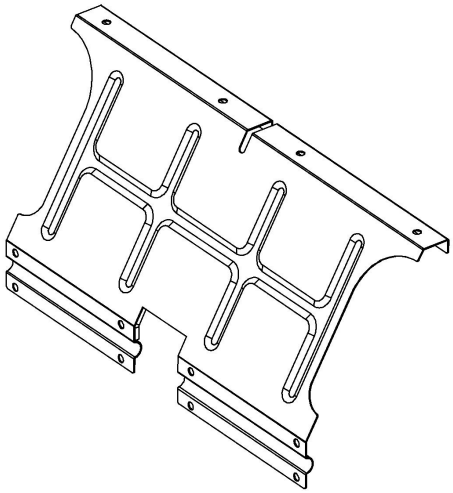	2
5		1	6	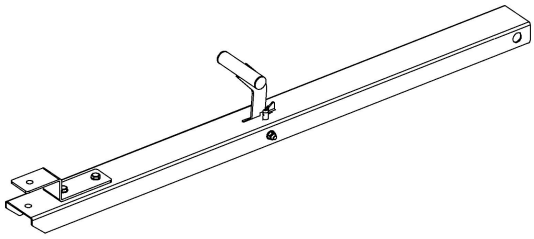	1
7	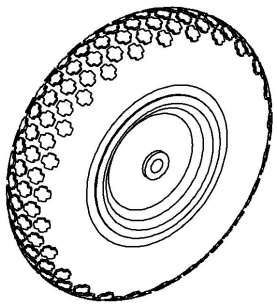	2	8	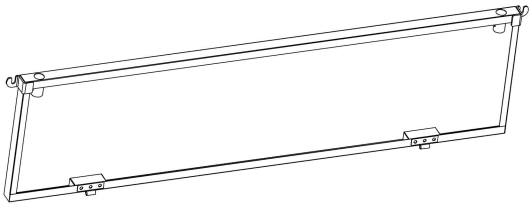	2
9	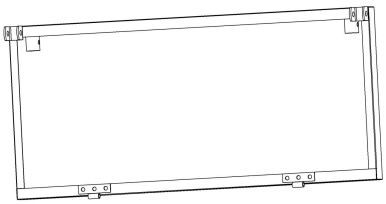	1	10	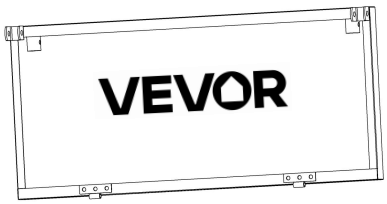	1
11	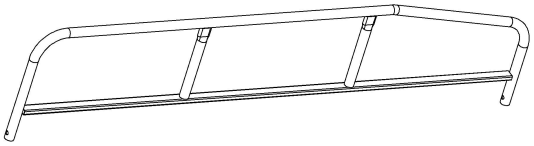	2	12	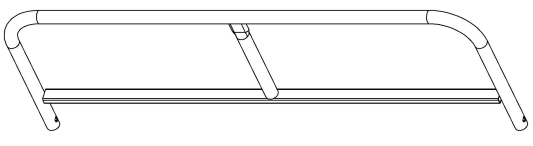	1

UN	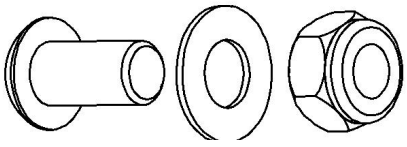 M8*15mm	32	B	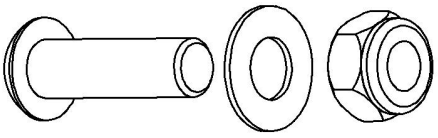 M8*30mm	2
C	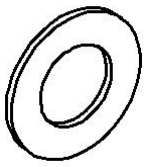	4	D	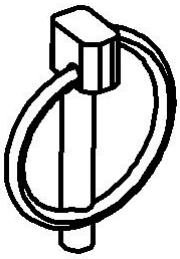	2
E		8	F		2
G	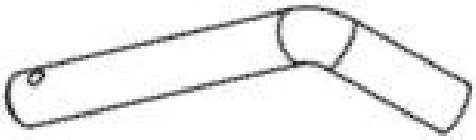	1			
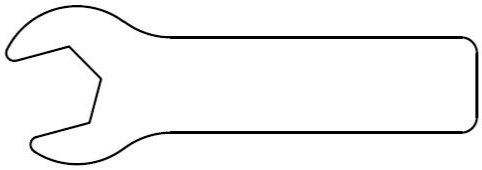		1			1

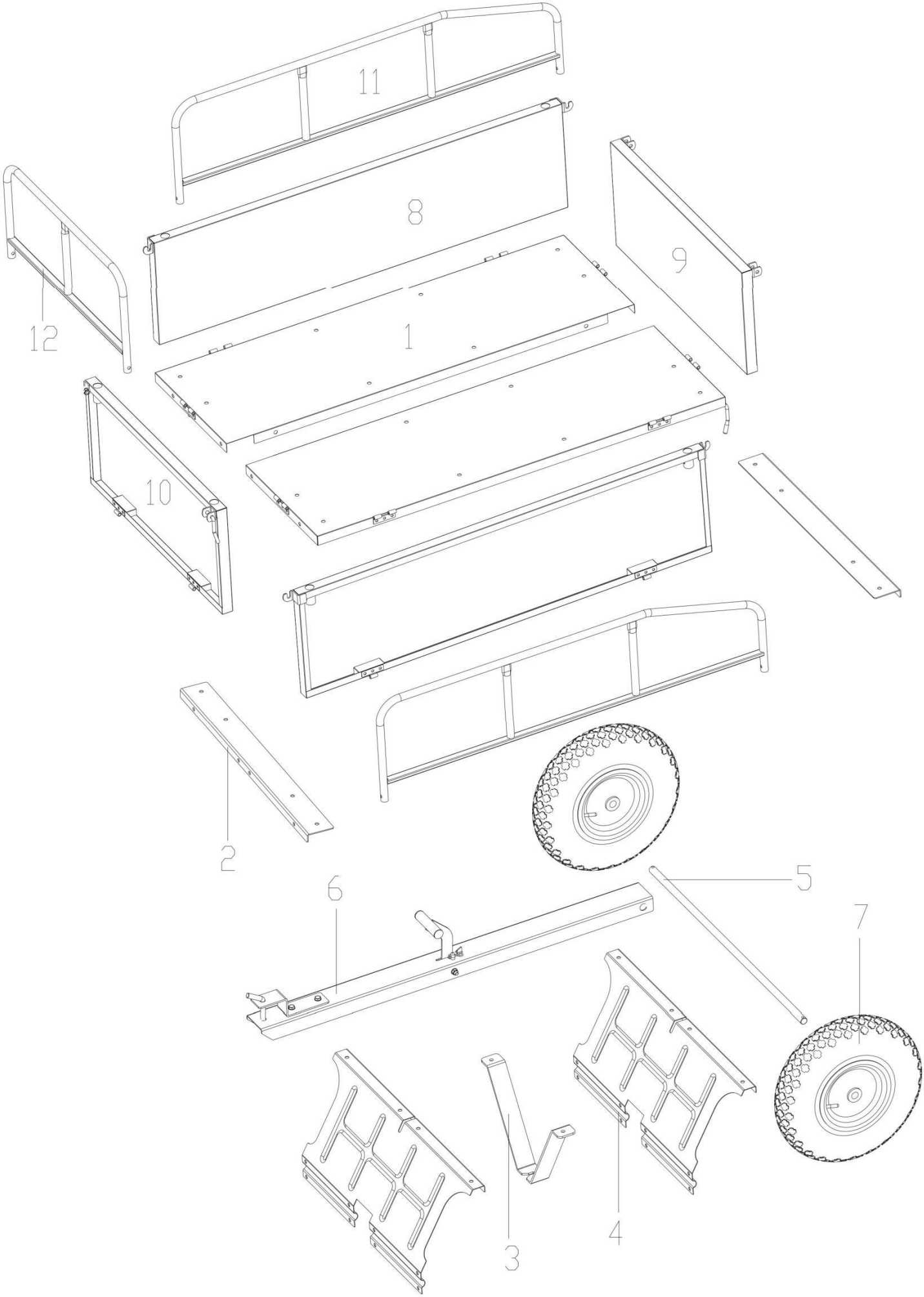
11
8
9
12
1
10
2
6
5
7
4
3

ASSEMBLY STEP

Étape 1	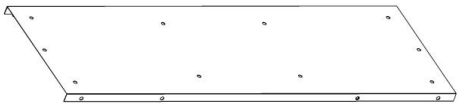 1 x 2	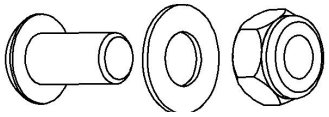 Un x2

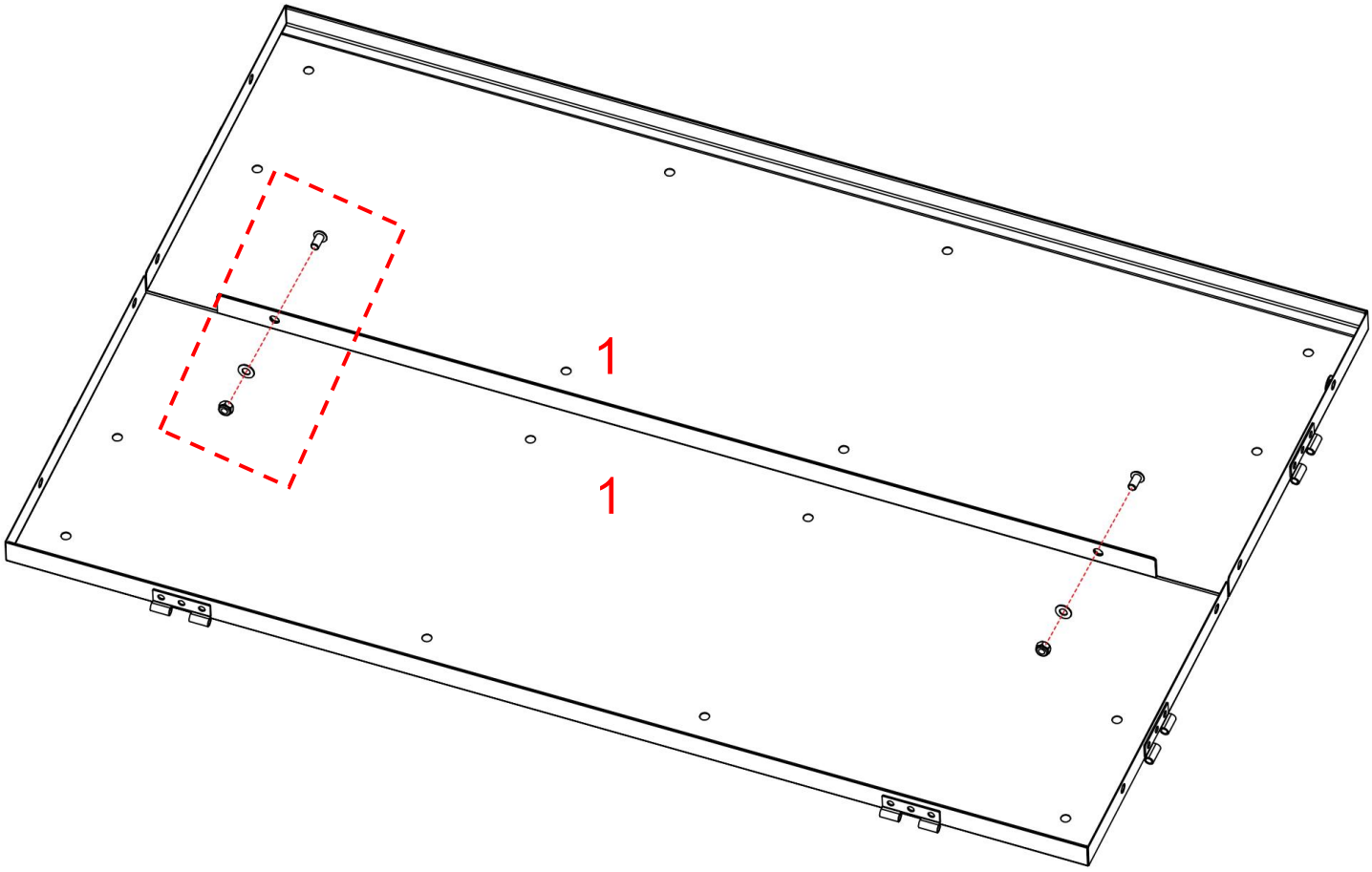

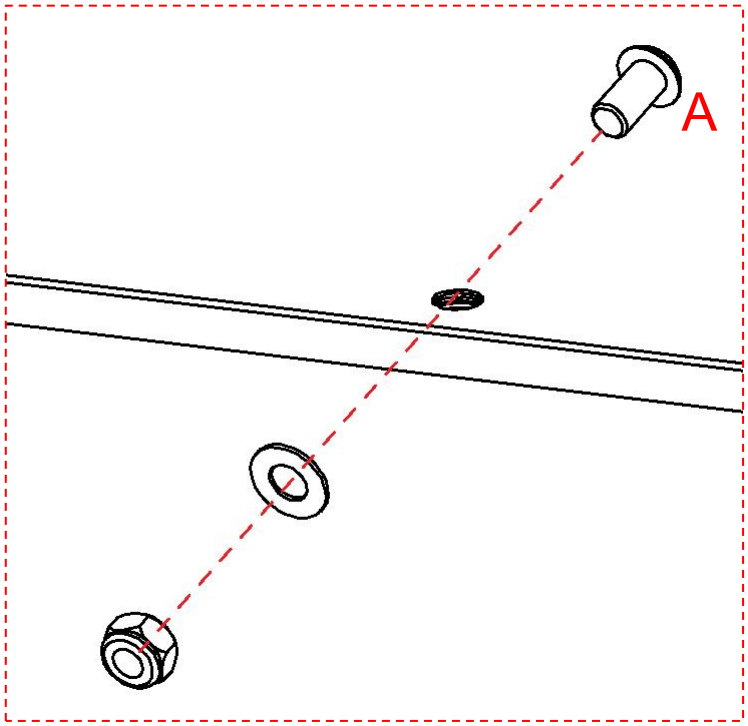

Fermez les deux plaques de base (1 x 2) et alignez-les, puis fixez-les avec des vis (A) .

Étape 2



2 x 2

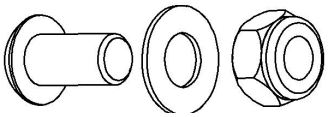

Un x14

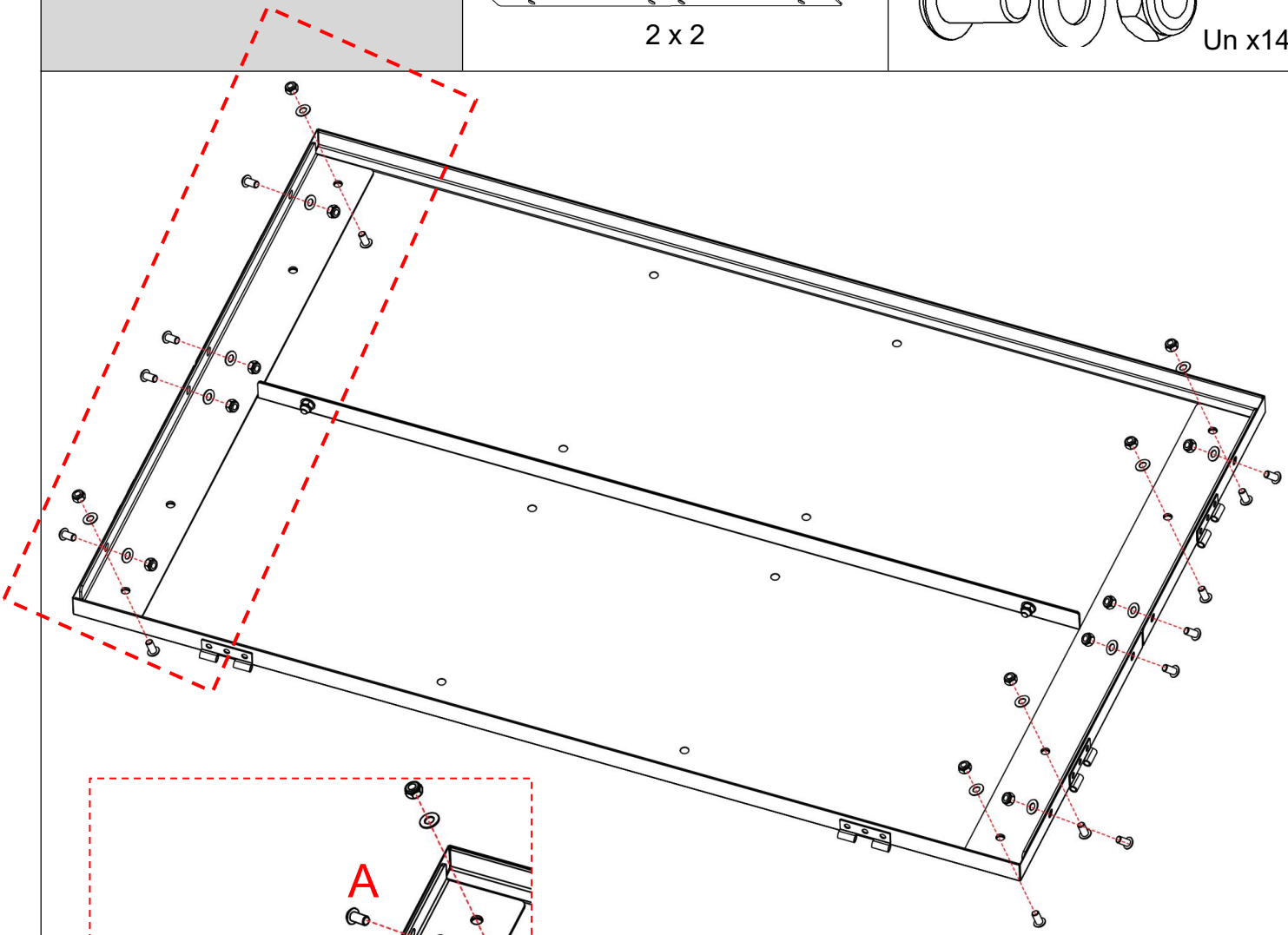

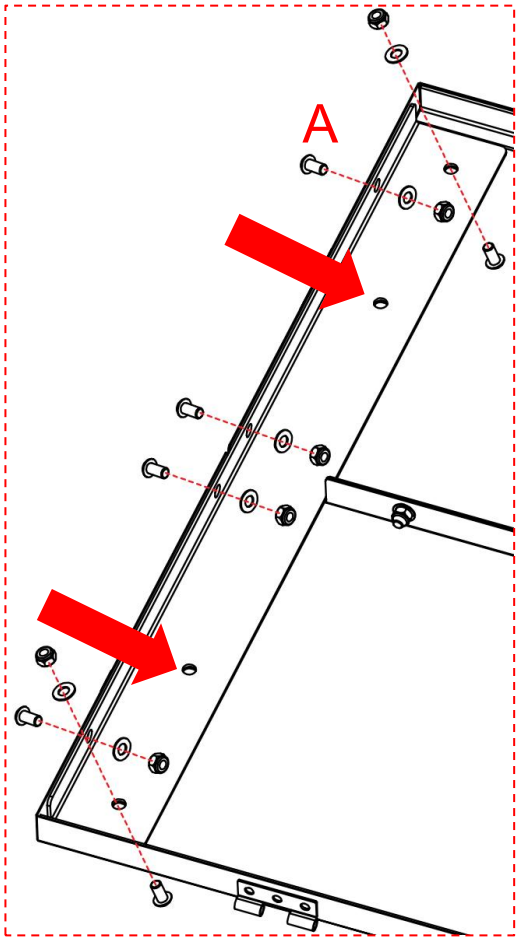

9. Retournez la plaque de base de l'autre côté, puis installez-la.
10. Installez les cornières (2 x 2) aux deux extrémités respectivement et fixez-les avec des vis (A) .

Attention : Ne vissez pas pour le moment les deux trous de fixation marqués par la flèche sur le fer d'angle ; ils sont réservés pour être utilisés dans les étapes d'installation ultérieures.

Étape 3

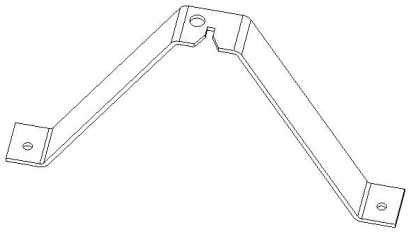

3 x 1

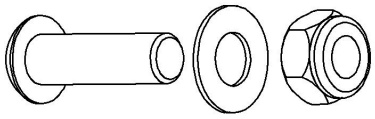

B x2

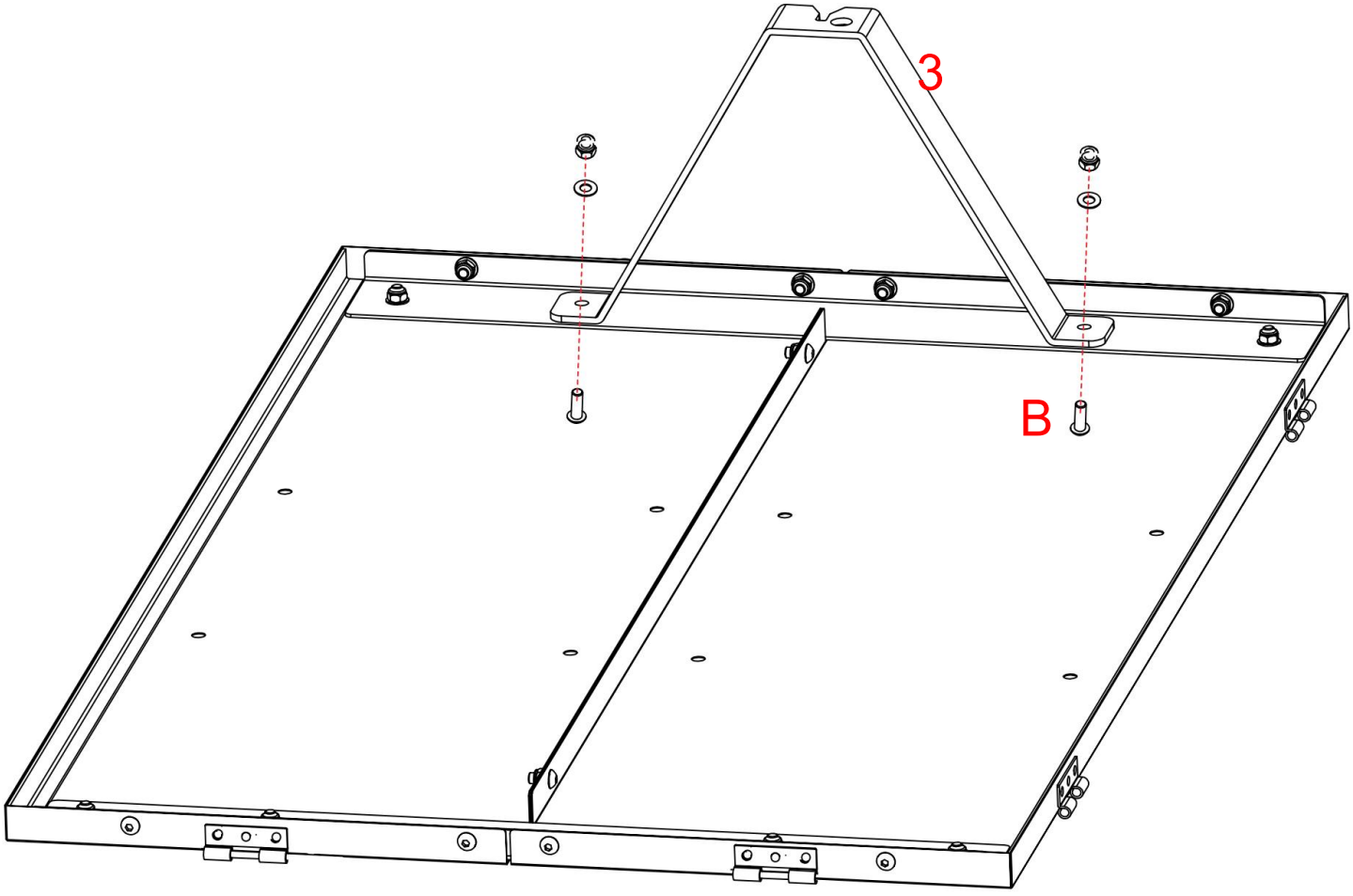

Installez le support en V (3) sur la plaque de base et fixez-le avec les vis correspondantes (B) (ces vis sont relativement longues).

Étape 4

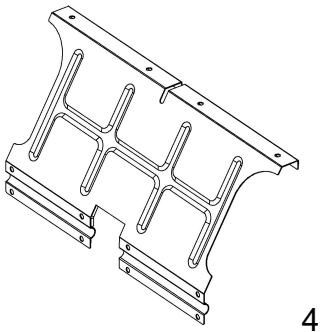

4 x 2

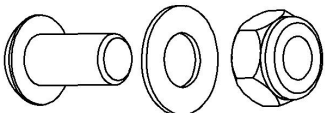

Un x8

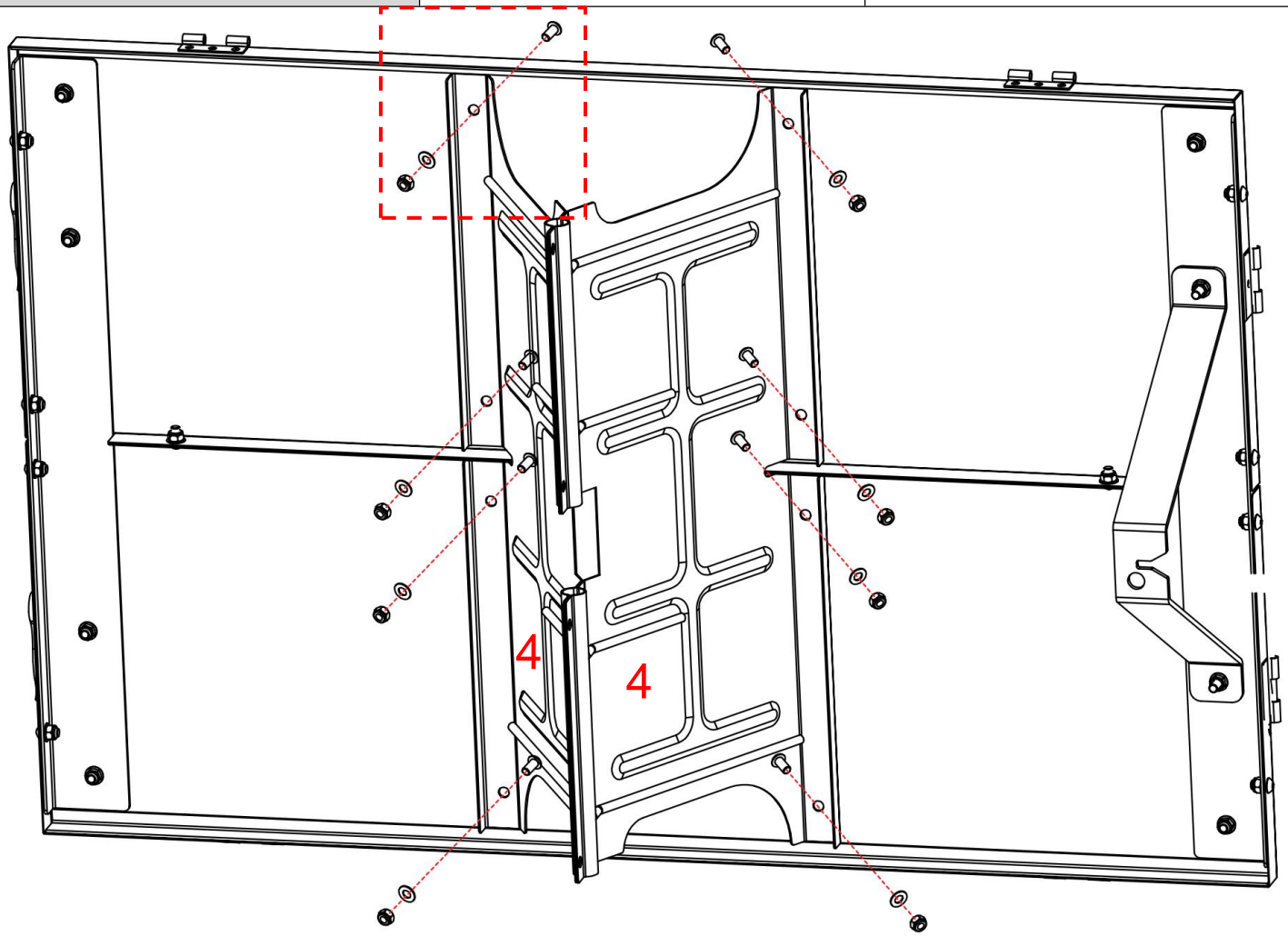

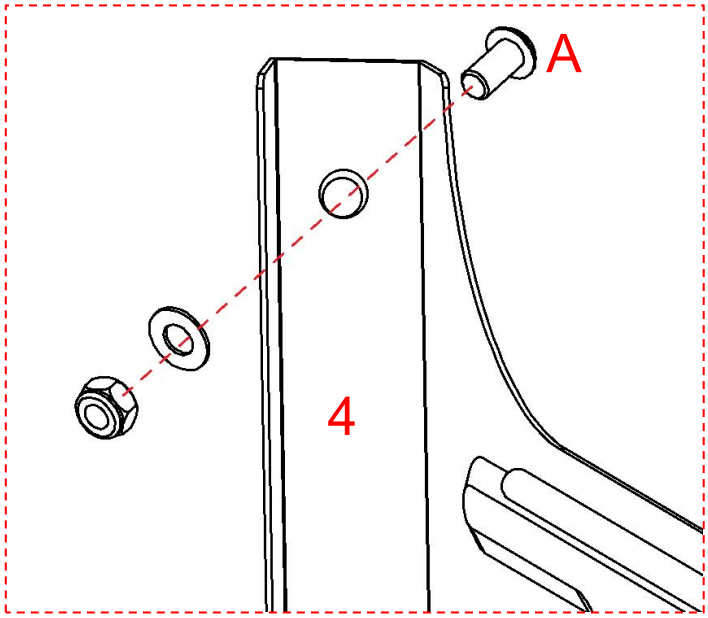

Place the iron plate(4) in the direction shown in the diagram, align it at the middle position, and then fix it to the base plate with screws(A).

Caution: Do not tighten the screws here for the time being; they are reserved to be fully tightened in subsequent steps.

Étape 5

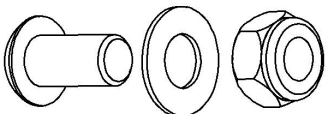

Un x4

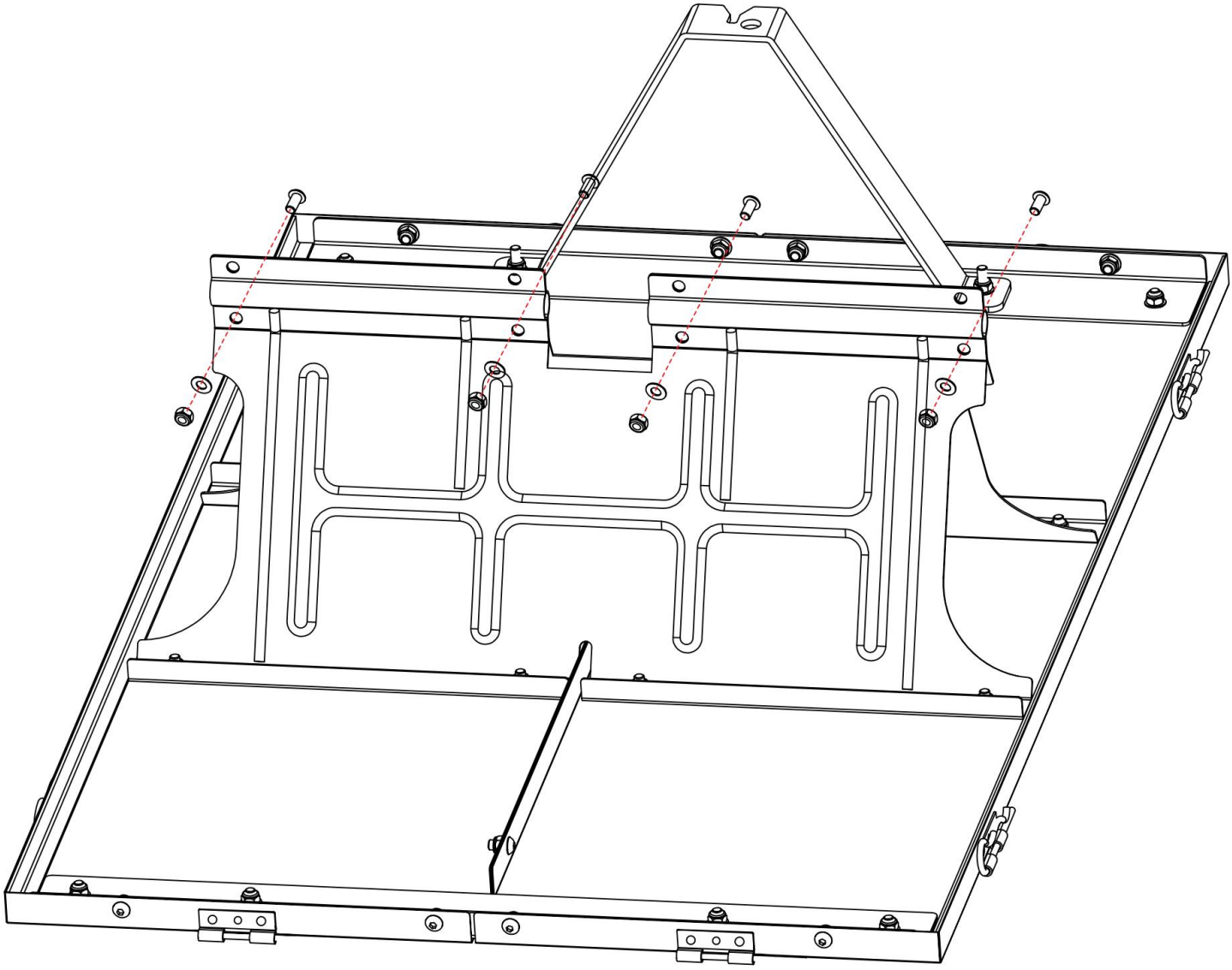

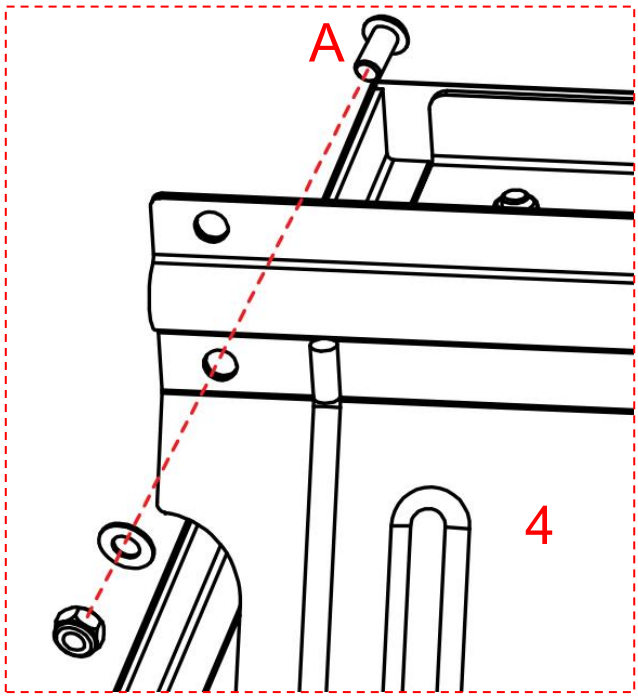

9. Securely connect the two iron plates(4) with screws(A).

10. Caution:There are a total of 8 screw holes here. At this stage, only the 4 lower ones need to be tightened, and the remaining holes are reserved for tightening in subsequent steps.

3.Caution: Do not tighten the screws here for the time being; they are reserved to be fully tightened in subsequent steps.

Étape 6

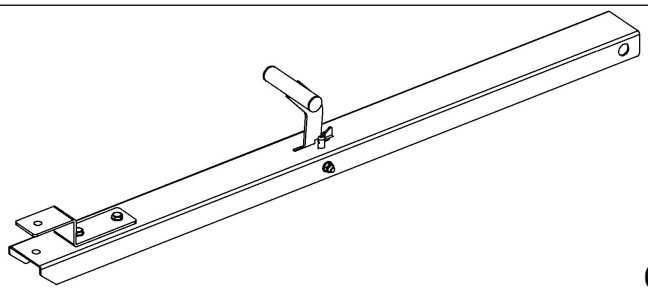

6 x 1

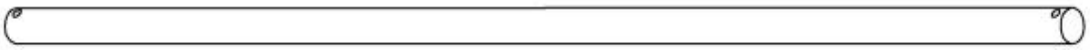

5 x 1

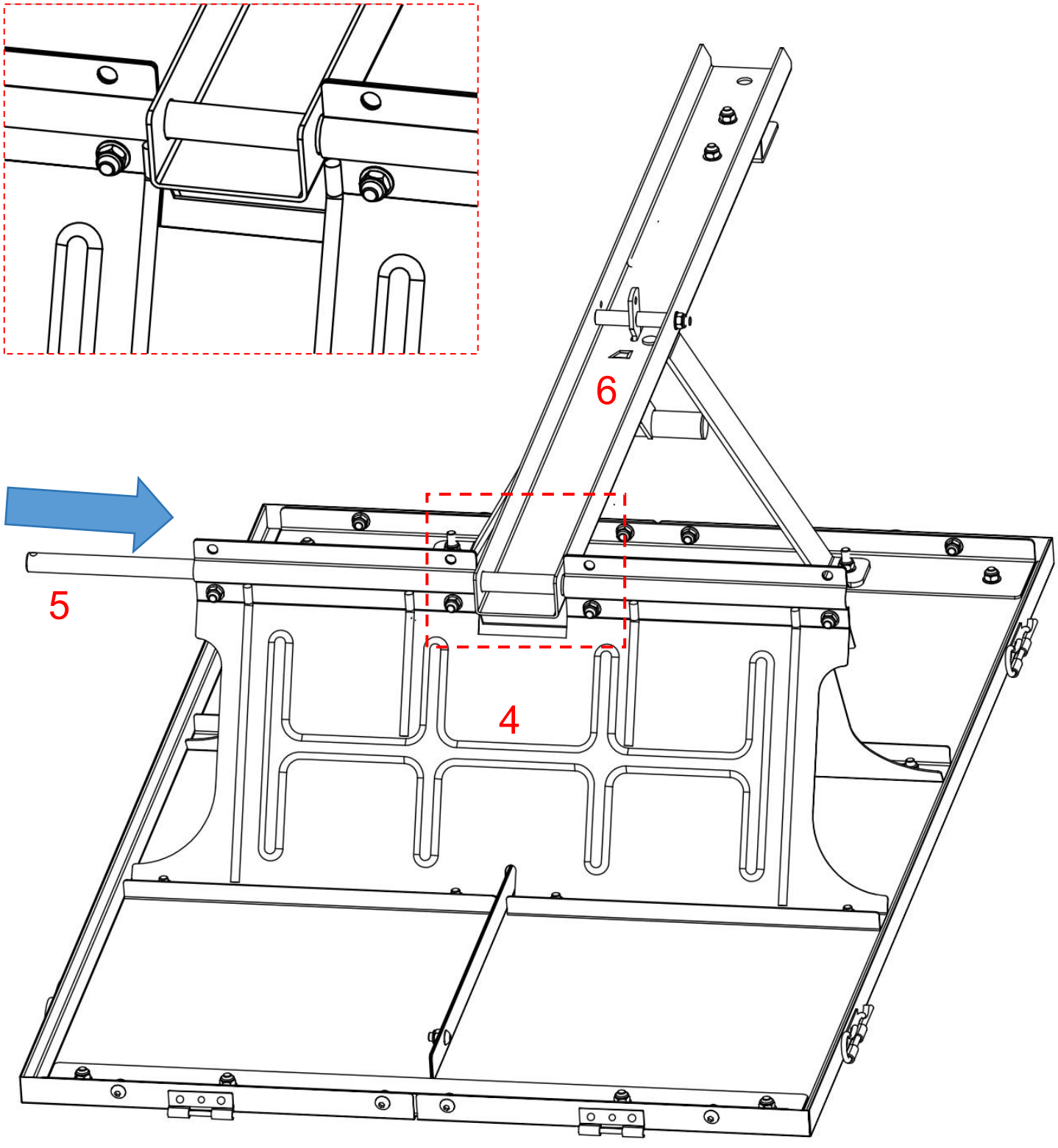

Passez l'arbre en fer (5) à travers la fente entre les plaques de fer et insérez-le dans la tige de traction (6) en position médiane.

Prudence: La tige de traction doit être installée dans le sens indiqué sur le schéma.

Étape 7

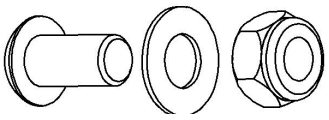

Un x4

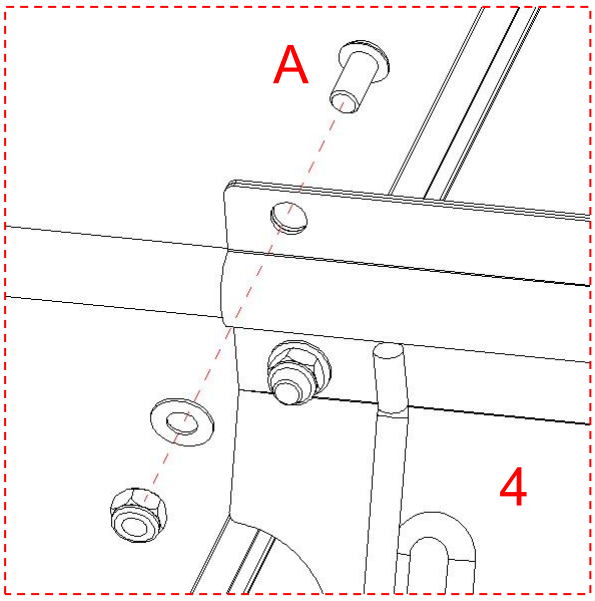

Lors de la fixation et de la connexion des deux plaques de fer (4) , fixez les 4 trous de vis restants avec des vis (A) .

Attention : Ne serrez pas les vis ici pour le moment ; elles sont réservées pour être serrées à

fond dans les étapes suivantes.

Étape 8	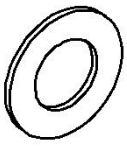 C x4	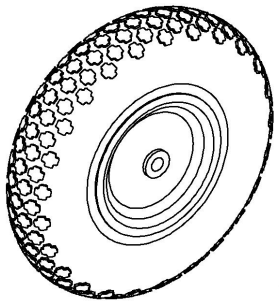 7 x2
	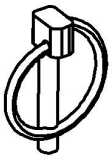 D x2	

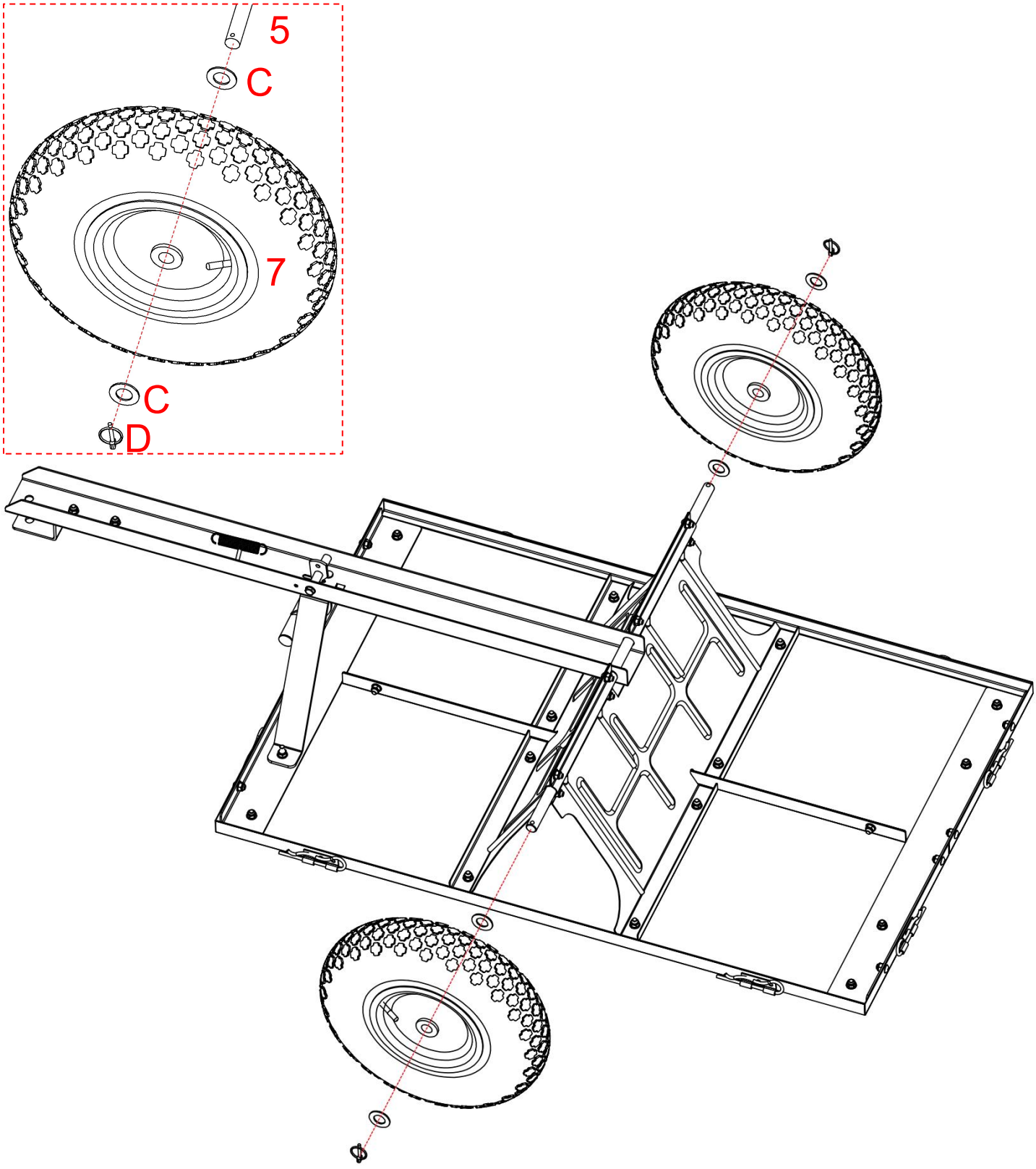

Veuillez installer les composants sur l'essieu (5) dans l'ordre suivant : d'abord, installez la rondelle

(C) ; ensuite, montez la roue (7) ; ensuite, installez une autre rondelle (C) ; et enfin, insérez le O-pin (D) pour les fixer.

Étape 9

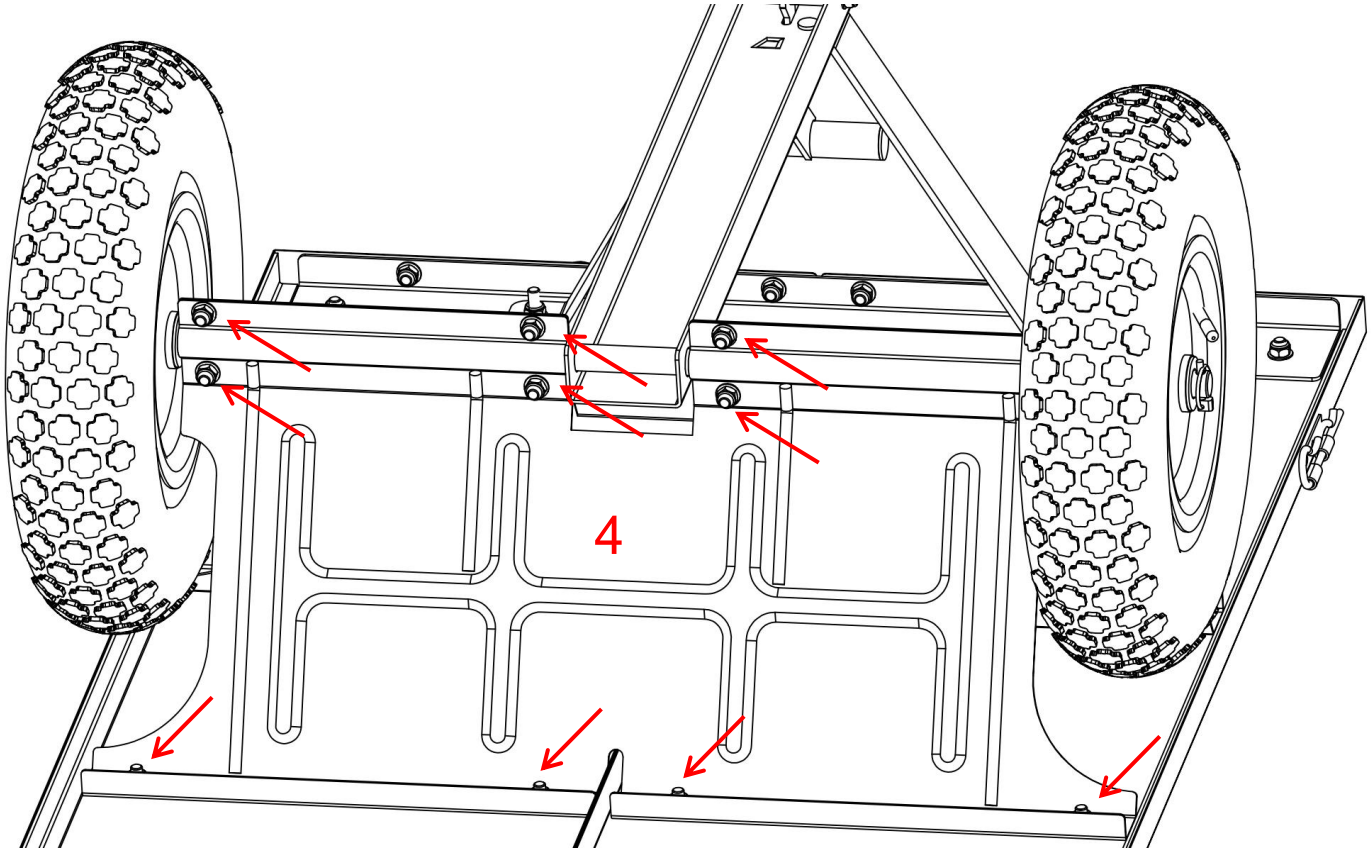

Veuillez serrer complètement les 16 vis qui fixent la plaque de fer (4) .

Étape 10

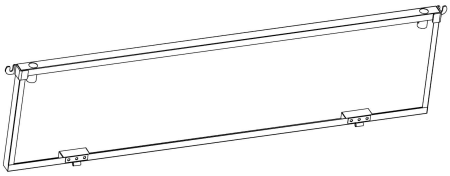

8 x 2



E x4

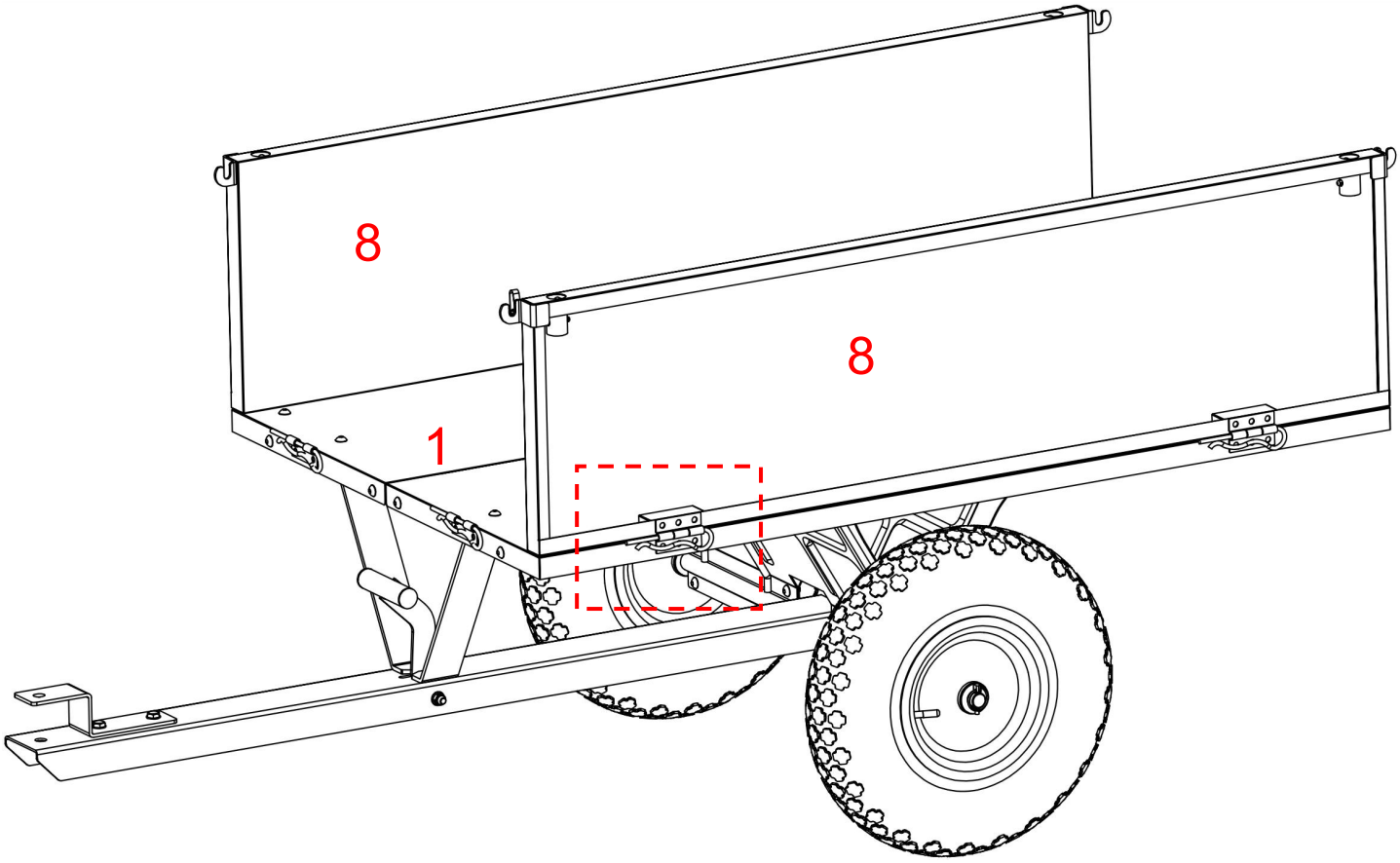

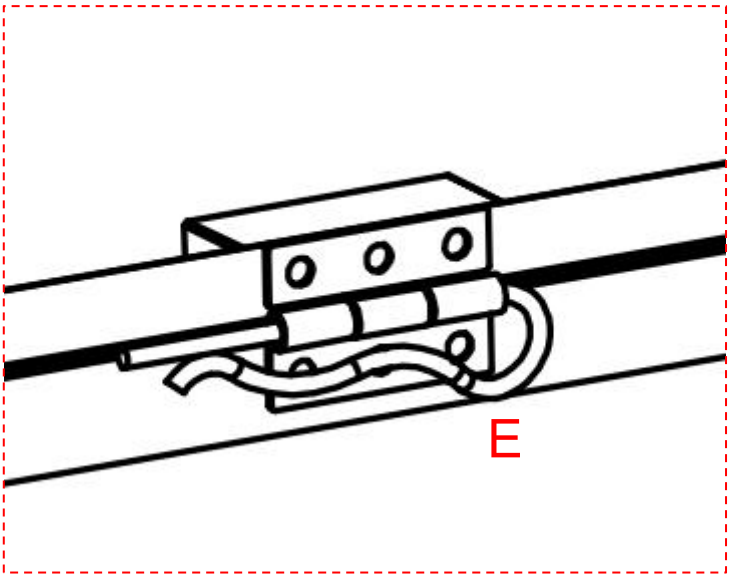

Installez la plaque latérale (8) sur la plaque de base (1) et fixez-la avec une goupille en R (E) .

Étape 11



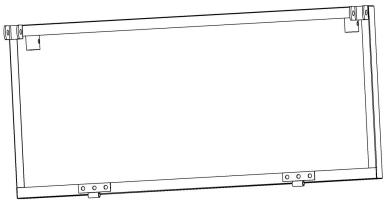

9 x 1

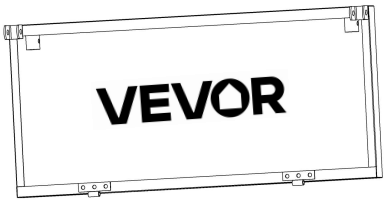

10 x 1

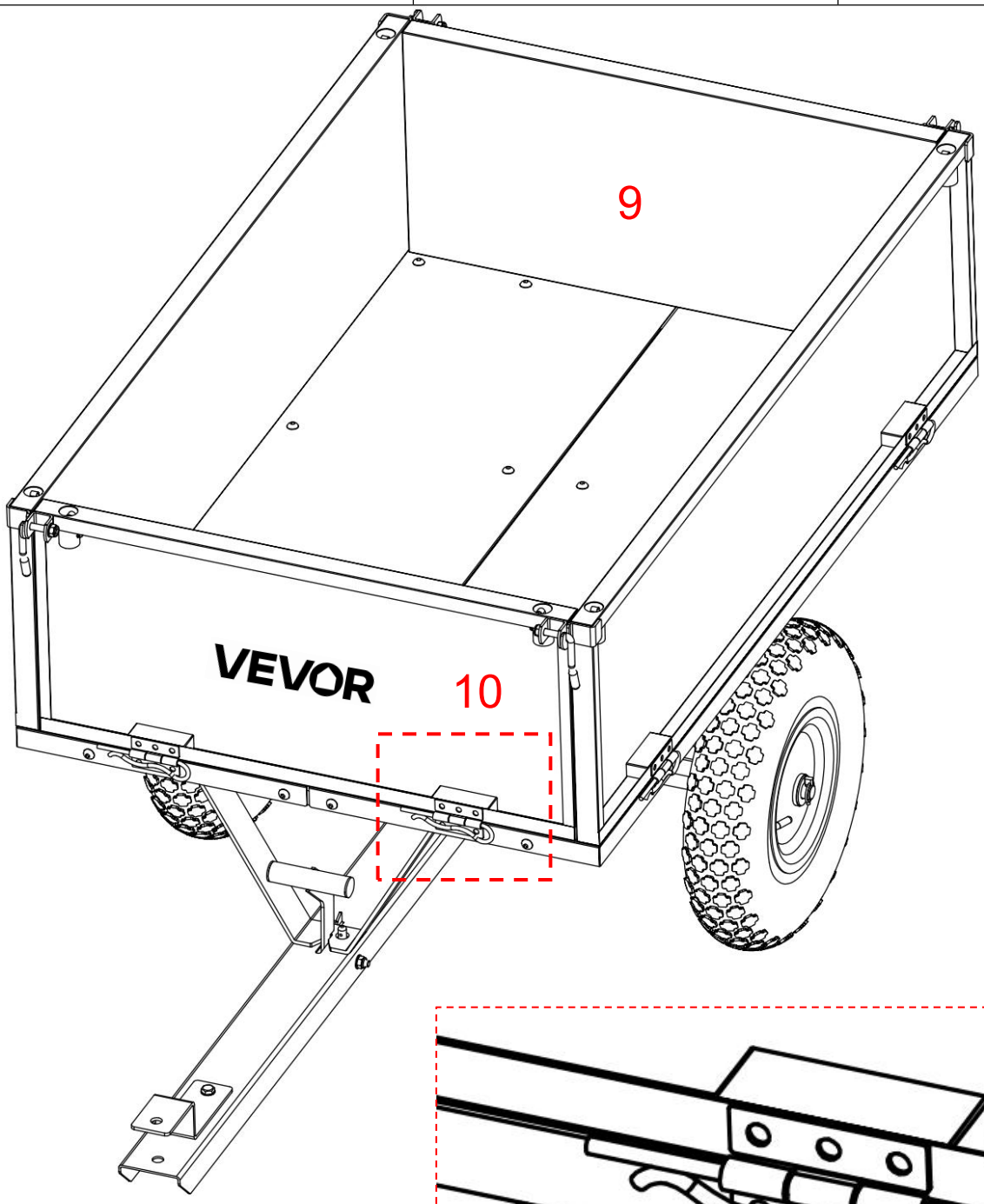

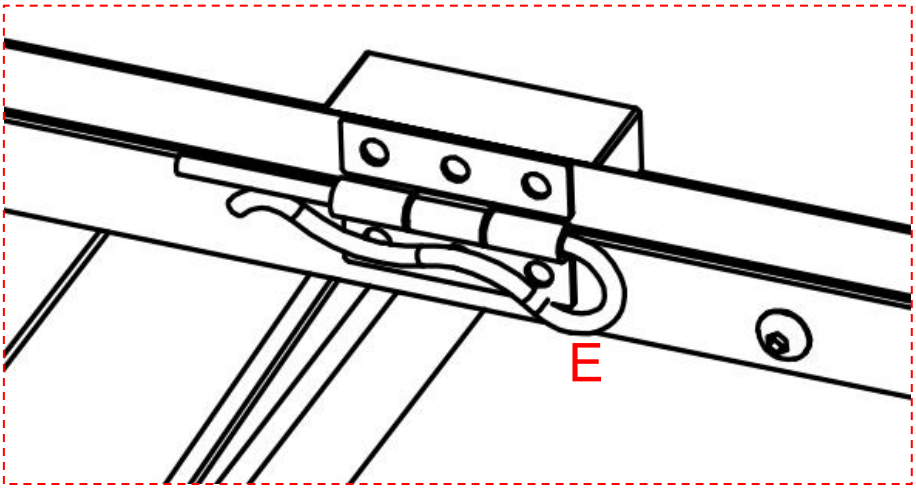

Installez la plaque latérale (9;10) sur la plaque de base (1) et fixez-la avec une goupille en R (E) .

Étape 12

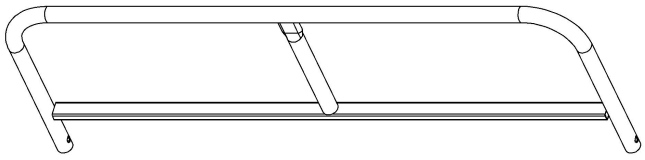

12 x 1

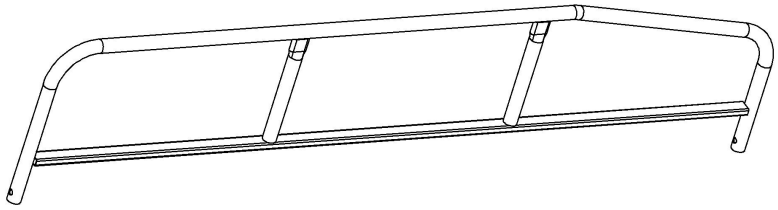

11 x2

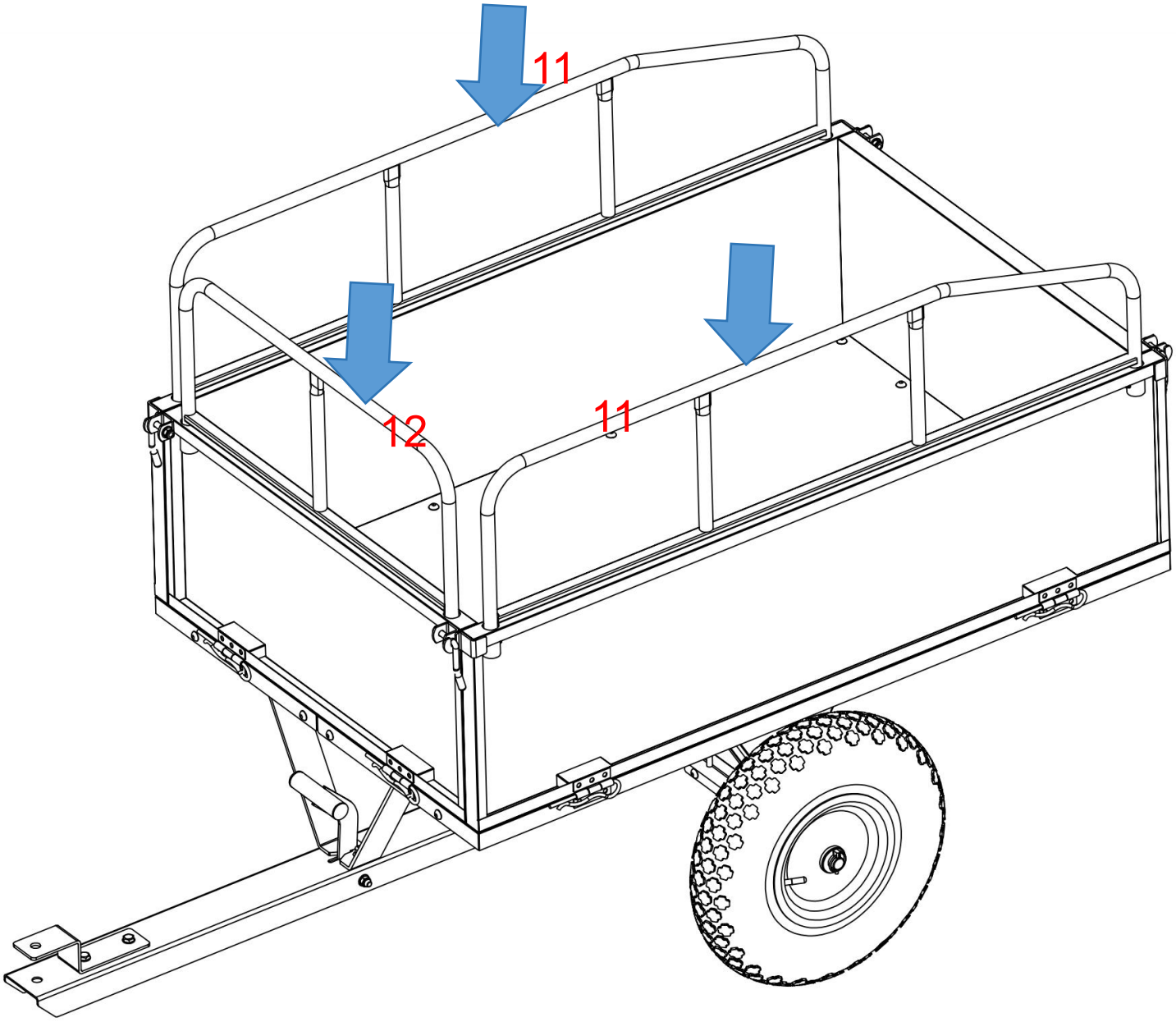

Veuillez insérer avec précision le garde-corps (11 ; 12) dans le trou de montage sur le côté.

Étape 13



G x1



F x1

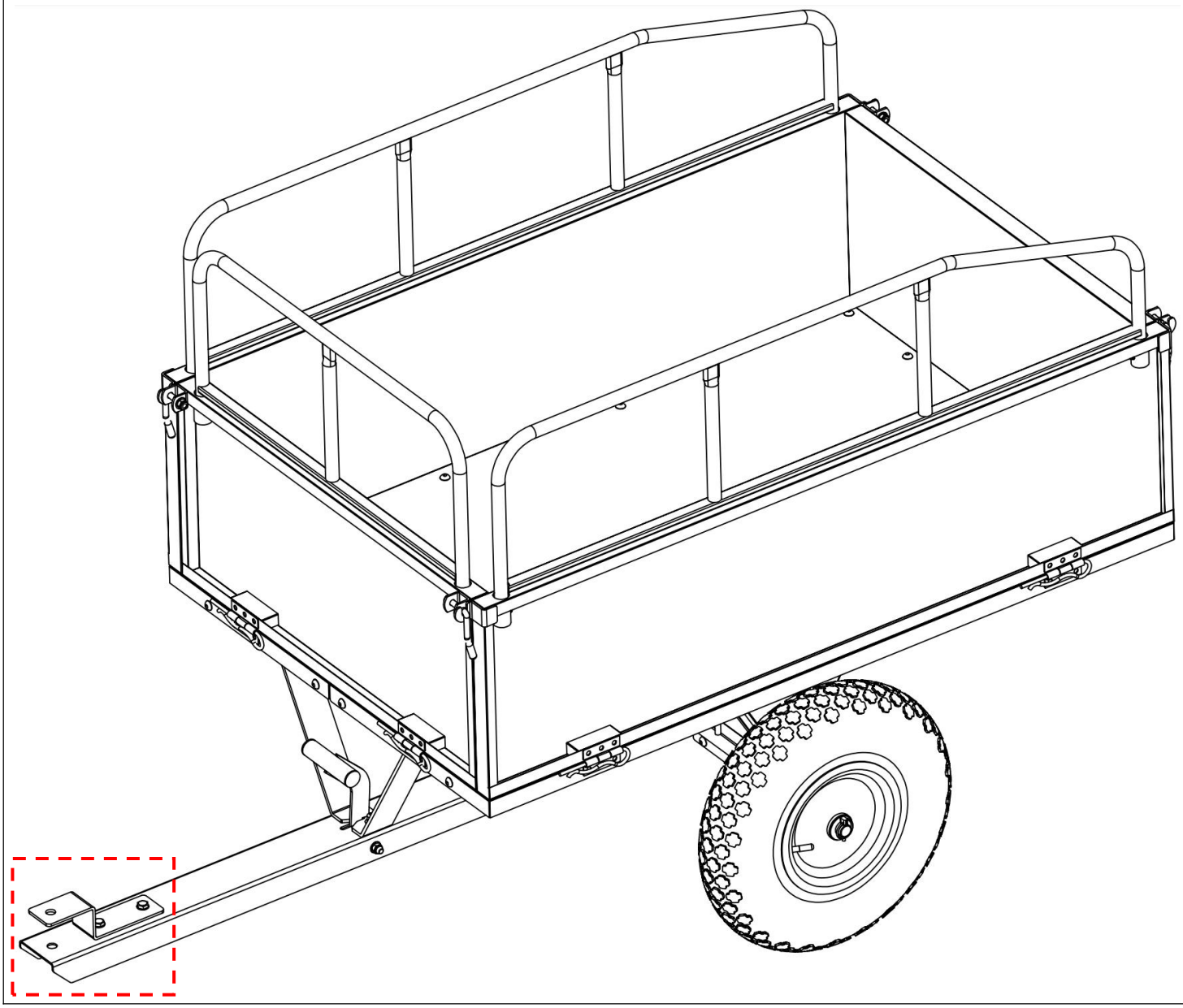

G

6

F

Please insert the bolt(G) into the hole of the drawbar(6) and secure it with an R-pin(F).
Caution: The function of this bolt and R-pin is to connect the trailer to the towing vehicle.

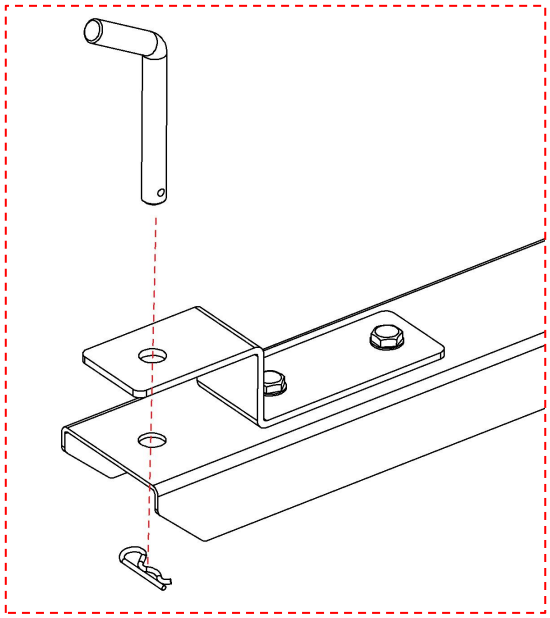

Étape 14



F x1

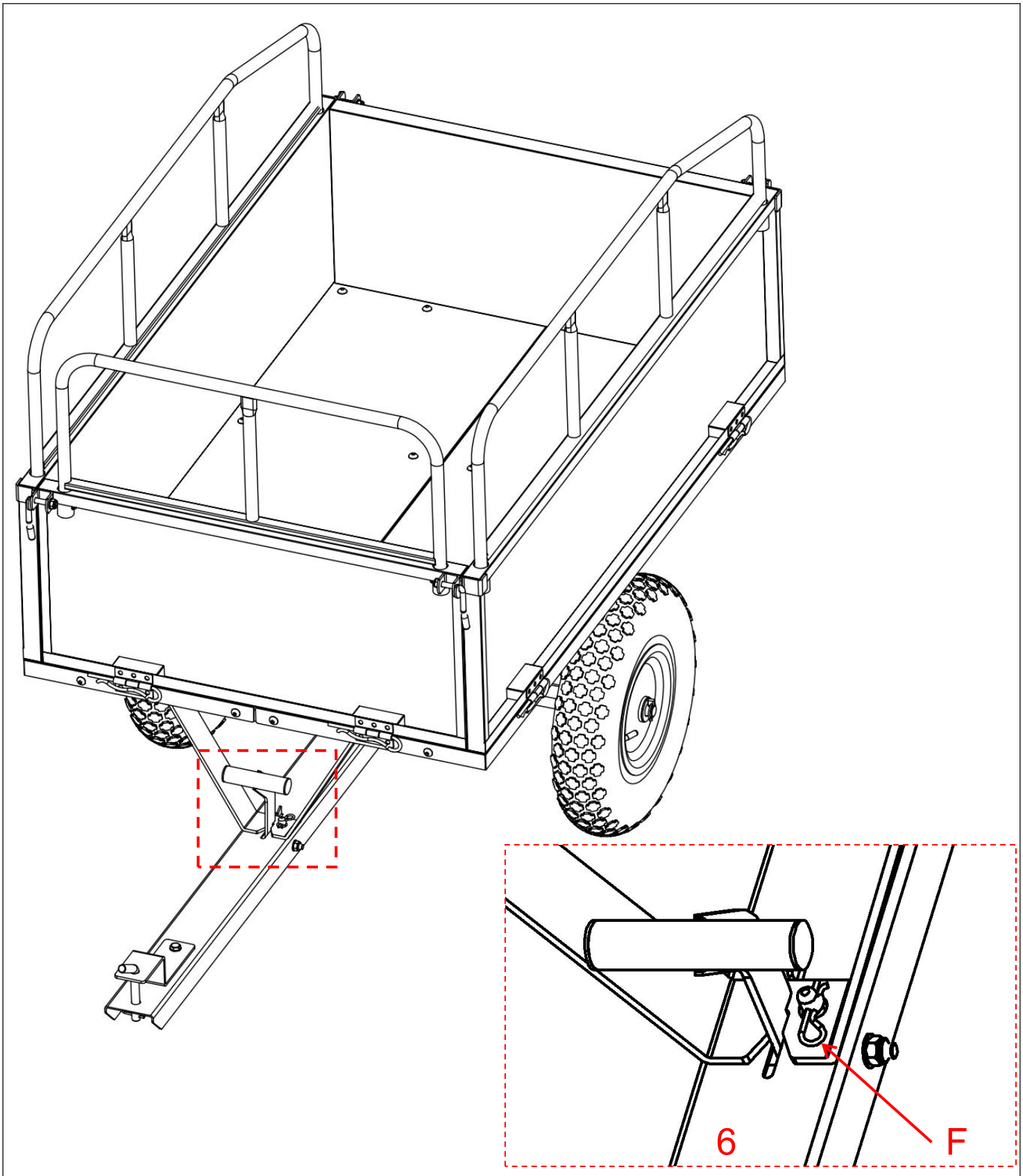

Insérez la goupille R (F) dans le trou correspondant du timon (6) .

Attention : la fonction principale de cette goupille en R est de verrouiller fermement le dispositif d'ouverture-fermeture pendant la phase de remorquage de la remorque, empêchant le dispositif d'ouverture-fermeture de s'ouvrir accidentellement en raison des bosses de la route, des vibrations, etc. pendant le transport, garantissant ainsi la sécurité et la stabilité du processus de remorquage et de transport.

PRODUCT PARAMETER

Modèle	BTC002 D
Volume	10 pi3
Taille du chariot	990*760*420mm 40*29,5*16,5 pouces
Capacité de chargement maximale	5 00 LBS

Modèle	BTC002E
Volume	17 pi³
Taille du chariot	1070*760*585mm 42,1*30*23 pouces
Capacité de chargement maximale	6 00 LBS

Adresse : Shuangchenglu 803nong11hao1602A-1609shi, baoshanqu, shanghai 200000 CN.
REPRÉSENTANT CE : E-CrossStu GmbH.
Mainzer Landstr.69, 60329 Francfort-sur-le-Main.
REPRÉSENTANT AU ROYAUME-UNI : YH CONSULTING LIMITED.
A/S YH Consulting Limited Bureau 147, Centurion House, London Road, Staines-upon-Thames, Surrey, TW18 4AX
Importé en AUS : SIHAO PTY LTD.
1 ROKEVA STREET, EASTWOOD, NSW 2122, Australie
Importé aux États-Unis : Sanven Technology Ltd.
Suite 250, 9166 Anaheim Place, Rancho Cucamonga, CA 9173 0



VEVOR

Affordable. Reliable. Home Improvement.

GARTENANHÄNGER

MODELL: BTC002D / BTC002E

VEVOR

Affordable. Reliable. Home Improvement.

GARDEN TRAILER

MODELL: BTC002D / BTC002E

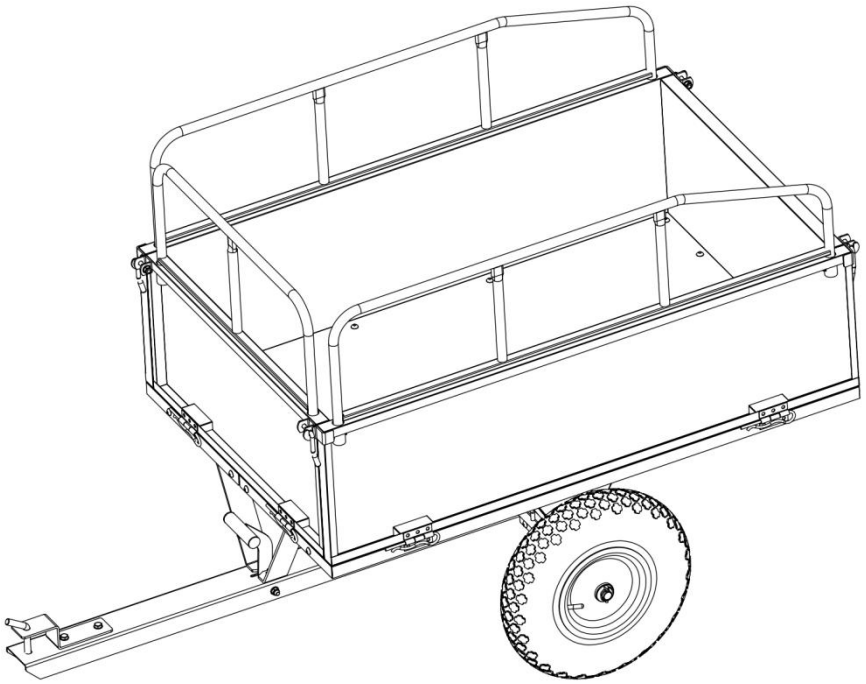

https://youtu.be/1ZUXkEoKIdQ

Um auf das Installationsvideo zuzugreifen, scannen Sie bitte den QR-Code.

Dies ist die Originalanleitung. Bitte lesen Sie alle Anweisungen sorgfältig durch, bevor Sie das Gerät in Betrieb nehmen. VEVOR behält sich eine klare Auslegung unserer Bedienungsanleitung vor. Das Aussehen des Produkts hängt vom gelieferten Produkt ab. Bitte haben Sie Verständnis dafür, dass wir Sie nicht erneut über Technologie- oder

Software-Updates informieren.

SAFETY INSTRUCTIONS

WARNUNG:
Lesen Sie dieses Material, bevor Sie dieses Produkt verwenden. Andernfalls kann es zu schweren Verletzungen kommen.

Vorsichtsmaßnahmen bei der Montage

51. Führen Sie die Montage ausschließlich gemäß dieser Anleitung durch. Eine unsachgemäße Montage kann zu Gefahren führen.
52. Tragen Sie während der Montage eine ANSI-zugelassene Schutzbrille und strapazierfähige Arbeitshandschuhe.
53. Halten Sie den Versammlungsbereich sauber und gut beleuchtet.
54. Halten Sie während der Montage unbeteiligte Personen vom Bereich fern.
55. Nicht zusammenbauen, wenn Sie müde sind oder unter dem Einfluss von Alkohol, Drogen oder Medikamenten stehen.
56. Die Produkteigenschaften gelten nur für ordnungsgemäß und vollständig montierte Produkte.
57. Gartenanhänger sicher tragen kann .
58. Weitere Informationen zu den auf den folgenden Seiten aufgeführten Teilen finden Sie im Montagediagramm dieses Handbuchs. Packen Sie alle Teile an einem sauberen Arbeitsbereich aus und trennen Sie sie.
59. Es wird geschätzt, dass die Installation dieses Produkts von 2 Personen in 20 Minuten abgeschlossen werden kann .
60. Da für die Montage dieses Produkts eine große Anzahl Schrauben erforderlich ist, haben wir Ersatzschrauben mitgeliefert. Sie müssen sich also keine Sorgen machen, wenn nach Abschluss der Produktmontage noch Schrauben übrig sind.

Vorsichtsmaßnahmen treffen

31. SITZEN ODER STEHEN SIE NICHT AUF DIESEM ARTIKEL.
32. Dieses Produkt ist kein Spielzeug. Erlauben Sie Kindern nicht, mit diesem Artikel oder in dessen Nähe zu spielen.
33. Überschreiten Sie nicht die angegebene Gewichtskapazitäten.
34. Nur auf einer flachen, ebenen, harten und glatten Oberfläche verwenden, die einen voll beladenen Gartenanhänger sicher tragen kann.
35. Nur bestimmungsgemäß verwenden.
36. Vor jedem Gebrauch prüfen; nicht verwenden, wenn Teile lose oder beschädigt sind.

BEWAHREN SIE DIESES HANDBUCH AUF

PARTS LIST

NEIN.	Teil	MENGE.	NEIN.	Teil	MENGE.
1	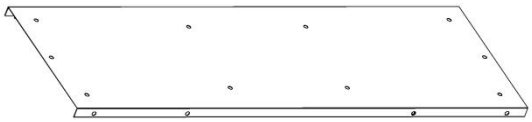	2	2	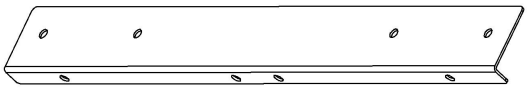	2
3	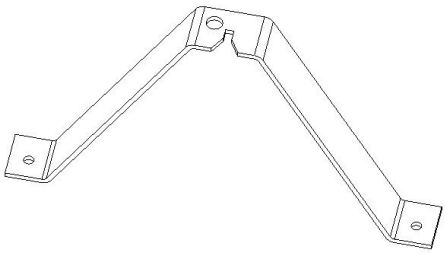	1	4	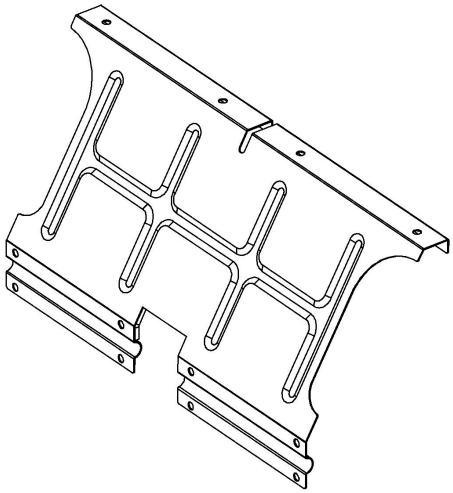	2
5		1	6	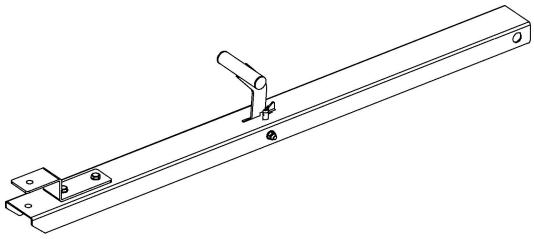	1
7	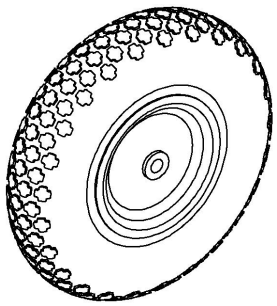	2	8	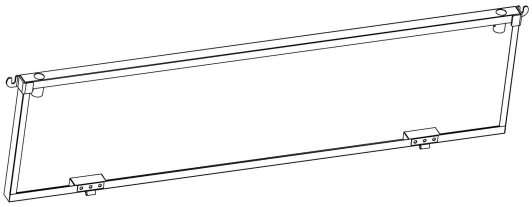	2
9	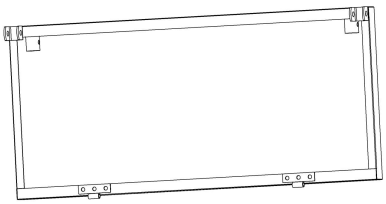	1	10	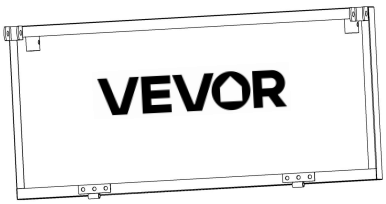	1
11	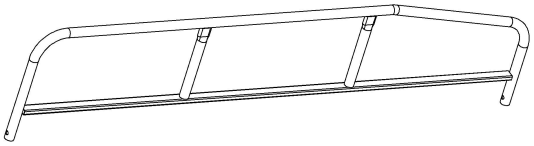	2	12	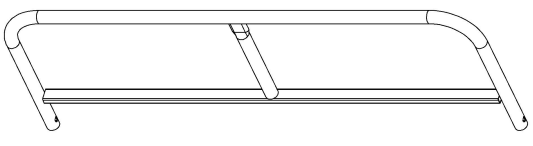	1

A	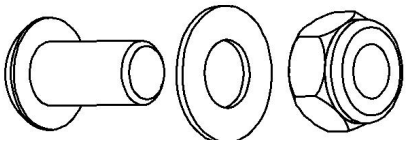 M8*15mm	32	B	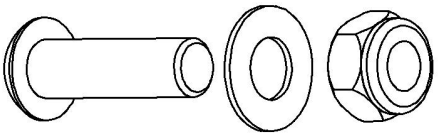 M8*30mm	2
C	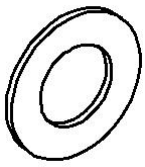	4	D	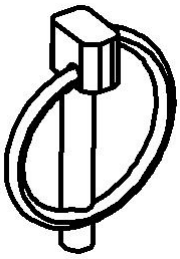	2
E		8	F		2
G	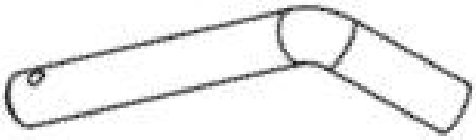	1			
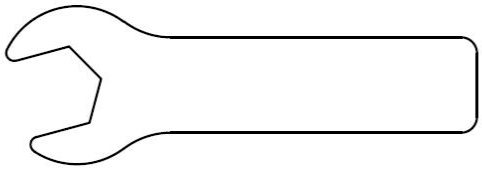		1			1

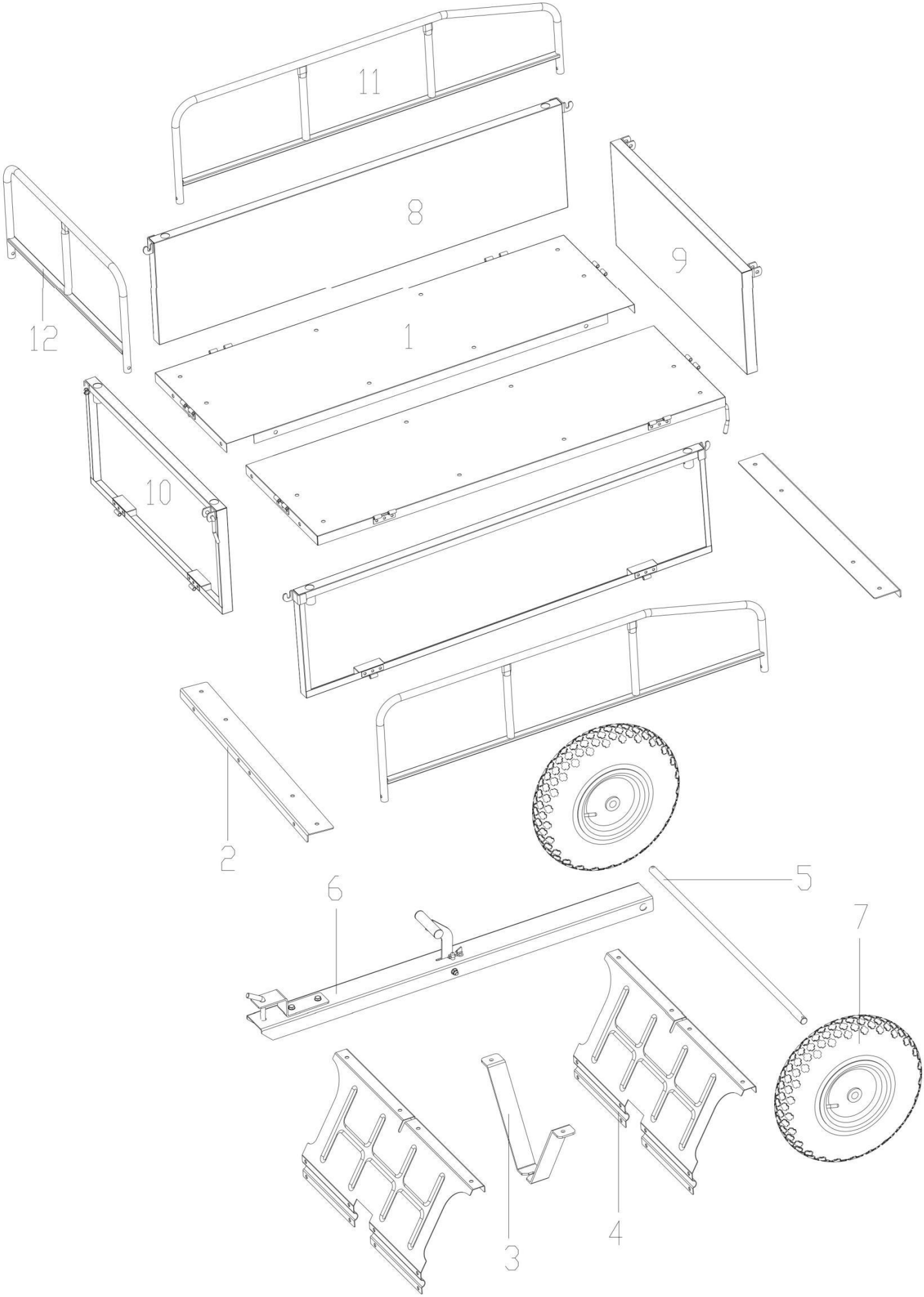
11
8
9
12
1
10
2
6
5
7
4
3

ASSEMBLY STEP

Schritt 1	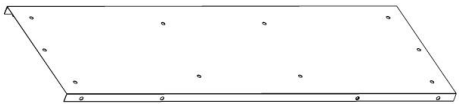 1 x2	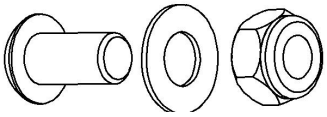 Ein x2

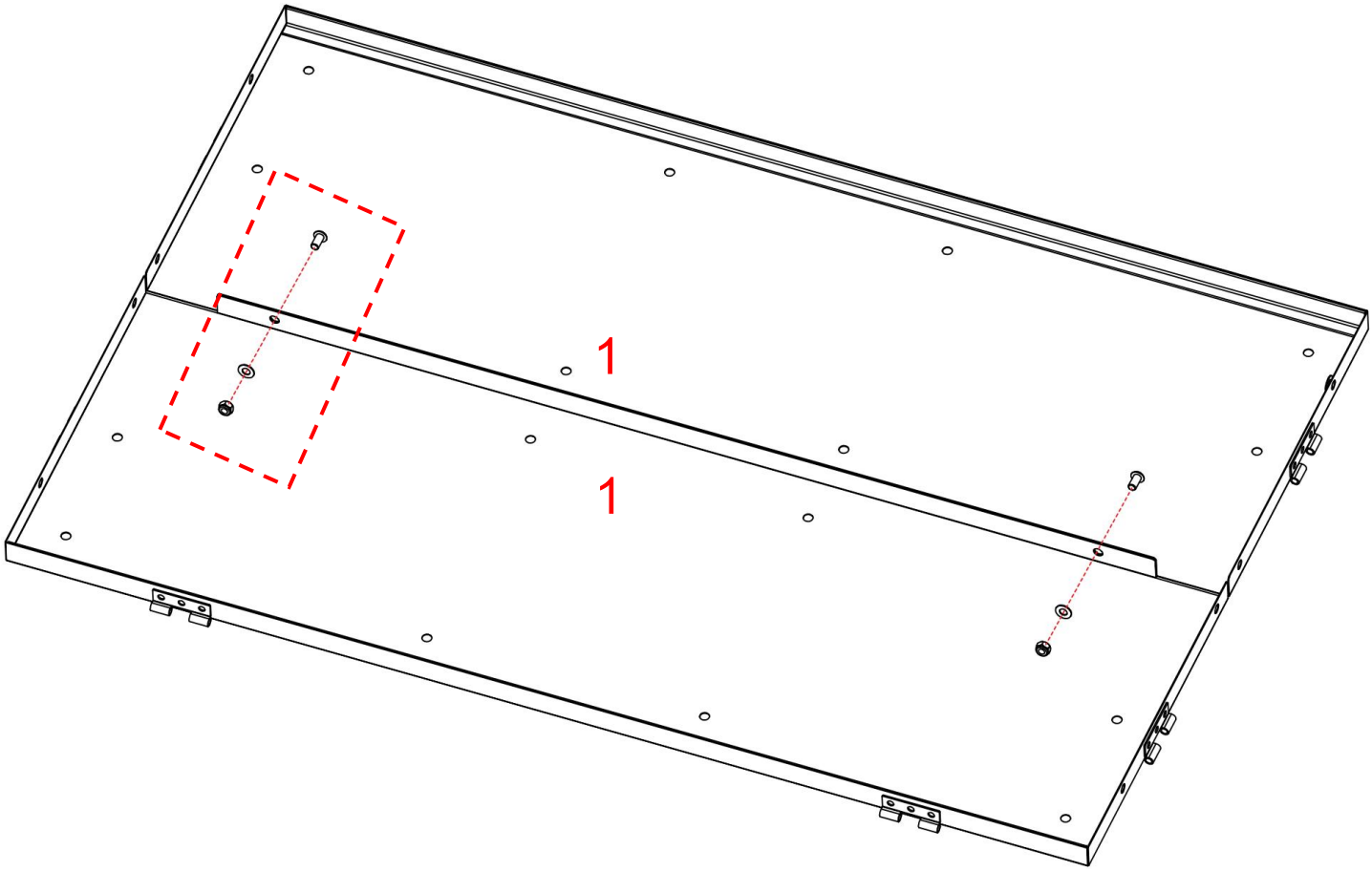

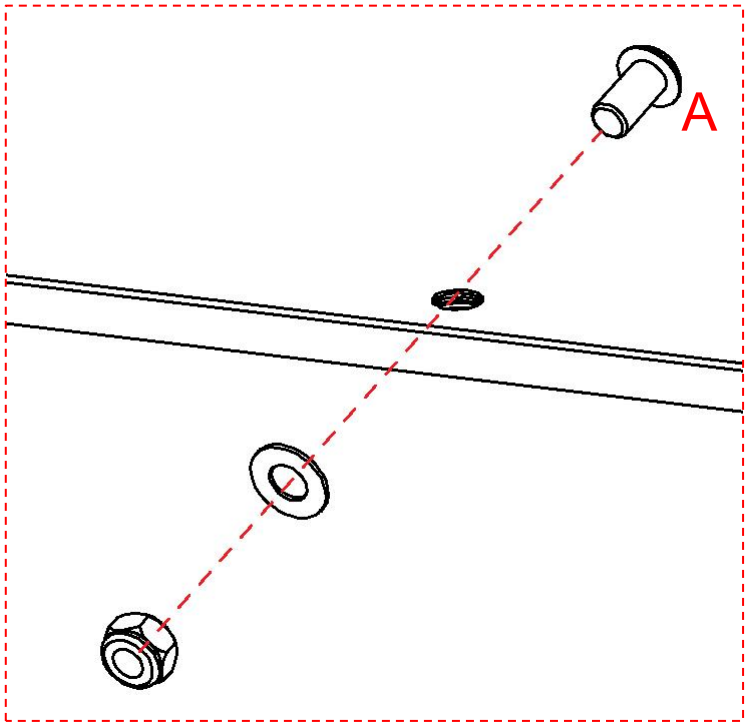

Die beiden Grundplatten (1 x2) schließen und ausrichten, anschließend mit den Schrauben (A) befestigen .

Schritt 2

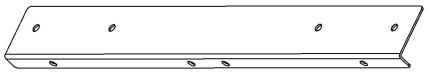

2 x2

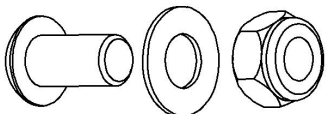

Ein x14

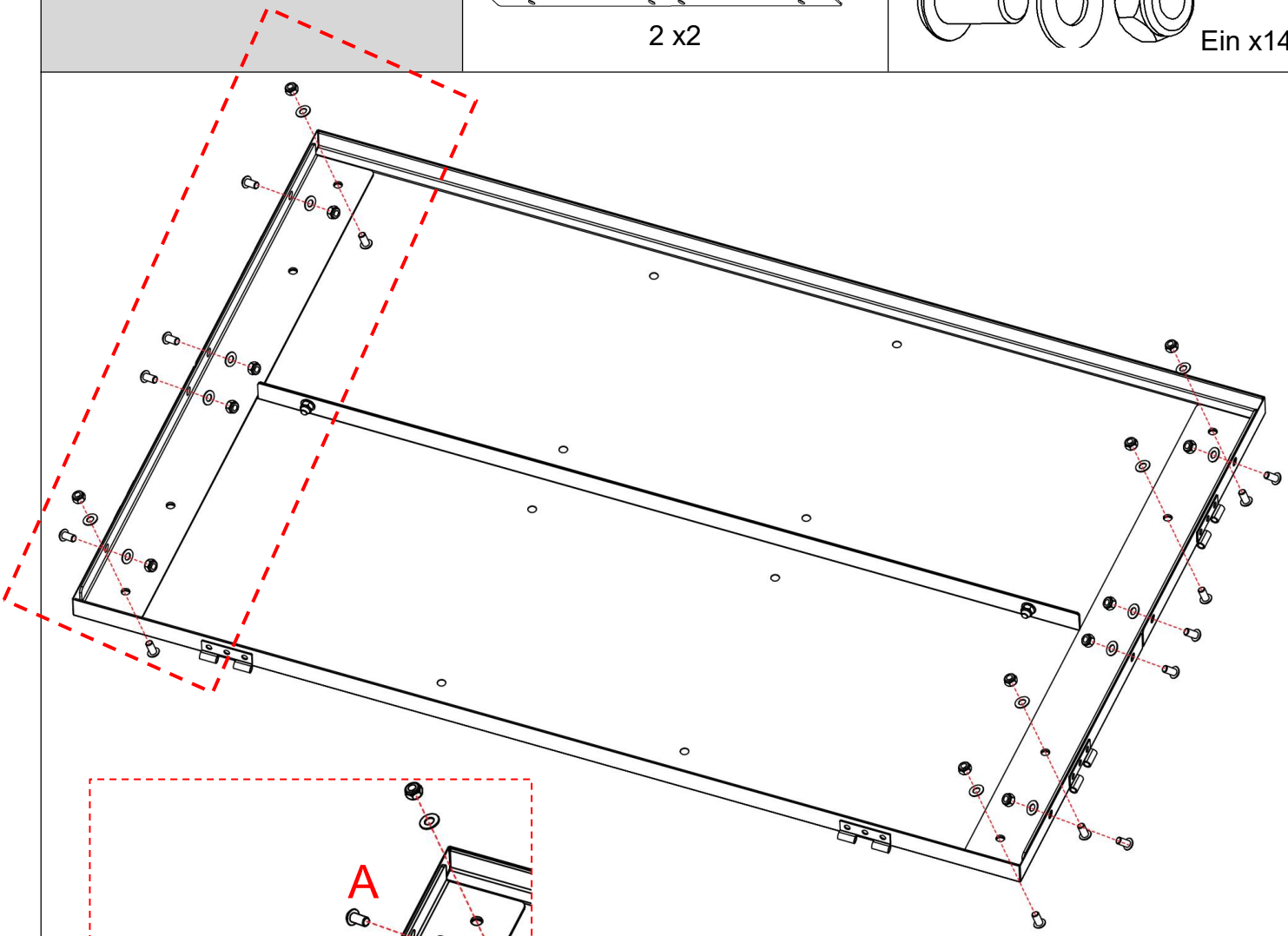

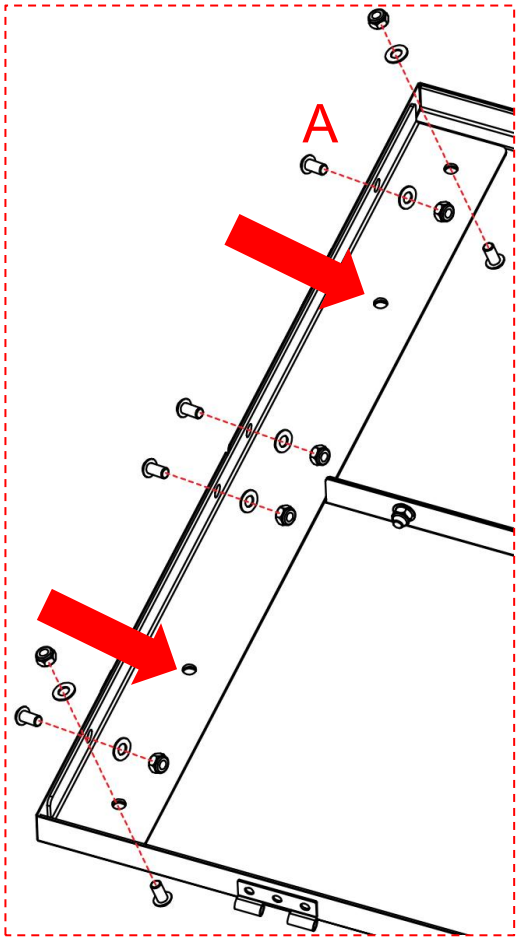

11. Drehen Sie die Grundplatte auf die andere Seite und montieren Sie sie anschließend.
12. Montieren Sie an beiden Enden jeweils Winkeleisen (2 x 2) und befestigen Sie diese mit den Schrauben (A) .

Achtung: Die beiden mit Pfeilen markierten Befestigungslöcher am Winkeleisen vorerst nicht verschrauben, diese sind für die späteren Montageschritte reserviert.

Schritt 3	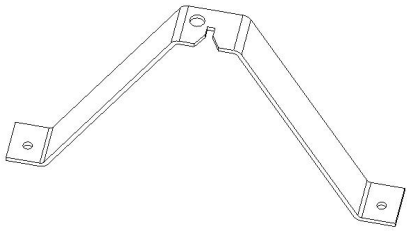 3 x1	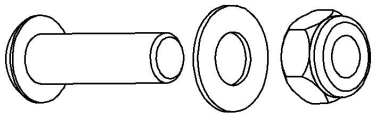 B x2

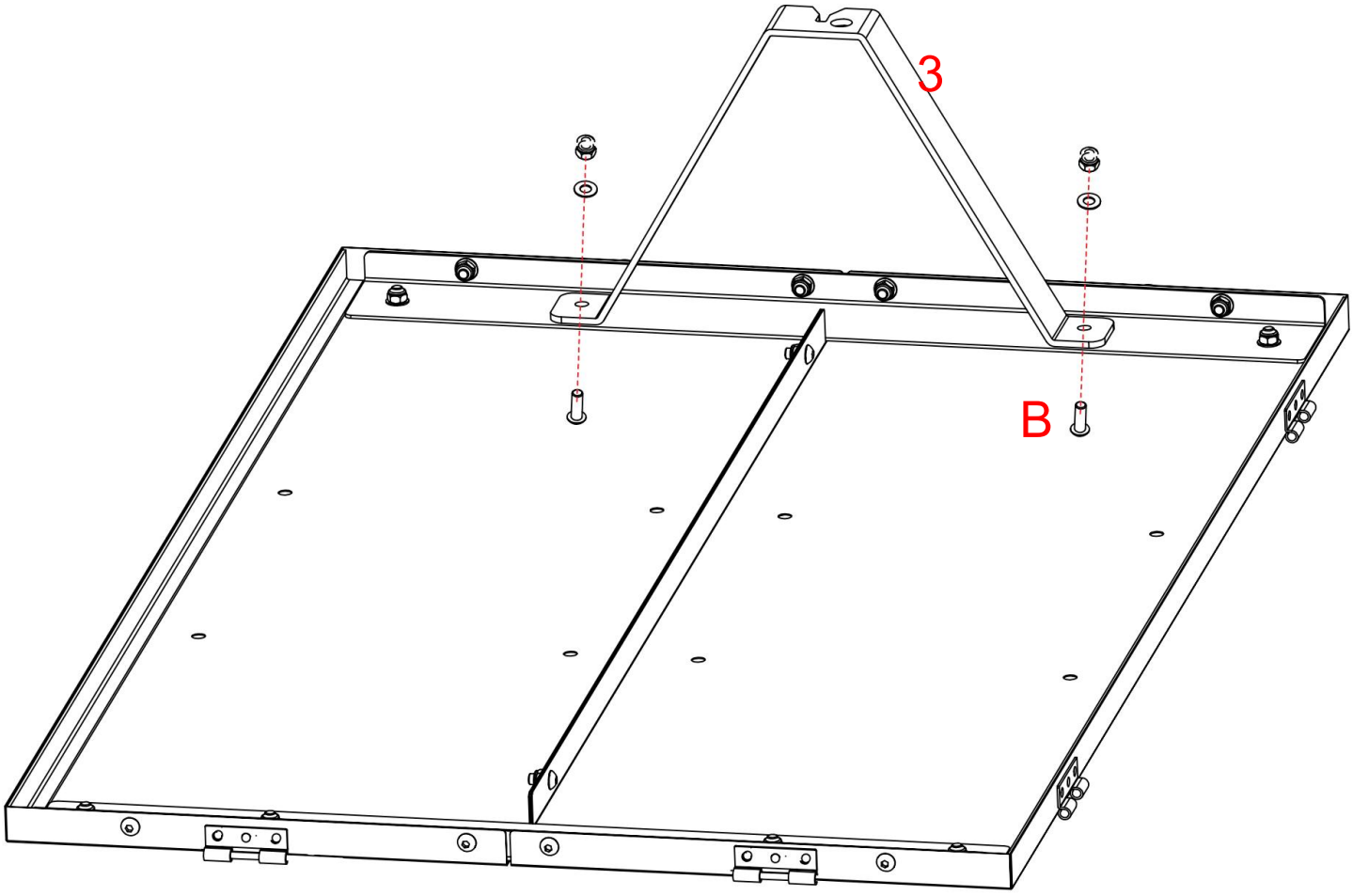

Montieren Sie die V-förmige Halterung (3) auf der Grundplatte und befestigen Sie sie mit den

entsprechenden Schrauben (B) (diese Schrauben sind relativ lang).

Schritt 4

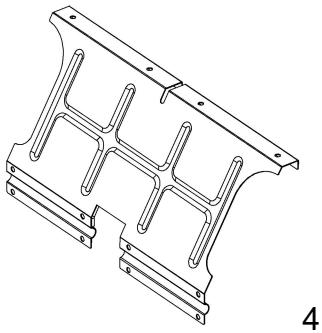

4 x2

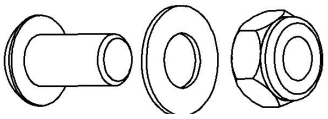

Ein x8

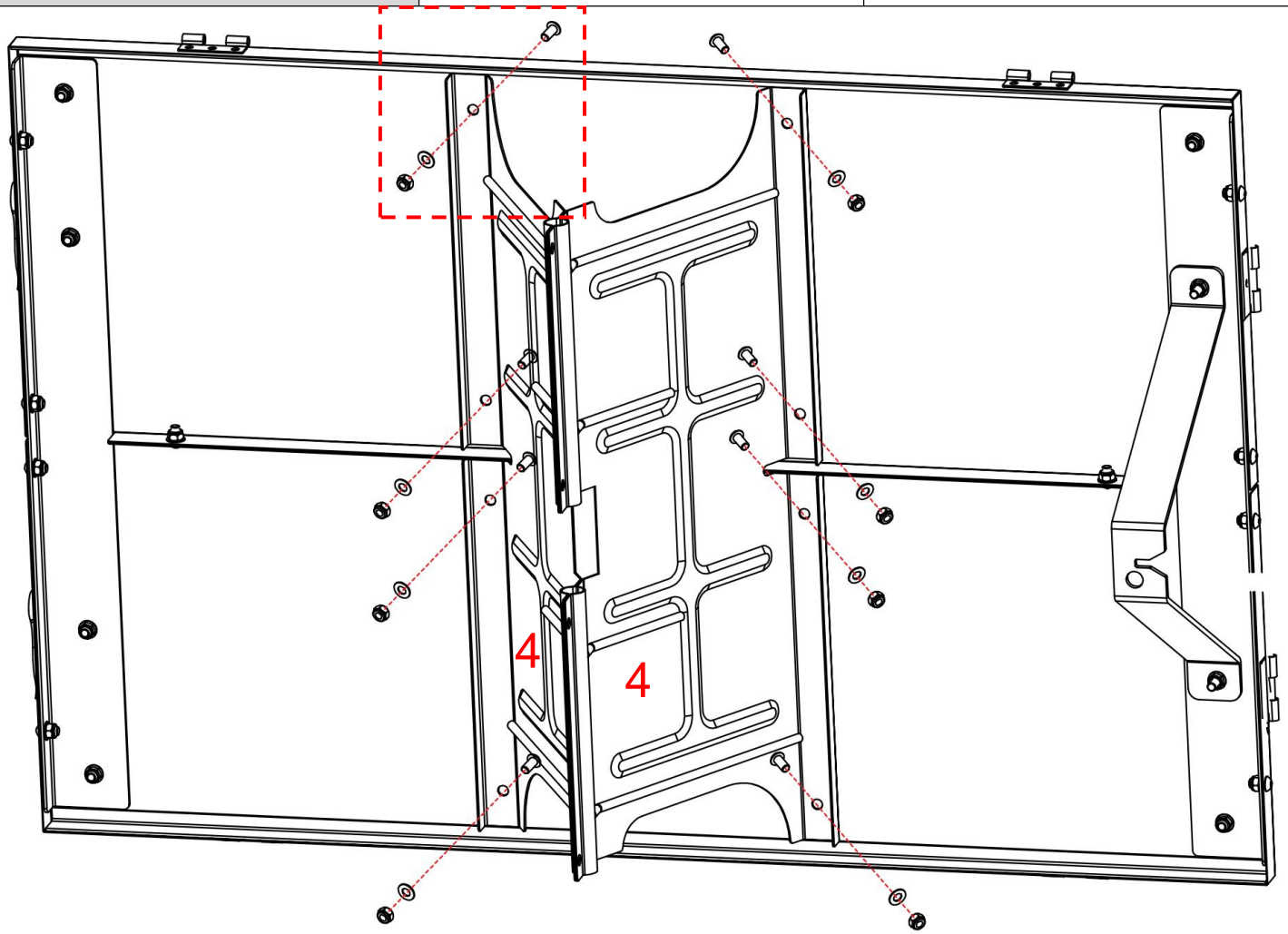

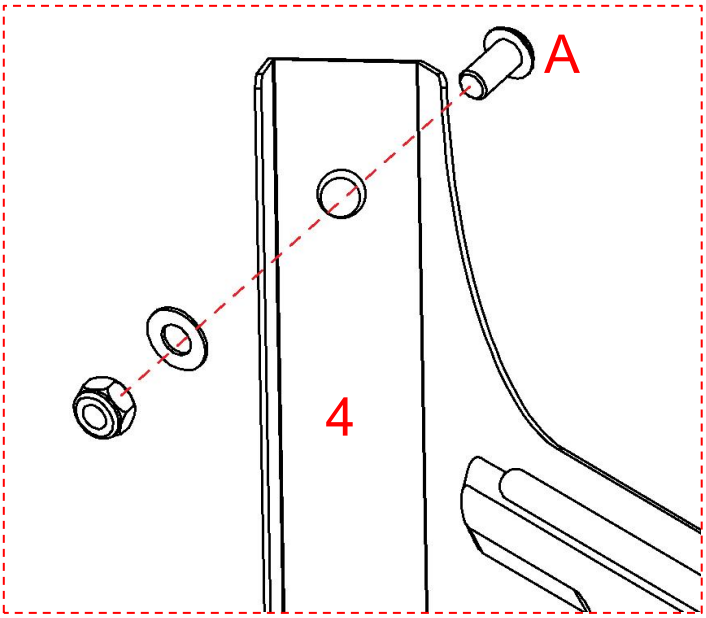

Place the iron plate(4) in the direction shown in the diagram, align it at the middle position, and then fix it to the base plate with screws(A).

Caution: Do not tighten the screws here for the time being; they are reserved to be fully tightened in subsequent steps.

Schritt 5

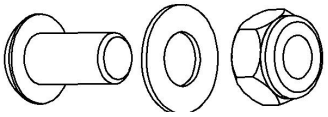

Ein x4

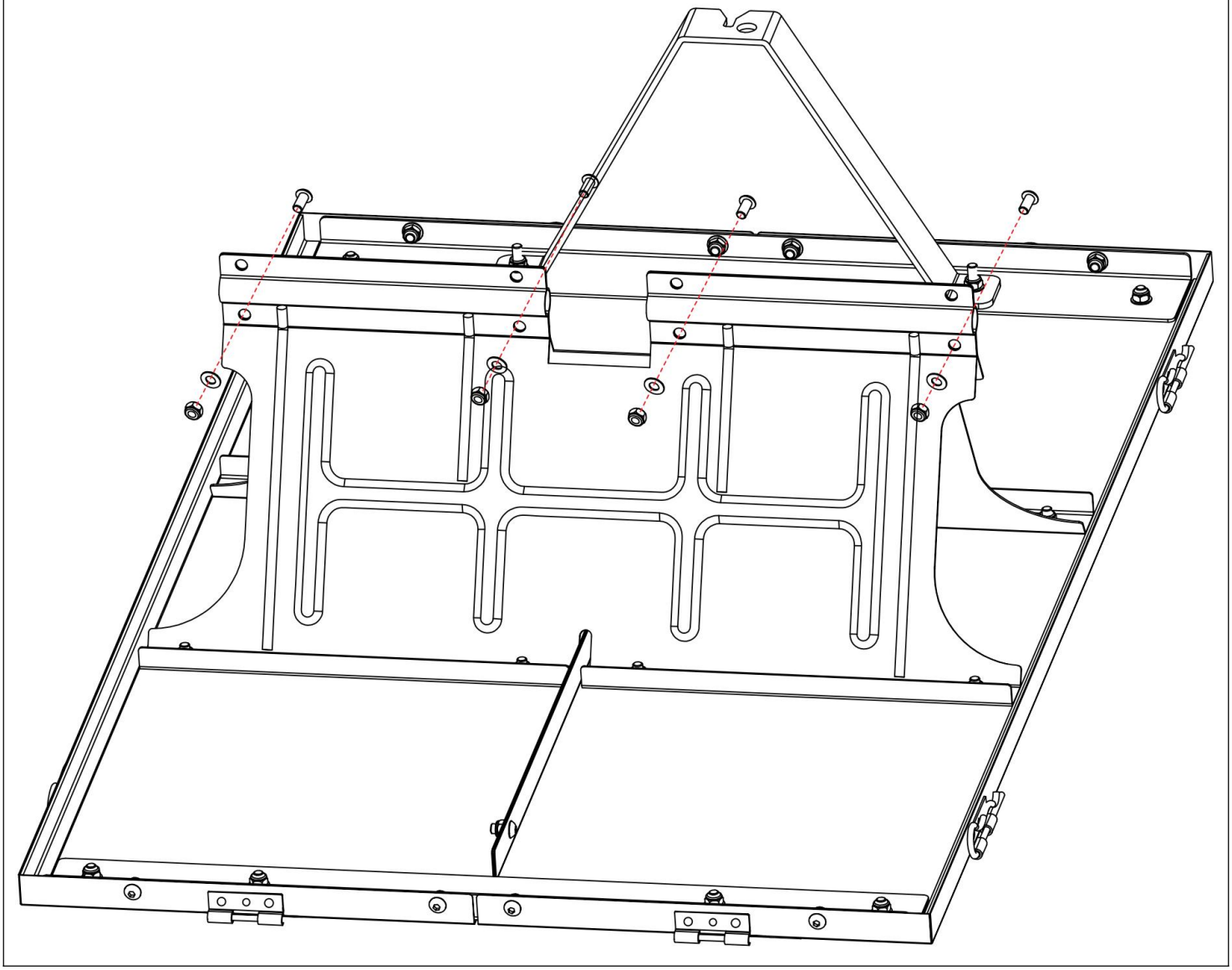

A

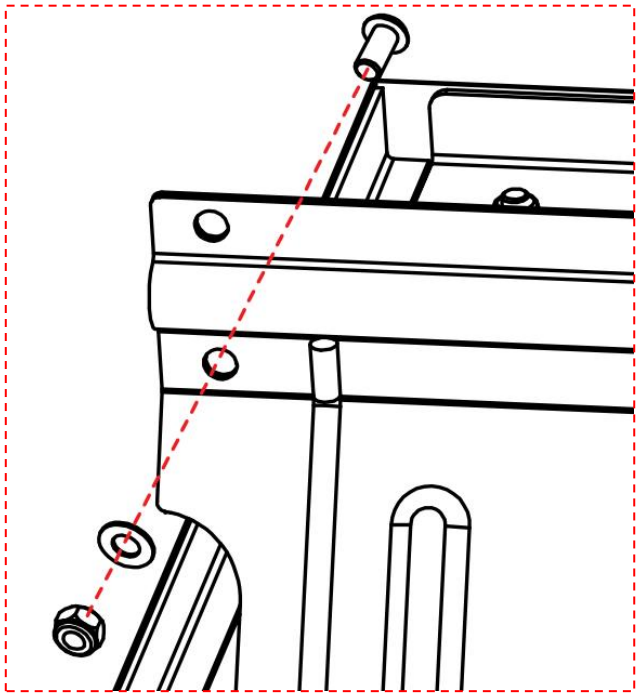

Schritt 6

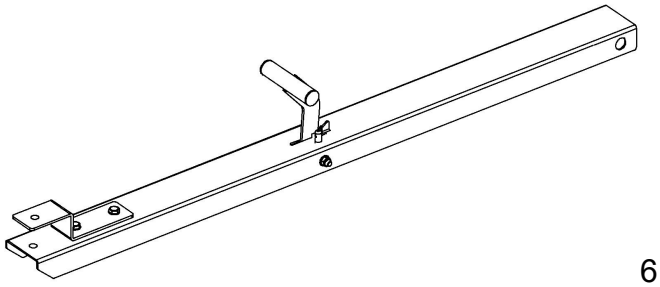

6 x1



5 x1

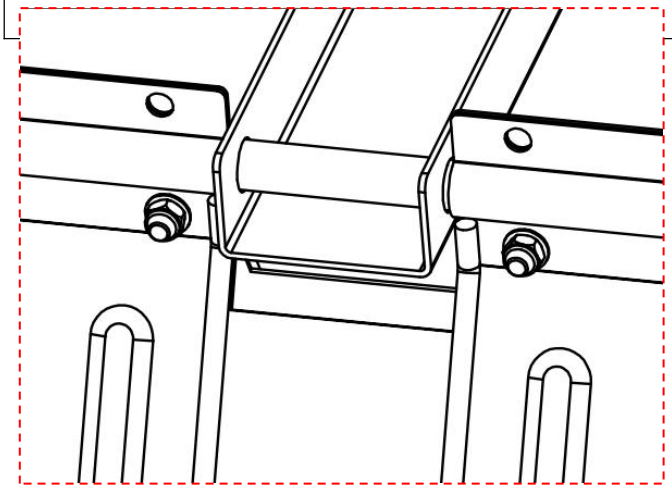

11. Securely connect the two iron plates(4) with screws(A).

12. Caution:There are a total of 8 screw holes here. At this stage, only the 4 lower ones need to be tightened, and the remaining holes are reserved for tightening in subsequent steps.

3.Caution: Do not tighten the screws here for the time being; they are reserved to be fully tightened in subsequent steps.

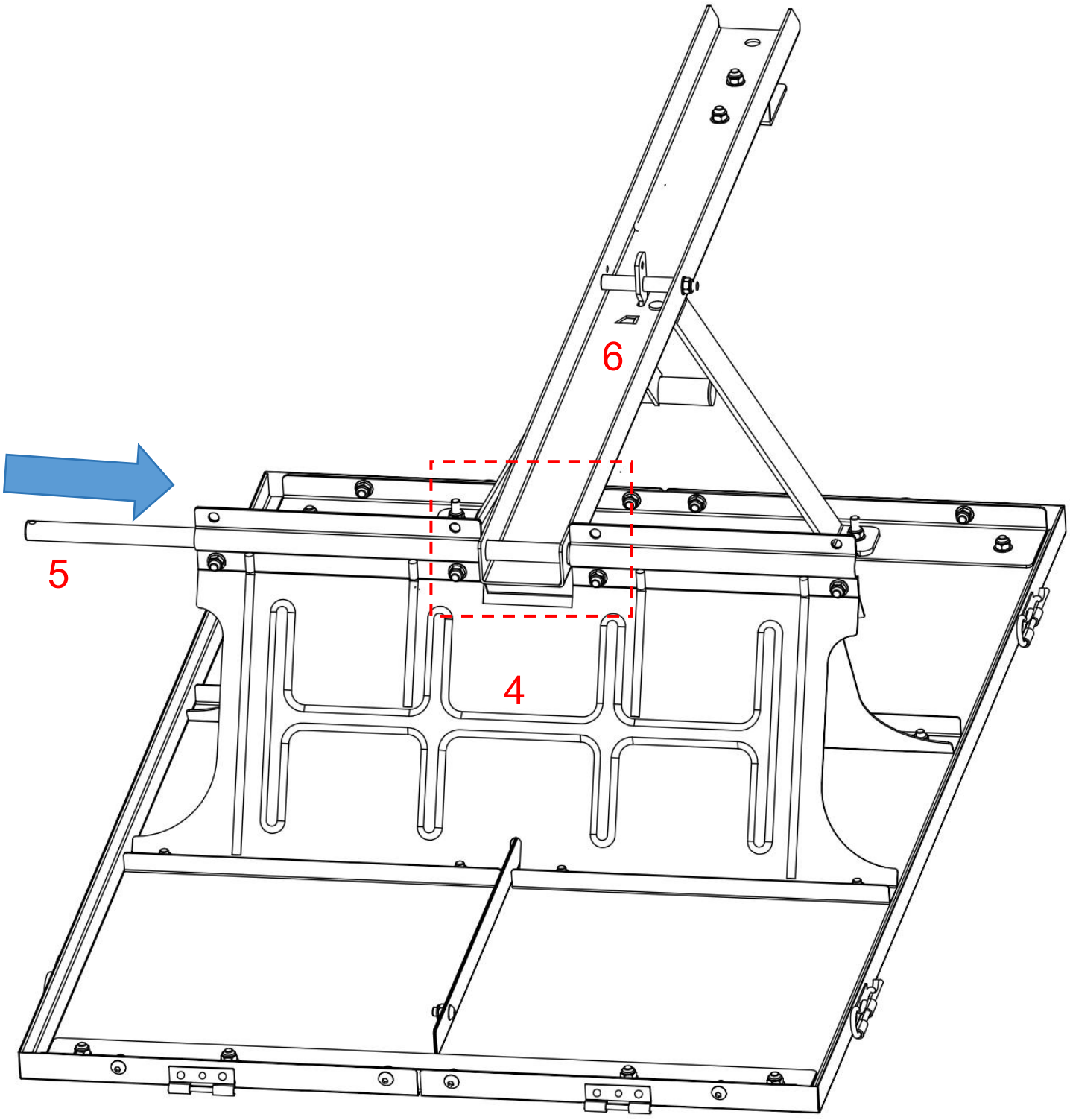

Führen Sie die Eisenwelle (5) durch den Schlitz zwischen den Eisenplatten und stecken Sie sie in der mittleren Position in die Zugstange (6) .

Vorsicht: Die Zugstange muss in der im Diagramm gezeigten Richtung eingebaut werden.

Schritt 7

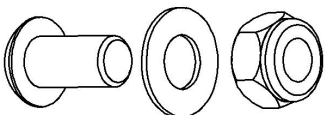

Ein x4

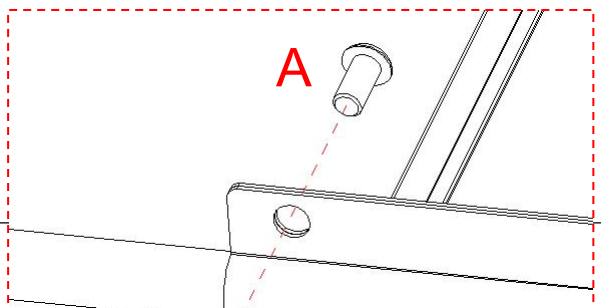

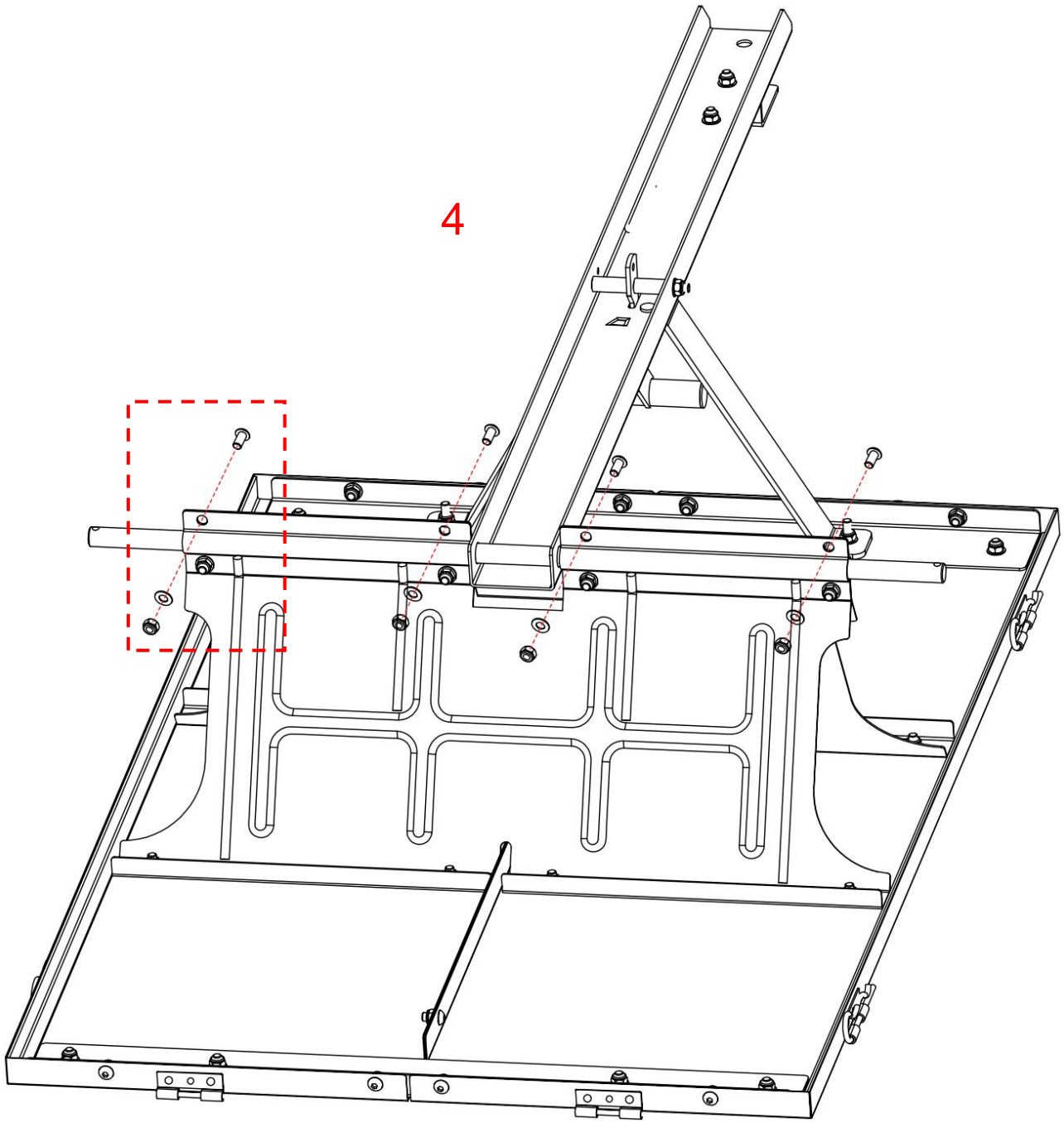

Beim Befestigen und Verbinden der beiden Eisenplatten (4) befestigen Sie die restlichen 4 Schraubenlöcher mit Schrauben (A) .

Achtung: Ziehen Sie die Schrauben hier vorerst noch nicht fest, sie werden für die folgenden Schritte zum vollständigen Anziehen reserviert.

Schritt 8	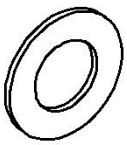 C x4	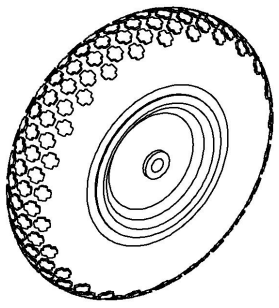 7 x2
	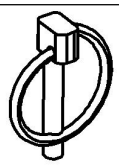 D x2	



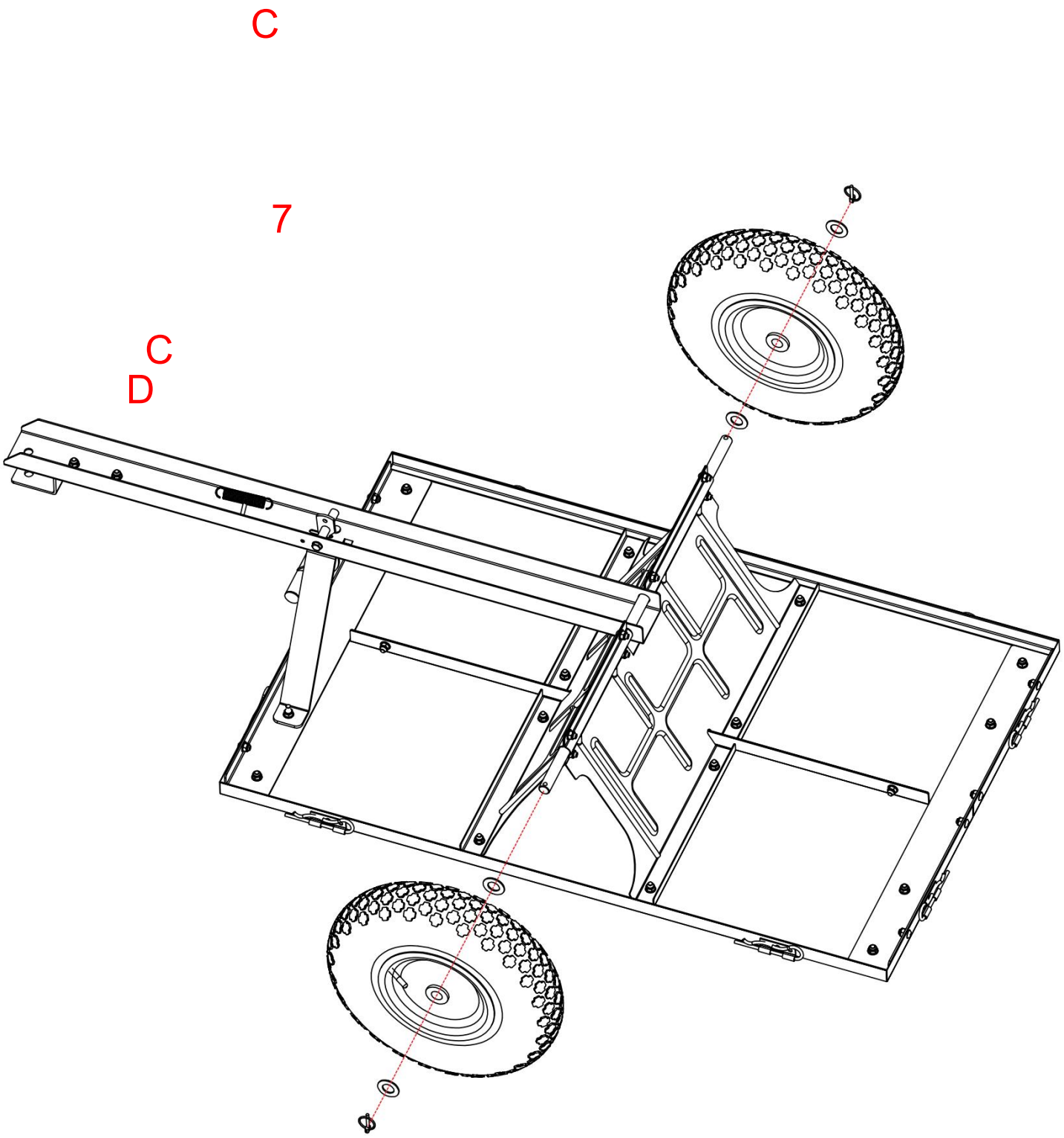

Bitte montieren Sie die Komponenten in der folgenden Reihenfolge auf der Achse (5) : Zuerst die Unterlegscheibe (C) montieren , dann das Rad (7) montieren , dann eine weitere Unterlegscheibe (C) montieren und zum Schluss den O-Stift (D) zur Sicherung einsetzen.

Schritt 9

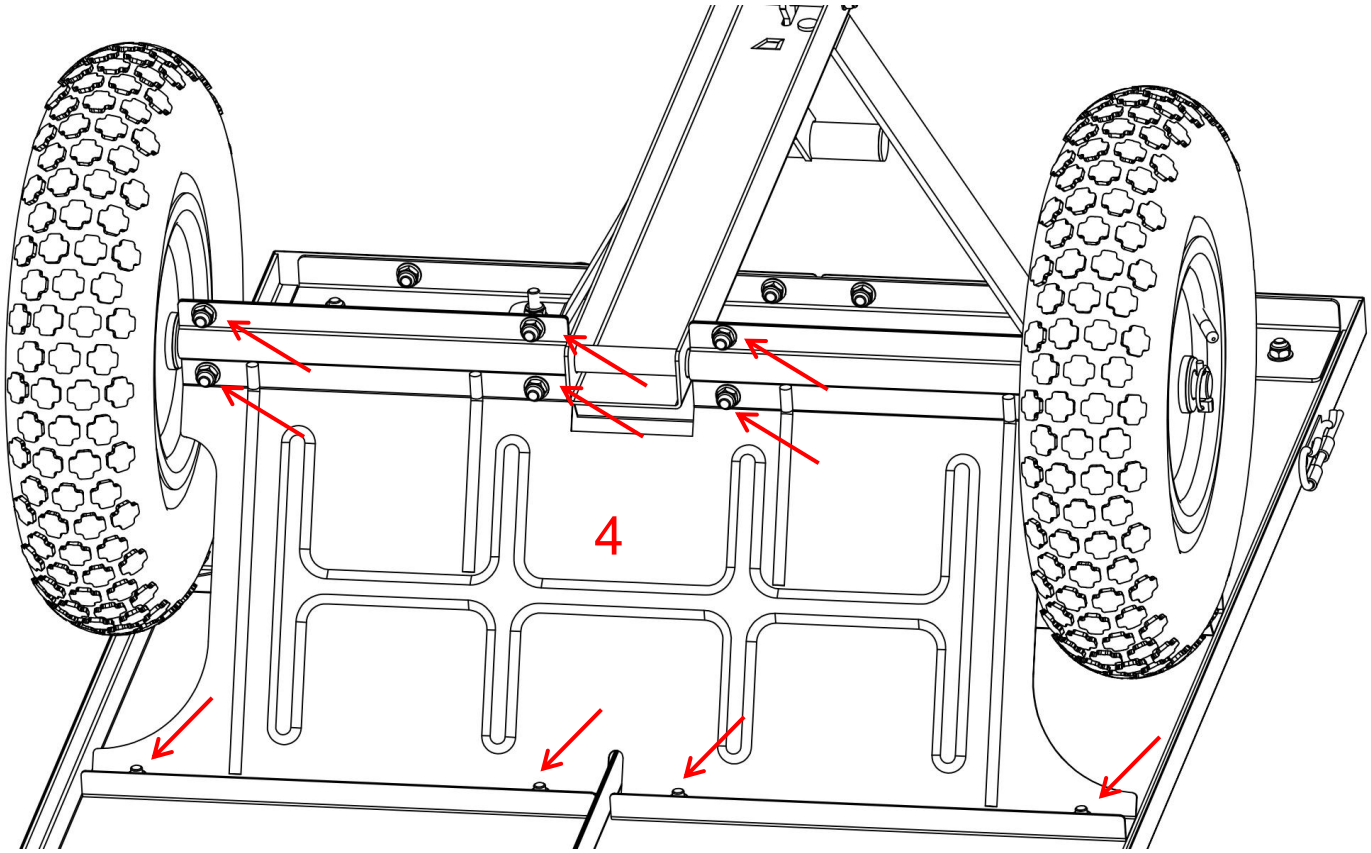

Bitte ziehen Sie alle 16 Schrauben, die die Eisenplatte (4) befestigen, vollständig fest .

Schritt 10	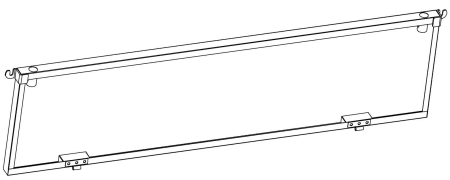 8 x2	 E x4

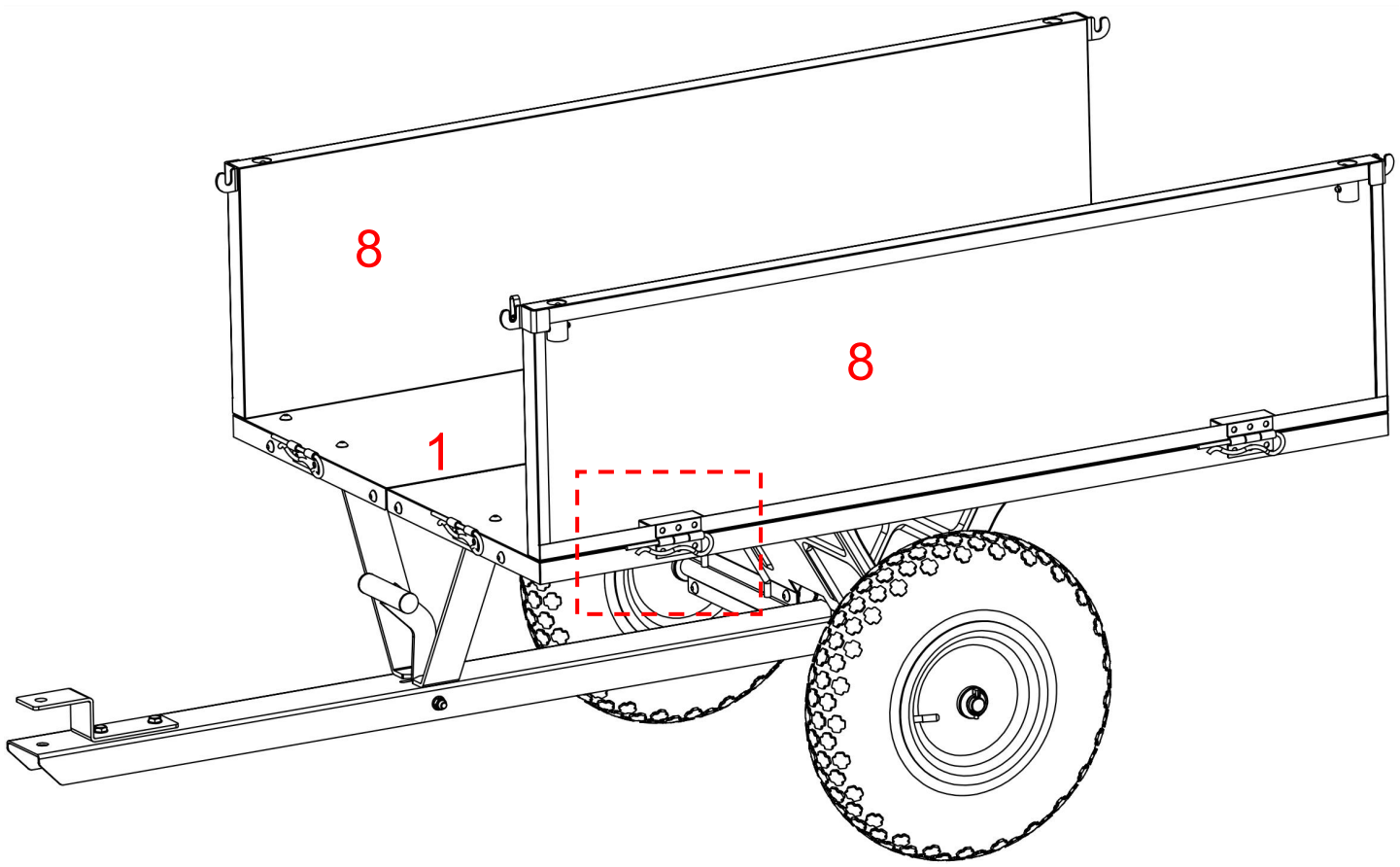

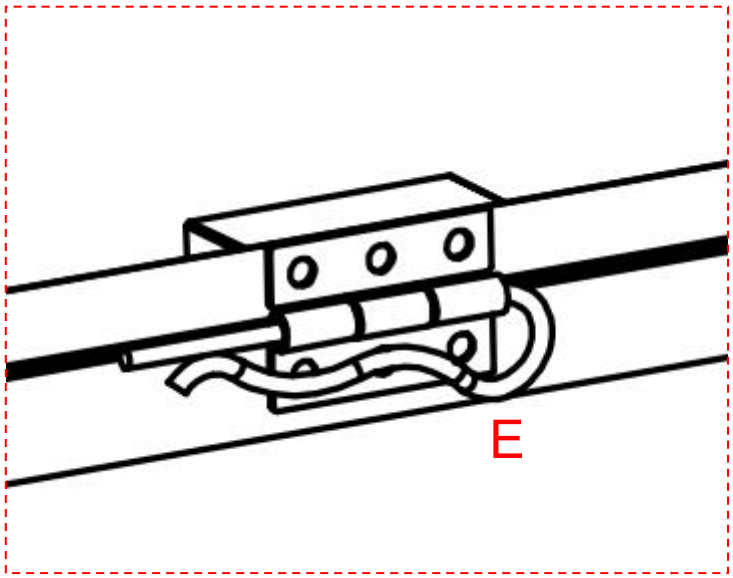

Montieren Sie die Seitenplatte (8) auf der Grundplatte (1) und sichern Sie sie mit einem R-Stift (E) .

Schritt 11



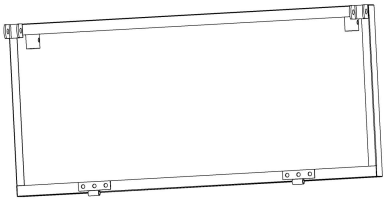

9 x1

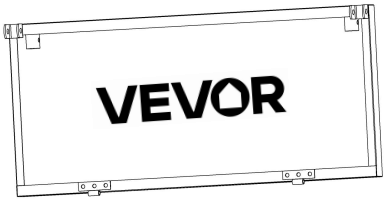

10 x1

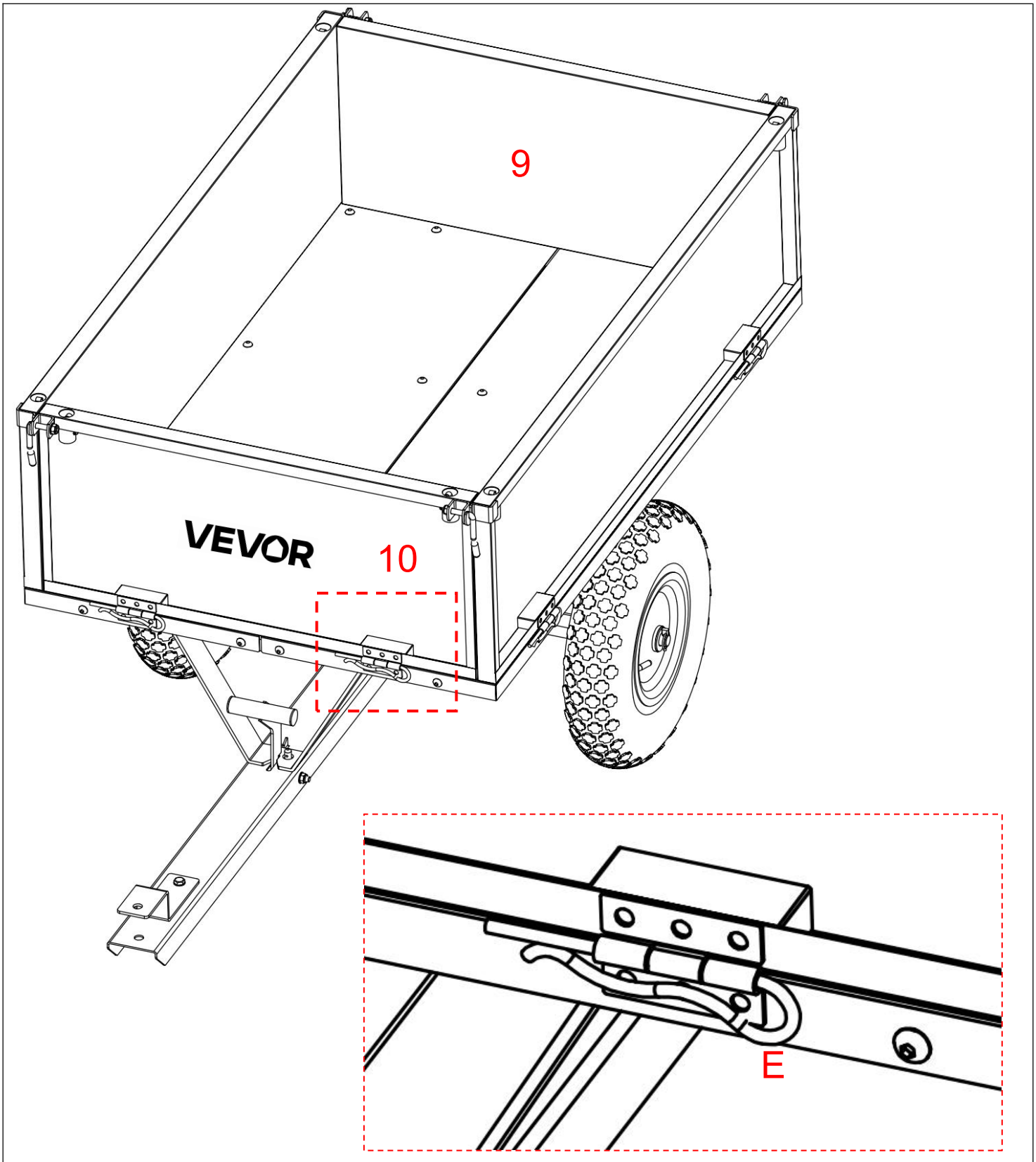

Montieren Sie die Seitenplatte (9;10) auf der Grundplatte (1) und sichern Sie sie mit einem R-Stift (E) .

Schritt 12

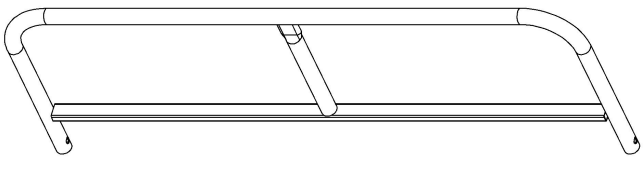

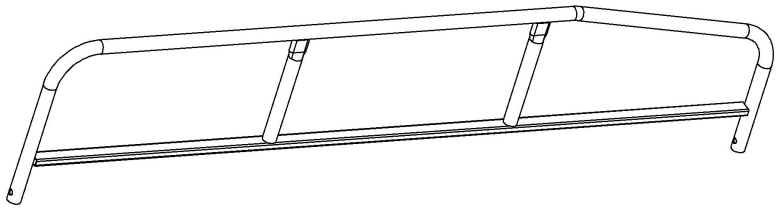

11 x2

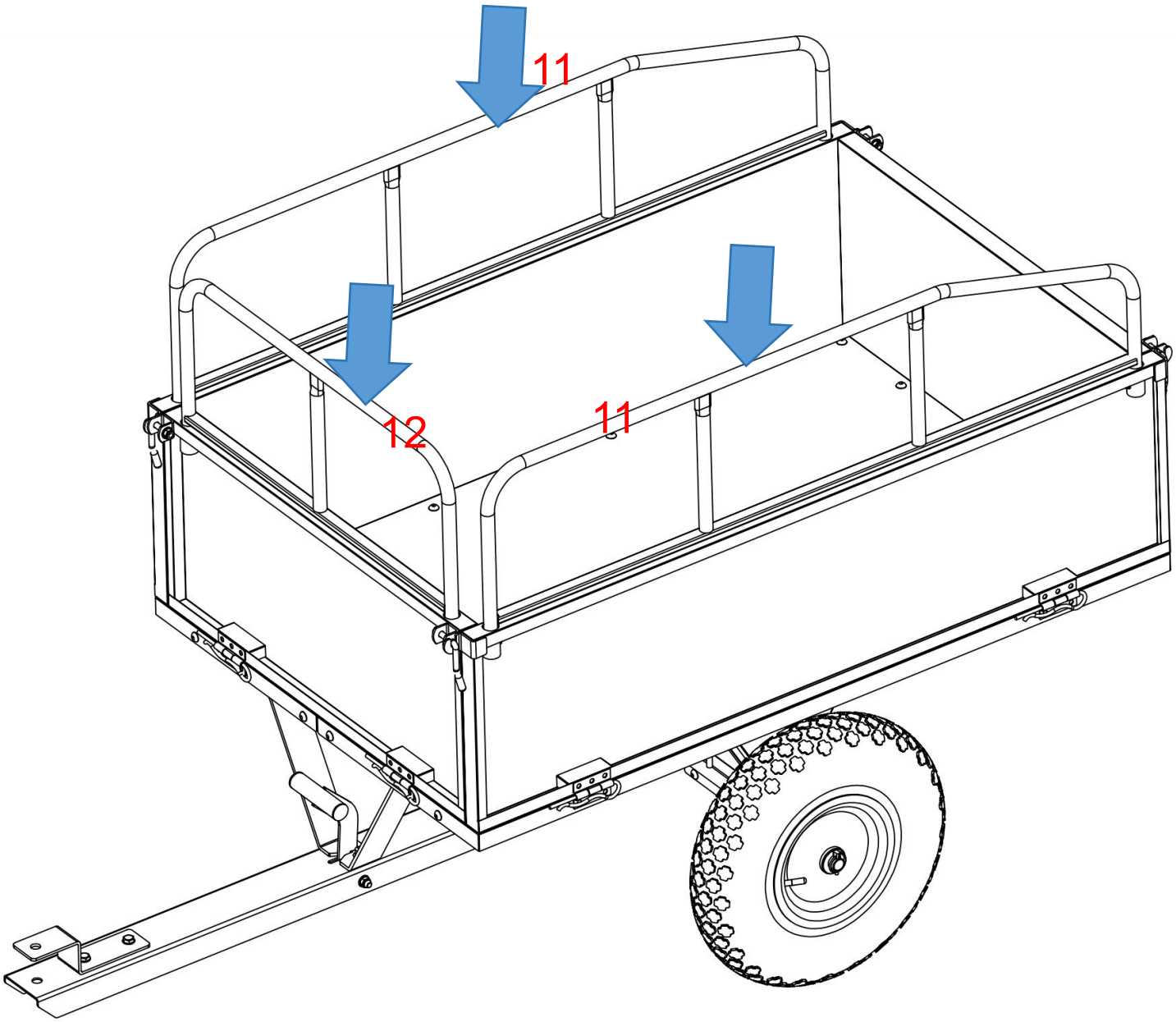

Bitte stecken Sie die Leitplanke (11;12) passgenau in die seitliche Befestigungsbohrung.

Schritt 13

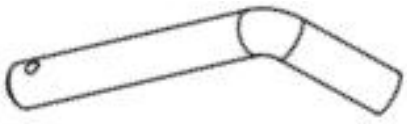

G x1



F x1

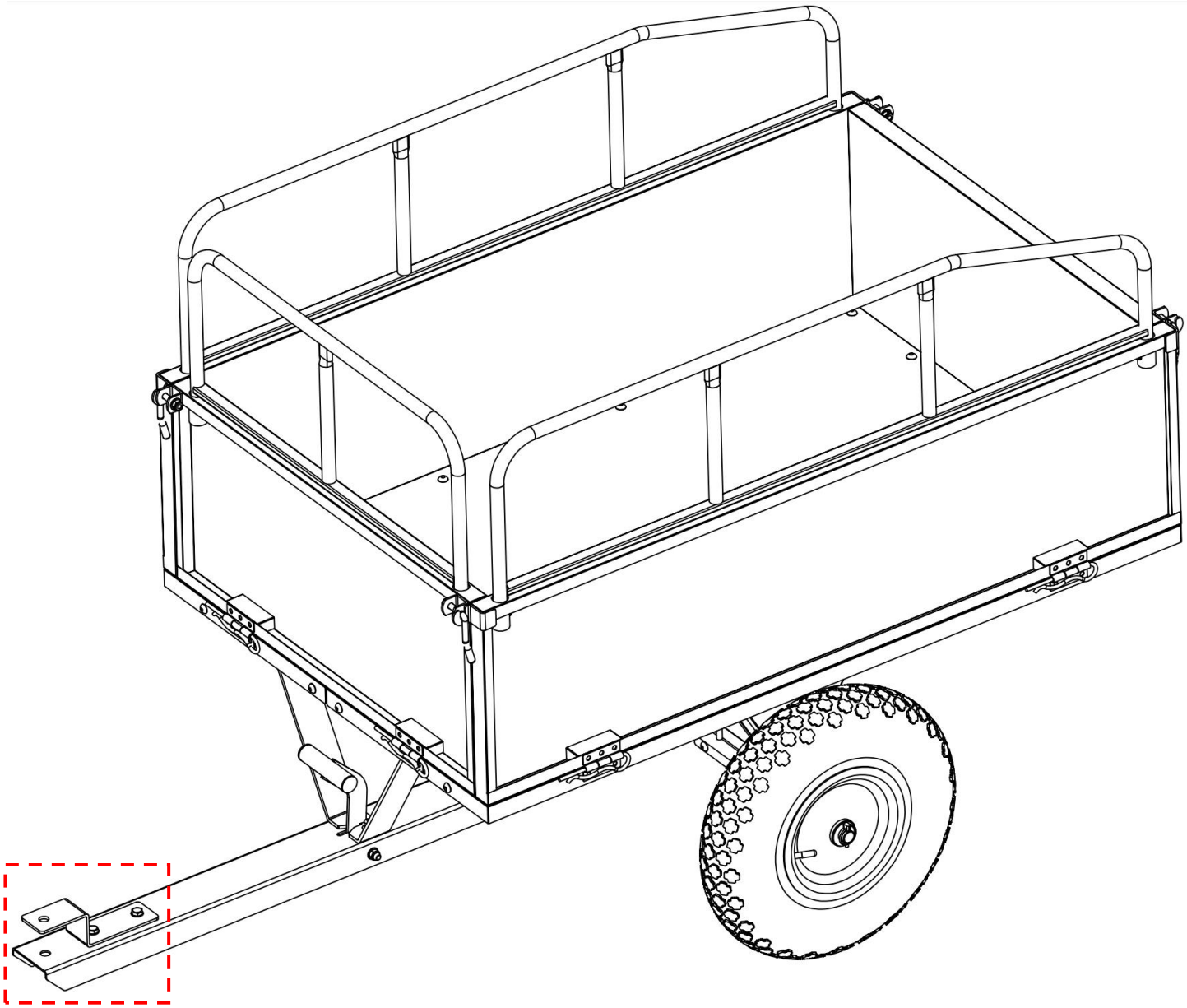

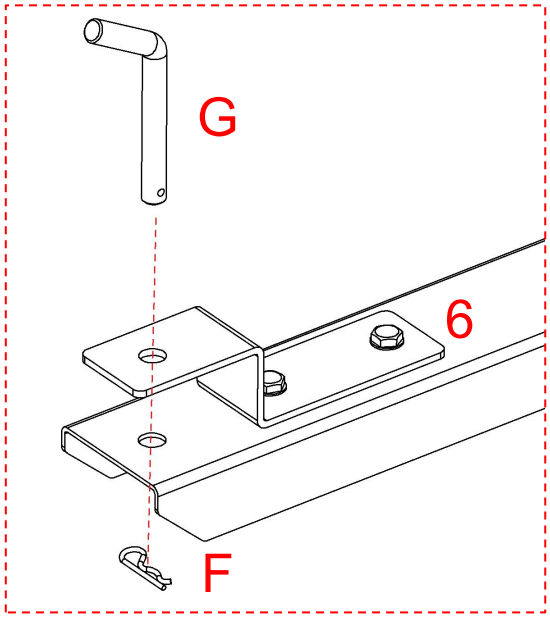

Please insert the bolt(G) into the hole of the drawbar(6) and secure it with an R-pin(F).
Caution: The function of this bolt and R-pin is to connect the trailer to the towing vehicle.

Schritt 14



F x1

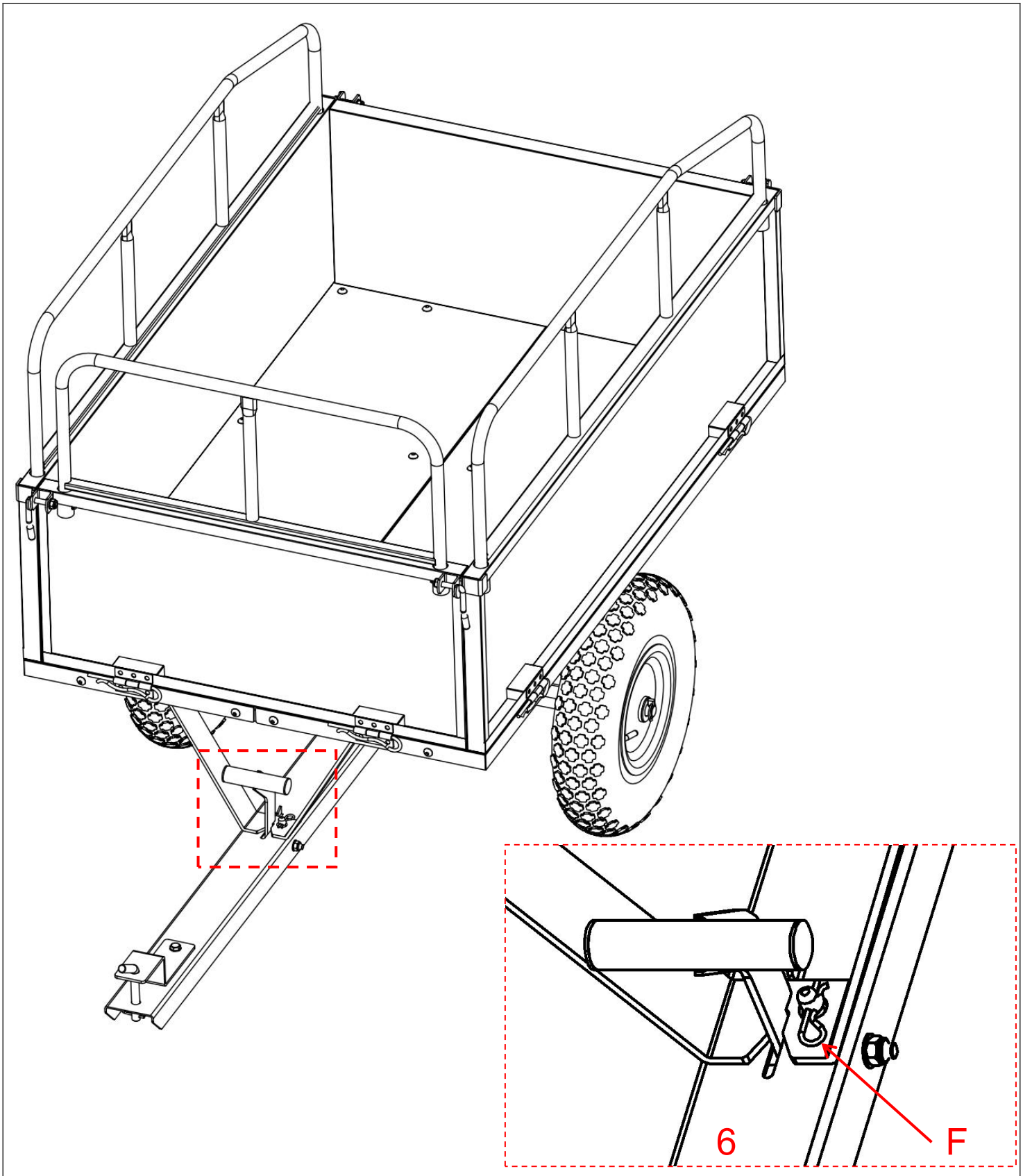

Stecken Sie den R-Stift (F) in die entsprechende Bohrung der Deichsel (6) .

Achtung: Die Hauptfunktion dieses R-Stifts besteht darin, die Öffnungs-/Schließvorrichtung während der Anhängerschleppphase fest zu verriegeln und so zu verhindern, dass die Öffnungs-/Schließvorrichtung während des Transports aufgrund von Straßenunebenheiten, Vibrationen usw. versehentlich aufspringt, wodurch die Sicherheit und Stabilität des Schlepp- und Transportvorgangs gewährleistet wird.

PRODUCT PARAMETER

Modell	BTC002 D
Lautstärke	10 Kubikfuß
Wagengröße	990*760*420 mm 40*29,5*16,5 Zoll
Maximale Ladekapazität	5 00 LBS

Modell	BTC002E
Lautstärke	17 Kubikfuß
Wagengröße	1070*760*585 mm 42,1*30*23 Zoll
Maximale Ladekapazität	6 00 LBS

Adresse: Shuangchenglu 803nong11hao1602A-1609shi, baoshanqu, Shanghai 200000 CN.
EG-Vertreter: E-CrossStu GmbH.
Mainzer Landstr.69, 60329 Frankfurt am Main.
UK-VERTRETER: YH CONSULTING LIMITED.
C/O YH Consulting Limited Office 147, Centurion House, London Road, Staines-upon-Thames, Surrey, TW18 4AX
Nach AUS importiert: SIHAO PTY LTD.
1 ROKEVA STREETEASTWOOD NSW 2122 Australien
In die USA importiert: Sanven Technology Ltd.
Suite 250, 9166 Anaheim Place, Rancho Cucamonga, CA 9173 0



VEVOR

Affordable. Reliable. Home Improvement.

PRZYCZEPA OGRODOWA

MODEL: BTC002D / BTC002E

VEVOR

Affordable. Reliable. Home Improvement.

GARDEN TRAILER

MODEL: BTC002D / BTC002E

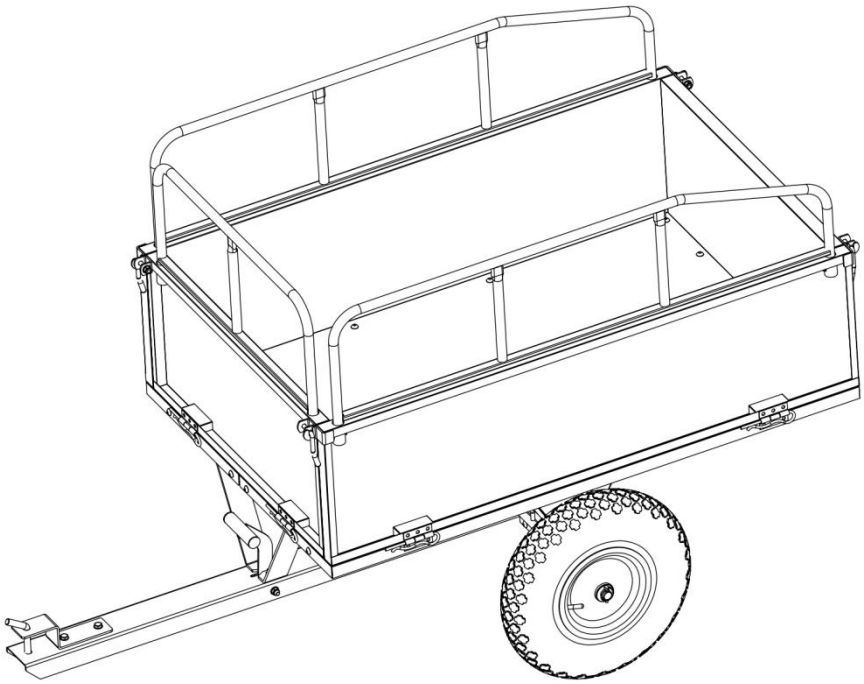

https://youtu.be/1ZUXkEoKIdQ

Aby obejrzeć film instruktażowy, zeskanuj kod QR.

To jest oryginalna instrukcja obsługi. Przed użyciem prosimy o dokładne zapoznanie się z treścią instrukcji. Firma VEVOR zastrzega sobie prawo do jednoznacznej interpretacji niniejszej instrukcji obsługi. Wygląd produktu zależy od stanu, w jakim go otrzymali Państwo. Prosimy o wyrozumiałość, ale nie będziemy Państwa ponownie informować o

aktualizacjach technologicznych lub oprogramowania naszego produktu.

SAFETY INSTRUCTIONS

OSTRZEŻENIE:
Przeczytaj ten materiał przed użyciem produktu. Nieprzestrzeganie tego zalecenia może spowodować poważne obrażenia.

Środki ostrożności podczas montażu

61. Montaż należy wykonywać wyłącznie zgodnie z niniejszą instrukcją. Nieprawidłowy montaż może stwarzać zagrożenie.
62. Podczas montażu należy nosić okulary ochronne zatwierdzone przez ANSI oraz wytrzymałe rękawice robocze.
63. Utrzymuj miejsce zgromadzenia w czystości i zapewnij dobre oświetlenie.
64. Nie dopuszczać osób postronnych na teren montażu w trakcie jego trwania.
65. Nie przychodź na zgromadzenie, jeśli jesteś zmęczony lub pod wpływem alkoholu, narkotyków lub leków.
66. Możliwości produktu odnoszą się wyłącznie do produktów prawidłowo i całkowicie zmontowanych.
67. Montaż należy wykonać na płaskiej, równej, twardej i gładkiej powierzchni, która będzie w stanie bezpiecznie utrzymać przyczepę ogrodową.
68. Aby uzyskać dodatkowe informacje dotyczące części wymienionych na kolejnych stronach, zapoznaj się ze schematem montażu w niniejszej instrukcji. Rozpakuj i oddziel wszystkie części w czystym miejscu pracy.
69. Szacuje się, że instalację tego produktu mogą wykonać dwie osoby w ciągu 20 minut .
70. Ponieważ montaż tego produktu wymaga dużej liczby śrub, dołączyliśmy śruby zapasowe.

    Dzięki temu nie musisz się martwić, jeśli po zakończeniu montażu produktu pozostaną Ci jakieś śruby.

Zachowaj środki ostrożności

37. NIE WOLNO SIEDZIEĆ ANI STAWAĆ NA TYM PRZEDMIOCIE.
38. Ten produkt nie jest zabawką. Nie pozwalaj dzieciom bawić się nim ani przebywać w jego pobliżu.
39. Nie przekraczać określonej wartości nośności.
40. Używać wyłącznie na płaskiej, równej, twardej i gładkiej powierzchni, która może bezpiecznie utrzymać w pełni załadowaną przyczepę ogrodową.
41. Stosować wyłącznie zgodnie z przeznaczeniem.
42. Przed każdym użyciem należy przeprowadzić kontrolę. Nie używać produktu, jeśli części są luźne lub uszkodzone.

ZAPISZ TĘ INSTRUKCJĘ

PARTS LIST

NIE.	Część	ILOŚĆ	NIE.	Część	ILOŚĆ
1	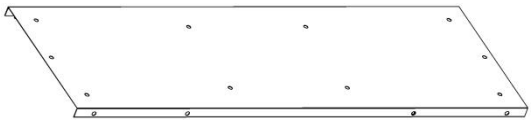	2	2	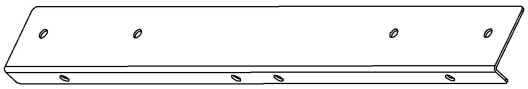	2
3	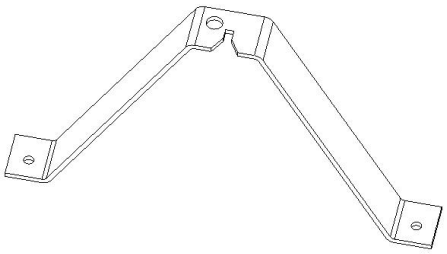	1	4	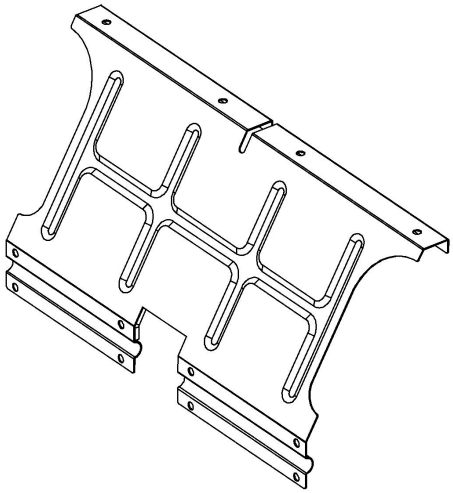	2
5		1	6	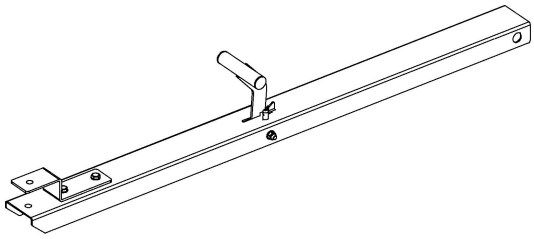	1
7	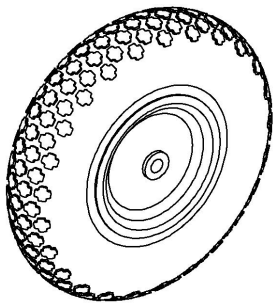	2	8	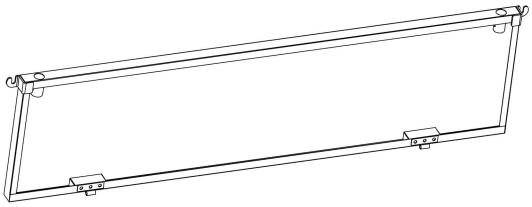	2
9	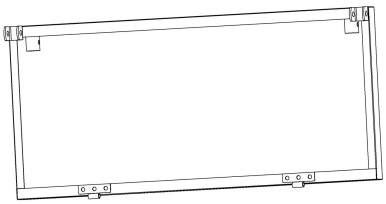	1	10	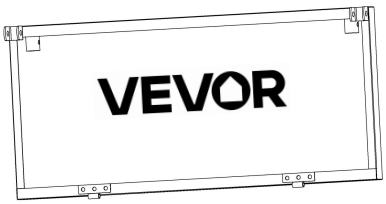	1
11	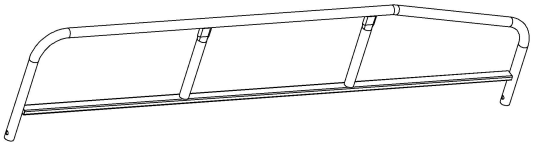	2	12	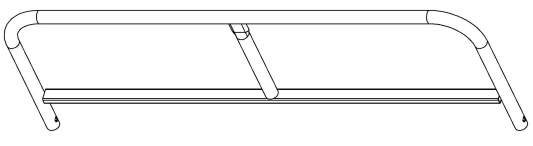	1

A	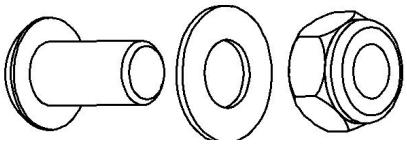 M8*15mm	32	B	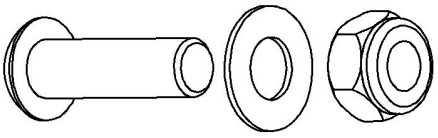 M8*30mm	2
C	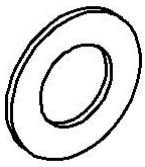	4	D	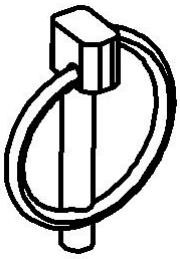	2
mi		8	F		2
G	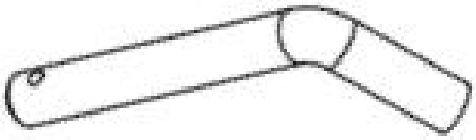	1			
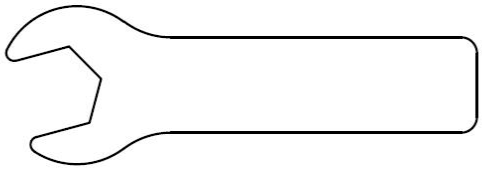		1			1

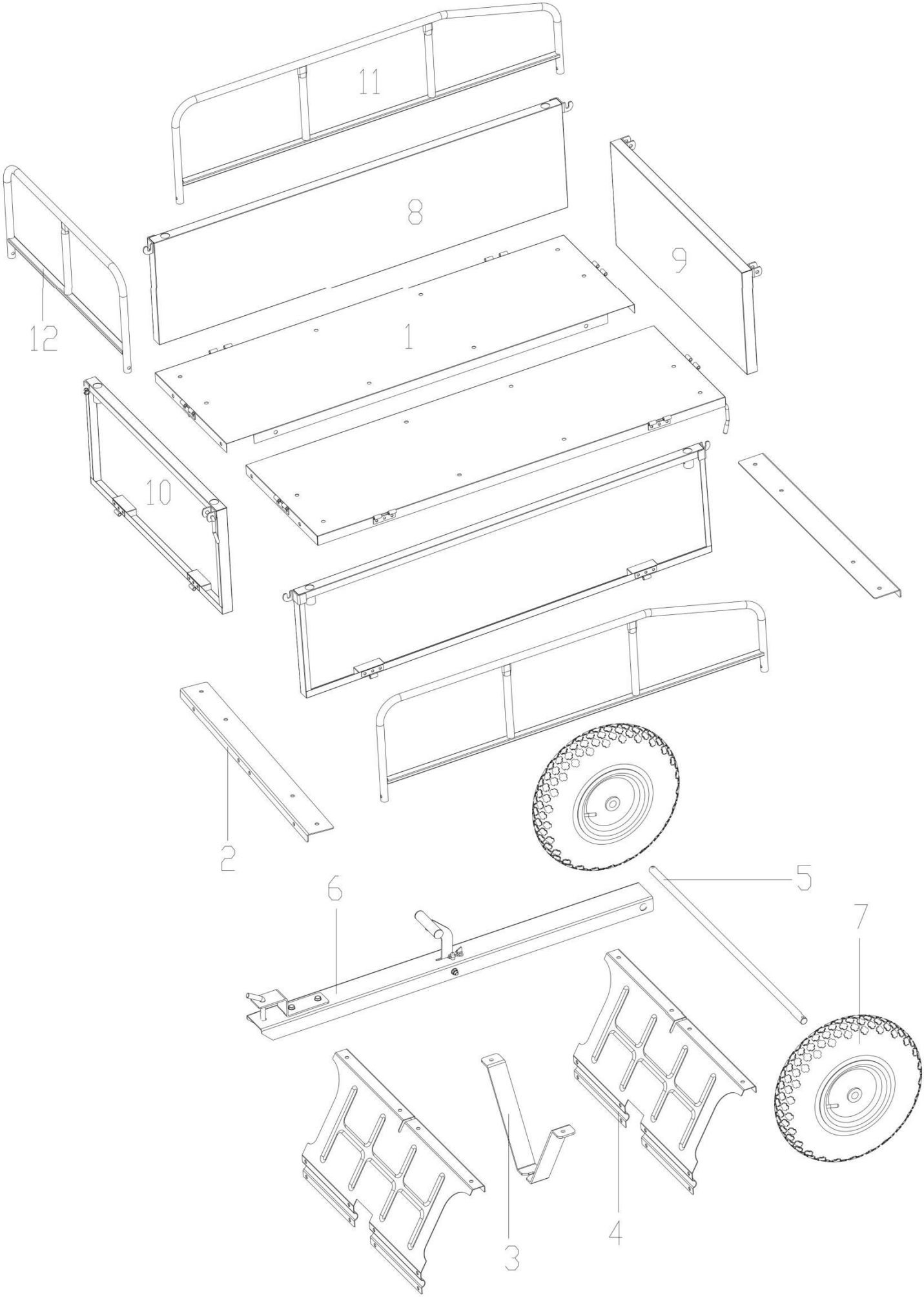
11
8
9
12
1
10
2
6
5
7
4
3

ASSEMBLY STEP

Krok 1	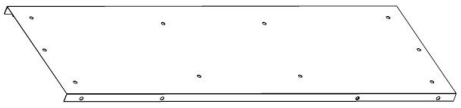 1 x2	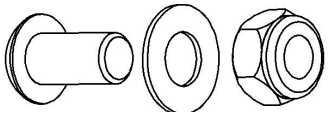 A x2

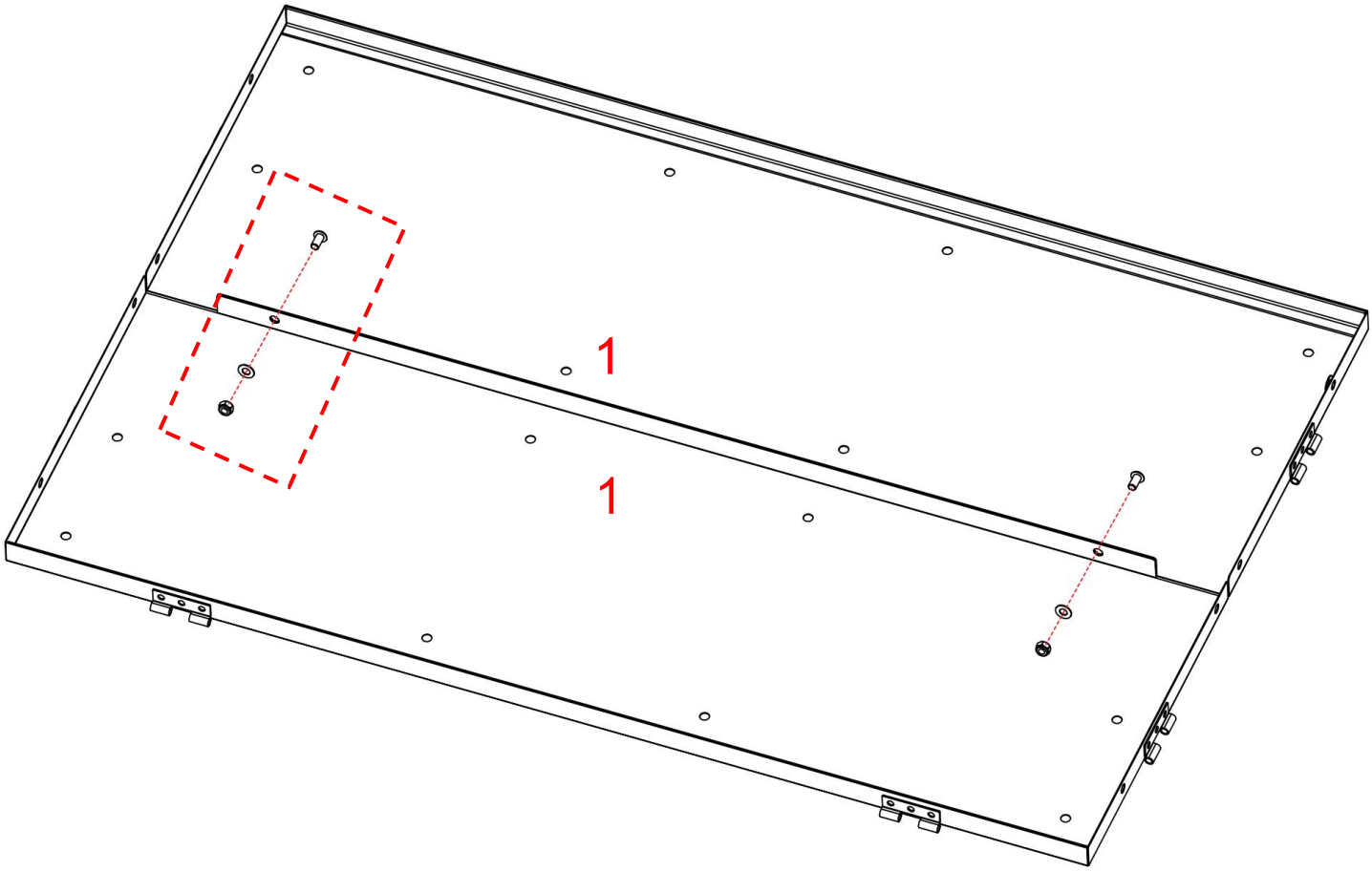

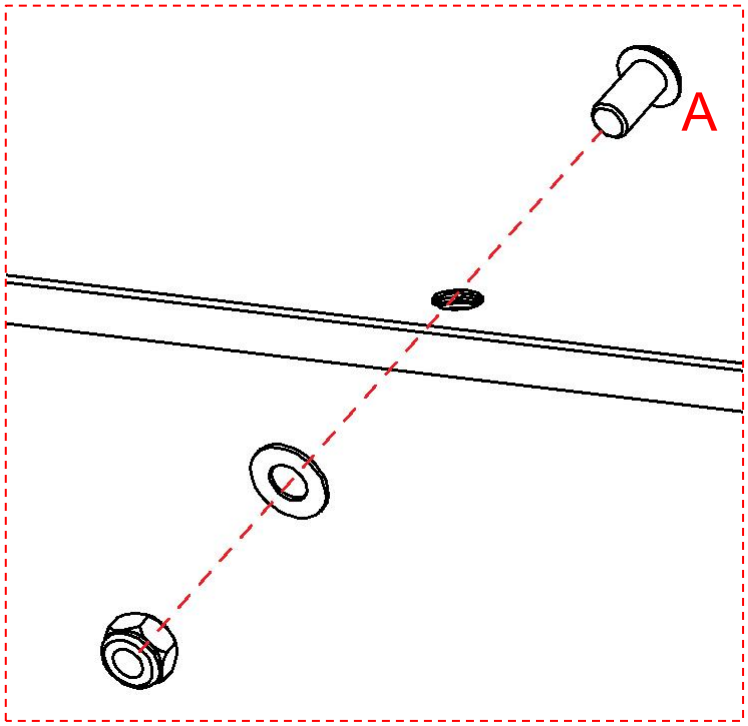

Zamknij dwie płyty bazowe (1 x 2) i wyrównaj je, a następnie przymocuj je śrubami (A) .

Krok 2



2 x2

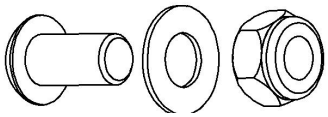

x14

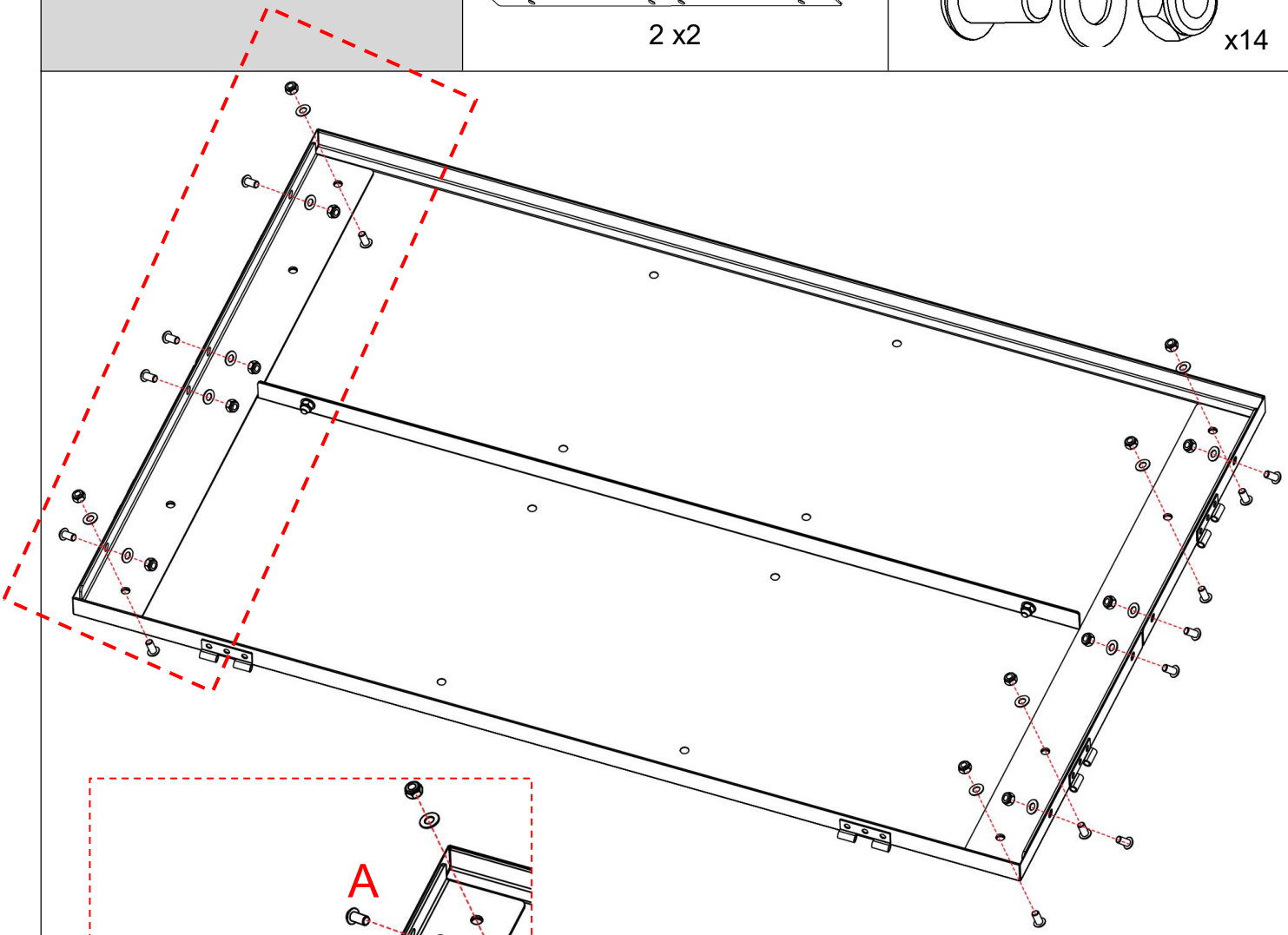

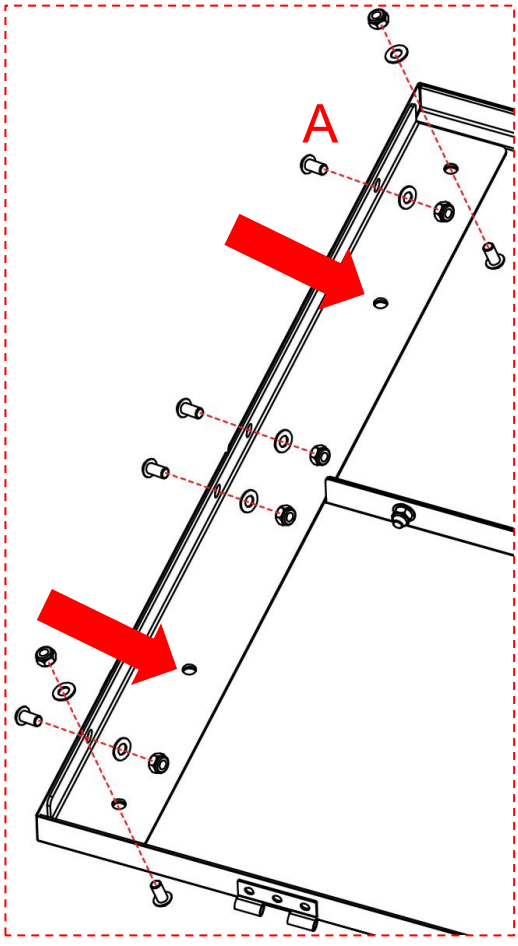

13. Odwróć płytę bazową na drugą stronę i zamontuj ją.
14. Zamontuj kątowniki (2 x 2) na obu końcach i przymocuj je śrubami (A) .

Uwaga: Na razie nie przykręcaj śrub do dwóch otworów montażowych oznaczonych strzałką na kątowniku; są one zarezerwowane do wykorzystania w kolejnych etapach instalacji.

Krok 3

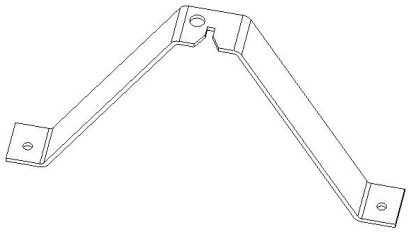

3 x1

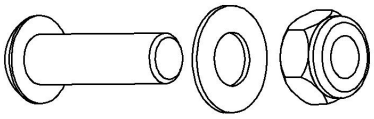

B x2

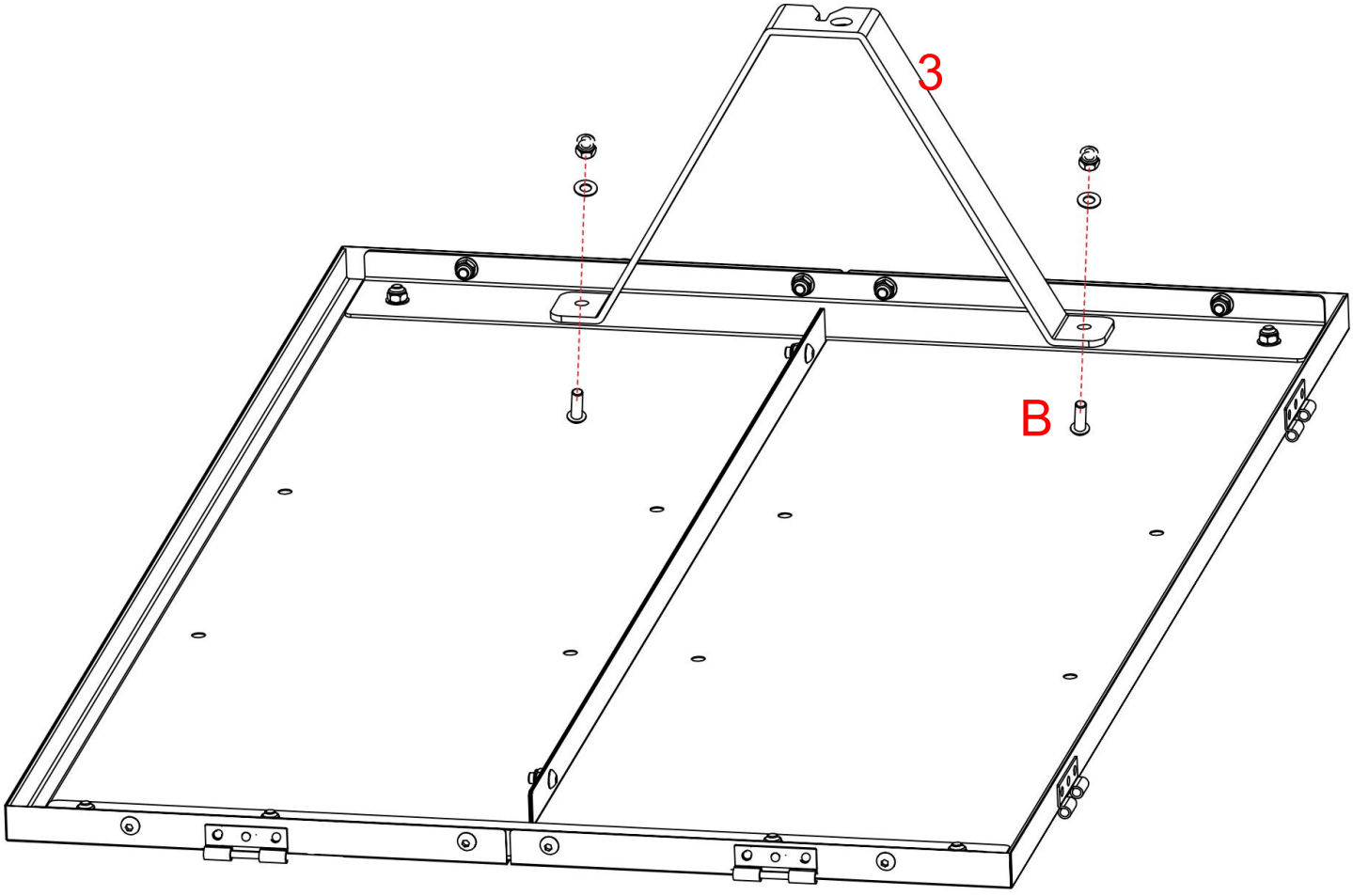

Zamontuj wspornik w kształcie litery V (3) na płycie bazowej i przymocuj go odpowiednimi śrubami (B) (śruby te są stosunkowo długie).

Krok 4

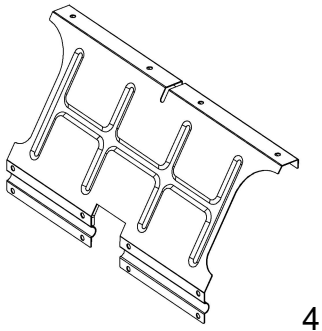

4 x2

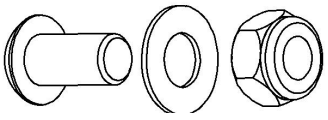

x8

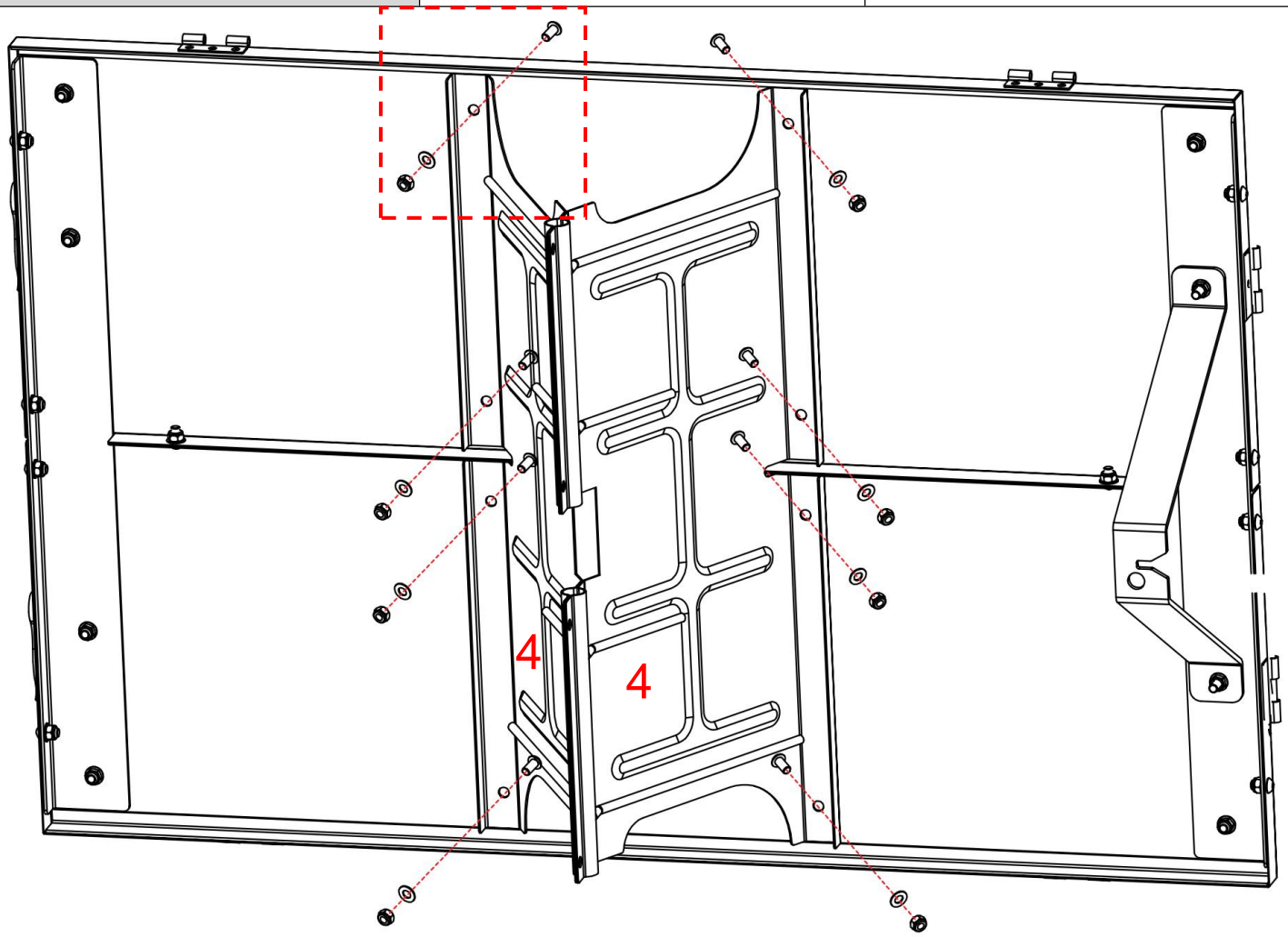

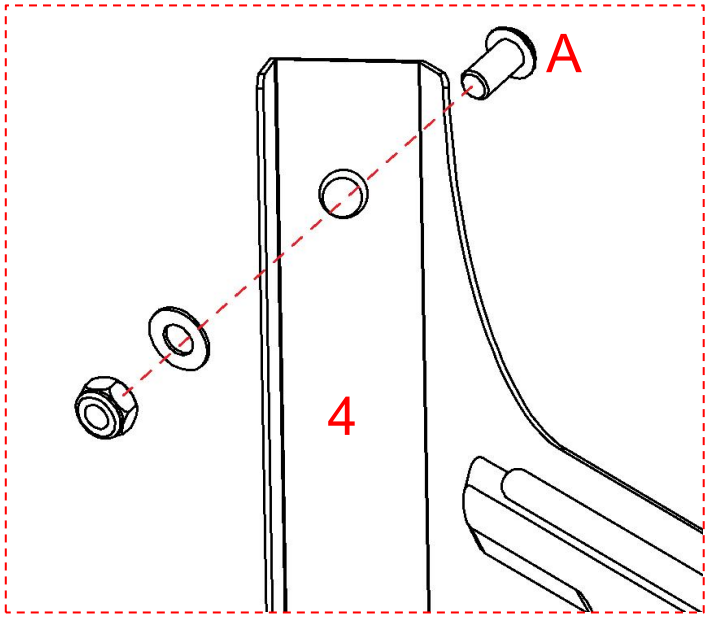

Place the iron plate(4) in the direction shown in the diagram, align it at the middle position, and then fix it to the base plate with screws(A).

Caution: Do not tighten the screws here for the time being; they are reserved to be fully tightened in subsequent steps.

Krok 5

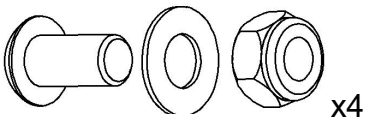

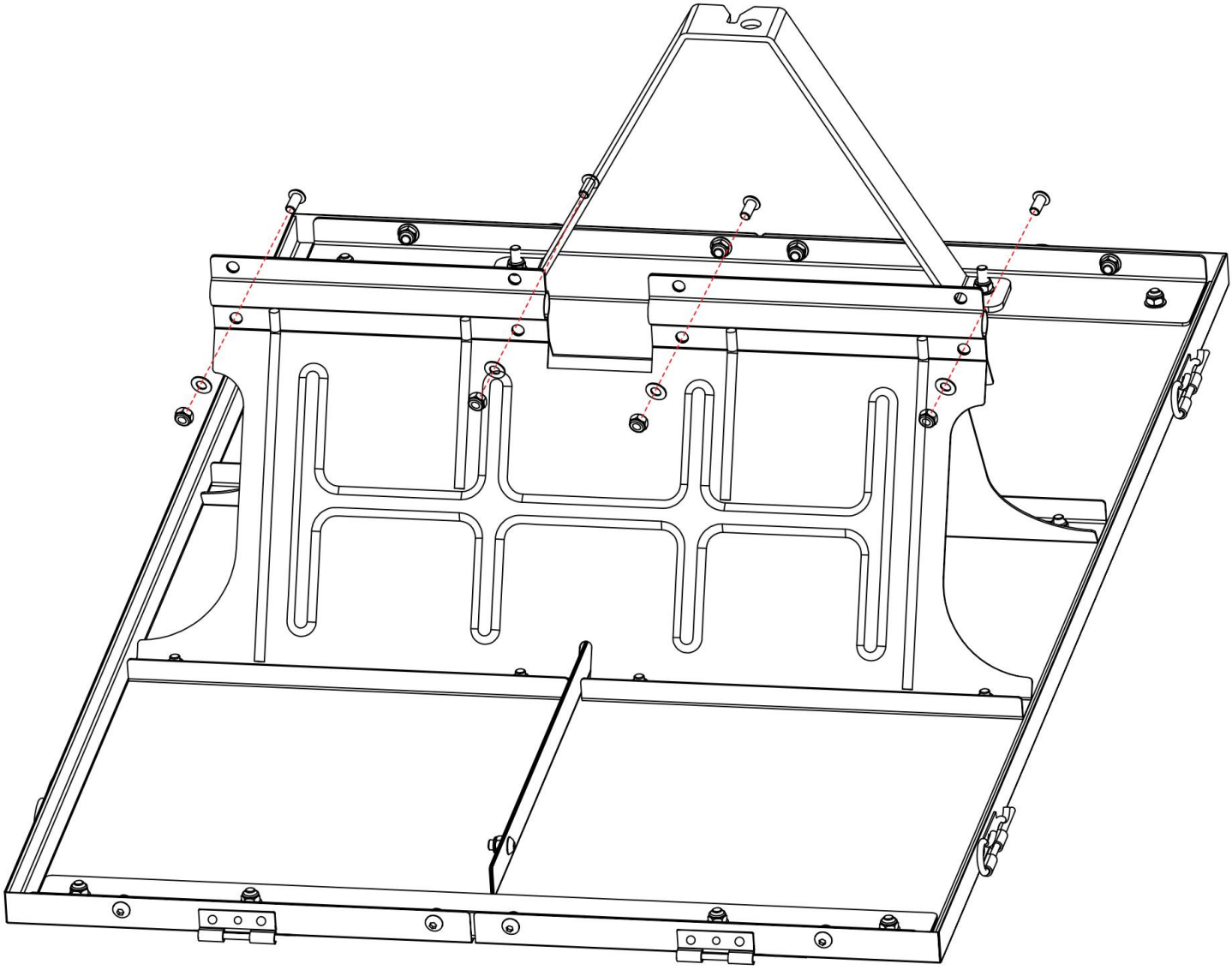

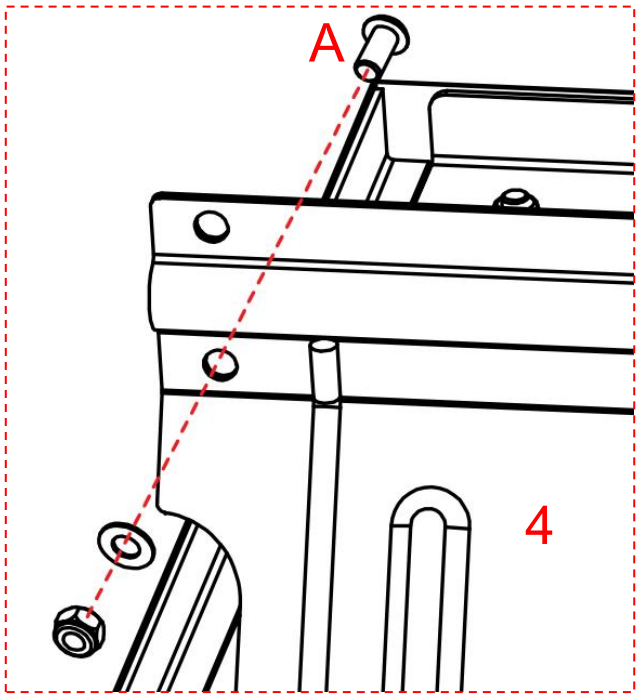

13. Securely connect the two iron plates(4) with screws(A).

14. Caution:There are a total of 8 screw holes here. At this stage, only the 4 lower ones need to be tightened, and the remaining holes are reserved for tightening in subsequent steps.

3.Caution: Do not tighten the screws here for the time being; they are reserved to be fully tightened in subsequent steps.

Krok 6

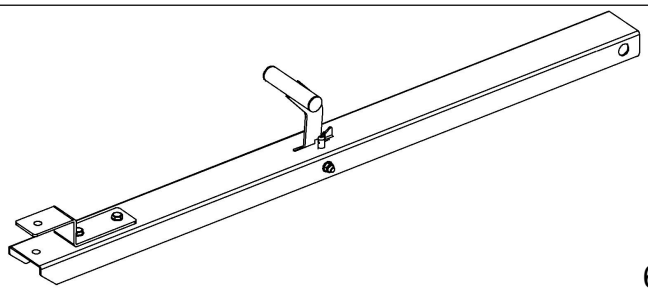

6 x1



5 x1

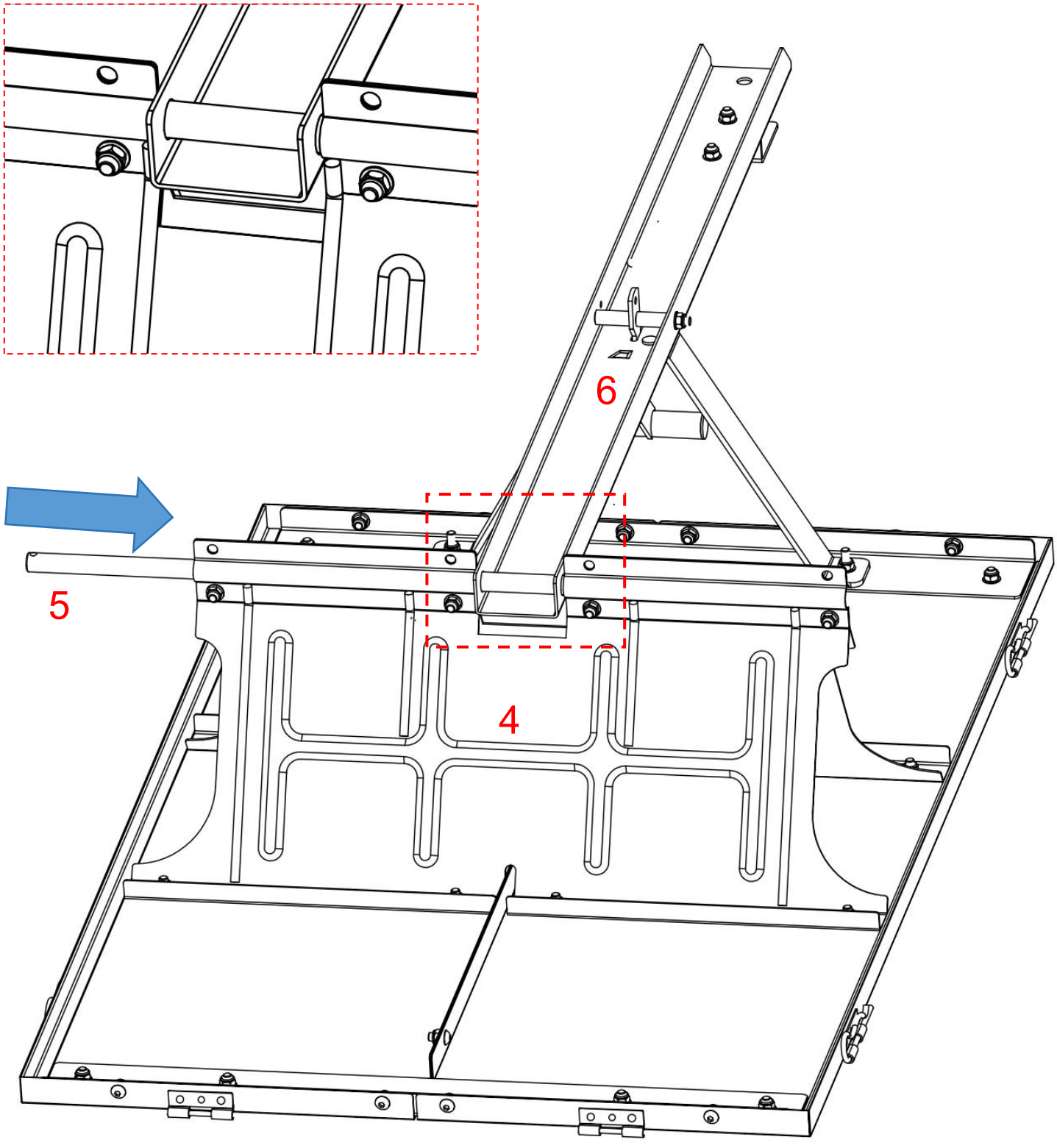

Przełóż wał żelazny (5) przez szczelinę pomiędzy płytami żelaznymi i włóż go do pręta trakcyjnego (6) w pozycji środkowej.

Ostrożność: Drążek trakcyjny należy zamontować w kierunku pokazanym na schemacie.

Krok 7

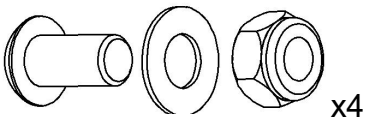

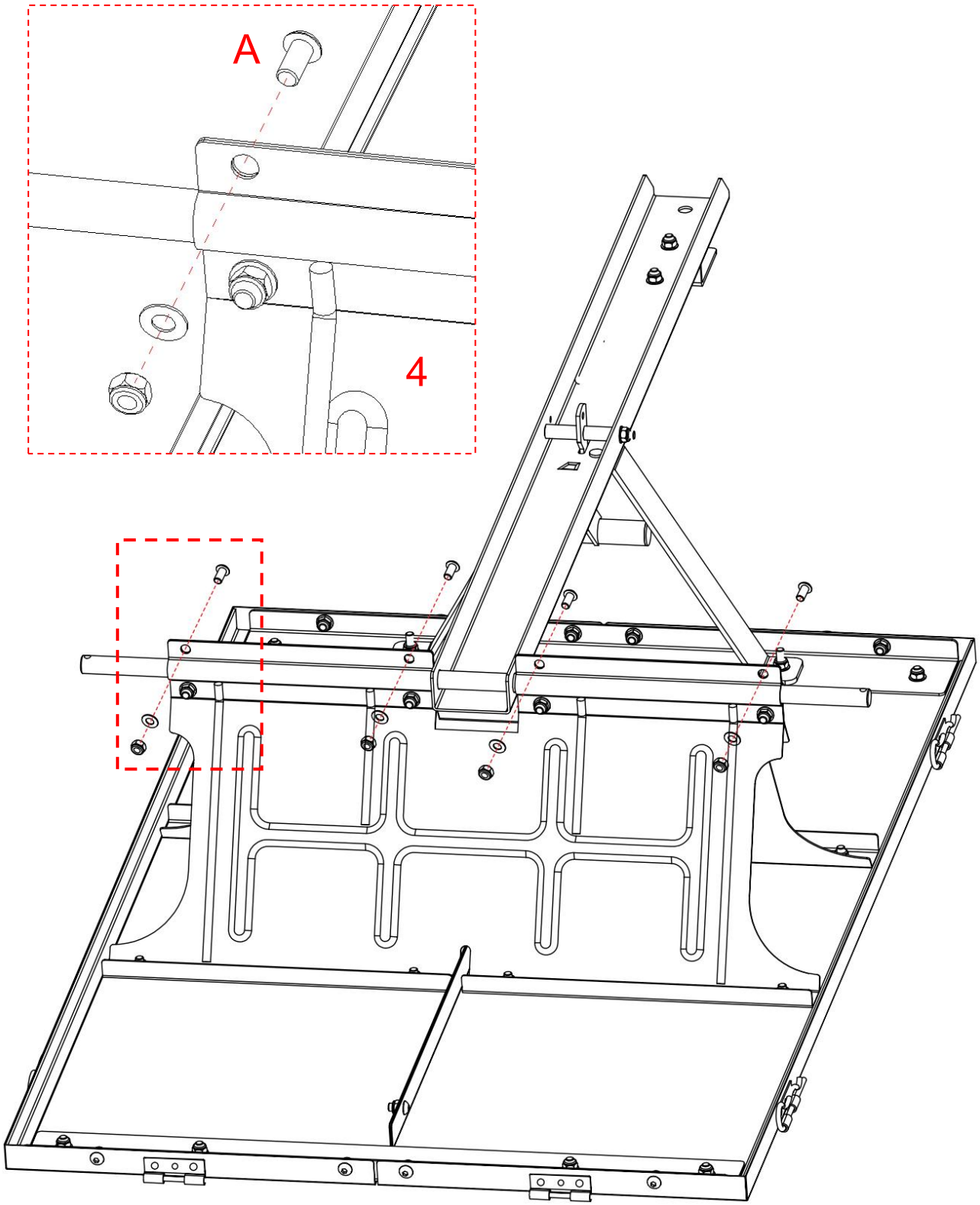

Podczas mocowania i łączenia dwóch płyt żelaznych (4) należy zabezpieczyć pozostałe 4 otwory na śruby za pomocą śrub (A) .

Uwaga: Na razie nie dokręcaj śrub w tym miejscu; są one przeznaczone do pełnego dokręcenia

w kolejnych krokach.

Krok 8	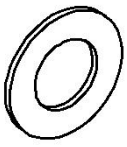 C x4	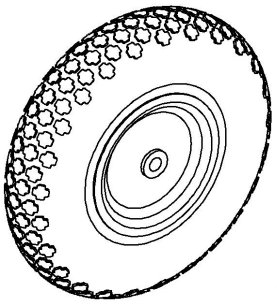 7 x2
	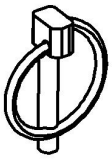 D x2	

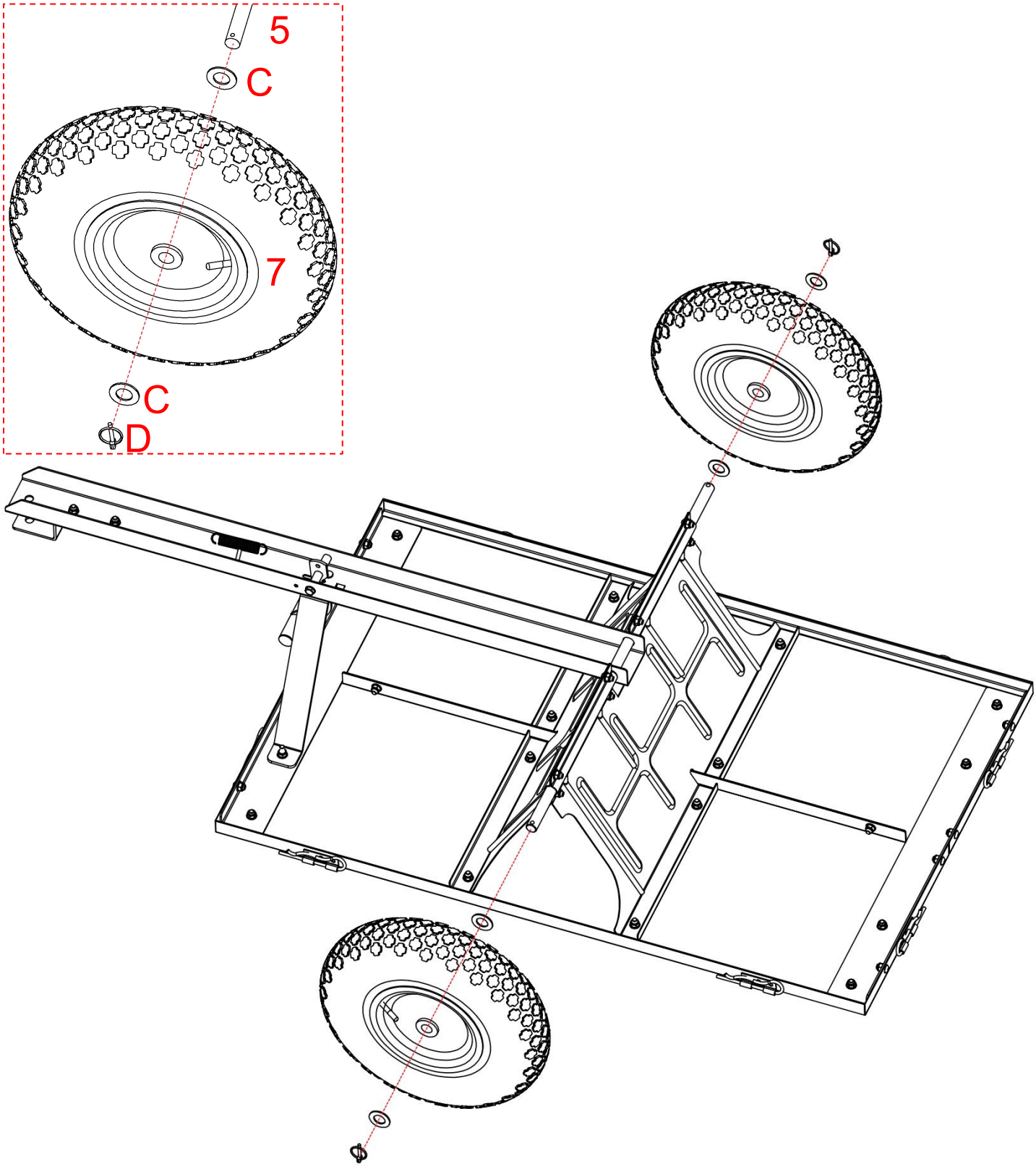

Proszę zamontować elementy na osi (5) w następującej kolejności: najpierw załóż podkładkę (C) ;

następnie zamontuj koło (7) ; potem załóż kolejną podkładkę (C) ; i na koniec włóż sworzeń O (D) , aby je zabezpieczyć.

Krok 9

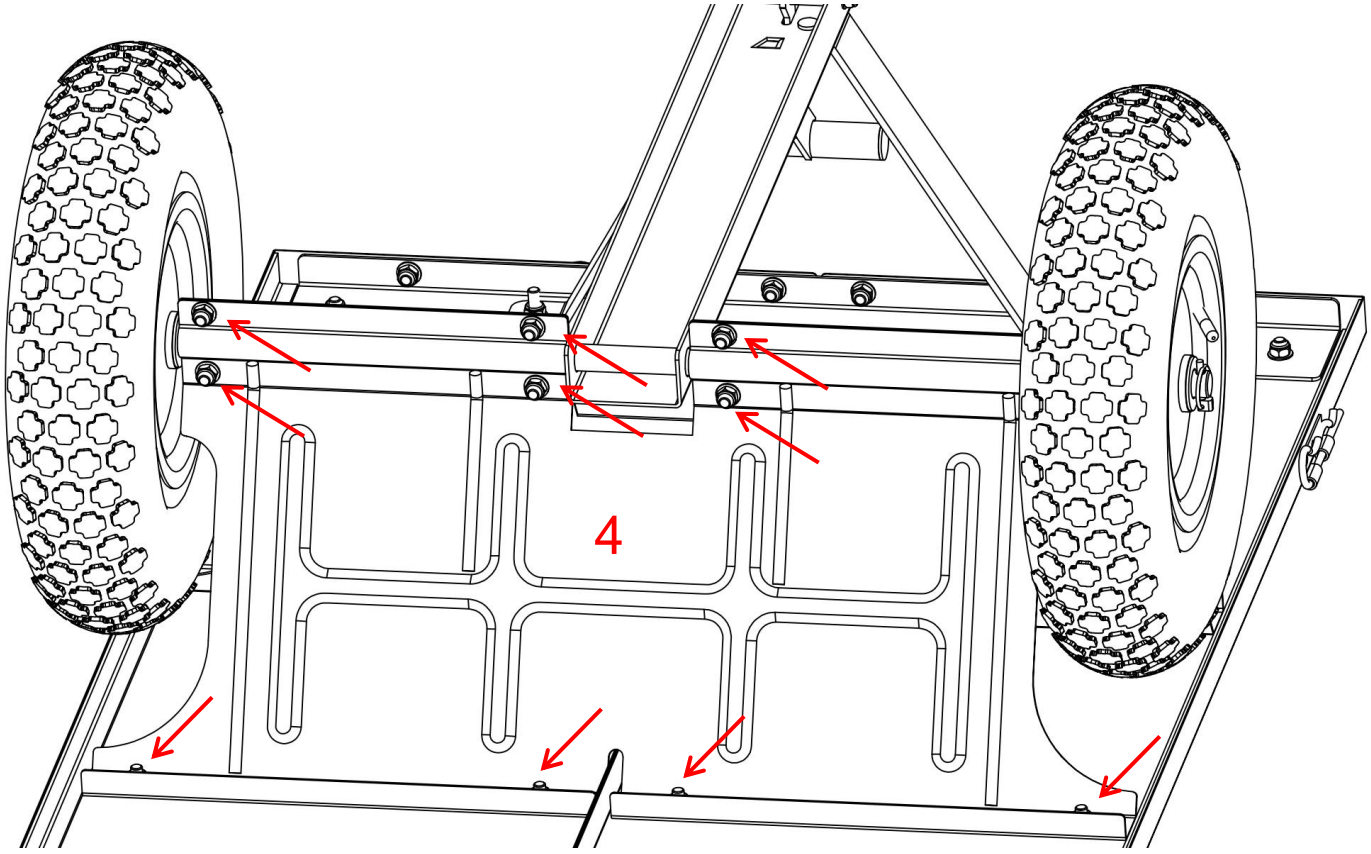

Dokręć dokładnie wszystkie 16 śrub mocujących płytę żelazną (4) .

Krok 10	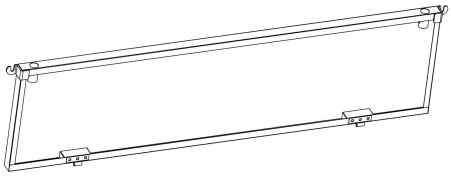 8 x2	 E x4

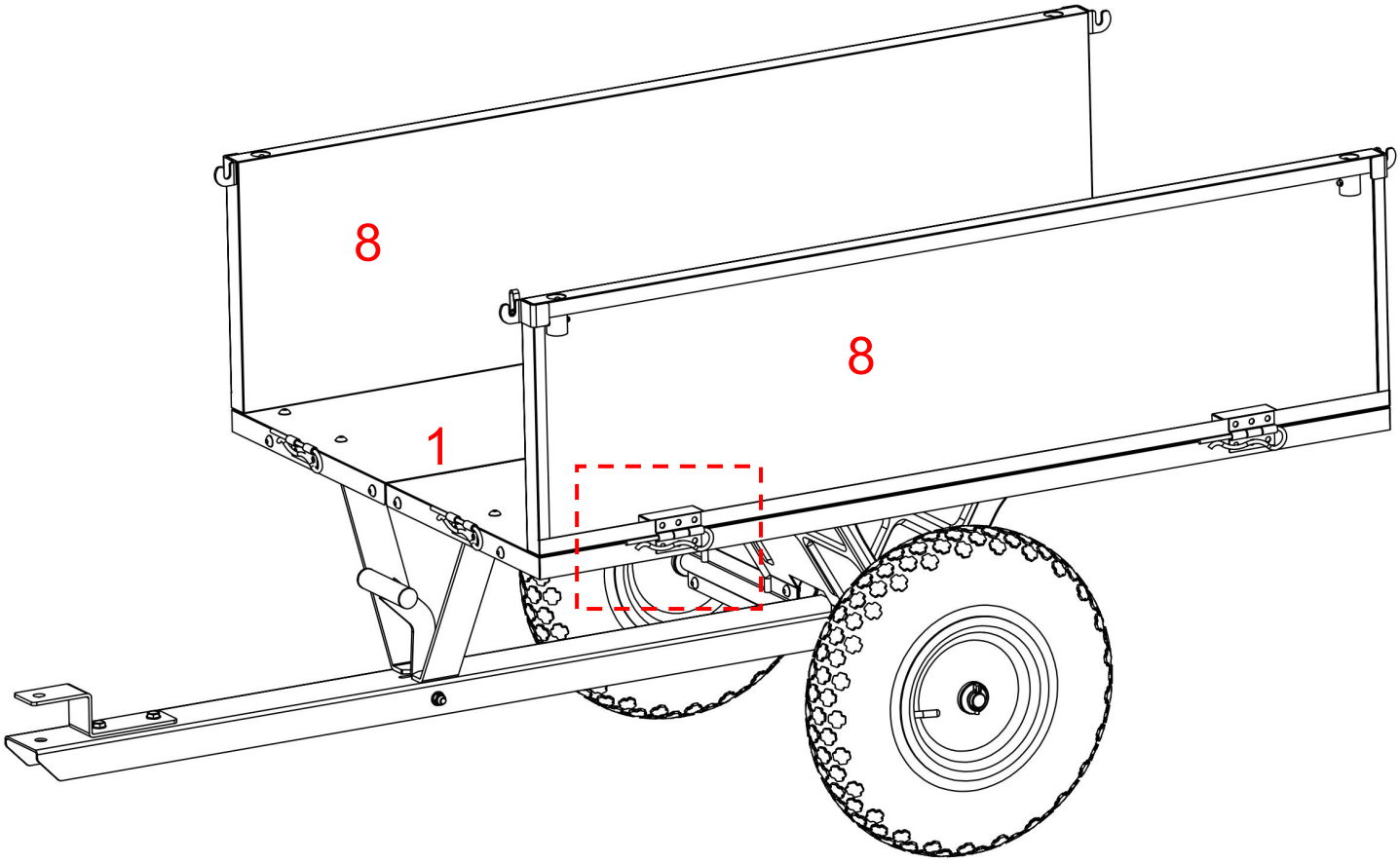

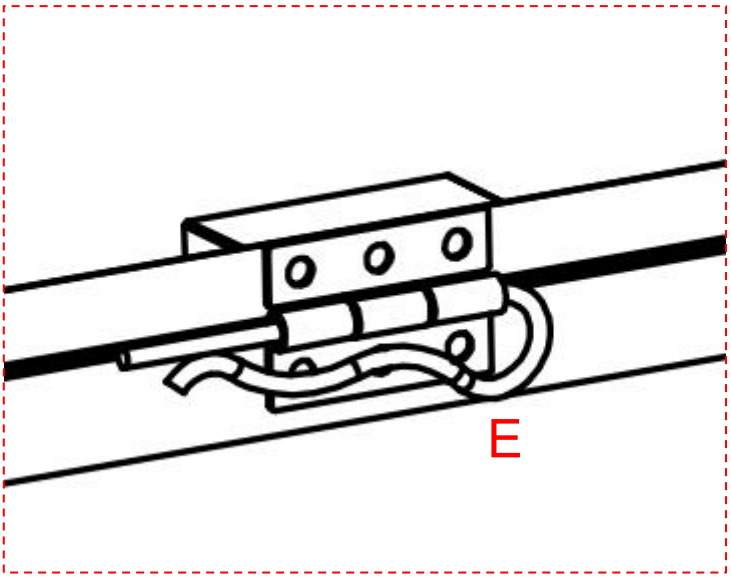

Zamontuj płytę boczną (8) na płycie bazowej (1) i zabezpiecz ją za pomocą sworznia R (E) .

Krok 11



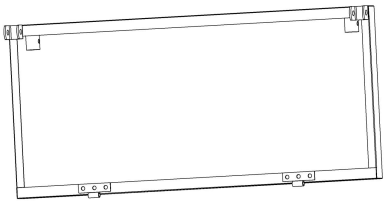

9 x1

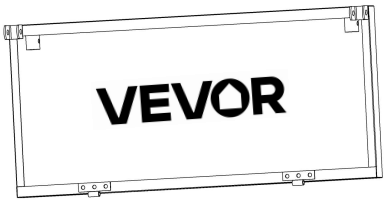

10 x1

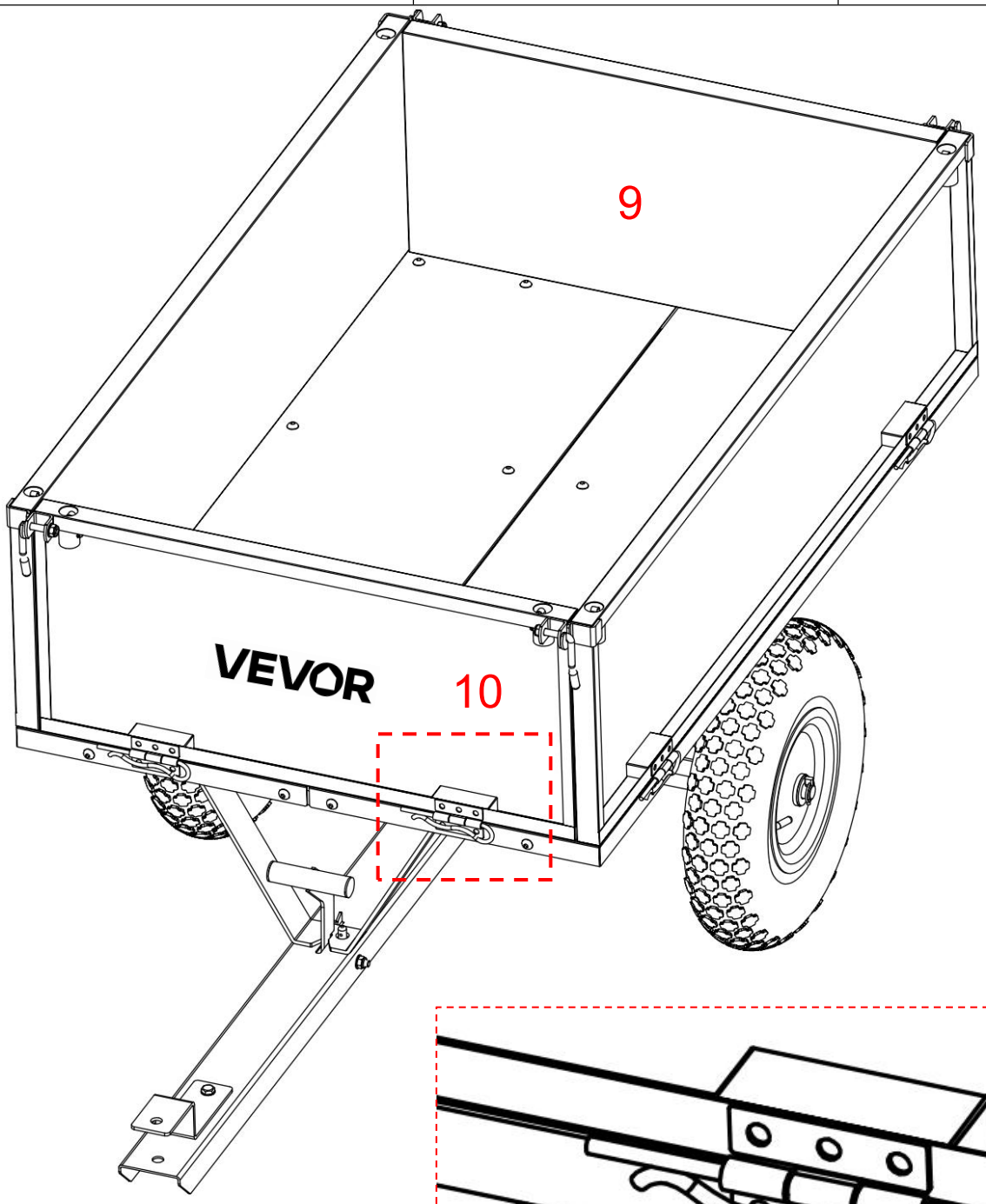

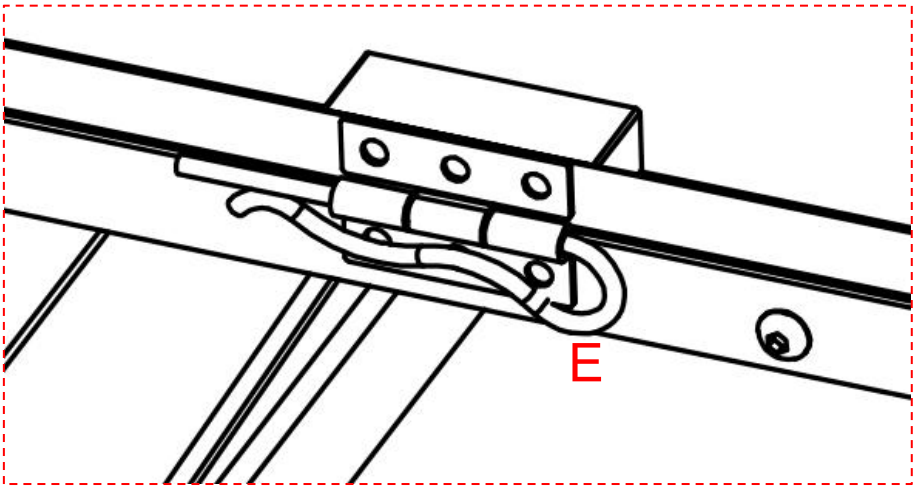

Zamontuj płytę boczną (9;10) na płycie bazowej (1) i zabezpiecz ją za pomocą kołka R (E) .

Krok 12

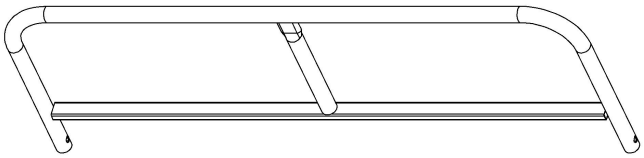

12 x1

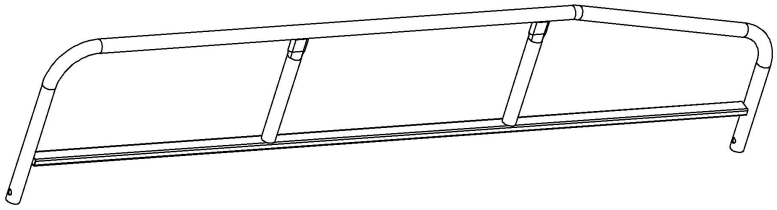

11 x2

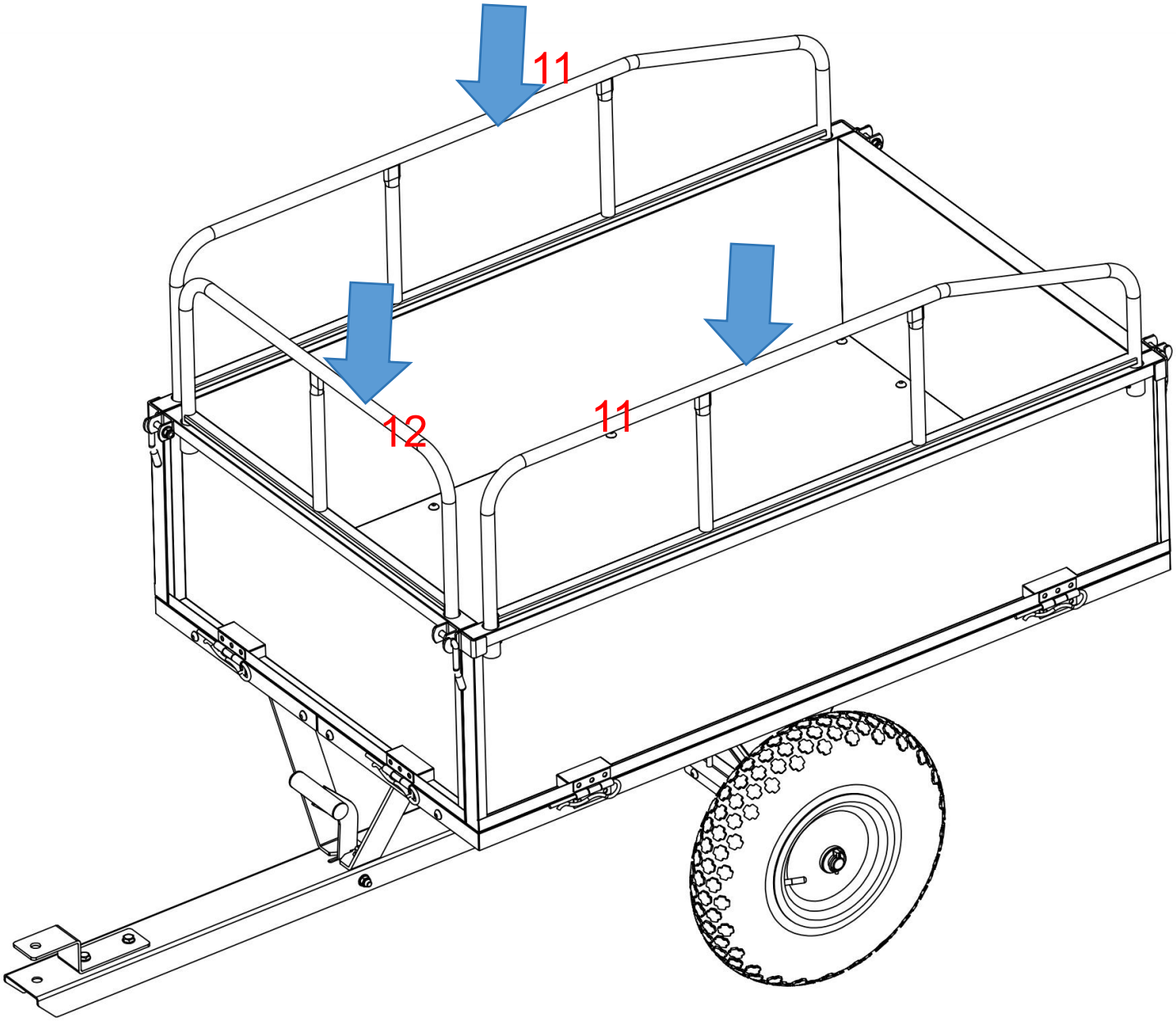

Proszę dokładnie wsunąć barierkę ochronną (11;12) w otwór montażowy z boku.

Krok 13



G x1



F x1

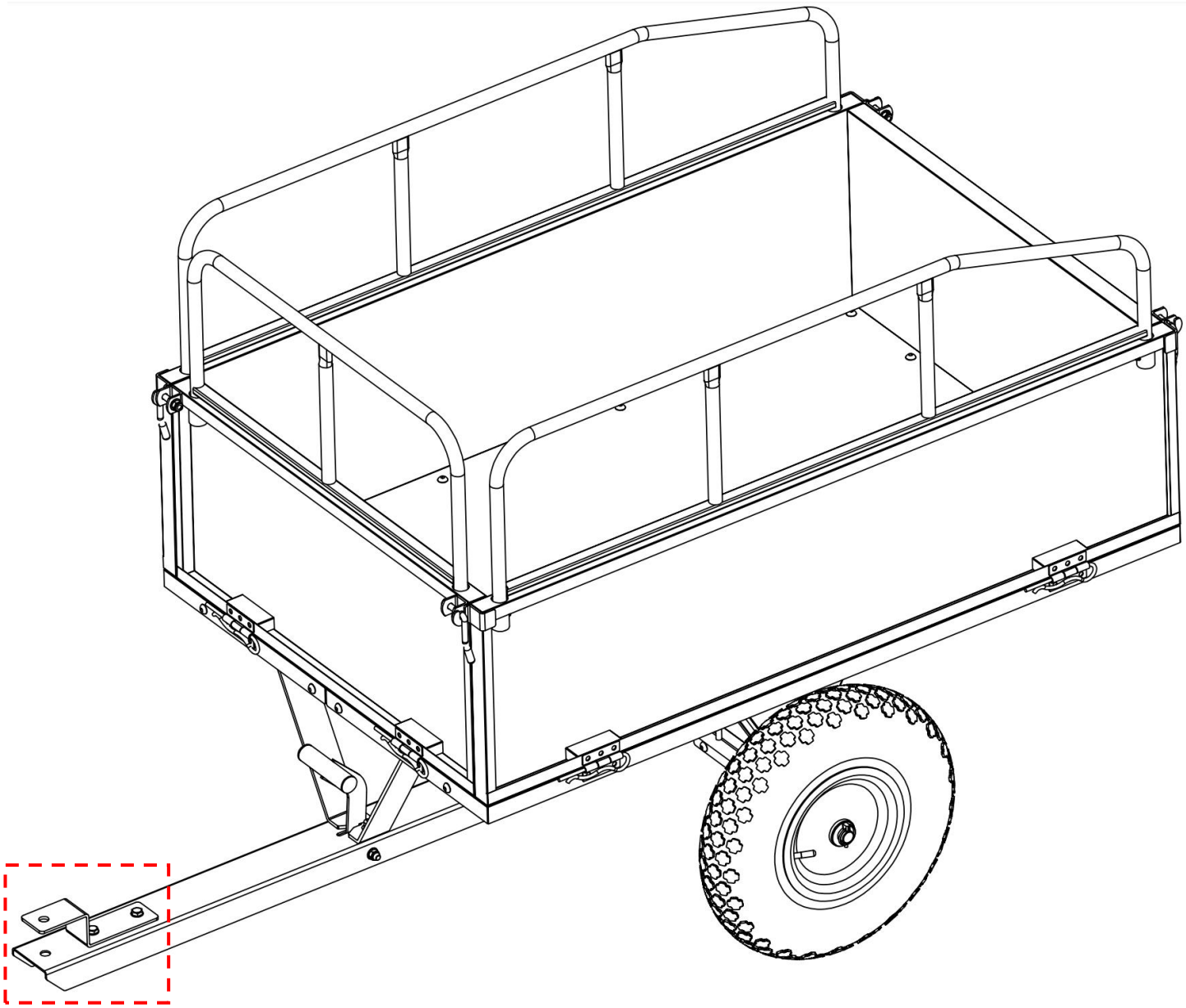

G

6

F

Please insert the bolt(G) into the hole of the drawbar(6) and secure it with an R-pin(F).
Caution: The function of this bolt and R-pin is to connect the trailer to the towing vehicle.

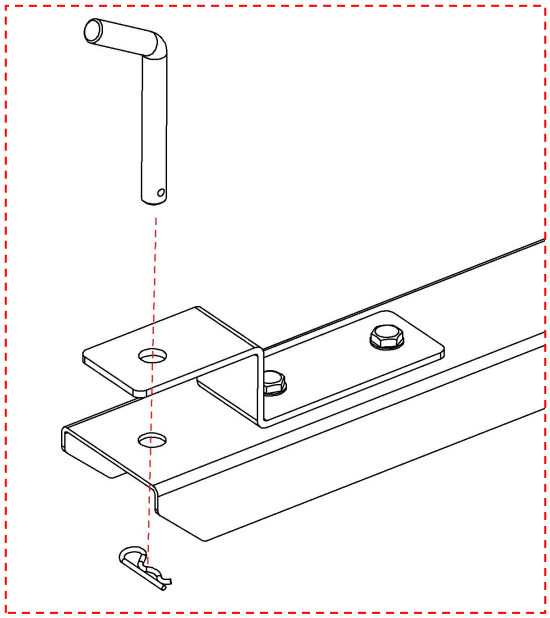

Krok 14



F x1

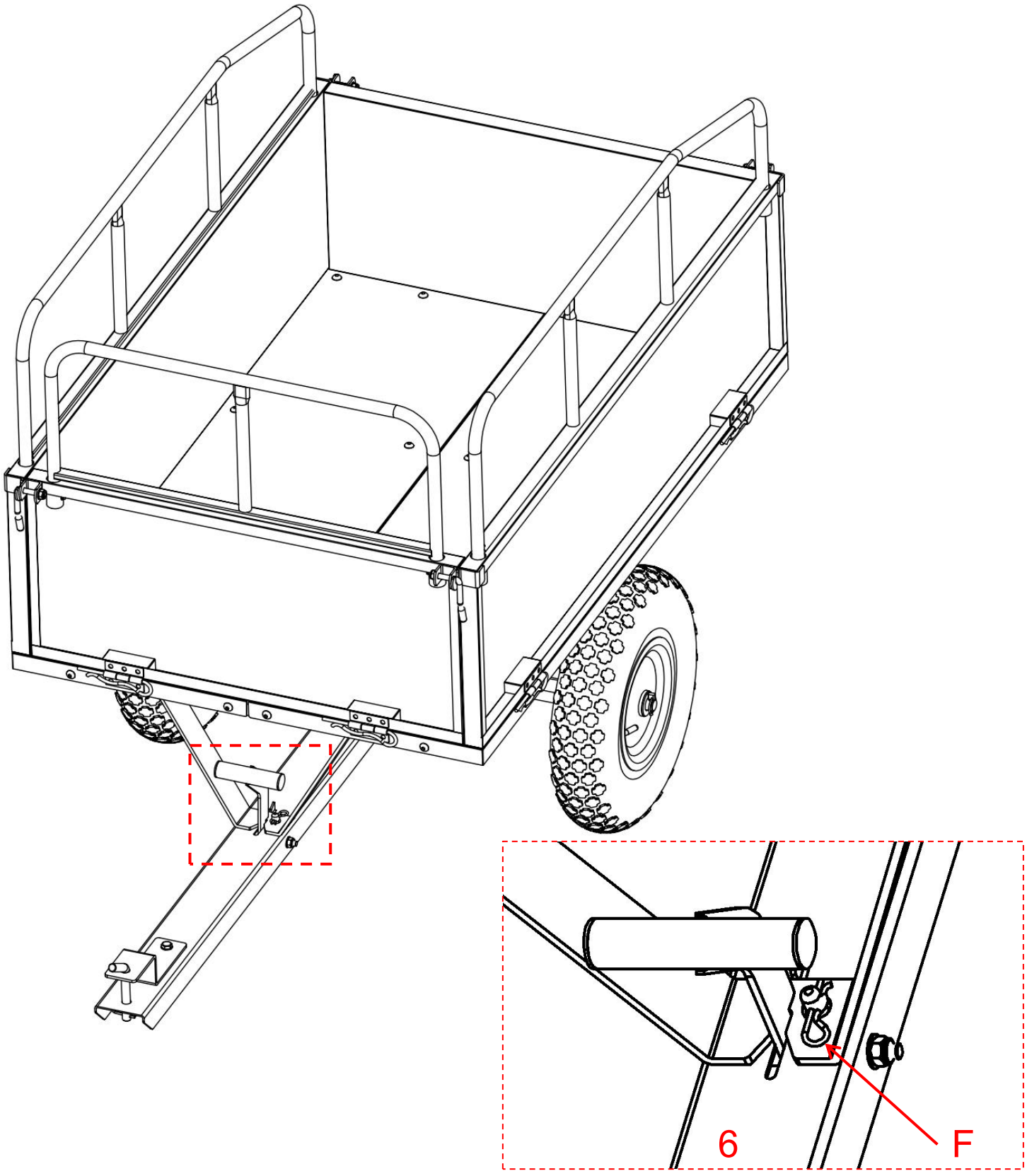

Włóż sworzeń R (F) do odpowiedniego otworu w dyszlu (6) .

Uwaga: główną funkcją tego sworznia R jest mocne zablokowanie urządzenia otwierająco-zamykającego podczas holowania przyczepy, zapobiegając przypadkowemu otwarciu się urządzenia otwierająco-zamykającego z powodu nierówności drogi, drgań itp. podczas transportu, zapewniając w ten sposób bezpieczeństwo i stabilność procesu holowania i transportu.

PRODUCT PARAMETER

Model	BTC002 D
Tom	10 stóp sześciennych
Rozmiar powozu	990*760*420 mm 40*29,5*16,5 cala
Maksymalna ładowność	5 00 LBS

Model	BTC002E
Tom	17 stóp sześciennych
Rozmiar powozu	1070*760*585 mm 42,1*30*23 cale
Maksymalna ładowność	6 00 LBS

Adres: Shuangchenglu 803nong11hao1602A-1609shi, baoshanqu, szanghaj 200000 CN.
Przedstawiciel WE: E-CrossStu GmbH.
Mainzer Landstr.69, 60329 Frankfurt nad Menem.
PRZEDSTAWICIEL W WIELKIEJ BRYTANII: YH CONSULTING LIMITED.
C/O YH Consulting Limited Biuro 147, Centurion House, London Road, Staines-upon-Thames, Surrey, TW18 4AX
Importowane do AUS: SIHAO PTY LTD.
1 ROKEVA STREETEASTWOOD NSW 2122 Australia
Importowane do USA: Sanven Technology Ltd.
Apartament 250, 9166 Anaheim Place, Rancho Cucamonga, CA 9173 0



VEVOR

Affordable. Reliable. Home Improvement.

RIMORCHIO DA GIARDINO

MODELLO: BTC002D / BTC002E

VEVOR

Affordable. Reliable. Home Improvement.

GARDEN TRAILER

MODELLO: BTC002D / BTC002E

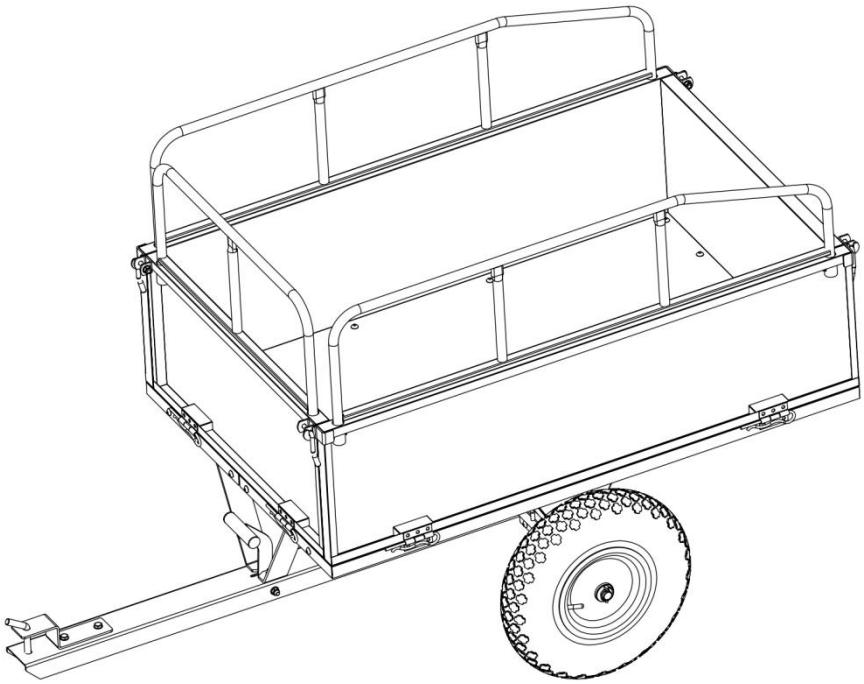

https://youtu.be/1ZUXkEoKIdQ

Per accedere al video di installazione, scansiona il codice QR.

Queste sono le istruzioni originali, si prega di leggere attentamente tutte le istruzioni del manuale prima dell'uso. VEVOR si riserva la piena interpretazione del proprio manuale utente. L'aspetto del prodotto dipenderà dal prodotto ricevuto. Vi preghiamo di non informarvi più in caso di aggiornamenti tecnologici o software sul nostro prodotto.

SAFETY INSTRUCTIONS

AVVERTIMENTO:
Leggere attentamente questo materiale prima di utilizzare il prodotto. La mancata osservanza di questa indicazione può causare gravi lesioni.

Precauzioni di montaggio

71. Montare solo secondo queste istruzioni. Un montaggio improprio può comportare pericoli.
72. Durante il montaggio, indossare occhiali di sicurezza omologati ANSI e guanti da lavoro resistenti.
73. Mantenere l'area di assemblaggio pulita e ben illuminata.
74. Durante l'assemblea, tenere gli astanti lontani dall'area.
75. Non montare se si è stanchi o sotto l'effetto di alcol, droghe o medicinali.
76. Le capacità del prodotto si applicano solo ai prodotti correttamente e completamente assemblati.
77. Montare su una superficie piana, livellata, dura e liscia, in grado di sostenere in modo sicuro il rimorchio da giardino.
78. Per ulteriori informazioni sui componenti elencati nelle pagine seguenti, fare riferimento allo schema di montaggio di questo manuale. Disimballare e separare tutti i componenti in un'area di lavoro pulita.
79. Si stima che l'installazione di questo prodotto possa essere completata in 20 minuti da 2 persone .
80. Poiché per assemblare questo prodotto sono necessarie numerose viti, abbiamo fornito viti di ricambio. Pertanto, non dovrete preoccuparvi se ne avrete ancora di scartate una volta completato l'assemblaggio.

Precauzioni d'uso

43. NON SEDERSI O STARE IN PIEDI SU QUESTO OGGETTO.
44. Questo prodotto non è un giocattolo. Non permettere ai bambini di giocare con questo articolo o nelle sue vicinanze.
45. Non superare i valori specificati capacità di peso.
46. Utilizzare solo su una superficie piana, livellata, dura e liscia, in grado di sostenere in sicurezza un rimorchio da giardino completamente carico.
47. Utilizzare solo come previsto.
48. Ispezionare prima di ogni utilizzo; non utilizzare se alcune parti sono allentate o danneggiate.

CONSERVARE QUESTO MANUALE

PARTS LIST

NO.	Parte	QUANTITÀ	NO.	Parte	QUANTITÀ
1	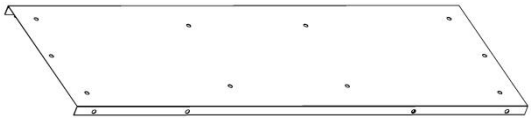	2	2	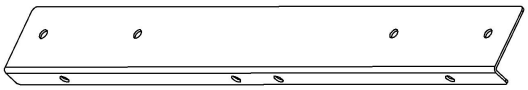	2
3	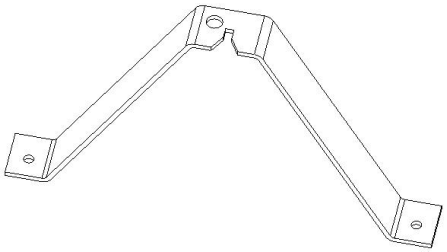	1	4	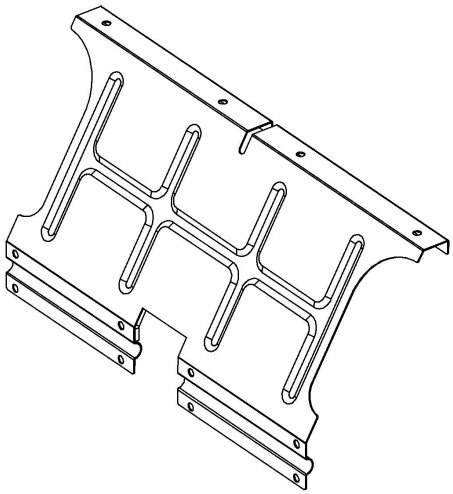	2
5		1	6	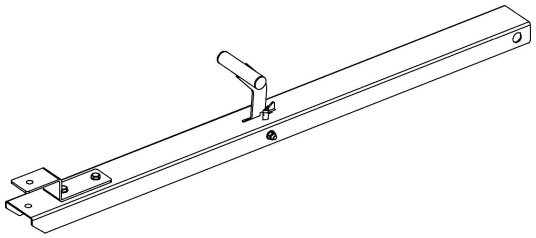	1
7	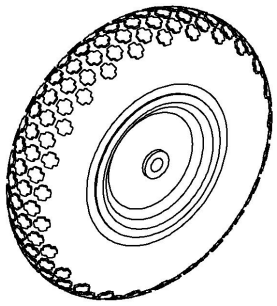	2	8	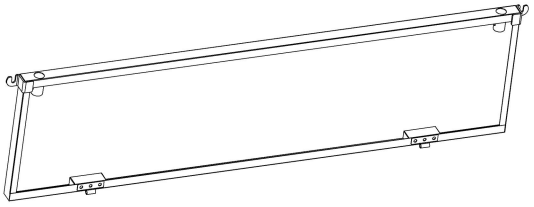	2
9	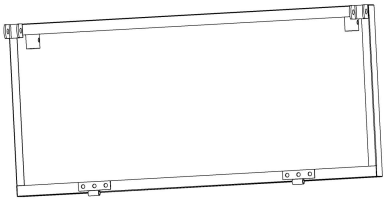	1	10	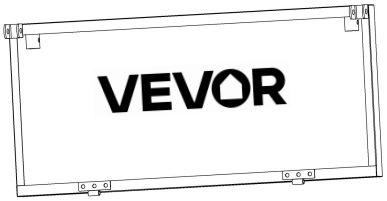	1
11	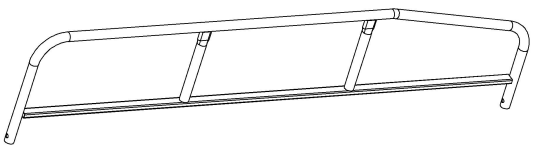	2	12	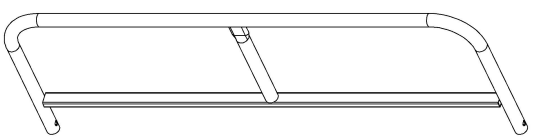	1

UN	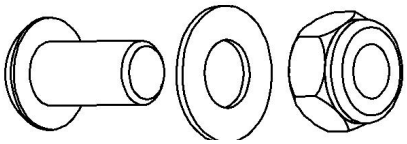 M8*15mm	32	B	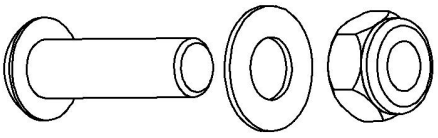 M8*30mm	2
C	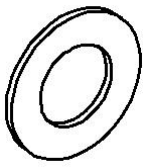	4	D	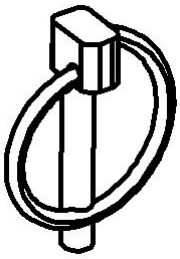	2
E		8	F		2
G	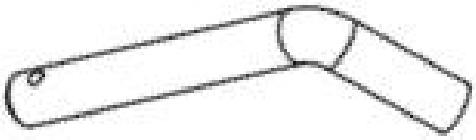	1			
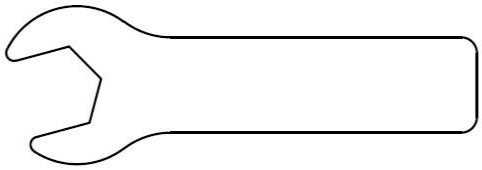		1			1

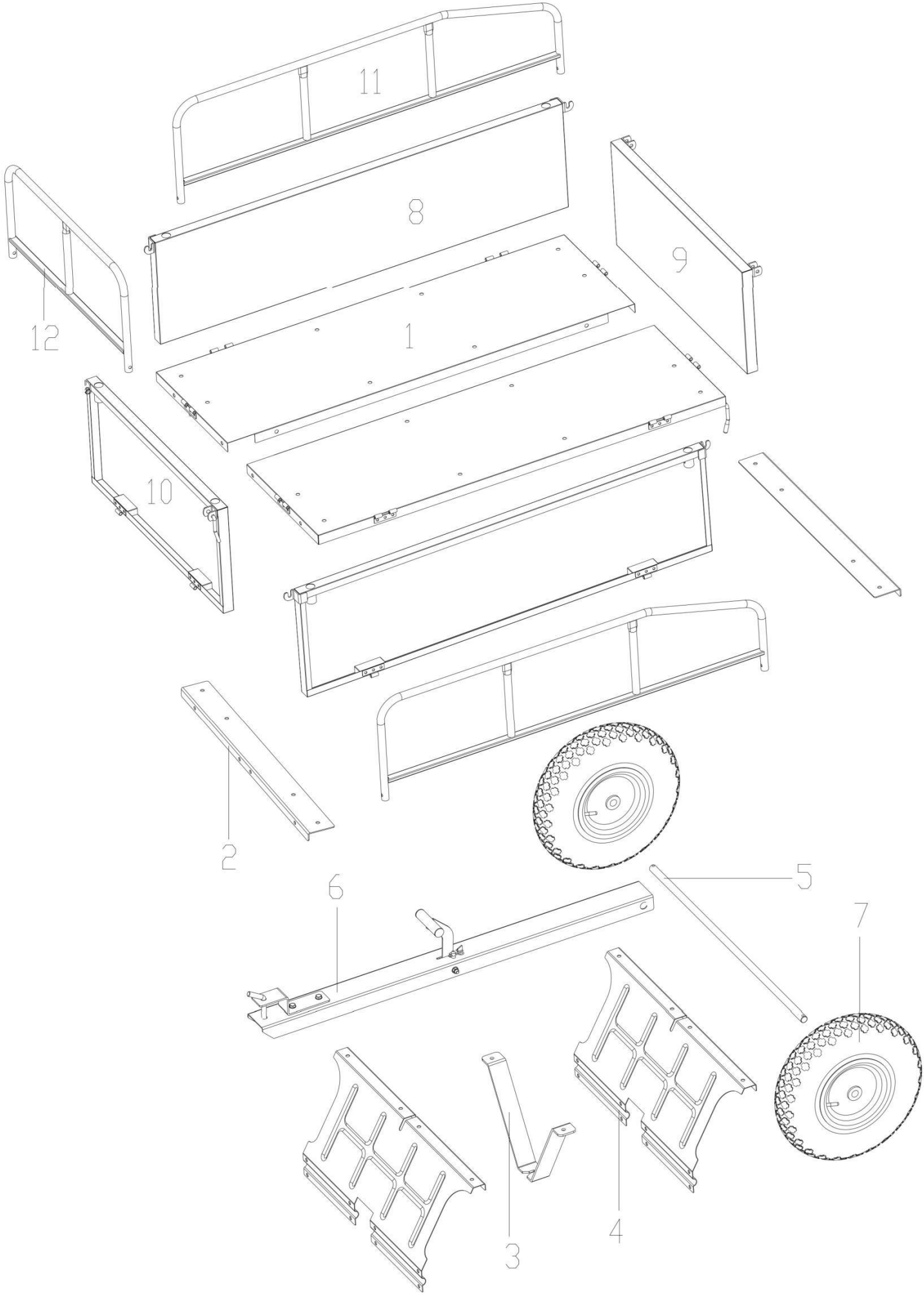
11
8
9
12
1
10
2
6
5
7
4
3

ASSEMBLY STEP

Fase 1	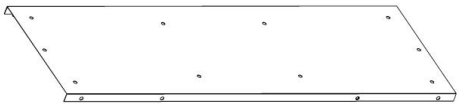 1 x2	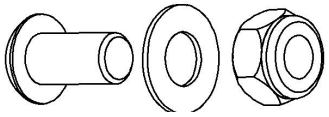 Un x2

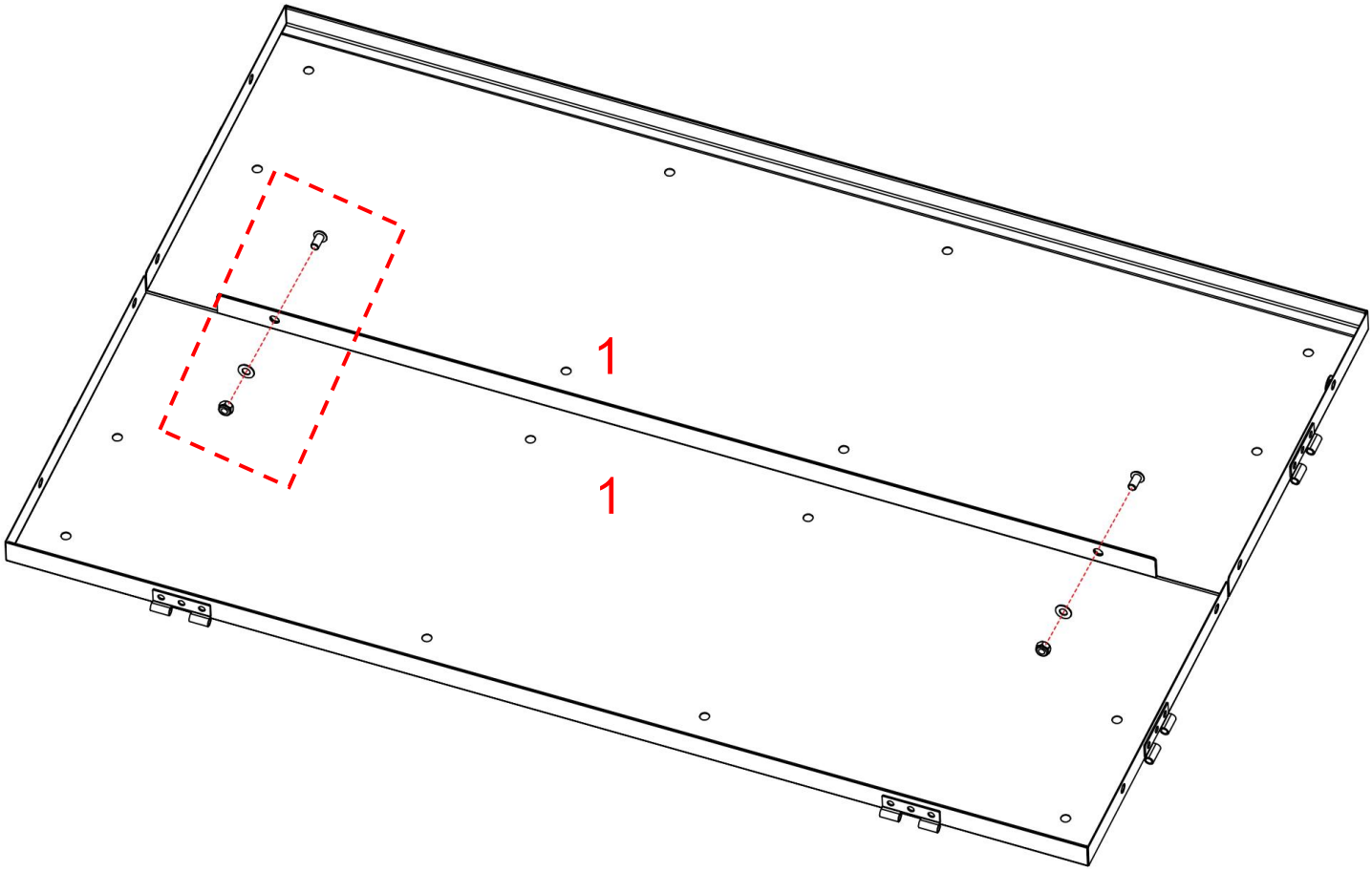

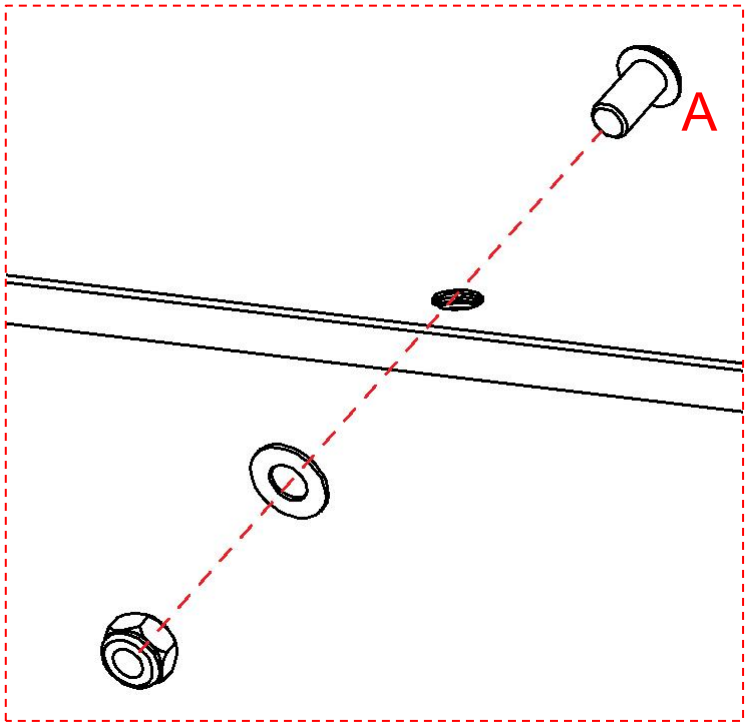

Chiudere le due piastre di base (1 x 2) e allinearle, quindi fissarle con le viti (A) .

Fase 2



2x2

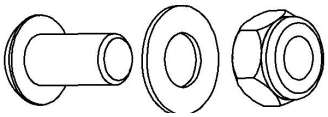

Un x14

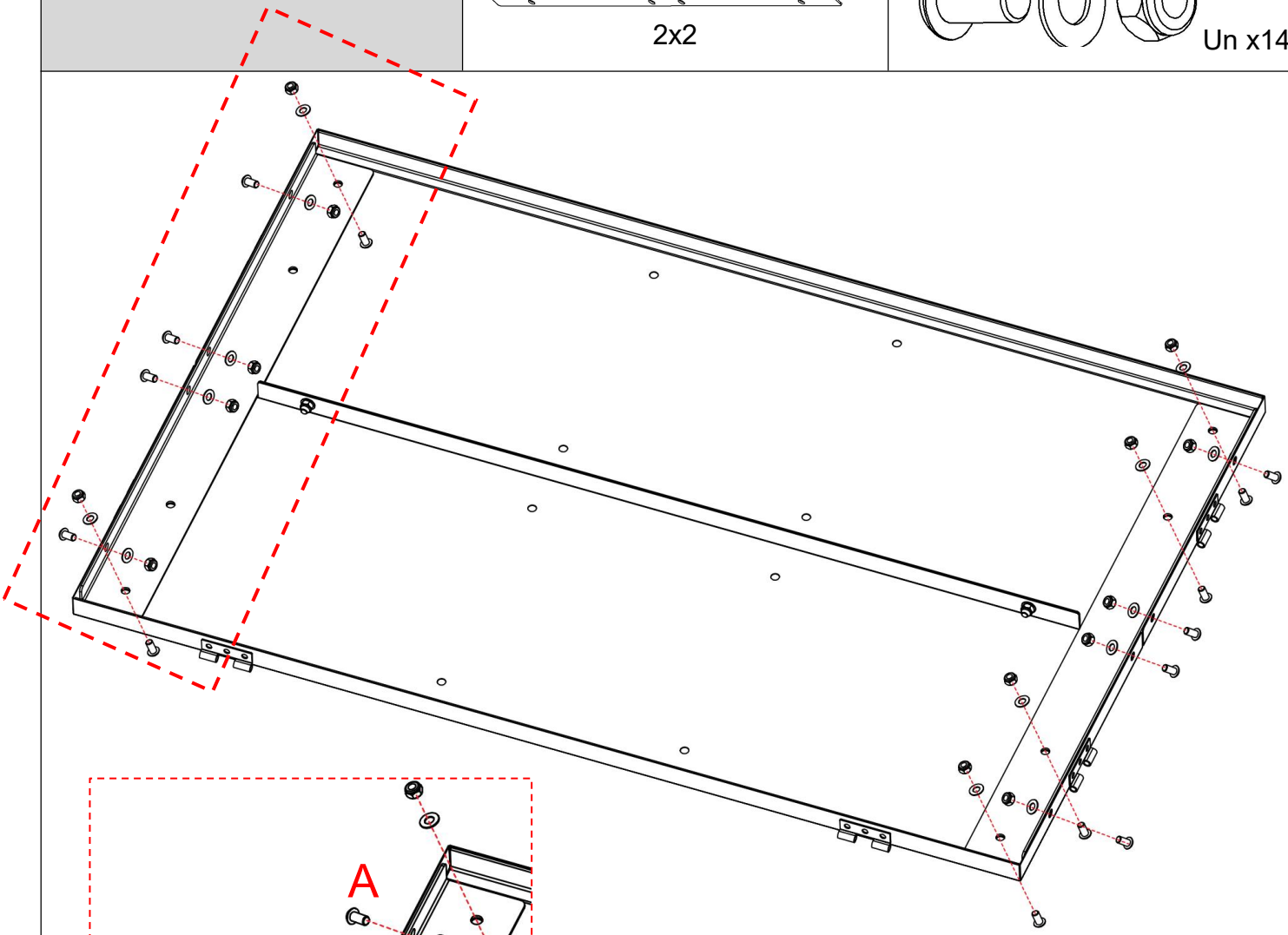

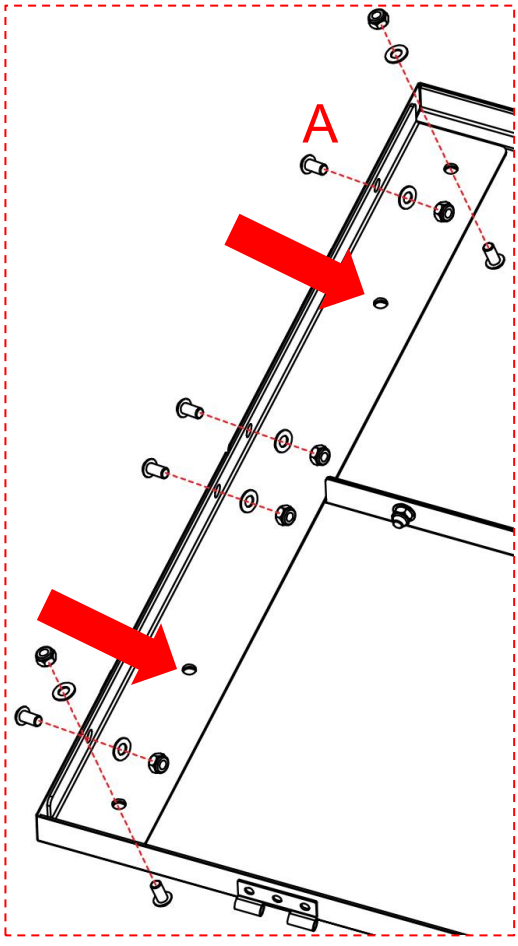

15. Girare la piastra di base sull'altro lato e poi installarla.
16. Installare l'angolare di ferro (2 x 2) rispettivamente su entrambe le estremità e fissarli con le viti (A) .

Attenzione: per il momento non avvitare i due fori di montaggio contrassegnati dalla freccia

sul ferro angolare; sono riservati per le fasi di installazione successive.

Fase 3	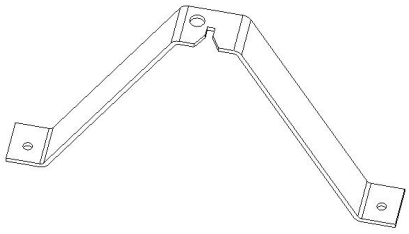 3 x1	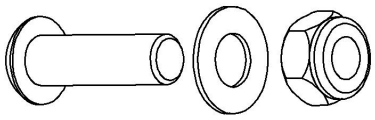 B x2

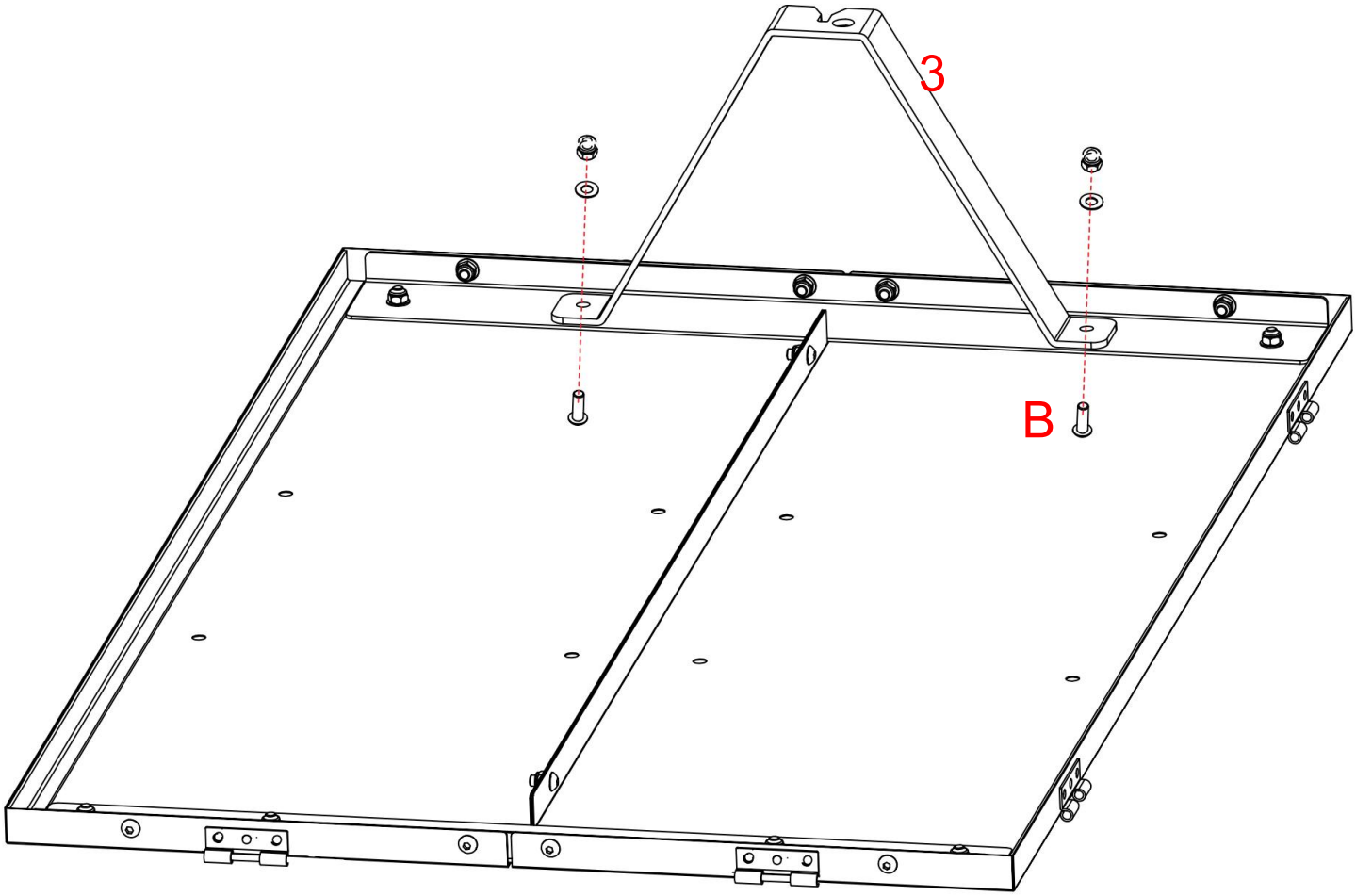

Installare la staffa a V (3) sulla piastra di base e fissarla con le viti corrispondenti (B) (queste viti sono relativamente lunghe).

Fase 4

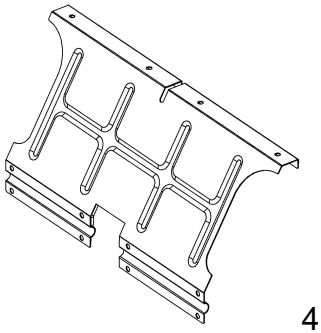

4 x 2

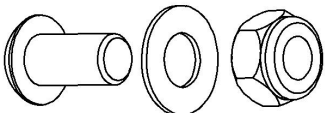

Un x8

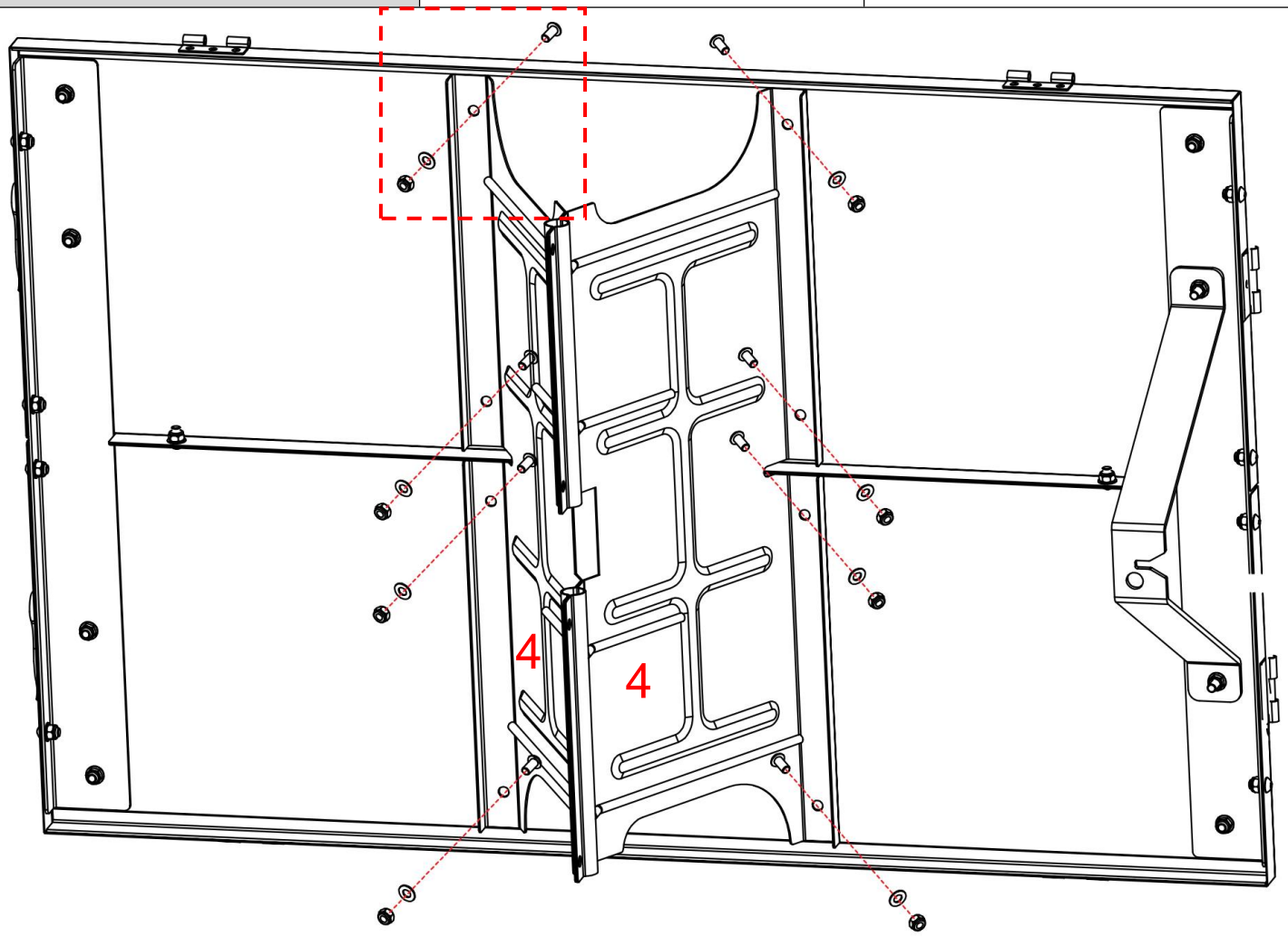

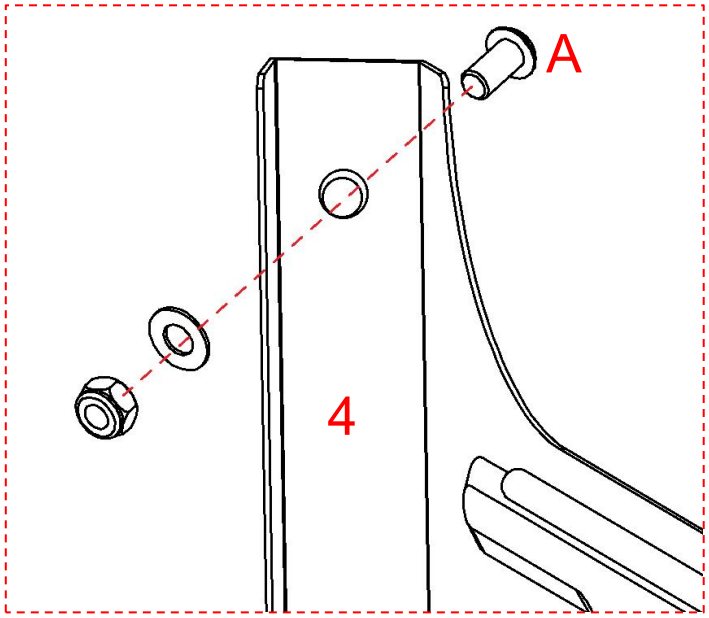

Place the iron plate(4) in the direction shown in the diagram, align it at the middle position, and then fix it to the base plate with screws(A).

Caution: Do not tighten the screws here for the time being; they are reserved to be fully tightened in subsequent steps.

Fase 5

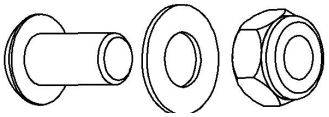

Un x4

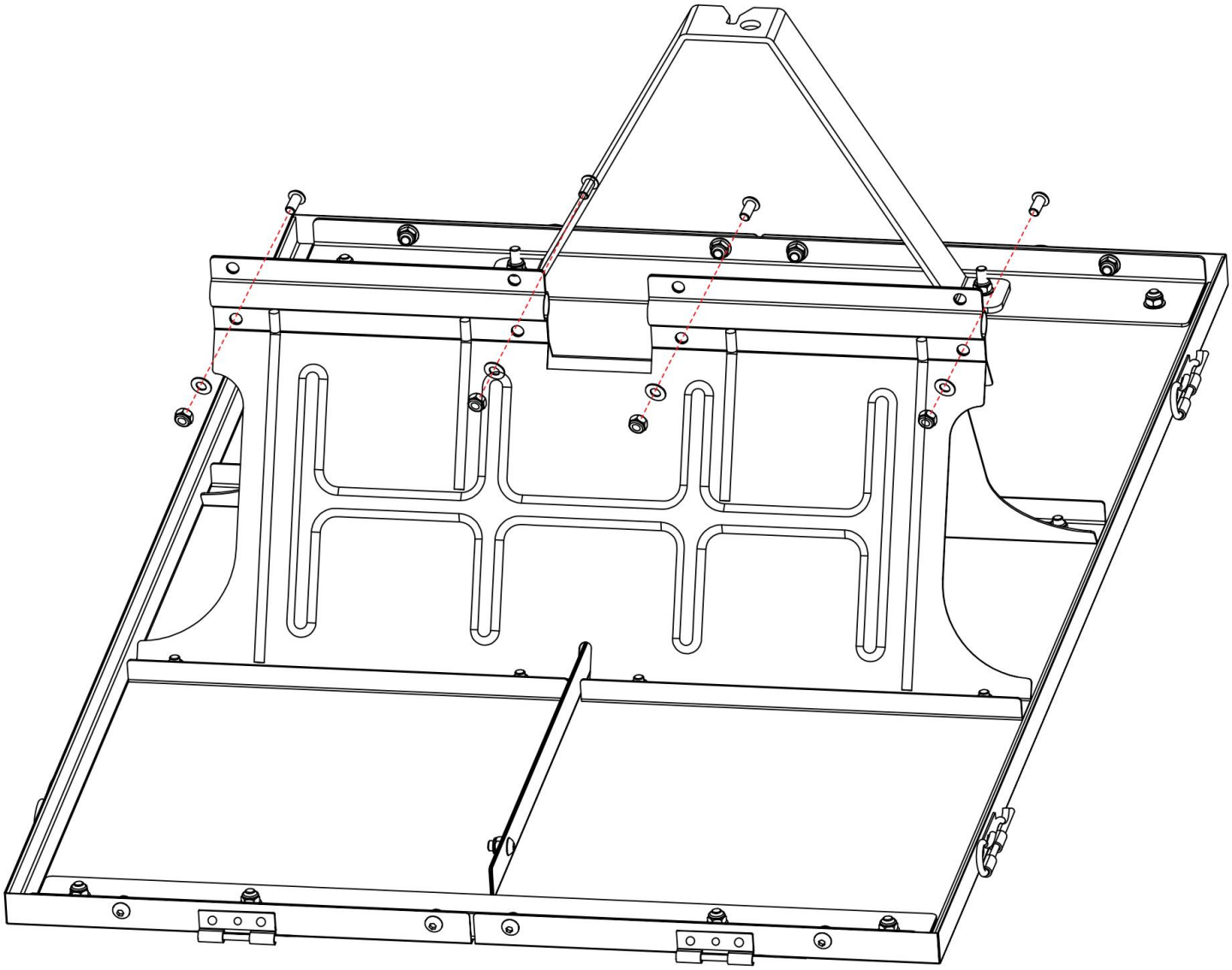

A

4

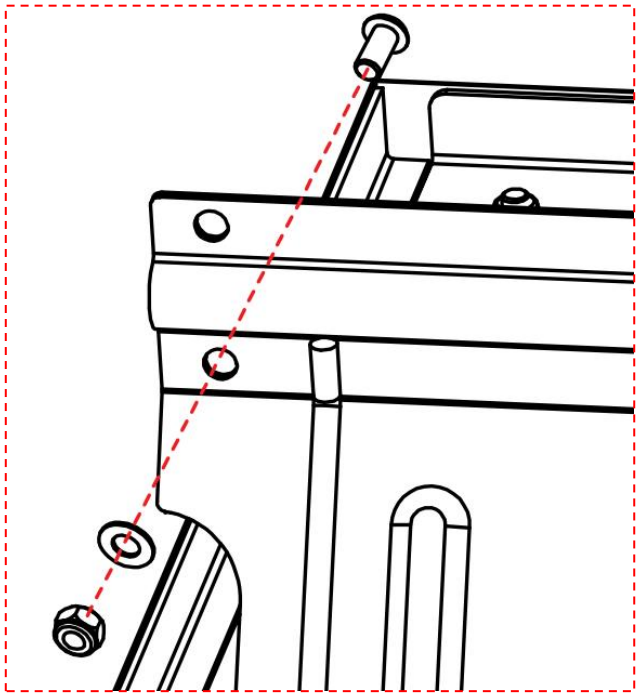

Fase 6

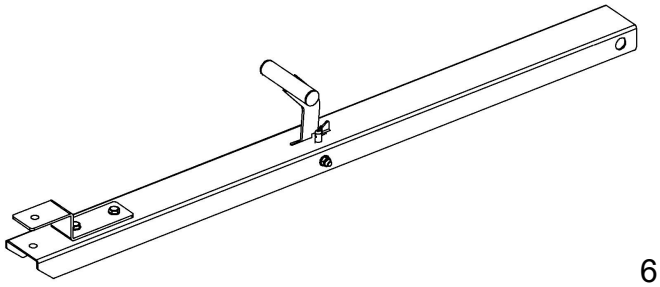

6 x1



5 x1

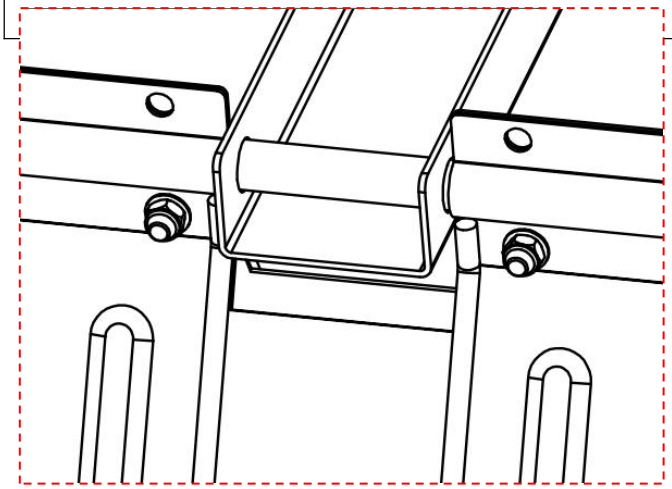

15. Securely connect the two iron plates(4) with screws(A).

16. Caution:There are a total of 8 screw holes here. At this stage, only the 4 lower ones need to be tightened, and the remaining holes are reserved for tightening in subsequent steps.

3.Caution: Do not tighten the screws here for the time being; they are reserved to be fully tightened in subsequent steps.

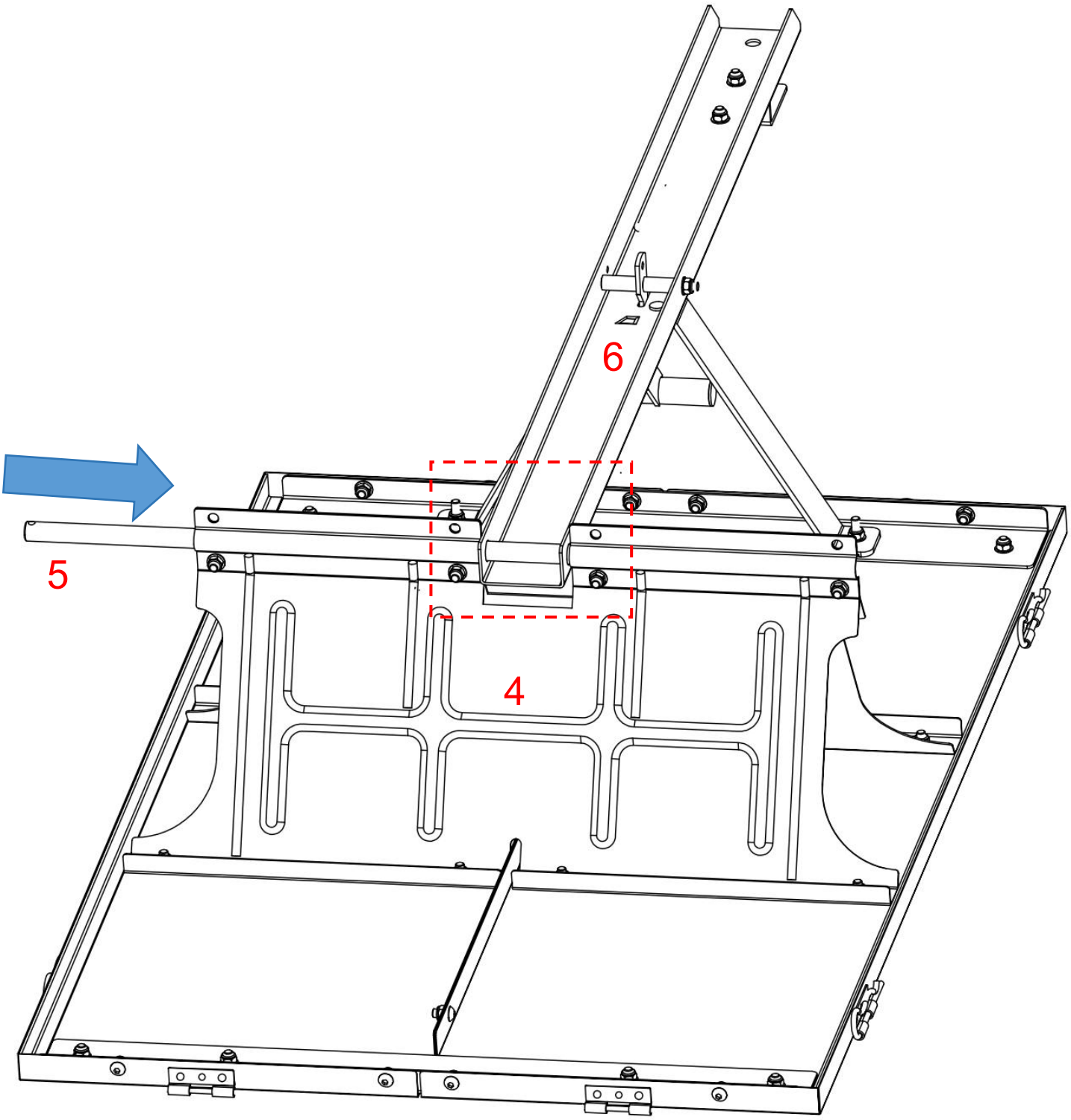

Far passare l'albero di ferro (5) attraverso la fessura tra le piastre di ferro e inserirlo nell'asta di trazione (6) nella posizione centrale.

Attenzione: La barra di trazione deve essere installata nella direzione indicata nello schema.

Fase 7

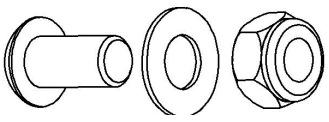

Un x4

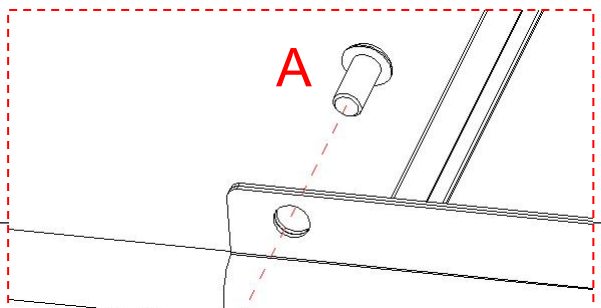

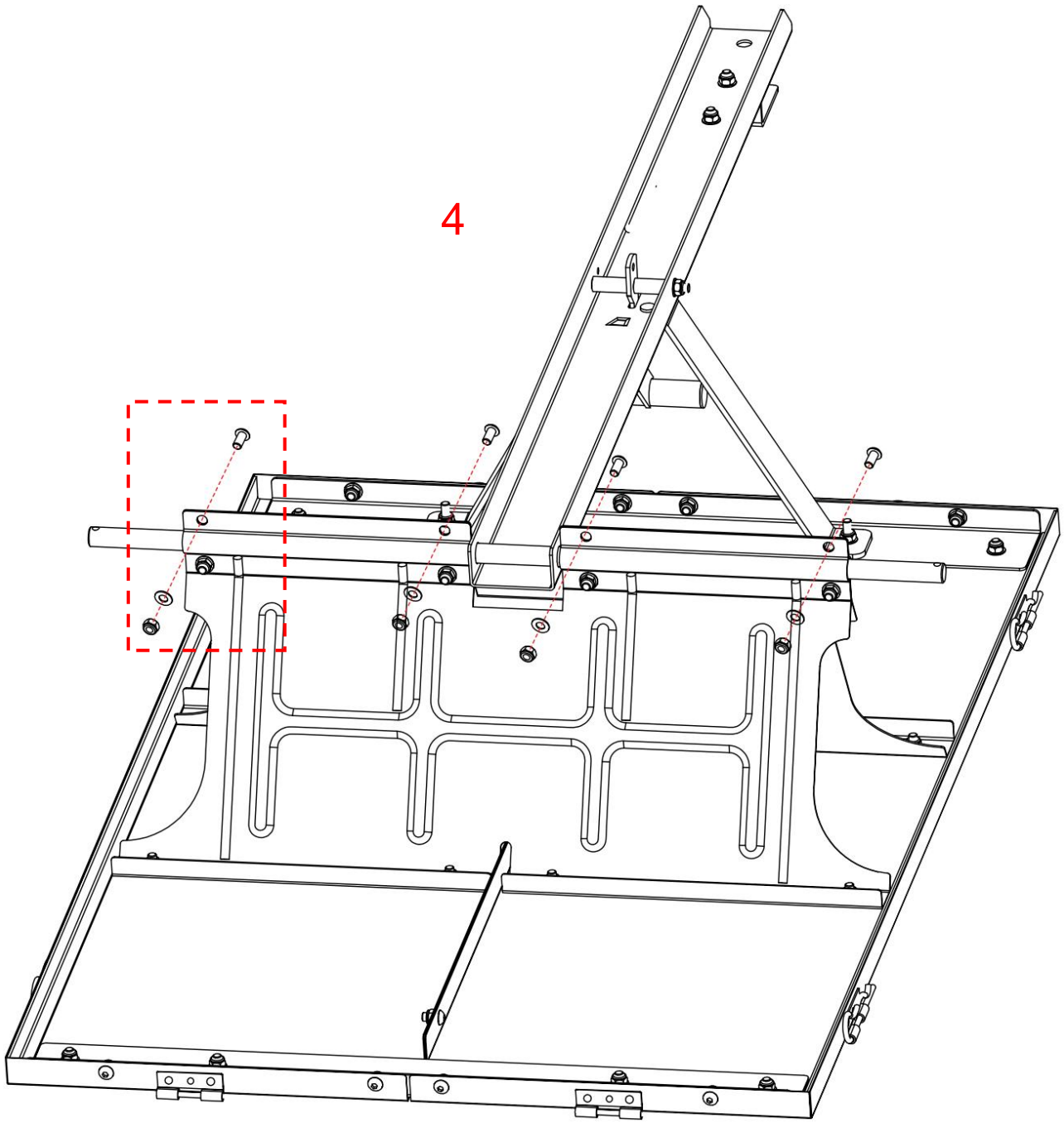

Durante il fissaggio e il collegamento delle due piastre di ferro (4) , fissare i restanti 4 fori per le viti con le viti (A) .

Attenzione: per il momento non serrare le viti in questa fase; saranno serrate completamente in fasi successive.

Fase 8	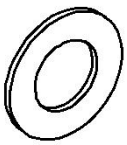 C x4	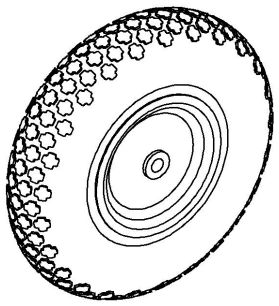 7 x2
	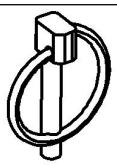 D x2	



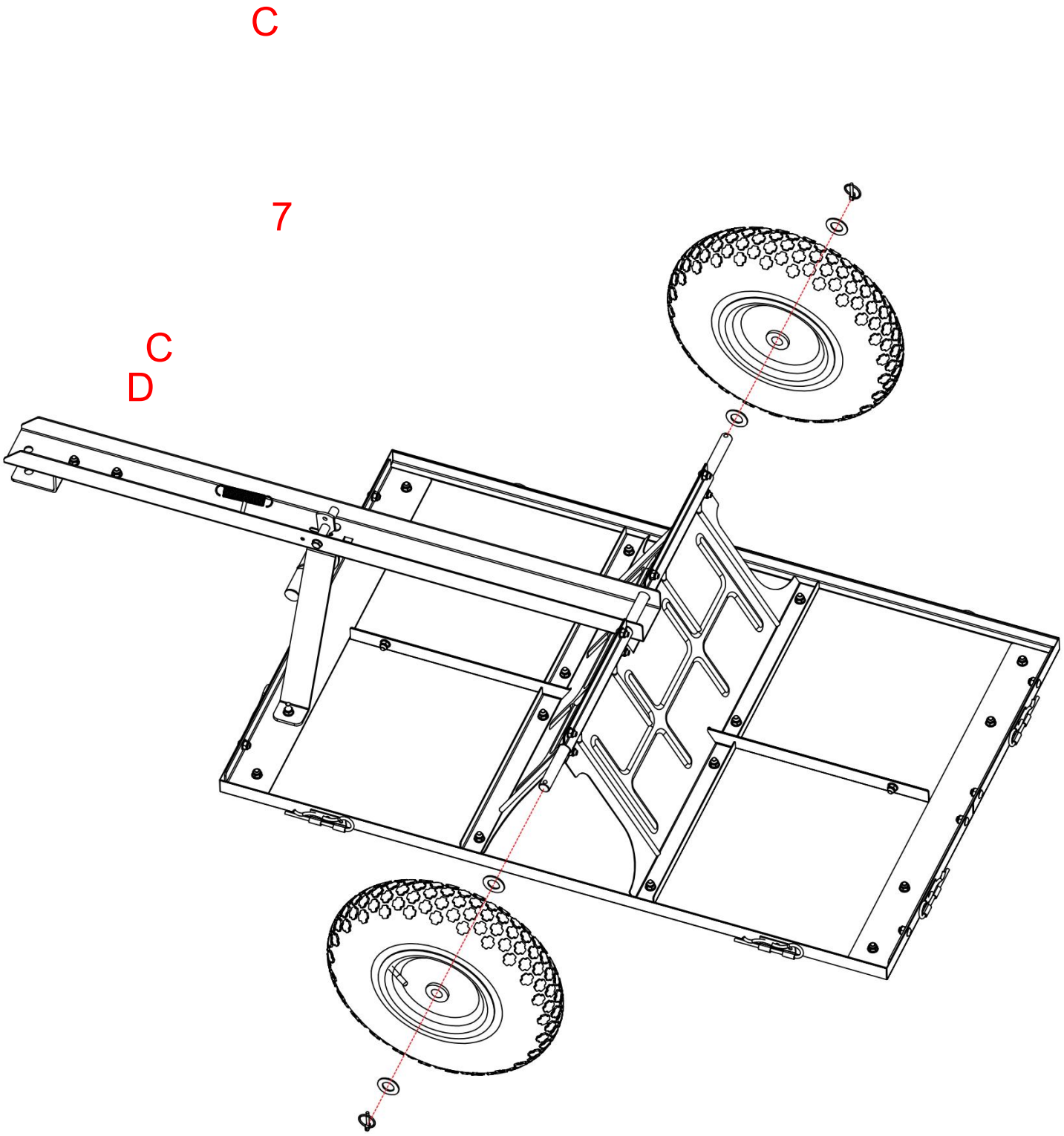

Installare i componenti sull'asse (5) nel seguente ordine: prima montare la rondella (C) ; poi montare la ruota (7) ; quindi montare un'altra rondella (C) ; e infine inserire il perno O (D) per fissarli.

Fase 9

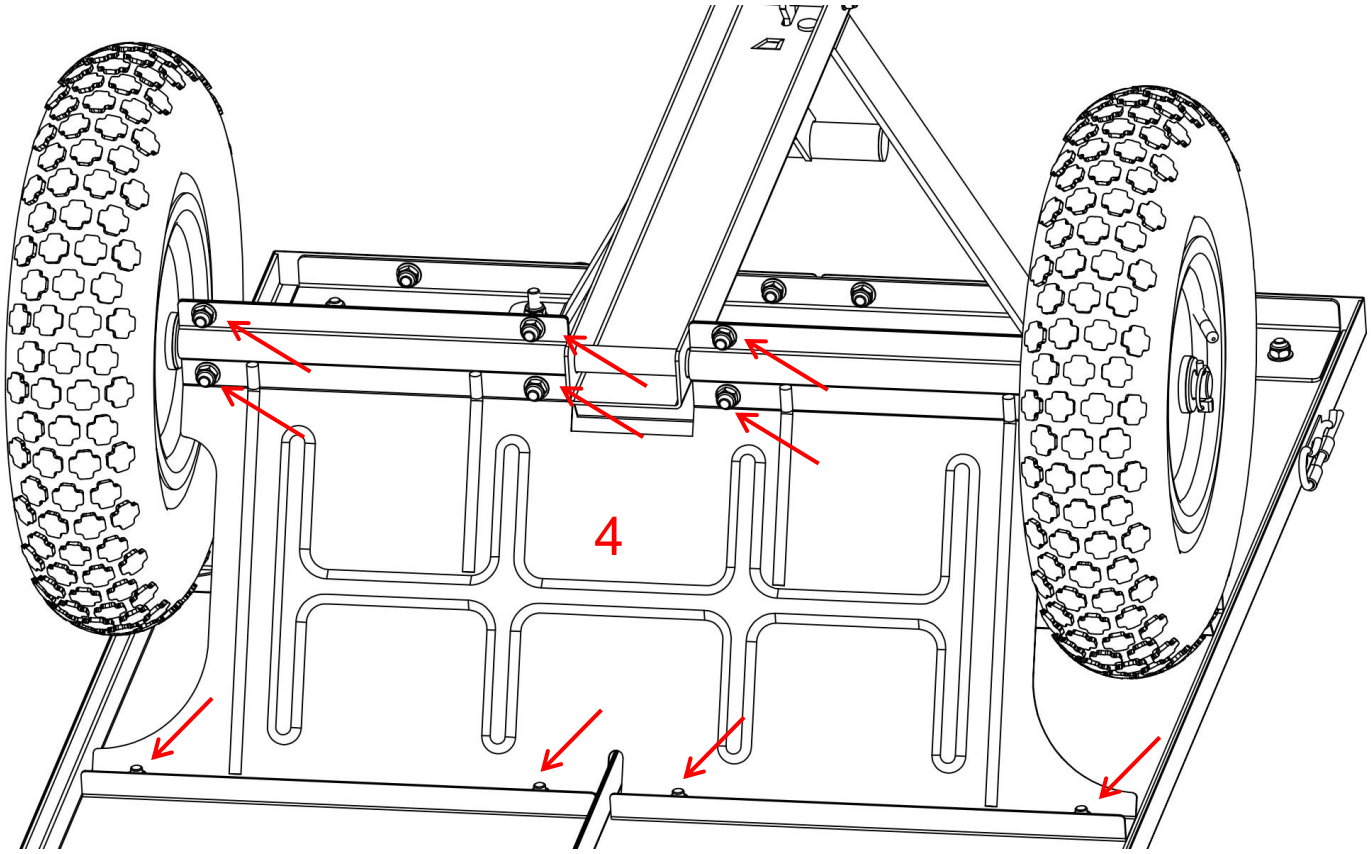

Stringere completamente tutte le 16 viti che fissano la piastra di ferro (4) .

Fase 10	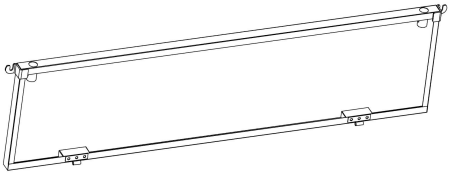 8 x2	 E x4

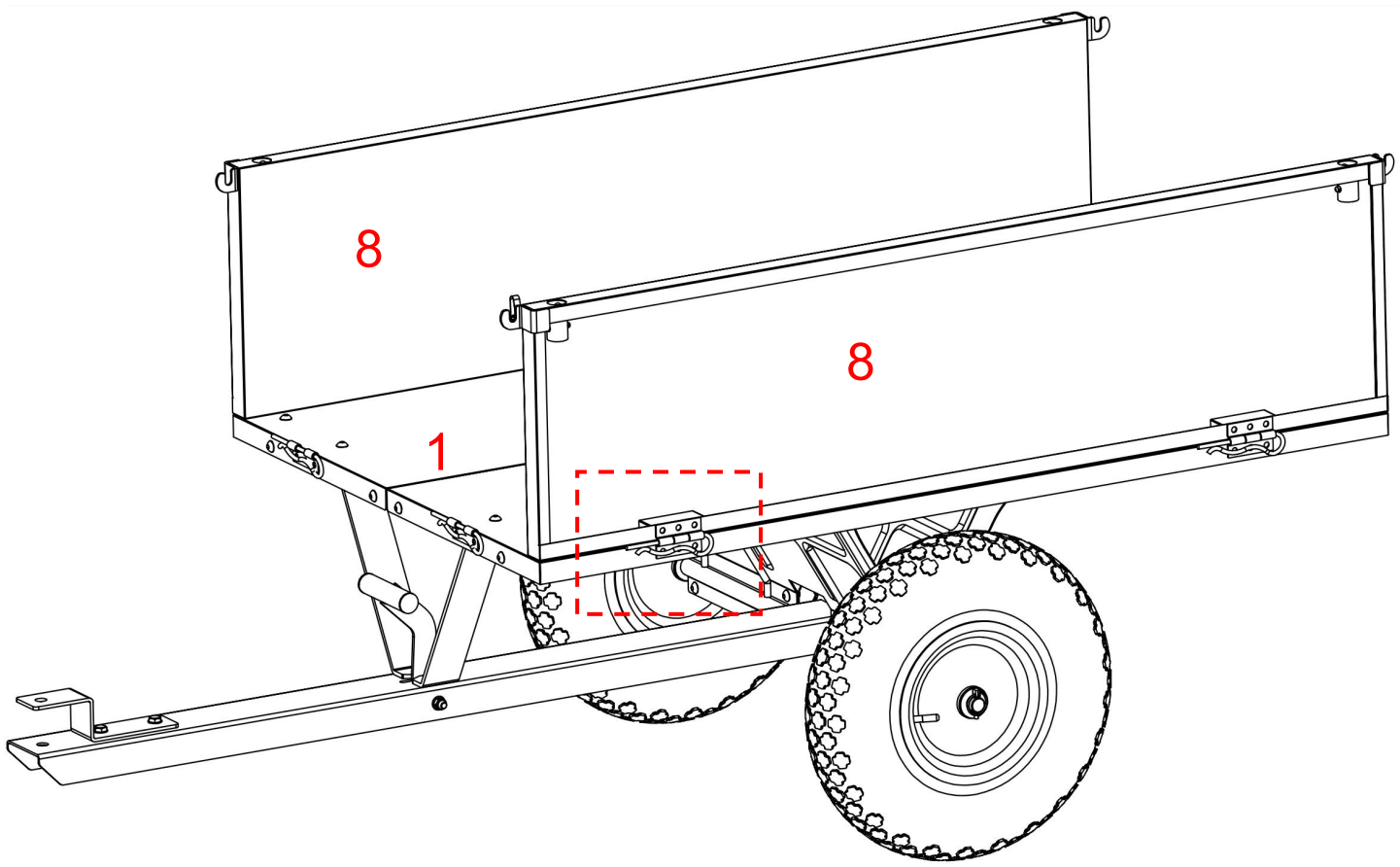

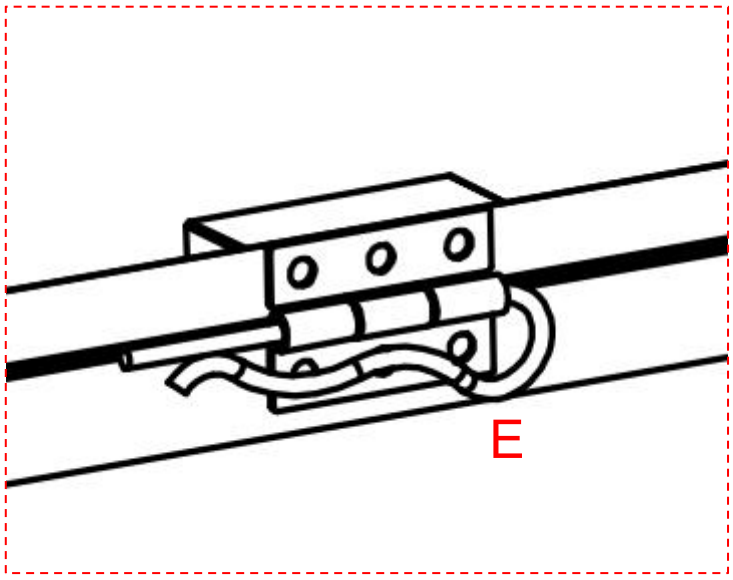

Installare la piastra laterale (8) sulla piastra di base (1) e fissarla con un perno R (E) .

Fase 11



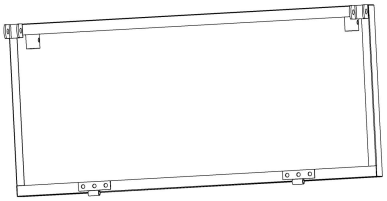

9 x1

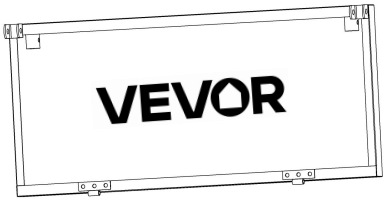

10 x1

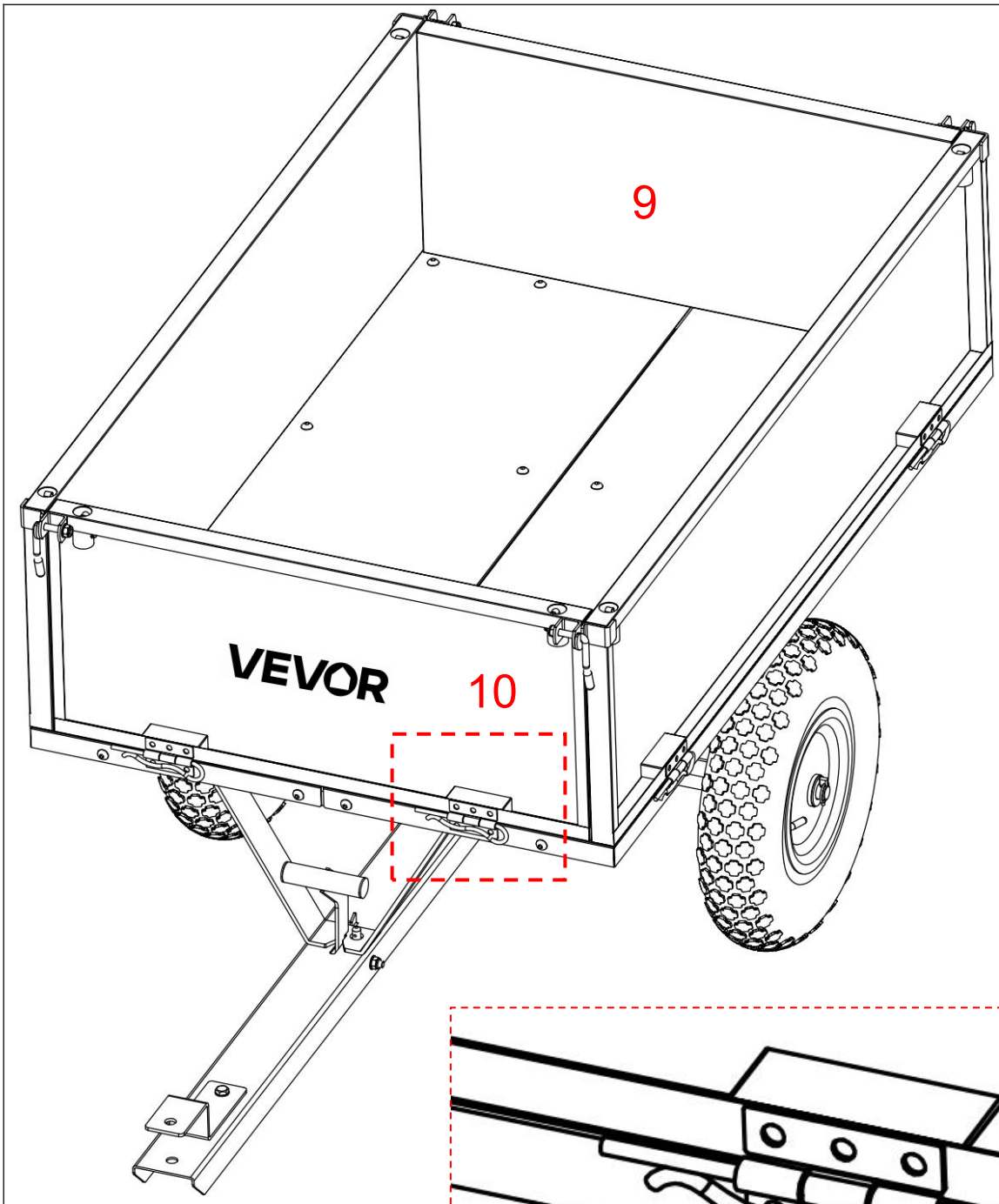

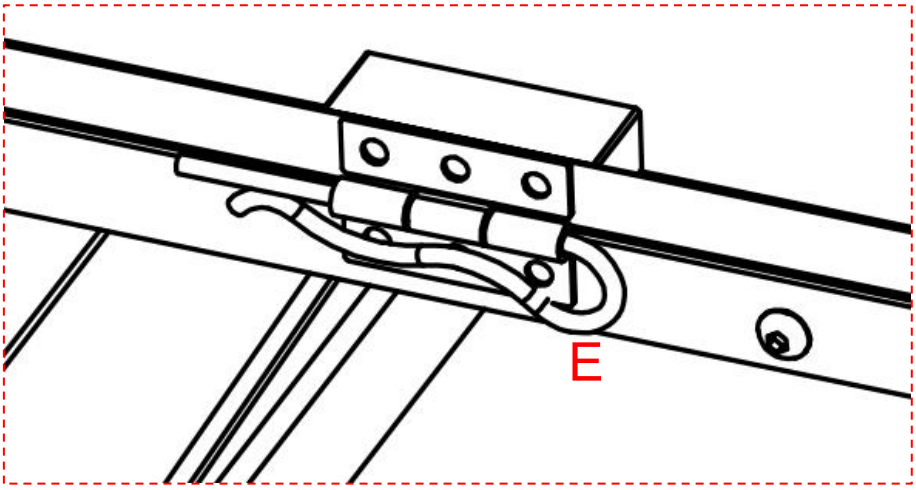

Installare la piastra laterale (9;10) sulla piastra di base (1) e fissarla con un perno R (E) .

Fase 12	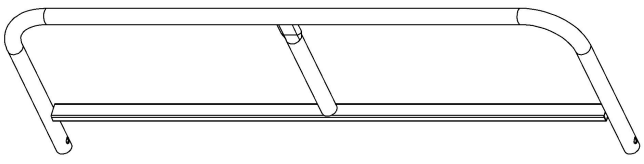 12 x1

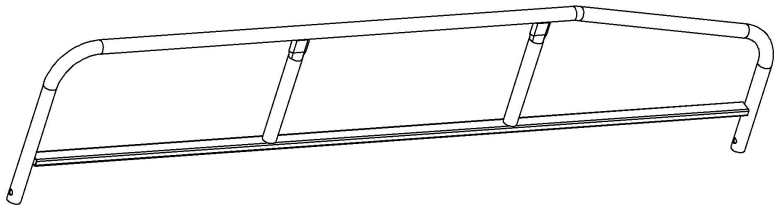

11 x2

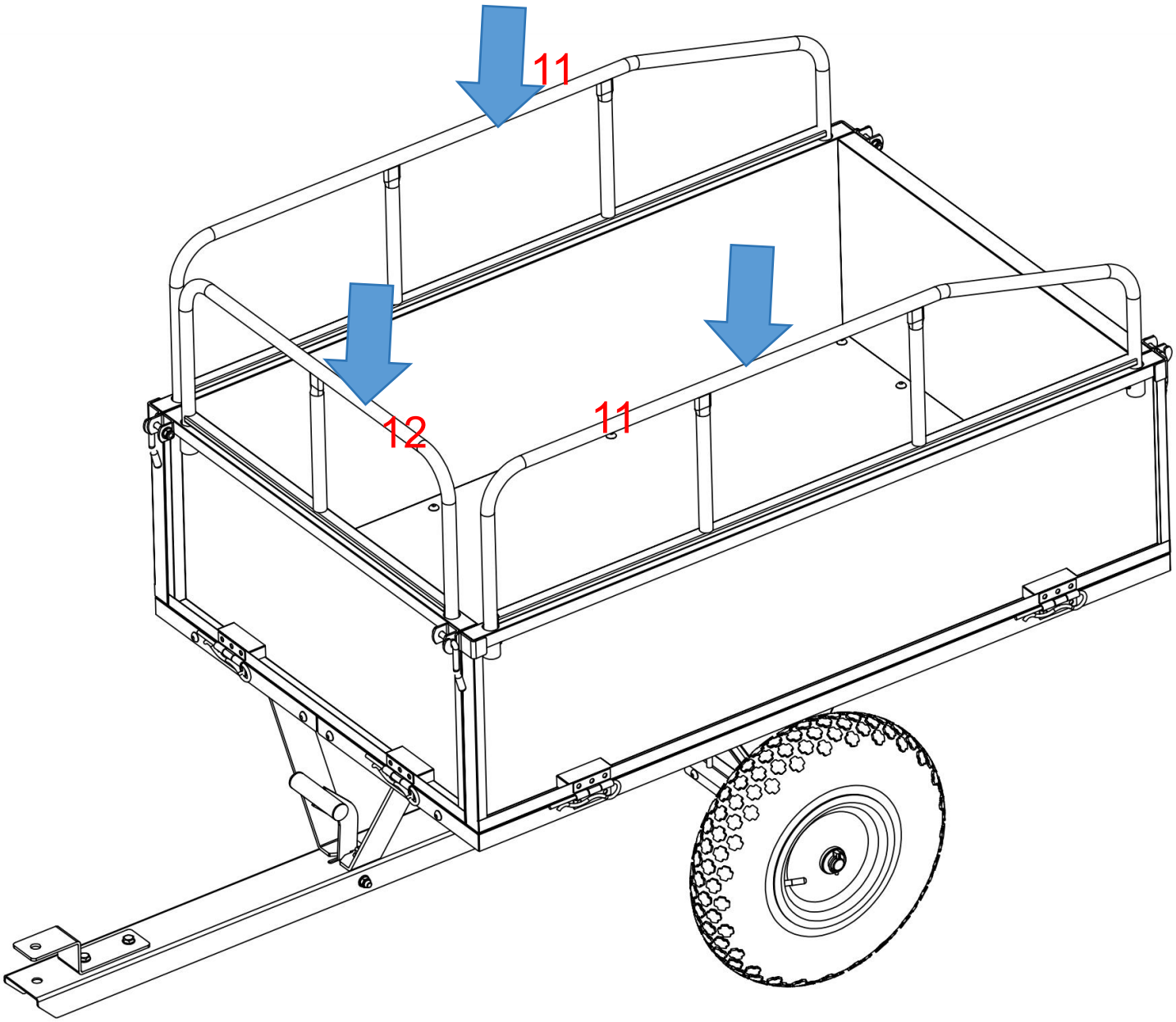

Inserire con precisione il guardrail (11;12) nel foro di montaggio laterale.

Fase 13	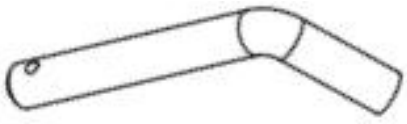 Sol x1	 F x1

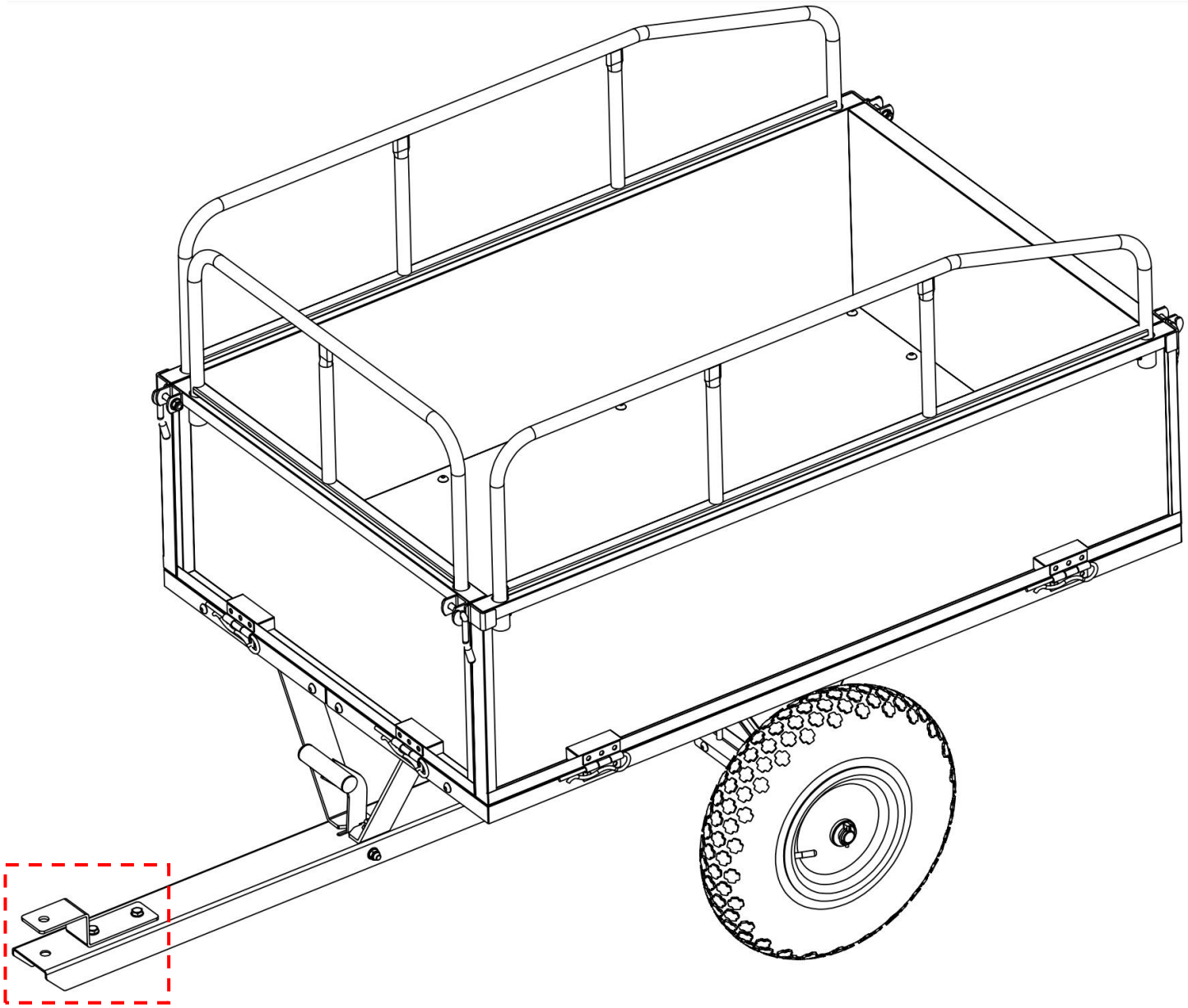

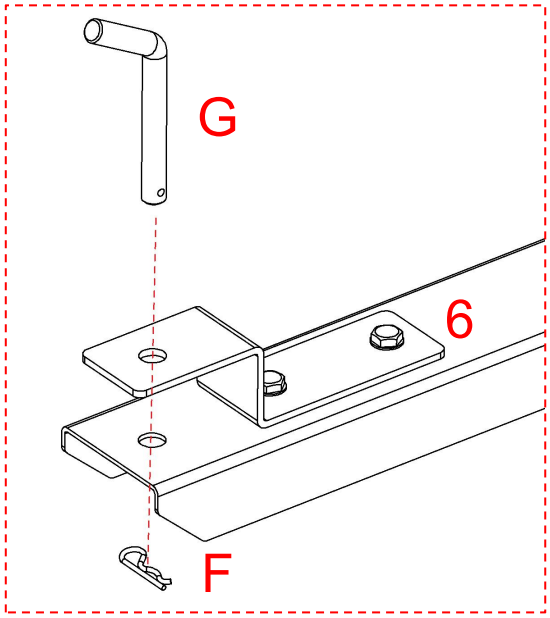

Please insert the bolt(G) into the hole of the drawbar(6) and secure it with an R-pin(F).
Caution: The function of this bolt and R-pin is to connect the trailer to the towing vehicle.

Fase 14



F x1

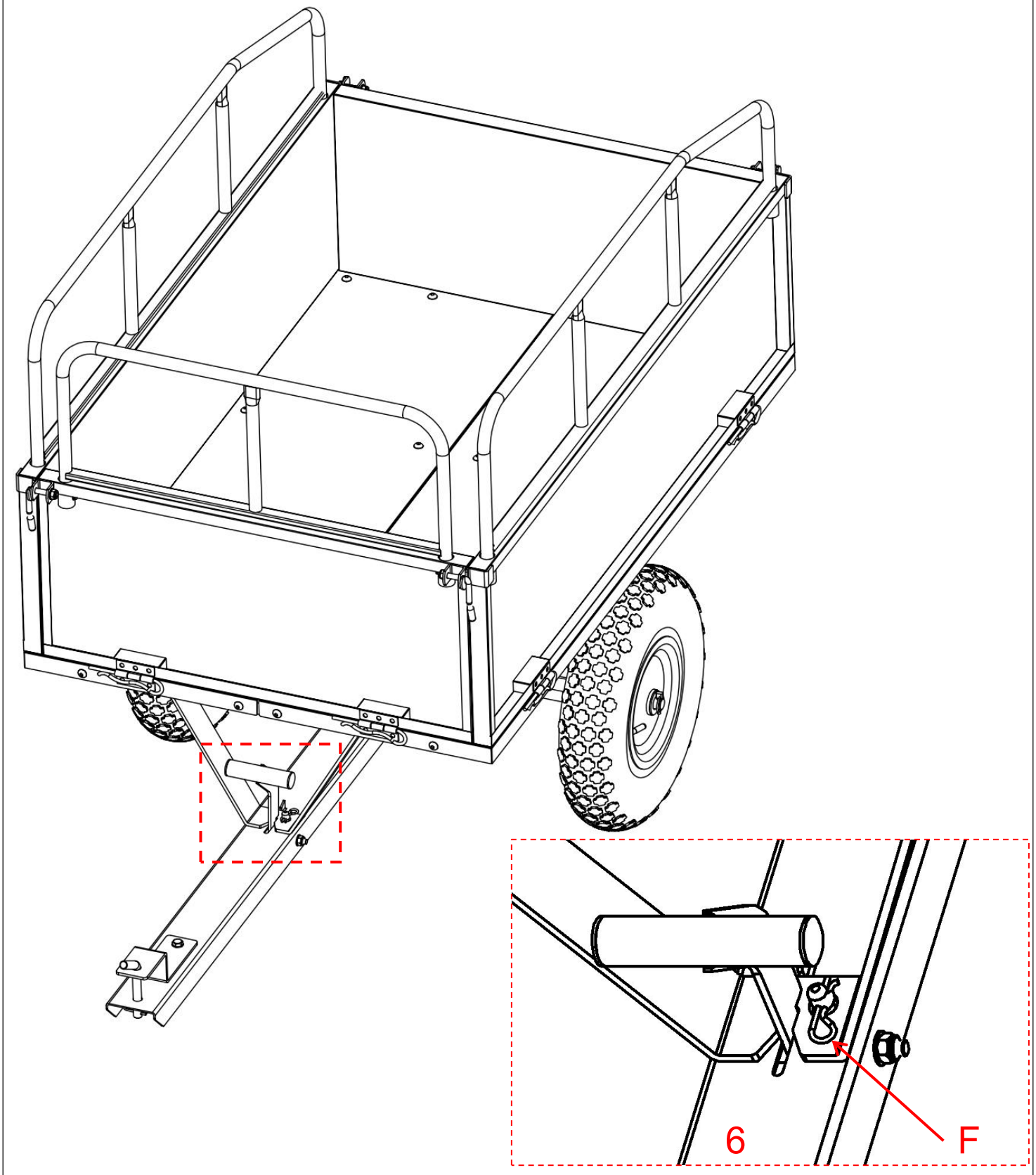

Inserire il perno R (F) nel foro corrispondente del timone (6) .

Attenzione: la funzione principale di questo perno R è quella di bloccare saldamente il dispositivo di apertura-chiusura durante la fase di traino del rimorchio, impedendo che il dispositivo di apertura-chiusura si apra accidentalmente a causa di dossi stradali, vibrazioni, ecc. durante il trasporto, garantendo così la sicurezza e la stabilità del processo di traino e trasporto.

PRODUCT PARAMETER

Modello	BTC002 D
Volume	10 piedi cubi
Dimensioni della carrozza	990*760*420mm 40*29,5*16,5 pollici
Capacità di carico massima	5 00 libbre

Modello	BTC002E
Volume	17 piedi cubi
Dimensioni della carrozza	1070*760*585mm 42,1*30*23 pollici
Capacità di carico massima	6 00 libbre

Indirizzo: Shuangchenglu 803nong11hao1602A-1609shi, baoshanqu, shanghai 200000 CN.
RAPPRESENTANTE CE: E-CrossStu GmbH.
Mainzer Landstr.69, 60329 Francoforte sul Meno.
RAPPRESENTANTE DEL REGNO UNITO: YH CONSULTING LIMITED.
C/O YH Consulting Limited Ufficio 147, Centurion House, London Road, Staines-upon-Thames, Surrey, TW18 4AX
Importato in AUS: SIHAO PTY LTD.
1 ROKEVA STREETEASTWOOD NSW 2122 Australia
Importato negli USA: Sanven Technology Ltd.
Suite 250, 9166 Anaheim Place, Rancho Cucamonga, CA 9173 0

