VEVOR®

TOUGH TOOLS, HALF PRICE

Technical Support and E-Warranty Certificate www.vevor.com/support

OUTDOOR PRIVACY SCREENS

USER MANUAL

We continue to be committed to provide you tools with competitive price.
"Save Half","Half Price" or any other similar expressions used by us only represents an estimate of savings you might benefit from buying certain tools with us compared to the major top brands and does not necessarily mean to cover all categories of tools offered by us. You are kindly reminded to verify carefully when you are placing an order with us if you are actually saving half in comparison with the top major brands.

VEVOR®

TOUGH TOOLS, HALF PRICE

OUTDOOR PRIVACY SCREENS

Model：YHPF001

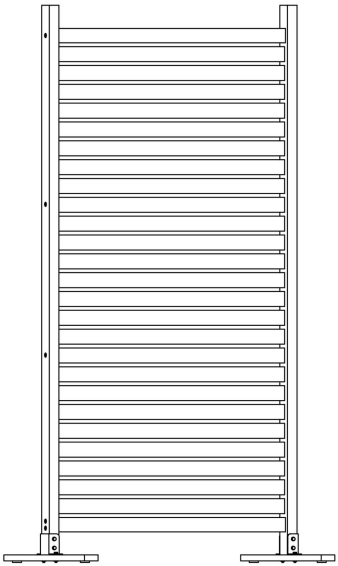

NEED HELP? CONTACT US!

Have product questions? Need technical support? Please feel free to contact us:

Technical Support and E-Warranty Certificate
www.vevor.com/support

This is the original instruction,please read all manual instructions carefully before operating. VEVOR reserves a clear interpretation of our user manual. The appearance of the product shall be subject to the product you received. Please forgive us that we won't inform you again if there are any technology or software updates on our product.

Safety precautions

Read this instructions before using this product. Failure to do so can result in serious injury. the basic precautions should always be followed,including the following:

PLEASE NOTE! Drawings in this manual are for illustration purposes only and in some details may differ from the actual product.

Before Assembling

Before assembling, we recommend:

1. Wear Gloves.

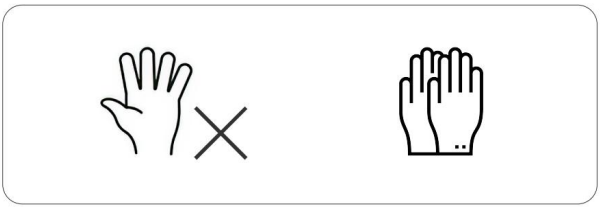

2.Recommended Tools，Power Drill With Phillips Bit

3.we recommend 2 people for a smoother assembly

Product List

A
Post（2）

B
Rail（2）

C
Slat（25）

D
Feet（2）

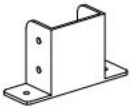

E
Joiner Bracket（2）

F

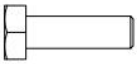

M6*30mm Bolt（4）

G

Washer（12）

H

Washer（4）

I

Nut（8）

J

M5*50mm
Wood Screw（10）

K

M6*80mm Bolt（4）

L

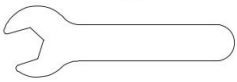

Wrench (2)

Product Description

Step-1

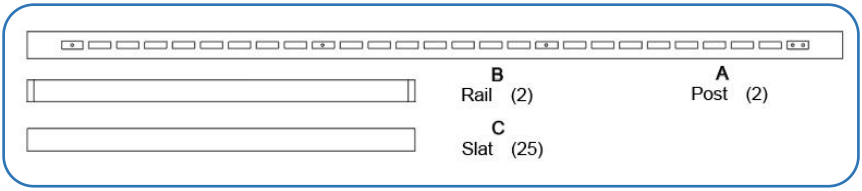

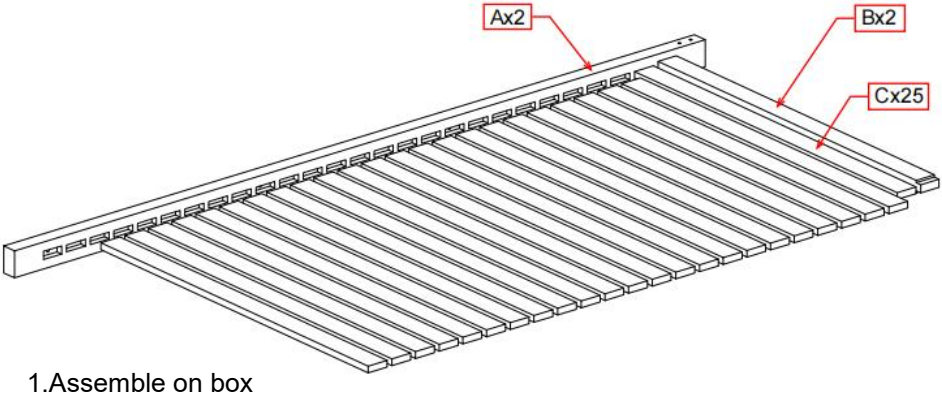

1.Assemble on box

Step-2

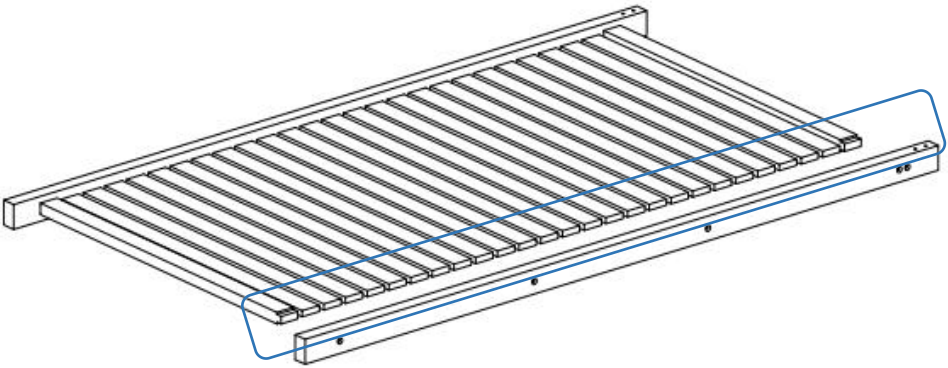

1.Push post up to wallto holdslats in post during installation

Step-3

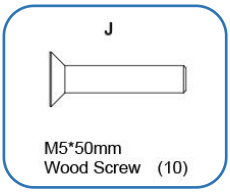
J
M5*50mm
Wood Screw (10)

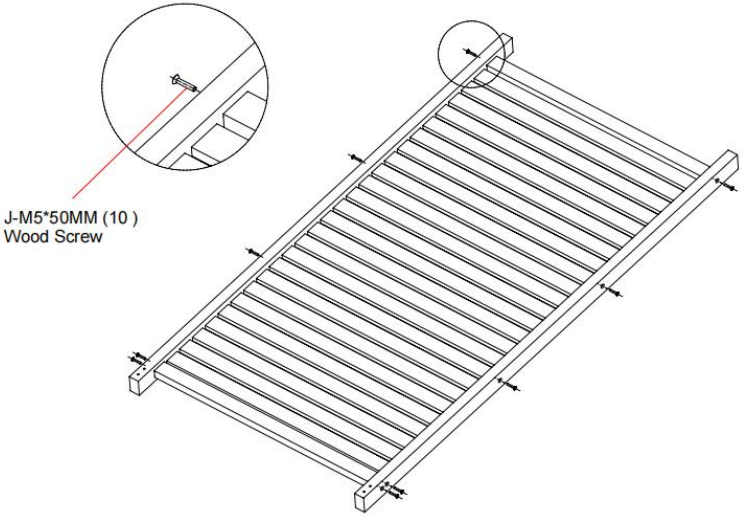
J-M5*50MM (10)
Wood Screw

Step-4

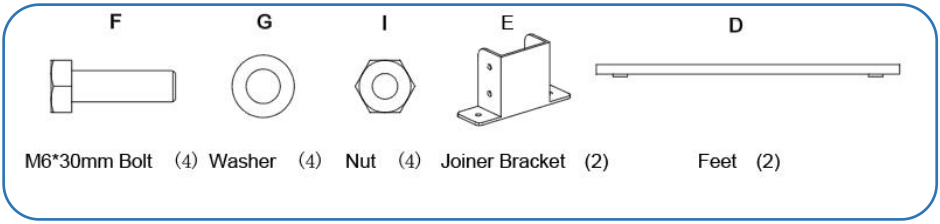
F
G
I
E
D
M6*30mm Bolt (4)
Washer (4)
Nut (4)
Joiner Bracket (2)
Feet (2)

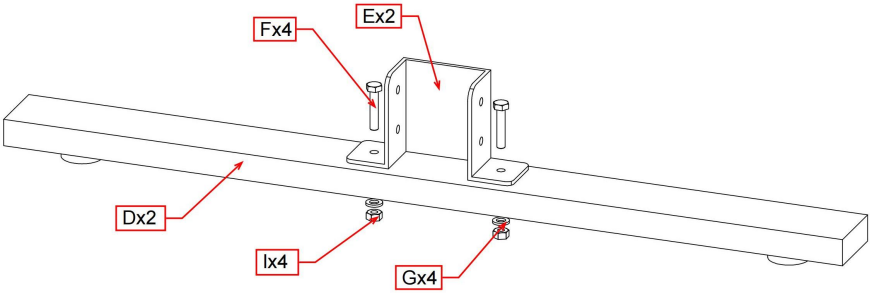
Fx4
Ex2
Dx2
Ix4
Gx4

Step-5

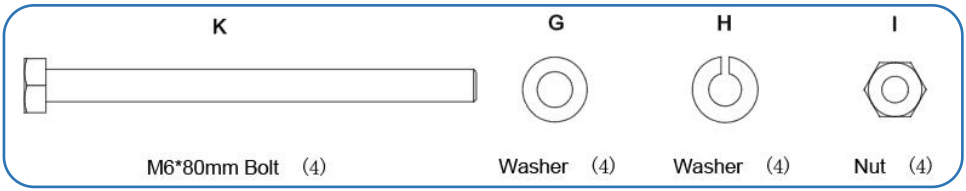

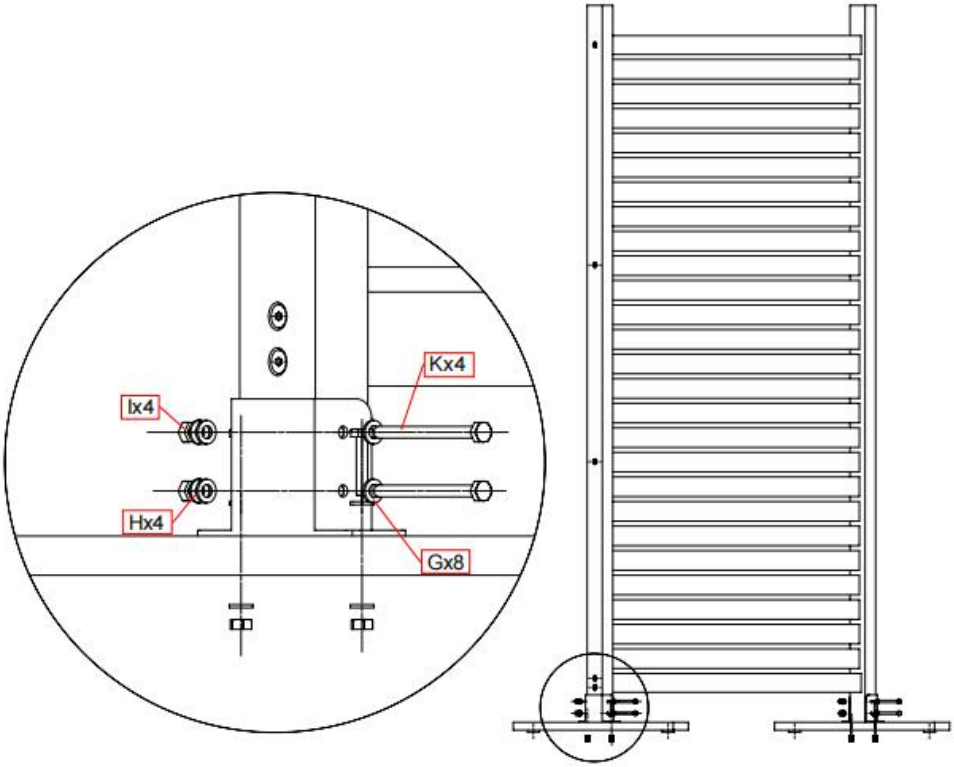

Manufacturer: Shanghaimuxinmuyeyouxiangongsi
Address: Shuangchenglu 803nong11hao1602A-1609shi, baoshanqu, shanghai 200000 CN.
Imported to AUS: SIHAO PTY LTD. 1 ROKEVA STREETEASTWOOD NSW 2122 Australia
Imported to USA: Sanven Technology Ltd. Suite 250, 9166 Anaheim Place, Rancho Cucamonga, CA 91730

EC	**REP**

E-CrossStu GmbH
Mainzer Landstr.69, 60329 Frankfurt am Main.

UK	**REP**

YH CONSULTING LIMITED.
C/O YH Consulting Limited Office 147, Centurion House,
London Road, Staines-upon-Thames, Surrey, TW18 4AX

VEVOR®

TOUGH TOOLS, HALF PRICE

Technical Support and E-Warranty Certificate

www.vevor.com/support

Machine Translated by Google

VEVOR®

TOUGH TOOLS, HALF PRICE

Wsparcie techniczne i certyfikat gwarancji elektronicznej www.vevor.com/support

EKRANY ZEWNĘTRZNE ZAPEWNIAJĄCE PRYWATNOŚĆ

INSTRUKCJA OBSŁUGI

Nadal staramy się oferować Państwu narzędzia w konkurencyjnych cenach. „Oszczędź połowę", „Połowa ceny" lub inne podobne wyrażenia używane przez nas stanowią jedynie szacunkowe oszczędności, jakie możesz uzyskać, kupując u nas określone narzędzia w porównaniu z głównymi markami i niekoniecznie oznaczają one objęcie wszystkich kategorii narzędzi oferowanych przez nas. Uprzejmie przypominamy, aby dokładnie sprawdzić, czy składając u nas zamówienie faktycznie oszczędzasz połowę w porównaniu z głównymi markami.

Machine Translated by Google

Machine Translated by Google

VEVOR®

TOUGH TOOLS, HALF PRICE

PRYWATNOŚĆ NA ZEWNĄTRZ

EKRANY

ModelYHPF001

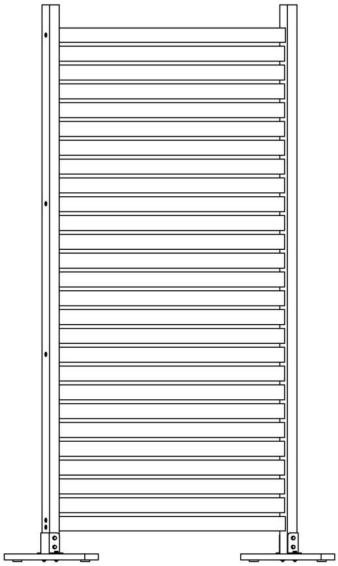

POTRZEBUJESZ POMOCY? SKONTAKTUJ SIĘ Z NAMI!

Masz pytania dotyczące produktu? Potrzebujesz wsparcia technicznego? Skontaktuj się z nami:

Wsparcie techniczne i certyfikat gwarancji elektronicznej www.vevor.com/support

To jest oryginalna instrukcja, przed użyciem należy uważnie przeczytać wszystkie instrukcje. VEVOR zastrzega sobie jasną interpretację naszej instrukcji obsługi. Wygląd produktu będzie zależał od produktu, który otrzymałeś. Prosimy o wybaczenie, że nie poinformujemy Cię ponownie, jeśli w naszym produkcie pojawią się jakiekolwiek aktualizacje technologiczne lub oprogramowania.

Machine Translated by Google

Środki ostrożności

Przeczytaj tę instrukcję przed użyciem tego produktu. Nieprzestrzeganie jej może spowodować poważne obrażenia. Należy zawsze przestrzegać podstawowych środków ostrożności,
w tym następujących: UWAGA! Rysunki w tej instrukcji mają charakter wyłącznie poglądowy i w niektórych szczegółach mogą różnić się od rzeczywistego produktu.

Przed montażem

Przed montażem zalecamy:

1. Noś rękawiczki.

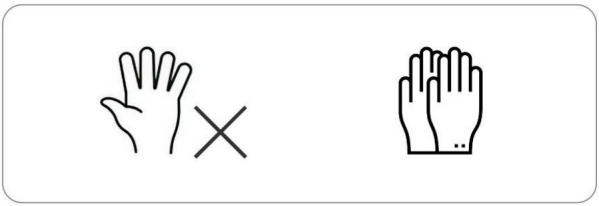

2. Zalecane narzędzia: wiertarka z bitem krzyżakowym

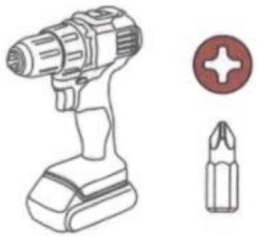

3. Zalecamy 2 osoby, aby montaż przebiegał sprawniej

Machine Translated by Google

Lista produktów

A
Post（2）

B
Rail（2）

C
Slat（25）

D
Feet（2）

E
Joiner Bracket（2）

F

M6*30mm Bolt（4）

G

Washer（12）

H

Washer（4）

I

Nut（8）

J

M5*50mm
Wood Screw（10）

K

M6*80mm Bolt（4）

L

Wrench (2)

Machine Translated by Google

Opis produktu

Krok 1

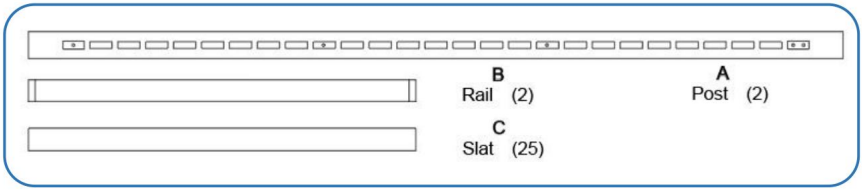

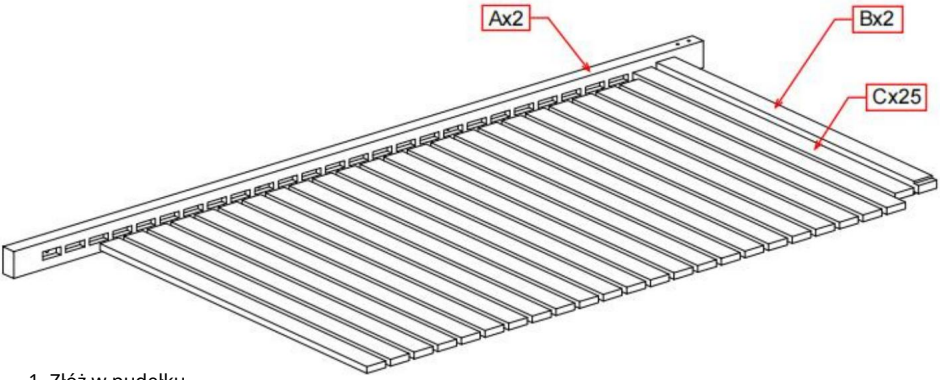

1. Złóż w pudełku

Lub

Krok 2

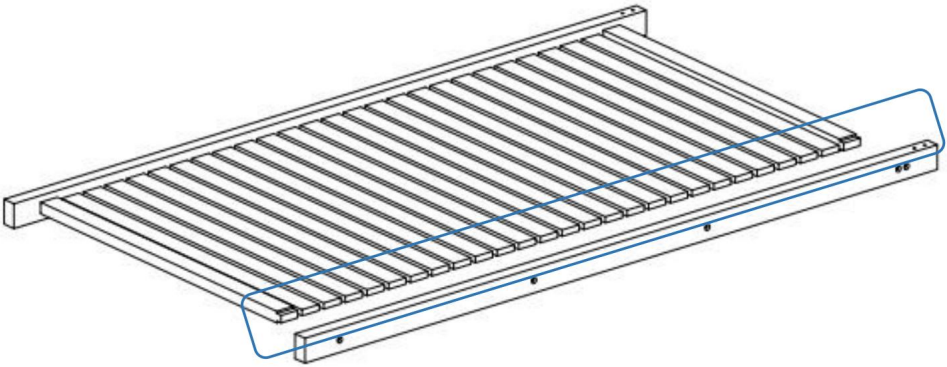

1. Wciśnij słupek do ściany, aby utrzymać listwy w słupku podczas instalacji.

Machine Translated by Google

Krok 3

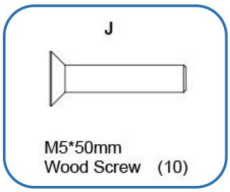

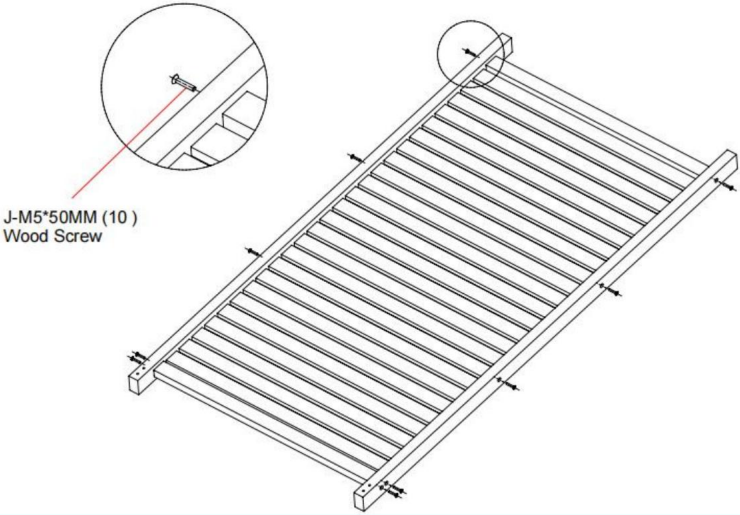

Krok 4

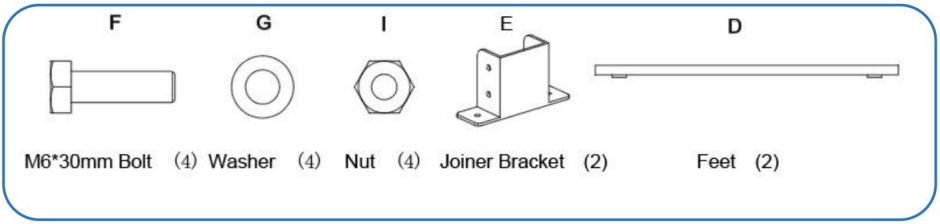

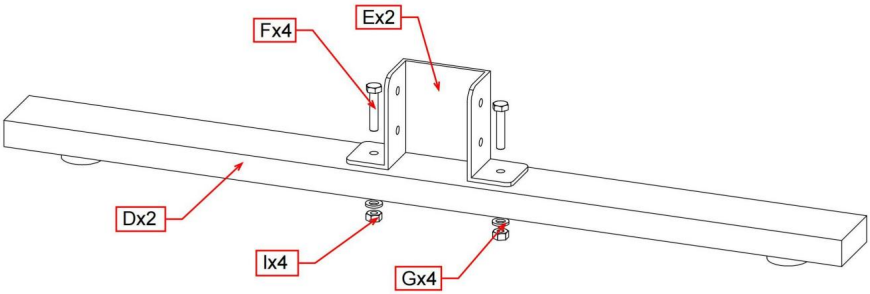

Machine Translated by Google

Krok 5

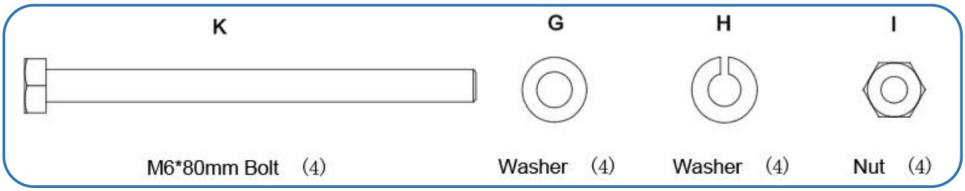

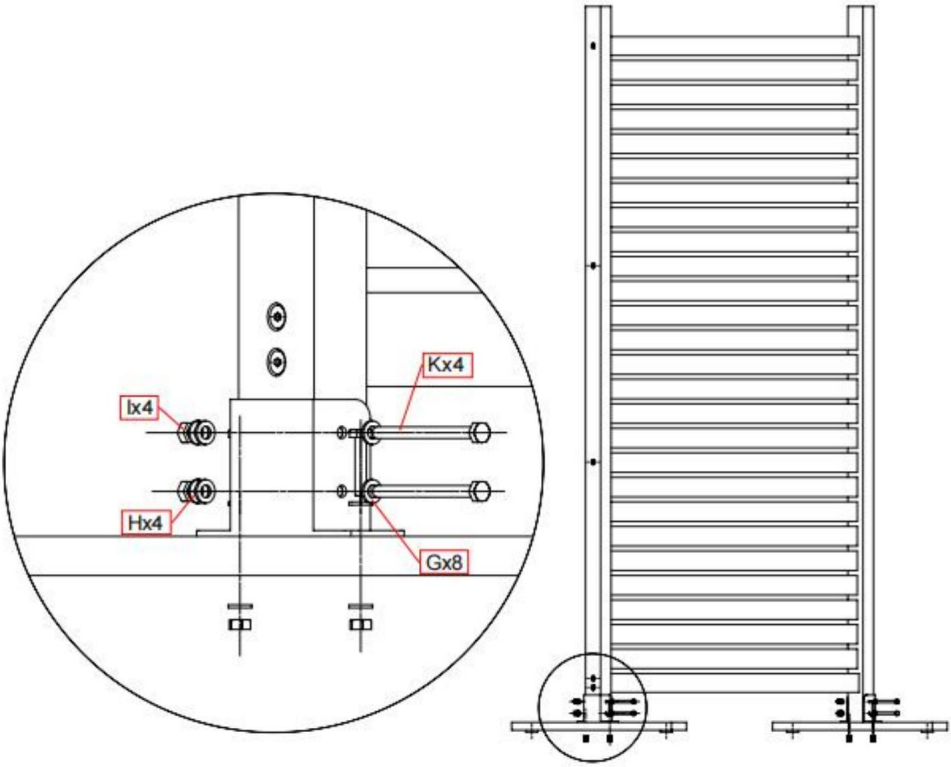

Machine Translated by Google

Producent:Shanghaimuxinmuyeyouxiangongsi
Adres: Shuangchenglu 803nong11hao1602A-1609shi, baoshanqu, szanghaj 200000 CN.
Importowane do AUS: SIHAO PTY LTD. 1 ROKEVA STREETEASTWOOD NSW 2122 Australia
Importowane do USA: Sanven Technology Ltd. Suite 250, 9166 Anaheim Miejsce, Rancho Cucamonga, CA 91730

Przedstawiciel UE	E-CrossStu GmbH Mainzer Landstr.69, 60329 Frankfurt nad Menem.

REP WIELKIEJ BRYTANII	YH CONSULTING LIMITED. C/O YH Consulting Limited Biuro 147, Centurion House, London Road, Staines-upon-Thames, Surrey, TW18 4AX

Machine Translated by Google

Machine Translated by Google

Machine Translated by Google

VEVOR®

TOUGH TOOLS, HALF PRICE

Wsparcie techniczne i certyfikat gwarancji elektronicznej www.vevor.com/support

Machine Translated by Google

VEVOR®

TOUGH TOOLS, HALF PRICE

Supporto tecnico e certificato di garanzia elettronica www.vevor.com/support

SCHERMI PER LA PRIVACY DA ESTERNO

MANUALE D'USO

Continuiamo a impegnarci per fornirvi strumenti a prezzi competitivi.
"Risparmia la metà", "Metà prezzo" o qualsiasi altra espressione simile da noi utilizzata rappresenta solo una stima del risparmio che potresti ottenere acquistando determinati utensili con noi rispetto ai principali marchi principali e non significa necessariamente coprire tutte le categorie di utensili da noi offerti. Ti ricordiamo gentilmente di verificare attentamente quando effettui un ordine con noi se stai effettivamente risparmiando la metà rispetto ai principali marchi principali.

Machine Translated by Google

Machine Translated by Google

VEVOR®

TOUGH TOOLS, HALF PRICE

PRIVACY ALL'APERTO SCHERMI

Modello: YHPF001

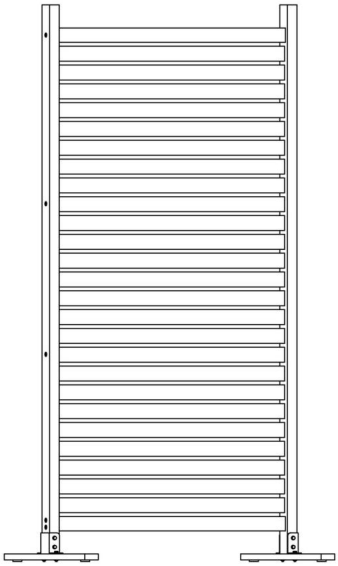

HAI BISOGNO DI AIUTO? CONTATTACI!

Hai domande sui prodotti? Hai bisogno di supporto tecnico? Non esitare a contattarci:

Supporto tecnico e certificato di garanzia elettronica www.vevor.com/support

Questa è l'istruzione originale, si prega di leggere attentamente tutte le istruzioni del manuale prima di utilizzare. VEVOR si riserva una chiara interpretazione del nostro manuale utente. L'aspetto del prodotto sarà soggetto al prodotto ricevuto. Vi preghiamo di perdonarci se non vi informeremo di nuovo se ci sono aggiornamenti tecnologici o software sul nostro prodotto.

Machine Translated by Google

Precauzioni di sicurezza

Leggere queste istruzioni prima di utilizzare questo prodotto. La mancata osservanza di queste istruzioni può causare gravi lesioni. È necessario seguire sempre le precauzioni di base, tra cui le seguenti:

NOTA BENE! I disegni in questo manuale sono solo a scopo illustrativo e in alcuni dettagli potrebbero differire dal prodotto effettivo.

ÿ Prima del montaggio

Prima del montaggio, consigliamo:

1. Indossare guanti.

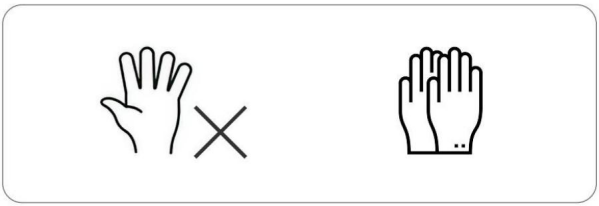

2. Strumenti consigliati: trapano elettrico con punta a croce

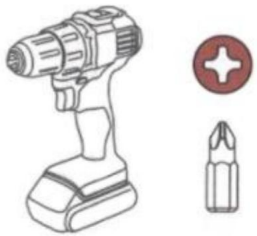

3.si consiglia di essere in 2 persone per un montaggio più agevole

Machine Translated by Google

Elenco prodotti

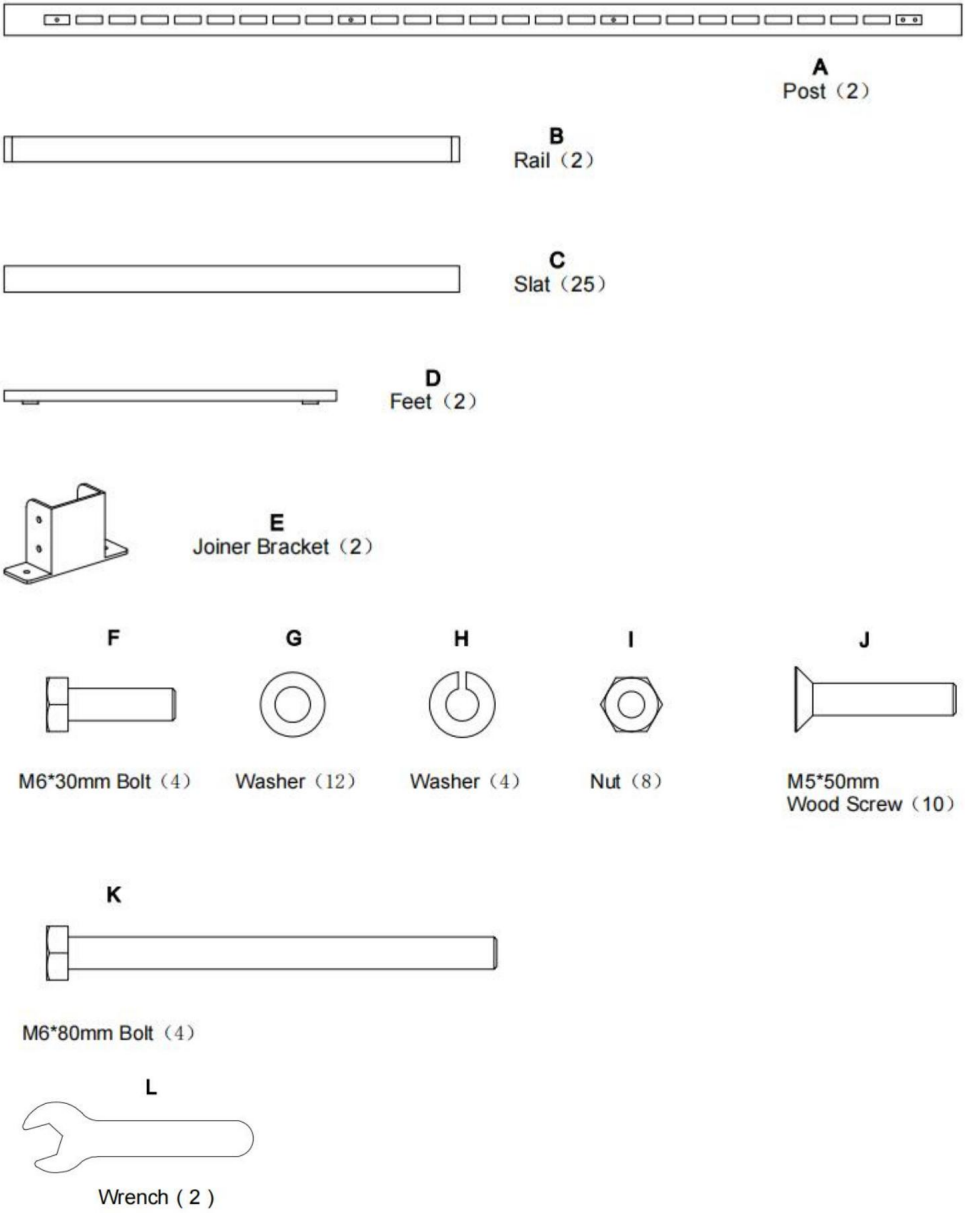

Machine Translated by Google

Descrizione del prodotto

Passo 1

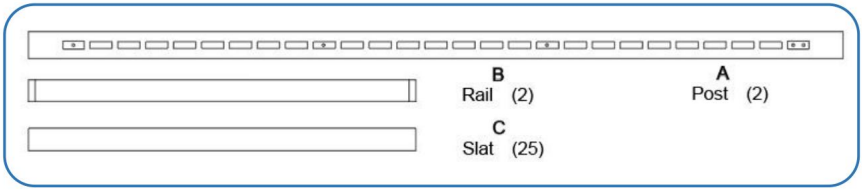

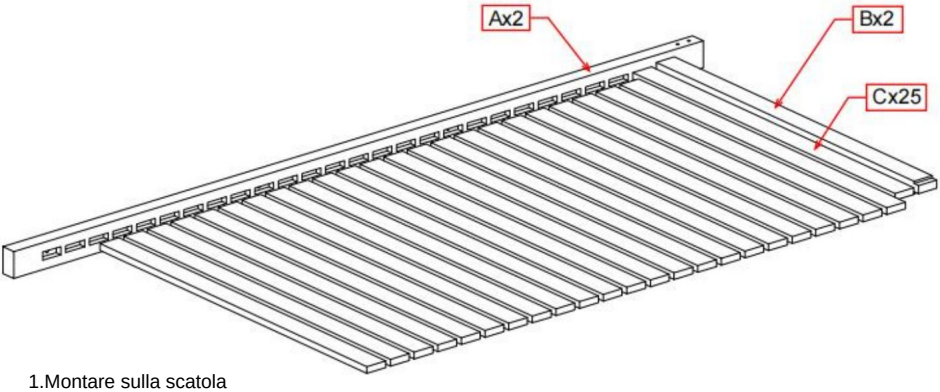

1.Montare sulla scatola

O

Passo 2

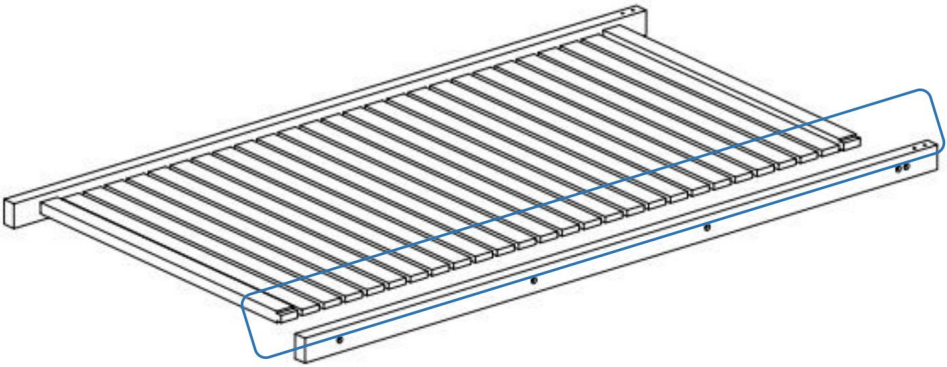

1. Spingere il palo verso il muro per tenere le doghe nel

palo durante l'installazione

Machine Translated by Google

Passo 3

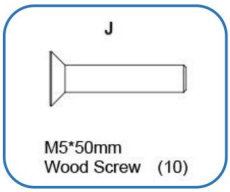

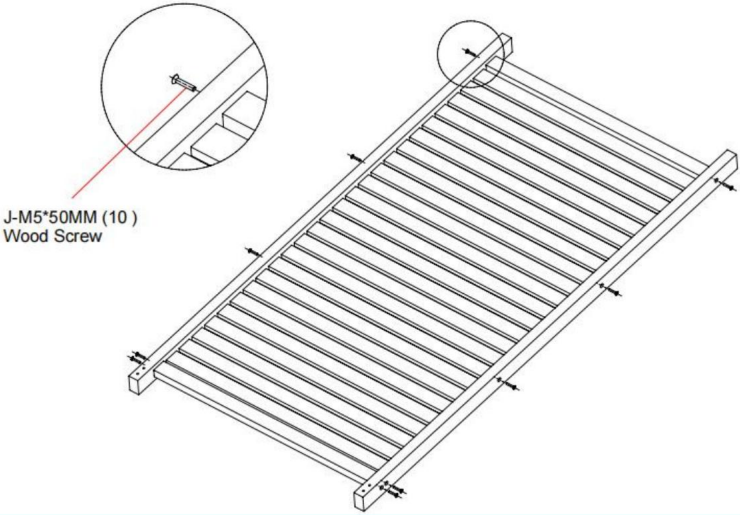

Passo 4

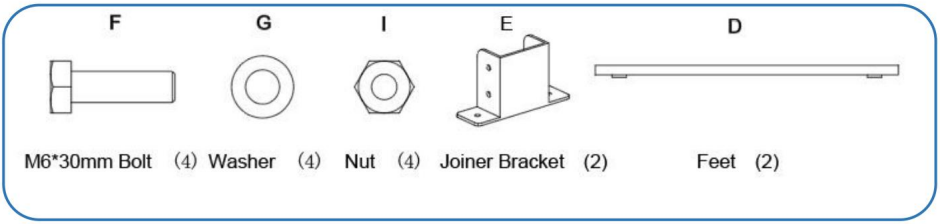

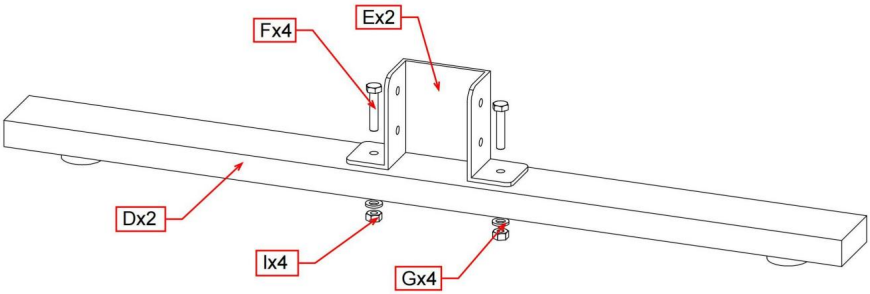

Machine Translated by Google

Passo 5

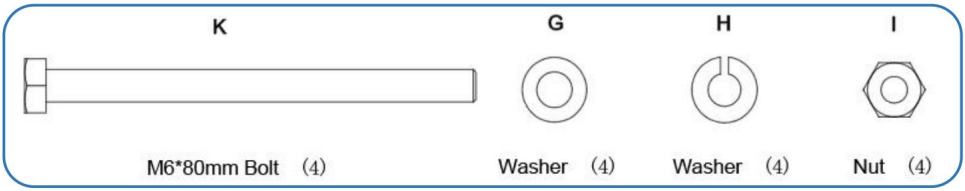

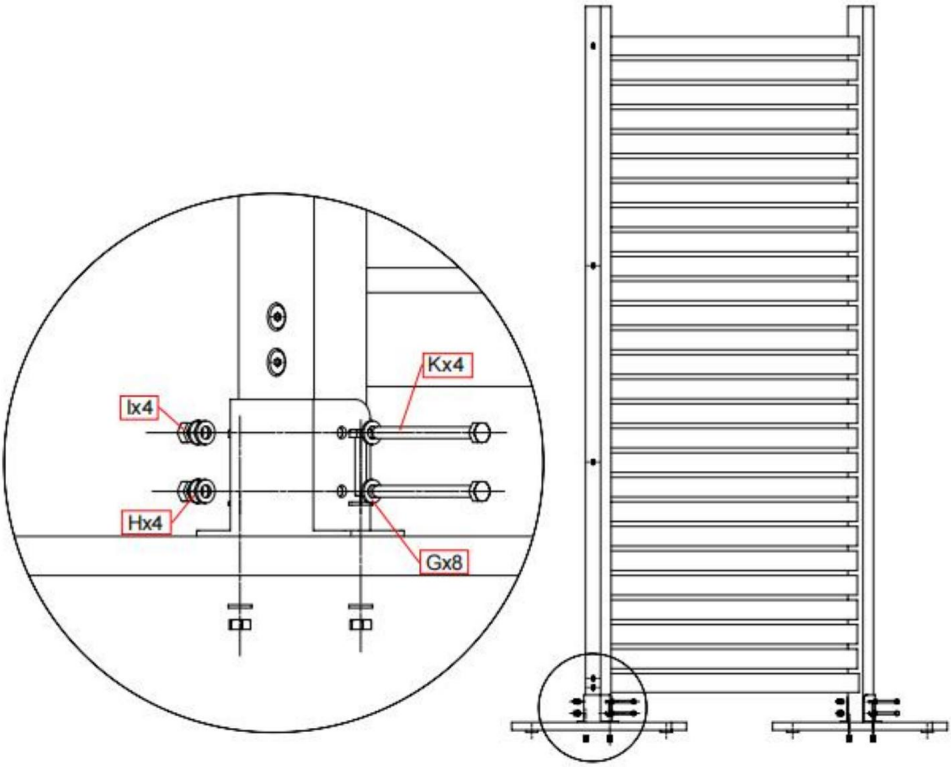

Machine Translated by Google

Produttore: Shanghaimuxinmuyeyouxiangongsi

Indirizzo: Shuangchenglu 803nong11hao1602A-1609shi, baoshanqu, shanghai 200000 CN.

Importato in AUS: SIHAO PTY LTD. 1 ROKEVA STREETEASTWOOD

Nuovo Galles del Sud 2122 Australia

Importato negli USA: Sanven Technology Ltd. Suite 250, 9166 Anaheim Luogo, Rancho Cucamonga, CA 91730

Rappresentante della CE	E-CrossStu GmbH Mainzer Landstr.69, 60329 Francoforte sul Meno.

RAPPRESENTANZA DEL REGNO UNITO	CONSULENZA YH LIMITATA. C/O YH Consulting Limited Ufficio 147, Centurion House, Viale Europa, 101, 00186 Roma, Italia

Machine Translated by Google

Machine Translated by Google

Machine Translated by Google

VEVOR®

TOUGH TOOLS, HALF PRICE

Supporto tecnico e certificato di garanzia elettronica www.vevor.com/support

Machine Translated by Google

VEVOR®

TOUGH TOOLS, HALF PRICE

Soporte técnico y certificado de garantía electrónica www.vevor.com/support

MAMPARAS DE PRIVACIDAD PARA EXTERIORES

MANUAL DEL USUARIO

Seguimos comprometidos a brindarle herramientas a precios competitivos.
"Ahorre la mitad", "Mitad de precio" o cualquier otra expresión similar que utilicemos solo representa una estimación del ahorro que podría obtener al comprar ciertas herramientas con nosotros en comparación con las principales marcas y no necesariamente significa que cubra todas las categorías de herramientas que ofrecemos. Le recordamos que, al realizar un pedido con nosotros, verifique cuidadosamente si realmente está ahorrando la mitad en comparación con las principales marcas.

Machine Translated by Google

Machine Translated by Google

VEVOR®
TOUGH TOOLS, HALF PRICE

PRIVACIDAD AL AIRE LIBRE
PANTALLAS

Modelo: YHPF001

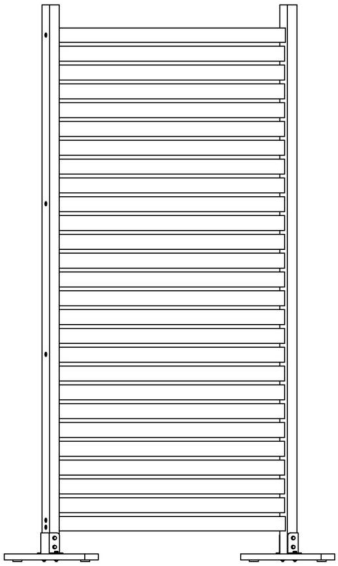

¿NECESITA AYUDA? ¡CONTÁCTENOS!

¿Tiene preguntas sobre el producto? ¿Necesita asistencia técnica? No dude en ponerse en contacto con nosotros:

Soporte técnico y certificado de garantía electrónica www.vevor.com/support

Estas son las instrucciones originales, lea atentamente todas las instrucciones del manual antes de utilizar el producto. VEVOR se reserva una interpretación clara de nuestro manual de usuario.
La apariencia del producto estará sujeta al producto que recibió. Perdónenos por no informarle nuevamente si hay actualizaciones de tecnología o software en nuestro producto.

Machine Translated by Google

Precauciones de seguridad

Lea estas instrucciones antes de utilizar este producto. Si no lo hace, puede sufrir lesiones graves. Siempre debe seguir las precauciones básicas, incluidas las siguientes: ¡ATENCIÓN!

Los dibujos

de este manual son solo para fines ilustrativos y algunos detalles pueden diferir del producto real.

Antes de ensamblar

Antes del montaje recomendamos:

1.Use guantes.

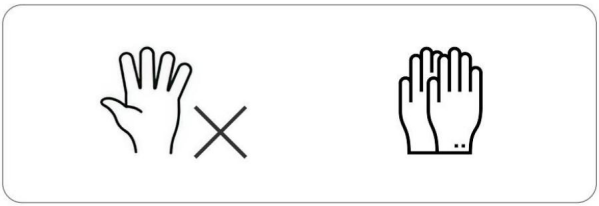

2. Herramientas recomendadas: taladro eléctrico con punta Phillips

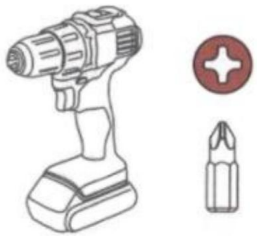

3. Recomendamos 2 personas para un montaje más sencillo.

Machine Translated by Google

Lista de productos

A
Post（2）

B
Rail（2）

C
Slat（25）

D
Feet（2）

E
Joiner Bracket（2）

F

M6*30mm Bolt（4）

G

Washer（12）

H

Washer（4）

I

Nut（8）

J

M5*50mm
Wood Screw（10）

K

M6*80mm Bolt（4）

L

Wrench (2)

Machine Translated by Google

Descripción del Producto

Paso 1

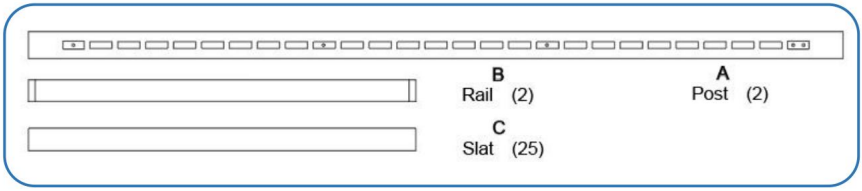

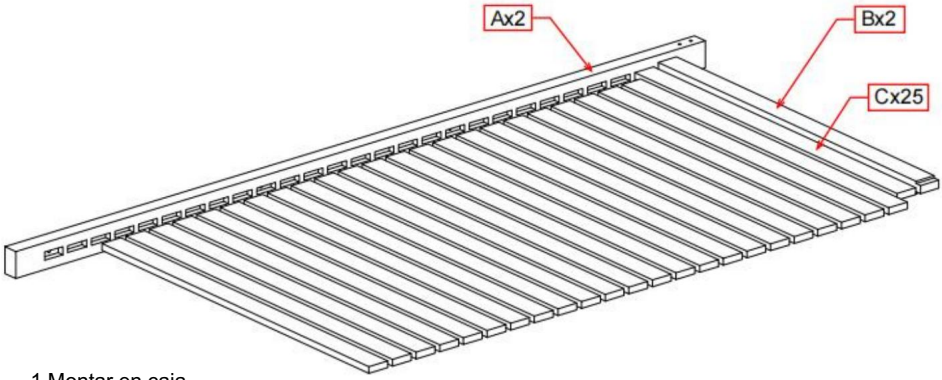

1.Montar en caja

o

Paso 2

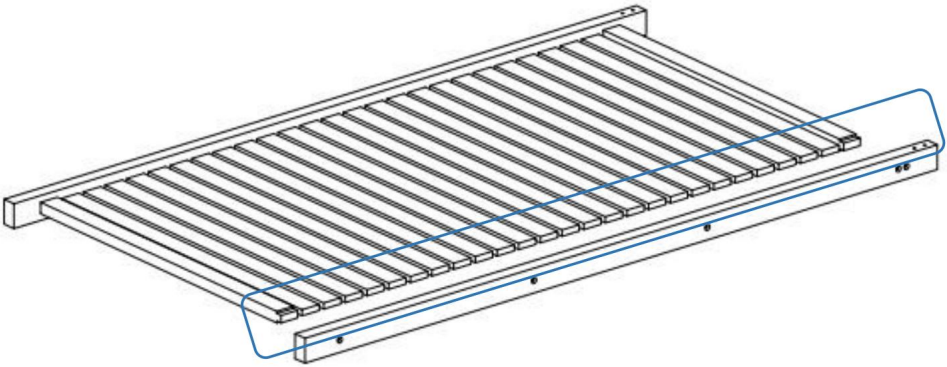

1. Empuje el poste hacia la pared para sujetar los listones en el poste durante la instalación.

Machine Translated by Google

Paso 3

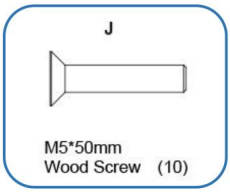

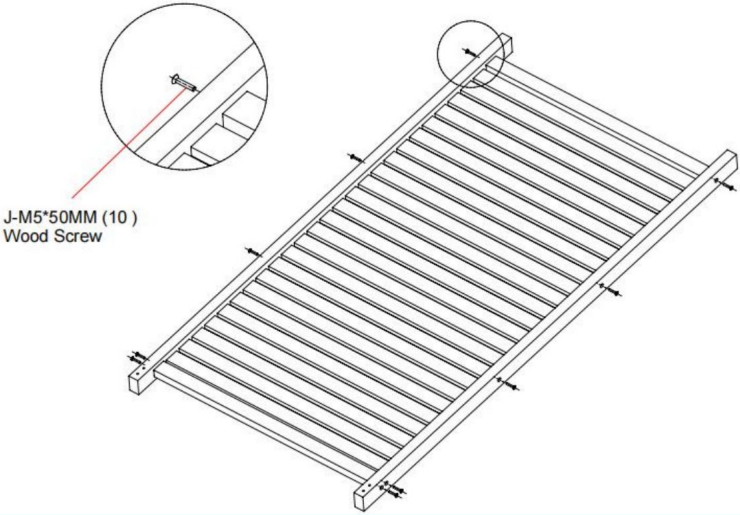

Paso 4

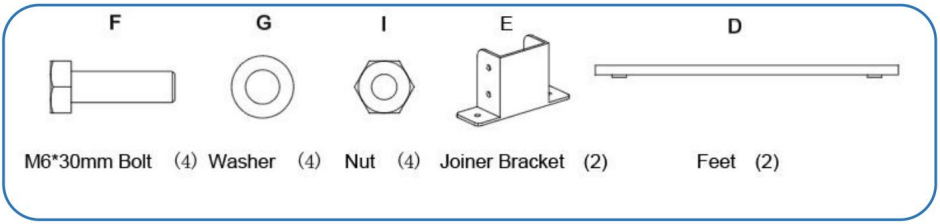

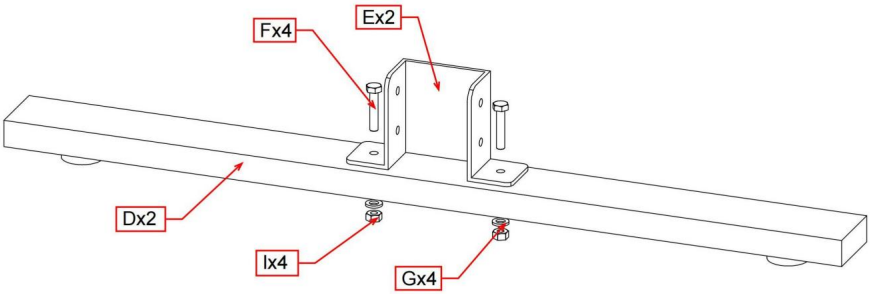

Machine Translated by Google

Paso 5

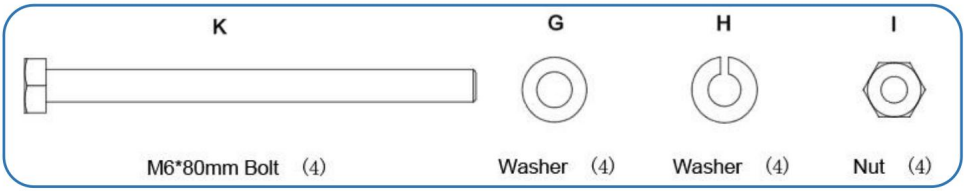

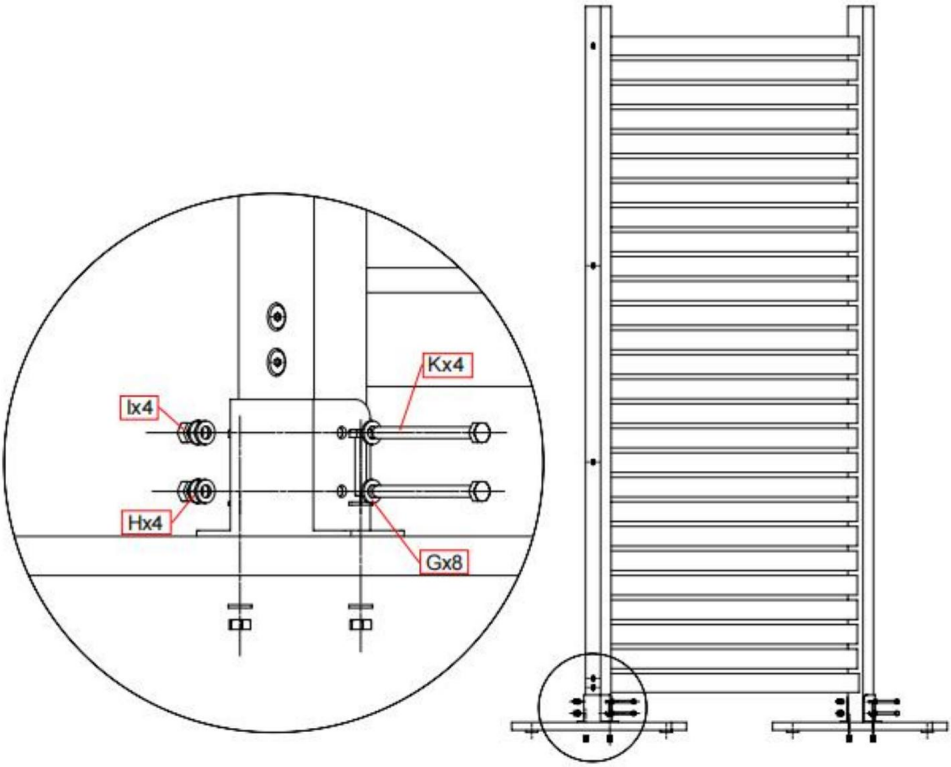

Machine Translated by Google

Fabricante: Shanghaimuxinmuyeyouxiangongsi

Dirección: Shuangchenglu 803nong11hao1602A-1609shi, baoshanqu, shanghai 200000 CN.

Importado a Australia: SIHAO PTY LTD. 1 ROKEVA STREETEASTWOOD Nueva Gales del Sur 2122 Australia

Importado a EE. UU.: Sanven Technology Ltd. Suite 250, 9166 Anaheim Lugar, Rancho Cucamonga, CA 91730

REPRESENTANTE CE	E-CrossStu GmbH Mainzer Landstr.69, 60329 Fráncfort del Meno.

REPRESENTANTE DEL REINO UNIDO	YH CONSULTING LIMITADA. C/O YH Consulting Limited Oficina 147, Centurion House, Carretera de Londres, Staines-upon-Thames, Surrey, TW18 4AX

Machine Translated by Google

Machine Translated by Google

Machine Translated by Google

VEVOR®

TOUGH TOOLS, HALF PRICE

Soporte técnico y certificado de garantía electrónica www.vevor.com/support

Machine Translated by Google

VEVOR®

TOUGH TOOLS, HALF PRICE

Teknisk support och e-garanticertifikat www.vevor.com/support

SEKRETESSSKÄRMAR FÖR UTOMHUS

ANVÄNDARMANUAL

Vi fortsätter att vara engagerade i att ge dig verktyg till konkurrenskraftiga priser. "Spara halva", "halva priset" eller andra liknande uttryck som används av oss representerar endast en uppskattning av besparingar du kan dra nytta av att köpa vissa verktyg hos oss jämfört med de stora toppmärkena och betyder inte nödvändigtvis att täcka alla kategorier av verktyg som erbjuds av oss. Du påminns vänligen om att noggrant kontrollera när du gör en beställning hos oss om du faktiskt sparar hälften i jämförelse med de främsta stora varumärkena.

Machine Translated by Google

Machine Translated by Google

VEVOR®

TOUGH TOOLS, HALF PRICE

INTEGRITET UTOMHUS SKÄRMAR

Modell: YHPF001

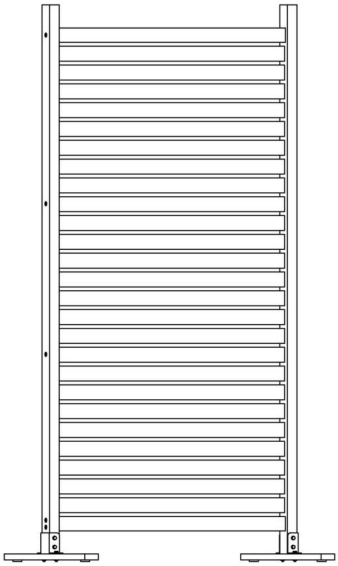

BEHÖVER HJÄLP? KONTAKTA OSS!

Har du produktfrågor? Behöver du teknisk support? Kontakta oss gärna:

Teknisk support och e-garanticertifikat
www.vevor.com/support

Detta är den ursprungliga instruktionen, läs alla manualer noggrant innan du använder den. VEVOR reserverar sig för en tydlig tolkning av vår användarmanual. Utseendet på produkten är beroende av den produkt du fått. Ursäkta oss att vi inte kommer att informera dig igen om det finns någon teknik eller mjukvaruuppdateringar på vår produkt.

Machine Translated by Google

Säkerhetsåtgärder

Läs dessa instruktioner innan du använder denna produkt. Underlåtenhet att göra det kan resultera i allvarliga skador. de grundläggande försiktighetsåtgärderna ska alltid följas,
inklusive följande: OBS! Ritningarna i denna bruksanvisning är endast för illustrationsändamål och i vissa detaljer kan det skilja sig från den faktiska produkten.

Innan montering

Innan montering rekommenderar vi:

1. Använd handskar.

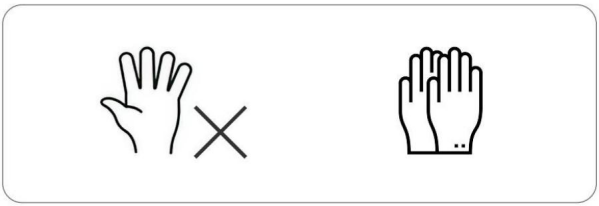

2. Rekommenderade verktyg, borrmaskin med stjärnborr

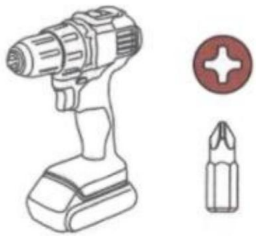

3.vi rekommenderar 2 personer för en smidigare montering

Machine Translated by Google

Produktlista

A
Post（2）

B
Rail（2）

C
Slat（25）

D
Feet（2）

E
Joiner Bracket（2）

F

M6*30mm Bolt（4）

G

Washer（12）

H

Washer（4）

I

Nut（8）

J

M5*50mm
Wood Screw（10）

K

M6*80mm Bolt（4）

L

Wrench (2)

Machine Translated by Google

Produktbeskrivning

Steg-1

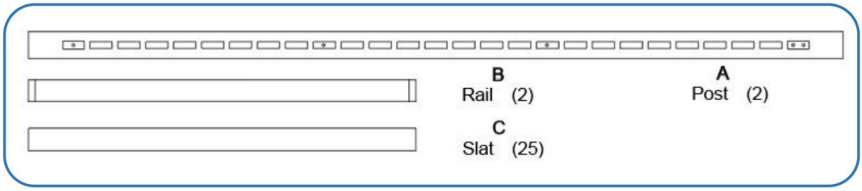

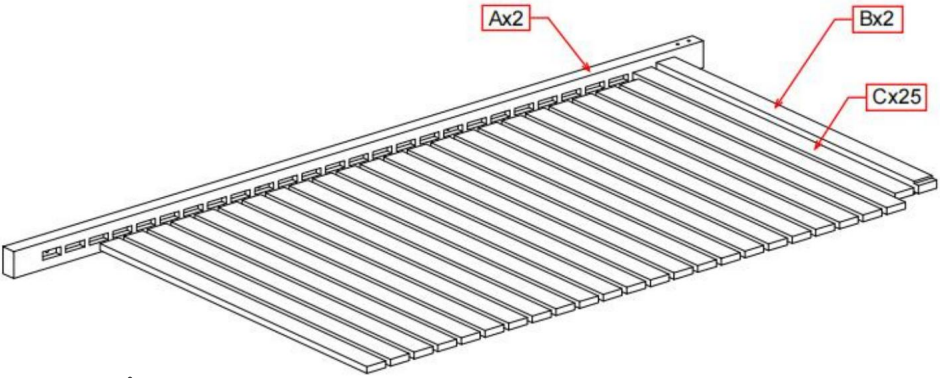

1.Sätt ihop på kartongen

eller

Steg-2

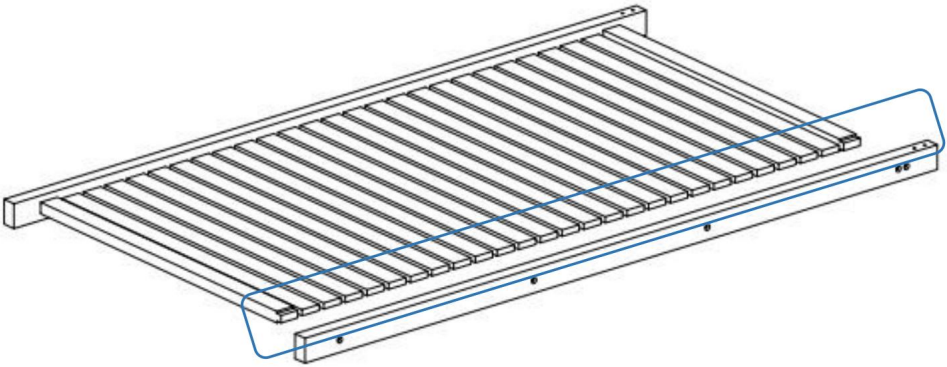

1. Skjut stolpen upp till väggen för att hålla lamellerna i stolpen under installationen

Machine Translated by Google

Steg-3

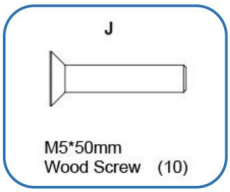

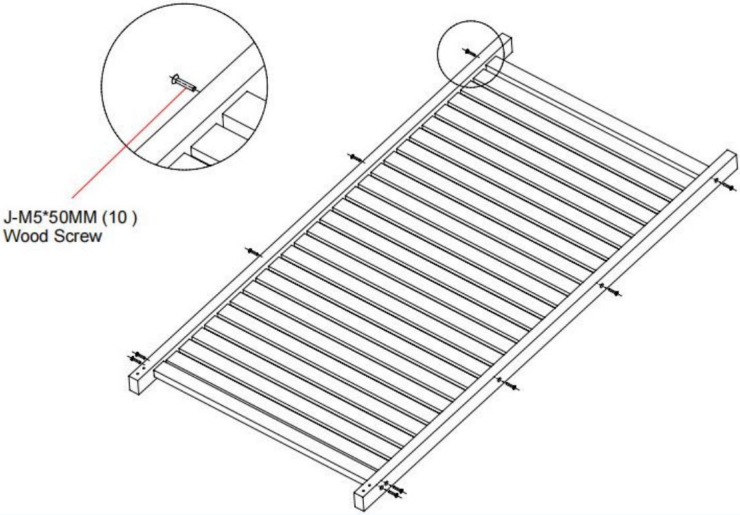

Steg-4

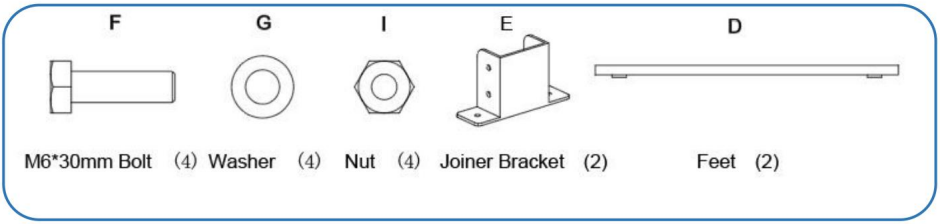

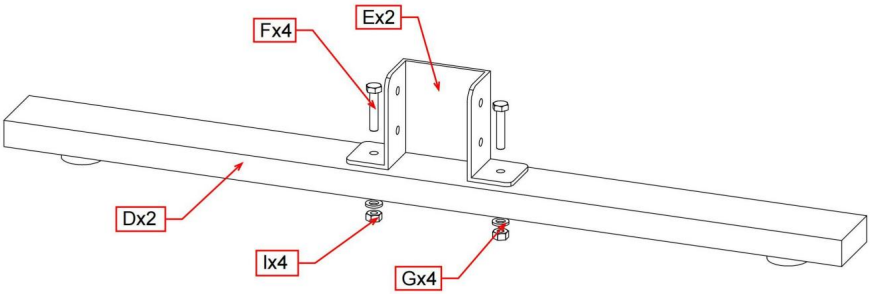

Machine Translated by Google

Steg-5

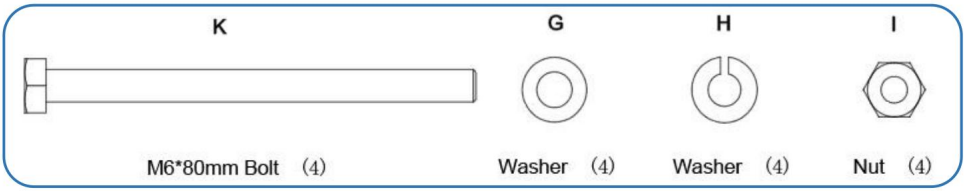

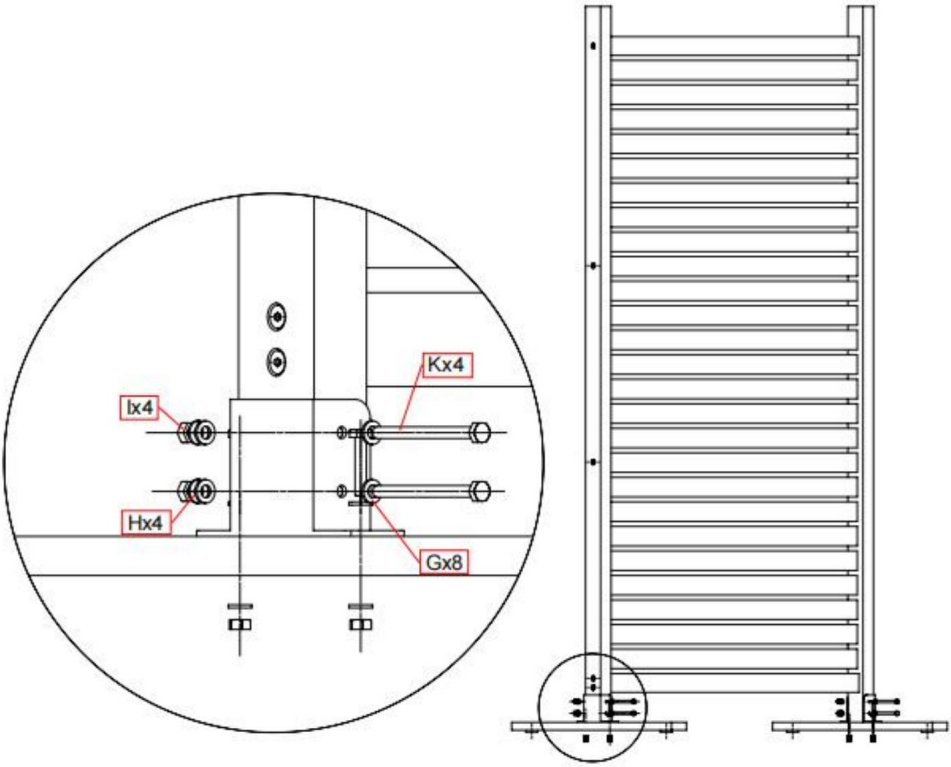

Machine Translated by Google

Tillverkare:Shanghaimuxinmuyeyouxiangongsi

Adress: Shuangchenglu 803nong11hao1602A-1609shi, baoshanqu, shanghai 200000 CN.

Importerad till AUS: SIHAO PTY LTD. 1 ROKEVA STREETEASTWOOD NSW 2122 Australien

Importerad till USA: Sanven Technology Ltd. Suite 250, 9166 Anaheim Place, Rancho Cucamonga, CA 91730

EC REP

E-CrossStu GmbH

Mainzer Landstr.69, 60329 Frankfurt am Main.

UK REP

YH CONSULTING LIMITED.

C/O YH Consulting Limited Office 147, Centurion House, London Road, Staines-upon-Thames, Surrey, TW18 4AX

Machine Translated by Google

Machine Translated by Google

Machine Translated by Google

VEVOR®

TOUGH TOOLS, HALF PRICE

Teknisk support och e-garanticertifikat

www.vevor.com/support

Machine Translated by Google

VEVOR®

TOUGH TOOLS, HALF PRICE

Technische ondersteuning en e-garantiecertificaat www.vevor.com/support

PRIVACYSCHERMEN VOOR BUITEN

GEBRUIKERSHANDLEIDING

Wij streven er voortdurend naar om u gereedschappen tegen concurrerende prijzen te leveren. "Save Half", "Half Price" of andere soortgelijke uitdrukkingen die wij gebruiken, geven alleen een schatting van de besparingen die u kunt behalen door bepaalde gereedschappen bij ons te kopen in vergelijking met de grote topmerken en betekent niet noodzakelijkerwijs dat alle categorieën gereedschappen die wij aanbieden, worden gedekt. Wij herinneren u eraan om zorgvuldig te controleren of u daadwerkelijk de helft bespaart in vergelijking met de grote topmerken wanneer u een bestelling bij ons plaatst.

Machine Translated by Google

Machine Translated by Google

VEVOR®

TOUGH TOOLS, HALF PRICE

PRIVACY BUITEN SCHERMEN

ModelÿYHPF001

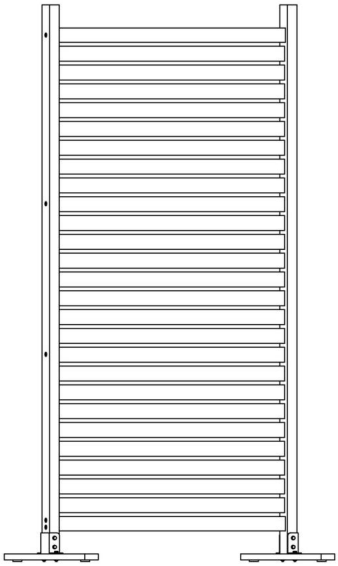

HULP NODIG? NEEM CONTACT MET ONS OP!

Heeft u vragen over het product? Heeft u technische ondersteuning nodig? Neem dan gerust contact met ons op:

Technische ondersteuning en e-garantiecertificaat
www.vevor.com/support

Dit is de originele instructie, lees alle handleidingen zorgvuldig door voordat u het product gebruikt. VEVOR behoudt zich een duidelijke interpretatie van onze gebruikershandleiding voor. Het uiterlijk van het product is afhankelijk van het product dat u hebt ontvangen. Vergeef ons dat we u niet opnieuw zullen informeren als er technologie- of software-updates voor ons product zijn.

Machine Translated by Google

Veiligheidsmaatregelen

Lees deze instructies voordat u dit product gebruikt. Als u dit niet doet, kan dit leiden tot ernstig letsel. De basisvoorzorgsmaatregelen moeten altijd worden gevolgd, waaronder de volgende: LET OP! Tekeningen in deze handleiding

zijn alleen ter illustratie en kunnen in sommige details afwijken van het daadwerkelijke product.

ÿ Voor het monteren

Wij adviseren u om vóór de montage het volgende te doen:

1. Draag handschoenen.

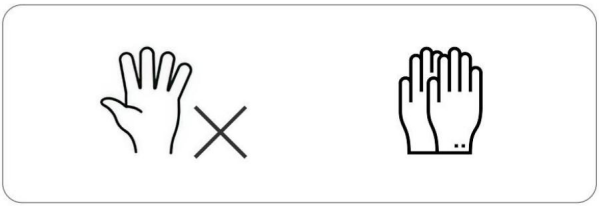

2. Aanbevolen gereedschappen: boormachine met kruiskopbit

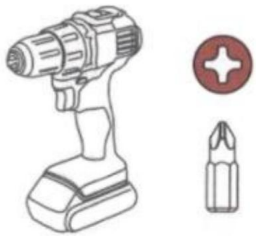

3. Wij raden aan om 2 personen in te schakelen voor een soepelere montage

Machine Translated by Google

Productlijst

A
Post（2）

B
Rail（2）

C
Slat（25）

D
Feet（2）

E
Joiner Bracket（2）

F

M6*30mm Bolt（4）

G

Washer（12）

H

Washer（4）

I

Nut（8）

J

M5*50mm
Wood Screw（10）

K

M6*80mm Bolt（4）

L

Wrench (2)

Machine Translated by Google

Productomschrijving

Stap 1

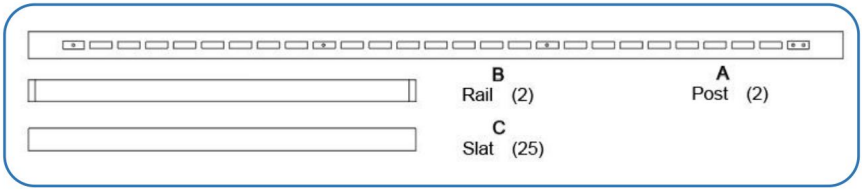

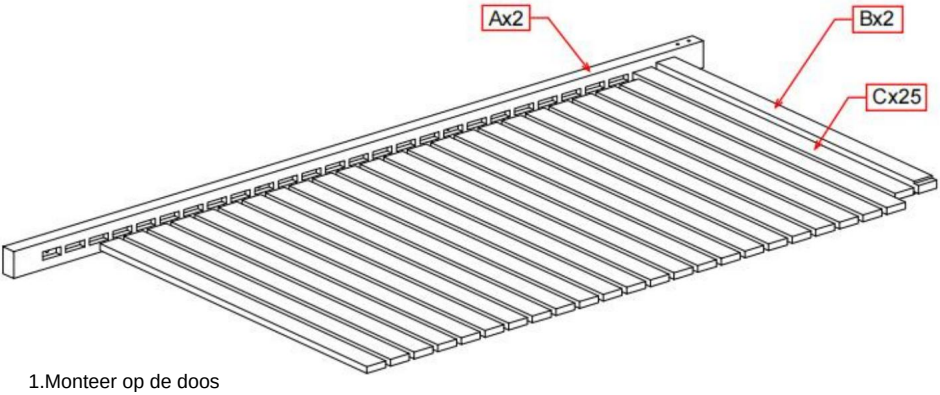

1.Monteer op de doos

of

Stap 2

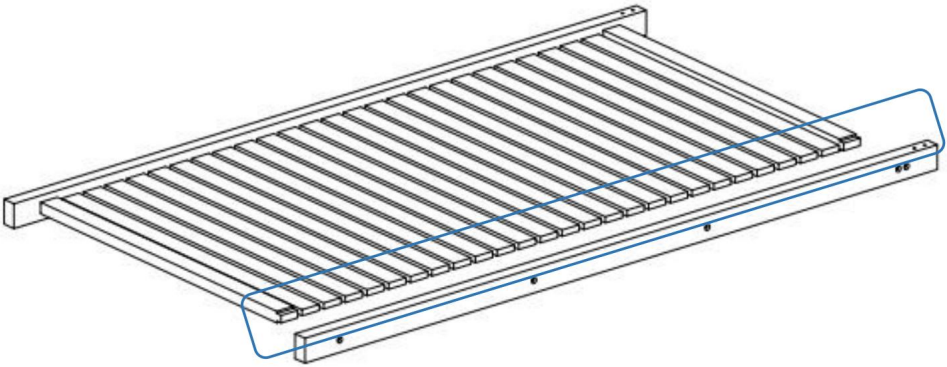

1. Duw de paal tegen de muur om de latten tijdens de installatie in de paal te houden

Machine Translated by Google

Stap 3

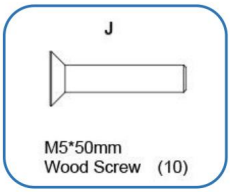

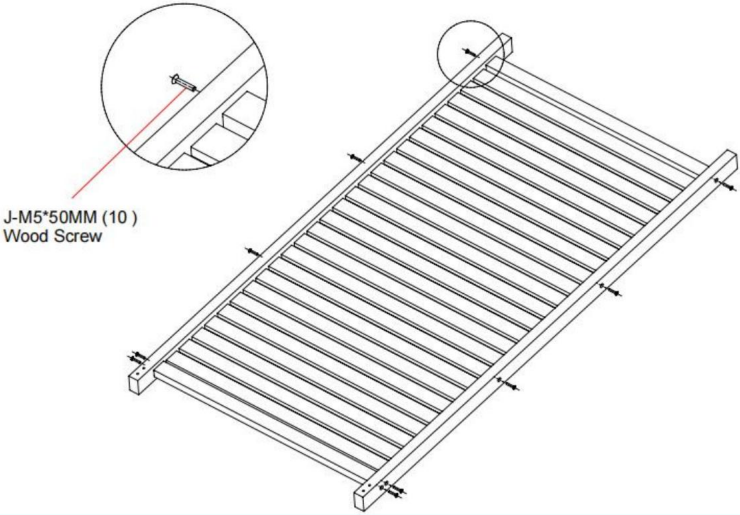

Stap 4

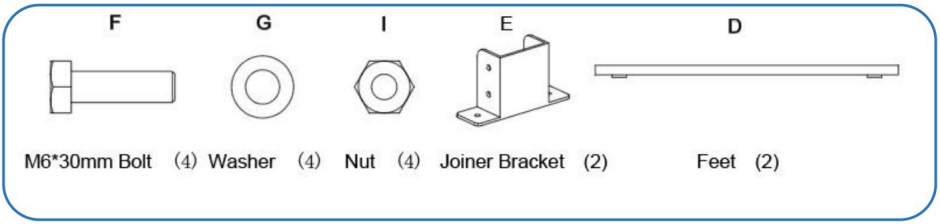

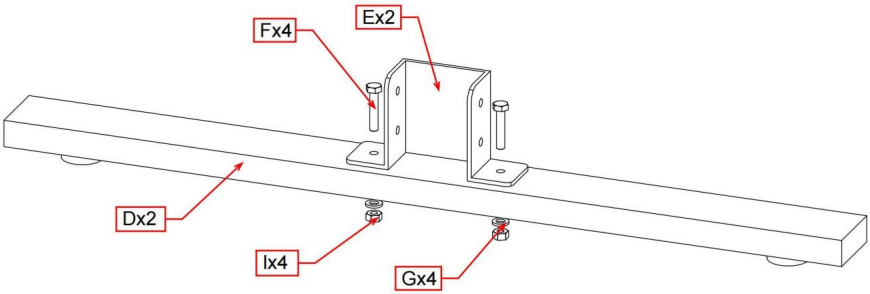

Machine Translated by Google

Stap 5

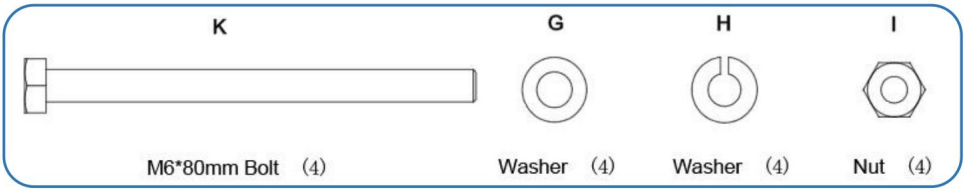

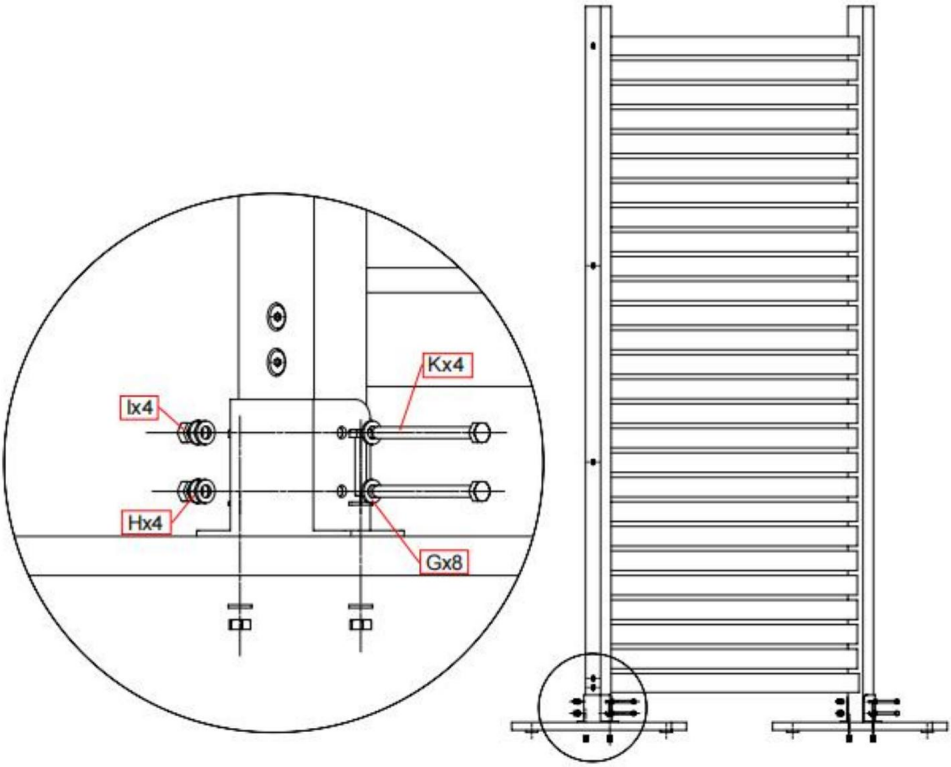

Machine Translated by Google

Fabrikant: Shanghaiimuxinmuyeyouxiangongsi

Adres: Shuangchenglu 803nong11hao1602A-1609shi, baoshanqu, shanghai 200000 CN.

Geïmporteerd naar AUS: SIHAO PTY LTD. 1 ROKEVA STREETEASTWOOD NSW 2122 Australië

Geïmporteerd naar de VS: Sanven Technology Ltd. Suite 250, 9166 Anaheim Plaats, Rancho Cucamonga, CA 91730

EC-REP

E-CrossStu GmbH

Mainzer Landstr.69, 60329 Frankfurt am Main.

VK REP

YH CONSULTING LIMITED.

C/O YH Consulting Limited Kantoor 147, Centurion House,

Londen Road, Staines-upon-Thames, Surrey, TW18 4AX

Machine Translated by Google

Machine Translated by Google

Machine Translated by Google

VEVOR®

TOUGH TOOLS, HALF PRICE

Technische ondersteuning en e-garantiecertificaat www.vevor.com/support

Machine Translated by Google

VEVOR®

TOUGH TOOLS, HALF PRICE

Assistance technique et certificat de garantie électronique www.vevor.com/support

ÉCRANS DE PROTECTION EXTÉRIEURE

MANUEL D'UTILISATION

Nous continuons à nous engager à vous fournir des outils à des prix compétitifs.
« Économisez la moitié », « Moitié prix » ou toute autre expression similaire utilisée par nous ne représente qu'une estimation des économies que vous pourriez réaliser en achetant certains outils chez nous par rapport aux grandes marques et ne couvre pas nécessairement toutes les catégories d'outils que nous proposons. Nous vous rappelons de bien vouloir vérifier soigneusement lorsque vous passez une commande chez nous si vous économisez réellement la moitié par rapport aux grandes marques.

Machine Translated by Google

Machine Translated by Google

VEVOR®
TOUGH TOOLS, HALF PRICE

CONFIDENTIALITÉ EXTÉRIEURE
ÉCRANS

Modèle : YHPF001

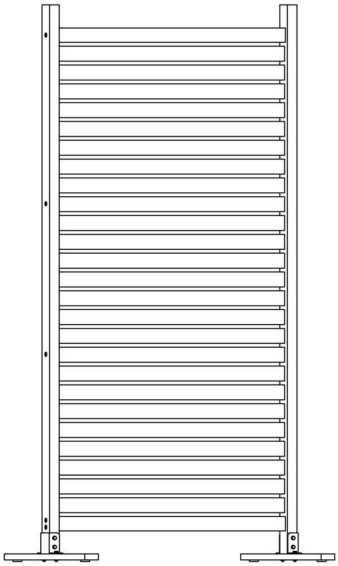

BESOIN D'AIDE? CONTACTEZ-NOUS!

Vous avez des questions sur nos produits ? Vous avez besoin d'assistance technique ? N'hésitez pas à nous contacter :

Assistance technique et certificat de garantie électronique www.vevor.com/support

Il s'agit de l'instruction d'origine, veuillez lire attentivement toutes les instructions du manuel avant de l'utiliser. VEVOR se réserve une interprétation claire de notre manuel d'utilisation. L'apparence du produit dépend du produit que vous avez reçu. Veuillez nous excuser, nous ne vous informerons plus si des mises à jour technologiques ou logicielles sont disponibles sur notre produit.

Machine Translated by Google

Précautions de sécurité

Lisez ces instructions avant d'utiliser ce produit. Le non-respect de ces instructions peut entraîner des blessures graves. Les précautions de base doivent toujours être respectées, notamment les suivantes :

ATTENTION ! Les dessins de ce manuel sont fournis à titre d'illustration uniquement et peuvent différer du produit réel dans certains détails.

Avant l'assemblage

Avant le montage, nous recommandons :

1. Portez des gants.

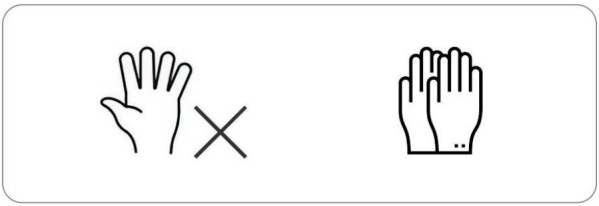

2. Outils recommandés : perceuse électrique avec embout cruciforme

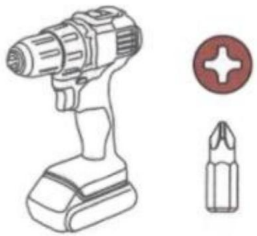

3.nous recommandons 2 personnes pour un assemblage plus fluide

Machine Translated by Google

Liste des produits

A
Post（2）

B
Rail（2）

C
Slat（25）

D
Feet（2）

E
Joiner Bracket（2）

F

M6*30mm Bolt（4）

G

Washer（12）

H

Washer（4）

I

Nut（8）

J

M5*50mm
Wood Screw（10）

K

M6*80mm Bolt（4）

L

Wrench (2)

Machine Translated by Google

Description du produit

Étape 1

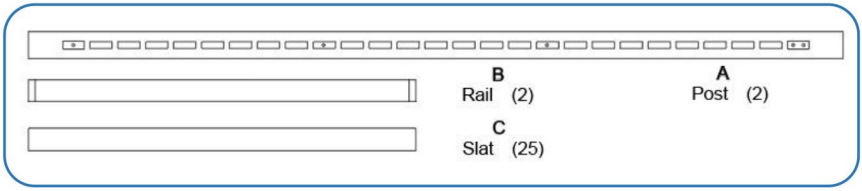

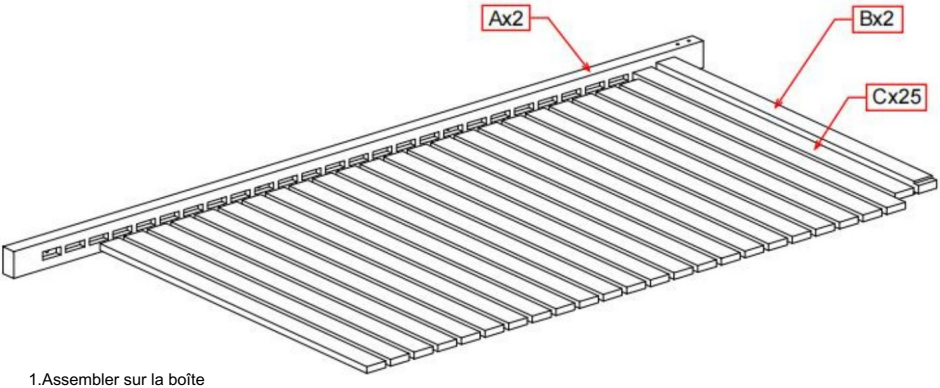

1.Assembler sur la boîte

ou

Étape 2

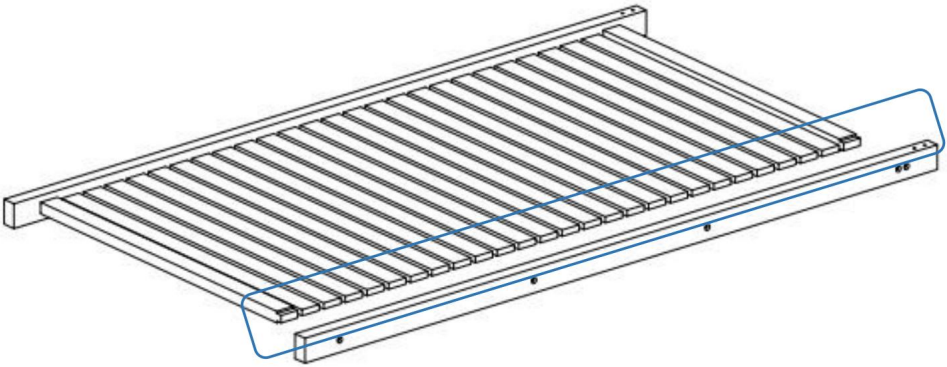

1. Poussez le poteau vers le mur pour maintenir les lattes dans

le poteau pendant l'installation

Machine Translated by Google

Étape 3

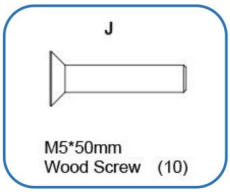

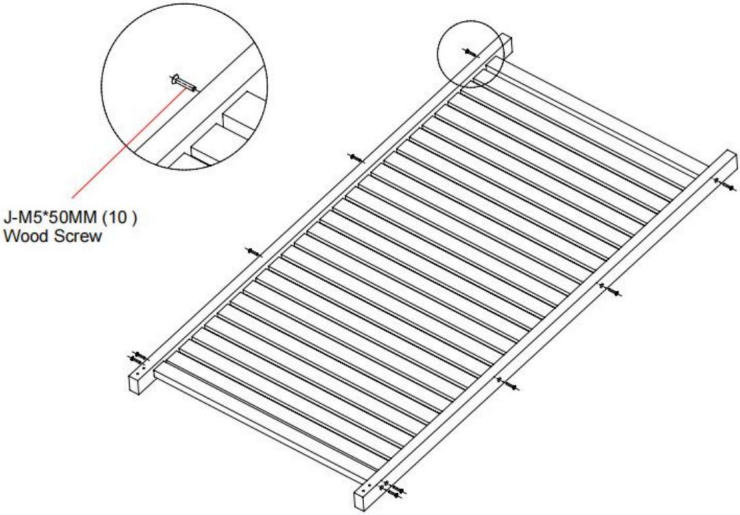

Étape 4

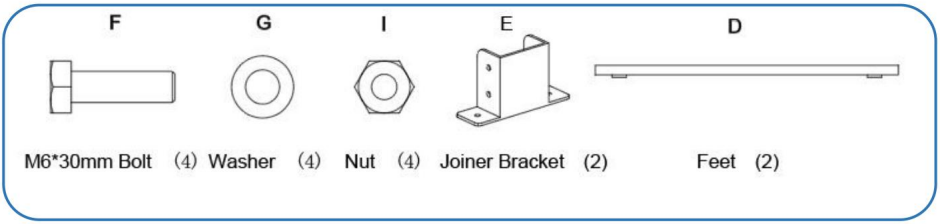

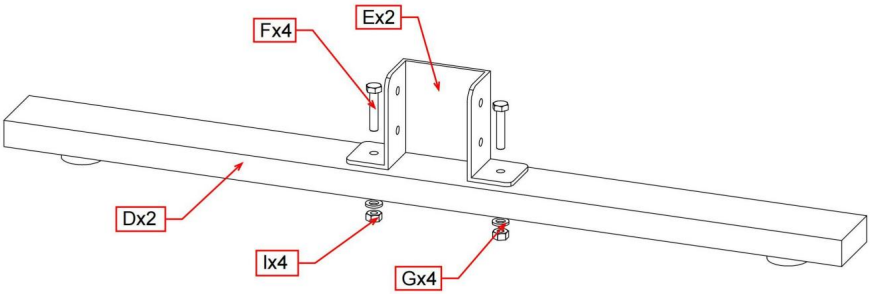

Machine Translated by Google

Étape 5

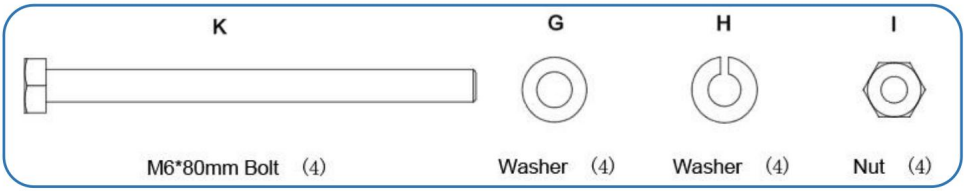

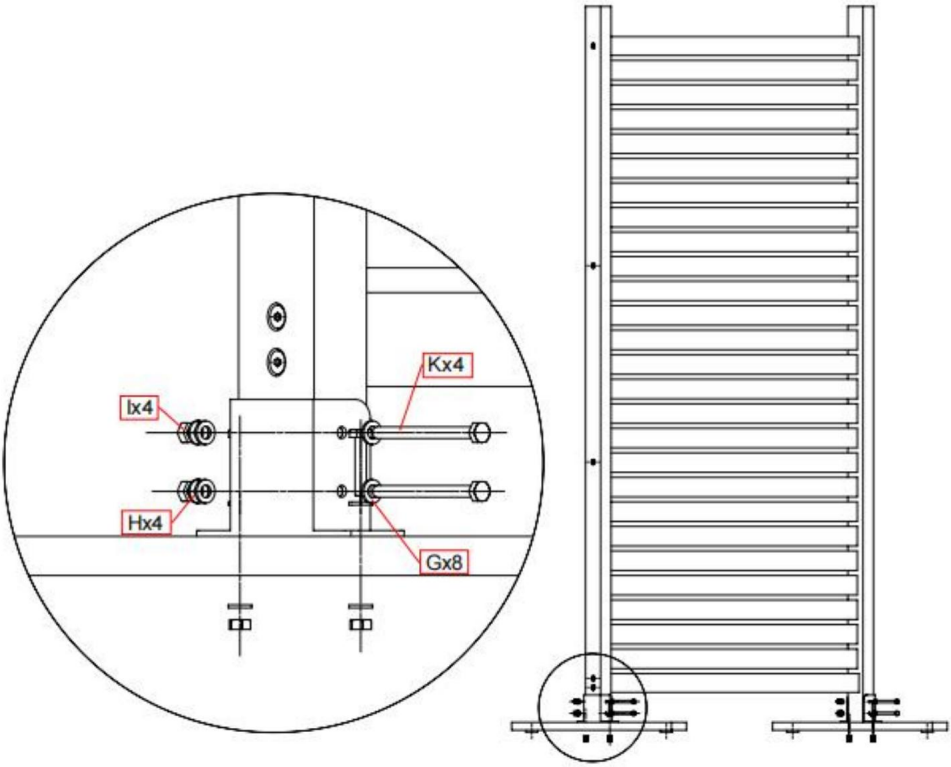

Machine Translated by Google

Fabricant:Shanghaimuxinmuyeyouxiangongsi

Adresse : Shuangchenglu 803nong11hao1602A-1609shi, baoshanqu, Shanghai 200000 CN.

Importé en Australie : SIHAO PTY LTD. 1 ROKEVA STREETEASTWOOD NSW 2122 Australie

Importé aux États-Unis : Sanven Technology Ltd. Suite 250, 9166 Anaheim Lieu, Rancho Cucamonga, CA 91730

REPRÉSENTANT DE LA CE	E-CrossStu GmbH Mainzer Landstr.69, 60329 Francfort-sur-le-Main.

REPRÉSENTANT DU ROYAUME-UNI	YH CONSULTING LIMITÉE. C/O YH Consulting Limited Bureau 147, Centurion House, London Road, Staines-upon-Thames, Surrey, TW18 4AX

Machine Translated by Google

Machine Translated by Google

Machine Translated by Google

VEVOR®

TOUGH TOOLS, HALF PRICE

Assistance technique et certificat de garantie électronique www.vevor.com/support

Machine Translated by Google

VEVOR®

TOUGH TOOLS, HALF PRICE

Technischer Support und E-Garantie-Zertifikat www.vevor.com/support

Sichtschutz für den Außenbereich

BENUTZERHANDBUCH

Wir sind weiterhin bestrebt, Ihnen Werkzeuge zu wettbewerbsfähigen Preisen anzubieten. „Sparen Sie die Hälfte“, „Halber Preis“ oder andere ähnliche Ausdrücke, die wir verwenden, stellen nur eine Schätzung der Ersparnis dar, die Sie beim Kauf bestimmter Werkzeuge bei uns im Vergleich zu den großen Topmarken erzielen können, und decken nicht unbedingt alle von uns angebotenen Werkzeugkategorien ab. Wir möchten Sie freundlich daran erinnern, bei Ihrer Bestellung bei uns sorgfältig zu prüfen, ob Sie im Vergleich zu den großen Topmarken tatsächlich die Hälfte sparen.

Machine Translated by Google

Machine Translated by Google

VEVOR®

TOUGH TOOLS, HALF PRICE

Privatsphäre im Freien

BILDSCHIRME

Modell: YHPF001

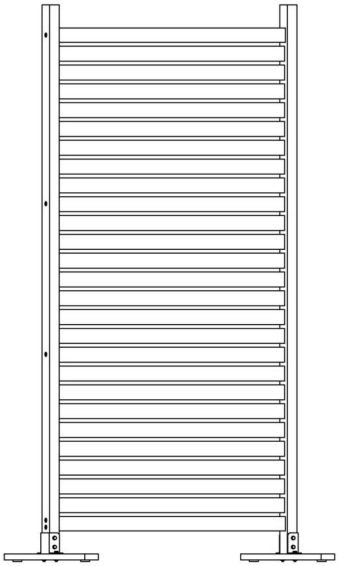

Brauchen Sie Hilfe? Kontaktieren Sie uns!

Sie haben Fragen zu unseren Produkten? Sie benötigen technischen Support? Dann kontaktieren Sie uns gerne:

Technischer Support und E-Garantie-Zertifikat
www.vevor.com/support

Dies ist die Originalanleitung. Bitte lesen Sie alle Anweisungen sorgfältig durch, bevor Sie das Gerät in Betrieb nehmen. VEVOR behält sich eine klare Auslegung unseres Benutzerhandbuchs vor. Das Erscheinungsbild des Produkts hängt von dem Produkt ab, das Sie erhalten haben. Bitte verzeihen Sie uns, dass wir Sie nicht erneut informieren, wenn es Technologie- oder Software-Updates für unser Produkt gibt.

Machine Translated by Google

Sicherheitsvorkehrungen

Lesen Sie diese Anleitung, bevor Sie dieses Produkt verwenden. Bei Nichtbeachtung kann es zu schweren Verletzungen kommen. Die grundlegenden Vorsichtsmaßnahmen sollten immer befolgt werden,

einschließlich der folgenden: BITTE BEACHTEN! Die Zeichnungen in diesem Handbuch dienen nur zur Veranschaulichung und können in einigen Details vom tatsächlichen Produkt abweichen.

! Vor dem Zusammenbau

Vor der Montage empfehlen wir:

1. Tragen Sie Handschuhe.

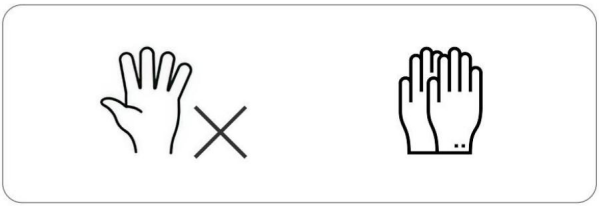

2.Empfohlene Werkzeuge, Bohrmaschine mit Kreuzschlitz-Bit

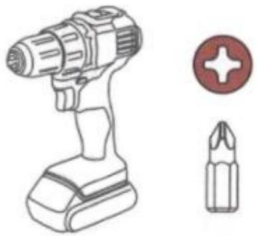

3.Wir empfehlen 2 Personen für eine reibungslosere Montage

Machine Translated by Google

Produktliste

A
Post（2）

B
Rail（2）

C
Slat（25）

D
Feet（2）

E
Joiner Bracket（2）

F

M6*30mm Bolt（4）

G

Washer（12）

H

Washer（4）

I

Nut（8）

J

M5*50mm
Wood Screw（10）

K

M6*80mm Bolt（4）

L

Wrench (2)

Machine Translated by Google

Produktbeschreibung

Schritt 1

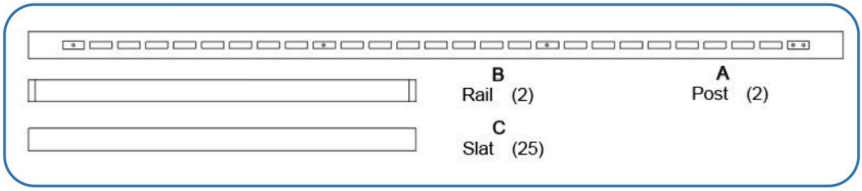

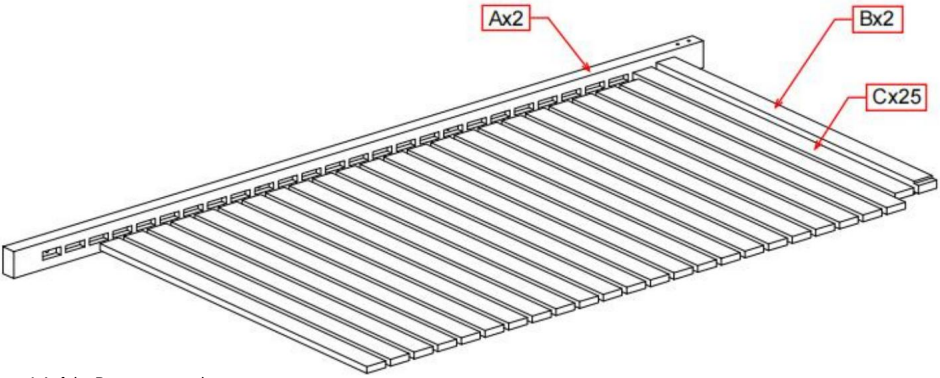

1.Auf der Box zusammenbauen

oder

Schritt 2

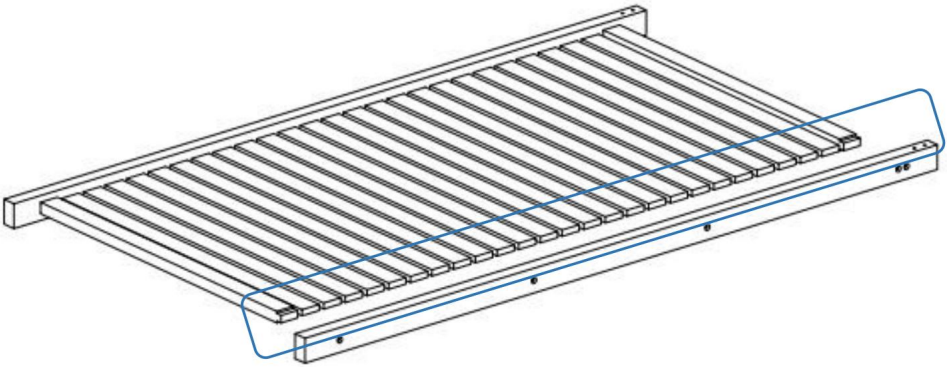

1.Push-Pfosten bis zur Wand zu halten Lamellen in Pfosten während

der Installation

Machine Translated by Google

Schritt 3

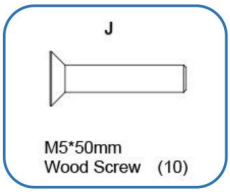

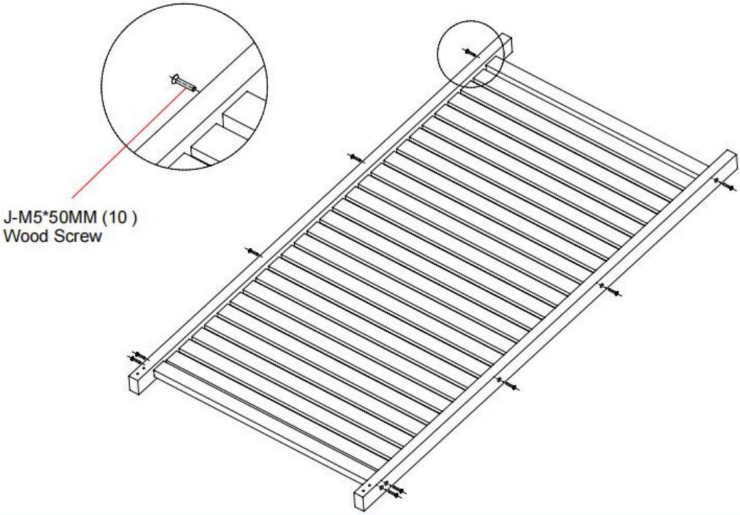

Schritt 4

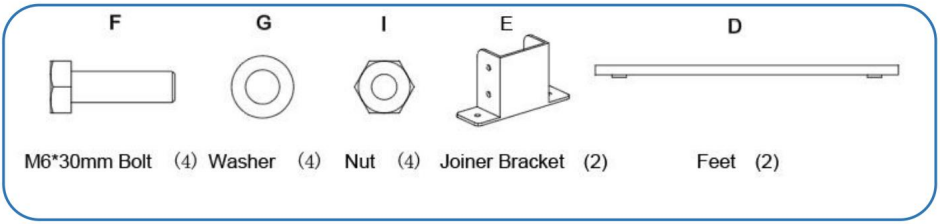

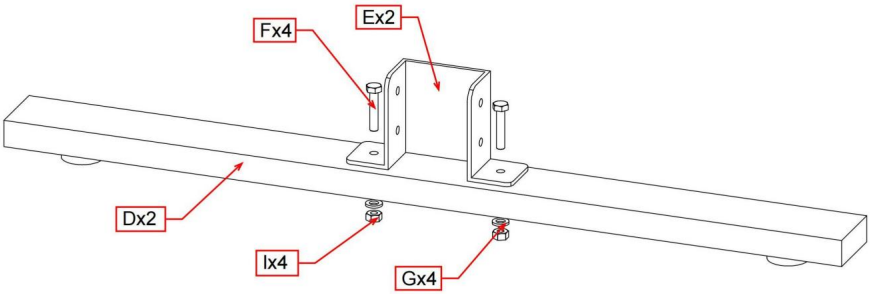

Machine Translated by Google

Schritt 5

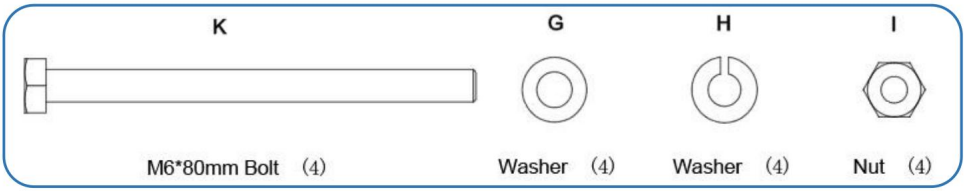

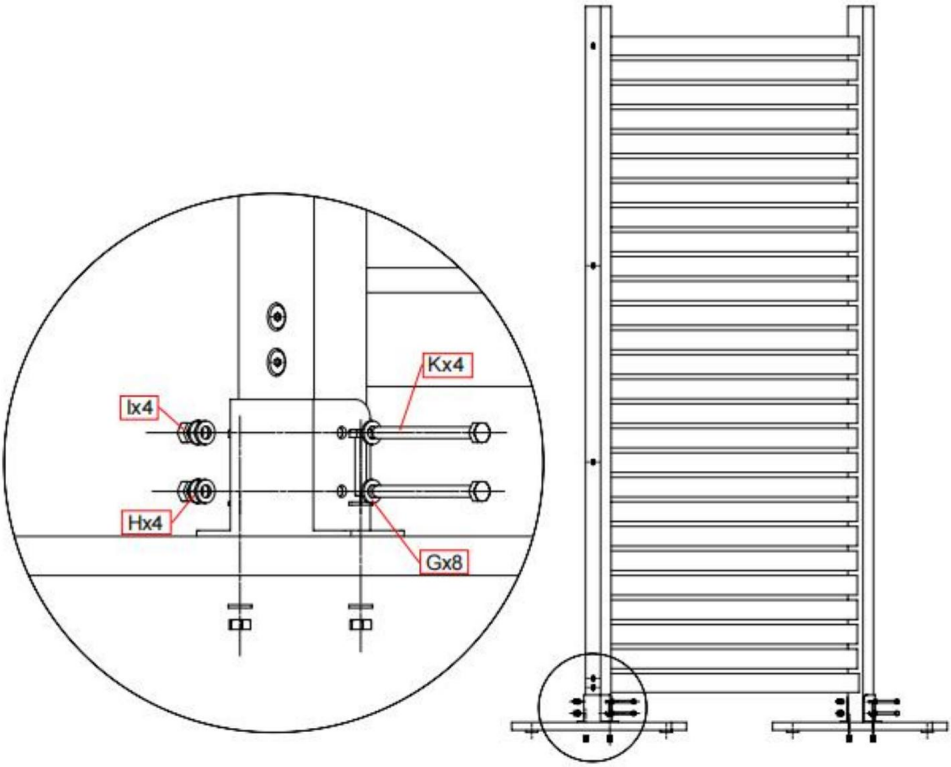

Machine Translated by Google

Hersteller: Shanghaimuxinmuyeyouxiangongsi

Adresse: Shuangchenglu 803nong11hao1602A-1609shi, baoshanqu, Shanghai 200000 CN.

Nach AUS importiert: SIHAO PTY LTD. 1 ROKEVA STREETEASTWOOD NSW 2122 Australien

Importiert in die USA: Sanven Technology Ltd. Suite 250, 9166 Anaheim Ort, Rancho Cucamonga, CA 91730

Vertreter der EG

E-CrossStu GmbH

Mainzer Landstr.69, 60329 Frankfurt am Main.

UK REP

YH CONSULTING LIMITED.

C/O YH Consulting Limited Office 147, Centurion House, London Road, Staines-upon-Thames, Surrey, TW18 4AX

Machine Translated by Google

Machine Translated by Google

Machine Translated by Google

VEVOR®

TOUGH TOOLS, HALF PRICE

Technischer Support und E-Garantie-Zertifikat

www.vevor.com/support